발 간 등 록 번 호

NFPC 및 NFTC 그리고 소방관 계법령

2026. 10. 7

법제처 국가법령정보센터
Korea Law Service Center

목 차

1. 화재안전성능기준(NFPC)

1 - 1. 소화설비

1. 소화기구 및 자동소화장치의 화재안전성능기준(NFPC 101)
2. 옥내소화전설비의 화재안전성능기준(NFPC 102)
3. 스프링클러설비의 화재안전성능기준(NFPC 103)
4. 간이스프링클러설비의 화재안전성능기준(NFPC 103A)
5. 화재조기진압용 스프링클러설비의 화재안전성능기준(NFPC 103B)
6. 물분무소화설비의 화재안전성능기준(NFPC 104)
7. 포소화설비의 화재안전성능기준(NFPC 105)
8. 이산화탄소소화설비의 화재안전성능기준(NFPC 106)
9. 할론소화설비의 화재안전성능기준(NFPC 107)
10. 할로겐화합물 및 불활성기체소화설비의 화재안전성능기준(NFPC 107A)
11. 분말소화설비의 화재안전성능기준(NFPC 108)
12. 옥외소화전설비의 화재안전성능기준(NFPC 109)
13. 고체에어로졸소화설비의 화재안전성능기준(NFPC 110)

1 - 2. 경보설비

1. 비상경보설비 및 단독경보형감지기의 화재안전성능기준(NFPC 201)
2. 비상방송설비의 화재안전성능기준(NFPC202)
3. 자동화재탐지설비 및 시각경보장치의 화재안전성능기준(NFPC 203)
4. 자동화재속보설비의 화재안전성능기준(NFPC 204)
5. 누전경보기의 화재안전성능기준(NFPC 205)
6. 가스누설경보기의 화재안전성능기준(NFPC 206)

1 - 3. 피난구조설비

1. 피난기구의 화재안전성능기준(NFPC 301)
2. 인명구조기구의 화재안전성능기준(NFPC 302)
3. 유도등 및 유도표지의 화재안전성능기준(NFPC 303)
4. 비상조명등의 화재안전성능기준(NFPC 304)

1 - 4. 소화용수설비

1. 상수도소화용수설비의 화재안전성능기준(NFPC 401)
2. 소화수조 및 저수조의 화재안전성능기준(NFPC 402)

1 - 5. 소화활동설비

1. 제연설비의 화재안전성능기준(NFPC 501)
2. 특별피난계단의 계단실 및 부속실 제연설비의 화재안전성능기준(NFPC 501A)
3. 연결송수관설비의 화재안전성능기준(NFPC 502)
4. 연결살수설비의 화재안전성능기준(NFPC 503)
5. 비상콘센트설비의 화재안전성능기준(NFPC 504)
6. 무선통신보조설비의 화재안전성능기준(NFPC 505)

1 - 6. 소방시설

1. 소방시설용 비상전원수전설비의 화재안전성능기준(NFPC 602)
2. 도로터널의 화재안전성능기준(NFPC 603)
3. 고층건축물의 화재안전성능기준 (NFPC 604)
4. 지하구의 화재안전성능기준(NFPC 605)
5. 건설현장의 화재안전성능기준(NFPC 606)
6. 전기저장시설의 화재안전성능기준(NFPC 607)

2. 화재안전기술기준(NFTC)

2 - 1. 소화설비

1. 소화기구 및 자동소화장치의 화재안전기술기준(NFTC 101)
2. 옥내소화전설비의 화재안전기술기준(NFTC 102)
3. 스프링클러설비의 화재안전기술기준(NFTC 103)
4. 간이스프링클러설비의 화재안전기술기준(NFTC 103A)
5. 화재조기진압용 스프링클러설비의 화재안전기술기준(NFTC 103B)
6. 물분무소화설비의 화재안전기술기준(NFTC 104)
7. 미분무소화설비의 화재안전기술기준(NFTC 104A)
8. 포소화설비의 화재안전기술기준(NFTC 105)
9. 이산화탄소소화설비의 화재안전기술기준(NFTC 106)
10. 할론소화설비의 화재안전기술기준(NFTC 107)
11. 할로겐화합물 및 불활성기체소화설비의 화재안전기술기준(NFTC 107A)
12. 분말소화설비의 화재안전기술기준(NFTC 108)
13. 옥외소화전설비의 화재안전기술기준(NFTC 109)
14. 고체에어로졸소화설비의 화재안전기술기준(NFTC 110)

2 - 2. 경보설비

1. 비상경보설비 및 단독경보형감지기의 화재안전기술기준(NFTC 201)
2. 비상방송설비의 화재안전기술기준(NFTC 202)
3. 자동화재탐지설비 및 시각경보장치의 화재안전기술기준(NFTC 203)
4. 자동화재속보설비의 화재안전기술기준(NFTC 204)
5. 누전경보기의 화재안전기술기준(NFTC 205)

6. 가스누설경보기의 화재안전기술기준(NFTC 206)

2 - 3. 피난구조설비

1. 피난기구의 화재안전기술기준(NFTC 301)
2. 인명구조기구의 화재안전기술기준(NFTC 302)
3. 유도등 및 유도표지의 화재안전기술기준(NFTC 303)
4. 비상조명등의 화재안전기술기준(NFTC 304)

2 - 4. 소화용수설비

1. 상수도소화용수설비의 화재안전기술기준(NFTC 401)
2. 소화수조 및 저수조의 화재안전기술기준(NFTC 402)

2 - 5. 소화활동설비

1. 제연설비의 화재안전기술기준(NFTC 501)
2. 특별피난계단의 계단실 및 부속실 제연설비의 화재안전기술기준(NFTC 501A)
3. 연결송수관설비의 화재안전기술기준(NFTC 502)
4. 연결살수설비의 화재안전기술기준(NFTC 503)
5. 비상콘센트설비의 화재안전기술기준(NFTC 504)
6. 무선통신보조설비의 화재안전기술기준(NFTC 505)

2 - 6. 소방시설

1. 소방시설용 비상전원수전설비의 화재안전기술기준(NFTC 602)
2. 도로터널의 화재안전기술기준(NFTC 603)
3. 고층건축물의 화재안전기술기준(NFTC 604)
4. 지하구의 화재안전기술기준(NFTC 605)
5. 건설현장의 화재안전기술기준(NFTC 606)
6. 전기저장시설의 화재안전기술기준(NFTC 607)

3. 소방관계법

3 - 1. 소방기본법

1. 소방기본법
2. 소방기본법 시행령
3. 소방기본법 시행규칙

3 - 2. 화재예방법

1. 화재의 예방 및 안전관리에 관한 법률
2. 화재의 예방 및 안전관리에 관한 법률 시행령

3. 화재의 예방 및 안전관리에 관한 법률 시행규칙

3 - 3. 소방시설법

1. 소방시설 설치 및 관리에 관한 법률
2. 소방시설 설치 및 관리에 관한 법률 시행령
3. 소방시설 설치 및 관리에 관한 법률 시행규칙

3 - 4. 소방시설공사업법

1. 소방시설공사업법
2. 소방시설공사업법 시행령
3. 소방시설공사업법 시행규칙

3 - 5. 위험물안전관리법

1. 위험물안전관리법
2. 위험물안전관리법 시행령
3. 위험물안전관리법 시행규칙

3 - 5. 기타소방관련규정

1. 방염성능기준
2. 소방시설의 내진설계 기준
3. 소방시설 자체점검사항 등에 관한 고시

3 - 6. 다중이용업소법

1. 다중이용업소의 안전관리에 관한 특별법
2. 다중이용업소의 안전관리에 관한 특별법 시행령
3. 다중이용업소의 안전관리에 관한 특별법 시행규칙

3 - 7. 소방관련건축법

1. 건축법
2. 건축법 시행령
3. 건축법 시행규칙
4. 건축물의 피난ㆍ방화구조 등의 기준에 관한 규칙
5. 건축물의 설비기준 등에 관한 규칙
6. 초고층 및 지하연계 복합건축물 재난관리에 관한 특별법
7. 초고층 및 지하연계 복합건축물 재난관리에 관한 특별법 시행령
8. 초고층 및 지하연계 복합건축물 재난관리에 관한 특별법 시행규칙
9. 건축자재등 품질인정 및 관리기준
10. 발코니 등의 구조변경절차 및 설치기준

11. 도로터널 방재 · 환기시설 설치 및 관리지침
12. 고강도 콘크리트 기둥 · 보의 내화성능 관리기준

1. 화재안전성능기준(NFPC)

1 - 1. 소화설비

1. 소화기구 및 자동소화장치의 화재안전성능기준(NFPC 101)
2. 옥내소화전설비의 화재안전성능기준(NFPC 102)
3. 스프링클러설비의 화재안전성능기준(NFPC 103)
4. 간이스프링클러설비의 화재안전성능기준(NFPC 103A)
5. 화재조기진압용 스프링클러설비의 화재안전성능기준(NFPC 103B)
6. 물분무소화설비의 화재안전성능기준(NFPC 104)
7. 포소화설비의 화재안전성능기준(NFPC 105)
8. 이산화탄소소화설비의 화재안전성능기준(NFPC 106)
9. 할론소화설비의 화재안전성능기준(NFPC 107)
10. 할로겐화합물 및 불활성기체소화설비의 화재안전성능기준(NFPC 107A)
11. 분말소화설비의 화재안전성능기준(NFPC 108)
12. 옥외소화전설비의 화재안전성능기준(NFPC 109)
13. 고체에어로졸소화설비의 화재안전성능기준(NFPC 110)

소화기구 및 자동소화장치의 화재안전성능기준(NFPC 101)

[시행 2022. 12. 1.] [고시 제2022 - 31호, 2022. 11. 25., 전부개정]

소방청(예방분석제도과)044 - 205 - 7532

제1조(목적) 이 기준은 「소방시설 설치 및 관리에 관한 법률」(이하 "법"이라 한다) 제2조제1항제6호가목에 따라 소방청장에게 위임한 사항 중 소화설비인 소화기구 및 자동소화장치의 성능기준을 규정함을 목적으로 한다.

제2조(적용범위) 이 기준은 「소방시설 설치 및 관리에 관한 법률 시행령」(이하 "영"이라 한다) 별표 4 제1호가목 및 나목에 따른 소화기구 및 자동소화장치의 설치 및 관리에 대해 적용한다.

제3조(정의) 이 기준에서 사용하는 용어의 정의는 다음과 같다.

1. "소화약제"란 소화기구 및 자동소화장치에 사용되는 소화성능이 있는 고체ㆍ액체 및 기체의 물질을 말한다.
2. "소화기"란 소화약제를 압력에 따라 방사하는 기구로서 사람이 수동으로 조작하여 소화하는 다음 각 목의 것을 말한다.
   가. "소형소화기"란 능력단위가 1단위 이상이고 대형소화기의 능력단위 미만인 소화기를 말한다.
   나. "대형소화기"란 화재 시 사람이 운반할 수 있도록 운반대와 바퀴가 설치되어 있고 능력단위가 A급 10단위 이상, B급 20단위 이상인 소화기를 말한다.
3. "자동확산소화기"란 화재를 감지하여 자동으로 소화약제를 방출 확산시켜 국소적으로 소화하는 소화기를 말한다.
4. "자동소화장치"란 소화약제를 자동으로 방사하는 고정된 소화장치로서 법 제37조 또는 제40조에 따라 형식승인이나 성능인증을 받은 유효설치 범위(설계방호체적, 최대설치높이, 방호면적 등을 말한다) 이내에 설치하여 소화하는 다음 각 목의 것을 말한다.
   가. "주거용 주방자동소화장치"란 주거용 주방에 설치된 열발생 조리기구의 사용으로 인한 화재 발생 시 열원(전기 또는 가스)을 자동으로 차단하며 소화약제를 방출하는 소화장치를 말한다.
   나. "상업용 주방자동소화장치"란 상업용 주방에 설치된 열발생 조리기구의 사용으로 인한 화재 발생 시 열원(전기 또는 가스)을 자동으로 차단하며 소화약제를 방출하는 소화장치를 말한다.

다. "캐비닛형 자동소화장치"란 열, 연기 또는 불꽃 등을 감지하여 소화약제를 방사하여 소화하는 캐비닛형태의 소화장치를 말한다.

라. "가스자동소화장치"란 열, 연기 또는 불꽃 등을 감지하여 가스계 소화약제를 방사하여 소화하는 소화장치를 말한다.

마. "분말자동소화장치"란 열, 연기 또는 불꽃 등을 감지하여 분말의 소화약제를 방사하여 소화하는 소화장치를 말한다.

바. "고체에어로졸자동소화장치"란 열, 연기 또는 불꽃 등을 감지하여 에어로졸의 소화약제를 방사하여 소화하는 소화장치를 말한다.

5. "거실"이란 거주、집무、작업、집회、오락 그 밖에 이와 유사한 목적을 위하여 사용하는 방을 말한다.

6. "능력단위"란 소화기 및 소화약제에 따른 간이소화용구에 있어서는 법 제37조제1항에 따라 형식승인 된 수치를 말하며, 소화약제 외의 것을 이용한 간이소화용구에 있어서는 다음 표에 따른 수치를 말한다.

간 이 소 화 용 구		능력단위
1. 마른모래	삽을 상비한 50리터 이상의 것 1포	0.5 단위
2. 팽창질석 또는 팽창진주암	삽을 상비한 80리터 이상의 것 1포	

제4조(설치기준) ① 소화기구는 다음 각 호의 기준에 따라 설치하여야 한다.

1. 특정소방대상물의 설치장소에 따라 화재 종류별 적응성 있는 소화약제의 것으로 할 것

2. 특정소방대상물별 소화기구의 능력단위는 다음 각 목에 따른 바닥면적마다 1단위 이상으로 한다.

가. 위락시설: 30제곱미터

나. 문화 및 집회시설(전시장 및 동、식물원은 제외한다.)、의료시설、장례시설 중 장례식장 및 문화재: 50제곱미터

다. 공동주택、근린생활시설、문화 및 집회시설 중 전시장、판매시설、운수시설、노유자시설、업무시설、숙박시설、공장、창고시설、항공기 및 자동차 관련 시설、방송통신시설 및 관광휴게시설: 100제곱미터

라. 가목 내지 다목에 해당하지 않는 것: 200제곱미터

3. 제2호에 따른 능력단위 외에 부속용도별로 사용되는 부분에 대하여는 소화기구 및 자동소화장치를 추가하여 설치할 것

4. 소화기는 다음 각 목의 기준에 따라 설치할 것

가. 특정소방대상물의 각 층마다 설치하되, 각 층이 둘 이상의 거실로 구획된 경우에는 각 층마다 설치하는 것 외에 바닥면적이 33제곱미터 이상으로 구획된 각 거실에도 배치할 것

나. 특정소방대상물의 각 부분으로부터 1개의 소화기까지의 보행거리가 소형소화기의 경우에는 20미터 이내, 대형소화기의 경우에는 30미터 이내가 되도록 배치할 것

5. 능력단위가 2단위 이상이 되도록 소화기를 설치해야 할 특정소방대상물 또는 그 부분에 있어서는 간이소화용구의 능력단위가 전체 능력단위의 2분의 1을 초과하지 않게 할 것
6. 소화기구(자동확산소화기를 제외한다)는 거주자 등이 손쉽게 사용할 수 있는 장소에 바닥으로부터 높이 1.5미터 이하의 곳에 비치하고, 소화기구의 종류를 표시한 표지를 보기 쉬운 곳에 부착할 것. 다만, 소화기 및 투척용소화용구의 표지는 「축광표지의 성능인증 및 제품검사의 기술기준」에 적합한 축광식표지로 설치하고, 주차장의 경우 표지를 바닥으로부터 1.5미터 이상의 높이에 설치할 것
7. 자동확산소화기는 다음 각 목의 기준에 따라 설치할 것
   가. 방호대상물에 소화약제가 유효하게 방사될 수 있도록 설치할 것
   나. 작동에 지장이 없도록 견고하게 고정할 것

② 자동소화장치는 다음 각 호의 기준에 따라 설치해야 한다.

1. 주거용 주방자동소화장치는 다음 각 목의 기준에 따라 설치할 것
   가. 소화약제 방출구는 환기구의 청소부분과 분리되어 있어야 하며, 형식승인 받은 유효설치 높이 및 방호면적에 따라 설치할 것
   나. 감지부는 형식승인 받은 유효한 높이 및 위치에 설치할 것
   다. 차단장치(전기 또는 가스)는 상시 확인 및 점검이 가능하도록 설치할 것
   라. 가스용 주방자동소화장치를 사용하는 경우 탐지부는 수신부와 분리하여 설치하되, 공기와 비교한 가연성가스의 무거운 정도를 고려하여 적합한 위치에 설치할 것
   마. 수신부는 주위의 열기류 또는 습기 등과 주위온도에 영향을 받지 않고 사용자가 상시 볼 수 있는 장소에 설치할 것
2. 상업용 주방자동소화장치는 다음 각 목의 기준에 따라 설치할 것
   가. 소화장치는 조리기구의 종류 별로 성능인증 받은 설계 매뉴얼에 적합하게 설치 할 것
   나. 감지부는 성능인증 받는 유효높이 및 위치에 설치할 것
   다. 차단장치(전기 또는 가스)는 상시 확인 및 점검이 가능하도록 설치할 것
   라. 후드에 설치되는 분사헤드는 후드의 가장 긴 변의 길이까지 방출될 수 있도록 소화약제의 방출 방향 및 거리를 고려하여 설치할 것
   마. 덕트에 방출되는 분사헤드는 성능인증 받는 길이 이내로 설치할 것
3. 캐비닛형자동소화장치는 다음 각 목의 기준에 따라 설치할 것
   가. 분사헤드(방출구)의 설치 높이는 방호구역의 바닥으로부터 형식승인을 받은 범위 내에서 유효하게 소화약제를 방출시킬 수 있는 높이에 설치할 것
   나. 화재감지기는 방호구역 내의 천장 또는 옥내에 면하는 부분에 설치하되 「자동화재탐지설비 및 시각경보장치의 화재안전성능기준(NFPC 203)」 제7조에 적합하도록 설치할 것
   다. 방호구역 내의 화재감지기의 감지에 따라 작동되도록 할 것
   라. 화재감지기의 회로는 교차회로방식으로 설치할 것
   마. 개구부 및 통기구(환기장치를 포함한다. 이하 같다)를 설치한 것에 있어서는 소화약제가 방출되기 전에 해당 개구부 및 통기구를 자동으로 폐쇄할 수 있도록 할 것

바. 작동에 지장이 없도록 견고하게 고정할 것

사. 구획된 장소의 방호체적 이상을 방호할 수 있는 소화성능이 있을 것

4. 가스, 분말, 고체에어로졸 자동소화장치는 다음 각 목의 기준에 따라 설치할 것

가. 소화약제 방출구는 형식승인 받은 유효설치범위 내에 설치할 것

나. 자동소화장치는 방호구역 내에 형식승인 된 1개의 제품을 설치할 것. 이 경우 연동방식으로서 하나의 형식으로 형식승인을 받은 경우에는 1개의 제품으로 본다.

다. 감지부는 형식승인된 유효설치범위 내에 설치해야 하며 설치장소의 평상시 최고주위온도에 따라 적합한 표시온도의 것으로 설치할 것

라. 다목에도 불구하고 화재감지기를 감지부로 사용하는 경우에는 제3호 나목부터 라목까지의 설치방법에 따를 것

③ 이산화탄소 또는 할로겐화합물을 방출하는 소화기구(자동확산소화기를 제외한다)는 지하층이나 무창층 또는 밀폐된 거실로서 그 바닥면적이 20제곱미터 미만의 장소에는 설치할 수 없다. 다만, 배기를 위한 유효한 개구부가 있는 장소인 경우에는 그렇지 않다.

제5조(소화기의 감소) ① 소형소화기를 설치해야 할 특정소방대상물 또는 그 부분에 옥내소화전설비、스프링클러설비、물분무등소화설비、옥외소화전설비 또는 대형소화기를 설치한 경우에는 해당 설비의 유효범위의 부분에 대하여는 제4조제1항제2호 및 제3호에 따른 소형소화기의 일부를 감소할 수 있다.

② 대형소화기를 설치해야 할 특정소방대상물 또는 그 부분에 옥내소화전설비、스프링클러설비、물분무등소화설비 또는 옥외소화전설비를 설치한 경우에는 해당 설비의 유효범위 안의 부분에 대하여는 대형소화기를 설치하지 않을 수 있다.

제6조(설치・유지기준의 특례) 소방본부장 또는 소방서장은 특정소방대상물의 위치、구조、설비의 상황에 따라 유사한 소방시설로도 이 기준에 따라 해당 특정소방대상물에 설치해야 할 소화기구의 기능을 수행할 수 있다고 인정되는 경우에는 그 효력 범위 안에서 그 유사한 소방시설을 이 기준에 따른 소방시설로 보고 이 기준의 일부를 적용하지 않을 수 있다.

제7조(재검토 기한) 소방청장은 「훈령、예규 등의 발령 및 관리에 관한 규정」에 따라 이 고시에 대하여 2023년 1월 1일을 기준으로 매 3년이 되는 시점(매 3년째의 12월 31일까지를 말한다)마다 그 타당성을 검토하여 개선 등의 조치를 해야 한다.

부칙 <제2022 - 31호,2022. 11. 25.>

제1조(시행일) 이 고시는 2022년 12월 1일부터 시행한다.

제2조(경과조치) ① 이 고시 시행 전에 건축허가 등의 신청 또는 신고를 하거나 소방시설공사의 착공신고를 한 특정소방대상물에 대해서는 종전의 「소화기구 및 자동소화장치의 화재안전기준(NFSC 101)」에 따른다.

② 이 고시 시행 전에 제1항에 따른 신청 또는 신고를 한 경우라도 개정 기준이 종전의 기준에 비해 관계인에게 유리한 경우에는 개정 기준에 따를 수 있다.

제3조(다른 법령과의 관계) 이 고시 시행 당시 다른 법령에서 종전의 화재안전기준을 인용한 경우에 이 고시 가운데 그에 해당하는 규정이 있는 경우에는 종전의 규정에 갈음하여 이 고시의 해당 규정을 인용한 것으로 본다.

옥내소화전설비의 화재안전성능기준(NFPC 102)

[시행 2026. 3. 1.] [고시 제2025 - 25호, 2025. 12. 24., 타법개정]

소방청(예방분석제도과)044 - 205 - 7532

제1조(목적) 이 기준은 「소방시설 설치 및 관리에 관한 법률」(이하 "법"이라 한다) 제2조제1항제6호가목에 따라 소방청장에게 위임한 사항 중 소화설비인 옥내소화전설비의 성능기준을 규정함을 목적으로 한다.

제2조(적용범위) 이 기준은「소방시설 설치 및 관리에 관한 법률 시행령」(이하 "영"이라 한다) 별표 4 제1호다목에 따른 옥내소화전설비의 설치 및 관리에 대해 적용한다.

제3조(정의) 이 기준에서 사용하는 용어의 정의는 다음과 같다

1. "고가수조"란 구조물 또는 지형지물 등에 설치하여 자연낙차의 압력으로 급수하는 수조를 말한다.
2. "압력수조"란 소화용수와 공기를 채우고 일정 압력 이상으로 가압하여 그 압력으로 급수하는 수조를 말한다.
3. "충압펌프"란 배관 내 압력손실에 따른 주펌프의 빈번한 기동을 방지하기 위하여 충압역할을 하는 펌프를 말한다.
4. "정격토출량"이란 펌프의 정격부하운전 시 토출량으로서 정격토출압력에서의 펌프의 토출량을 말한다.
5. "정격토출압력"이란 펌프의 정격부하운전 시 토출압력으로서 정격토출량에서의 펌프의 토출측 압력을 말한다.
6. "진공계"란 대기압 이하의 압력을 측정하는 계측기를 말한다.
7. "연성계"란 대기압 이상의 압력과 대기압 이하의 압력을 측정할 수 있는 계측기를 말한다.
8. "체절운전"이란 펌프의 성능시험을 목적으로 펌프 토출측의 개폐밸브를 닫은 상태에서 펌프를 운전하는 것을 말한다.
9. "기동용수압개폐장치"란 소화설비의 배관 내 압력변동을 검지하여 자동적으로 펌프를 기동 및 정지시키는 것으로서 압력챔버(pressure chamber) 또는 기동용압력스위치 등을 말한다.
10. "급수배관"이란 수원 또는 송수구 등으로부터 소화설비에 급수하는 배관을 말한다.
11. "분기배관"이란 배관 측면에 구멍을 뚫어 둘 이상의 관로가 생기도록 가공한 배관으로서 다음 각 목의 분기배관을 말한다.

가. "확관형 분기배관"이란 배관의 측면에 조그만 구멍을 뚫고 소성가공으로 확관시켜 배관 용접이음자리를 만들거나 배관 용접이음자리에 배관이음쇠를 용접 이음한 배관을 말한다.
나. "비확관형 분기배관"이란 배관의 측면에 분기호칭안지름 이상의 구멍을 뚫고 배관이음쇠를 용접 이음한 배관을 말한다.

12. "개폐표시형밸브"란 밸브의 개폐 여부를 외부에서 식별할 수 있는 밸브를 말한다.
13. "가압수조"란 가압원인 압축공기 또는 불연성 고압기체에 따라 소방용수를 가압시키는 수조를 말한다.
14. "주펌프"란 구동장치의 회전 또는 왕복운동으로 소화수를 가압하여 그 압력으로 급수하는 주된 펌프를 말한다.
15. "예비펌프"란 주펌프와 동등 이상의 성능이 있는 별도의 펌프를 말한다.
16. "난연재료"란 「건축법 시행령」 제2조제9호에 따른 기준에 적합한 재료로서, 불에 잘 타지 않는 성능을 가진 재료를 말한다.<신설 2025. 12. 24.>

제4조(수원) ① 옥내소화전설비의 수원은 그 저수량이 옥내소화전의 설치개수가 가장 많은 층의 설치개수(두 개 이상 설치된 경우에는 두 개)에 2.6세제곱미터(호스릴옥내소화전설비를 포함한다)를 곱한 양 이상이 되도록 해야 한다.

② 옥내소화전설비의 수원은 제1항에 따라 계산하여 나온 유효수량 외에 유효수량의 3분의 1 이상을 옥상(옥내소화전설비가 설치된 건축물의 주된 옥상을 말한다. 이하 같다)에 설치해야 한다.

③ 옥상수조(제1항에 따라 산출된 유효수량의 3분의 1 이상을 옥상에 설치한 설비를 말한다. 이하 같다)는 이와 연결된 배관을 통하여 상시 소화수를 공급할 수 있는 구조의 특정소방대상물인 경우에는 둘 이상의 특정소방대상물이 있더라도 하나의 특정소방대상물에만 이를 설치할 수 있다.

④ 옥내소화전설비의 수원을 수조로 설치하는 경우에는 소화설비의 전용수조로 해야 한다.

⑤ 제1항 및 제2항에 따른 저수량을 산정함에 있어서 다른 설비와 겸용하여 옥내소화전설비용 수조를 설치하는 경우에는 옥내소화전설비의 풋밸브ㆍ흡수구 또는 수직배관의 급수구와 다른 설비의 풋밸브ㆍ흡수구 또는 수직배관의 급수구와의 사이의 수량을 그 유효수량으로 한다.

⑥ 옥내소화전설비용 수조는 다음 각호의 기준에 따라 설치해야 한다.

1. 점검에 편리한 곳에 설치할 것
2. 동결방지조치를 하거나 동결의 우려가 없는 장소에 설치할 것
3. 수조에는 수위계, 고정식 사다리, 청소용 배수밸브(또는 배수관), 표지 및 실내 조명 등 수조의 유지관리에 필요한 설비를 설치할 것

제5조(가압송수장치) ① 전동기 또는 내연기관에 따른 펌프를 이용하는 가압송수장치는 다음 각호의 기준에 따라 설치해야 한다. 다만, 가압송수장치의 주펌프는 전동기에 따른 펌프로 설치해야 한다.

1. 쉽게 접근할 수 있고 점검하기에 충분한 공간이 있는 장소로서 화재 및 침수 등의 재해로 인한 피해를 받을 우려가 없는 곳에 설치할 것
2. 동결방지조치를 하거나 동결의 우려가 없는 장소에 설치할 것
3. 특정소방대상물의 어느 층에 있어서도 해당 층의 옥내소화전(두 개 이상 설치된 경우에는 두 개의 옥내소화전)을 동시에 사용할 경우 각 소화전의 노즐선단에서의 방수압력이 0.17메가파스칼(호스릴옥내소화전설비를 포함한다) 이상이고, 방수량이 분당 130리터(호스릴옥내소화전설비를 포함한다) 이상이 되는 성능의 것으로 할 것. 다만, 하나의 옥내소화전을 사용하는 노즐선단에서의 방수압력이 0.7메가파스칼을 초과할 경우에는 호스접결구의 인입(引入: 안쪽) 측에 감압장치를 설치해야 한다.
4. 펌프의 토출량은 옥내소화전이 가장 많이 설치된 층의 설치개수(옥내소화전이 두 개 이상 설치된 경우에는 두 개)에 분당 130리터를 곱한 양 이상이 되도록 할 것
5. 펌프는 전용으로 할 것
6. 펌프의 토출측에는 압력계를 설치하고, 흡입측에는 연성계 또는 진공계를 설치할 것
7. 펌프의 성능은 체절운전 시 정격토출압력의 140퍼센트를 초과하지 않고, 정격토출량의 150퍼센트로 운전 시 정격토출압력의 65퍼센트 이상이 되어야 하며, 펌프의 성능을 시험할 수 있는 성능시험배관을 설치할 것
8. 가압송수장치에는 체절운전 시 수온의 상승을 방지하기 위한 순환배관을 설치할 것
9. 기동장치로는 기동용수압개폐장치 또는 이와 동등 이상의 성능이 있는 것을 설치할 것. 다만, 학교ㆍ공장ㆍ창고시설(제4조제2항에 따라 옥상수조를 설치한 대상은 제외한다)로서 동결의 우려가 있는 장소에 있어서는 기동스위치에 보호판을 부착하여 옥내소화전함 내에 설치할 수 있다.
10. 제8호 단서의 경우에는 주펌프와 동등 이상의 성능이 있는 별도의 펌프로서 내연기관의 기동과 연동하여 작동되거나 비상전원을 연결한 펌프를 추가 설치할 것
11. 수원의 수위가 펌프보다 낮은 위치에 있는 가압송수장치에는 물올림장치를 설치할 것
12. 기동용수압개폐장치를 기동장치로 사용할 경우에는 충압펌프를 설치할 것
13. 내연기관을 사용하는 경우에는 제어반에 따라 내연기관의 자동기동 및 수동기동이 가능하고, 상시 충전되어 있는 축전지설비와 펌프를 20분 이상 운전할 수 있는 용량의 연료를 갖출 것
14. 가압송수장치가 기동이 된 경우에는 자동으로 정지되지 않도록 할 것
15. 가압송수장치는 부식 등으로 인한 펌프의 고착을 방지할 수 있도록 청동 또는 스테인리스 등 부식에 강한 재질을 사용할 것

② 고가수조의 자연낙차를 이용한 가압송수장치를 설치하는 경우 고가수조의 자연낙차수두(수조의 하단으로부터 최고층에 설치된 소화전 호스 접결구까지의 수직거리를 말한다)는 제1항제3호에 따른 방수압 및 방수량이 20분 이상 유지되도록 해야 한다.

③ 압력수조를 이용한 가압송수장치를 설치하는 경우 압력수조의 압력은 제1항제3호에 따른 방수압 및 방수량이 20분 이상 유지되도록 해야 한다.

④ 가압수조를 이용한 가압송수장치는 소방청장이 정하여 고시한 「가압수조식가압송수장치의 성능인증 및 제품검사의 기술기준」 에 적합한 것으로 설치하되, 가압수조의 압력은 제1항 제3호에 따른 방수압 및 방수량이 20분 이상 유지되도록 해야 한다.

제6조(배관 등) ① 배관과 배관이음쇠는 배관 내 사용압력에 따라 다음 각 호의 어느 하나에 해당하는 것을 사용해야 한다.

1. 배관 내 사용압력이 1.2메가파스칼 미만일 경우에는 다음 각 목의 어느 하나에 해당하는 것
   가. 배관용 탄소 강관(KS D 3507)
   나. 이음매 없는 구리 및 구리합금관(KS D 5301). 다만, 습식의 배관에 한한다.
   다. 배관용 스테인리스 강관(KS D 3576) 또는 일반 배관용 스테인리스 강관(KS D 3595)
   라. 덕타일 주철관(KS D 4311)
2. 배관 내 사용압력이 1.2메가파스칼 이상일 경우에는 다음 각 목의 어느 하나에 해당하는 것
   가. 압력 배관용 탄소 강관(KS D 3562)
   나. 배관용 아크 용접 탄소강 강관(KS D 3583)

② 제1항에도 불구하고 화재 등의 재해로 인하여 배관의 성능에 영향을 받을 우려가 적은 경우에는 소방청장이 정하여 고시한 「소방용합성수지배관의 성능인증 및 제품검사의 기술기준」에 적합한 소방용 합성수지배관으로 설치할 수 있다.

③ 급수배관은 전용으로 하여야 한다.

④ 펌프의 흡입 측 배관은 다음 각 호의 기준에 따라 설치해야 한다.

1. 공기 고임이 생기지 않는 구조로 하고 여과장치를 설치할 것
2. 수조가 펌프보다 낮게 설치된 경우에는 각 펌프(충압펌프를 포함한다)마다 수조로부터 별도로 설치할 것

⑤ 펌프의 토출 측 주배관 및 가지배관의 구경은 소화수의 송수에 지장이 없는 크기 이상으로 해야 한다.

⑥ 옥내소화전설비의 배관을 연결송수관설비와 겸용하는 경우 주배관은 구경 100밀리미터 이상, 방수구로 연결되는 배관의 구경은 65밀리미터 이상의 것으로 해야 한다.

⑦ 성능시험배관에 설치하는 유량측정장치는 성능시험배관의 직관부에 설치하되, 펌프 정격토출량의 175퍼센트 이상을 측정할 수 있는 것으로 해야 한다.

⑧ 가압송수장치의 체절운전 시 수온의 상승을 방지하기 위하여 체크밸브와 펌프사이에서 분기한 배관에 체절압력 미만에서 개방되는 릴리프밸브를 설치해야 한다.

⑨ 동결방지조치를 하거나 동결의 우려가 없는 장소에 설치해야 한다. 다만, 보온재를 사용할 경우에는 난연재료 성능 이상의 것으로 해야 한다.

⑩ 급수배관에 설치되어 급수를 차단할 수 있는 개폐밸브(옥내소화전방수구를 제외한다)는 개폐표시형으로 해야 한다. 이 경우 펌프의 흡입측 배관에는 버터플라이밸브 외의 개폐표시형 밸브를 설치해야 한다.

⑪ 배관은 다른 설비의 배관과 쉽게 구분이 될 수 있도록 해야 한다.

⑫ 옥내소화전설비에는 소방자동차부터 그 설비에 송수할 수 있는 송수구를 다음 각 호의 기준에 따라 설치해야 한다.

1. 송수구는 송수 및 그 밖의 소화작업에 지장을 주지 않도록 설치할 것
2. 송수구로부터 주배관에 이르는 연결배관에는 개폐밸브를 설치하지 않을 것
3. 지면으로부터 높이가 0.5미터 이상 1미터 이하의 위치에 설치할 것
4. 구경 65밀리미터의 쌍구형 또는 단구형으로 할 것
5. 송수구의 가까운 부분에 자동배수밸브(또는 직경 5밀리미터의 배수공) 및 체크밸브를 설치할 것
6. 송수구에는 이물질을 막기 위한 마개를 씌울 것

⑬ 확관형 분기배관을 사용할 경우에는 소방청장이 정하여 고시한 「분기배관의 성능인증 및 제품검사의 기술기준」에 적합한 것으로 설치해야 한다.

제7조(함 및 방수구 등) ① 옥내소화전설비의 함은 소방청장이 정하여 고시한 「소화전함의 성능인증 및 제품검사의 기술기준」에 적합한 것으로 설치하되 밸브의 조작, 호스의 수납 및 문의 개방 등 옥내소화전의 사용에 장애가 없도록 설치해야 한다.

② 옥내소화전방수구는 다음 각 호의 기준에 따라 설치해야 한다.

1. 특정소방대상물의 층마다 설치하되, 해당 특정소방대상물의 각 부분으로부터 하나의 옥내소화전방수구까지의 수평거리가 25미터 이하가 되도록 할 것
2. 바닥으로부터의 높이가 1.5미터 이하가 되도록 할 것
3. 호스는 구경 40밀리미터(호스릴옥내소화전설비의 경우에는 25밀리미터) 이상인 것으로서 특정소방대상물의 각 부분에 물이 유효하게 뿌려질 수 있는 길이로 설치할 것
4. 호스릴옥내소화전설비의 경우 그 노즐에는 노즐을 쉽게 개폐할 수 있는 장치를 부착할 것

③ 옥내소화전설비의 함에는 옥내소화전설비의 위치를 표시하는 표시등과 가압송수장치의 기동을 표시하는 표시등을 설치해야 한다.

④ 옥내소화전설비의 함에는 그 표면에 "소화전"이라는 표시를 해야 한다.

⑤ 옥내소화전설비의 함 가까이 보기 쉬운 곳에 그 사용요령을 기재한 표지판을 붙여야 하며, 표지판을 함의 문에 붙이는 경우에는 문의 내부 및 외부 모두에 붙여야 한다. 이 경우, 사용요령은 외국어와 시각적인 그림을 포함하여 작성해야 한다.

제8조(전원) ① 옥내소화전설비에 설치하는 상용전원회로의 배선은 상용전원의 상시공급에 지장이 없도록 전용배선으로 해야 한다.

② 다음 각 호의 어느 하나에 해당하는 특정소방대상물의 옥내소화전설비에는 비상전원을 설치해야 한다.

1. 층수가 7층 이상으로서 연면적이 2,000제곱미터 이상인 것
2. 제1호에 해당하지 않는 특정소방대상물로서 지하층의 바닥면적의 합계가 3,000제곱미터 이상인 것

③ 제2항에 따른 비상전원은 자가발전설비, 축전지설비 또는 전기저장장치로서 다음 각 호의 기준에 따라 설치해야 한다.

1. 점검에 편리하고 화재 또는 침수 등의 재해로 인한 피해를 받을 우려가 없는 곳에 설치할 것
2. 옥내소화전설비를 유효하게 20분 이상 작동할 수 있어야 할 것
3. 상용전원으로부터 전력의 공급이 중단된 때에는 자동으로 비상전원으로부터 전력을 공급받을 수 있도록 할 것
4. 비상전원(내연기관의 기동 및 제어용 축전기를 제외한다)의 설치장소는 다른 장소와 방화구획 할 것
5. 비상전원을 실내에 설치하는 때에는 그 실내에 비상조명등을 설치할 것

제9조(제어반) ① 옥내소화전설비에는 제어반을 설치하되, 감시제어반과 동력제어반으로 구분하여 설치해야 한다.

② 감시제어반은 가압송수장치, 상용전원, 비상전원, 수조, 물올림수조, 예비전원 등을 감시ㆍ제어 및 시험할 수 있는 기능을 갖추어야 한다.

③ 감시제어반은 다음 각 호의 기준에 따라 설치해야 한다.

1. 화재 또는 침수 등의 재해로 인한 피해를 받을 우려가 없는 곳에 설치할 것
2. 감시제어반은 옥내소화전설비의 전용으로 할 것
3. 감시제어반은 다음 각 목의 기준에 따른 전용실 안에 설치하고, 전용실에는 특정소방대상물의 기계ㆍ기구 또는 시설 등의 제어 및 감시설비 외의 것을 두지 않을 것
   가. 다른 부분과 방화구획을 할 것
   나. 피난층 또는 지하 1층에 설치할 것
   다. 비상조명등 및 급ㆍ배기설비를 설치할 것
   라. 「무선통신보조설비의 화재안전성능기준(NFPC 505)」 제5조제3항에 따라 유효하게 통신이 가능할 것
   마. 바닥면적은 감시제어반의 설치에 필요한 면적 외에 화재 시 소방대원이 그 감시제어반의 조작에 필요한 최소면적 이상으로 할 것

④ 동력제어반은 앞면을 적색으로 하고, 동력제어반의 외함은 두께 1.5밀리미터 이상의 강판 또는 이와 동등 이상의 강도 및 내열성능이 있는 것으로 하며, 그 밖의 동력제어반의 설치에 관하여는 제3항제1호 및 제2호의 기준을 따라야 한다.

제10조(배선 등) ① 옥내소화전설비의 배선은 「전기사업법」 제67조에 따른 「전기설비기술기준」에서 정한 것 외에 다음 각 호의 기준에 따라 설치해야 한다.

1. 비상전원으로부터 동력제어반 및 가압송수장치에 이르는 전원회로의 배선은 내화배선으로 할 것
2. 상용전원으로부터 동력제어반에 이르는 배선, 그 밖의 옥내소화전설비의 감시ㆍ조작 또는 표시등회로의 배선은 내화배선 또는 내열배선으로 할 것

② 제1항에 따른 내화배선 및 내열배선에 사용되는 전선은 내화전선으로 하고, 설치방법은 적합한 케이블공사의 방법에 따른다.
③ 옥내소화전설비의 과전류차단기 및 개폐기에는 "옥내소화전설비용"이라고 표시한 표지를 해야 한다.
④ 옥내소화전설비용 전기배선의 양단 및 접속단자에는 식별이 용이하도록 표시 또는 표지를 해야 한다.

제11조(방수구의 설치 제외) 불연재료로 된 특정소방대상물 또는 그 부분으로서 옥내소화전설비 작동 시 소화효과를 기대할 수 없는 장소이거나 2차 피해가 예상되는 장소 또는 화재발생 위험이 적은 장소에는 옥내소화전 방수구를 설치하지 않을 수 있다.

제12조(수원 및 가압송수장치의 펌프 등의 겸용) ① 옥내소화전설비의 수원을 스프링클러설비、간이스프링클러설비、화재조기진압용 스프링클러설비、물분무소화설비、포소화전설비 및 옥외소화전설비의 수원과 겸용하여 설치하는 경우의 저수량은 각 소화설비에 필요한 저수량을 합한 양 이상이 되도록 해야 한다.
② 옥내소화전설비의 가압송수장치로 사용하는 펌프를 스프링클러설비、간이스프링클러설비、화재조기진압용 스프링클러설비、물분무소화설비、포소화설비 및 옥외소화전설비의 가압송수장치와 겸용하여 설치하는 경우의 펌프의 토출량은 각 소화설비에 해당하는 토출량을 합한 양 이상이 되도록 해야 한다.
③ 옥내소화전설비、스프링클러설비、간이스프링클러설비、화재조기진압용 스프링클러설비、물분무소화설비、포소화설비 및 옥외소화전설비의 가압송수장치에 있어서 각 토출측 배관과 일반급수용의 가압송수장치의 토출측 배관을 상호 연결하여 화재 시 사용할 수 있다. 이 경우 연결 배관에는 개폐표시형밸브를 설치해야 하며, 각 소화설비의 성능에 지장이 없도록 해야 한다.
④ 옥내소화전설비의 송수구를 스프링클러설비、간이스프링클러설비、화재조기진압용 스프링클러설비、물분무소화설비、포소화설비 또는 연결송수관설비의 송수구와 겸용으로 설치하는 경우에는 스프링클러설비의 송수구의 설치기준에 따르고, 연결살수설비의 송수구와 겸용으로 설치하는 경우에는 옥내소화전설비의 송수구의 설치기준에 따르되 각각의 소화설비의 기능에 지장이 없도록 해야 한다.

제13조(설치·유지기준의 특례) 소방본부장 또는 소방서장은 기존건축물이 증축、개축、대수선되거나 용도변경되는 경우에 있어서 이 기준이 정하는 기준에 따라 해당 건축물에 설치해야 할 옥내소화전설비의 배관、배선 등의 공사가 현저하게 곤란하다고 인정되는 경우에는 해당 설비의 기능 및 사용에 지장이 없는 범위에서 이 기준의 일부를 적용하지 않을 수 있다.

제14조(재검토기한) 소방청장은 「훈령、예규 등의 발령 및 관리에 관한 규정」에 따라 이 고시에 대하여 2023년 1월 1일을 기준으로 매 3년이 되는 시점(매 3년째의 12월 31일까지를 말한다)마다 그 타당성을 검토하여 개선 등의 조치를 해야 한다.

부칙 <제2022 - 32호,2022. 11. 25.>

제1조(시행일) 이 고시는 2022년 12월 1일부터 시행한다.

제2조(경과조치) ① 이 고시 시행 전에 건축허가 등의 신청 또는 신고를 하거나 소방시설공사의 착공신고를 한 특정소방대상물에 대해서는 종전의 「옥내소화전설비의 화재안전기준(NFSC 102)」에 따른다.

② 이 고시 시행 전에 제1항에 따른 신청 또는 신고를 한 경우라도 개정 기준이 종전의 기준에 비해 관계인에게 유리한 경우에는 개정 기준에 따를 수 있다.

제3조(다른 법령과의 관계) 이 고시 시행 당시 다른 법령에서 종전의 화재안전기준을 인용한 경우에 이 고시 가운데 그에 해당하는 규정이 있는 경우에는 종전의 규정에 갈음하여 이 고시의 해당 규정을 인용한 것으로 본다.

부칙 <제2025 - 25호,2025. 12. 24.>

제1조(시행일) 이 고시는 2026년 3월 1일부터 시행한다.

제2조(다른 고시의 개정) ① 「옥내소화전설비의 화재안전성능기준(NFPC 102)」일부를 다음과 같이 개정한다.

제3조에 제16호를 다음과 같이 신설한다.

16. "난연재료"란 「건축법 시행령」 제2조제9호에 따른 기준에 적합한 재료로서, 불에 잘 타지 않는 성능을 가진 재료를 말한다.

② ~ ⑧ 생략

스프링클러설비의 화재안전성능기준(NFPC 103)

[시행 2026. 3. 1.] [고시 제2025 - 25호, 2025. 12. 24., 일부개정]

소방청(예방분석제도과)044 - 205 - 7532

제1조(목적) 이 기준은 「소방시설 설치 및 관리에 관한 법률」(이하 "법"이라 한다) 제2조제1항제6호가목에 따라 소방청장에게 위임한 사항 중 소화설비인 스프링클러설비의 성능기준을 규정함을 목적으로 한다.

제2조(적용범위) 이 기준은 「소방시설 설치 및 관리에 관한 법률 시행령」(이하 "영"이라 한다) 별표 4 제1호라목에 따른 스프링클러설비의 설치 및 관리에 대해 적용한다.

제3조(정의) 이 기준에서 사용하는 용어의 정의는 다음과 같다.

1. "고가수조"란 구조물 또는 지형지물 등에 설치하여 자연낙차의 압력으로 급수하는 수조를 말한다.
2. "압력수조"란 소화용수와 공기를 채우고 일정압력 이상으로 가압하여 그 압력으로 급수하는 수조를 말한다.
3. "충압펌프"란 배관 내 압력손실에 따른 주펌프의 빈번한 기동을 방지하기 위하여 충압역할을 하는 펌프를 말한다.
4. "정격토출량"이란 펌프의 정격부하운전 시 토출량으로서 정격토출압력에서의 토출량을 말한다.
5. "정격토출압력"이란 펌프의 정격부하운전 시 토출압력으로서 정격토출량에서의 토출측 압력을 말한다.
6. "진공계"란 대기압 이하의 압력을 측정하는 계측기를 말한다.
7. "연성계"란 대기압 이상의 압력과 대기압 이하의 압력을 측정할 수 있는 계측기를 말한다.
8. "체절운전"이란 펌프의 성능시험을 목적으로 펌프 토출측의 개폐밸브를 닫은 상태에서 펌프를 운전하는 것을 말한다.
9. "기동용수압개폐장치"란 소화설비의 배관 내 압력변동을 검지하여 자동적으로 펌프를 기동 및 정지시키는 것으로서 압력챔버(pressure chamber) 또는 기동용압력스위치 등을 말한다.
10. "개방형스프링클러헤드"란 감열체 없이 방수구가 항상 열려져 있는 헤드를 말한다.
11. "폐쇄형스프링클러헤드"란 정상상태에서 방수구를 막고 있는 감열체가 일정온도에서 자동적으로 파괴ㆍ용융 또는 이탈됨으로써 방수구가 개방되는 헤드를 말한다.

12. "조기반응형 스프링클러헤드"란 표준형 스프링클러헤드 보다 기류온도 및 기류속도에 빠르게 반응하는 헤드를 말한다.
13. "측벽형스프링클러헤드"란 가압된 물이 분사될 때 헤드의 축심을 중심으로 한 반원상에 균일하게 분산시키는 헤드를 말한다.
14. "건식스프링클러헤드"란 물과 오리피스가 분리되어 동파를 방지할 수 있는 스프링클러헤드를 말한다.
15. "유수검지장치"란 유수현상을 자동적으로 검지하여 신호 또는 경보를 발하는 장치를 말한다.
16. "일제개방밸브"란 일제살수식스프링클러설비에 설치되는 유수검지장치를 말한다.
17. "가지배관"이란 헤드가 설치되어 있는 배관을 말한다.
18. "교차배관"이란 가지배관에 급수하는 배관을 말한다.
19. "주배관"이란 가압송수장치 또는 송수구 등과 직접 연결되어 소화수를 이송하는 주된 배관을 말한다.
20. "신축배관"이란 가지배관과 스프링클러헤드를 연결하는 구부림이 용이하고 유연성을 가진 배관을 말한다.
21. "급수배관"이란 수원 송수구 등으로 부터 소화설비에 급수하는 배관을 말한다.
22. "분기배관"이란 배관 측면에 구멍을 뚫어 둘 이상의 관로가 생기도록 가공한 배관으로서 다음 각 목의 분기배관을 말한다.
    가. "확관형 분기배관"이란 배관의 측면에 조그만 구멍을 뚫고 소성가공으로 확관시켜 배관 용접이음자리를 만들거나 배관 용접이음자리에 배관이음쇠를 용접 이음한 배관을 말한다.
    나. "비확관형 분기배관"이란 배관의 측면에 분기호칭내경 이상의 구멍을 뚫고 배관이음쇠를 용접 이음한 배관을 말한다.
23. "습식스프링클러설비"란 가압송수장치에서 폐쇄형스프링클러헤드까지 배관 내에 항상 물이 가압되어 있다가 화재로 인한 열로 폐쇄형스프링클러헤드가 개방되면 배관 내에 유수가 발생하여 습식유수검지장치가 작동하게 되는 스프링클러설비를 말한다.
24. "부압식스프링클러설비"란 가압송수장치에서 준비작동식유수검지장치의 1차 측까지는 항상 정압의 물이 가압되고, 2차 측 폐쇄형 스프링클러헤드까지는 소화수가 부압으로 되어 있다가 화재 시 감지기의 작동에 의해 정압으로 변하여 유수가 발생하면 작동하는 스프링클러설비를 말한다.
25. "준비작동식스프링클러설비"란 가압송수장치에서 준비작동식유수검지장치 1차 측까지 배관 내에 항상 물이 가압되어 있고, 2차 측에서 폐쇄형스프링클러헤드까지 대기압 또는 저압으로 있다가 화재발생시 감지기의 작동으로 준비작동식밸브가 개방되면 폐쇄형스프링클러헤드까지 소화수가 송수되고, 폐쇄형스프링클러헤드가 열에 의해 개방되면 방수가 되는 방식의 스프링클러설비를 말한다.
26. "건식스프링클러설비"란 건식유수검지장치 2차 측에 압축공기 또는 질소 등의 기체로 충전된 배관에 폐쇄형스프링클러헤드가 부착된 스프링클러설비로서, 폐쇄형스프링클러헤드가

개방되어 배관 내의 압축공기 등이 방출되면 건식유수검지장치 1차 측의 수압에 의하여 건식유수검지장치가 작동하게 되는 스프링클러설비를 말한다.

27. "일제살수식스프링클러설비"란 가압송수장치에서 일제개방밸브 1차 측까지 배관 내에 항상 물이 가압되어 있고 2차 측에서 개방형스프링클러헤드까지 대기압으로 있다가 화재 시 자동감지장치 또는 수동식 기동장치의 작동으로 일제개방밸브가 개방되면 스프링클러헤드까지 소화수가 송수되는 방식의 스프링클러설비를 말한다.
28. "반사판(디플렉터)"이란 스프링클러헤드의 방수구에서 유출되는 물을 세분시키는 작용을 하는 것을 말한다.
29. "개폐표시형밸브"란 밸브의 개폐여부를 외부에서 식별이 가능한 밸브를 말한다.
30. "연소할 우려가 있는 개구부"란 각 방화구획을 관통하는 컨베이어ㆍ에스컬레이터 또는 이와 유사한 시설의 주위로서 방화구획을 할 수 없는 부분을 말한다.
31. "가압수조"란 가압원인 압축공기 또는 불연성 기체의 압력으로 소화용수를 가압하여 그 압력으로 급수하는 수조를 말한다.
32. "소방부하"란 법 제2조제1항제1호에 따른 소방시설 및 방화ㆍ피난ㆍ소화활동을 위한 시설의 전력부하를 말한다.
33. "소방전원 보존형 발전기"란 소방부하 및 소방부하 이외의 부하(이하 비상부하라 한다)겸용의 비상발전기로서, 상용전원 중단 시에는 소방부하 및 비상부하에 비상전원이 동시에 공급되고, 화재 시 과부하에 접근될 경우 비상부하의 일부 또는 전부를 자동적으로 차단하는 제어장치를 구비하여, 소방부하에 비상전원을 연속 공급하는 자가발전설비를 말한다.
34. "건식유수검지장치"란 건식스프링클러설비에 설치되는 유수검지장치를 말한다.
35. "습식유수검지장치"란 습식스프링클러설비 또는 부압식스프링클러설비에 설치되는 유수검지장치를 말한다.
36. "준비작동식유수검지장치"란 준비작동식스프링클러설비에 설치되는 유수검지장치를 말한다.
37. "패들형유수검지장치"란 소화수의 흐름에 의하여 패들이 움직이고 접점이 형성되면 신호를 발하는 유수검지장치를 말한다.
38. "주펌프"란 구동장치의 회전 또는 왕복운동으로 소화수를 가압하여 그 압력으로 급수하는 주된 펌프를 말한다.
39. "예비펌프"란 주펌프와 동등 이상의 성능이 있는 별도의 펌프를 말한다.
40. "난연재료"란 「건축법 시행령」 제2조제9호에 따른 기준에 적합한 재료로서, 불에 잘 타지 않는 성능을 가진 재료를 말한다.<신설 2025. 12. 24.>

제4조(수원) ① 스프링클러설비의 수원은 그 저수량이 다음 각 호의 기준에 적합하도록 해야 한다. 다만, 수리계산에 의하는 경우에는 제5조제1항제9호 및 제10호에 따라 산출된 가압송수장치의 1분당 송수량에 설계방수시간을 곱한 양 이상이 되도록 해야 한다.

1. 폐쇄형스프링클러헤드를 사용하는 경우에는 다음 표의 스프링클러설비 설치장소별 스프링클러헤드의 기준개수[스프링클러헤드의 설치개수가 가장 많은 층(아파트의 경우에는 설치

개수가 가장 많은 세대)에 설치된 스프링클러헤드의 개수가 기준개수보다 적은 경우에는 그 설치개수를 말한다. 이하 같다]에 1.6세제곱미터를 곱한 양 이상이 되도록 할 것

스프링클러설비의 설치장소			기준개수
지하층을 제외한 층수가 10층 이하인 특정소방대상물	공장	특수가연물을 저장·취급하는 것	30
		그 밖의 것	20
	근린생활시설·판매시설·운수시설 또는 복합건축물	판매시설 또는 복합건축물(판매시설이 설치되는 복합건축물을 말한다)	30
		그 밖의 것	20
	그 밖의 것	헤드의 부착 높이가 8미터 이상인 것	20
		헤드의 부착 높이가 8미터 미만인 것	10
아파트			10
지하층을 제외한 층수가 11층 이상인 특정소방대상물(아파트를 제외한다)·지하가 또는 지하역사			30
비고 : 하나의 소방대상물이 2 이상의 "스프링클러헤드의 기준개수"란에 해당하는 때에는 기준개수가 많은 것을 기준으로 한다. 다만, 각 기준개수에 해당하는 수원을 별도로 설치하는 경우에는 그렇지 않다.			

<개정 2023. 10. 6., 2023. 10. 13.>

2. 개방형스프링클러헤드를 사용하는 스프링클러설비의 수원은 최대 방수구역에 설치된 스프링클러헤드의 개수가 30개 이하일 경우에는 설치 헤드수에 1.6세제곱미터를 곱한 양 이상으로 하고, 30개를 초과하는 경우에는 수리계산에 따를 것

② 스프링클러설비의 수원은 제1항에 따라 산출된 유효수량 외에 유효수량의 3분의 1 이상을 옥상(스프링클러설비가 설치된 건축물의 주된 옥상을 말한다. 이하 같다)에 설치해야 한다.

③ 옥상수조(제1항에 따라 산출된 유효수량의 3분의 1 이상을 옥상에 설치한 설비를 말한다)는 이와 연결된 배관을 통하여 상시 소화수를 공급할 수 있는 구조의 특정소방대상물인 경우에는 둘 이상의 특정소방대상물이 있더라도 하나의 특정소방대상물에만 이를 설치할 수 있다.

④ 스프링클러설비의 수원을 수조로 설치하는 경우에는 소방소화설비의 전용수조로 해야 한다.

⑤ 제1항 및 제2항에 따른 저수량을 산정함에 있어서 다른 설비와 겸용하여 스프링클러설비용 수조를 설치하는 경우에는 스프링클러설비의 풋밸브ㆍ흡수구 또는 수직배관의 급수구와 다른 설비의 풋밸브ㆍ흡수구 또는 수직배관의 급수구와의 사이의 수량을 그 유효수량으로 한다.

⑥ 스프링클러설비용 수조는 다음 각 호의 기준에 따라 설치해야 한다.

1. 점검에 편리한 곳에 설치할 것
2. 동결방지조치를 하거나 동결의 우려가 없는 장소에 설치할 것
3. 수조에는 수위계, 고정식 사다리, 청소용 배수밸브(또는 배수관), 표지 및 실내 조명 등 수조의 유지관리에 필요한 설비를 설치할 것

제5조(가압송수장치) ① 전동기 또는 내연기관에 따른 펌프를 이용하는 가압송수장치는 다음 각 호의 기준에 따라 설치해야 한다. 다만, 가압송수장치의 주펌프는 전동기에 따른 펌프로 설치해야 한다.

1. 쉽게 접근할 수 있고 점검하기에 충분한 공간이 있는 장소로서 화재 및 침수 등의 재해로 인한 피해를 받을 우려가 없는 곳에 설치할 것
2. 동결방지조치를 하거나 동결의 우려가 없는 장소에 설치할 것
3. 펌프는 전용으로 할 것
4. 펌프의 토출측에는 압력계를 설치하고, 흡입측에는 연성계 또는 진공계를 설치할 것
5. 펌프의 성능은 체절운전 시 정격토출압력의 140 퍼센트를 초과하지 않고, 정격토출량의 150 퍼센트로 운전 시 정격토출압력의 65 퍼센트 이상이 되어야 하며, 펌프의 성능을 시험할 수 있는 성능시험배관을 설치할 것
6. 가압송수장치에는 체절운전 시 수온의 상승을 방지하기 위한 순환배관을 설치할 것
7. 기동장치로는 기동용수압개폐장치 또는 이와 동등 이상의 성능이 있는 것을 설치할 것
8. 수원의 수위가 펌프보다 낮은 위치에 있는 가압송수장치에는 물올림장치를 설치할 것
9. 가압송수장치의 정격토출압력은 하나의 헤드선단에 0.1메가파스칼 이상 1.2메가파스칼 이하의 방수압력이 될 수 있게 하는 크기일 것
10. 가압송수장치의 송수량은 0.1메가파스칼의 방수압력 기준으로 분당 80리터 이상의 방수성능을 가진 기준개수의 모든 헤드로부터의 방수량을 충족시킬 수 있는 양 이상의 것으로 할 것
11. 제9호의 기준에 불구하고 가압송수장치의 1분당 송수량은 폐쇄형스프링클러헤드를 사용하는 설비의 경우 제4조제1항제1호에 따른 기준개수에 80리터를 곱한 양 이상으로 할 수 있다.
12. 제9호의 기준에 불구하고 가압송수장치의 1분당 송수량은 제4조제1항제2호의 개방형스프링클러 헤드수가 30개 이하의 경우에는 그 개수에 80리터를 곱한 양 이상으로 할 수 있으나 30개를 초과하는 경우에는 제9호 및 제10호에 따른 기준에 적합하게 할 것
13. 기동용수압개폐장치를 기동장치로 사용하는 경우에는 충압펌프를 설치할 것
14. 내연기관을 사용하는 경우에는 제어반에 따라 내연기관의 자동기동 및 수동기동이 가능하고, 상시 충전되어 있는 축전지설비와 펌프를 20분 이상 운전할 수 있는 용량의 연료를 갖출 것
15. 가압송수장치가 기동되는 경우에는 자동으로 정지되지 않도록 할 것
16. 가압송수장치는 부식 등으로 인한 펌프의 고착을 방지할 수 있도록 청동 또는 스테인리스 등 부식에 강한 재질을 사용할 것

② 고가수조의 자연낙차를 이용한 가압송수장치를 설치하는 경우 고가수조의 자연낙차수두(수조의 하단으로부터 최고층에 설치된 헤드까지의 수직거리를 말한다)는 제1항제9호 및 제10호에 따른 방수압 및 방수량이 20분 이상 유지되도록 해야 한다.

③ 압력수조를 이용한 가압송수장치를 설치하는 경우 압력수조의 압력은 제1항제9호 및 제10호에 따른 방수압 및 방수량이 20분 이상 유지되도록 해야 한다.
④ 가압수조를 이용한 가압송수장치는 소방청장이 정하여 고시한 「가압수조식가압송수장치의 성능인증 및 제품검사의 기술기준」 에 적합한 것으로 설치하되, 가압수조의 압력은 제1항제9호 및 제10호에 따른 방수압 및 방수량이 20분 이상 유지되도록 해야 한다.

제6조(폐쇄형스프링클러설비의 방호구역 및 유수검지장치) 폐쇄형스프링클러헤드를 사용하는 설비의 방호구역(스프링클러설비의 소화범위에 포함된 영역을 말한다. 이하 같다) 및 유수검지장치는 다음 각 호의 기준에 적합해야 한다.

1. 하나의 방호구역의 바닥면적은 3,000제곱미터를 초과하지 않을 것
2. 하나의 방호구역에는 한 개 이상의 유수검지장치를 설치하되, 화재 시 접근이 쉽고 점검하기 편리한 장소에 설치할 것
3. 하나의 방호구역은 두 개 층에 미치지 않도록 할 것
4. 유수검지장치를 실내에 설치하거나 보호용 철망 등으로 구획하여 바닥으로부터 0.8미터 이상 1.5미터 이하의 위치에 설치하되, 그 실 등에는 개구부가 가로 0.5미터 이상 세로 1미터 이상의 출입문을 설치하고 그 출입문 상단에 "유수검지장치실" 이라고 표시한 표지를 설치할 것
5. 스프링클러헤드에 공급되는 물은 유수검지장치를 지나도록 할 것
6. 자연낙차에 따른 압력수가 흐르는 배관 상에 설치된 유수검지장치는 화재 시 물의 흐름을 검지할 수 있는 최소한의 압력이 얻어질 수 있도록 수조의 하단으로부터 낙차를 두어 설치할 것
7. 조기반응형 스프링클러헤드를 설치하는 경우에는 습식유수검지장치를 설치할 것

제7조(개방형스프링클러설비의 방수구역 및 일제개방밸브) 개방형스프링클러설비의 방수구역 및 일제개방밸브는 다음 각 호의 기준에 적합해야 한다.

1. 하나의 방수구역은 두 개 층에 미치지 않을 것
2. 방수구역마다 일제개방밸브를 설치할 것
3. 하나의 방수구역을 담당하는 헤드의 개수는 50개 이하로 할 것. 다만, 두 개 이상의 방수구역으로 나눌 경우에는 하나의 방수구역을 담당하는 헤드의 개수는 25개 이상으로 해야 한다.
4. 일제개방밸브의 설치위치는 제6조제4호의 기준에 따르고, 표지는 "일제개방밸브실"이라고 표시할 것

제8조(배관) ① 배관과 배관이음쇠는 배관 내 사용압력에 따라 다음 각 호의 어느 하나에 해당하는 것을 사용해야 한다.

1. 배관 내 사용압력이 1.2메가파스칼 미만일 경우에는 다음 각 목의 어느 하나에 해당하는 것
가. 배관용 탄소 강관(KS D 3507)

나. 이음매 없는 구리 및 구리합금관(KS D 5301). 다만, 습식의 배관에 한한다.
다. 배관용 스테인리스 강관(KS D 3576) 또는 일반 배관용 스테인리스 강관(KS D 3595)
라. 덕타일 주철관(KS D 4311)
2. 배관 내 사용압력이 1.2메가파스칼 이상일 경우에는 다음 각 목의 어느 하나에 해당하는 것
가. 압력 배관용 탄소 강관(KS D 3562)
나. 배관용 아크 용접 탄소강 강관(KS D 3583)
② 제1항에도 불구하고 화재 등의 재해로 인하여 배관의 성능에 영향을 받을 우려가 적은 장소에는 소방청장이 정하여 고시한 「소방용합성수지배관의 성능인증 및 제품검사의 기술기준」 에 적합한 소방용 합성수지배관으로 설치할 수 있다.
③ 급수배관은 전용으로 하고, 급수를 차단할 수 있는 개폐밸브는 개폐표시형으로 하며, 배관의 구경은 제5조제1항제9호 및 제10호에 적합하도록 수리계산에 의하거나 별표 1의 기준에 따라 설치해야 한다.
④ 펌프의 흡입 측 배관은 다음 각 호의 기준에 따라 설치해야 한다.
1. 공기 고임이 생기지 않는 구조로 하고 여과장치를 설치할 것
2. 수조가 펌프보다 낮게 설치된 경우에는 각 펌프(충압펌프를 포함한다)마다 수조로부터 별도로 설치할 것
⑤ 삭제<2024. 5. 10.>
⑥ 성능시험배관에 설치하는 유량측정장치는 성능시험배관의 직관부에 설치하되, 펌프 정격토출량의 175퍼센트 이상을 측정할 수 있는 것으로 해야 한다.
⑦ 가압송수장치의 체절운전 시 수온의 상승을 방지하기 위하여 체크밸브와 펌프사이에서 분기한 배관에 체절압력 미만에서 개방되는 릴리프밸브를 설치해야 한다.
⑧ 동결방지조치를 하거나 동결의 우려가 없는 장소에 설치해야 한다. 다만, 보온재를 사용할 경우에는 난연재료 성능 이상의 것으로 해야 한다.
⑨ 가지배관의 배열은 다음 각 호의 기준에 따른다.
1. 토너먼트(tournament)방식이 아닐 것
2. 교차배관에서 분기되는 지점을 기점으로 한쪽 가지배관에 설치되는 간이헤드의 개수(반자 아래와 반자속의 헤드를 하나의 가지배관 상에 병설하는 경우에는 반자 아래에 설치하는 헤드의 개수)는 8개 이하로 할 것
3. 가지배관과 스프링클러헤드 사이의 배관을 신축배관으로 하는 경우에는 소방청장이 정하여 고시한 「스프링클러설비신축배관 성능인증 및 제품검사의 기술기준」에 적합한 것으로 설치할 것
⑩ 교차배관의 위치ㆍ청소구 및 가지배관의 헤드설치는 다음 각 호의 기준에 따른다.
1. 교차배관은 가지배관과 수평으로 설치하거나 가지배관 밑에 설치하고, 그 구경은 제3항에 따르되 최소구경이 40밀리미터 이상이 되도록 할 것
2. 청소구는 교차배관 끝에 개폐밸브를 설치하고, 호스접결이 가능한 나사식 또는 고정배수 배관식으로 할 것

3. 하향식헤드를 설치하는 경우에 가지배관으로부터 헤드에 이르는 헤드접속배관은 가지배관 상부에서 분기할 것

⑪ 준비작동식유수검지장치 또는 일제개방밸브의 2차 측 배관에는 평상시 소화수가 체류하지 않도록 하고, 준비작동식유수검지장치 또는 일제개방밸브의 작동여부를 확인할 수 있는 장치를 설치해야 한다.

⑫ 습식유수검지장치 또는 건식유수검지장치를 사용하는 스프링클러설비와 부압식스프링클러설비에는 유수검지장치를 시험할 수 있는 시험 장치를 설치해야 한다.

⑬ 배관에 설치되는 행거는 가지배관, 교차배관 및 수평주행배관에 설치하고, 배관을 충분히 지지할 수 있도록 설치해야 한다.

⑭ 수직배수배관의 구경은 50밀리미터 이상으로 해야 한다.

⑮ 지하주차장의 스프링클러설비는 습식으로 해야 한다. 다만, 화재감지기의 작동 여부와 관계없이 스프링클러헤드의 작동에 따라서도 유수검지장치가 개방되는 방식으로도 할 수 있다.<신설 2025. 12. 24.>

⑯ 급수배관에 설치되어 급수를 차단할 수 있는 개폐밸브에는 그 밸브의 개폐상태를 감시제어반에서 확인할 수 있도록 급수개폐밸브 작동표시 스위치를 설치해야 한다.

13. 스프링클러설비의 배관은 배수를 위한 기울기를 주거나 배수밸브를 설치하는 등 원활한 배수를 위한 조치를 해야 한다.

14. 배관은 다른 설비의 배관과 쉽게 구분이 될 수 있도록 해야 한다.

15. 확관형 분기배관을 사용할 경우에는 소방청장이 정하여 고시한 「분기배관의 성능인증 및 제품검사의 기술기준」 에 적합한 것으로 설치해야 한다.

제9조(음향장치 및 기동장치) ① 스프링클러설비의 음향장치 및 기동장치는 다음 각 호의 기준에 따라 설치해야 한다.

1. 습식유수검지장치 또는 건식유수검지장치를 사용하는 설비에 있어서는 헤드가 개방되면 유수검지장치가 화재신호를 발신하고 그에 따라 음향장치가 경보되도록 할 것
2. 준비작동식유수검지장치 또는 일제개방밸브를 사용하는 설비에는 화재감지기의 감지에 따라 음향장치가 경보되도록 할 것
3. 음향장치는 유수검지장치 및 일제개방밸브 등의 담당구역마다 설치하되 그 구역의 각 부분으로부터 하나의 음향장치까지의 수평거리는 25미터 이하가 되도록 할 것
4. 음향장치는 경종 또는 사이렌(전자식 사이렌을 포함한다)으로 하되, 주위의 소음 및 다른 용도의 경보와 구별이 가능한 음색으로 할 것
5. 주 음향장치는 수신기의 내부 또는 그 직근(直近)에 설치할 것
6. 층수가 11층(공동주택의 경우에는 16층) 이상의 특정소방대상물은 발화층에 따라 경보하는 층을 달리하여 경보를 발할 수 있도록 할 것<개정 2023. 2. 10.>
7. 음향장치는 다음 각 목의 기준에 따른 구조 및 성능의 것으로 할 것
   가. 정격전압의 80퍼센트 전압에서 음향을 발할 수 있는 것으로 할 것

나. 음량은 부착된 음향장치의 중심으로부터 1미터 떨어진 위치에서 90데시벨 이상이 되는 것으로 할 것

② 스프링클러설비의 가압송수장치로서 펌프가 설치되는 경우에는 그 펌프의 작동은 유수검지장치의 발신이나 화재감지기의 화재감지 또는 기동용수압개폐장치에 의하여 작동될 수 있도록 해야 한다.

③ 준비작동식유수검지장치 또는 일제개방밸브의 작동은 다음 각 호의 기준에 적합해야 한다.

1. 담당구역 내의 화재감지기의 동작에 따라 개방 및 작동될 것
2. 화재감지회로는 교차회로방식으로 할 것
3. 준비작동식유수검지장치 또는 일제개방밸브의 인근에서 수동기동에 따라서도 개방 및 작동될 수 있게 할 것
4. 제1호 및 제2호에 따른 화재감지기의 설치기준에 관하여는 「자동화재탐지설비 및 시각경보장치의 화재안전성능기준(NFPC 203)」 제7조 및 제11조를 준용할 것
5. 화재감지기 회로에는 「자동화재탐지설비 및 시각경보장치의 화재안전성능기준(NFPC 203)」 제9조에 따른 발신기를 설치할 것

제10조(헤드) ① 스프링클러헤드는 특정소방대상물의 천장ㆍ반자ㆍ천장과 반자 사이ㆍ덕트(duct)ㆍ선반 기타 이와 유사한 부분에 설치해야 한다.

② 삭제<2023. 10. 6.>

③ 스프링클러헤드를 설치하는 천장ㆍ반자ㆍ천장과 반자 사이ㆍ덕트ㆍ선반 등의 각 부분으로부터 하나의 스프링클러헤드까지의 수평거리는 2.1미터 이하로 해야 한다. 다만, 성능이 별도로 인정된 스프링클러헤드를 수리계산에 따라 설치하는 경우와 다음 각 호의 장소에 대해서는 그렇지 않다.<개정 2025. 12. 24.>

1. 무대부ㆍ「화재의 예방 및 안전관리에 관한 법률 시행령」 별표 2의 특수가연물을 저장 또는 취급하는 장소에 있어서는 1.7미터 이하
2. 내화구조로 된 특정소방대상물의 경우에는 2.3미터 이하(전기차 충전구역 제외)<개정 2025. 12. 24.>
3. 삭제<2023. 10. 13.>
4. 삭제<2025. 12. 24.>

④ 영 별표 4 소화설비의 소방시설 적용기준란 제1호라목3)에 따른 무대부 또는 연소할 우려가 있는 개구부에 있어서는 개방형스프링클러헤드를 설치해야 한다.

⑤ 다음 각 호의 어느 하나에 해당하는 장소에는 조기반응형 스프링클러헤드를 설치해야 한다.<개정 2024. 2. 8.>

1. 공동주택ㆍ노유자시설의 거실
2. 오피스텔ㆍ숙박시설의 침실
3. 병원ㆍ의원의 입원실
4. 전기차 충전구역<신설 2025. 12. 24.>

⑥ 폐쇄형스프링클러헤드는 그 설치장소의 평상시 최고 주위온도에 따라 적합한 표시온도의 것으로 설치해야 한다.

⑦ 스프링클러헤드는 다음 각 호의 방법에 따라 설치해야 한다.

1. 스프링클러헤드는 살수 및 감열에 장애가 없도록 설치할 것
2. 연소할 우려가 있는 개구부에는 그 상하좌우에 2.5미터 간격으로(개구부의 폭이 2.5미터 이하인 경우에는 그 중앙에) 스프링클러헤드를 설치하되, 스프링클러헤드와 개구부의 내측면으로부터 직선거리는 15센티미터 이하가 되도록 할 것
3. 습식스프링클러설비 및 부압식스프링클러설비 외의 설비에는 상향식스프링클러헤드를 설치할 것
4. 측벽형스프링클러헤드를 설치하는 경우 긴 변의 한쪽 벽에 일렬로 설치(폭이 4.5미터 이상 9미터 이하인 실에 있어서는 긴변의 양쪽에 각각 일렬로 설치하되 마주보는 스프링클러헤드가 나란히꼴이 되도록 설치)하고 3.6미터 이내마다 설치할 것
5. 상부에 설치된 헤드의 방출수에 따라 감열부가 영향을 받을 우려가 있는 헤드에는 방출수를 차단할 수 있는 유효한 차폐판을 설치할 것

⑧ 특정소방대상물의 보와 가장 가까운 스프링클러헤드는 헤드의 반사판 중심과 보의 수평거리를 고려하여, 살수에 장애가 없도록 설치해야 한다.

제11조(송수구) 스프링클러설비에는 소방차로부터 그 설비에 송수할 수 있는 송수구를 다음 각 호의 기준에 따라 설치해야 한다.

1. 송수구는 송수 및 그 밖의 소화작업에 지장을 주지 않도록 설치할 것
2. 송수구로부터 주배관에 이르는 연결배관에는 개폐밸브를 설치하지 않을 것
3. 구경 65밀리미터의 쌍구형으로 할 것
4. 송수구에는 그 가까운 곳의 보기 쉬운 곳에 송수압력범위를 표시한 표지를 할 것
5. 전기적인 신호로만 개방되는 방식의 유수검지장치(또는 일제개방밸브)에 설치하는 송수구는 방호구역(또는 방수구역)마다 유수검지장치(또는 일제개방밸브) 2차측에 연결하여 설치할 것<신설 2025. 12. 24.>
6. 폐쇄형스프링클러헤드를 사용하는 스프링클러설비의 송수구는 하나의 층의 바닥면적이 3,000제곱미터를 넘을 때마다 1개 이상(5개를 넘을 경우에는 5개로 한다)을 설치할 것
7. 지면으로부터 높이가 0.5미터 이상 1미터 이하의 위치에 설치할 것
8. 송수구의 가까운 부분에 자동배수밸브(또는 직경 5밀리미터의 배수공) 및 체크밸브를 설치할 것
9. 송수구에는 이물질을 막기 위한 마개를 씌울 것

제12조(전원) ① 스프링클러설비에 설치하는 상용전원회로의 배선은 전용배선으로 하고, 상용전원의 상시공급에 지장이 없도록 설치해야 한다.

② 스프링클러설비에는 자가발전설비, 축전지설비 또는 전기저장장치에 따른 비상전원을 설치해야 한다.

③ 제2항에 따른 비상전원 중 자가발전설비, 축전기설비 또는 전기저장장치는 다음 각 호의 기준을 따르고, 비상전원수전설비는 「소방시설용 비상전원수전설비의 화재안전성능기준 NFPC 602)」 에 따라 설치해야 한다.

1. 점검에 편리하고 화재 및 침수 등의 재해로 인한 피해를 받을 우려가 없는 곳에 설치할 것
2. 스프링클러설비를 유효하게 20분 이상 작동할 수 있어야 할 것
3. 상용전원으로부터 전력의 공급이 중단된 때에는 자동으로 비상전원으로부터 전력을 공급받을 수 있도록 할 것
4. 비상전원(내연기관의 기동 및 제어용 축전기를 제외한다)의 설치장소는 다른 장소와 방화구획 할 것
5. 비상전원을 실내에 설치하는 때에는 그 실내에 비상조명등을 설치할 것
6. 옥내에 설치하는 비상전원실에는 옥외로 직접 통하는 충분한 용량의 급배기설비를 설치할 것
7. 비상전원의 출력용량은 다음 각 목의 기준을 충족할 것
   가. 비상전원 설비에 설치되어 동시에 운전될 수 있는 모든 부하의 합계 입력용량을 기준으로 정격출력을 선정할 것
   나. 기동전류가 가장 큰 부하가 기동될 때에도 부하의 허용 최저입력전압 이상의 출력전압을 유지할 것
   다. 단시간 과전류에 견디는 내력은 입력용량이 가장 큰 부하가 최종 기동할 경우에도 견딜 수 있을 것
8. 자가발전설비는 부하의 용도와 조건에 적합한 것으로 설치하고, 비상전원실의 출입구 외부에는 실의 위치와 비상전원의 종류를 알아볼 수 있도록 표지판을 부착할 것

제13조(제어반) ① 스프링클러설비에는 제어반을 설치하되, 감시제어반과 동력제어반으로 구분하여 설치해야 한다.

② 감시제어반은 가압송수장치, 상용전원, 비상전원, 수조, 물올림수조, 예비전원 등을 감시ㆍ제어 및 시험할 수 있는 기능을 갖추어야 한다.

③ 감시제어반은 다음 각 호의 기준에 따라 설치해야 한다.

1. 화재 및 침수 등의 재해로 인한 피해를 받을 우려가 없는 곳에 설치할 것
2. 감시제어반은 스프링클러설비의 전용으로 할 것
3. 감시제어반은 다음 각 목의 기준에 따른 전용실 안에 설치하고, 전용실에는 특정소방대상물의 기계ㆍ기구 또는 시설 등의 제어 및 감시설비 외의 것을 두지 않을 것
   가. 다른 부분과 방화구획을 할 것
   나. 피난층 또는 지하 1층에 설치할 것
   다. 비상조명등 및 급ㆍ배기설비를 설치할 것
   라. 「무선통신보조설비의 화재안전성능기준(NFPC 505)」 제5조제3항에 따라 유효하게 통신이 가능할 것

마. 바닥면적은 감시제어반의 설치에 필요한 면적 외에 화재 시 소방대원이 그 감시제어반의 조작에 필요한 최소면적 이상으로 할 것

4. 각 유수검지장치 또는 일제개방밸브의 작동 여부를 확인할 수 있는 표시 및 경보기능이 있도록 할 것
5. 일제개방밸브를 사용하는 설비의 경우 화재감지는 각 경계회로별로 화재표시가 되도록 하고, 일제개방밸브를 개방시킬 수 있는 수동조작스위치를 설치할 것
6. 화재감지기, 압력스위치, 저수위, 개폐밸브 폐쇄상태 확인 등 확인회로마다 도통시험 및 작동시험을 할 수 있도록 할 것
7. 감시제어반과 자동화재탐지설비의 수신기를 별도의 장소에 설치하는 경우에는 이들 상호간 연동하여 화재발생 및 제2항의 기능을 확인할 수 있도록 할 것

④ 동력제어반은 앞면을 적색으로 하고, 동력제어반의 외함은 두께 1.5밀리미터 이상의 강판 또는 이와 동등 이상의 강도 및 내열성능이 있는 것으로 하며, 그 밖의 동력제어반의 설치에 관하여는 제3항제1호 및 제2호의 기준을 따라야 한다.

⑤ 자가발전설비 제어반의 제어장치는 비영리 공인기관의 시험을 필한 것으로 설치해야 한다.

제14조(배선 등) ① 스프링클러설비의 배선은 「전기사업법」 제67조에 따른 「전기설비기술기준」에서 정한 것 외에 다음 각 호의 기준에 따라 설치해야 한다.

1. 비상전원으로부터 동력제어반 및 가압송수장치에 이르는 전원회로배선은 내화배선으로 할 것
2. 상용전원으로부터 동력제어반에 이르는 배선, 그 밖의 스프링클러설비의 감시ㆍ조작 또는 표시등회로의 배선은 내화배선 또는 내열배선으로 할 것

② 제1항에 따른 내화배선 및 내열배선은 「옥내소화전설비의 화재안전성능기준(NFPC 102)」 제10조제2항에 따른다.

③ 스프링클러설비의 과전류차단기 및 개폐기에는 "스프링클러설비용"이라고 표시한 표지를 해야 한다.

④ 스프링클러설비용 전기배선의 양단 및 접속단자에는 식별이 용이하도록 표시 또는 표지를 해야 한다.

제15조(헤드의 설치제외) ① 스프링클러설비를 설치해야 할 특정소방대상물에 있어서 스프링클러설비 작동 시 소화효과를 기대할 수 없는 장소이거나 2차 피해가 예상되는 장소 또는 화재발생 위험이 적은 장소에는 스프링클러헤드를 설치하지 않을 수 있다.

② 제10조제7항제2호의 연소할 우려가 있는 개구부에 드렌처(drencher)설비를 적합하게 설치한 경우에는 해당 개구부에 한하여 스프링클러헤드를 설치하지 않을 수 있다.

제16조(수원 및 가압송수장치의 펌프 등의 겸용) ① 스프링클러설비의 수원을 옥내소화전설비ㆍ간이스프링클러설비ㆍ화재조기진압용 스프링클러설비ㆍ물분무소화설비ㆍ포소화전설비 및 옥외소화전설비의 수원과 겸용하여 설치하는 경우의 저수량은 각 소화설비에 필요한 저수량을 합한 양 이상이 되도록 해야 한다.

② 스프링클러설비의 가압송수장치로 사용하는 펌프를 옥내소화전설비ㆍ간이스프링클러설비ㆍ화재조기진압용 스프링클러설비ㆍ물분무소화설비ㆍ포소화설비 및 옥외소화전설비의 가압송수장치와 겸용하여 설치하는 경우의 펌프의 토출량은 각 소화설비에 해당하는 토출량을 합한 양 이상이 되도록 해야 한다.

③ 옥내소화전설비ㆍ스프링클러설비ㆍ간이스프링클러설비ㆍ화재조기진압용 스프링클러설비ㆍ물분무소화설비ㆍ포소화설비 및 옥외소화전설비의 가압송수장치에 있어서 각 토출측 배관과 일반급수용의 가압송수장치의 토출측 배관을 상호 연결하여 화재 시 사용할 수 있다. 이 경우 연결 배관에는 개폐표시형밸브를 설치해야 하며, 각 소화설비의 성능에 지장이 없도록 해야 한다.

④ 스프링클러설비의 송수구를 옥내소화전설비ㆍ간이스프링클러설비ㆍ화재조기진압용스프링클러설비ㆍ물분무소화설비ㆍ포소화설비 또는 연결살수설비의 송수구와 겸용으로 설치하는 경우에는 스프링클러설비의 송수구의 설치기준에 따르되 각각의 소화설비의 기능에 지장이 없도록 해야 한다.<개정 2024. 5. 10.>

제17조(설치ㆍ유지기준의 특례) 소방본부장 또는 소방서장은 기존건축물이 증축ㆍ개축ㆍ대수선되거나 용도변경되는 경우에 있어서 이 기준이 정하는 기준에 따라 해당 건축물에 설치해야 할 스프링클러설비의 배관ㆍ배선 등의 공사가 현저하게 곤란하다고 인정되는 경우에는 해당 설비의 기능 및 사용에 지장이 없는 범위에서 이 기준의 일부를 적용하지 않을 수 있다.

제18조(재검토기한) 소방청장은 「훈령ㆍ예규 등의 발령 및 관리에 관한 규정」에 따라 이 고시에 대하여 2023년 1월 1일을 기준으로 매 3년이 되는 시점(매 3년째의 12월 31일까지를 말한다)마다 그 타당성을 검토하여 개선 등의 조치를 해야 한다.

부칙 <제2022-33호,2022. 11. 25.>

제1조(시행일) 이 고시는 2022년 12월 1일부터 시행한다.

제2조(경과조치) ① 이 고시 시행 전에 건축허가 등의 신청 또는 신고를 하거나 소방시설공사의 착공신고를 한 특정소방대상물에 대해서는 종전의 「스프링클러설비의 화재안전기준(NFSC 103)」에 따른다.

② 이 고시 시행 전에 제1항에 따른 신청 또는 신고를 한 경우라도 개정 기준이 종전의 기준에 비해 관계인에게 유리한 경우에는 개정 기준에 따를 수 있다.

제3조(다른 법령과의 관계) 이 고시 시행 당시 다른 법령에서 종전의 화재안전기준을 인용한 경우에 이 고시 가운데 그에 해당하는 규정이 있는 경우에는 종전의 규정에 갈음하여 이 고시의 해당 규정을 인용한 것으로 본다.

부칙 <제2023 - 7호,2023. 2. 10.>

제1조(시행일) 이 고시는 발령 후 2023년 2월 10일부터 시행한다.

제2조(다른 고시의 개정) ① 및 ② 생략

③ 스프링클러설비의 화재안전성능기준(NFPC 103) 일부를 다음과 같이 개정한다.

제9조제1항제6호 부분 중 "5층 이상으로서 연면적이 3,000제곱미터를 초과하는"을 "11층(공동주택의 경우에는 16층) 이상의"로 한다.

④ 생략

부칙 <제2023 - 39호,2023. 10. 6.>

제1조(시행일) 이 고시는 2024년 1월 1일부터 시행한다. <단서 생략>

제2조 생략

제3조(다른 고시의 개정) ① 「스프링클러설비의 화재안전성능기준(NFPC 103)」 일부를 다음과 같이 개정한다.

1. 제4조제1항제1호의 표 내용 중 "공장 또는 창고(랙크식창고를 포함한다)"를 "공장"으로 한다.
2. 제10조제2항 및 제3항제2호를 삭제한다.

② 생략

부칙 <제2023 - 40호,2023. 10. 13.>

제1조(시행일) 이 고시는 2024년 1월 1일부터 시행한다. <단서 생략>

제2조 생략

제3조(다른 고시의 개정) ① 「스프링클러설비의 화재안전성능기준(NFPC 103)」 일부를 다음과 같이 개정한다.

1. 제4조제1항제1호의 표 내용 중 "아파트" 및 "10"을 삭제한다.
2. 제10조제3항제3호를 삭제한다.

②부터 ④까지 생략

부칙 <제2024 - 2호,2024. 2. 8.>

제1조(시행일) 이 고시는 2024년 4월 1일부터 시행한다.

제2조(경과조치) ① 이 고시 시행 전에 건축허가 등의 신청 또는 신고를 하거나 소방시설공사의 착공신고를 한 특정소방대상물에 대해서는 종전의 「스프링클러설비의 화재안전성능기준(NFPC 103)」에 따른다.

② 이 고시 시행 전에 제1항에 따른 신청 또는 신고를 한 경우라도 개정 기준이 종전의 기준에 비해 관계인에게 유리한 경우에는 개정 기준에 따를 수 있다.

제3조(다른 법령과의 관계) 이 고시 시행 당시 다른 법령에서 종전의 화재안전성능기준을 인용한 경우에 이 고시 가운데 그에 해당하는 규정이 있는 경우에는 종전의 규정에 갈음하여 이 고시의 해당 규정을 인용한 것으로 본다.

부칙 <제2024 - 19호,2024. 5. 10.>

제1조(시행일) 이 고시는 2024년 7월 1일부터 시행한다.

제2조(다른 고시의 개정) ① 「스프링클러설비의 화재안전성능기준(NFPC 103)」일부를 다음과 같이 개정한다.

제8조제5항을 삭제한다.

제16조제4항을 "스프링클러설비의 송수구를 옥내소화전설비ㆍ간이스프링클러설비ㆍ화재조기진압용스프링클러설비ㆍ물분무소화설비ㆍ포소화설비 또는 연결살수설비의 송수구와 겸용으로 설치하는 경우에는 스프링클러설비의 송수구의 설치기준에 따르되 각각의 소화설비의 기능에 지장이 없도록 해야 한다."로 한다.

②부터 ⑥까지 생략

부칙 <제2025 - 25호,2025. 12. 24.>

제1조(시행일) 이 고시는 2026년 3월 1일부터 시행한다.

제2조(다른 고시의 개정) ① 「옥내소화전설비의 화재안전성능기준(NFPC 102)」 일부를 다음과 같이 개정한다.

제3조에 제16호를 다음과 같이 신설한다.

16. "난연재료"란 「건축법 시행령」 제2조제9호에 따른 기준에 적합한 재료로서, 불에 잘 타지 않는 성능을 가진 재료를 말한다.

② 「간이스프링클러설비의 화재안전성능기준(NFPC 102)」 일부를 다음과 같이 개정한다.

제3조에 제24호를 다음과 같이 신설한다.

24. "난연재료"란 「건축법 시행령」 제2조제9호에 따른 기준에 적합한 재료로서, 불에 잘 타지 않는 성능을 가진 재료를 말한다.

③ 「화재조기진압용 스프링클러설비의 화재안전성능기준(NFPC 103B)」 일부를 다음과 같이 개정한다.

제3조에 제20호를 다음과 같이 신설한다.

20. "난연재료"란 「건축법 시행령」 제2조제9호에 따른 기준에 적합한 재료로서, 불에 잘 타지 않는 성능을 가진 재료를 말한다.

④ 「물분무소화설비의 화재안전성능기준(NFPC 104)」 일부를 다음과 같이 개정한다.

제3조에 제11호를 다음과 같이 신설한다.

11. "난연재료"란 「건축법 시행령」 제2조제9호에 따른 기준에 적합한 재료로서, 불에 잘 타지 않는 성능을 가진 재료를 말한다.

⑤ 「미분무소화설비의 화재안전성능기준(NFPC 104A)」 일부를 다음과 같이 개정한다.
제3조에 제21호를 다음과 같이 신설한다.
21. "난연재료"란 「건축법 시행령」 제2조제9호에 따른 기준에 적합한 재료로서, 불에 잘 타지 않는 성능을 가진 재료를 말한다.
⑥ 「포소화설비의 화재안전성능기준(NFPC 105)」 일부를 다음과 같이 개정한다.
제3조에 제30호를 다음과 같이 신설한다.
30. "난연재료"란 「건축법 시행령」 제2조제9호에 따른 기준에 적합한 재료로서, 불에 잘 타지 않는 성능을 가진 재료를 말한다.
⑦ 「옥외소화전설비의 화재안전성능기준(NFPC 109)」 일부를 다음과 같이 개정한다.
제3조에 제13호를 다음과 같이 신설한다.
13. "난연재료"란 「건축법 시행령」 제2조제9호에 따른 기준에 적합한 재료로서, 불에 잘 타지 않는 성능을 가진 재료를 말한다.
⑧ 「연결살수설비의 화재안전성능기준(NFPC 503)」 일부를 다음과 같이 개정한다.
제3조에 제9호를 다음과 같이 신설한다.
9. "난연재료"란 「건축법 시행령」 제2조제9호에 따른 기준에 적합한 재료로서, 불에 잘 타지 않는 성능을 가진 재료를 말한다.

간이스프링클러설비의 화재안전성능기준(NFPC 103A)

[시행 2026. 3. 1.] [고시 제2025 - 25호, 2025. 12. 24., 타법개정]

소방청(예방분석제도과)044 - 205 - 7532

제1조(목적) 이 기준은 「소방시설 설치 및 관리에 관한 법률」(이하 "법"이라 한다) 제2조제1항제6호가목에 따라 소방청장에게 위임한 사항 중 소화설비인 간이스프링클러설비의 성능기준을 규정함을 목적으로 한다.

제2조(적용범위) 이 기준은 「소방시설 설치 및 관리에 관한 법률 시행령」(이하 "영"이라 한다) 별표 4 제1호마목에 따른 간이스프링클러설비 및 「다중이용업소의 안전관리에 관한 특별법」(이하 "특별법"이라 한다) 제9조제1항 및 같은 법 시행령(이하 "특별법령"이라 한다) 제9조에 따른 간이스프링클러설비의 설치 및 관리에 대해 적용한다.

제3조(정의) 이 기준에서 사용하는 용어의 정의는 다음과 같다.

1. "간이헤드"란 폐쇄형스프링클러헤드의 일종으로 간이스프링클러설비를 설치해야 하는 특정소방대상물의 화재에 적합한 감도ㆍ방수량 및 살수분포를 갖는 헤드를 말한다.
2. "충압펌프"란 배관 내 압력손실에 따른 주펌프의 빈번한 기동을 방지하기 위하여 충압역할을 하는 펌프를 말한다.
3. "고가수조"란 구조물 또는 지형지물 등에 설치하여 자연낙차의 압력으로 급수하는 수조를 말한다.
4. "압력수조"란 소화용수와 공기를 채우고 일정압력 이상으로 가압하여 그 압력으로 급수하는 수조를 말한다.
5. "가압수조"란 가압원인 압축공기 또는 불연성 기체의 압력으로 소화용수를 가압하여 그 압력으로 급수하는 수조를 말한다.
6. "진공계"란 대기압 이하의 압력을 측정하는 계측기를 말한다.
7. "연성계"란 대기압 이상의 압력과 대기압 이하의 압력을 측정할 수 있는 계측기를 말한다.
8. "기동용수압개폐장치"란 소화설비의 배관 내 압력변동을 검지하여 자동적으로 펌프를 기동 및 정지시키는 것으로서 압력챔버 또는 기동용압력스위치 등을 말한다.
9. "가지배관"이란 헤드가 설치되어 있는 배관을 말한다.
10. "교차배관"이란 가지배관에 급수하는 배관을 말한다.
11. "주배관"이란 가압송수장치 또는 송수구 등과 직접 연결되어 소화수를 이송하는 주된 배관을 말한다.

12. "신축배관"이란 가지배관과 스프링클러헤드를 연결하는 구부림이 용이하고 유연성을 가진 배관을 말한다.
13. "급수배관"이란 수원 송수구 등으로 부터 소화설비에 급수하는 배관을 말한다.
14. "분기배관"이란 배관 측면에 구멍을 뚫어 둘 이상의 관로가 생기도록 가공한 배관으로서 다음 각 목의 분기배관을 말한다.
    가. "확관형 분기배관"이란 배관의 측면에 조그만 구멍을 뚫고 소성가공으로 확관시켜 배관 용접이음자리를 만들거나 배관 용접이음자리에 배관이음쇠를 용접 이음한 배관을 말한다.
    나. "비확관형 분기배관"이란 배관의 측면에 분기호칭내경 이상의 구멍을 뚫고 배관이음쇠를 용접 이음한 배관을 말한다.
15. "습식유수검지장치"란 습식스프링클러설비 또는 부압식스프링클러설비에 설치되는 유수검지장치를 말한다.
16. "준비작동식유수검지장치"란 준비작동식스프링클러설비에 설치되는 유수검지장치를 말한다.
17. "반사판(디플렉터)"이란 스프링클러헤드의 방수구에서 유출되는 물을 세분시키는 작용을 하는 것을 말한다.
18. "개폐표시형밸브"란 밸브의 개폐여부를 외부에서 식별이 가능한 밸브를 말한다.
19. "캐비닛형 간이스프링클러설비"란 가압송수장치, 수조(「캐비넷닛형 간이스프링클러설비 성능인증 및 제품검사의 기술기준」에서 정하는 바에 따라 분리형으로 할 수 있다) 및 유수검지장치 등을 집적화하여 캐비닛 형태로 구성시킨 간이 형태의 스프링클러설비를 말한다.
20. "상수도직결형 간이스프링클러설비"란 수조를 사용하지 않고 상수도에 직접 연결하여 항상 기준 방수압 및 방수량 이상을 확보할 수 있는 설비를 말한다.
21. "정격토출량"이란 펌프의 정격부하운전 시 토출량으로서 정격토출압력에서의 토출량을 말한다.
22. "정격토출압력"이란 펌프의 정격부하운전 시 토출압력으로서 정격토출량에서의 토출측 압력을 말한다.
23. "주택전용 간이스프링클러설비"란 「소방시설 설치 및 관리에 관한 법률 시행령」 별표4 제1호마목에 따라 연립주택 및 다세대주택에 설치하는 간이스프링클러설비를 말한다.<신설 2024. 3. 4.>
24. "난연재료"란 「건축법 시행령」 제2조제9호에 따른 기준에 적합한 재료로서, 불에 잘 타지 않는 성능을 가진 재료를 말한다.<신설 2025. 12. 24.>

제4조(수원) ① 간이스프링클러설비의 수원은 다음 각 호와 같다.
1. 상수도직결형의 경우에는 수돗물
2. 수조("캐비닛형"을 포함한다)를 사용하고자 하는 경우에는 적어도 한 개 이상의 자동급수장치를 갖추어야 하며, 두 개의 간이헤드에서 최소 10분[영 별표 4 제1호마목2)가) 또는 6)과 8)에 해당하는 경우에는 5개의 간이헤드에서 최소 20분] 이상 방수할 수 있는 양 이상을 수조에 확보할 것

② 간이스프링클러설비의 수원을 수조로 설치하는 경우에는 소화설비의 전용수조로 해야 한다.

③ 제1항제2호에 따른 저수량을 산정함에 있어서 다른 설비와 겸용하여 간이스프링클러설비용 수조를 설치하는 경우에는 간이스프링클러설비의 풋밸브ㆍ흡수구 또는 수직배관의 급수구와 다른 설비의 풋밸브ㆍ흡수구 또는 수직배관의 급수구와의 사이의 수량을 그 유효수량으로 한다.

④ 간이스프링클러설비용 수조는 다음 각 호의 기준에 따라 설치해야 한다.

1. 점검에 편리한 곳에 설치할 것
2. 동결방지조치를 하거나 동결의 우려가 없는 장소에 설치할 것
3. 수조에는 수위계, 고정식 사다리, 청소용 배수밸브(또는 배수관), 표지 및 실내조명 등 수조의 유지관리에 필요한 설비를 설치할 것

제5조(가압송수장치) ① 방수압력(상수도직결형의 상수도압력)은 가장 먼 가지배관에서 2개[영 별표 4 제1호마목2)가) 또는 6)과 8)에 해당하는 경우에는 5개]의 간이헤드를 동시에 개방할 경우 각각의 간이헤드 선단 방수압력은 0.1메가파스칼 이상, 방수량은 분당 50리터 이상이어야 한다. 다만, 제6조제7호에 따른 주차장에 표준반응형스프링클러헤드를 사용할 경우 헤드 1개의 방수량은 분당 80리터 이상이어야 한다.

② 전동기 또는 내연기관에 따른 펌프를 이용하는 가압송수장치는 다음 각 호의 기준에 따라 설치해야 한다.

1. 쉽게 접근할 수 있고 점검하기에 충분한 공간이 있는 장소로서 화재 및 침수 등의 재해로 인한 피해를 받을 우려가 없는 곳에 설치할 것
2. 동결방지조치를 하거나 동결의 우려가 없는 장소에 설치할 것
3. 펌프는 전용으로 할 것
4. 펌프의 토출측에는 압력계를 설치하고, 흡입측에는 연성계 또는 진공계를 설치할 것
5. 펌프의 성능은 체절운전 시 정격토출압력의 140 퍼센트를 초과하지 않고, 정격토출량의 150 퍼센트로 운전 시 정격토출압력의 65 퍼센트 이상이 되어야 하며, 펌프의 성능을 시험할 수 있는 성능시험배관을 설치할 것
6. 가압송수장치에는 체절운전시 수온의 상승을 방지하기 위한 순환배관을 설치할 것
7. 기동장치로는 기동용수압개폐장치 또는 이와 동등 이상의 성능이 있는 것을 설치할 것
8. 기동용수압개폐장치를 기동장치로 사용하는 경우에는 충압펌프를 설치할 것
9. 수원의 수위가 펌프보다 낮은 위치에 있는 가압송수장치에는 물올림장치를 설치할 것
10. 내연기관을 사용하는 경우에는 제어반에 따라 내연기관의 자동기동 및 수동기동이 가능하고, 상시 충전되어 있는 축전지설비를 갖출 것
11. 가압송수장치는 부식 등으로 인한 펌프의 고착을 방지할 수 있도록 청동 또는 스테인리스 등 부식에 강한 재질을 사용할 것

③ 고가수조의 자연낙차를 이용한 가압송수장치를 설치하는 경우 고가수조의 자연낙차수두(수조의 하단으로부터 최고층에 설치된 헤드까지의 수직거리를 말한다)는 제1항에 따른 방수

압 및 방수량이 10분[영 별표 4 제1호마목2)가) 또는 6)과 8)에 해당하는 경우에는 5개의 간이헤드에서 최소 20분] 이상 유지되도록 해야 한다.

④ 압력수조를 이용한 가압송수장치를 설치하는 경우 압력수조의 압력은 제1항에 따른 방수압 및 방수량이 10분[영 별표 4 제1호마목2)가) 또는 6)과 8)에 해당하는 경우에는 5개의 간이헤드에서 최소 20분] 이상 유지되도록 해야 한다.

⑤ 가압수조를 이용한 가압송수장치는 소방청장이 정하여 고시한 「가압수조식가압송수장치의 성능인증 및 제품검사의 기술기준」 에 적합한 것으로 설치하고, 가압수조의 압력은 제1항에 따른 방수압 및 방수량이 10분[영 별표 4 제1호마목2)가) 또는 6)과 8)에 해당하는 경우에는 5개의 간이헤드에서 최소 20분] 이상 유지되도록 해야 한다.

⑥ 캐비닛형 간이스프링클러설비를 사용할 경우 소방청장이 정하여 고시한 「캐비닛형 간이스프링클러설비의 성능인증 및 제품검사의 기술기준」에 적합한 것으로 설치해야 한다.

⑦ 영 별표 4 제1호마목2)가) 또는 6)과 8)에 해당하는 특정소방대상물의 경우에는 상수도직결형 및 캐비닛형 간이스프링클러설비를 제외한 가압송수장치를 설치해야 한다.

제6조(간이스프링클러설비의 방호구역 및 유수검지장치) 간이스프링클러설비의 방호구역(간이스프링클러설비의 소화범위에 포함된 영역을 말한다. 이하 같다) 및 유수검지장치는 다음 각 호의 기준에 적합해야 한다. 다만, 캐비닛형의 경우에는 제3호의 기준에 적합해야 한다.

1. 하나의 방호구역의 바닥면적은 1,000제곱미터를 초과하지 않을 것
2. 하나의 방호구역에는 1개 이상의 유수검지장치를 설치하되, 화재 시 접근이 쉽고 점검하기 편리한 장소에 설치할 것
3. 하나의 방호구역은 2개 층에 미치지 않도록 할 것
4. 유수검지장치는 실내에 설치하거나 보호용 철망 등으로 구획하여 바닥으로부터 0.8미터 이상 1.5미터 이하의 위치에 설치하되, 그 실 등에는 개구부가 가로 0.5미터 이상 세로 1미터 이상의 출입문을 설치하고 그 출입문 상단에 "유수검지장치실"이라고 표시한 표지를 설치할 것
5. 간이헤드에 공급되는 물은 유수검지장치를 지나도록 할 것
6. 자연낙차에 따른 압력수가 흐르는 배관 상에 설치된 유수검지장치는 화재 시 물의 흐름을 검지할 수 있는 최소한의 압력이 얻어질 수 있도록 수조의 하단으로부터 낙차를 두어 설치할 것
7. 간이스프링클러설비가 설치되는 특정소방대상물에 부설된 주차장부분(영 별표 4 제1호바목에 해당하지 않는 부분에 한한다)에는 습식 외의 방식으로 할 것

제7조(제어반) 간이스프링클러설비에는 다음 각 호의 어느 하나의 기준에 따른 제어반을 설치해야 한다.

1. 상수도 직결형의 경우에는 급수배관에 설치되어 급수를 차단할 수 있는 개폐밸브 및 유수검지장치의 작동상태를 확인할 수 있어야 하며, 예비전원이 확보되고 예비전원의 적합여부를 시험할 수 있어야 할 것

2. 상수도 직결형을 제외한 방식의 것에 있어서는 「스프링클러설비의 화재안전성능기준(NFPC 103)」 제13조를 준용할 것

제8조(배관 및 밸브) ① 배관과 배관이음쇠는 배관 내 사용압력에 따라 다음 각 호의 어느 하나에 해당하는 것을 사용해야 한다.

1. 배관 내 사용압력이 1.2메가파스칼 미만일 경우에는 다음 각 목의 어느 하나에 해당하는 것
   가. 배관용 탄소 강관(KS D 3507)
   나. 이음매 없는 구리 및 구리합금관(KS D 5301). 다만, 습식의 배관에 한한다.
   다. 배관용 스테인리스 강관(KS D 3576) 또는 일반 배관용 스테인리스 강관(KS D 3595)
   라. 덕타일 주철관(KS D 4311)
2. 배관 내 사용압력이 1.2메가파스칼 이상일 경우에는 다음 각 목의 어느 하나에 해당하는 것
   가. 압력 배관용 탄소 강관(KS D 3562)
   나. 배관용 아크 용접 탄소강 강관(KS D 3583)

② 제1항에도 불구하고 화재 등의 재해로 인하여 배관의 성능에 영향을 받을 우려가 적은 장소에는 소방청장이 정하여 고시한 「소방용합성수지배관의 성능인증 및 제품검사의 기술기준」 에 적합한 소방용 합성수지배관으로 설치할 수 있다.

③ 급수배관은 전용으로 하고, 급수를 차단할 수 있는 개폐밸브는 개폐표시형으로 하며, 배관의 구경은 제5조제1항에 적합하도록 수리계산에 의하거나 별표 1의 기준에 따라 설치해야 한다.

④ 펌프의 흡입 측 배관은 다음 각 호의 기준에 따라 설치해야 한다.

1. 공기 고임이 생기지 않는 구조로 하고 여과장치를 설치할 것
2. 수조가 펌프보다 낮게 설치된 경우에는 각 펌프(충압펌프를 포함한다)마다 수조로부터 별도로 설치할 것

⑤ 삭제<2024. 5. 10.>

⑥ 성능시험배관에 설치하는 유량측정장치는 성능시험배관의 직관부에 설치하되, 펌프 정격토출량의 175퍼센트 이상을 측정할 수 있는 것으로 해야 한다.

⑦ 가압송수장치의 체절운전 시 수온의 상승을 방지하기 위하여 체크밸브와 펌프사이에서 분기한 배관에 체절압력 미만에서 개방되는 릴리프밸브를 설치해야 한다.

⑧ 동결방지조치를 하거나 동결의 우려가 없는 장소에 설치해야 한다. 다만, 보온재를 사용할 경우에는 난연재료 성능 이상의 것으로 해야 한다.

⑨ 가지배관의 배열은 다음 각 호의 기준에 따른다.

1. 토너먼트(tournament)방식이 아닐 것
2. 교차배관에서 분기되는 지점을 기점으로 한쪽 가지배관에 설치되는 간이헤드의 개수(반자 아래와 반자속의 헤드를 하나의 가지배관 상에 병설하는 경우에는 반자 아래에 설치하는 헤드의 개수)는 8개 이하로 할 것
3. 가지배관과 스프링클러헤드 사이의 배관을 신축배관으로 하는 경우에는 소방청장이 정하여 고시한 「스프링클러설비신축배관 성능인증 및 제품검사의 기술기준」에 적합한 것으로 설

치할 것

⑩ 가지배관에 하향식간이헤드를 설치하는 경우에 가지배관으로부터 간이헤드에 이르는 헤드접속배관은 가지배관 상부에서 분기해야 한다.

⑪ 준비작동식유수검지장치를 사용하는 간이스프링클러설비에 있어서 유수검지장치 2차 측 배관에는 평상시 소화수가 체류하지 않도록 하고, 준비작동식유수검지장치의 작동여부를 확인할 수 있는 장치를 설치해야 한다.

⑫ 간이스프링클러설비에는 유수검지장치를 시험할 수 있는 시험 장치를 설치해야 한다.

⑬ 배관에 설치되는 행거는 가지배관, 교차배관 및 수평주행배관에 설치하고, 배관을 충분히 지지할 수 있도록 설치해야 한다.

⑭ 급수배관에 설치되어 급수를 차단할 수 있는 개폐밸브에는 그 밸브의 개폐상태를 감시제어반에서 확인할 수 있도록 급수개폐밸브 작동표시 스위치를 설치해야 한다.

⑮ 간이스프링클러설비의 배관은 배수를 위한 기울기를 주거나 배수밸브를 설치하는 등 원활한 배수를 위한 조치를 해야 한다.

⑯ 간이스프링클러설비의 배관 및 밸브 등의 순서는 헤드에 유효한 급수가 가능하도록 상수도직결형, 펌프형, 가압수조형, 캐비닛형에 따라 적합하게 설치해야 한다.

13. 배관은 다른 설비의 배관과 쉽게 구분이 될 수 있도록 해야 한다.

14. 확관형 분기배관을 사용할 경우에는 소방청장이 정하여 고시한 「분기배관의 성능인증 및 제품검사의 기술기준」 에 적합한 것으로 설치해야 한다.

제9조(간이헤드) 간이헤드는 다음 각 호의 기준에 적합한 것을 사용해야 한다.

1. 폐쇄형간이헤드를 사용할 것
2. 간이헤드의 작동온도는 실내의 최대 주위 천장온도에 따라 적합한 공칭작동온도의 것으로 설치할 것
3. 간이헤드를 설치하는 천장ㆍ반자ㆍ천장과 반자 사이ㆍ덕트ㆍ선반 등의 각 부분으로부터 간이헤드까지의 수평거리는 2.3미터(「스프링클러헤드의 형식승인 및 제품검사의 기술기준」에 따른 유효살수반경의 것으로 한다) 이하가 되도록 할 것. 다만, 성능이 별도로 인정된 간이헤드를 수리계산에 따라 설치하는 경우에는 그렇지 않다.
4. 상향식, 하향식 또는 측벽형간이헤드는 살수 및 감열에 장애가 없도록 설치할 것
5. 특정소방대상물의 보와 가장 가까운 간이헤드는 헤드의 반사판 중심과 보의 수평거리를 고려하여, 살수에 장애가 없도록 설치할 것
6. 상향식간이헤드 아래에 설치되는 하향식간이헤드에는 상향식간이헤드의 방출수를 차단할 수 있는 유효한 차폐판을 설치할 것
7. 간이스프링클러설비를 설치해야 할 특정소방대상물의 간이헤드 설치 제외에 관한 사항은 「스프링클러설비의 화재안전성능기준(NFPC 103)」 제15조제1항을 준용할 것
8. 제6조제7호에 따른 주차장에는 표준반응형스프링클러헤드를 설치해야 하며 설치기준은 「스프링클러설비의 화재안전성능기준(NFPC 103)」 제10조를 준용할 것

제10조(음향장치 및 기동장치) ① 간이스프링클러설비의 음향장치 및 기동장치는 다음 각 호의 기준에 따라 설치해야 한다.

1. 습식유수검지장치를 사용하는 설비에 있어서는 간이헤드가 개방되면 유수검지장치가 화재신호를 발신하고 그에 따라 음향장치가 경보되도록 할 것
2. 음향장치는 습식유수검지장치의 담당구역마다 설치하되 그 구역의 각 부분으로부터 하나의 음향장치까지의 수평거리는 25미터 이하가 되도록 할 것
3. 음향장치는 경종 또는 사이렌으로 하되, 주위의 소음 및 다른 용도의 경보와 구별이 가능한 음색으로 할 것
4. 주 음향장치는 수신기의 내부 또는 그 직근에 설치할 것
5. 층수가 11층(공동주택의 경우에는 16층) 이상의 특정소방대상물은 발화층에 따라 경보하는 층을 달리하여 경보를 발할 수 있도록 할 것
6. 음향장치는 다음 각 목의 기준에 따른 구조 및 성능의 것으로 할 것
   가. 정격전압의 80퍼센트 전압에서 음향을 발할 수 있는 것으로 할 것
   나. 음량은 부착된 음향장치의 중심으로부터 1미터 떨어진 위치에서 90데시벨 이상이 되는 것으로 할 것

② 간이스프링클러설비의 가압송수장치로서 펌프가 설치되는 경우에는 그 펌프의 작동은 습식유수검지장치의 발신이나 화재감지기의 화재감지 또는 기동용수압개폐장치에 따라 작동될 수 있도록 해야 한다.

③ 준비작동식유수검지장치의 작동 기준은 「스프링클러설비의 화재안전성능기준(NFPC 103)」 제9조제3항을 준용한다.

④ 제1항부터 제3항의 배선(감지기 상호간의 배선은 제외한다)은 내화배선 또는 내열배선으로 하되 다른 배선과 공유하는 회로방식이 되지 않도록 해야 한다.

제11조(송수구) 간이스프링클러설비에는 소방차로부터 그 설비에 송수할 수 있는 송수구를 다음 각 호의 기준에 따라 설치해야 한다.

1. 송수구는 송수 및 그 밖의 소화작업에 지장을 주지 않도록 설치할 것
2. 송수구로부터 주배관에 이르는 연결배관에는 개폐밸브를 설치하지 않을 것
3. 구경 65밀리미터의 단구형 또는 쌍구형으로 해야 하며, 송수배관의 안지름은 40밀리미터 이상으로 할 것
4. 지면으로부터 높이가 0.5미터 이상 1미터 이하의 위치에 설치할 것
5. 송수구의 가까운 부분에 자동배수밸브(또는 직경 5밀리미터의 배수공) 및 체크밸브를 설치할 것
6. 송수구에는 이물질을 막기 위한 마개를 씌울 것

제12조(비상전원) 간이스프링클러설비에는 비상전원 또는 「소방시설용 비상전원수전설비의 화재안전성능기준(NFPC 602)」 의 규정에 따른 비상전원수전설비를 간이스프링클러설비를 유효하게 10분[영 별표 4 제1호마목1)가 또는 6)과 7)에 해당하는 경우에는 20분]이상 작동

할 수 있도록 설치해야 한다.

제13조(수원 및 가압송수장치의 펌프 등의 겸용) ① 간이스프링클러설비의 수원을 옥내소화전설비ㆍ스프링클러설비ㆍ화재조기진압용 스프링클러설비ㆍ물분무소화설비ㆍ포소화전설비 및 옥외소화전설비의 수원과 겸용하여 설치하는 경우의 저수량은 각 소화설비에 필요한 저수량을 합한 양 이상이 되도록 해야 한다.

② 간이스프링클러설비의 가압송수장치로 사용하는 펌프를 옥내소화전설비ㆍ스프링클러설비ㆍ화재조기진압용 스프링클러설비ㆍ물분무소화설비ㆍ포소화설비 및 옥외소화전설비의 가압송수장치와 겸용하여 설치하는 경우의 펌프의 토출량은 각 소화설비에 해당하는 토출량을 합한 양 이상이 되도록 해야 한다.

③ 옥내소화전설비ㆍ스프링클러설비ㆍ간이스프링클러설비ㆍ화재조기진압용 스프링클러설비ㆍ물분무소화설비ㆍ포소화설비 및 옥외소화전설비의 가압송수장치에 있어서 각 토출측 배관과 일반급수용의 가압송수장치의 토출측 배관을 상호 연결하여 화재 시 사용할 수 있다. 이 경우 연결 배관에는 개ㆍ폐표시형밸브를 설치해야 하며, 각 소화설비의 성능에 지장이 없도록 해야 한다.

④ 간이스프링클러설비의 송수구를 옥내소화전설비ㆍ스프링클러설비ㆍ화재조기진압용 스프링클러설비ㆍ물분무소화설비ㆍ포소화설비 또는 연결살수설비의 송수구와 겸용으로 설치하는 경우에는 스프링클러설비의 송수구의 설치기준에 따르되 각각의 소화설비의 기능에 지장이 없도록 해야 한다.<개정 2024. 5. 10.>

제14조(주택전용 간이스프링클러설비) 주택전용 간이스프링클러설비는 다음 각 호의 기준에 따라 설치한다. 다만, 주택전용 간이스프링클러설비가 아닌 상수도직결형, 펌프형, 가압수조형 및 캐비닛형 간이스프링클러설비를 설치하는 경우에는 그렇지 않다.<신설 2024. 3. 4.>

1. 상수도에 직접 연결하는 방식으로 수도용 계량기 이후에서 분기하여 수도용 역류방지밸브, 개폐표시형밸브, 세대별 개폐밸브 및 간이헤드의 순으로 설치할 것. 이 경우 개폐표시형밸브와 세대별 개폐밸브는 그 설치위치를 쉽게 식별할 수 있는 표시를 해야 한다.
2. 방수압력과 방수량은 제5조제1항에 따를 것
3. 배관은 제8조에 따라 설치할 것. 다만, 세대 내 배관은 제8조제2항에 따른 소방용 합성수지 배관으로 설치할 수 있다.
4. 간이헤드와 송수구는 제9조 및 제11조에 따라 설치할 것
5. 주택전용 간이스프링클러설비에는 가압송수장치, 유수검지장치, 제어반, 음향장치, 기동장치 및 비상전원은 적용하지 않을 수 있다.

제15조(설치ㆍ유지기준의 특례) 소방본부장 또는 소방서장은 기존건축물이 증축ㆍ개축ㆍ대수선되거나 용도변경되는 경우에 있어서 이 기준이 정하는 기준에 따라 해당 건축물에 설치해야 할 간이스프링클러설비의 배관ㆍ배선 등의 공사가 현저하게 곤란하다고 인정되는 경우에는 해당 설비의 기능 및 사용에 지장이 없는 범위에서 이 기준의 일부를 적용하지 않을 수 있다.<개정 2024. 3. 4.>

제16조(재검토기한) 소방청장은 「훈령ㆍ예규 등의 발령 및 관리에 관한 규정」에 따라 이 고시에 대하여 2023년 1월 1일을 기준으로 매 3년이 되는 시점(매 3년째의 12월 31일까지를 말한다)마다 그 타당성을 검토하여 개선 등의 조치를 해야 한다.<개정 2024. 3. 4.>

부칙 <제2022-34호,2022. 11. 25.>

제1조(시행일) 이 고시는 2022년 12월 1일부터 시행한다.

제2조(경과조치) ① 이 고시 시행 전에 건축허가 등의 신청 또는 신고를 하거나 소방시설공사의 착공신고를 한 특정소방대상물에 대해서는 종전의 「간이스프링클러설비의 화재안전기준(NFSC 103A)」에 따른다.

② 이 고시 시행 전에 제1항에 따른 신청 또는 신고를 한 경우라도 개정 기준이 종전의 기준에 비해 관계인에게 유리한 경우에는 개정 기준에 따를 수 있다.

제3조(다른 법령과의 관계) 이 고시 시행 당시 다른 법령에서 종전의 화재안전기준을 인용한 경우에 이 고시 가운데 그에 해당하는 규정이 있는 경우에는 종전의 규정에 갈음하여 이 고시의 해당 규정을 인용한 것으로 본다.

부칙 <제2023-7호,2023. 2. 10.>

제1조(시행일) 이 고시는 발령 후 2023년 2월 10일부터 시행한다.

제2조(다른 고시의 개정) ① 간이스프링클러설비의 화재안전성능기준(NFPC 103A) 일부를 다음과 같이 개정한다.

제10조제1항제5호 부분 중 "5층 이상으로서 연면적이 3,000제곱미터를 초과하는"을 "11층(공동주택의 경우에는 16층) 이상의"로 한다.

②부터 ④까지 생략

부칙 <제2024-3호,2024. 3. 4.>

이 고시는 2024년 12월 1일부터 시행한다.

부칙 <제2024-19호,2024. 5. 10.>

제1조(시행일) 이 고시는 2024년 7월 1일부터 시행한다.

제2조(다른 고시의 개정) ① 생략

② 「간이스프링클러설비의 화재안전성능기준(NFPC 103A)」일부를 다음과 같이 개정한다.

제8조제5항을 삭제한다.

제13조제4항을 "간이스프링클러설비의 송수구를 옥내소화전설비ㆍ스프링클러설비ㆍ화재조기진압용 스프링클러설비ㆍ물분무소화설비ㆍ포소화설비 또는 연결살수설비의 송수구와 겸용으로 설

치하는 경우에는 스프링클러설비의 송수구의 설치기준에 따르되 각각의 소화설비의 기능에 지장이 없도록 해야 한다."로 한다.
③부터 ⑥까지 생략

부칙 <제2025 - 25호,2025. 12. 24.>

제1조(시행일) 이 고시는 2026년 3월 1일부터 시행한다.

제2조(다른 고시의 개정) ① 생략
② 「간이스프링클러설비의 화재안전성능기준(NFPC 103A)」 일부를 다음과 같이 개정한다.
제3조에 제24호를 다음과 같이 신설한다.
24. "난연재료"란 「건축법 시행령」 제2조제9호에 따른 기준에 적합한 재료로서, 불에 잘 타지 않는 성능을 가진 재료를 말한다.
③ ~ ⑧ 생략

[별표 1]

간이헤드 수별 급수관의 구경 (제8조제3항관련)

(단위 : ㎜)

급수관의 구경 / 구분	25	32	40	50	65	80	100	125	150
가	2	3	5	10	30	60	100	160	161 이상
나	2	4	7	15	30	60	100	160	161 이상

(주) 1. 폐쇄형스프링클러헤드를 사용하는 설비의 경우로서 한 개 층에 하나의 급수배관(또는 밸브 등)이 담당하는 구역의 최대면적은 1,000제곱미터를 초과하지 않을 것

2. 폐쇄형간이헤드를 설치하는 경우에는 "가" 란의 헤드수에 따를 것

3. 폐쇄형간이헤드를 설치하고 반자 아래의 헤드와 반자속의 헤드를 동일 급수관의 가지관상에 병설하는 경우에는"나"란의 헤드수에 따를 것

4. "캐비닛형" 및 "상수도직결형"을 사용하는 경우 주배관은 32, 수평주행배관은 32, 가지배관은 25 이상으로 할 것. 이 경우 최장배관은 제5조제6항에 따라 인정받은 길이로 하며 하나의 가지배관에는 간이헤드를 세 개 이내로 설치해야 한다.

화재조기진압용 스프링클러설비의 화재안전성능기준(NFPC 103B)

[시행 2026. 3. 1.] [고시 제2025 - 25호, 2025. 12. 24., 타법개정]

소방청(예방분석제도과)044 - 205 - 7532

제1조(목적) 이 기준은 「소방시설 설치 및 관리에 관한 법률」(이하 "법"이라 한다) 제2조제1항제6호가목에 따라 소방청장에게 위임한 사항 중 소화설비인 화재조기진압용 스프링클러설비의 성능기준을 규정함을 목적으로 한다.

제2조(적용범위) 이 기준은 「소방시설 설치 및 관리에 관한 법률 시행령」(이하 "영"이라 한다) 별표 4 제1호라목에 따른 스프링클러설비 중 「스프링클러설비의 화재안전성능기준(NFPC 103)」 제10조제2항의 랙크식창고에 설치하는 화재조기진압용 스프링클러설비의 설치 및 관리에 대해 적용한다.

제3조(정의) 이 기준에서 사용하는 용어의 정의는 다음과 같다.

1. "화재조기진압용 스프링클러헤드"란 특정한 높은 장소의 화재위험에 대하여 조기에 진화할 수 있도록 설계된 헤드를 말한다.
2. "충압펌프"란 배관 내 압력손실에 따른 주펌프의 빈번한 기동을 방지하기 위하여 충압 역할을 하는 펌프를 말한다.
3. "고가수조"란 구조물 또는 지형지물 등에 설치하여 자연낙차의 압력으로 급수하는 수조를 말한다.
4. "압력수조"란 소화용수와 공기를 채우고 일정압력 이상으로 가압하여 그 압력으로 급수하는 수조를 말한다.
5. "정격토출량"이란 펌프의 정격부하운전 시 토출량으로서 정격토출압력에서의 토출량을 말한다.
6. "정격토출압력"이란 펌프의 정격부하운전 시 토출압력으로서 정격토출량에서의 토출측 압력을 말한다.
7. "진공계"란 대기압 이하의 압력을 측정하는 계측기를 말한다.
8. "연성계"란 대기압 이상의 압력과 대기압 이하의 압력을 측정할 수 있는 계측기를 말한다.
9. "체절운전"이란 펌프의 성능시험을 목적으로 펌프 토출측의 개폐밸브를 닫은 상태에서 펌프를 운전하는 것을 말한다.
10. "기동용수압개폐장치"란 소화설비의 배관 내 압력변동을 검지하여 자동적으로 펌프를 기동 및 정지시키는 것으로서 압력챔버 또는 기동용압력스위치 등을 말한다.

11. "유수검지장치"란 유수현상을 자동적으로 검지하여 신호 또는 경보를 발하는 장치를 말한다.
12. "가지배관"이란 헤드가 설치되어 있는 배관을 말한다.
13. "교차배관"이란 가지배관에 급수하는 배관을 말한다.
14. "주배관"이란 가압송수장치 또는 송수구 등과 직접 연결되어 소화수를 이송하는 주된 배관을 말한다.
15. "신축배관"이란 가지배관과 스프링클러헤드를 연결하는 구부림이 용이하고 유연성을 가진 배관을 말한다.
16. "급수배관"이란 수원 송수구 등으로 부터 소화설비에 급수하는 배관을 말한다.
17. "분기배관"이란 배관 측면에 구멍을 뚫어 둘 이상의 관로가 생기도록 가공한 배관으로서 다음 각 목의 분기배관을 말한다.
    가. "확관형 분기배관"이란 배관의 측면에 조그만 구멍을 뚫고 소성가공으로 확관시켜 배관 용접이음자리를 만들거나 배관 용접이음자리에 배관이음쇠를 용접 이음한 배관을 말한다.
    나. "비확관형 분기배관"이란 배관의 측면에 분기호칭내경 이상의 구멍을 뚫고 배관이음쇠를 용접 이음한 배관을 말한다.
18. "개폐표시형밸브"란 밸브의 개폐여부를 외부에서 식별이 가능한 밸브를 말한다.
19. "가압수조"란 가압원인 압축공기 또는 불연성 기체의 압력으로 소화용수를 가압하여 그 압력으로 급수하는 수조를 말한다.
20. "난연재료"란 「건축법 시행령」 제2조제9호에 따른 기준에 적합한 재료로서, 불에 잘 타지 않는 성능을 가진 재료를 말한다.<신설 2025. 12. 24.>

제4조(설치장소의 구조) 화재조기진압용 스프링클러설비를 설치할 장소의 구조는 화재조기진압용 스프링클러헤드가 화재를 조기에 감지하여 개방되는데 적합하고, 선반 등의 형태는 하부로 물이 침투되는 구조로 해야 한다.

제5조(수원) ① 화재조기진압용 스프링클러설비의 수원은 수리학적으로 가장 먼 가지배관 3개에 각각 4개의 스프링클러헤드가 동시에 개방되었을 때 다음 표와 식에 따라, 헤드선단의 압력이 별표 3에 따른 값 이상으로 60분간 방사할 수 있는 양으로 계산식은 다음과 같다.

$$Q = 12 \times 60 \times K \sqrt{10p}$$

여기에서

Q: 수원의 양(L)

K: 상수(L/min/㎫1/2)

p: 헤드선단의 압력(㎫)

② 화재조기진압용 스프링클러설비의 수원은 제1항에 따라 산출된 유효수량 외에 유효수량의 3분의 1 이상을 옥상(화재조기진압용 스프링클러설비가 설치된 건축물의 주된 옥상을 말한다)에 설치해야 한다.

③ 옥상수조(제1항에 따라 산출된 유효수량의 3분의 1 이상을 옥상에 설치한 설비를 말한다. 이하 같다)는 이와 연결된 배관을 통하여 상시 소화수를 공급할 수 있는 구조의 특정소방대상물인 경우에는 둘 이상의 특정소방대상물이 있더라도 하나의 특정소방대상물에만 이를 설치할 수 있다.

④ 화재조기진압용 스프링클러설비의 수원을 수조로 설치하는 경우에는 소화설비의 전용수조로 해야 한다.

⑤ 제1항과 제2항에 따른 저수량을 산정함에 있어서 다른 설비와 겸용하여 화재조기진압용 스프링클러설비용 수조를 설치하는 경우에는 화재조기진압용 스프링클러설비의 풋밸브、흡수구 또는 수직배관의 급수구와 다른 설비의 풋밸브、흡수구 또는 수직배관의 급수구와의 사이의 수량을 그 유효수량으로 한다.

⑥ 화재조기진압용 스프링클러설비용 수조는 다음 각 호의 기준에 따라 설치해야 한다.

1. 점검에 편리한 곳에 설치할 것
2. 동결방지조치를 하거나 동결의 우려가 없는 장소에 설치할 것
3. 수조에는 수위계, 고정식 사다리, 청소용 배수밸브(또는 배수관), 표지 및 실내 조명 등 수조의 유지관리에 필요한 설비를 설치할 것

제6조(가압송수장치) ① 전동기 또는 내연기관에 따른 펌프를 이용하는 가압송수장치는 다음 각 호의 기준에 따라 설치해야 한다.

1. 쉽게 접근할 수 있고 점검하기에 충분한 공간이 있는 장소로서 화재 및 침수 등의 재해로 인한 피해를 받을 우려가 없는 곳에 설치할 것
2. 동결방지조치를 하거나 동결의 우려가 없는 장소에 설치할 것
3. 펌프는 전용으로 할 것
4. 펌프의 토출측에는 압력계를 설치하고, 흡입측에는 연성계 또는 진공계를 설치할 것
5. 펌프의 성능은 체절운전 시 정격토출압력의 140 퍼센트를 초과하지 않고, 정격토출량의 150 퍼센트로 운전 시 정격토출압력의 65 퍼센트 이상이 되어야 하며, 펌프의 성능을 시험할 수 있는 성능시험배관을 설치할 것
6. 가압송수장치에는 체절운전 시 수온의 상승을 방지하기 위한 순환배관을 설치할 것
7. 기동장치로는 기동용수압개폐장치 또는 이와 동등 이상의 성능이 있는 것으로 설치할 것
8. 수원의 수위가 펌프보다 낮은 위치에 있는 가압송수장치에는 물올림장치를 설치할 것
9. 제5조제1항의 방수량 및 헤드선단의 압력을 충족할 것
10. 기동용수압개폐장치를 기동장치로 사용하는 경우에는 충압펌프를 설치할 것
11. 내연기관을 사용하는 경우에는 제어반에 따라 내연기관의 자동기동 및 수동기동이 가능하고, 상시 충전되어 있는 축전지설비와 펌프를 60분 이상 운전할 수 있는 용량의 연료를 갖출 것
12. 가압송수장치가 기동되는 경우에는 자동으로 정지되지 않도록 할 것

13. 가압송수장치는 부식 등으로 인한 펌프의 고착을 방지할 수 있도록 청동 또는 스테인리스 등 부식에 강한 재질을 사용할 것

② 고가수조의 자연낙차를 이용한 가압송수장치를 설치하는 경우 고가수조의 자연낙차수두(수조의 하단으로부터 최고층에 설치된 헤드까지의 수직거리를 말한다)는 제1항제8호에 따른 방수량 및 헤드선단의 압력이 60분 이상 유지되도록 해야 한다.

③ 압력수조를 이용한 가압송수장치를 설치하는 경우 압력수조의 압력은 제1항제9호에 따른 방수량 및 헤드선단의 압력이 60분 이상 유지되도록 할 것 해야 한다.

④ 가압수조를 이용한 가압송수장치는 소방청장이 정하여 고시한 「가압수조식가압송수장치의 성능인증 및 제품검사의 기술기준」에 적합한 것으로 설치하되, 가압수조의 압력은 제1항제9호에 따른 방수량 및 헤드선단의 압력이 60분 이상 유지되도록 해야 한다.

제7조(방호구역 및 유수검지장치) 화재조기진압용 스프링클러설비의 방호구역(화재조기진압용 스프링클러설비의 소화범위에 포함된 영역을 말한다. 이하 같다) 및 유수검지장치는 다음 각 호의 기준에 적합해야 한다.

1. 하나의 방호구역의 바닥면적은 3,000제곱미터를 초과하지 않을 것
2. 하나의 방호구역에는 한개 이상의 유수검지장치를 설치하되, 화재 시 접근이 쉽고 점검하기 편리한 장소에 설치할 것
3. 하나의 방호구역은 두개 층에 미치지 않도록 할 것
4. 유수검지장치를 실내에 설치하거나 보호용 철망 등으로 구획하여 바닥으로부터 0.8미터 이상 1.5미터 이하의 위치에 설치하되, 그 실 등에는 개구부가 가로 0.5미터 이상 세로 1미터 이상의 출입문을 설치하고 그 출입문 상단에 "유수검지장치실" 이라고 표시한 표지를 설치할 것
5. 화재조기진압용 스프링클러헤드에 공급되는 물은 유수검지장치를 지나도록 할 것
6. 자연낙차에 따른 압력수가 흐르는 배관 상에 설치된 유수검지장치는 소화수의 방수 시 물의 흐름을 검지할 수 있는 최소한의 압력이 얻어질 수 있도록 수조의 하단으로부터 낙차를 두어 설치할 것

제8조(배관) ① 화재조기진압용 스프링클러설비의 배관은 습식으로 해야 한다.

② 배관은 배관용 탄소 강관(KS D 3507) 또는 배관 내 사용압력이 1.2메가파스칼 이상일 경우에는 압력 배관용 탄소 강관(KS D 3562) 또는 이음매 없는 구리 및 구리합금관(KS D 5301)이나 이와 동등 이상의 강도ㆍ내식성 및 내열성을 가진 것으로 해야 한다.

③ 제2항에도 불구하고 화재 등의 재해로 인하여 배관의 성능에 영향을 받을 우려가 적은 장소에는 소방청장이 정하여 고시한 「소방용합성수지배관의 성능인증 및 제품검사의 기술기준」에 적합한 소방용 합성수지배관으로 설치할 수 있다.

④ 급수배관은 전용으로 하고, 급수를 차단할 수 있는 개폐밸브는 개폐표시형으로 하며, 배관의 구경은 제5조제1항에 적합하도록 수리계산에 따라 설치해야 한다.

⑤ 펌프의 흡입측배관은 다음 각 호의 기준에 따라 설치해야 한다.

1. 공기 고임이 생기지 않는 구조로 하고 여과장치를 설치할 것
2. 수조가 펌프보다 낮게 설치된 경우에는 각 펌프(충압펌프를 포함한다)마다 수조로부터 별도로 설치할 것

⑥ 삭제<2024. 5. 10.>

⑦ 성능시험배관에 설치하는 유량측정장치는 성능시험배관의 직관부에 설치하되, 펌프 정격토출량의 175퍼센트 이상을 측정할 수 있는 것으로 해야 한다.

⑧ 가압송수장치의 체절운전 시 수온의 상승을 방지하기 위하여 체크밸브와 펌프 사이에서 분기한 배관에 체절압력 미만에서 개방되는 릴리프밸브를 설치해야 한다.

⑨ 동결방지조치를 하거나 동결의 우려가 없는 장소에 설치해야 한다. 다만, 보온재를 사용할 경우에는 난연재료 성능 이상의 것으로 해야 한다.

⑩ 가지배관의 배열은 다음 각 호의 기준에 따른다.

1. 토너먼트(tournament)방식이 아닐 것
2. 가지배관 사이의 거리는 2.4미터 이상 3.7미터 이하로 할 것
3. 교차배관에서 분기되는 지점을 기점으로 한쪽 가지배관에 설치되는 헤드의 개수(반자 아래와 반자속의 헤드를 하나의 가지배관 상에 병설하는 경우에는 반자 아래에 설치하는 헤드의 개수)는 8개 이하로 할 것
4. 가지배관과 화재조기진압용 스프링클러헤드 사이의 배관을 신축배관으로 하는 경우에는 소방청장이 정하여 고시한 「스프링클러설비신축배관의 성능인증 및 제품검사의 기술기준」에 적합한 것으로 설치할 것

⑪ 교차배관의 위치ㆍ청소구 및 가지배관의 헤드설치는 다음 각 호의 기준에 따른다.

1. 교차배관은 가지배관과 수평으로 설치하거나 가지배관 밑에 설치하고, 그 구경은 제4항에 따르되 최소구경이 40밀리미터 이상이 되도록 할 것
2. 청소구는 교차배관 끝에 개폐밸브를 설치하고, 호스접결이 가능한 나사식 또는 고정배수 배관식으로 할 것
3. 하향식헤드를 설치하는 경우에 가지배관으로부터 헤드에 이르는 헤드접속배관은 가지배관 상부에서 분기할 것

⑫ 유수검지장치를 시험할 수 있는 시험장치를 설치해야 한다.

⑬ 배관에 설치되는 행거는 가지배관, 교차배관 및 수평주행배관에 설치하고, 배관을 충분히 지지할 수 있도록 설치해야 한다.

⑭ 수직배수배관의 구경은 50밀리미터 이상으로 해야 한다.

⑮ 급수배관에 설치되어 급수를 차단할 수 있는 개폐밸브에는 그 밸브의 개폐 상태를 감시제어반에서 확인할 수 있도록 급수개폐밸브 작동표시 스위치를 설치해야 한다.

⑯ 화재조기진압용 스프링클러설비의 배관은 수평으로 해야 한다.

13. 배관은 다른 설비의 배관과 쉽게 구분이 될 수 있도록 해야 한다.

14. 확관형 분기배관을 사용할 경우에는 소방청장이 정하여 고시한「분기배관 성능인증 및 제품검사의 기술기준」에 적합한 것으로 설치해야 한다.

제9조(음향장치 및 기동장치) ① 화재조기진압용 스프링클러설비의 음향장치 및 기동장치는 다음 각 호의 기준에 따라 설치해야 한다.

1. 유수검지장치를 사용하는 설비는 헤드가 개방되면 유수검지장치가 화재신호를 발신하고 그에 따라 음향장치가 경보되도록 할 것
2. 음향장치는 습식유수검지장치의 담당구역마다 설치하되 그 구역의 각 부분으로부터 하나의 음향장치까지의 수평거리는 25미터 이하가 되도록 할 것
3. 음향장치는 경종 또는 사이렌(전자식 사이렌을 포함한다)으로 하되, 주위의 소음 및 다른 용도의 경보와 구별이 가능한 음색으로 할 것
4. 주 음향장치는 수신기의 내부 또는 그 직근에 설치할 것
5. 층수가 11층(공동주택의 경우에는 16층) 이상의 특정소방대상물은 발화층에 따라 경보하는 층을 달리하여 경보를 발할 수 있도록 할 것<개정 2023. 2. 10.>
6. 음향장치는 다음 각 목의 기준에 따른 구조 및 성능인 것으로 할 것
   가. 정격전압의 80퍼센트 전압에서 음향을 발할 수 있는 것으로 할 것
   나. 음량은 부착된 음향장치의 중심으로부터 1미터 떨어진 위치에서 90데시벨 이상이 되는 것으로 할 것

② 화재조기진압용 스프링클러설비의 가압송수장치로서 펌프가 설치되는 경우에는 그 펌프의 작동은 유수검지장치의 발신이나 기동용수압개폐장치에 따라 작동되거나 또는 이 두 가지의 혼용에 따라 작동될 수 있도록 해야 한다.

제10조(헤드) 화재조기진압용 스프링클러설비의 헤드는 다음 각 호에 적합해야 한다.

1. 헤드 하나의 방호면적은 6.0제곱미터 이상 9.3제곱미터 이하로 할 것
2. 가지배관의 헤드 사이의 거리는 천장의 높이가 9.1미터 미만인 경우에는 2.4미터 이상 3.7미터 이하로, 9.1미터 이상 13.7미터 이하인 경우에는 3.1미터 이하으로 할 것
3. 헤드의 반사판은 천장 또는 반자와 평행하게 설치하고 저장물의 최상부와 914밀리미터 이상 확보되도록 할 것
4. 하향식 헤드의 반사판의 위치는 천장이나 반자 아래 125밀리미터 이상 355밀리미터 이하일 것
5. 상향식 헤드의 감지부 중앙은 천장 또는 반자와 101밀리미터 이상 152밀리미터 이하이어야 하며, 반사판의 위치는 스프링클러배관의 윗부분에서 최소 178밀리미터 상부에 설치되도록 할 것
6. 헤드와 벽과의 거리는 헤드 상호간 거리의 2분의 1을 초과하지 않아야 하며 최소 102밀리미터 이상일 것
7. 헤드의 작동온도는 섭씨 74도 이하일 것

8. 헤드의 살수분포에 장애를 주는 장애물이 있는 경우에는 다음 각 목의 어느 하나에 적합할 것
   가. 천장 또는 천장근처에 있는 장애물과 반사판의 위치는 별도 1 또는 별도 2와 같이 하며, 천장 또는 천장근처에 보、덕트、기둥、난방기구、조명기구、전선관 및 배관 등의 그 밖에 장애물이 있는 경우에는 장애물과 헤드 사이의 수평거리에 따른 장애물의 하단과 그 보다 윗부분에 설치되는 헤드 반사판 사이의 수직거리는 별표 1 또는 별도 3에 따를 것
   나. 헤드 아래에 덕트、전선관、난방용배관 등이 설치되어 헤드의 살수를 방해하는 경우에는 별표 1 또는 별도 3에 따를 것. 다만, 2개 이상의 헤드의 살수를 방해하는 경우에는 별표 2를 참고로 한다.
9. 상부에 설치된 헤드의 방출수에 따라 감열부에 영향을 받을 우려가 있는 헤드에는 방출수를 차단할 수 있는 유효한 차폐판을 설치할 것

제11조(저장물의 간격) 저장물품 사이의 간격은 모든 방향에서 152밀리미터 이상의 간격을 유지해야 한다.

제12조(환기구) 화재조기진압용 스프링클러설비의 환기구는 공기의 유동으로 인하여 헤드의 작동온도에 영향을 주지 않는 구조 및 위치에 설치해야 한다.

제13조(송수구) 화재조기진압용 스프링클러설비에는 소방차로부터 그 설비에 송수할 수 있는 송수구를 다음 각 호의 기준에 따라 설치해야 한다.
1. 송수구는 송수 및 그 밖의 소화작업에 지장을 주지 않도록 설치할 것
2. 송수구로부터 주배관에 이르는 연결배관에는 개폐밸브를 설치하지 않을 것
3. 구경 65밀리미터의 쌍구형으로 할 것
4. 송수구에는 그 가까운 곳의 보기 쉬운 곳에 송수압력범위를 표시한 표지를 할 것
5. 송수구는 하나의 층의 바닥면적이 3,000제곱미터를 넘을 때마다 1개(5개를 넘을 경우에는 5개로 한다) 이상을 설치할 것
6. 지면으로부터 높이가 0.5미터 이상 1미터 이하의 위치에 설치할 것
7. 송수구의 가까운 부분에 자동배수밸브(또는 직경 5밀리미터의 배수공) 및 체크밸브를 설치할 것
8. 송수구에는 이물질을 막기 위한 마개를 씌울 것

제14조(전원) ① 화재조기진압용 스프링클러설비에 설치하는 상용전원회로의 배선은 상용전원의 상시공급에 지장이 없도록 전용배선으로 해야 한다.
② 화재조기진압용 스프링클러설비에는 자가발전설비, 축전지설비 또는 전기저장장치에 따른 비상전원을 설치해야 한다.
③ 제2항에 따른 비상전원 중 자가발전설비, 축전기설비 또는 전기저장장치는 다음 각 호의 기준에 따라 설치해야 한다.

1. 점검에 편리하고 화재 및 침수 등의 재해로 인한 피해를 받을 우려가 없는 곳에 설치할 것
2. 화재조기진압용 스프링클러설비를 유효하게 20분 이상 작동할 수 있어야 할 것
3. 상용전원으로부터 전력의 공급이 중단된 때에는 자동으로 비상전원으로부터 전력을 공급받을 수 있도록 할 것
4. 비상전원(내연기관의 기동 및 제어용 축전기를 제외한다)의 설치장소는 다른 장소와 방화구획 할 것
5. 비상전원을 실내에 설치하는 때에는 그 실내에 비상조명등을 설치할 것

제15조(제어반) ① 화재조기진압용 스프링클러설비에는 제어반을 설치하되, 감시제어반과 동력제어반으로 구분하여 설치해야 한다.

② 감시제어반은 가압송수장치, 상용전원, 비상전원, 수조, 물올림수조, 예비전원 등을 감시ㆍ제어 및 시험 할 수 있는 기능을 갖추어야 한다.

③ 감시제어반은 다음 각 호의 기준에 따라 설치해야 한다.

1. 화재 및 침수 등의 재해로 인한 피해를 받을 우려가 없는 곳에 설치할 것
2. 감시제어반은 화재조기진압용 스프링클러설비의 전용으로 할 것
3. 감시제어반은 다음 각 목의 기준에 따른 전용실 안에 설치하고, 전용실에는 특정소방대상물의 기계ㆍ기구 또는 시설 등의 제어 및 감시설비 외의 것을 두지 않을 것
   가. 다른 부분과 방화구획을 할 것
   나. 피난층 또는 지하 1층에 설치할 것
   다. 비상조명등 및 급ㆍ배기설비를 설치할 것
   라. 「무선통신보조설비의 화재안전성능기준(NFPC 505)」 제5조제3항에 따라 유효하게 통신이 가능할 것
   마. 바닥면적은 감시제어반의 설치에 필요한 면적 외에 화재 시 소방대원이 그 감시제어반의 조작에 필요한 최소면적 이상으로 할 것
4. 각 유수검지장치 또는 일제개방밸브의 작동 여부를 확인할 수 있는 표시 및 경보기능이 있도록 할 것
5. 화재감지기, 압력스위치, 저수위, 개폐밸브 폐쇄상태 확인 등 확인회로마다 도통시험 및 작동시험을 할 수 있도록 할 것
6. 감시제어반과 자동화재탐지설비의 수신기를 별도의 장소에 설치하는 경우에는 이들 상호간 연동하여 화재발생 및 제2항의 기능을 확인할 수 있도록 할 것

④ 동력제어반은 앞면을 적색으로 하고, 동력제어반의 외함은 두께 1.5밀리미터 이상의 강판 또는 이와 동등 이상의 강도 및 내열성능이 있는 것으로 하며, 그 밖의 동력제어반의 설치에 관하여는 제3항제1호 및 제2호의 기준을 준용할 것

제16조(배선 등) ① 화재조기진압용 스프링클러설비의 배선은 「전기사업법」 제67조에 따른 「전기설비기술기준」에서 정한 것 외에 다음 각 호의 기준에 따라 설치해야 한다.

1. 비상전원으로부터 동력제어반 및 가압송수장치에 이르는 전원회로배선은 내화배선으로 할 것
2. 상용전원으로부터 동력제어반에 이르는 배선, 그 밖의 화재조기진압용 스프링클러설비의 감시ㆍ조작 또는 표시등회로의 배선은 내화배선 또는 내열배선으로 할 것

② 제1항에 따른 내화배선 및 내열배선에 사용되는 전선은 내화전선으로 하고, 설치방법은 적합한 케이블공사의 방법에 따른다.

③ 화재조기진압용 스프링클러설비의 과전류차단기 및 개폐기에는 "화재조기진압용 스프링클러설비용"이라고 표시한 표지를 해야 한다.

④ 화재조기진압용 스프링클러설비용 전기배선의 양단 및 접속단자에는 식별이 용이하도록 표시 또는 표지를 해야 한다.

제17조(설치제외) 제4류 위험물 또는 타이어, 두루마리 종이 및 섬유류, 섬유제품 등 연소 시 화염의 확산 속도가 빠르고 방사된 물이 하부까지에 도달하지 못하는 것에 해당하는 물품의 경우에는 화재조기진압용 스프링클러를 설치해서는 안 된다.

제18조(수원 및 가압송수장치의 펌프 등의 겸용) ① 화재조기진압용 스프링클러설비의 수원을 옥내소화전설비ㆍ스프링클러설비ㆍ간이스프링클러설비ㆍ물분무소화설비ㆍ포소화전설비 및 옥외소화전설비의 수원과 겸용하여 설치하는 경우의 저수량은 각 소화설비에 필요한 저수량을 합한 양 이상이 되도록 해야 한다.

② 화재조기진압용 스프링클러설비의 가압송수장치로 사용하는 펌프를 옥내소화전설비ㆍ스프링클러설비ㆍ간이스프링클러설비ㆍ물분무소화설비ㆍ포소화설비 및 옥외소화전설비의 가압송수장치와 겸용하여 설치하는 경우의 펌프의 토출량은 각 소화설비에 해당하는 토출량을 합한 양 이상이 되도록 해야 한다.

③ 옥내소화전설비ㆍ스프링클러설비ㆍ간이스프링클러설비ㆍ화재조기진압용 스프링클러설비ㆍ물분무소화설비ㆍ포소화설비 및 옥외소화전설비의 가압송수장치에 있어서 각 토출측 배관과 일반급수용의 가압송수장치의 토출측 배관을 상호 연결하여 화재 시 사용할 수 있다. 이 경우 연결 배관에는 개폐표시형 밸브를 설치해야 하며, 각 소화설비의 성능에 지장이 없도록 해야 한다.

④ 화재조기진압용 스프링클러설비의 송수구를 옥내소화전설비ㆍ스프링클러설비ㆍ간이스프링클러설비ㆍ물분무소화설비ㆍ포소화설비 또는 연결살수설비의 송수구와 겸용으로 설치하는 경우에는 스프링클러설비의 송수구의 설치기준에 따르되 각각의 소화설비의 기능에 지장이 없도록 해야 한다.<개정 2024. 5. 10.>

제19조(설치ㆍ유지기준의 특례) 소방본부장 또는 소방서장은 기존건축물이 증축ㆍ개축ㆍ대수선되거나 용도변경되는 경우에 있어서 이 기준이 정하는 기준에 따라 해당 건축물에 설치해야 할 화재조기진압용 스프링클러설비의 배관ㆍ배선 등의 공사가 현저하게 곤란하다고 인정되는 경우에는 해당 설비의 기능 및 사용에 지장이 없는 범위에서 이 기준의 일부를 적용하지 않을 수 있다.

제20조(재검토기한) 소방청장은 「훈령ㆍ예규 등의 발령 및 관리에 관한 규정」에 따라 이 고시에 대하여 2023년 1월 1일을 기준으로 매 3년이 되는 시점(매 3년째의 12월 31일까지를 말한다)마다 그 타당성을 검토하여 개선 등의 조치를 해야 한다.

부칙 <제2022 - 35호,2022. 11. 25.>

제1조(시행일) 이 고시는 2022년 12월 1일부터 시행한다.

제2조(경과조치) ① 이 고시 시행 전에 건축허가 등의 신청 또는 신고를 하거나 소방시설공사의 착공신고를 한 특정소방대상물에 대해서는 종전의 「화재조기진압용 스프링클러설비의 화재안전기준(NFSC 103B)」에 따른다.

② 이 고시 시행 전에 제1항에 따른 신청 또는 신고를 한 경우라도 개정 기준이 종전의 기준에 비해 관계인에게 유리한 경우에는 개정 기준에 따를 수 있다.

제3조(다른 법령과의 관계) 이 고시 시행 당시 다른 법령에서 종전의 화재안전기준을 인용한 경우에 이 고시 가운데 그에 해당하는 규정이 있는 경우에는 종전의 규정에 갈음하여 이 고시의 해당 규정을 인용한 것으로 본다.

부칙 <제2023 - 7호,2023. 2. 10.>

제1조(시행일) 이 고시는 발령 후 2023년 2월 10일부터 시행한다.

제2조(다른 고시의 개정) ①부터 ③까지 생략

④ 화재조기진압용 스프링클러설비의 화재안전성능기준(NFPC 103B) 일부를 다음과 같이 개정한다.

제9조제1항제5호 부분 중 "5층 이상으로서 연면적이 3,000제곱미터를 초과하는"을 "11층(공동주택의 경우에는 16층) 이상의"로 한다.

부칙 <제2024 - 19호,2024. 5. 10.>

제1조(시행일) 이 고시는 2024년 7월 1일부터 시행한다.

제2조(다른 고시의 개정) ① 및 ② 생략

③ 「화재조기진압용 스프링클러설비의 화재안전성능기준(NFPC 103B)」일부를 다음과 같이 개정한다.

제8조제6항을 삭제한다.

제18조제4항을 "화재조기진압용 스프링클러설비의 송수구를 옥내소화전설비ㆍ스프링클러설비ㆍ간이스프링클러설비ㆍ물분무소화설비ㆍ포소화설비 또는 연결살수설비의 송수구와 겸용으로 설치하는 경우에는 스프링클러설비의 송수구의 설치기준에 따르되 각각의 소화설비의 기능에 지장이 없도록 해야 한다."로 한다.

④부터 ⑥까지 생략

부칙 <제2025 - 25호,2025. 12. 24.>

제1조(시행일) 이 고시는 2026년 3월 1일부터 시행한다.

제2조(다른 고시의 개정) ① 및 ② 생략

③ 「화재조기진압용 스프링클러설비의 화재안전성능기준(NFPC 103B)」 일부를 다음과 같이 개정한다.

제3조에 제20호를 다음과 같이 신설한다.

20. "난연재료"란 「건축법 시행령」 제2조제9호에 따른 기준에 적합한 재료로서, 불에 잘 타지 않는 성능을 가진 재료를 말한다.

④부터 ⑧까지 생략

[별표 1]

보 또는 기타 장애물 아래에 헤드가 설치된 경우의 반사판 위치

(제10조제8호관련)

장애물과 헤드사이의 수평거리	장애물의 하단과 헤드의 반사판 사이의 수직거리	장애물과 헤드사이의 수평거리	장애물의 하단과 헤드의 반사판 사이의 수직거리
0.3m 미만	0mm	1.1m 이상 ~ 1.2m 미만	300mm
0.3m 이상 ~ 0.5m 미만	40mm	1.2m 이상 ~ 1.4m 미만	380mm
0.5m 이상 ~ 0.7m 미만	75mm	1.4m 이상 ~ 1.5m 미만	460mm
0.7m 이상 ~ 0.8m 미만	140mm	1.5m 이상 ~ 1.7m 미만	560mm
0.8m 이상 ~ 0.9m 미만	200mm	1.7m 이상 ~ 1.8m 미만	660mm
0.9m 이상 ~ 1.1m 미만	250mm	1.8m 이상	790mm

[별표 2]

저장물 위에 장애물이 있는 경우의 헤드설치 기준
(제10조제8호관련)

장애물의 류(폭)		조 건
돌출장애물	0.6m 이하	1. 별표 1 또는 별도 2에 적합하거나 2. 장애물의 끝부근에서 헤드 반사판까지의 수평 거리가 0.3m 이하로 설치할 것
	0.6m 초과	별표 1 또는 별도 3에 적합할 것
연속장애물	5cm 이하	1. 별표 1 또는 별도 3에 적합하거나 2. 장애물이 헤드 반사판 아래 0.6m 이하로 설치된 경우는 허용한다.
	5cm 초과 ~ 0.3m 이하	1. 별표 1 또는 별도 3에 적합하거나 2. 장애물의 끝부근에서 헤드 반사판까지의 수평 거리가 0.3m 이하로 설치할 것
	0.3m 초과 ~ 0.6m 이하	1. 별표 1 또는 별도 3에 적합하거나 2. 장애물이 끝부근에서 헤드 반사판까지의 수평 거리가 0.6m 이하로 설치할 것
	0.6m 초과	1. 별표 1 또는 별도 3에 적합하거나 2. 장애물이 평편하고 견고하며 수평적인 경우에는 저장물의 최상단과 헤드반사판의 간격이 0.9m 이하로 설치할 것 3. 장애물이 평편하지 않거나 비연속적인 경우에는 저장물 아래에 평편한 판을 설치한 후 헤드를 설치할 것

[별표 3] 화재조기진압용 스프링클러헤드의 최소방사압력(MPa) (제5조제1항 관련)

최대층고	최대저장높이	화재조기진압용 스프링클러헤드				
		K = 360 하향식	K = 320 하향식	K = 240 하향식	K= 240 상향식	K = 200 하향식
13.7 m	12.2 m	0.28	0.28	-	-	-
13.7 m	10.7 m	0.28	0.28	-	-	-
12.2 m	10.7 m	0.17	0.28	0.36	0.36	0.52
10.7 m	9.1 m	0.14	0.24	0.36	0.36	0.52
9.1 m	7.6 m	0.10	0.17	0.24	0.24	0.34

[별도 1]

보 또는 기타 장애물 위에 헤드가 설치된 경우의 반사판 위치

(별도 3 또는 별표 1을 함께 사용할 것)

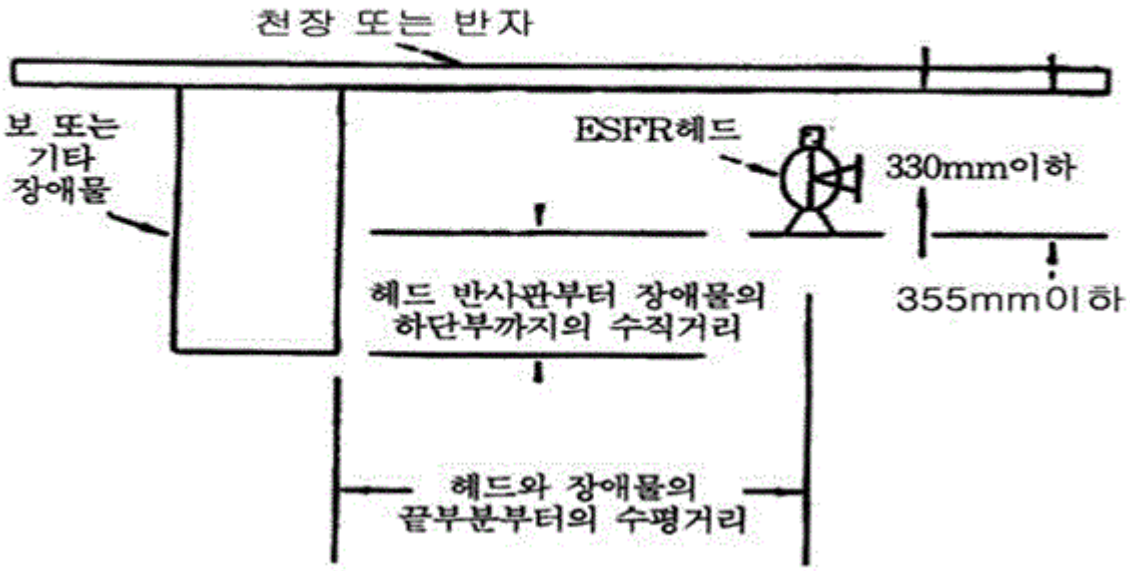

[별도 2]

장애물이 헤드 아래에 연속적으로 설치된 경우의 반사판 위치
(별도 3 또는 별표 1을 함께 사용할 것)

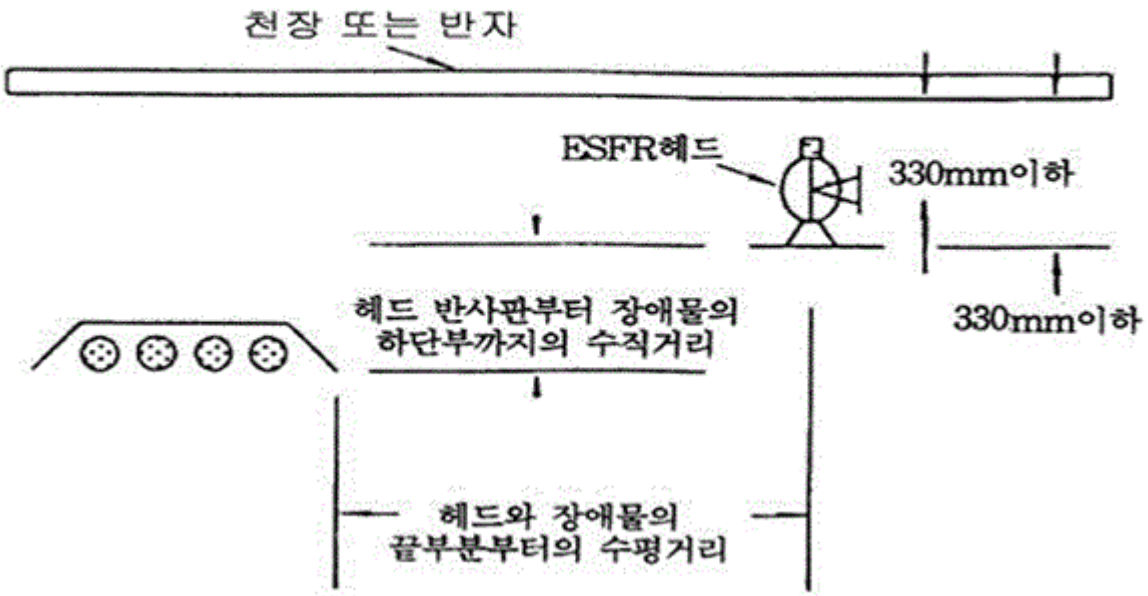

[별도 3]

장애물 아래에 설치되는 헤드 반사판의 위치

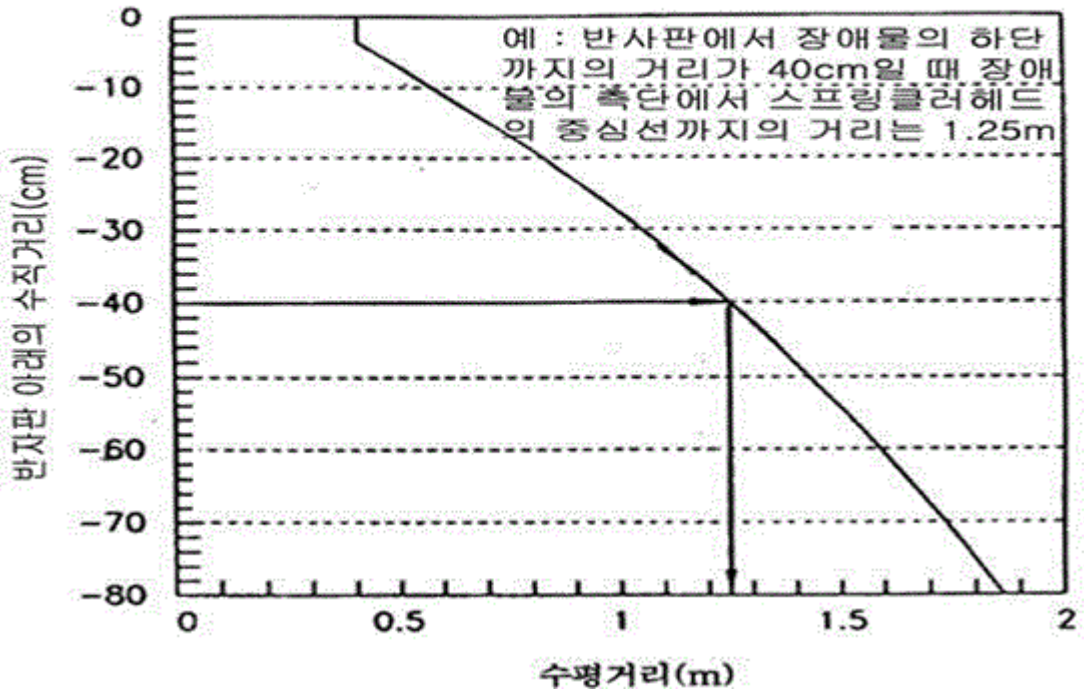

물분무소화설비의 화재안전성능기준(NFPC 104)

[시행 2026. 3. 1.] [고시 제2025 - 25호, 2025. 12. 24., 타법개정]

소방청(예방분석제도과)044 - 205 - 7532

제1조(목적) 이 기준은 「소방시설 설치 및 관리에 관한 법률」(이하 "법"이라 한다) 제2조제1항제6호가목에 따라 소방청장에게 위임한 사항 중 소화설비인 물분무등소화설비 중 물분무소화설비의 성능기준을 규정함을 목적으로 한다.

제2조(적용범위) 이 기준은 「소방시설 설치 및 관리에 관한 법률 시행령」(이하 "영"이라 한다) 별표 4 제1호바목에 따른 물분무등소화설비 중 물분무소화설비의 설치 및 관리에 대해 적용한다.

제3조(정의) 이 기준에서 사용하는 용어의 정의는 다음과 같다.

1. "물분무헤드"란 화재 시 직선류 또는 나선류의 물을 충돌ㆍ확산시켜 미립상태로 분무함으로써 소화하는 헤드를 말한다.
2. "고가수조"란 구조물 또는 지형지물 등에 설치하여 자연낙차의 압력으로 급수하는 수조를 말한다.
3. "압력수조"란 소화용수와 공기를 채우고 일정압력 이상으로 가압하여 그 압력으로 급수하는 수조를 말한다.
4. "급수배관"이란 수원 또는 송수구 등으로부터 소화설비에 급수하는 배관을 말한다.
5. "분기배관"이란 배관 측면에 구멍을 뚫어 둘 이상의 관로가 생기도록 가공한 배관으로서 다음 각 목의 분기배관을 말한다.
   가. "비확관형 분기배관"이란 배관의 측면에 분기호칭내경 이상의 구멍을 뚫고 배관이음쇠를 용접 이음한 배관을 말한다.
   나. "확관형 분기배관"이란 배관의 측면에 조그만 구멍을 뚫고 소성가공으로 확관시켜 배관 용접이음자리를 만들거나 배관 용접이음자리에 배관이음쇠를 용접 이음한 배관을 말한다.
6. "진공계"란 대기압 이하의 압력을 측정하는 계측기를 말한다.
7. "연성계"란 대기압 이상의 압력과 대기압 이하의 압력을 측정할 수 있는 계측기를 말한다.
8. "기동용수압개폐장치"란 소화설비의 배관 내 압력변동을 검지하여 자동적으로 펌프를 기동 및 정지시키는 것으로서 압력챔버 또는 기동용압력스위치 등을 말한다.
9. "일제개방밸브"란 일제살수식스프링클러설비에 설치되는 유수검지장치를 말한다.

10. "가압수조"란 가압원인 압축공기 또는 불연성 기체의 압력으로 소화용수를 가압하여 그 압력으로 급수하는 수조를 말한다.
11. "난연재료"란 「건축법 시행령」 제2조제9호에 따른 기준에 적합한 재료로서, 불에 잘 타지 않는 성능을 가진 재료를 말한다.<신설 2025. 12. 24.>

제4조(수원) ① 물분무소화설비의 수원은 그 저수량이 다음 각 호의 기준에 적합하도록 해야 한다.

1. 「화재의 예방 및 안전관리에 관한 법률 시행령」 별표 2의 특수가연물을 저장 또는 취급하는 특정소방대상물 또는 그 부분에 있어서 그 바닥면적(최대 방수구역의 바닥면적을 기준으로 하며, 50제곱미터 이하인 경우에는 50제곱미터) 1제곱미터에 대하여 분당 10리터로 20분간 방수할 수 있는 양 이상으로 할 것
2. 차고 또는 주차장은 그 바닥면적(최대 방수구역의 바닥면적을 기준으로 하며, 50제곱미터 이하인 경우에는 50제곱미터) 1제곱미터에 대하여 분당 20리터로 20분간 방수할 수 있는 양 이상으로 할 것
3. 절연유 봉입 변압기는 바닥 부분을 제외한 표면적을 합한 면적 1제곱미터에 대하여 분당 10리터로 20분간 방수할 수 있는 양 이상으로 할 것
4. 케이블트레이, 케이블덕트(duct) 등은 투영된 바닥면적 1제곱미터에 대하여 분당 12리터로 20분간 방수할 수 있는 양 이상으로 할 것
5. 콘베이어 벨트 등은 벨트 부분의 바닥면적 1제곱미터에 대하여 분당 10리터로 20분간 방수할 수 있는 양 이상으로 할 것

② 물분무소화설비의 수원을 수조로 설치하는 경우에는 소화설비의 전용수조로 해야 한다.

③ 제1항에 따른 저수량을 산정함에 있어서 다른 설비와 겸용하여 물분무소화설비용 수조를 설치하는 경우에는 물분무소화설비의 풋밸브ㆍ흡수구 또는 수직배관의 급수구와 다른 설비의 풋밸브ㆍ흡수구 또는 수직배관의 급수구와의 사이의 수량을 그 유효수량으로 한다.

④ 물분무소화설비용 수조는 다음 각 호의 기준에 따라 설치해야 한다.

1. 점검에 편리한 곳에 설치할 것
2. 동결방지조치를 하거나 동결의 우려가 없는 장소에 설치할 것
3. 수조에는 수위계, 고정식 사다리, 청소용 배수밸브(또는 배수관), 표지 및 실내 조명 등 수조의 유지관리에 필요한 설비를 설치할 것

제5조(가압송수장치) ① 전동기 또는 내연기관에 따른 펌프를 이용하는 가압송수장치는 다음 각 호의 기준에 따라 설치해야 한다.

1. 쉽게 접근할 수 있고 점검하기에 충분한 공간이 있는 장소로서 화재 및 침수 등의 재해로 인한 피해를 받을 우려가 없는 곳에 설치할 것
2. 펌프의 1분당 토출량은 제4조제1항 각 호에 따른 바닥면적 또는 표면적에 단위 면적당 방수량을 곱한 양 이상이 되도록 할 것

3. 펌프의 양정은 물분무헤드의 설계압력 환산수두와 배관의 마찰손실 수두를 합한 수치 이상이 되도록 할 것
4. 동결방지조치를 하거나 동결의 우려가 없는 장소에 설치할 것
5. 펌프는 전용으로 할 것
6. 펌프의 토출측에는 압력계를 설치하고, 흡입측에는 연성계 또는 진공계를 설치할 것
7. 펌프의 성능은 체절운전 시 정격토출압력의 140퍼센트를 초과하지 않고, 정격토출량의 150퍼센트로 운전 시 정격토출압력의 65퍼센트 이상이 되어야 하며, 펌프의 성능을 시험할 수 있는 성능시험배관을 설치할 것
8. 가압송수장치에는 체절운전 시 수온의 상승을 방지하기 위한 순환배관을 설치할 것
9. 기동장치로는 기동용수압개폐장치 또는 이와 동등 이상의 성능이 있는 것으로 설치할 것
10. 수원의 수위가 펌프보다 낮은 위치에 있는 가압송수장치에는 물올림장치를 설치할 것
11. 기동용수압개폐장치를 기동장치로 사용하는 경우에는 충압펌프를 설치할 것
12. 내연기관을 사용하는 경우에는 제어반에 따라 내연기관의 자동기동 및 수동기동이 가능하고, 상시 충전되어 있는 축전지설비와 펌프를 20분 이상 운전할 수 있는 용량의 연료를 갖출 것
13. 가압송수장치가 기동되는 경우에는 자동으로 정지되지 않도록 할 것
14. 가압송수장치는 부식 등으로 인한 펌프의 고착을 방지할 수 있도록 청동 또는 스테인리스 등 부식에 강한 재질을 사용할 것

② 고가수조의 자연낙차를 이용한 가압송수장치를 설치하는 경우 고가수조의 자연낙차수두(수조의 하단으로부터 최고층에 설치된 헤드까지의 수직거리를 말한다)는 물분무헤드의 설계압력 환산수두와 배관의 마찰손실 수두를 고려하여, 제1항제2호에 따른 단위 면적당 방수량이 20분 이상 유지되도록 해야 한다.

③ 압력수조를 이용한 가압송수장치를 설치하는 경우 압력수조의 압력은 물분무헤드의 설계압력과 배관의 마찰손실 수두압 및 낙차의 환산수두압을 고려하여, 제1항제2호에 따른 단위 면적당 방수량이 20분 이상 유지되도록 해야 한다.

④ 가압수조를 이용한 가압송수장치는 소방청장이 정하여 고시한 「가압수조식가압송수장치의 성능인증 및 제품검사의 기술기준」 에 적합한 것으로 설치하되고, 가압수조의 압력은 제1항제2호에 따른 단위 면적당 방수량이 20분 이상 유지되도록 할 것 해야 한다.

제6조(배관 등) ① 배관은 배관용 탄소 강관(KS D 3507) 또는 배관 내 사용압력이 1.2메가파스칼 이상일 경우에는 압력 배관용 탄소 강관(KS D 3562)이나 이와 동등 이상의 강도ㆍ내부식성(耐腐蝕性) 및 내열성을 국내ㆍ외 공인기관으로부터 인정받은 것을 사용해야 한다.

② 제1항에도 불구하고 화재 등의 재해로 인하여 배관의 성능에 영향을 받을 우려가 적은 장소에는 소방청장이 정하여 고시한 「소방용합성수지배관의 성능인증 및 제품검사의 기술기준」 에 적합한 소방용 합성수지배관으로 설치할 수 있다.

③ 급수배관은 전용으로 해야 한다.

④ 펌프의 흡입측배관은 다음 각 호의 기준에 따라 설치해야 한다.

1. 공기고임이 생기지 않는 구조로 하고 여과장치를 설치할 것
2. 수조가 펌프보다 낮게 설치된 경우에는 각 펌프(충압펌프를 포함한다)마다 수조로부터 별도로 설치할 것

⑤ 삭제<2024. 5. 10.>

⑥ 성능시험배관에 설치하는 유량측정장치는 성능시험배관의 직관부에 설치하되, 펌프 정격토출량의 175퍼센트 이상을 측정할 수 있는 것으로 해야 한다.

⑦ 가압송수장치의 체절운전 시 수온의 상승을 방지하기 위하여 체크밸브와 펌프사이에서 분기한 배관에 체절압력 미만에서 개방되는 릴리프밸브를 설치해야 한다.

⑧ 동결방지조치를 하거나 동결의 우려가 없는 장소에 설치해야 한다. 다만, 보온재를 사용할 경우에는 난연재료 성능 이상의 것으로 해야 한다.

⑨ 급수배관에 설치되어 급수를 차단할 수 있는 개폐밸브는 개폐표시형으로 해야 한다. 이 경우 펌프의 흡입측배관에는 버터플라이밸브 외의 개폐표시형밸브를 설치해야 한다.

⑩ 제9항에 따른 급수배관에 설치되어 급수를 차단할 수 있는 개폐밸브에는 그 밸브의 개폐상태를 감시제어반에서 확인할 수 있도록 급수개폐밸브 작동표시 스위치를 설치해야 한다.

⑪ 배관은 다른 설비의 배관과 쉽게 구분이 될 수 있도록 해야 한다.

⑫ 확관형 분기배관을 사용할 경우에는 소방청장이 정하여 고시한 「분기배관의 성능인증 및 제품검사의 기술기준」에 적합한 것으로 설치해야 한다.

제7조(송수구) 물분무소화설비에는 소방차로부터 그 설비에 송수할 수 있는 송수구를 다음 각 호의 기준에 따라 설치해야 한다.

1. 송수구는 송수 및 그 밖의 소화작업에 지장을 주지 않도록 설치할 것
2. 송수구로부터 주배관에 이르는 연결배관에는 개폐밸브를 설치하지 않을 것
3. 구경 65밀리미터의 쌍구형으로 할 것
4. 송수구에는 그 가까운 곳의 보기 쉬운 곳에 송수압력범위를 표시한 표지를 할 것
5. 송수구는 하나의 층의 바닥면적이 3,000제곱미터를 넘을 때마다 1개 이상(5개를 넘을 경우에는 5개로 한다)을 설치할 것
6. 지면으로부터 높이가 0.5미터 이상 1미터 이하의 위치에 설치할 것
7. 송수구의 가까운 부분에 자동배수밸브(또는 직경 5밀리미터의 배수공) 및 체크밸브를 설치할 것
8. 송수구에는 이물질을 막기 위한 마개를 씌울 것

제8조(기동장치) ① 물분무소화설비의 수동식기동장치는 직접 조작 또는 원격조작에 따라 각각의 가압송수장치 및 수동식 개방밸브 또는 가압송수장치 및 자동개방밸브를 개방할 수 있도록 설치해야 한다.

② 자동식 기동장치는 화재감지기의 작동 또는 폐쇄형스프링클러헤드의 개방과 연동하여 경보를 발하고, 가압송수장치 및 자동개방밸브를 기동할 수 있는 것으로 해야 한다.

제9조(제어밸브 등) ① 물분무소화설비의 제어밸브 기타 밸브는 다음 각 호의 기준에 따라 설치해야 한다.

1. 제어밸브는 바닥으로부터 0.8미터 이상 1.5미터 이하의 위치에 설치할 것
2. 제어밸브의 가까운 곳의 보기 쉬운 곳에 "제어밸브"라고 표시한 표지를 할 것

② 자동 개방밸브 및 수동식 개방밸브는 화재 시 용이하게 접근할 수 있는 곳에 설치하고, 2차측 배관 부분에는 해당 방수구역 외에 밸브의 작동을 시험할 수 있는 장치를 설치해야 한다.

제10조(물분무헤드) ① 물분무헤드는 표준방사량으로 해당 방호대상물의 화재를 유효하게 소화하는데 필요한 수를 적정한 위치에 설치해야 한다.

② 고압의 전기기기가 있는 장소는 전기의 절연을 위하여 전기기기와 물분무헤드 사이에 전기기기의 전압(㎸)에 따라 안전이격거리를 두어야 한다.

제11조(배수설비) 물분무소화설비를 설치하는 차고 또는 주차장에는 배수구, 기름분리장치 등 배수설비를 해야 한다.

제12조(전원) ① 물분무소화설비에 설치하는 상용전원회로의 배선은 전용배선으로 하고, 상용전원의 상시공급에 지장이 없도록 설치해야 한다.

② 물분무소화설비에는 자가발전설비, 축전지설비 또는 전기저장장치에 따른 비상전원을 다음 각 호의 기준에 따라 설치해야 한다.

1. 점검에 편리하고 화재 및 침수 등의 재해로 인한 피해를 받을 우려가 없는 곳에 설치할 것
2. 물분무소화설비를 유효하게 20분 이상 작동할 수 있도록 할 것
3. 상용전원으로부터 전력의 공급이 중단된 때에는 자동으로 비상전원으로부터 전력을 공급받을 수 있도록 할 것
4. 비상전원(내연기관의 기동 및 제어용 축전기를 제외한다)의 설치장소는 다른 장소와 방화구획 할 것
5. 비상전원을 실내에 설치하는 때에는 그 실내에 비상조명등을 설치할 것

제13조(제어반) ① 물분무소화설비에는 제어반을 설치하되, 감시제어반과 동력제어반으로 구분하여 설치해야 한다.

② 감시제어반은 가압송수장치, 상용전원, 비상전원, 수조, 물올림수조, 예비전원 등을 감시ㆍ제어 및 시험할 수 있는 기능을 갖추어야 한다.

③ 감시제어반은 다음 각 호의 기준에 따라 설치해야 한다.

1. 화재 및 침수 등의 재해로 인한 피해를 받을 우려가 없는 곳에 설치할 것
2. 감시제어반은 물분무소화설비의 전용으로 할 것
3. 감시제어반은 다음 각 목의 기준에 따른 전용실 안에 설치하고, 전용실에는 특정소방대상물의 기계ㆍ기구 또는 시설 등의 제어 및 감시설비 외의 것을 두지 않을 것
   가. 다른 부분과 방화구획을 할 것

나. 피난층 또는 지하 1층에 설치할 것
다. 비상조명등 및 급ㆍ배기설비를 설치할 것
라. 「무선통신보조설비의 화재안전성능기준(NFPC 505)」 제5조제3항에 따라 유효하게 통신이 가능할 것
마. 바닥면적은 감시제어반의 설치에 필요한 면적 외에 화재 시 소방대원이 그 감시제어반의 조작에 필요한 최소면적 이상으로 할 것

④ 동력제어반은 앞면을 적색으로 하고, 외함은 두께 1.5밀리미터 이상의 강판 또는 이와 동등 이상의 강도 및 내열성능이 있는 것으로 하며, 그 밖의 동력제어반의 설치에 관하여는 제3항제1호 및 제2호의 기준을 준용할 것

제14조(배선 등) ① 물분무소화설비의 배선은 「전기사업법」제67조에 따른 「전기설비기술기준」에서 정한 것 외에 다음 각 호의 기준에 따라 설치해야 한다.

1. 비상전원으로부터 동력제어반 및 가압송수장치에 이르는 전원회로배선은 내화배선으로 할 것
2. 상용전원으로부터 동력제어반에 이르는 배선, 그 밖의 물분무소화설비의 감시ㆍ조작 또는 표시등회로의 배선은 내화배선 또는 내열배선으로 할 것

② 제1항에 따른 내화배선 및 내열배선은 「옥내소화전설비의 화재안전성능기준(NFPC 102)」 제10조제2항에 따른다.

③ 물분무소화설비의 과전류차단기 및 개폐기에는 "물분무소화설비용"이라고 표시한 표지를 해야 한다.

④ 물분무소화설비용 전기배선의 양단 및 접속단자에는 식별이 용이하도록 표시 또는 표지를 해야 한다.

제15조(물분무헤드의 설치제외) 물에 심하게 반응하는 물질, 고온의 물질 또는 직접 분무를 하는 경우 그 부분에 손상을 입힐 우려가 있는 기계장치 등이 있는 장소에는 물분무헤드를 설치하지 않을 수 있다.

제16조(수원 및 가압송수장치의 펌프 등의 겸용) ① 물분무소화설비의 수원을 옥내소화전설비ㆍ스프링클러설비ㆍ간이스프링클러설비ㆍ화재조기진압용 스프링클러설비ㆍ포소화전설비 및 옥외소화전설비의 수원과 겸용하여 설치하는 경우의 저수량은 각 소화설비에 필요한 저수량을 합한 양 이상이 되도록 해야 한다.

② 물분무소화설비의 가압송수장치로 사용하는 펌프를 옥내소화전설비ㆍ스프링클러설비ㆍ간이스프링클러설비ㆍ화재조기진압용 스프링클러설비ㆍ포소화설비 및 옥외소화전설비의 가압송수장치와 겸용하여 설치하는 경우의 펌프의 토출량은 각 소화설비에 해당하는 토출량을 합한 양 이상이 되도록 해야 한다.

③ 옥내소화전설비ㆍ스프링클러설비ㆍ간이스프링클러설비ㆍ화재조기진압용 스프링클러설비ㆍ물분무소화설비ㆍ포소화설비 및 옥외소화전설비의 가압송수장치에 있어서 각 토출측 배관과 일반급수용의 가압송수장치의 토출측 배관을 상호 연결하여 화재 시 사용할 수 있다. 이 경

우 연결 배관에는 개·폐표시형밸브를 설치해야 하며, 각 소화설비의 성능에 지장이 없도록 해야 한다.

④ 물분무소화설비의 송수구를 옥내소화전설비·스프링클러설비·간이스프링클러설비·화재조기진압용 스프링클러설비·포소화설비 또는 연결살수설비의 송수구와 겸용으로 설치하는 경우에는 스프링클러설비의 송수구의 설치기준에 따르되 각각의 소화설비의 기능에 지장이 없도록 해야 한다.<개정 2024. 5. 10.>

제17조(설치·유지기준의 특례) 소방본부장 또는 소방서장은 기존건축물이 증축·개축·대수선되거나 용도변경되는 경우에 있어서 이 기준이 정하는 기준에 따라 해당 건축물에 설치해야 할 물분무소화설비의 배관·배선 등의 공사가 현저하게 곤란하다고 인정되는 경우에는 해당 설비의 기능 및 사용에 지장이 없는 범위에서 이 기준의 일부를 적용하지 않을 수 있다.

제18조(재검토기한) 소방청장은 「훈령·예규 등의 발령 및 관리에 관한 규정」에 따라 이 고시에 대하여 2023년 1월 1일을 기준으로 매 3년이 되는 시점(매 3년째의 12월 31일까지를 말한다)마다 그 타당성을 검토하여 개선 등의 조치를 해야 한다.

부칙 <제2022-36호,2022. 11. 25.>

제1조(시행일) 이 고시는 2022년 12월 1일부터 시행한다.

제2조(경과조치) ① 이 고시 시행 전에 건축허가 등의 신청 또는 신고를 하거나 소방시설공사의 착공신고를 한 특정소방대상물에 대해서는 종전의 「물분무소화설비의 화재안전기준(NFSC 104)」에 따른다.

② 이 고시 시행 전에 제1항에 따른 신청 또는 신고를 한 경우라도 개정 기준이 종전의 기준에 비해 관계인에게 유리한 경우에는 개정 기준에 따를 수 있다.

제3조(다른 법령과의 관계) 이 고시 시행 당시 다른 법령에서 종전의 화재안전기준을 인용한 경우에 이 고시 가운데 그에 해당하는 규정이 있는 경우에는 종전의 규정에 갈음하여 이 고시의 해당 규정을 인용한 것으로 본다.

부칙 <제2024-19호,2024. 5. 10.>

제1조(시행일) 이 고시는 2024년 7월 1일부터 시행한다.

제2조(다른 고시의 개정) ①부터 ③까지 생략

④ 「물분무소화설비의 화재안전성능기준(NFPC 104)」일부를 다음과 같이 개정한다.

제6조제5항을 삭제한다.

제16조제4항을 "물분무소화설비의 송수구를 옥내소화전설비·스프링클러설비·간이스프링클러설비·화재조기진압용 스프링클러설비·포소화설비 또는 연결살수설비의 송수구와 겸용으로 설치하는 경우에는 스프링클러설비의 송수구의 설치기준에 따르되 각각의 소화설비의 기능에 지장이 없도록 해야 한다."로 한다.

⑤ 및 ⑥ 생략

부칙 <제2025 - 25호,2026. 12. 24.>

제1조(시행일) 이 고시는 2026년 3월 1일부터 시행한다.

제2조(다른 고시의 개정) ① ~ ③ 생략

④ 「물분무등소화설비의 화재안전성능기준(NFPC 104)」 일부를 다음과 같이 개정한다.

제3조에 제11호를 다음과 같이 신설한다.

11. "난연재료"란 「건축법 시행령」 제2조제9호에 따른 기준에 적합한 재료로서, 불에 잘 타지 않는 성능을 가진 재료를 말한다.

⑤ ~ ⑧ 생략

포소화설비의 화재안전성능기준(NFPC 105)

[시행 2026. 3. 1.] [고시 제2025 - 25호, 2025. 12. 24., 타법개정]

소방청(예방분석제도과)044 - 205 - 7532

제1조(목적) 이 기준은 「소방시설 설치 및 관리에 관한 법률」(이하 "법"이라 한다) 제2조제1항제6호가목에 따라 소방청장에게 위임한 사항 중 소화설비인 물분무등소화설비 중 포소화설비의 성능기준을 규정함을 목적으로 한다.

제2조(적용범위) 이 기준은 「소방시설 설치 및 관리에 관한 법률 시행령」(이하 "영"이라 한다) 별표 4 제1호바목에 따른 물분무등소화설비 중 포소화설비의 설치 및 관리에 대해 적용한다.

제3조(정의) 이 기준에서 사용하는 용어의 정의는 다음과 같다.

1. "고가수조"란 구조물 또는 지형지물 등에 설치하여 자연낙차의 압력으로 급수하는 수조를 말한다.
2. "압력수조"란 소화용수와 공기를 채우고 일정압력 이상으로 가압하여 그 압력으로 급수하는 수조를 말한다.
3. "충압펌프"란 배관 내 압력손실에 따른 주펌프의 빈번한 기동을 방지하기 위하여 충압역할을 하는 펌프를 말한다.
4. "연성계"란 대기압 이상의 압력과 대기압 이하의 압력을 측정할 수 있는 계측기를 말한다.
5. "진공계"란 대기압 이하의 압력을 측정하는 계측기를 말한다.
6. "정격토출량"이란 펌프의 정격부하운전 시 토출량으로서 정격토출압력에서의 토출량을 말한다.
7. "정격토출압력"이란 펌프의 정격부하운전 시 토출압력으로서 정격토출량에서의 토출측 압력을 말한다.
8. "전역방출방식"이란 소화약제 공급장치에 배관 및 분사헤드 등을 고정 설치하여 밀폐 방호구역 내에 소화약제를 방출하는 방식을 말한다.
9. "국소방출방식"이란 소화약제 공급장치에 배관 및 분사헤드를 설치하여 직접 화점에 소화약제를 방출하는 방식을 말한다.
10. "팽창비"란 최종 발생한 포 체적을 포 발생 전의 포 수용액의 체적으로 나눈 값을 말한다.
11. "개폐표시형밸브"란 밸브의 개폐여부를 외부에서 식별이 가능한 밸브를 말한다.
12. "기동용수압개폐장치"란 소화설비의 배관 내 압력변동을 검지하여 자동적으로 펌프를 기동 및 정지시키는 것으로서 압력챔버 또는 기동용압력스위치 등을 말한다.

13. "포워터스프링클러설비"란 포워터스프링클러헤드를 사용하는 포소화설비를 말한다.
14. "포헤드설비"란 포헤드를 사용하는 포소화설비를 말한다.
15. "고정포방출설비"란 고정포방출구를 사용하는 설비를 말한다.
16. "호스릴포소화설비"란 호스릴포방수구ㆍ호스릴 및 이동식 포노즐을 사용하는 설비를 말한다.
17. "포소화전설비"란 포소화전방수구ㆍ호스 및 이동식포노즐을 사용하는 설비를 말한다.
18. "송액관"이란 수원으로부터 포헤드ㆍ고정포방출구 또는 이동식포노즐 등에 급수하는 배관을 말한다.
19. "급수배관"이란 수원 또는 송수구 등으로부터 소화설비에 급수하는 배관을 말한다.
20. "분기배관"이란 배관 측면에 구멍을 뚫어 둘 이상의 관로가 생기도록 가공한 배관으로서 다음 각 목의 분기배관을 말한다.
    가. "비확관형 분기배관"이란 배관의 측면에 분기호칭안지름 이상의 구멍을 뚫고 배관이음쇠를 용접 이음한 배관을 말한다.
    나. "확관형 분기배관"이란 배관의 측면에 조그만 구멍을 뚫고 소성가공으로 확관시켜 배관용접이음자리를 만들거나 배관 용접이음자리에 배관이음쇠를 용접 이음한 배관을 말한다.
21. "펌프 프로포셔너방식"이란 펌프의 토출관과 흡입관 사이의 배관도중에 설치한 흡입기에 펌프에서 토출된 물의 일부를 보내고, 농도 조정밸브에서 조정된 포 소화약제의 필요량을 포 소화약제 저장탱크에서 펌프 흡입측으로 보내어 이를 혼합하는 방식을 말한다.
22. "프레셔 프로포셔너방식"이란 펌프와 발포기의 중간에 설치된 벤추리관의 벤추리작용과 펌프 가압수의 포 소화약제 저장탱크에 대한 압력에 따라 포 소화약제를 흡입ㆍ혼합하는 방식을 말한다.
23. "라인 프로포셔너방식"이란 펌프와 발포기의 중간에 설치된 벤추리관의 벤추리작용에 따라 포 소화약제를 흡입ㆍ혼합하는 방식을 말한다.
24. "프레셔사이드 프로포셔너방식"이란 펌프의 토출관에 압입기를 설치하여 포 소화약제 압입용펌프로 포 소화약제를 압입시켜 혼합하는 방식을 말한다.
25. "가압수조"란 가압원인 압축공기 또는 불연성 기체의 압력으로 소화용수를 가압하여 그 압력으로 급수하는 수조를 말한다.
26. "압축공기포소화설비"란 압축공기 또는 압축질소를 일정비율로 포수용액에 강제 주입 혼합하는 방식을 말한다.
27. "주펌프"란 구동장치의 회전 또는 왕복운동으로 소화수를 가압하여 그 압력으로 급수하는 주된 펌프를 말한다.
28. "호스릴"이란 원형의 형태를 유지하고 있는 소방호스를 수납장치에 감아 정리한 것을 말한다.
29. "압축공기포 믹싱챔버방식"이란 물, 포 소화약제 및 공기를 믹싱챔버로 강제주입시켜 챔버 내에서 포수용액을 생성한 후 포를 방사하는 방식을 말한다.

30. "난연재료"란 「건축법 시행령」 제2조제9호에 따른 기준에 적합한 재료로서, 불에 잘 타지 않는 성능을 가진 재료를 말한다.<신설 2025. 12. 24.>

제4조(종류 및 적용성) 특정소방대상물에 따라 적응하는 포소화설비는 다음 각 호와 같다.

1. 「화재의 예방 및 안전관리에 관한 법률 시행령」 별표 2의 특수가연물을 저장ㆍ취급하는 공장 또는 창고: 포워터스프링클러설비ㆍ포헤드설비 또는 고정포방출설비, 압축공기포소화설비
2. 차고 또는 주차장: 포워터스프링클러설비ㆍ포헤드설비 또는 고정포방출설비, 압축공기포소화설비
3. 항공기격납고: 포워터스프링클러설비ㆍ포헤드설비 또는 고정포방출설비, 압축공기포소화설비
4. 발전기실, 엔진펌프실, 변압기, 전기케이블실, 유압설비: 바닥면적의 합계가 300제곱미터 미만의 장소에는 고정식 압축공기포소화설비를 설치할 수 있다.

제5조(수원) ① 포소화설비의 수원은 그 저수량이 특정소방대상물에 따라 다음 각 호의 기준에 적합하도록 해야 한다.

1. 「화재의 예방 및 안전관리에 관한 법률 시행령」 별표 2의 특수가연물을 저장ㆍ취급하는 공장 또는 창고: 포워터스프링클러설비 또는 포헤드설비의 경우에는 포워터스프링클러헤드 또는 포헤드(이하 "포헤드"라 한다)가 가장 많이 설치된 층의 포헤드(바닥면적이 200제곱미터를 초과한 층은 바닥면적 200제곱미터 이내에 설치된 포헤드를 말한다)에서 동시에 표준방사량으로 10분간 방사할 수 있는 양 이상으로 하고, 고정포방출설비의 경우에는 고정포방출구가 가장 많이 설치된 방호구역 안의 고정포방출구에서 표준방사량으로 10분간 방사할 수 있는 양 이상으로 할 것. 이 경우 하나의 공장 또는 창고에 포워터스프링클러설비ㆍ포헤드설비 또는 고정포방출설비가 함께 설치된 때에는 각 설비별로 산출된 저수량 중 최대의 것을 그 특정소방대상물에 설치해야 할 수원의 양으로 한다.
2. 차고 또는 주차장: 호스릴포소화설비 또는 포소화전설비의 경우에는 방수구가 가장 많은 층의 설치개수(호스릴포방수구 또는 포소화전방수구가 5개 이상 설치된 경우에는 5개)에 6세제곱미터를 곱한 양 이상으로, 포워터스프링클러설비ㆍ포헤드설비 또는 고정포방출설비의 경우에는 제1호의 기준을 준용할 것. 이 경우 하나의 차고 또는 주차장에 호스릴포소화설비ㆍ포소화전설비ㆍ포워터스프링클러설비ㆍ포헤드설비 또는 고정포방출설비가 함께 설치된 때에는 각 설비별로 산출된 저수량 중 최대의 것을 그 차고 또는 주차장에 설치해야 할 수원의 양으로 한다.
3. 항공기격납고: 포워터스프링클러설비ㆍ포헤드설비 또는 고정포방출설비의 경우에는 포헤드 또는 고정포방출구가 가장 많이 설치된 항공기격납고의 포헤드 또는 고정포방출구에서 동시에 표준방사량으로 10분간 방사할 수 있는 양 이상으로 하되, 호스릴포소화설비를 함께 설치한 경우에는 호스릴포방수구가 가장 많이 설치된 격납고의 호스릴방수구수(호스릴포방수구가 5개 이상 설치된 경우에는 5개)에 6세제곱미터를 곱한 양을 합한 양 이상으로 할 것

4. 압축공기포소화설비를 설치하는 경우 방수량은 설계 사양에 따라 방호구역에 최소 10분간 방사할 수 있어야 할 것
5. 압축공기포소화설비의 설계방출밀도(L/min·㎡)는 설계사양에 따라 정해야 하며 일반가연물, 탄화수소류는 1제곱미터에 분당 1.63리터 이상, 특수가연물, 알코올류와 케톤류는 1제곱미터에 분당 2.3리터 이상으로 할 것

② 포소화설비의 수원을 수조로 설치하는 경우에는 소화설비의 전용수조로 해야 한다.

③ 제1항에 따른 저수량을 산정함에 있어서 다른 설비와 겸용하여 포소화설비용 수조를 설치하는 경우에는 포소화설비의 풋밸브·흡수구 또는 수직배관의 급수구와의 다른 설비의 풋밸브·흡수구 또는 수직배관의 급수구와의 사이의 수량을 그 유효수량으로 한다.

④ 포소화설비용 수조는 다음 각 호의 기준에 따라 설치해야 한다.

1. 점검에 편리한 곳에 설치할 것
2. 동결방지조치를 하거나 동결의 우려가 없는 장소에 설치할 것
3. 수조에는 수위계, 고정식 사다리, 청소용 배수밸브(또는 배수관), 표지 및 실내 조명 등 수조의 유지관리에 필요한 설비를 설치할 것

제6조(가압송수장치) ① 전동기 또는 내연기관에 따른 펌프를 이용하는 가압송수장치는 다음 각 호의 기준에 따라 설치해야 한다. 다만, 가압송수장치의 주펌프는 전동기에 따른 펌프로 설치해야 한다.

1. 쉽게 접근할 수 있고 점검하기에 충분한 공간이 있는 장소로서 화재 및 침수 등의 재해로 인한 피해를 받을 우려가 없는 곳에 설치할 것
2. 동결방지조치를 하거나 동결의 우려가 없는 장소에 설치할 것. 다만, 보온재를 사용할 경우에는 난연재료 성능 이상의 것으로 해야 한다.
3. 소화약제가 변질될 우려가 없는 곳에 설치할 것
4. 펌프의 토출량은 포헤드·고정포방출구 또는 이동식 포노즐의 설계압력 또는 노즐의 방사압력의 허용범위 안에서 포수용액을 방출 또는 방사할 수 있는 양 이상이 되도록 할 것
5. 펌프는 전용으로 할 것
6. 펌프의 양정(揚程)은 방출구의 설계압력 환산수두(또는 노즐 선단의 방사압력 환산수두), 배관의 마찰손실수두, 낙차 및 소방용 호스의 마찰손실수두를 고려하여 산출한 수치 이상이 되도록 할 것
7. 펌프의 토출측에는 압력계를 설치하고, 흡입측에는 연성계 또는 진공계를 설치할 것
8. 펌프의 성능은 체절운전 시 정격토출압력의 140퍼센트를 초과하지 않고, 정격토출량의 150퍼센트로 운전 시 정격토출압력의 65퍼센트 이상이 되어야 하며, 펌프의 성능을 시험할 수 있는 성능시험배관을 설치할 것
9. 가압송수장치에는 체절운전 시 수온의 상승을 방지하기 위한 순환배관을 설치할 것
10. 기동장치로는 기동용수압개폐장치 또는 이와 동등 이상의 성능이 있는 것으로 설치할 것
11. 수원의 수위가 펌프보다 낮은 위치에 있는 가압송수장치에는 물올림장치를 설치할 것

12. 기동용수압개폐장치를 기동장치로 사용하는 경우에는 충압펌프를 설치할 것
13. 내연기관을 사용하는 경우에는 제어반에 따라 내연기관의 자동기동 및 수동기동이 가능하고, 상시 충전되어 있는 축전지설비를 갖출 것
14. 가압송수장치가 기동이 된 경우에는 자동으로 정지되지 않도록 할 것
15. 압축공기포소화설비에 설치되는 펌프의 양정은 0.4메가파스칼 이상이 되도록 할 것
16. 가압송수장치는 부식 등으로 인한 펌프의 고착을 방지할 수 있도록 청동 또는 스테인리스 등 부식에 강한 재질을 사용할 것

② 고가수조의 자연낙차를 이용한 가압송수장치를 설치하는 경우 고가수조의 자연낙차수두(수조의 하단으로부터 최고층에 설치된 포헤드까지의 수직거리를 말한다)는 설계 방사량 및 방사압이 20분 이상 유지되도록 해야 한다.

③ 압력수조를 이용한 가압송수장치를 설치하는 경우 압력수조의 압력은 설계 방사량 및 방사압이 20분 이상 유지되도록 해야 한다.

④ 가압송수장치에는 포헤드ㆍ고정방출구 또는 이동식 포노즐의 방사압력이 설계압력 또는 방사압력의 허용범위를 넘지 않도록 감압장치를 설치해야 한다.

⑤ 가압송수장치는 다음 표에 따른 표준방사량을 방사할 수 있도록 해야 한다.

구분	표준방사량
포워터스프링클러헤드	75 L/min 이상
포헤드 · 고정포방출구 또는 이동식포노즐 · 압축공기포헤드	각 포헤드 · 고정포방출구 또는 이동식포노즐의 설계압력에 따라 방출되는 소화약제의 양

⑥ 가압수조를 이용한 가압송수장치는 소방청장이 정하여 고시한 「가압수조식가압송수장치의 성능인증 및 제품검사의 기술기준」에 적합한 것으로 설치하고, 가압수조의 압력은 설계 방사량 및 방사압이 20분 이상 유지되도록 해야 한다.

제7조(배관 등) ① 배관은 배관용 탄소 강관(KS D 3507) 또는 배관 내 사용압력이 1.2메가파스칼 이상일 경우에는 압력 배관용 탄소 강관(KS D 3562)이나 이와 동등 이상의 강도ㆍ내식성 및 내열성을 국내ㆍ외 공인기관으로부터 인정받은 것을 사용해야 한다.

② 제1항에도 불구하고 화재 등의 재해로 인하여 배관의 성능에 영향을 받을 우려가 적은 장소에는 소방청장이 정하여 고시한 「소방용합성수지배관의 성능인증 및 제품검사의 기술기준」 에 적합한 소방용 합성수지배관으로 설치할 수 있다.

③ 송액관은 포의 방출 종료 후 배관 안의 액을 배출하기 위하여 적당한 기울기를 유지하도록 하고 그 낮은 부분에 배액밸브를 설치해야 한다.

④ 포워터스프링클러설비 또는 포헤드설비의 가지배관의 배열은 토너먼트방식이 아니어야 하며, 교차배관에서 분기하는 지점을 기점으로 한쪽 가지배관에 설치하는 헤드의 수는 8개 이하로 한다.

⑤ 송액관은 전용으로 해야 한다.

⑥ 펌프의 흡입 측 배관은 다음 각 호의 기준에 따라 설치해야 한다.

1. 공기 고임이 생기지 않는 구조로 하고 여과장치를 설치할 것
2. 수조가 펌프보다 낮게 설치된 경우에는 각 펌프(충압펌프를 포함한다)마다 수조로부터 별도로 설치할 것

⑦ 삭제<2024. 5. 10.>

⑧ 성능시험배관에 설치하는 유량측정장치는 성능시험배관의 직관부에 설치하되, 펌프 정격토출량의 175퍼센트 이상을 측정할 수 있는 것으로 해야 한다.

⑨ 가압송수장치의 체절운전 시 수온의 상승을 방지하기 위하여 체크밸브와 펌프 사이에서 분기한 배관에 체절압력 미만에서 개방되는 릴리프밸브를 설치해야 한다.

⑩ 동결방지조치를 하거나 동결의 우려가 없는 장소에 설치해야 한다. 다만, 보온재를 사용할 경우에는 난연재료 성능 이상의 것으로 해야 한다.

⑪ 급수배관에 설치되어 급수를 차단할 수 있는 개폐밸브는 개폐표시형으로 해야 한다. 이 경우 펌프의 흡입측배관에는 버터플라이밸브외의 개폐표시형밸브를 설치해야 한다.

⑫ 제11항에 따른 개폐밸브에는 그 밸브의 개폐상태를 감시제어반에서 확인할 수 있는 급수개폐밸브 작동표시 스위치를 설치해야 한다.

⑬ 배관은 다른 설비의 배관과 쉽게 구분이 될 수 있도록 해야 한다.

⑭ 포소화설비에는 소방차로부터 그 설비에 송수할 수 있는 송수구를 다음 각 호의 기준에 따라 설치해야 한다.

1. 송수구는 송수 및 그 밖의 소화작업에 지장을 주지 않도록 설치할 것
2. 송수구로부터 주배관에 이르는 연결배관에는 개폐밸브를 설치하지 않을 것
3. 구경 65밀리미터의 쌍구형으로 할 것
4. 송수구에는 그 가까운 곳의 보기 쉬운 곳에 송수압력범위를 표시한 표지를 할 것
5. 포소화설비의 송수구는 하나의 층의 바닥면적이 3,000제곱미터를 넘을 때마다 1개 이상을 설치할 것(5개를 넘을 경우에는 5개로 한다)
6. 지면으로부터 높이가 0.5미터 이상 1미터 이하의 위치에 설치할 것
7. 송수구의 가까운 부분에 자동배수밸브(또는 직경 5밀리미터의 배수공) 및 체크밸브를 설치할 것
8. 송수구에는 이물질을 막기 위한 마개를 씌울 것

⑮ 압축공기포소화설비의 배관은 토너먼트방식으로 해야 하고 소화약제가 균일하게 방출되는 등거리 배관구조로 설치해야 한다.

⑯ 확관형 분기배관을 사용할 경우에는 소방청장이 정하여 고시한 「분기배관의 성능인증 및 제품검사의 기술기준」에 적합한 것으로 설치해야 한다.

제8조(저장탱크 등) ① 포 소화약제의 저장탱크(용기를 포함한다. 이하 같다)는 다음 각 호의 기준에 따라 설치하고, 제9조에 따른 혼합장치와 배관 등으로 연결해야 한다.

1. 화재 등의 재해로 인한 피해를 받을 우려가 없는 장소에 설치할 것

2. 기온의 변동으로 포의 발생에 장애를 주지 않는 장소에 설치할 것
3. 포 소화약제가 변질될 우려가 없고 점검에 편리한 장소에 설치할 것
4. 가압송수장치 또는 포 소화약제 혼합장치의 기동에 따라 압력이 가해지는 것 또는 상시 가압된 상태로 사용되는 것은 압력계를 설치할 것
5. 포 소화약제 저장량의 확인이 쉽도록 액면계 또는 계량봉 등을 설치할 것
6. 저장탱크에는 압력계, 액면계(또는 계량봉) 또는 글라스게이지 등 점검 및 유지관리에 필요한 설비를 설치할 것

② 포 소화약제의 저장량은 고정포방출구 방식, 옥내포소화전방식(또는 호스릴방식), 포헤드 방식 및 압축공기포소화설비 등 포소화설비에 따라 산출한 양 이상으로 해야 한다.

제9조(혼합장치) 포 소화약제의 혼합장치는 포 소화약제의 사용농도에 적합한 수용액으로 혼합할 수 있도록 펌프 프로포셔너방식, 프레셔 프로포셔너방식, 라인 프로포셔너방식, 프레셔 사이드 프로포셔너방식, 압축공기포 믹싱챔버방식 등으로 하며, 법 제40조에 따라 제품검사에 합격한 것으로 설치해야 한다.

제10조(개방밸브) 포소화설비의 개방밸브는 다음 각 호의 기준에 따라 설치해야 한다.

1. 자동 개방밸브는 화재감지장치의 작동에 따라 자동으로 개방되는 것으로 할 것
2. 수동식 개방밸브는 화재 시 쉽게 접근할 수 있는 곳에 설치할 것

제11조(기동장치) ① 포소화설비의 수동식 기동장치는 직접조작 또는 원격조작에 따라 가압송수장치ㆍ수동식개방밸브 및 소화약제 혼합장치를 기동할 수 있는 것으로 하고, 방사구역 및 특정소방대상물에 따라 적합하게 설치해야 한다.

② 포소화설비의 자동식 기동장치는 자동화재탐지설비의 감지기의 작동 또는 폐쇄형스프링클러헤드의 개방과 연동하여 가압송수장치ㆍ일제개방밸브 및 포 소화약제 혼합장치를 기동시킬 수 있도록 하되, 동결의 우려가 있는 장소의 포소화설비의 자동식 기동장치는 자동화재탐지설비와 연동되도록 해야 한다.

③ 포소화설비의 기동장치에 설치하는 자동경보장치에는 방사구역마다 일제개방밸브와 그 일제개방밸브의 작동여부를 발신하는 발신부를 설치하고, 수신기는 상시 사람이 근무하고 있는 장소에 설치해야 한다.

제12조(포헤드 및 고정포방출구) ① 포헤드 및 고정포방출구는 포의 팽창비율에 따라 다음 표에 따른 것으로 해야 한다.

팽창비율에 따른 포의 종류	포방출구의 종류
팽창비가 20 이하인 것(저발포)	포헤드, 압축공기포헤드
팽창비가 80 이상 1,000 미만인 것(고발포)	고발포용 고정포방출구

② 포헤드는 다음 각 호의 기준에 따라 설치해야 한다.

1. 포워터스프링클러헤드는 특정소방대상물의 천장 또는 반자에 설치하되, 바닥면적 8제곱미터마다 1개 이상으로 하여 해당 방호대상물의 화재를 유효하게 소화할 수 있도록 할 것

2. 포헤드는 특정소방대상물의 천장 또는 반자에 설치하되, 바닥면적 9제곱미터마다 1개 이상으로 하여 해당 방호대상물의 화재를 유효하게 소화할 수 있도록 할 것
3. 포헤드는 특정소방대상물별로 그에 사용되는 포 소화약제에 따라 1분당 방사량이 다음 표에 따른 양 이상이 되는 것으로 할 것

특정소방대상물	포 소화약제의 종류	바닥면적 1㎡ 당 방사량
차고 · 주차장 및 항공기격납고	단백포 소화약제	6.5 L 이상
	합성계면활성제포 소화약제	8.0 L 이상
	수성막포 소화약제	3.7 L 이상
「화재의 예방 및 안전관리에 관한 법률 시행령」 별표 2의 특수가연물을 저장 · 취급하는 특정소방대상물	단백포 소화약제	6.5 L 이상
	합성계면활성제포 소화약제	6.5 L 이상
	수성막포 소화약제	6.5 L 이상

4. 특정소방대상물의 보가 있는 부분의 포헤드는 다음 표의 기준에 따라 설치할 것

포헤드와 보의 하단의 수직거리	포헤드 보의 수평거리
0	0.75m 미만
0.1m 미만	0.75m 이상 1m 미만
0.1m 이상 0.15m 미만	1m 이상 1.5m 미만
0.15m 이상 0.30m 미만	1.5m 이상

5. 포헤드 상호간에는 다음 각 목의 기준에 따른 거리를 두도록 할 것
   가. 정방형으로 배치한 경우에는 다음의 식에 따라 산정한 수치 이하가 되도록 할 것
      $S = 2r \times \cos 45°$
      S : 포헤드 상호간의 거리(m)
      r : 유효반경(2.1m)
   나. 장방형으로 배치한 경우에는 그 대각선의 길이가 다음의 식에 따라 산정한 수치 이하가 되도록 할 것
      $pt = 2r$
      pt : 대각선의 길이(m)
      r : 유효반경(2.1m)
6. 포헤드와 벽 방호구역의 경계선과는 제5호에 따른 거리의 2분의 1 이하의 거리를 둘 것
7. 압축공기포소화설비의 분사헤드는 천장 또는 반자에 설치하되 방호대상물에 따라 측벽에 설치할 수 있으며 유류탱크 주위에는 바닥면적 13.9제곱미터마다 1개 이상, 특수가연물저장소에는 바닥면적 9.3제곱미터마다 1개 이상으로 해당 방호대상물의 화재를 유효하게 소화할 수 있도록 할 것

방호대상물	방호면적 1㎡에 대한 1분당 방출량
특수가연물	2.3 L
기타의 것	1.63 L

③ 차고ㆍ주차장에 설치하는 호스릴포소화설비 또는 포소화전설비는 다음 각 호의 기준에 따라야 한다.

1. 특정소방대상물의 어느 층에 있어서도 그 층에 설치된 호스릴포방수구 또는 포소화전방수구(호스릴포방수구 또는 포소화전방수구가 5개 이상 설치된 경우에는 5개)를 동시에 사용할 경우 각 이동식 포노즐 선단의 포수용액 방사압력이 0.35메가파스칼 이상이고 분당 300리터 이상(1개층의 바닥면적이 200제곱미터 이하인 경우에는 분당 230리터 이상)의 포수용액을 수평거리 15미터 이상으로 방사할 수 있도록 할 것
2. 저발포의 포소화약제를 사용할 수 있는 것으로 할 것
3. 호스릴 또는 호스를 호스릴포방수구 또는 포소화전방수구로 분리하여 비치하는 때에는 그로부터 3미터 이내의 거리에 호스릴함 또는 호스함을 설치할 것
4. 호스릴함 또는 호스함은 바닥으로부터 높이 1.5미터 이하의 위치에 설치하고 그 표면에는 "포호스릴함(또는 포소화전함)"이라고 표시한 표지와 적색의 위치표시등을 설치할 것
5. 방호대상물의 각 부분으로부터 하나의 호스릴포방수구까지의 수평거리는 15미터 이하(포소화전방수구의 경우에는 25미터 이하)가 되도록 하고 호스릴 또는 호스의 길이는 방호대상물의 각 부분에 포가 유효하게 뿌려질 수 있도록 할 것

④ 고발포용포방출구는 다음 각 호의 기준에 따라 설치해야 한다.

1. 전역방출방식의 고발포용고정포방출구는 다음 각 목의 기준에 따를 것
   가. 개구부에 자동폐쇄장치(「건축법 시행령」 제64조제1항에 따른 방화문 또는 불연재료로된 문으로 포수용액이 방출되기 직전에 개구부가 자동적으로 폐쇄될 수 있는 장치를 말한다)를 설치할 것. 다만, 해당 방호구역에서 외부로 새는 양 이상의 포수용액을 유효하게 추가하여 방출하는 설비가 있는 경우에는 그렇지 않다.
   나. 고정포방출구(포발생기가 분리되어 있는 것은 해당 포발생기를 포함한다)는 특정소방대상물 및 포의 팽창비에 따른 종류별에 따라 해당 방호구역의 관포체적(해당 바닥 면으로부터 방호대상물의 높이보다 0.5미터 높은 위치까지의 체적을 말한다) 1세제곱미터에 대하여 1분당 방출량이 다음 표에 따른 양 이상이 되도록 할 것

특정소방대상물	포의 팽창비	1㎡에 대한 분당 포수용액 방출량
항공기격납고	팽창비 80 이상 250 미만의 것	2.00 L
	팽창비 250 이상 500 미만의 것	0.50 L
	팽창비 500 이상 1,000 미만의 것	0.29 L
차고 또는 주차장	팽창비 80 이상 250 미만의 것	1.11 L
	팽창비 250 이상 500미만의 것	0.28 L
	팽창비 500 이상 1,000 미만의 것	0.16 L
특수가연물을 저장 또는 취급하는 특정소방대상물	팽창비 80 이상 250 미만의 것	1.25 L
	팽창비 250 이상 500 미만의 것	0.31 L
	팽창비 500 이상 1,000 미만의 것	0.18 L

다. 고정포방출구는 바닥면적 500제곱미터마다 1개 이상으로 하여 방호대상물의 화재를 유효하게 소화할 수 있도록 할 것

라. 고정포방출구는 방호대상물의 최고부분보다 높은 위치에 설치할 것. 다만, 밀어올리는 능력을 가진 것은 방호대상물과 같은 높이로 할 수 있다.

2. 국소방출방식의 고발포용고정포방출구는 다음 각 목의 기준에 따를 것

가. 방호대상물이 서로 인접하여 불이 쉽게 붙을 우려가 있는 경우에는 불이 옮겨 붙을 우려가 있는 범위내의 방호대상물을 하나의 방호대상물로 하여 설치할 것

나. 고정포방출구(포발생기가 분리되어 있는 것에 있어서는 해당 포발생기를 포함한다)는 방호대상물의 구분에 따라 해당 방호대상물의 높이의 3배(1미터 미만의 경우에는 1미터)의 거리를 수평으로 연장한 선으로 둘러쌓인 부분의 면적 1제곱미터에 대하여 1분당 방출량이 다음 표에 따른 양 이상이 되도록 할 것

방호대상물	방호면적 1㎡에 대한 1분당 방출량
특수가연물	3 L
기타의 것	2 L

제13조(전원) ① 포소화설비에 설치하는 상용전원회로의 배선은 전용배선으로 하고, 상용전원의 상시공급에 지장이 없도록 설치해야 한다.

② 포소화설비에는 자가발전설비, 축전지설비 또는 전기저장장치에 따른 비상전원을 설치해야 한다.

③ 제2항에 따른 비상전원 중 자가발전설비, 축전지설비 또는 전기저장장치는 다음 각 호의 기준에 따르고, 비상전원수전설비는 「소방시설용비상전원수전설비의 화재안전성능기준(NFPC 602)」에 따라 설치해야 한다.

1. 점검에 편리하고 화재 및 침수 등의 재해로 인한 피해를 받을 우려가 없는 곳에 설치할 것

2. 포소화설비를 유효하게 20분 이상 작동할 수 있도록 할 것
3. 상용전원으로부터 전력의 공급이 중단된 때에는 자동으로 비상전원으로부터 전력을 공급받을 수 있도록 할 것
4. 비상전원(내연기관의 기동 및 제어용 축전기를 제외한다)의 설치장소는 다른 장소와 방화구획 할 것
5. 비상전원을 실내에 설치하는 때에는 그 실내에 비상조명등을 설치할 것

제14조(제어반) ① 포소화설비에는 제어반을 설치하되, 감시제어반과 동력제어반으로 구분하여 설치해야 한다.

② 감시제어반은 가압송수장치, 상용전원, 비상전원, 수조, 물올림수조, 예비전원 등을 감시ㆍ제어 및 시험할 수 있는 기능을 갖추어야 한다.

③ 감시제어반은 다음 각 호의 기준에 따라 설치해야 한다.

1. 화재 및 침수 등의 재해로 인한 피해를 받을 우려가 없는 곳에 설치할 것
2. 감시제어반은 포소화설비의 전용으로 할 것
3. 감시제어반은 다음 각 목의 기준에 따른 전용실 안에 설치하고, 전용실에는 특정소방대상물의 기계ㆍ기구 또는 시설 등의 제어 및 감시설비 외의 것을 두지 않을 것
   가. 다른 부분과 방화구획을 할 것
   나. 피난층 또는 지하 1층에 설치할 것
   다. 비상조명등 및 급ㆍ배기설비를 설치할 것
   라. 「무선통신보조설비의 화재안전성능기준(NFPC 505)」 제5조제3항에 따라 유효하게 통신이 가능할 것
   마. 바닥면적은 감시제어반의 설치에 필요한 면적 외에 화재 시 소방대원이 그 감시제어반의 조작에 필요한 최소면적 이상으로 할 것

④ 동력제어반은 앞면을 적색으로 하고, 동력제어반의 외함은 두께 1.5밀리미터 이상의 강판 또는 이와 동등 이상의 강도 및 내열성능이 있는 것으로 하며, 그 밖의 동력제어반의 설치에 관하여는 제3항제1호 및 제2호의 기준을 따라야 한다.

제15조(배선 등) ① 포소화설비의 배선은 「전기사업법」 제67조에 따른 「전기설비기술기준」에서 정한 것 외에 다음 각 호의 기준에 따라 설치해야 한다.

1. 비상전원으로부터 동력제어반 및 가압송수장치에 이르는 전원회로배선은 내화배선으로 할 것
2. 상용전원으로부터 동력제어반에 이르는 배선, 그 밖의 포소화설비의 감시ㆍ조작 또는 표시등회로의 배선은 내화배선 또는 내열배선으로 할 것

② 제1항에 따른 내화배선 및 내열배선은 「옥내소화전설비의 화재안전성능기준(NFPC 102)」 제10조제2항에 따른다.

③ 포소화설비의 과전류차단기 및 개폐기에는 "포소화설비용"이라고 표시한 표지를 해야 한다.

④ 포소화설비용 전기배선의 양단 및 접속단자에는 식별이 용이하도록 표시 또는 표지를 해야 한다.

제16조(수원 및 가압송수장치의 펌프 등의 겸용) ① 포소화전설비의 수원을 옥내소화전설비、스프링클러설비、간이스프링클러설비、화재조기진압용 스프링클러설비、물분무소화설비 및 옥외소화전설비의 수원과 겸용하여 설치하는 경우의 저수량은 각 소화설비에 필요한 저수량을 합한 양 이상이 되도록 해야 한다.

② 포소화설비의 가압송수장치로 사용하는 펌프를 옥내소화전설비、스프링클러설비、간이스프링클러설비、화재조기진압용 스프링클러설비、물분무소화설비 및 옥외소화전설비의 가압송수장치와 겸용하여 설치하는 경우의 펌프의 토출량은 각 소화설비에 해당하는 토출량을 합한 양 이상이 되도록 해야 한다.

③ 옥내소화전설비、스프링클러설비、간이스프링클러설비、화재조기진압용 스프링클러설비、물분무소화설비、포소화설비 및 옥외소화전설비의 가압송수장치에 있어서 각 토출측 배관과 일반급수용의 가압송수장치의 토출측 배관을 상호 연결하여 화재 시 사용할 수 있다. 이 경우 연결 배관에는 개、폐표시형밸브를 설치해야 하며, 각 소화설비의 성능에 지장이 없도록 해야 한다.

④ 포소화설비의 송수구를 옥내소화전설비、스프링클러설비、간이스프링클러설비、화재조기진압용 스프링클러설비、물분무소화설비 또는 연결송수관설비 또는 연결살수설비의 송수구와 겸용으로 설치하는 경우에는 스프링클러설비의 송수구의 설치기준에 따르되 각각의 소화설비의 기능에 지장이 없도록 해야 한다.<개정 2024. 5. 10.>

제17조(설치・유지기준의 특례) 소방본부장 또는 소방서장은 기존건축물이 증축、개축、대수선되거나 용도변경되는 경우에 있어서 이 기준이 정하는 기준에 따라 해당 건축물에 설치해야 할 포소화설비의 배관、배선 등의 공사가 현저하게 곤란하다고 인정되는 경우에는 해당 설비의 기능 및 사용에 지장이 없는 범위에서 이 기준의 일부를 적용하지 않을 수 있다.

제18조(재검토기한) 소방청장은 「훈령、예규 등의 발령 및 관리에 관한 규정」에 따라 이 고시에 대하여 2023년 1월 1일을 기준으로 매 3년이 되는 시점(매 3년째의 12월 31일까지를 말한다)마다 그 타당성을 검토하여 개선 등의 조치를 해야 한다.

부칙 <제2022-38호,2022. 11. 25.>

제1조(시행일) 이 고시는 2022년 12월 1일부터 시행한다.

제2조(경과조치) ① 이 고시 시행 전에 건축허가 등의 신청 또는 신고를 하거나 소방시설공사의 착공신고를 한 특정소방대상물에 대해서는 종전의 「포소화설비의 화재안전기준(NFSC 105)」에 따른다.

② 이 고시 시행 전에 제1항에 따른 신청 또는 신고를 한 경우라도 개정 기준이 종전의 기준에 비해 관계인에게 유리한 경우에는 개정 기준에 따를 수 있다.

제3조(다른 법령과의 관계) 이 고시 시행 당시 다른 법령에서 종전의 화재안전기준을 인용한 경우에 이 고시 가운데 그에 해당하는 규정이 있는 경우에는 종전의 규정에 갈음하여 이 고시의 해당 규정을 인용한 것으로 본다.

부칙 <제2024 - 19호,2024. 5. 10.>

제1조(시행일) 이 고시는 2024년 7월 1일부터 시행한다.

제2조(다른 고시의 개정) ①부터 ④까지 생략

⑤ 「포소화설비의 화재안전성능기준(NFPC 105)」일부를 다음과 같이 개정한다.

제7조제7항을 삭제한다.

제16조제4항을 "포소화설비의 송수구를 옥내소화전설비ㆍ스프링클러설비ㆍ간이스프링클러설비ㆍ화재조기진압용 스프링클러설비ㆍ물분무소화설비 또는 연결살수설비의 송수구와 겸용으로 설치하는 경우에는 스프링클러설비의 송수구의 설치기준에 따르되 각각의 소화설비의 기능에 지장이 없도록 해야 한다."로 한다.

⑥ 생략

부칙 <제2025 - 25호,2025. 12. 24.>

제1조(시행일) 이 고시는 2026년 3월 1일부터 시행한다.

제2조(다른 고시의 개정) ① ~ ⑤ 생략

⑥ 「포소화설비의 화재안전성능기준(NFPC 105)」 일부를 다음과 같이 개정한다.

제3조에 제30호를 다음과 같이 신설한다.

30. "난연재료"란 「건축법 시행령」 제2조제9호에 따른 기준에 적합한 재료로서, 불에 잘 타지 않는 성능을 가진 재료를 말한다.

⑦ ~ ⑧ 생략

이산화탄소소화설비의 화재안전성능기준(NFPC 106)

[시행 2024. 8. 1.] [고시 제2024 - 33호, 2024. 7. 10., 일부개정]

소방청(예방분석제도과)044 - 205 - 7532

제1조(목적) 이 기준은 「소방시설 설치 및 관리에 관한 법률」(이하 "법"이라 한다) 제2조제1항제6호가목에 따라 소방청장에게 위임한 사항 중 소화설비인 물분무등소화설비 중 이산화탄소소화설비의 성능기준을 규정함을 목적으로 한다.

제2조(적용범위) 이 기준은 「소방시설 설치 및 관리에 관한 법률 시행령」(이하 "영"이라 한다) 별표 4 제1호바목에 따른 물분무등소화설비 중 이산화탄소소화설비의 설치 및 관리에 대해 적용한다.

제3조(정의) 이 기준에서 사용하는 용어의 정의는 다음과 같다.

1. "전역방출방식"이란 소화약제 공급장치에 배관 및 분사헤드 등을 고정 설치하여 밀폐 방호구역 내에 소화약제를 방출하는 방식을 말한다.
2. "국소방출방식"이란 소화약제 공급장치에 배관 및 분사헤드를 설치하여 직접 화점에 소화약제를 방출하는 방식을 말한다.
3. "호스릴방식"이란 소화수 또는 소화약제 저장용기 등에 연결된 호스릴을 이용하여 사람이 직접 화점에 소화수 또는 소화약제를 방출하는 방식을 말한다.
4. "충전비"란 소화약제 저장용기의 내부 용적과 소화약제의 중량과의 비(용적/중량)를 말한다.
5. "심부화재"란 종이、목재、석탄、섬유류 및 합성수지류와 같은 고체가연물에서 발생하는 화재형태로서 가연물 내부에서 연소하는 화재를 말한다.
6. "표면화재"란 가연성액체 및 가연성가스 등 가연성물질의 표면에서 연소하는 화재를 말한다.
7. "교차회로방식"이란 하나의 방호구역 내에 둘 이상의 화재감지기회로를 설치하고 인접한 둘 이상의 화재감지기에 화재가 감지되는 때에 소화설비가 작동하는 방식을 말한다.
8. "방화문"이란 「건축법 시행령」 제64조의 규정에 따른 60분+ 방화문, 60분 방화문 또는 30분 방화문을 말한다.
9. "방호구역"이란 소화설비의 소화범위 내에 포함된 영역을 말한다.
10. "선택밸브"란 둘 이상의 방호구역 또는 방호대상물이 있어 소화수 또는 소화약제를 해당하는 방호구역 또는 방호대상물에 선택적으로 방출되도록 제어하는 밸브를 말한다.

11. "설계농도"란 방호대상물 또는 방호구역의 소화약제 저장량을 산출하기 위한 농도로서 소화농도에 안전율을 고려하여 설정한 농도를 말한다.
12. "소화농도"란 규정된 실험 조건의 화재를 소화하는데 필요한 소화약제의 농도(형식승인대상의 소화약제는 형식승인된 소화농도)를 말한다.
13. "호스릴"이란 원형의 소방호스를 원형의 수납장치에 감아 정리한 것을 말한다.

제4조(소화약제의 저장용기 등) ① 이산화탄소 소화약제의 저장용기는 방호구역 외의 장소로서 방화구획된 실에 설치해야 한다.

② 이산화탄소 소화약제의 저장용기는 다음 각 호의 기준에 적합해야 한다.

1. 저장용기는 고압식은 25메가파스칼 이상, 저압식은 3.5메가파스칼 이상의 내압시험압력에 합격한 것으로 할 것
2. 저압식 저장용기에는 안전밸브, 봉판, 액면계, 압력계, 압력경보장치 및 자동냉동장치 등의 안전장치를 설치할 것
3. 저장용기의 충전비는 고압식은 1.5 이상 1.9 이하, 저압식은 1.1 이상 1.4 이하로 할 것

③ 이산화탄소 소화약제 저장용기의 개방밸브는 전기식ㆍ가스압력식 또는 기계식에 따라 자동으로 개방되고 수동으로도 개방되는 것으로서 안전장치가 부착된 것으로 해야 한다.

④ 이산화탄소 소화약제 저장용기와 집합관을 연결하는 연결배관에는 체크밸브를 설치하고, 선택밸브(또는 개폐밸브)와의 사이에는 과압방지를 위한 안전장치를 설치해야 한다. 이 경우 안전장치를 통하여 나온 소화가스는 전용의 배관 등을 통하여 건축물 외부로 배출될 수 있도록 해야 한다.<개정 2024. 7. 10.>

제5조(소화약제) 이산화탄소 소화약제 저장량은 다음 각 호의 기준에 따른 양으로 한다.

1. 표면화재 방호대상물의 전역방출방식은 다음 각 목의 기준에 따른다.
   가. 방호구역의 체적(불연재료나 내열성의 재료로 밀폐된 구조물이 있는 경우에는 그 체적을 감한 체적) 1세제곱미터에 대하여 다음 표에 따른 양. 다만, 다음 표에 따라 산출한 양이 동표에 따른 저장량의 최저한도의 양 미만이 될 경우에는 그 최저한도의 양으로 한다.

방호구역 체적	방호구역의 체적 1 ㎥에 대한 소화약제의 양	소화약제 저장량의 최저한도의 양
45 ㎥ 미만	1.00 kg	45 kg
45 ㎥ 이상 150 ㎥ 미만	0.90 kg	
150 ㎥ 이상 1,450 ㎥ 미만	0.80 kg	135 kg
1,450 ㎥ 이상	0.75 kg	1,125 kg

   나. 필요한 설계농도가 34퍼센트 이상인 방호대상물의 소화약제량은 가목의 기준에 따라 산출한 소화약제량에 다음 표에 따른 보정계수를 곱하여 산출한다.

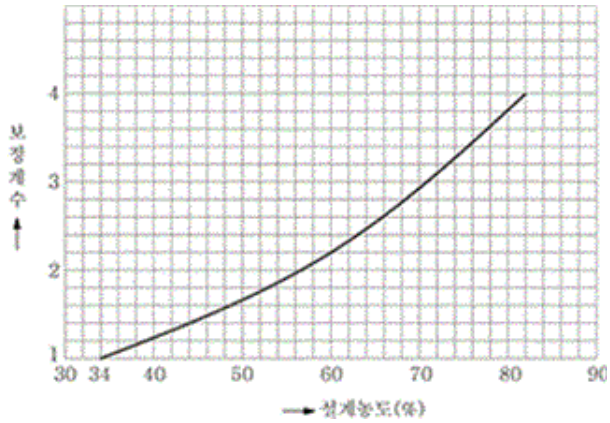

다. 방호구역의 개구부에 자동폐쇄장치를 설치하지 아니한 경우에는 가목 및 나목의 기준에 따라 산출한 양에 개구부면적 1제곱미터당 5킬로그램을 가산한다. 이 경우 개구부의 면적은 방호구역 전체 표면적의 3퍼센트 이하로 한다.

2. 심부화재 방호대상물의 전역방출방식은 다음 각 목의 기준에 따른다.

가. 방호구역의 체적(불연재료나 내열성의 재료로 밀폐된 구조물이 있는 경우에는 그 체적을 감한 체적) 1세제곱미터에 대하여 다음 표에 따른 양 이상으로 한다.

방호대상물	방호구역의 체적 1㎥에 대한 소화약제의 양	설계농도 (%)
유입기기를 제외한 전기설비, 케이블실	1.3 kg	50
체적 55 ㎥ 미만의 전기설비	1.6 kg	50
서고, 전자제품창고, 목재가공품창고, 박물관	2.0 kg	65
고무류, 면화류창고, 모피창고, 석탄창고, 집진설비	2.7 kg	75

나. 방호구역의 개구부에 자동폐쇄장치를 설치하지 아니한 경우에는 가목의 기준에 따라 산출한 양에 개구부 면적 1제곱미터당 10킬로그램을 가산한다. 이 경우 개구부의 면적은 방호구역 전체 표면적의 3퍼센트 이하로 한다.

3. 국소방출방식은 다음 각 목의 기준에 따라 산출한 양에 고압식은 1.4, 저압식은 1.1을 각각 곱하여 얻은 양 이상으로 할 것

가. 윗면이 개방된 용기에 저장하는 경우와 화재시 연소면이 한정되고 가연물이 비산할 우려가 없는 경우에는 방호대상물의 표면적 1제곱미터에 대하여 13킬로그램

나. 가목 외의 경우에는 방호공간(방호대상물의 각부분으로부터 0.6미터의 거리에 따라 둘러싸인 공간을 말한다. 이하 같다)의 체적 1세제곱미터에 대하여 다음의 식에 따라 산출한 양

$$Q = 8 - 6\frac{a}{A}$$

Q : 방호공간 1 ㎥에 대한 이산화탄소 소화약제의 양(kg/㎥)

a : 방호대상물의 주위에 설치된 벽 면적의 합계(㎡)

A : 방호공간의 벽 면적(벽이 없는 경우에는 벽이 있는 것으로 가정한 당해 부분의 면적)의 합계(㎡)

4. 호스릴이산화탄소소화설비는 하나의 노즐에 대하여 90킬로그램 이상으로 할 것

제6조(기동장치) ① 이산화탄소소화설비의 수동식 기동장치는 다음 각 호의 기준에 따라 설치해야 한다.<개정 2024. 7. 10.>

1. 수동식 기동장치는 오조작을 방지하기 위한 보호장치가 있는 것으로 설치할 것
2. 수동식 기동장치는 전역방출방식은 방호구역마다, 국소방출방식은 방호대상물마다 조작, 피난 및 유지관리가 용이한 장소에 설치할 것
3. 수동식 기동장치의 부근에는 소화약제의 방출을 지연시킬 수 있는 방출지연스위치를 설치할 것

② 이산화탄소소화설비의 자동식 기동장치는 자동화재탐지설비의 감지기의 작동과 연동하는 것으로서 수동으로도 기동할 수 있는 구조로 설치해야 한다.

③ 이산화탄소소화설비가 설치된 부분의 출입구 등의 보기 쉬운 곳에 소화약제의 방출을 표시하는 표시등을 설치해야 한다.

제7조(제어반 등) 이산화탄소소화설비의 제어반 및 화재표시반은 다음 각 호의 기준에 따라 설치해야 한다.

1. 제어반은 수동기동장치 또는 화재감지기에서의 신호를 수신하여 음향경보장치의 작동, 소화약제의 방출 또는 지연 등 기타의 제어기능을 가진 것으로 하고, 제어반에는 전원표시등을 설치할 것
2. 화재표시반은 제어반에서의 신호를 수신하여 작동하는 기능을 가진 것으로 설치할 것
3. 제어반 및 화재표시반은 화재 및 침수 등의 재해로 인한 피해를 받을 우려가 없고 점검에 편리한 장소에 설치할 것

제8조(배관 등) ① 이산화탄소소화설비의 배관은 다음 각 호의 기준에 따라 설치해야 한다.

1. 배관은 전용으로 할 것
2. 강관을 사용하는 경우의 배관은 압력 배관용 탄소 강관(KS D 3562) 중 스케줄 80(저압식은 스케줄 40) 이상의 것 또는 이와 동등 이상의 강도를 가진 것으로 아연도금 등으로 방식처리된 것을 사용할 것
3. 동관을 사용하는 경우의 배관은 이음매 없는 구리 및 구리합금관(KS D 5301)으로서 고압식은 16.5메가파스칼 이상, 저압식은 3.75메가파스칼 이상의 압력에 견딜 수 있는 것을 사용할 것
4. 고압식의 1차측(개폐밸브 또는 선택밸브 이전) 배관부속의 최소사용설계압력은 9.5메가파스칼로 하고, 고압식의 2차측과 저압식의 배관부속의 최소사용설계압력은 4.5메가파스칼로 할 것<개정 2024. 7. 10.>

② 배관의 구경은 이산화탄소 소화약제의 소요량이 다음 각 호의 기준에 따른 시간 내에 방출될 수 있는 것으로 해야 한다.

1. 전역방출방식에 있어서 가연성액체 또는 가연성가스 등 표면화재 방호대상물의 경우에는 1분

2. 전역방출방식에 있어서 종이, 목재, 석탄, 섬유류, 합성수지류 등 심부화재 방호대상물의 경우에는 7분. 이 경우 설계농도가 2분 이내에 30퍼센트에 도달하여야 한다.
3. 국소방출방식의 경우에는 30초

③ 소화약제의 저장용기와 선택밸브 사이의 집합배관에는 수동잠금밸브를 설치하되 선택밸브 직전에 설치할 것

제9조(선택밸브) 하나의 특정소방대상물 또는 그 부분에 둘 이상의 방호구역 또는 방호대상물이 있어 이산화탄소 저장용기를 공용하는 경우에는 방호구역 또는 방호대상물마다 선택밸브를 설치해야 한다.

제10조(분사헤드) ① 전역방출방식의 이산화탄소소화설비의 분사헤드는 다음 각 호의 기준에 따라 설치해야 한다.

1. 방출된 소화약제가 방호구역의 전역에 균일하고 신속하게 확산할 수 있도록 할 것
2. 분사헤드의 방출압력이 2.1메가파스칼(저압식은 1.05메가파스칼) 이상의 것으로 할 것
3. 특정소방대상물 또는 그 부분에 설치된 이산화탄소소화설비의 소화약제의 저장량은 제8조 제2항제1호 및 제2호의 기준에서 정한 시간 이내에 방출할 수 있는 것으로 할 것

② 국소방출방식의 이산화탄소소화설비의 분사헤드는 다음 각 호의 기준에 따라 설치해야 한다.

1. 소화약제의 방출에 따라 가연물이 비산하지 않는 장소에 설치할 것
2. 이산화탄소 소화약제의 저장량은 30초 이내에 방출할 수 있는 것으로 할 것
3. 성능 및 방출압력이 제1항제1호 및 제2호의 기준에 적합한 것으로 할 것

③ 화재 시 현저하게 연기가 찰 우려가 없는 장소로서 다음 각 호의 어느 하나에 해당하는 장소(차고 또는 주차의 용도로 사용되는 부분 제외)에는 호스릴이산화탄소소화설비를 설치할 수 있다.

1. 지상 1층 및 피난층에 있는 부분으로서 지상에서 수동 또는 원격조작에 따라 개방할 수 있는 개구부의 유효면적의 합계가 바닥면적의 15퍼센트 이상이 되는 부분
2. 전기설비가 설치되어 있는 부분 또는 다량의 화기를 사용하는 부분(해당 설비의 주위 5미터 이내의 부분을 포함한다)의 바닥면적이 해당 설비가 설치되어 있는 구획의 바닥면적의 5분의 1 미만이 되는 부분

④ 호스릴이산화탄소소화설비는 다음 각 호의 기준에 따라 설치해야 한다.

1. 방호대상물의 각 부분으로부터 하나의 호스접결구까지의 수평거리가 15미터 이하가 되도록 할 것
2. 노즐은 섭씨 20도에서 하나의 노즐마다 분당 60킬로그램 이상의 소화약제를 방사할 수 있는 것으로 할 것
3. 소화약제 저장용기는 호스릴을 설치하는 장소마다 설치할 것
4. 소화약제 저장용기의 개방밸브는 호스의 설치장소에서 수동으로 개폐할 수 있는 것으로 할 것

5. 소화약제 저장용기의 가장 가까운 곳의 보기 쉬운 곳에 표시등을 설치하고, 호스릴이산화탄소소화설비가 있다는 뜻을 표시한 표지를 할 것

⑤ 이산화탄소소화설비의 분사헤드의 오리피스구경 등은 다음 각 호의 기준에 적합해야 한다.

1. 분사헤드에는 부식방지조치를 해야 하며 오리피스의 크기, 제조일자, 제조업체가 표시되도록 할 것
2. 분사헤드의 개수는 방호구역에 방출 시간이 충족되도록 설치할 것
3. 분사헤드의 방출률 및 방출압력은 제조업체에서 정한 값으로 할 것
4. 분사헤드의 오리피스의 면적은 분사헤드가 연결되는 배관구경면적의 70퍼센트 이하가 되도록 할 것

제11조(분사헤드 설치제외) 이산화탄소소화설비의 분사헤드는 사람이 상시 근무하거나 다수인이 출입ㆍ통행하는 곳과 자기연소성물질 또는 활성금속물질 등을 저장하는 장소에는 설치해서는 안 된다.

제12조(자동식 기동장치의 화재감지기) 이산화탄소소화설비의 자동식 기동장치는 각 방호구역 내의 화재감지기의 감지에 따라 작동되도록 하고, 화재감지기의 회로는 교차회로방식으로 설치해야 한다.

제13조(음향경보장치) ① 이산화탄소소화설비의 음향경보장치는 다음 각 호의 기준에 따라 설치해야 한다.

1. 수동식 기동장치를 설치한 것은 그 기동장치의 조작과정에서, 자동식 기동장치를 설치한 것은 화재감지기와 연동하여 자동으로 경보를 발하는 것으로 할 것
2. 소화약제의 방출개시 후 1분 이상 경보를 계속할 수 있는 것으로 할 것
3. 방호구역 또는 방호대상물이 있는 구획 안에 있는 자에게 유효하게 경보할 수 있는 것으로 할 것

② 방송에 따른 경보장치를 설치할 경우에는 다음 각 호의 기준에 따라야 한다.

1. 증폭기 재생장치는 화재 시 연소의 우려가 없고, 유지관리가 쉬운 장소에 설치할 것
2. 방호구역 또는 방호대상물이 있는 구획의 각 부분으로부터 하나의 확성기까지의 수평거리는 25미터 이하가 되도록 할 것
3. 제어반의 복구스위치를 조작하여도 경보를 계속 발할 수 있는 것으로 할 것

제14조(자동폐쇄장치) 전역방출방식의 이산화탄소소화설비를 설치한 특정소방대상물 또는 그 부분에 대하여 환기장치 등을 설치한 것은 소화약제가 방출되기 전에 해당 환기장치 등이 정지될 수 있도록 하고, 개구부 및 통기구가 있어 소화약제의 유출에 따라 소화효과를 감소시킬 우려가 있는 것은 소화약제가 방출되기 전에 당해 개구부 및 통기구를 폐쇄할 수 있도록 자동폐쇄장치를 설치해야 한다.

제15조(비상전원) 이산화탄소소화설비(호스릴방식은 제외한다)의 비상전원은 자가발전설비, 축전지설비 또는 전기저장장치로서 다음 각 호의 기준에 따라 설치해야 한다.

1. 점검에 편리하고 화재 및 침수 등의 재해로 인한 피해를 받을 우려가 없는 곳에 설치할 것
2. 이산화탄소소화설비를 유효하게 20분 이상 작동할 수 있어야 할 것
3. 상용전원으로부터 전력의 공급이 중단된 때에는 자동으로 비상전원으로부터 전력을 공급받을 수 있도록 할 것
4. 비상전원의 설치장소는 다른 장소와 방화구획 할 것
5. 비상전원을 실내에 설치하는 때에는 그 실내에 비상조명등을 설치할 것

제16조(배출설비) 지하층, 무창층 및 밀폐된 거실 등에 이산화탄소소화설비를 설치한 경우에는 방출된 소화약제를 배출하기 위한 배출설비를 갖추어야 한다.

제17조(과압배출구) 이산화탄소소화설비의 방호구역에는 소화약제 방출시 발생하는 과(부)압으로 인한 구조물 등의 손상을 방지하기 위해 과압배출구를 설치해야 한다. 다만, 과(부)압이 발생해도 구조물 등에 손상이 생길 우려가 없음을 시험 또는 공학적인 자료로 입증하는 경우 설치하지 않을 수 있다.<개정 2024. 7. 10.>

제18조(설계프로그램) 이산화탄소소화설비를 설계프로그램을 이용하여 설계할 경우에는 「가스계소화설비 설계프로그램의 성능인증 및 제품검사의 기술기준」에 적합한 설계프로그램을 사용해야 한다.

제19조(안전시설 등) ① 이산화탄소소화설비가 설치된 장소에는 시각경보장치, 위험경고표지 등의 안전시설을 설치해야 한다.<개정 2024. 7. 10.>

② 방호구역 내에 이산화탄소 소화약제가 방출되는 경우 후각을 통해 이를 인지할 수 있도록 부취발생기를 다음 각 호의 어느 하나에 해당하는 방식으로 설치해야 한다.<신설 2024. 7. 10.>

1. 부취발생기를 소화약제 저장용기실 내의 소화배관에 설치하여 소화약제의 방출에 따라 부취제가 혼합되도록 하는 방식
2. 방호구역 내에 부취발생기를 설치하여 소화약제 방출 전에 부취제가 방출되도록 하는 방식

제20조(설치ㆍ유지기준의 특례) 소방본부장 또는 소방서장은 기존건축물이 증축ㆍ개축ㆍ대수선되거나 용도 변경되는 경우에 있어서 이 기준이 정하는 기준에 따라 당해 건축물에 설치해야 할 이산화탄소소화설비의 배관ㆍ배선 등의 공사가 현저하게 곤란하다고 인정되는 경우에는 당해 설비의 기능 및 사용에 지장이 없는 범위 안에서 이 기준의 일부를 적용하지 않을 수 있다.

제21조(재검토기한) 소방청장은 「훈령ㆍ예규 등의 발령 및 관리에 관한 규정」에 따라 이 고시에 대하여 2023년 1월 1일을 기준으로 매 3년이 되는 시점(매 3년째의 12월 31일까지를 말한다)마다 그 타당성을 검토하여 개선 등의 조치를 해야 한다.

부칙 <제2022 - 39호,2022. 11. 25.>

제1조(시행일) 이 고시는 2022년 12월 1일부터 시행한다.

제2조(경과조치) ① 이 고시 시행 전에 건축허가 등의 신청 또는 신고를 하거나 소방시설공사의 착공신고를 한 특정소방대상물에 대해서는 종전의 「이산화탄소소화설비의 화재안전기준(NFSC 106)」에 따른다.

② 이 고시 시행 전에 제1항에 따른 신청 또는 신고를 한 경우라도 개정 기준이 종전의 기준에 비해 관계인에게 유리한 경우에는 개정 기준에 따를 수 있다.

제3조(다른 법령과의 관계) 이 고시 시행 당시 다른 법령에서 종전의 화재안전기준을 인용한 경우에 이 고시 가운데 그에 해당하는 규정이 있는 경우에는 종전의 규정에 갈음하여 이 고시의 해당 규정을 인용한 것으로 본다.

부칙 <제2024 - 33호,2024. 7. 10.>

제1조(시행일) 이 고시는 2024년 8월 1일부터 시행한다.

제2조(일반적 경과조치) 제4조, 제6조, 제8조, 제17조 및 제19조의 개정규정에도 불구하고 이 고시 시행 전에 건축허가 등의 신청 또는 신고를 하거나 소방시설공사의 착공신고를 한 특정소방대상물의 화재안전성능기준에 대해서는 종전의 기준에 따른다.

할론소화설비의 화재안전성능기준(NFPC 107)

[시행 2023. 2. 10.] [고시 제2023 - 3호, 2023. 2. 10., 일부개정]

소방청(예방분석제도과)044 - 205 - 7532

제1조(목적) 이 기준은 「소방시설 설치 및 관리에 관한 법률」 제2조제1항제6호가목에 따라 소방청장에게 위임한 사항 중 소화설비인 물분무등소화설비 중 할론소화설비의 성능기준을 규정함을 목적으로 한다.

제2조(적용범위) 이 기준은 「소방시설 설치 및 관리에 관한 법률 시행령」(이하 "영"이라 한다) 별표 4 제1호바목에 따른 물분무등소화설비 중 할론소화설비의 설치 및 관리에 대해 적용한다.

제3조(정의) 이 기준에서 사용하는 용어의 정의는 다음과 같다.

1. "전역방출방식"이란 소화약제 공급장치에 배관 및 분사헤드 등을 고정 설치하여 밀폐 방호구역 내에 소화약제를 방출하는 방식을 말한다.
2. "국소방출방식"이란 소화약제 공급장치에 배관 및 분사헤드를 설치하여 직접 화점에 소화약제를 방출하는 방식을 말한다.
3. "호스릴방식"이란 소화수 또는 소화약제 저장용기 등에 연결된 호스릴을 이용하여 사람이 직접 화점에 소화수 또는 소화약제를 방출하는 방식을 말한다.
4. "충전비"란 소화약제 저장용기의 내부 용적과 소화약제의 중량과의 비(용적/중량)를 말한다.
5. "교차회로방식"이란 하나의 방호구역 내에 둘 이상의 화재감지기회로를 설치하고 인접한 둘 이상의 화재감지기가 화재를 감지하는 때에 소화설비가 작동하는 방식을 말한다.
6. "방화문"이란 「건축법 시행령」 제64조의 규정에 따른 60분+ 방화문, 60분 방화문 또는 30분 방화문을 말한다.
7. "방호구역"란 소화설비의 소화범위 내에 포함된 영역을 말한다.
8. "별도 독립방식"이란 소화약제 저장용기와 배관을 방호구역별로 독립적으로 설치하는 방식을 말한다.
9. "선택밸브"란 둘 이상의 방호구역 또는 방호대상물이 있어 소화수 또는 소화약제를 해당하는 방호구역 또는 방호대상물에 선택적으로 방출되도록 제어하는 밸브를 말한다.
10. "집합관"이란 개별 소화약제(가압용 가스 포함) 저장용기의 방출관이 접속되어 있는 관을 말한다.

11. "호스릴"이란 원형의 형태를 유지하고 있는 소방호스를 수납장치에 감아 정리한 것을 말한다.

제4조(소화약제의 저장용기 등) ① 할론소화약제의 저장용기는 방호구역 외의 장소로서 방화구획된 실에 설치해야 한다.

② 할론소화약제의 저장용기는 다음 각 호의 기준에 적합해야 한다.

1. 축압식 저장용기의 축압용 가스는 질소가스로 할 것
2. 저장용기의 충전비는 소화약제의 종류에 따를 것
3. 동일 집합관에 접속되는 저장용기의 소화약제 충전량은 동일 충전비의 것으로 할 것

③ 가압용 가스용기는 질소가스가 충전된 것으로 해야 한다.

④ 할론소화약제 저장용기의 개방밸브는 전기식ㆍ가스압력식 또는 기계식에 따라 자동으로 개방되고 수동으로도 개방되는 것으로서 안전장치가 부착된 것으로 해야 한다.

⑤ 저장용기와 집합관을 연결하는 연결배관에는 체크밸브를 설치할 것

⑥ 가압식 저장용기에는 압력조정장치를 설치해야 한다.

⑦ 하나의 구역을 담당하는 소화약제 저장용기의 소화약제량의 체적합계보다 그 소화약제 방출시 방출경로가 되는 배관(집합관 포함)의 내용적이 1.5배 이상일 경우에는 해당 방호구역에 대한 설비는 별도 독립방식으로 한다.

제5조(소화약제) 할론소화약제의 저장량은 다음 각 호의 기준에 따라야 한다.

1. 전역방출방식은 다음 각 목의 기준에 따라 산출한 양 이상으로 할 것

가. 방호구역의 체적(불연재료나 내열성의 재료로 밀폐된 구조물이 있는 경우에는 그 체적을 제외한다) 1세제곱미터에 대하여 다음 표에 따른 양

특정소방대상물 또는 그 부분		소화약제의 종류	방호구역의 체적 1 ㎥ 당 소화약제의 양
차고·주차장·전기실·통신기기실·전산실 기타 이와 유사한 전기설비가 설치되어 있는 부분		할론 1301	0.32 ㎏ 이상 0.64 ㎏ 이하
「화재의 예방 및 안전관리에 관한 법률 시행령」 별표 2의 특수가연물을 저장·취급하는 특정소방대상물 또는 그 부분	가연성고체류·가연성액체류	할론 2402 할론 1211 할론 1301	0.40 ㎏ 이상 1.1 ㎏ 이하 0.36 ㎏ 이상 0.71 ㎏ 이하 0.32 ㎏ 이상 0.64 ㎏ 이하
	면화류·나무껍질 및 대팻밥·넝마 및 종이부스러기·사류·볏짚류·목재가공품 및 나무부스러기를 저장·취급하는 것	할론 1211 할론 1301	0.60 ㎏ 이상 0.71 ㎏ 이하 0.52 ㎏ 이상 0.64 ㎏ 이하
	합성수지류를 저장·취급하는 것	할론 1211 할론 1301	0.36 ㎏ 이상 0.71 ㎏ 이하 0.32 ㎏ 이상 0.64 ㎏ 이하

나. 방호구역의 개구부에 자동폐쇄장치를 설치하지 않은 경우에는 "가"목에 따라 산출한 양에 다음 표에 따라 산출한 양을 가산한 양

특정소방대상물 또는 그 부분		소화약제의 종류	가산량(개구부의 면적 1 ㎡ 당 소화약제의 양
차고·주차장·전기실·통신기기실·전산실 기타 이와 유사한 전기설비가 설치되어 있는 부분		할론 1301	2.4 kg
「화재의 예방 및 안전관리에 관한 법률 시행령」 별표 2의 특수가연물을 저장·취급하는 특정소방대상물 또는 그 부분	가연성고체류·가연성액체류	할론 2402 할론 1211 할론 1301	3.0 kg 2.7 kg 2.4 kg
	연화류·나무껍질 및 대팻밥·넝마 및 종이부스러기·사류·볏짚류·목재가공품 및 나무부스러기를 저장·취급하는 것	할론 1211 할론 1301	4.5 kg 3.9 kg
	합성수지류를 저장·취급하는 것	할론 1211 할론 1301	2.7 kg 2.4 kg

2. 국소방출방식은 다음 각 목의 기준에 따라 산출한 양에 할론 2402 또는 할론 1211은 1.1을, 할론 1301은 1.25를 각각 곱하여 얻은 양 이상으로 할 것

가. 윗면이 개방된 용기에 저장하는 경우와 화재시 연소면이 1면에 한정되고 가연물이 비산할 우려가 없는 경우에는 다음 표에 따른 양

소화약제의 종류	방호대상물의 표면적 1 ㎡에 대한 소화약제의 양
할론 2402	8.8 kg
할론 1211	7.6 kg
할론 1301	6.8 kg

나. 가목외의 경우에는 방호공간(방호대상물의 각부분으로부터 0.6미터의 거리에 따라 둘러싸인 공간을 말한다. 이하 같다)의 체적 1세제곱미터에 대하여 다음의 식에 따라 산출한 양

$$Q = X - Y \frac{a}{A}$$

Q : 방호공간 1 ㎥에 대한 할론소화약제의 양(kg/㎥)

a : 방호대상물의 주위에 설치된 벽 면적의 합계(㎡)

A : 방호공간의 벽 면적(벽이 없는 경우에는 벽이 있는 것으로 가정한 당해 부분의 면적)의 합계(㎡)

X 및 Y: 다음 표의 수치

소화약제의 종류	X의 수치	Y의 수치
할론 2402	5.2	3.9
할론 1211	4.4	3.3
할론 1301	4.0	3.0

3. 호스릴방식의 할론소화설비는 하나의 노즐에 대하여 50킬로그램(할론 1301은 45킬로그램) 이상으로 할 것<개정 2023. 2. 10.>

제6조(기동장치) ① 할론소화설비의 수동식 기동장치는 조작, 피난 및 유지관리가 용이한 장소에 설치하되 전역방출방식은 방호구역마다, 국소방출방식은 방호대상물마다 설치해야 한다. 이 경우 수동식 기동장치의 부근에는 소화약제의 방출을 지연시킬 수 있는 방출지연스위치를 설치해야 한다.

② 할론소화설비의 자동식 기동장치는 자동화재탐지설비의 감지기의 작동과 연동하는 것으로서 수동으로도 기동할 수 있는 구조로 설치해야 한다.

③ 할론소화설비가 설치된 부분의 출입구 등의 보기 쉬운 곳에 소화약제의 방출을 표시하는 표시등을 설치해야 한다.

제7조(제어반 등) 할론소화설비의 제어반 및 화재표시반은 다음 각 호의 기준에 따라 설치해야 한다.

1. 제어반은 수동기동장치 또는 화재감지기에서의 신호를 수신하여 음향경보장치의 작동, 소화약제의 방출 또는 지연 등 기타의 제어기능을 가진 것으로 하고, 제어반에는 전원표시등을 설치할 것
2. 화재표시반은 제어반에서의 신호를 수신하여 작동하는 기능을 가진 것으로 설치할 것
3. 제어반 및 화재표시반은 화재 및 침수 등의 재해로 인한 피해를 받을 우려가 없고 점검에 편리한 장소에 설치할 것

제8조(배관) 할론소화설비의 배관은 다음 각 호의 기준에 따라 설치해야 한다.

1. 배관은 전용으로 할 것
2. 강관을 사용하는 경우의 배관은 압력 배관용 탄소 강관(KS D 3562) 중 스케줄 80(저압식은 스케줄 40) 이상의 것 또는 이와 동등 이상의 강도를 가진 것으로 아연도금 등으로 방식처리된 것을 사용할 것
3. 동관을 사용하는 경우의 배관은 이음이 없는 구리 및 구리합금관(KS D 5301)으로서 고압식은 16.5메가파스칼 이상, 저압식은 3.75메가파스칼 이상의 압력에 견딜 수 있는 것을 사용할 것
4. 배관부속 및 밸브류는 강관 또는 동관과 동등 이상의 강도 및 내식성이 있는 것으로 할 것

제9조(선택밸브) 하나의 특정소방대상물 또는 그 부분에 둘 이상의 방호구역 또는 방호대상물이 있어 할론 저장용기를 공용하는 경우에는 방호구역 또는 방호대상물마다 선택밸브를 설치해야 한다.

제10조(분사헤드) ① 전역방출방식의 할론소화설비의 분사헤드는 다음 각 호의 기준에 따라 설치해야 한다.

1. 방출된 소화약제가 방호구역의 전역에 균일하고 신속하게 확산할 수 있도록 할 것
2. 할론 2402를 방출하는 분사헤드는 해당 소화약제가 무상으로 분무되는 것으로 할 것
3. 분사헤드의 방출압력은 0.1메가파스칼(할론 1211을 방출하는 것은 0.2메가파스칼, 할론 1301을 방출하는 것은 0.9메가파스칼) 이상으로 할 것
4. 제5조에 따른 기준저장량의 소화약제를 10초 이내에 방출할 수 있는 것으로 할 것

② 국소방출방식의 할론소화설비의 분사헤드는 다음 각 호의 기준에 따라 설치해야 한다.

1. 소화약제의 방출에 따라 가연물이 비산하지 않는 장소에 설치할 것

2. 할론 2402를 방출하는 분사헤드는 해당 소화약제가 무상으로 분무되는 것으로 할 것
3. 분사헤드의 방출압력은 0.1메가파스칼(할론 1211을 방출하는 것은 0.2메가파스칼, 할론 1301을 방출하는 것은 0.9메가파스칼) 이상으로 할 것
4. 제5조에 따른 기준저장량의 소화약제를 10초 이내에 방출할 수 있는 것으로 할 것

③ 화재 시 현저하게 연기가 찰 우려가 없는 장소로서 다음 각 호의 어느 하나에 해당하는 장소에는 호스릴방식의 할론소화설비를 설치할 수 있다. 다만, 차고 또는 주차의 용도로 사용되는 장소는 제외한다.<개정 2023. 2. 10.>

1. 지상 1층 및 피난층에 있는 부분으로서 지상에서 수동 또는 원격조작에 따라 개방할 수 있는 개구부의 유효면적의 합계가 바닥면적의 15퍼센트 이상이 되는 부분
2. 전기설비가 설치되어 있는 부분 또는 다량의 화기를 사용하는 부분(해당 설비의 주위 5미터 이내의 부분을 포함한다)의 바닥면적이 해당 설비가 설치되어 있는 구획의 바닥면적의 5분의 1 미만이 되는 부분

④ 호스릴방식의 할론소화설비는 다음 각 호의 기준에 따라 설치해야 한다.<개정 2023. 2. 10.>

1. 방호대상물의 각 부분으로부터 하나의 호스접결구까지의 수평거리는 20미터 이하가 되도록 할 것
2. 소화약제의 저장용기의 개방밸브는 호스릴의 설치장소에서 수동으로 개폐할 수 있는 것으로 할 것
3. 소화약제의 저장용기는 호스릴을 설치하는 장소마다 설치할 것
4. 노즐은 섭씨 20도에서 하나의 노즐마다 분당 45킬로그램(할론 1211은 40킬로그램, 할론 1301은 35킬로그램) 이상의 소화약제를 방사할 수 있는 것으로 할 것
5. 소화약제 저장용기의 가장 가까운 곳의 보기 쉬운 곳에 표시등을 설치하고, 호스릴방식의 할론소화설비가 있다는 뜻을 표시한 표지를 할 것<개정 2023. 2. 10.>

⑤ 할론소화설비의 분사헤드의 오리피스구경 등은 다음 각 호의 기준에 적합해야 한다.

1. 분사헤드에는 부식방지조치를 해야 하며 오리피스의 크기, 제조일자, 제조업체가 표시되도록 할 것
2. 분사헤드의 개수는 방호구역에 방출 시간이 충족되도록 설치할 것
3. 분사헤드의 방출률 및 방출압력은 제조업체에서 정한 값으로 할 것
4. 분사헤드의 오리피스의 면적은 분사헤드가 연결되는 배관구경 면적의 70퍼센트 이하가 되도록 할 것

제11조(자동식 기동장치의 화재감지기) 할론소화설비의 자동식 기동장치는 각 방호구역 내 화재감지기의 감지에 따라 작동되도록 하고, 화재감지기의 회로는 교차회로방식으로 설치해야 한다.

제12조(음향경보장치) ① 할론소화설비의 음향경보장치는 다음 각 호의 기준에 따라 설치해야 한다.

1. 수동식 기동장치를 설치한 것은 그 기동장치의 조작과정에서, 자동식 기동장치를 설치한 것은 화재감지기와 연동하여 자동으로 경보를 발하는 것으로 할 것
2. 소화약제의 방출개시 후 1분 이상 경보를 계속할 수 있는 것으로 할 것
3. 방호구역 또는 방호대상물이 있는 구획 안에 있는 자에게 유효하게 경보할 수 있는 것으로 할 것

② 방송에 따른 경보장치를 설치할 경우에는 다음 각 호의 기준에 따라야 한다.

1. 증폭기 재생장치는 화재 시 연소의 우려가 없고, 유지관리가 쉬운 장소에 설치할 것
2. 방호구역 또는 방호대상물이 있는 구획의 각 부분으로부터 하나의 확성기까지의 수평거리는 25미터 이하가 되도록 할 것
3. 제어반의 복구스위치를 조작하여도 경보를 계속 발할 수 있는 것으로 할 것

제13조(자동폐쇄장치) 전역방출방식의 할론소화설비를 설치한 특정소방대상물 또는 그 부분에 대하여 환기장치 등을 설치한 것은 소화약제가 방출되기 전에 해당 환기장치 등이 정지될 수 있도록 하고, 개구부 및 통기구가 있어 소화약제의 유출에 따라 소화효과를 감소시킬 우려가 있는 것은 소화약제가 방출되기 전에 당해 개구부 및 통기구를 폐쇄할 수 있도록 자동폐쇄장치를 설치해야 한다.

제14조(비상전원) 할론소화설비(호스릴방식은 제외한다)의 비상전원은 자가발전설비, 축전지설비 또는 전기저장장치로서 다음 각 호의 기준에 따라 설치해야 한다.

1. 점검에 편리하고 화재 및 침수 등의 재해로 인한 피해를 받을 우려가 없는 곳에 설치할 것
2. 할론소화설비를 유효하게 20분 이상 작동할 수 있어야 할 것
3. 상용전원으로부터 전력의 공급이 중단된 때에는 자동으로 비상전원으로부터 전력을 공급받을 수 있도록 할 것
4. 비상전원의 설치장소는 다른 장소와 방화구획 할 것
5. 비상전원을 실내에 설치하는 때에는 그 실내에 비상조명등을 설치할 것

제15조(설계프로그램) 할론소화설비를 설계프로그램을 이용하여 설계할 경우에는 「가스계소화설비 설계프로그램의 성능인증 및 제품검사의 기술기준」에 적합한 설계프로그램을 사용해야 한다.

제16조(설치ㆍ유지기준의 특례) 소방본부장 또는 소방서장은 기존건축물이 증축ㆍ개축ㆍ대수선되거나 용도변경되는 경우에 있어서 이 기준이 정하는 기준에 따라 당해 건축물에 설치해야 할 할론소화설비의 배관ㆍ배선 등의 공사가 현저하게 곤란하다고 인정되는 경우에는 당해 설비의 기능 및 사용에 지장이 없는 범위 안에서 이 기준의 일부를 적용하지 않을 수 있다.

제17조(재검토기한) 소방청장은 「훈령ㆍ예규 등의 발령 및 관리에 관한 규정」에 따라 이 고시에 대하여 2023년 1월 1일을 기준으로 매 3년이 되는 시점(매 3년째의 12월 31일까지를 말한다)마다 그 타당성을 검토하여 개선 등의 조치를 해야 한다.

부칙 <제2022 - 40호,2022. 11. 25.>

제1조(시행일) 이 고시는 2022년 12월 1일부터 시행한다.

제2조(경과조치) ① 이 고시 시행 전에 건축허가 등의 신청 또는 신고를 하거나 소방시설공사의 착공신고를 한 특정소방대상물에 대해서는 종전의 「할론소화설비의 화재안전기준(NFSC 107)」에 따른다.

② 이 고시 시행 전에 제1항에 따른 신청 또는 신고를 한 경우라도 개정 기준이 종전의 기준에 비해 관계인에게 유리한 경우에는 개정 기준에 따를 수 있다.

제3조(다른 법령과의 관계) 이 고시 시행 당시 다른 법령에서 종전의 화재안전기준을 인용한 경우에 이 고시 가운데 그에 해당하는 규정이 있는 경우에는 종전의 규정에 갈음하여 이 고시의 해당 규정을 인용한 것으로 본다.

부칙 <제2023 - 3호,2023. 2. 10.>

제1조(시행일) 이 고시는 발령한 날부터 시행한다.

제2조(경과조치) ① 이 고시 시행 전에 건축허가 등의 신청 또는 신고를 하거나 소방시설공사의 착공신고를 한 특정소방대상물에 대해서는 종전의 기준에 따른다.

② 이 고시 시행 전에 제1항에 따른 신청 또는 신고를 한 경우라도 개정 기준이 종전의 기준에 비해 관계인에게 유리한 경우에는 개정 기준에 따를 수 있다.

할로겐화합물 및 불활성기체소화설비의 화재안전성능기준(NFPC 107A)

[시행 2024. 8. 1.] [고시 제2024 - 34호, 2024. 7. 10., 일부개정]

소방청(예방분석제도과)044 - 205 - 7532

제1조(목적) 이 기준은 「소방시설 설치 및 관리에 관한 법률」(이하 "법"이라 한다) 제2조제1항제6호가목에 따라 소방청장에게 위임한 사항 중 소화설비인 물분무등소화설비 중 할로겐화합물 및 불활성기체소화설비의 성능기준을 규정함을 목적으로 한다.

제2조(적용범위) 이 기준은 「소방시설 설치 및 관리에 관한 법률 시행령」(이하 "영"이라 한다) 별표 5 제1호바목에 따른 물분무등소화설비 중 할로겐화합물 및 불활성기체소화설비의 설치 및 관리에 대해 적용한다.

제3조(정의) 이 기준에서 사용하는 용어의 정의는 다음과 같다.

1. "할로겐화합물 및 불활성기체소화약제"란 할로겐화합물(할론 1301, 할론 2402, 할론 1211 제외) 및 불활성기체로서 전기적으로 비전도성이며 휘발성이 있거나 증발 후 잔여물을 남기지 않는 소화약제를 말한다.
2. "할로겐화합물소화약제"란 불소, 염소, 브롬 또는 요오드 중 하나 이상의 원소를 포함하고 있는 유기화합물을 기본성분으로 하는 소화약제를 말한다.
3. "불활성기체소화약제"란 헬륨, 네온, 아르곤 또는 질소가스 중 하나 이상의 원소를 기본성분으로 하는 소화약제를 말한다.
4. "충전밀도"란 소화약제의 중량과 소화약제 저장용기의 내부 용적과의 비(중량/용적)를 말한다.
5. "방화문"이란 「건축법 시행령」 제64조의 규정에 따른 60분+ 방화문, 60분 방화문 또는 30분 방화문을 말한다.
6. "교차회로방식"이란 하나의 방호구역 내에 둘 이상의 화재감지기회로를 설치하고 인접한 둘 이상의 화재감지기에 화재가 감지되는 때에 소화설비가 작동하는 방식을 말한다.
7. "방호구역"이란 소화설비의 소화범위 내에 포함된 영역을 말한다.
8. "별도 독립방식"이란 소화약제 저장용기와 배관을 방호구역별로 독립적으로 설치하는 방식을 말한다.
9. "선택밸브"란 둘 이상의 방호구역 또는 방호대상물이 있어 소화수 또는 소화약제를 해당하는 방호구역 또는 방호대상물에 선택적으로 방출되도록 제어하는 밸브를 말한다.

10. "설계농도"란 방호대상물 또는 방호구역의 소화약제 저장량을 산출하기 위한 농도로서 소화농도에 안전율을 고려하여 설정한 농도를 말한다.
11. "소화농도"란 규정된 실험 조건의 화재를 소화하는 데 필요한 소화약제의 농도(형식승인 대상의 소화약제는 형식승인된 소화농도)를 말한다.
12. "집합관"이란 개별 소화약제(가압용 가스 포함) 저장용기의 방출관이 접속되어 있는 관을 말한다.
13. "최대허용 설계농도"란 사람이 상주하는 곳에 적용하는 소화약제의 설계농도로서, 인체의 안전에 영향을 미치지 않는 농도를 말한다.

제4조(종류) 소화설비에 적용되는 할로겐화합물 및 불활성기체소화약제는 다음 표에서 정하는 것에 한한다.

소화약제	화학식
퍼플루오로부탄 (이하 "FC-3-1-10"이라 한다)	C_4F_{10}
하이드로클로로플루오로카본혼화제 (이하 "HCFC BLEND A"라 한다)	HCFC-123($CHCl_2CF_3$) : 4.75% HCFC-22($CHClF_2$) : 82% HCFC-124($CHClFCF_3$) : 9.5% $C_{10}H_{16}$: 3.75%
클로로테트라플루오르에탄 (이하 "HCFC-124"라 한다)	$CHClFCF_3$
펜타플루오로에탄 (이하 "HFC-125"라 한다)	CHF_2CF_3
헵타플루오로프로판 (이하 "HFC-227ea"라 한다)	CF_3CHFCF_3
트리플루오로메탄 (이하 "HFC-23"이라 한다)	CHF3
헥사플루오로프로판 (이하 "HFC-236fa"라 한다)	$CF_3CH_2CF_3$
트리플루오로이오다이드 (이하 "FIC-13I1"이라 한다)	CF_3I
불연성·불활성기체혼합가스 (이하 "IG-01"이라 한다)	Ar
불연성·불활성기체혼합가스 (이하 "IG-100"이라 한다)	N_2
불연성·불활성기체혼합가스 (이하 "IG-541"이라 한다)	N_2 : 52%, Ar : 40%, CO_2 : 8%
불연성·불활성기체혼합가스 (이하 "IG-55"라 한다)	N_2 : 50%, Ar : 50%
도데카플루오로-2-메틸펜탄-3-원 (이하 "FK-5-1-12"라 한다)	$CF_3CF_2C(O)CF(CF_3)_2$

제5조(설치제외) 할로겐화합물 및 불활성기체소화설비는 사람이 상주하는 곳으로 최대허용 설계농도를 초과하는 장소 또는 소화성능이 인정되지 않는 위험물을 저장ㆍ보관ㆍ사용하는 장소 등에는 설치할 수 없다.

제6조(저장용기) ① 할로겐화합물 및 불활성기체소화약제의 저장용기는 방호구역 외의 장소로서 방화구획된 실에 설치해야 한다.

② 할로겐화합물 및 불활성기체소화약제의 저장용기는 다음 각 호의 기준에 적합해야 한다.

1. 저장용기의 충전밀도 및 충전압력은 할로겐화합물 및 불활성기체소화약제의 종류에 따라 적용할 것
2. 동일 집합관에 접속되는 저장용기는 동일한 내용적을 가진 것으로 충전량 및 충전압력이 같도록 할 것
3. 저장용기의 약제량 손실이 5퍼센트를 초과하거나 압력손실이 10퍼센트를 초과할 경우에는 재충전하거나 저장용기를 교체할 것. 다만, 불활성기체 소화약제 저장용기의 경우에는 압력손실이 5퍼센트를 초과할 경우 재충전하거나 저장용기를 교체해야 한다.

③ 하나의 방호구역을 담당하는 저장용기의 소화약제의 체적 합계보다 소화약제의 방출 시 방출경로가 되는 배관(집합관을 포함한다)의 내용적의 비율이 할로겐화합물 및 불활성기체소화약제 제조업체(이하 "제조업체"라 한다)의 설계기준에서 정한 값 이상일 경우에는 해당 방호구역에 대한 설비는 별도 독립방식으로 해야 한다.

④ 할로겐화합물 및 불활성기체소화약제 저장용기와 선택밸브(또는 개폐밸브)와의 사이에는 과압방지를 위한 안전장치를 설치해야 한다. 이 경우 안전장치를 통하여 나온 소화가스는 전용의 배관 등을 통하여 건축물 외부로 배출될 수 있도록 해야 한다.<신설 2024. 7. 10.>

제7조(소화약제량의 산정) ① 소화약제의 저장량은 다음 각 호의 기준에 따른다.

1. 할로겐화합물소화약제의 경우, 방호구역의 체적, 소화약제별 선형상수, 소화약제의 설계농도 등을 고려하여 다음 공식에 따라 산출한 양 이상으로 할 것

$W = V / S \times [C / (100 - C)]$

W : 소화약제의 무게(kg)

V : 방호구역의 체적(㎥)

S : 소화약제별 선형상수($K_1 + K_2 \times t$)(㎥/kg)

소화약제	K_1	K_2
FC-3-1-10	0.094104	0.00034455
HCFC BLEND A	0.2413	0.00088
HCFC-124	0.1575	0.0006
HFC-125	0.1825	0.0007
HFC-227ea	0.1269	0.0005
HFC-23	0.3164	0.0012
HFC-236fa	0.1413	0.0006
FIC-13I1	0.1138	0.0005
FK-5-1-12	0.0664	0.0002741

C : 체적에 따른 소화약제 설계농도(%)

t : 방호구역의 최소예상온도(℃)

2. 불활성기체소화약제의 경우, 소화약제의 비체적, 소화약제별 선형상수, 소화약제의 설계농도 등을 고려하여 다음 공식에 따라 산출한 양 이상으로 할 것

$X = 2.303(Vs / S) \times Log10 [100 / (100 - C)]$

X : 공간체적당 더해진 소화약제의 부피(㎥/㎥)

S : 소화약제별 선형상수($K_1 + K_2 \times t$)(㎥/kg)

소화약제	K_1	K_2
IG-01	0.5685	0.00208
IG-100	0.7997	0.00293
IG-541	0.65799	0.00293
1G-55	0.6598	0.00242

C : 체적에 따른 소화약제 설계농도(%)

Vs : 20 °C에서 소화약제의 비체적(㎥/kg)

t : 방호구역의 최소예상온도(℃)

3. 체적에 따른 소화약제의 설계농도(%)는 상온에서 제조업체의 설계기준에 따라 인증받은 소화농도(%)에 A、B、C급 화재별 안전계수를 곱하여 산출한 값 이상으로 할 것<개정 2024. 7. 10.>

② 제1항의 기준에 의해 산출한 소화약제량은 사람이 상주하는 곳에서는 소화약제의 종류에 따른 최대허용 설계농도를 초과할 수 없다.

③ 방호구역이 둘 이상인 장소의 소화설비가 제6조제3항의 기준에 해당하지 않는 경우에 한하여 가장 큰 방호구역에 대하여 제1항의 기준에 의해 산출한 양 이상이 되도록 해야 한다.

제8조(기동장치) ① 할로겐화합물 및 불활성기체소화설비의 수동식 기동장치는 다음 각 호의 기준에 따라 설치해야 한다.<개정 2024. 7. 10.>

1. 수동식 기동장치는 오조작을 방지하기 위한 보호장치가 있는 것으로 설치할 것
2. 수동식 기동장치는 방호구역마다 조작, 피난 및 유지관리가 용이한 장소에 설치할 것
3. 수동식 기동장치의 부근에는 소화약제의 방출을 지연시킬 수 있는 방출지연스위치를 설치할 것

② 할로겐화합물 및 불활성기체소화설비의 자동식 기동장치는 자동화재탐지설비의 감지기의 작동과 연동하는 것으로서 수동식 기동장치를 함께 설치해야 한다.

③ 할로겐화합물 및 불활성기체소화설비가 설치된 부분의 출입구 등의 보기 쉬운 곳에 소화약제의 방출을 표시하는 표시등을 설치해야 한다.

제9조(제어반 등) 할로겐화합물 및 불활성기체소화설비의 제어반 및 화재표시반은 다음 각 호의 기준에 따라 설치해야 한다.

1. 제어반은 수동기동장치 또는 감지기에서의 신호를 수신하여 음향경보장치의 작동, 소화약제의 방출 또는 지연 등 기타의 제어기능을 가진 것으로 하고, 제어반에는 전원표시등을 설치할 것
2. 화재표시반은 제어반에서의 신호를 수신하여 작동하는 기능을 가진 것으로 설치할 것
3. 제어반 및 화재표시반은 화재 또는 침수 등의 재해로 인한 피해를 받을 우려가 없고 점검에 편리한 장소에 설치할 것

제10조(배관) ① 할로겐화합물 및 불활성기체소화설비의 배관은 다음 각 호의 기준에 따라 설치해야 한다.

1. 배관은 전용으로 할 것
2. 배관ㆍ배관부속 및 밸브류는 저장용기의 방출내압을 견딜 수 있어야 하며 다음 각 목의 기준에 적합할 것. 이 경우 설계내압은 최소사용설계압력 이상으로 한다.
   가. 강관을 사용하는 경우의 배관은 압력 배관용 탄소 강관(KS D 3562) 또는 이와 동등 이상의 강도를 가진 것으로서 아연도금 등에 따라 방식처리된 것을 사용할 것
   나. 동관을 사용하는 경우의 배관은 이음이 없는 구리 및 구리합금관(KS D 5301)의 것을 사용할 것
   다. 배관의 두께는 다음의 계산식에서 구한 값(t) 이상일 것 다만, 방출헤드 설치부는 제외한다.

$$관의\ 두께(t) = \frac{PD}{2SE} + A$$

t : 배관의 두께(㎜)
P : 최대허용압력(㎪)
D : 배관의 바깥지름(㎜)
SE : 최대허용응력(㎪)(배관재질 인장강도의 1/4 값과 항복점의 2/3 값 중 작은 값 × 배관 이음효율 × 1.2)
A: 나사이음, 홈이음 등의 허용 값(㎜) [헤드 설치부분은 제외한다]
- 나사이음 : 나사의 높이
- 절단홈이음 : 홈의 깊이
- 용접이음 : 0

※ 배관이음효율
- 이음매 없는 배관: 1.0
- 전기저항 용접배관: 0.85
- 가열맞대기 용접배관: 0.60

3. 배관부속 및 밸브류는 강관 또는 동관과 동등 이상의 강도 및 내식성이 있는 것으로 할 것

② 배관과 배관, 배관과 배관 부속 및 밸브류의 접속은 나사접합, 용접접합, 압축접합 또는 플랜지접합 등의 방법을 사용해야 한다.

③ 배관의 구경은 해당 방호구역에 할로겐화합물소화약제는 10초 이내에, 불활성기체소화약제는 A、C급 화재 2분, B급 화재 1분 이내에 방호구역 각 부분에 최소설계농도의 95퍼센트 이상에 해당하는 약제량이 방출되도록 해야 한다.

제11조(선택밸브) 하나의 특정소방대상물 또는 그 부분에 둘 이상의 방호구역이 있어 소화약제의 저장용기를 공용하는 경우에는 방호구역마다 선택밸브를 설치해야 한다.

제12조(분사헤드) ① 할로겐화합물 및 불활성기체소화설비의 분사헤드는 다음 각 호의 기준에 따라야 한다.

1. 분사헤드의 설치높이는 방호구역의 바닥으로부터 최소 0.2미터 이상 최대 3.7미터 이하로 하며 천장높이가 3.7미터를 초과할 경우에는 추가로 다른 열의 분사헤드를 설치할 것
2. 분사헤드의 개수는 방호구역에 제10조제3항을 충족되도록 설치할 것
3. 분사헤드에는 부식방지조치를 해야 하며 오리피스의 크기, 제조일자, 제조업체가 표시되도록 할 것

② 분사헤드의 방출률 및 방출압력은 제조업체에서 정한 값으로 한다.

③ 분사헤드의 오리피스의 면적은 분사헤드가 연결되는 배관구경 면적의 70퍼센트 이하가 되도록 할 것

제13조(자동식 기동장치의 화재감지기) 할로겐화합물 및 불활성기체소화설비의 자동식 기동장치는 각 방호구역 내의 화재감지기의 감지에 따라 작동되도록 하고, 화재감지기의 회로는 교차회로방식으로 설치해야 한다.

제14조(음향경보장치) ① 할로겐화합물 및 불활성기체소화설비의 음향경보장치는 다음 각 호의 기준에 따라 설치해야 한다.

1. 수동식 기동장치를 설치한 것은 그 기동장치의 조작과정에서, 자동식 기동장치를 설치한 것은 화재감지기와 연동하여 자동으로 경보를 발하는 것으로 할 것
2. 소화약제의 방출 개시 후 1분 이상 경보를 계속할 수 있는 것으로 할 것
3. 방호구역 또는 방호대상물이 있는 구획 안에 있는 자에게 유효하게 경보할 수 있는 것으로 할 것

② 방송에 따른 경보장치를 설치할 경우에는 다음 각 호의 기준에 따라야 한다.

1. 증폭기 재생장치는 화재 시 연소의 우려가 없고, 유지관리가 쉬운 장소에 설치할 것
2. 방호구역 또는 방호대상물이 있는 구획의 각 부분으로부터 하나의 확성기까지의 수평거리는 25미터 이하가 되도록 할 것
3. 제어반의 복구스위치를 조작하여도 경보를 계속 발할 수 있는 것으로 할 것

제15조(자동폐쇄장치) 할로겐화합물 및 불활성기체소화설비를 설치한 특정소방대상물 또는 그 부분에 대하여 환기장치 등을 설치한 것은 소화약제가 방출되기 전에 해당 환기장치 등이 정지될 수 있도록 하고, 개구부 및 통기구가 있어 소화약제의 유출에 따라 소화효과를 감소시킬 우려가 있는 것은 소화약제가 방출되기 전에 당해 개구부 및 통기구를 폐쇄할 수 있도록 자동폐쇄장치를 설치해야 한다.

제16조(비상전원) 할로겐화합물 및 불활성기체소화설비의 비상전원은 자가발전설비, 축전지설비 또는 전기저장장치로서 다음 각 호의 기준에 따라 설치해야 한다.

1. 점검에 편리하고 화재 및 침수 등의 재해로 인한 피해를 받을 우려가 없는 곳에 설치할 것
2. 할로겐화합물 및 불활성기체소화설비를 유효하게 20분 이상 작동할 수 있어야 할 것
3. 상용전원으로부터 전력의 공급이 중단된 때에는 자동으로 비상전원으로부터 전력을 공급받을 수 있도록 할 것
4. 비상전원의 설치장소는 다른 장소와 방화구획 할 것
5. 비상전원을 실내에 설치하는 때에는 그 실내에 비상조명등을 설치할 것

제17조(과압배출구) 할로겐화합물 및 불활성기체소화설비의 방호구역에는 소화약제 방출시 발생하는 과(부)압으로 인한 구조물 등의 손상을 방지하기 위해 과압배출구를 설치해야 한다. 다만, 과(부)압이 발생해도 구조물 등에 손상이 생길 우려가 없음을 시험 또는 공학적인 자료로 입증하는 경우 설치하지 않을 수 있다.<개정 2024. 7. 10.>

제18조(설계프로그램) 할로겐화합물 및 불활성기체소화설비를 설계프로그램을 이용하여 설계할 경우에는 「가스계소화설비 설계프로그램의 성능인증 및 제품검사의 기술기준」에 적합한 설계프로그램을 사용해야 한다.

제19조(설치ㆍ유지기준의 특례) 소방본부장 또는 소방서장은 기존건축물이 증축ㆍ개축ㆍ대수선되거나 용도 변경되는 경우에 있어서 이 기준이 정하는 기준에 따라 당해 건축물에 설치해야 할 할로겐화합물 및 불활성기체소화설비의 배관ㆍ배선 등의 공사가 현저하게 곤란하다고 인정되는 경우에는 당해 설비의 기능 및 사용에 지장이 없는 범위 안에서 이 기준의 일부를 적

용하지 않을 수 있다.

제20조(재검토기한) 소방청장은 「훈령ㆍ예규 등의 발령 및 관리에 관한 규정」에 따라 이 고시에 대하여 2023년 1월 1일을 기준으로 매 3년이 되는 시점(매 3년째의 12월 31일까지를 말한다)마다 그 타당성을 검토하여 개선 등의 조치를 해야 한다.

부칙 <제2022 - 41호,2022. 11. 25.>

제1조(시행일) 이 고시는 2022년 12월 1일부터 시행한다.

제2조(경과조치) ① 이 고시 시행 전에 건축허가 등의 신청 또는 신고를 하거나 소방시설공사의 착공신고를 한 특정소방대상물에 대해서는 종전의 「할로겐화합물 및 불활성기체소화설비의 화재안전기준(NFSC 107A)」에 따른다.

② 이 고시 시행 전에 제1항에 따른 신청 또는 신고를 한 경우라도 개정 기준이 종전의 기준에 비해 관계인에게 유리한 경우에는 개정 기준에 따를 수 있다.

제3조(다른 법령과의 관계) 이 고시 시행 당시 다른 법령에서 종전의 화재안전기준을 인용한 경우에 이 고시 가운데 그에 해당하는 규정이 있는 경우에는 종전의 규정에 갈음하여 이 고시의 해당 규정을 인용한 것으로 본다.

부칙 <제2024 - 34호,2024. 7. 10.>

제1조(시행일) 이 고시는 2024년 8월 1일부터 시행한다.

제2조(일반적 경과조치) 제6조, 제7조, 제8조 및 제17조의 개정규정에도 불구하고 이 고시 시행 전에 건축허가 등의 신청 또는 신고를 하거나 소방시설공사의 착공신고를 한 특정소방대상물의 화재안전성능기준에 대해서는 종전의 기준에 따른다.

분말소화설비의 화재안전성능기준(NFPC 108)

[시행 2026. 5. 4.] [고시 제2026 - 15호, 2026. 5. 4., 일부개정]

소방청(예방분석제도과)044 - 205 - 7532

제1조(목적) 이 기준은 「소방시설 설치 및 관리에 관한 법률」 제2조제1항제6호가목에 따라 소방청장에게 위임한 사항 중 소화설비인 물분무등소화설비 중 분말소화설비의 성능기준을 규정함을 목적으로 한다.

제2조(적용범위) 이 기준은 「소방시설 설치 및 관리에 관한 법률 시행령」(이하 "영"이라 한다) 별표 4 제1호바목에 따른 물분무등소화설비 중 분말소화설비의 설치 및 관리에 대해 적용한다.

제3조(정의) 이 기준에서 사용하는 용어의 정의는 다음과 같다.

1. "전역방출방식"이란 소화약제 공급장치에 배관 및 분사헤드 등을 설치하여 밀폐 방호구역 내에 소화약제를 방출하는 방식을 말한다.
2. "국소방출방식"이란 소화약제 공급장치에 배관 및 분사헤드를 등을 설치하여 직접 화점에 분말소화약제를 방출하는 방식을 말한다.
3. "호스릴방식"이란 소화수 또는 소화약제 저장용기 등에 연결된 호스릴을 이용하여 사람이 직접 화점에 소화수 또는 소화약제를 방출하는 방식을 말한다.
4. "충전비"란 소화약제 저장용기의 내부 용적과 소화약제의 중량과의 비(용적/중량)를 말한다.
5. "분기배관"이란 배관 측면에 구멍을 뚫어 둘 이상의 관로가 생기도록 가공한 배관으로서 다음 각 목의 분기배관을 말한다.
   가. "비확관형 분기배관"이란 배관의 측면에 분기호칭내경 이상의 구멍을 뚫고 배관이음쇠를 용접 이음한 배관을 말한다.
   나. "확관형 분기배관"이란 배관의 측면에 조그만 구멍을 뚫고 소성가공으로 확관시켜 배관 용접이음자리를 만들거나 배관 용접이음자리에 배관이음쇠를 용접 이음한 배관을 말한다.
6. "교차회로방식"이란 하나의 방호구역 내에 둘 이상의 화재감지기회로를 설치하고 인접한 둘 이상의 화재감지기에 화재가 감지되는 때에 소화설비가 작동하는 방식을 말한다.
7. "방화문"이란 「건축법 시행령」 제64조의 규정에 따른 60분+ 방화문, 60분 방화문 또는 30분 방화문을 말한다.

8. "방호구역"이란 소화설비의 소화범위 내에 포함된 영역을 말한다.
9. "선택밸브"란 둘 이상의 방호구역 또는 방호대상물이 있어 소화수 또는 소화약제를 해당하는 방호구역 또는 방호대상물에 선택적으로 방출되도록 제어하는 밸브를 말한다.
10. "호스릴"이란 원형의 형태를 유지하고 있는 소방호스를 수납장치에 감아 정리한 것을 말한다.
11. "제1종 분말"이란 탄산수소나트륨을 주성분으로 한 분말소화약제를 말한다.
12. "제2종 분말"이란 탄산수소칼륨을 주성분으로 한 분말소화약제를 말한다.
13. "제3종 분말"이란 인산염을 주성분으로 한 분말소화약제를 말한다.
14. "제4종 분말"이란 탄산수소칼륨과 요소가 화합된 분말소화약제를 말한다.

제4조(저장용기) ① 분말소화약제의 저장용기는 방호구역 외의 장소로서 방화구획된 실에 설치해야 한다.

② 분말소화약제의 저장용기는 다음 각 호의 기준에 적합해야 한다.

1. 저장용기의 내용적은 소화약제 1킬로그램당 1리터(제1종 분말은 0.8리터, 제4종 분말은 1.25리터)로 한다.
2. 저장용기에는 가압식은 최고사용압력의 1.8배 이하, 축압식은 용기의 내압시험압력의 0.8배 이하의 압력에서 작동하는 안전밸브를 설치할 것
3. 가압식 저장용기에는 저장용기의 내부압력이 설정압력으로 되었을 때 주밸브를 개방하는 정압작동장치를 설치할 것
4. 저장용기의 충전비는 0.8 이상으로 할 것
5. 저장용기 및 배관에는 잔류 소화약제를 처리할 수 있는 청소장치를 설치할 것
6. 축압식 저장용기에는 사용압력 범위를 표시한 지시압력계를 설치할 것

제5조(가압용가스용기) ① 분말소화약제의 가스용기는 분말소화약제의 저장용기에 접속하여 설치해야 한다.

② 분말소화약제의 가압용가스 용기를 3병 이상 설치한 경우에는 2개 이상의 용기에 전자개방밸브를 부착한다.

③ 분말소화약제의 가압용가스 용기에는 2.5메가파스칼 이하의 압력에서 조정이 가능한 압력조정기를 설치한다.

④ 가압용가스 또는 축압용가스는 다음 각 호의 기준에 따라 설치한다.

1. 가압용가스 또는 축압용가스는 질소가스 또는 이산화탄소로 할 것
2. 가압용가스를 질소가스로 사용하는 것의 질소가스는 소화약제 1킬로그램마다 40리터(섭씨 35도에서 1기압의 압력상태로 환산한 것) 이상, 이산화탄소를 사용하는 것의 이산화탄소는 소화약제 1킬로그램에 대하여 20그램에 배관의 청소에 필요한 양을 가산한 양 이상으로 할 것
3. 축압용가스에 질소가스를 사용하는 것의 질소가스는 소화약제 1킬로그램에 대하여 10리터(섭씨 35도에서 1기압의 압력상태로 환산한 것) 이상, 이산화탄소를 사용하는 것의 이산화

탄소는 소화약제 1킬로그램에 대하여 20그램에 배관의 청소에 필요한 양을 가산한 양 이상으로 할 것

4. 배관의 청소에 필요한 가스는 별도의 용기에 저장할 것

제6조(소화약제) ① 분말소화설비에 사용하는 소화약제는 제1종분말、제2종분말、제3종분말 또는 제4종분말로 해야 한다.

② 분말소화약제의 저장량은 다음 각 호의 기준에 따라야 한다.

1. 전역방출방식은 다음 각 목의 기준에 따라 계산하여 나온 양 이상으로 할 것

가. 방호구역의 체적 1세제곱미터에 대하여 다음 표에 따른 양

소화약제의 종류	방호구역의 체적 1 ㎥에 대한 소화약제의 양
제1종 분말	0.60 ㎏
제2종 분말 또는 제3종 분말	0.36 ㎏
제4종 분말	0.24 ㎏

나. 방호구역의 개구부에 자동폐쇄장치를 설치하지 않은 경우에는 가목에 따라 산출한 양에 다음 표에 따라 계산하여 나온 양을 가산한 양

소화약제의 종류	방호구역의 체적 1 ㎥에 대한 소화약제의 양
제1종 분말	0.60 ㎏
제2종 분말 또는 제3종 분말	0.36 ㎏
제4종 분말	0.24 ㎏

2. 국소방출방식은 다음의 기준에 따라 계산하여 나온 양에 1.1을 곱하여 얻은 양 이상으로 할 것

$$Q = X - Y \frac{a}{A}$$

Q : 방호공간(방호대상물의 각 부분으로부터 0.6 m의 거리에 따라 둘러싸인 공간을 말한다. 이하 같다) 1 ㎥에 대한 분말소화약제의 양(kg/㎥)

a : 방호대상물의 주위에 설치된 벽 면적의 합계(㎡)

A : 방호공간의 벽 면적(벽이 없는 경우에는 벽이 있는 것으로 가정한 당해 부분의 면적)의 합계(㎡)

X 및 Y: 다음 표의 수치

소화약제의 종류	X의 수치	Y의 수치
제1종 분말	5.2	3.9
제2종 분말 또는 제3종 분말	3.2	2.4
제4종 분말	2.0	1.5

3. 호스릴방식의 분말소화설비는 하나의 노즐에 대하여 30킬로그램(제1종 분말은 50킬로그램, 제4종 분말은 20킬로그램) 이상으로 할 것<개정 2023. 2. 10.>

제7조(기동장치) ① 분말소화설비의 수동식 기동장치는 조작, 피난 및 유지관리가 용이한 장소에 설치하되 전역방출방식은 방호구역마다, 국소방출방식은 방호대상물마다 설치해야 한다. 이 경우 수동식 기동장치의 부근에는 소화약제의 방출을 지연시킬 수 있는 방출지연스위치를 설치해야 한다.

② 분말소화설비의 자동식 기동장치는 자동화재탐지설비의 감지기의 작동과 연동하는 것으로서 수동으로도 기동할 수 있는 구조로 설치해야 한다.

③ 분말소화설비가 설치된 부분의 출입구 등의 보기 쉬운 곳에 소화약제의 방출을 표시하는 표시등을 설치해야 한다.

제8조(제어반 등) 분말소화설비의 제어반 및 화재표시반은 다음 각 호의 기준에 따라 설치해야 한다.

1. 제어반은 수동기동장치 또는 감지기에서의 신호를 수신하여 음향경보장치의 작동, 소화약제의 방출 또는 지연 등 기타의 제어기능을 가진 것으로 하고, 제어반에는 전원표시등을 설치할 것
2. 화재표시반은 제어반에서의 신호를 수신하여 작동하는 기능을 가진 것으로 설치할 것
3. 제어반 및 화재표시반은 화재 및 침수 등의 재해로 인한 피해를 받을 우려가 없고 점검에 편리한 장소에 설치할 것

제9조(배관) 분말소화설비의 배관은 다음 각 호의 기준에 따라 설치해야 한다.

1. 배관은 전용으로 할 것
2. 강관을 사용하는 경우의 배관은 아연도금에 따른 배관용 탄소 강관(KS D 3507)이나 이와 동등 이상의 강도ㆍ내식성 및 내열성을 가진 것으로 할 것. 다만, 축압식분말소화설비에 사용하는 것 중 20 ℃에서 압력이 2.5메가파스칼 이상 4.2메가파스칼 이하인 것은 압력 배관용 탄소 강관(KS D 3562)중 이음이 없는 스케줄(schedule) 40 이상인 것 또는 이와 동등 이상의 강도를 가진 것으로서 아연도금으로 방식처리된 것을 사용한다.
3. 동관을 사용하는 경우의 배관은 고정압력 또는 최고사용압력의 1.5배 이상의 압력에 견딜 수 있는 것을 사용할 것
4. 밸브류는 개폐위치 또는 개폐방향을 표시한 것으로 할 것
5. 배관의 관부속 및 밸브류는 배관과 동등 이상의 강도 및 내식성이 있는 것으로 할 것
6. 확관형 분기배관을 사용할 경우에는 소방청장이 정하여 고시한 「분기배관의 성능인증 및 제품검사의 기술기준」에 적합한 것으로 설치할 것

제10조(선택밸브) 하나의 특정소방대상물 또는 그 부분에 둘 이상의 방호구역 또는 방호대상물이 있어 분말소화설비 저장용기를 공용하는 경우에는 방호구역 또는 방호대상물마다 선택밸브를 설치해야 한다.

제11조(분사헤드) ① 전역방출방식의 분말소화설비의 분사헤드는 다음 각 호의 기준에 따라 설치해야 한다.

1. 방출된 소화약제가 방호구역의 전역에 균일하고 신속하게 확산할 수 있도록 할 것
2. 제6조제2항제1호에 따른 소화약제 저장량을 30초 이내에 방출할 수 있는 것으로 할 것

② 국소방출방식의 분말소화설비의 분사헤드는 다음 각 호의 기준에 따라 설치해야 한다.

1. 소화약제의 방출에 따라 가연물이 비산하지 않는 장소에 설치할 것
2. 제6조제2항제2호에 따른 기준저장량의 소화약제를 30초 이내에 방출할 수 있는 것으로 할 것

③ 화재 시 현저하게 연기가 찰 우려가 없는 장소로서 다음 각 호의 어느 하나에 해당하는 장소에는 호스릴방식의 분말소화설비를 설치할 수 있다. 다만, 차고 또는 주차의 용도로 사용되는 장소는 제외한다.<개정 2023. 2. 10.>

1. 지상 1층 및 피난층에 있는 부분으로서 지상에서 수동 또는 원격조작에 따라 개방할 수 있는 개구부의 유효면적의 합계가 바닥면적의 15퍼센트 이상이 되는 부분
2. 전기설비가 설치되어 있는 부분 또는 다량의 화기를 사용하는 부분(해당 설비의 주위 5미터 이내의 부분을 포함한다)의 바닥면적이 해당 설비가 설치되어 있는 구획의 바닥면적의 5분의 1 미만이 되는 부분

④ 호스릴방식의 분말소화설비는 다음 각 호의 기준에 따라 설치해야 한다.<개정 2023. 2. 10.>

1. 방호대상물의 각 부분으로부터 하나의 호스접결구까지의 수평거리가 15미터 이하가 되도록 할 것
2. 소화약제의 저장용기의 개방밸브는 호스릴의 설치장소에서 수동으로 개폐할 수 있는 것으로 할 것
3. 소화약제의 저장용기는 호스릴을 설치하는 장소마다 설치할 것
4. 호스릴방식의 분말소화설비는 하나의 노즐마다 분당 27킬로그램 (제1종 분말은 45킬로그램, 제4종 분말은 18킬로그램) 이상의 소화약제를 방사할 수 있는 것으로 할 것<개정 2023. 2. 10.>
5. 저장용기에는 그 가까운 곳의 보기 쉬운 곳에 적색의 표시등을 설치하고, 호스릴방식의 분말소화설비가 있다는 뜻을 표시한 표지를 할 것<개정 2023. 2. 10.>

제12조(자동식기동장치의 화재감지기) 분말소화설비의 자동식 기동장치는 각 방호구역 내의 화재감지기의 감지에 따라 작동되도록 하고, 화재감지기의 회로는 교차회로방식으로 설치해야 한다.

제13조(음향경보장치) ① 분말소화설비의 음향경보장치는 다음 각 호의 기준에 따라 설치해야 한다.

1. 수동식 기동장치를 설치한 것은 그 기동장치의 조작과정에서, 자동식 기동장치를 설치한 것은 화재감지기와 연동하여 자동으로 경보가 울리는 것으로 할 것
2. 소화약제의 방출개시 후 1분 이상 경보를 계속할 수 있는 것으로 할 것
3. 방호구역 또는 방호대상물이 있는 구획 안에 있는 자에게 유효하게 경보할 수 있는 것으로 할 것

② 방송에 따른 경보장치를 설치할 경우에는 다음 각 호의 기준에 따라야 한다.

1. 증폭기 재생장치는 화재 시 연소의 우려가 없고, 유지관리가 쉬운 장소에 설치할 것

2. 방호구역 또는 방호대상물이 있는 구획의 각 부분으로부터 하나의 확성기까지의 수평거리는 25미터 이하가 되도록 할 것
3. 제어반의 복구스위치를 조작하여도 경보를 계속 울릴 수 있는 것으로 할 것

제14조(자동폐쇄장치) 전역방출방식의 분말소화설비를 설치한 특정소방대상물 또는 그 부분에 대하여 환기장치를 설치한 것은 소화약제가 방출되기 전에 해당 환기장치가 정지될 수 있도록 하고, 개구부 및 통기구가 있어 소화약제의 유출에 따라 소화효과를 감소시킬 우려가 있는 것은 소화약제가 방출되기 전에 당해 개구부 및 통기구를 폐쇄할 수 있도록 자동폐쇄장치를 설치해야 한다.

제15조(비상전원) 분말소화설비(호스릴방식은 제외한다)의 비상전원은 자가발전설비, 축전지설비 또는 전기저장장치로서 다음 각 호의 기준에 따라 설치해야 한다.
1. 점검에 편리하고 화재 및 침수 등의 재해로 인한 피해를 받을 우려가 없는 곳에 설치할 것
2. 분말소화설비를 유효하게 20분 이상 작동할 수 있어야 할 것
3. 상용전원으로부터 전력의 공급이 중단된 때에는 자동으로 비상전원으로부터 전력을 공급받을 수 있도록 할 것
4. 비상전원의 설치장소는 다른 장소와 방화구획 할 것
5. 비상전원을 실내에 설치하는 때에는 그 실내에 비상조명등을 설치할 것

제16조(설치ㆍ유지기준의 특례) 소방본부장 또는 소방서장은 기존건축물이 증축ㆍ개축ㆍ대수선되거나 용도변경 되는 경우에 있어서 이 기준이 정하는 기준에 따라 해당 건축물에 설치해야 할 분말소화설비의 배관ㆍ배선 등의 공사가 현저하게 곤란하다고 인정되는 경우에는 해당 설비의 기능 및 사용에 지장이 없는 범위 안서 이 기준의 일부를 적용하지 않을 수 있다.

제17조(재검토기한) 소방청장은 「훈령ㆍ예규 등의 발령 및 관리에 관한 규정」에 따라 이 고시에 대하여 2023년 1월 1일을 기준으로 매 3년이 되는 시점(매 3년째의 12월 31일까지를 말한다)마다 그 타당성을 검토하여 개선 등의 조치를 해야 한다.

부칙 <제2022 - 42호,2022. 11. 25.>

제1조(시행일) 이 고시는 2022년 12월 1일부터 시행한다.

제2조(경과조치) ① 이 고시 시행 전에 건축허가 등의 신청 또는 신고를 하거나 소방시설공사의 착공신고를 한 특정소방대상물에 대해서는 종전의 「분말소화설비의 화재안전기준(NFSC 108)」에 따른다.

② 이 고시 시행 전에 제1항에 따른 신청 또는 신고를 한 경우라도 개정 기준이 종전의 기준에 비해 관계인에게 유리한 경우에는 개정 기준에 따를 수 있다.

제3조(다른 법령과의 관계) 이 고시 시행 당시 다른 법령에서 종전의 화재안전기준을 인용한 경우에 이 고시 가운데 그에 해당하는 규정이 있는 경우에는 종전의 규정에 갈음하여 이 고시의

해당 규정을 인용한 것으로 본다.

부칙 <제2023 - 4호,2023. 2. 10.>

제1조(시행일) 이 고시는 발령한 날부터 시행한다.

제2조(경과조치) ① 이 고시 시행 전에 건축허가 등의 신청 또는 신고를 하거나 소방시설공사의 착공신고를 한 특정소방대상물에 대해서는 종전의 기준에 따른다.

② 이 고시 시행 전에 제1항에 따른 신청 또는 신고를 한 경우라도 개정 기준이 종전의 기준에 비해 관계인에게 유리한 경우에는 개정 기준에 따를 수 있다.

부칙 <제2026 - 15호,2026. 5. 4.>

이 고시는 발령한 날부터 시행한다.

옥외소화전설비의 화재안전성능기준(NFPC 109)

[시행 2026. 3. 1.] [고시 제2025 - 28호, 2025. 12. 31., 일부개정]

소방청(예방분석제도과)044 - 205 - 7532

제1조(목적) 이 기준은 「소방시설 설치 및 관리에 관한 법률」(이하 "법"이라 한다) 제2조제1항제6호가목에 따라 소방청장에게 위임한 사항 중 소화설비인 옥외소화전설비의 성능기준을 규정함을 목적으로 한다.

제2조(적용범위) 이 기준은 「소방시설 설치 및 관리에 관한 법률 시행령」(이하 "영"이라 한다) 별표 4 제1호사목에 따른 옥외소화전설비의 설치 및 관리에 대해 적용한다.

제3조(정의) 이 기준에서 사용하는 용어의 정의는 다음과 같다.

1. "고가수조"란 구조물 또는 지형지물 등에 설치하여 자연낙차의 압력으로 급수하는 수조를 말한다.
2. "압력수조"란 소화용수와 공기를 채우고 일정압력 이상으로 가압하여 그 압력으로 급수하는 수조를 말한다.
3. "충압펌프"란 배관 내 압력손실에 따른 주펌프의 빈번한 기동을 방지하기 위하여 충압 역할을 하는 펌프를 말한다.
4. "연성계"란 대기압 이상의 압력과 대기압 이하의 압력을 측정할 수 있는 계측기를 말한다.
5. "진공계"란 대기압 이하의 압력을 측정하는 계측기를 말한다.
6. "정격토출량"이란 펌프의 정격부하운전 시 토출량으로서 정격토출압력에서의 토출량을 말한다.
7. "정격토출압력"이란 펌프의 정격부하운전 시 토출압력으로서 정격토출량에서의 토출측 압력을 말한다.
8. "개폐표시형밸브"란 밸브의 개폐여부를 외부에서 식별이 가능한 밸브를 말한다.
9. "기동용수압개폐장치"란 소화설비의 배관 내 압력변동을 검지하여 자동적으로 펌프를 기동 및 정지시키는 것으로서 압력챔버 또는 기동용압력스위치 등을 말한다.
10. "급수배관"이란 수원 송수구 등으로 부터 소화설비에 급수하는 배관을 말한다.
11. "분기배관"이란 배관 측면에 구멍을 뚫어 둘 이상의 관로가 생기도록 가공한 배관으로서 다음 각 목의 분기배관을 말한다.
    가. "확관형 분기배관"이란 배관의 측면에 조그만 구멍을 뚫고 소성가공으로 확관시켜 배관 용접이음자리를 만들거나 배관 용접이음자리에 배관이음쇠를 용접 이음한 배관을 말한다.

나. "비확관형 분기배관"이란 배관의 측면에 분기호칭내경 이상의 구멍을 뚫고 배관이음쇠를 용접 이음한 배관을 말한다.

12. "가압수조"란 가압원인 압축공기 또는 불연성 기체의 압력으로 소화용수를 가압하여 그 압력으로 급수하는 수조를 말한다.

13. "난연재료"란 「건축법 시행령」 제2조제9호에 따른 기준에 적합한 재료로서, 불에 잘 타지 않는 성능을 가진 재료를 말한다.<신설 2025. 12. 24.>

제4조(수원) ① 옥외소화전설비의 수원은 그 저수량이 옥외소화전의 설치개수(옥외소화전이 2개 이상 설치된 경우에는 2개)에 7세제곱미터를 곱한 양 이상이 되도록 해야 한다.

② 옥외소화전설비의 수원을 수조로 설치하는 경우에는 소방소화설비의 전용수조로 해야 한다.

③ 제1항에 따른 저수량을 산정함에 있어서 다른 설비와 겸용하여 옥외소화전설비용 수조를 설치하는 경우에는 옥외소화전설비의 풋밸브 ·흡수구 또는 수직배관의 급수구와 다른 설비의 풋밸브·흡수구 또는 수직배관의 급수구와의 사이의 수량을 그 유효수량으로 한다.

④ 옥외소화전설비용 수조는 다음 각 호의 기준에 따라 설치해야 한다.

1. 점검에 편리한 곳에 설치할 것
2. 동결방지조치를 하거나 동결의 우려가 없는 장소에 설치할 것
3. 수조에는 수위계, 고정식 사다리, 청소용 배수밸브(또는 배수관), 표지 및 실내 조명 등 수조의 유지관리에 필요한 설비를 설치할 것

제5조(가압송수장치) ① 전동기 또는 내연기관에 따른 펌프를 이용하는 가압송수장치는 다음 각 호의 기준에 따라 설치해야 한다.

1. 쉽게 접근할 수 있고 점검하기에 충분한 공간이 있는 장소로서 화재 및 침수 등의 재해로 인한 피해를 받을 우려가 없는 곳에 설치할 것
2. 동결방지조치를 하거나 동결의 우려가 없는 장소에 설치할 것
3. 특정소방대상물에 설치된 옥외소화전(두 개 이상 설치된 경우에는 두 개의 옥외소화전)을 동시에 사용할 경우 각 옥외소화전의 노즐선단에서의 방수압력이 0.25메가파스칼 이상이고, 방수량이 분당 350리터 이상이 유지되는 성능의 것으로 할 것. 다만, 하나의 옥외소화전을 사용하는 노즐선단에서의 방수압력이 0.7메가파스칼을 초과할 경우에는 호스접결구의 인입측에 감압장치를 설치해야 한다.
4. 펌프는 전용으로 할 것
5. 펌프의 토출측에는 압력계를 설치하고, 흡입측에는 연성계 또는 진공계를 설치할 것
6. 펌프의 성능은 체절운전 시 정격토출압력의 140퍼센트를 초과하지 않고, 정격토출량의 150퍼센트로 운전 시 정격토출압력의 65퍼센트 이상이 되어야 하며, 펌프의 성능을 시험할 수 있는 성능시험배관을 설치할 것
7. 가압송수장치에는 체절운전 시 수온의 상승을 방지하기 위한 순환배관을 설치할 것

8. 기동장치로는 기동용수압개폐장치 또는 이와 동등 이상의 성능이 있는 것을 설치할 것. 다만, 아파트ㆍ업무시설ㆍ학교ㆍ전시시설ㆍ공장ㆍ창고시설 또는 종교시설 등으로서 동결의 우려가 있는 장소에 있어서는 기동스위치에 보호판을 부착하여 옥외소화전함 내에 설치할 수 있다.
9. 수원의 수위가 펌프보다 낮은 위치에 있는 가압송수장치에는 물올림장치를 설치할 것
10. 기동용수압개폐장치를 기동장치로 사용할 경우에는 충압펌프를 설치할 것
11. 내연기관을 사용하는 경우에는 제어반에 따라 내연기관의 자동기동 및 수동기동이 가능하고, 상시 충전되어 있는 축전지설비와 펌프를 20분 이상 운전할 수 있는 용량의 연료를 갖출 것
12. 가압송수장치가 기동이 된 경우에는 자동으로 정지되지 않도록 할 것
13. 가압송수장치는 부식 등으로 인한 펌프의 고착을 방지할 수 있도록 청동 또는 스테인리스 등 부식에 강한 재질을 사용할 것

② 고가수조의 자연낙차를 이용한 가압송수장치를 설치하는 경우 고가수조의 자연낙차수두(수조의 하단으로부터 최고층에 설치된 소화전 호스 접결구까지의 수직거리를 말한다)는 제1항제3호에 따른 방수압 및 방수량이 20분 이상 유지되도록 해야 한다.

③ 압력수조를 이용한 가압송수장치를 설치하는 경우 압력수조의 압력은 제1항제3호에 따른 방수압 및 방수량이 20분 이상 유지되도록 해야 한다.

④ 가압수조를 이용한 가압송수장치는 소방청장이 정하여 고시한 「가압수조식가압송수장치의 성능인증 및 제품검사의 기술기준」 에 적합한 것으로 설치하되, 가압수조의 압력은 제1항제3호에 따른 방수압 및 방수량이 20분 이상 유지되도록 해야 한다.

제6조(배관 등) ① 옥외소화전은 다음 각 호에 따라 설치한다.<개정 2025. 12. 31.>

1. 특정소방대상물의 각 부분으로부터 하나의 옥외소화전까지의 수평거리가 40미터 이하가 되도록 할 것
2. 옥외소화전의 호스접결구가 지면으로부터 0.5미터 이상 1미터 이하의 높이에 위치하도록 설치할 것
3. 공장 또는 창고시설로서 「화재의 예방 및 안전관리에 관한 법률 시행령」 별표 2에서 정하는 수량의 750배 이상의 특수가연물을 저장ㆍ취급하는 경우에는 제1호 및 제2호에서 정한 것 외에 다음 각 목의 기준에 따른 방수총을 설치할 것
   가. 각 옥외소화전 5미터 이내에 방수총을 별도로 설치하거나 방수총과 겸용으로 된 옥외소화전을 설치할 것
   나. 각 옥외소화전은 방수총을 유효하게 방사할 수 있는 위치에 설치할 것
   다. 방수총은 공인인증기관에서 소화설비용으로 인증받은 것으로 할 것

② 호스는 구경 65밀리미터의 것으로 해야 한다.

③ 배관은 배관용 탄소 강관(KS D 3507) 또는 배관 내 사용압력이 1.2메가파스칼 이상일 경우에는 압력 배관용 탄소 강관(KS D 3562) 또는 이음매 없는 구리 및 구리합금관(KS D5301)이나 이와 동등 이상의 강도ㆍ내식성 및 내열성을 가진 것으로 해야 한다.

④ 제3항에도 불구하고 화재 등의 재해로 인하여 배관의 성능에 영향을 받을 우려가 적은 경우에는 소방청장이 정하여 고시한 「소방용합성수지배관의 성능인증 및 제품검사의 기술기준」에 적합한 소방용 합성수지배관으로 설치할 수 있다.
⑤ 급수배관은 전용으로 해야 한다.
⑥ 펌프의 흡입측배관은 소화수의 흡입에 장애가 없도록 설치해야 한다.
⑦ 성능시험배관에 설치하는 유량측정장치는 성능시험배관의 직관부에 설치하되, 펌프 정격토출량의 175퍼센트 이상을 측정할 수 있는 것으로 해야 한다.
⑧ 가압송수장치의 체절운전 시 수온의 상승을 방지하기 위하여 체크밸브와 펌프사이에서 분기한 배관에 체절압력 미만에서 개방되는 릴리프밸브를 설치해야 한다.
⑨ 동결방지조치를 하거나 동결의 우려가 없는 장소에 설치해야 한다. 다만, 보온재를 사용할 경우에는 난연재료 성능 이상의 것으로 해야 한다.
⑩ 급수배관에 설치되어 급수를 차단할 수 있는 개폐밸브(옥외소화전방수구를 제외한다)는 개폐표시형으로 해야 한다. 이 경우 펌프의 흡입측 배관에는 버터플라이밸브외의 개폐표시형 밸브를 설치해야 한다.
⑪ 배관은 다른 설비의 배관과 쉽게 구분이 될 수 있도록해야 한다.
⑫ 확관형 분기배관을 사용할 경우에는 소방청장이 정하여 고시한 「분기배관의 성능인증 및 제품검사의 기술기준」에 적합한 것으로 설치해야 한다.

제7조(소화전함 등) ① 옥외소화전설비에는 옥외소화전마다 그로부터 5미터 이내의 장소에 소화전함을 설치해야 한다.
② 옥외소화전설비의 함은 소방청장이 정하여 고시한 「소화전함의 성능인증 및 제품검사의 기술기준」에 적합한 것으로 설치하되 밸브의 조작, 호스의 수납 등에 충분한 여유를 가질 수 있도록 해야 한다.
③ 옥외소화전설비의 함에는 그 표면에 "옥외소화전"이라는 표시를 해야 한다.
④ 옥외소화전설비의 함에는 옥외소화전설비의 위치를 표시하는 표시등과 가압송수장치의 기동을 표시하는 표시등을 설치해야 한다.

제8조(전원) 옥외소화전설비에 설치하는 상용전원회로의 배선은 상용전원의 상시공급에 지장이 없도록 전용배선으로 해야 한다.

제9조(제어반) ① 옥외소화전설비에는 제어반을 설치하되, 감시제어반과 동력제어반으로 구분하여 설치해야 한다.
② 감시제어반은 가압송수장치, 상용전원, 비상전원, 수조, 물올림수조, 예비전원 등을 감시、제어 및 시험할 수 있는 기능을 갖추어야 한다.
③ 감시제어반은 다음 각 호의 기준에 따라 설치해야 한다.
1. 화재 및 침수 등의 재해로 인한 피해를 받을 우려가 없는 곳에 설치할 것
2. 감시제어반은 옥외소화전설비의 전용으로 할 것

3. 감시제어반은 다음 각 목의 기준에 따른 전용실 안에 설치하고, 전용실에는 특정소방대상물의 기계ㆍ기구 또는 시설 등의 제어 및 감시설비 외의 것을 두지 않을 것
가. 다른 부분과 방화구획을 할 것
나. 피난층 또는 지하 1층에 설치할 것
다. 비상조명등 및 급ㆍ배기설비를 설치할 것
라. 「무선통신보조설비의 화재안전성능기준(NFPC 505)」 제5조제3항에 따라 유효하게 통신이 가능할 것
마. 바닥면적은 감시제어반의 설치에 필요한 면적 외에 화재 시 소방대원이 그 감시제어반의 조작에 필요한 최소면적 이상으로 할 것

④ 동력제어반은 앞면을 적색으로 하고, 동력제어반의 외함은 두께 1.5밀리미터 이상의 강판 또는 이와 동등 이상의 강도 및 내열성능이 있는 것으로 하며, 그 밖의 동력제어반의 설치에 관하여는 제3항제1호 및 제2호의 기준을 따라야 한다.

제10조(배선 등) ① 옥외소화전설비의 배선은 「전기사업법」 제67조에 따른 「전기설비기술기준」에서 정한 것 외에 다음 각 호의 기준에 따라 설치해야 한다.
1. 비상전원을 설치한 경우에는 비상전원으로부터 동력제어반 및 가압송수장치에 이르는 전원회로배선은 내화배선으로 할 것
2. 상용전원으로부터 동력제어반에 이르는 배선, 그 밖의 옥외소화전설비의 감시ㆍ조작 또는 표시등회로의 배선은 내화배선 또는 내열배선으로 할 것

② 제1항에 따른 내화배선 및 내열배선은 「옥내소화전설비의 화재안전성능기준(NFPC 102)」 제10조제2항에 따른다.

③ 옥외소화전설비의 과전류차단기 및 개폐기에는 "옥외소화전설비용"이라고 표시한 표지를 해야 한다.

④ 옥외소화전설비용 전기배선의 양단 및 접속단자에는 식별이 용이하도록 표시 또는 표지를 해야 한다.

제11조(수원 및 가압송수장치의 펌프 등의 겸용) ① 옥외소화전설비의 수원을 옥내소화전설비ㆍ스프링클러설비ㆍ간이스프링클러설비ㆍ화재조기진압용 스프링클러설비ㆍ물분무소화설비 및 포소화전설비의 수원과 겸용하여 설치하는 경우의 저수량은 각 소화설비에 필요한 저수량을 합한 양 이상이 되도록 해야 한다.

② 옥외소화전설비의 가압송수장치로 사용하는 펌프를 옥내소화전설비ㆍ스프링클러설비ㆍ간이스프링클러설비ㆍ화재조기진압용 스프링클러설비ㆍ물분무소화설비 및 포소화설비의 가압송수장치와 겸용하여 설치하는 경우의 펌프의 토출량은 각 소화설비에 해당하는 토출량을 합한 양 이상이 되도록 해야 한다.

③ 옥내소화전설비ㆍ스프링클러설비ㆍ간이스프링클러설비ㆍ화재조기진압용 스프링클러설비ㆍ물분무소화설비ㆍ포소화설비 및 옥외소화전설비의 가압송수장치에 있어서 각 토출측 배관과 일반급수용의 가압송수장치의 토출측 배관을 상호 연결하여 화재시 사용할 수 있다. 이 경

우 연결 배관에는 개ㆍ폐표시형밸브를 설치해야 하며, 각 소화설비의 성능에 지장이 없도록 해야 한다.

제12조(설치ㆍ유지기준의 특례) 소방본부장 또는 소방서장은 기존건축물이 증축ㆍ개축ㆍ대수선되거나 용도변경되는 경우에 있어서 이 기준이 정하는 기준에 따라 해당 건축물에 설치해야 할 옥외소화전설비의 배관ㆍ배선 등의 공사가 현저하게 곤란하다고 인정되는 경우에는 해당 설비의 기능 및 사용에 지장이 없는 범위에서 이 기준의 일부를 적용하지 않을 수 있다.

제13조(재검토기한) 소방청장은 「훈령ㆍ예규 등의 발령 및 관리에 관한 규정」에 따라 이 고시에 대하여 2023년 1월 1일을 기준으로 매 3년이 되는 시점(매 3년째의 12월 31일까지를 말한다)마다 그 타당성을 검토하여 개선 등의 조치를 해야 한다.

부칙 <제2022 - 43호,2022. 11. 25.>

제1조(시행일) 이 고시는 2022년 12월 1일부터 시행한다.

제2조(경과조치) ① 이 고시 시행 전에 건축허가 등의 신청 또는 신고를 하거나 소방시설공사의 착공신고를 한 특정소방대상물에 대해서는 종전의 「옥외소화전설비의 화재안전기준(NFSC 109)」에 따른다.

② 이 고시 시행 전에 제1항에 따른 신청 또는 신고를 한 경우라도 개정 기준이 종전의 기준에 비해 관계인에게 유리한 경우에는 개정 기준에 따를 수 있다.

제3조(다른 법령과의 관계) 이 고시 시행 당시 다른 법령에서 종전의 화재안전기준을 인용한 경우에 이 고시 가운데 그에 해당하는 규정이 있는 경우에는 종전의 규정에 갈음하여 이 고시의 해당 규정을 인용한 것으로 본다.

부칙 <제2025 - 25호,2025. 12. 24.>

제1조(시행일) 이 고시는 2026년 3월 1일부터 시행한다.

제2조(다른 고시의 개정) ①부터 ⑥까지 생략

⑦ 「옥외소화전설비의 화재안전성능기준(NFPC 109)」일부를 다음과 같이 개정한다.

제3조에 제13호를 다음과 같이 신설한다.

13. "난연재료"란 「건축법 시행령」 제2조제9호에 따른 기준에 적합한 재료로서, 불에 잘 타지 않는 성능을 가진 재료를 말한다.

⑧ 생략

부칙 <제2025 - 28호,2025. 12. 31.>

이 고시는 2026년 3월 1일부터 시행한다.

고체에어로졸소화설비의 화재안전성능기준(NFPC 110)

[시행 2026. 5. 4.] [고시 제2026 - 12호, 2026. 5. 4., 일부개정]

소방청(예방분석제도과)044 - 205 - 7532

제1조(목적) 이 기준은 「소방시설 설치 및 관리에 관한 법률」(이하 "법"이라 한다) 제2조제1항제6호가목에 따라 소방청장에게 위임한 사항 중 소화설비인 물분무등소화설비 중 고체에어로졸소화설비의 성능기준을 규정함을 목적으로 한다.

제2조(적용범위) 이 기준은 「소방시설 설치 및 관리에 관한 법률 시행령」(이하 "영"이라 한다) 별표 5 제1호바목에 따른 물분무등소화설비 중 고체에어로졸소화설비의 설치 및 관리에 대해 적용한다.

제3조(정의) 이 기준에서 사용하는 용어의 정의는 다음과 같다.

1. "고체에어로졸소화설비"란 설계밀도 이상의 고체에어로졸을 방호구역 전체에 균일하게 방출하는 설비로서 분산(Dispersed)방식이 아닌 압축(Condensed)방식을 말한다.
2. "고체에어로졸화합물"이란 과산화물질, 가연성물질 등의 혼합물로서 화재를 소화하는 비전도성의 미세입자인 에어로졸을 만드는 고체화합물을 말한다.
3. "고체에어로졸"이란 고체에어로졸화합물의 연소과정에 의해 생성된 직경 10 마이크로미터 이하의 고체 입자와 기체 상태의 물질로 구성된 혼합물을 말한다.
4. "고체에어로졸발생기"란 고체에어로졸화합물, 냉각장치, 작동장치, 방출구, 저장용기로 구성되어 에어로졸을 발생시키는 장치를 말한다.
5. "소화밀도"란 방호공간 내 규정된 시험조건의 화재를 소화하는데 필요한 단위체적(m^3)당 고체에어로졸화합물의 질량(g)을 말한다.
6. "설계밀도"란 소화설계를 위하여 필요한 것으로 소화밀도에 안전계수를 곱하여 얻어지는 값을 말한다.
7. "비상주장소"란 짧은 기간 동안 간헐적으로 사람들이 출입할 수는 있으나 일반적으로 사람들이 거주하지 않는 장소 또는 공간을 말한다.
8. "방호체적"이란 벽 등의 건물 구조 요소들로 구획된 방호구역의 체적에서 기둥 등 고정적인 구조물의 체적을 제외한 체적을 말한다.
9. "열 안전이격거리"란 고체에어로졸 방출 시 발생하는 온도에 영향을 받을 수 있는 모든 구조ㆍ구성요소와 고체에어로졸발생기 사이에 안전확보를 위해 필요한 이격거리를 말한다.

제4조(일반조건) 이 기준에 따라 설치되는 고체에어로졸소화설비는 다음 각 호의 기준을 충족해야 한다.

1. 고체에어로졸은 전기 전도성이 없을 것
2. 약제 방출 후 해당 화재의 재발화 방지를 위하여 최소 10분간 소화밀도를 유지할 것
3. 고체에어로졸소화설비에 사용되는 주요 구성품은 소방청장이 정하여 고시한 「고체에어로졸자동소화장치의 형식승인 및 제품검사의 기술기준」에 적합한 것일 것
4. 고체에어로졸소화설비는 비상주장소에 한하여 설치할 것
5. 고체에어로졸소화설비의 소화성능이 발휘될 수 있도록 방호구역 내부의 밀폐성을 확보할 것
6. 방호구역 출입구 인근에 고체에어로졸 방출 시 주의사항에 관한 내용의 표지를 설치하여야 한다.
7. 이 기준에서 규정하지 않은 사항은 형식승인 받은 제조업체의 설계 매뉴얼에 따를 것

제5조(설치제외) 고체에어로졸소화설비는 산화성 물질, 자기반응성 금속, 금속 수소화물 또는 자동 열분해를 하는 화학물질 등을 포함한 화재와 폭발성 물질이 대기에 존재할 가능성이 있는 장소 등에는 사용할 수 없다.

제6조(고체에어로졸발생기) 고체에어로졸발생기는 다음 각 호의 기준에 따라 설치한다.

1. 밀폐성이 보장된 방호구역 내에 설치하거나, 밀폐성능을 인정할 수 있는 별도의 조치를 취할 것
2. 천장이나 벽면 상부에 설치하되 고체에어로졸 화합물이 균일하게 방출되도록 설치할 것
3. 직사광선 및 빗물이 침투할 우려가 없는 곳에 설치할 것
4. 고체에어로졸발생기는 인체 또는 가연물과의 최소 열 안전이격거리를 준수하여 설치할 것
5. 하나의 방호구역에는 동일 제품군 및 동일한 크기의 고체에어로졸발생기를 설치할 것
6. 방호구역의 높이는 형식승인 받은 고체에어로졸발생기의 최대 설치높이 이하로 할 것

제7조(고체에어로졸화합물의 양) 방호구역 내 소화를 위한 고체에어로졸화합물의 최소 질량은 설계밀도와 방호체적 등을 고려하여 다음 공식에 따라 산출한 양 이상으로 산정해야 한다.

$m = d \times V$

m : 필수소화약제량(g)

d : 설계밀도(g/㎥) = 소화밀도(g/㎥) × 1.3(안전계수)

소화밀도: 형식승인 받은 제조사의 설계 매뉴얼에 제시된 소화밀도

V : 방호체적(㎥)

제8조(기동) ① 고체에어로졸소화설비는 화재감지기 및 수동식 기동장치의 작동과 연동하여 기계적 또는 전기적 방식으로 작동해야 한다.

② 고체에어로졸소화설비 기동 시에는 1분 이내에 고체에어로졸 설계밀도의 95퍼센트 이상을 방호구역에 균일하게 방출해야 한다.

③ 고체에어로졸소화설비에는 수동식 기동장치를 제어반마다 설치하되, 조작, 피난 및 유지관리가 용이한 장소에 설치해야 한다.

④ 고체에어로졸의 방출을 지연시키기 위해 방출지연스위치를 설치해야 한다.

제9조(제어반 등) ① 고체에어로졸소화설비의 제어반은 수동기동장치 또는 화재감지기에서의 신호를 수신하여 음향경보장치의 작동, 소화약제의 방출 또는 기타의 제어기능을 가진 것으로 하고, 제어반에는 전원표시등을 설치해야 한다.

② 고체에어로졸소화설비의 화재표시반은 제어반에서 신호를 수신할 경우 방호구역별 경보장치, 수동식 기동장치 및 화재감지기의 작동 등을 표시등으로 명시하도록 설치해야 한다.

③ 고체에어로졸소화설비가 설치된 구역의 출입구에는 고체에어로졸의 방출을 명시하는 표시등을 설치해야 한다.

④ 고체에어로졸소화설비의 오작동을 제어하기 위해 제어반 인근에 설비정지스위치를 설치해야 한다.

제10조(음향장치) 고체에어로졸소화설비의 음향장치는 다음 각 호의 기준에 따라 설치해야 한다.

1. 화재감지기가 작동하거나 수동식 기동장치가 작동할 경우 음향장치가 작동할 것
2. 음향장치는 방호구역마다 설치하되 해당 구역의 각 부분으로부터 하나의 음향장치까지의 수평거리는 25미터 이하가 되도록 할 것
3. 음향장치는 경종 또는 사이렌(전자식 사이렌을 포함한다)으로 하되, 주위의 소음 및 다른 용도의 경보와 구별이 가능한 음색으로 할 것
4. 주 음향장치는 화재표시반의 내부 또는 그 직근에 설치할 것
5. 음향장치는 다음 각 목의 기준에 따른 구조 및 성능의 것으로 할 것
   가. 정격전압의 80퍼센트 전압에서 음향을 발할 수 있는 것으로 할 것
   나. 음량은 부착된 음향장치의 중심으로부터 1미터 떨어진 위치에서 90데시벨 이상이 되는 것으로 할 것
6. 고체에어로졸의 방출 개시 후 1분 이상 경보를 계속 발할 것

제11조(화재감지기) 고체에어로졸소화설비의 화재감지기는 광전식 공기흡입형 감지기, 아날로그 방식의 광전식 스포트형 감지기 또는 고체에어로졸소화설비에 적응성이 있다고 인정된 감지기를 설치해야 한다.

제12조(방호구역의 자동폐쇄장치) 고체에어로졸소화설비가 설치된 방호구역은 고체에어로졸소화설비가 기동할 경우 자동적으로 폐쇄되어야 한다.

제13조(비상전원) 고체에어로졸소화설비에는 자가발전설비, 축전지설비 또는 전기저장장치에 따른 비상전원을 다음 각 호의 기준에 따라 설치해야 한다.

1. 점검에 편리하고 화재 및 침수 등의 재해로 인한 피해를 받을 우려가 없는 곳에 설치할 것
2. 고체에어로졸소화설비에 최소 20분 이상 유효하게 전원을 공급할 것
3. 상용전원으로부터 전력의 공급이 중단된 때에는 자동으로 비상전원으로부터 전력을 공급받을 수 있도록 할 것

4. 비상전원의 설치장소는 다른 장소와 방화구획 할 것
5. 비상전원을 실내에 설치하는 때에는 그 실내에 비상조명등을 설치할 것

제14조(배선 등) ① 고체에어로졸소화설비의 배선은 「전기사업법」 제67조에 따른 「전기설비기술기준」에서 정한 것 외에 다음 각 호의 기준에 따라 설치해야 한다.
1. 비상전원으로부터 제어반에 이르는 전원회로 배선은 내화배선으로 할 것
2. 상용전원으로부터 제어반에 이르는 배선, 그 밖의 고체에어로졸소화설비의 감시ㆍ조작 또는 표시등 회로의 배선은 내화배선 또는 내열배선으로 할 것
3. 화재감지기의 배선은 「자동화재탐지설비 및 시각경보장치의 화재안전성능기준(NFPC 203)」 제11조의 기준에 따른다.

② 제1항에 따른 내화배선 및 내열배선은 「옥내소화전설비의 화재안전성능기준(NFPC 102)」 제10조제2항에 따른다.

③ 고체에어로졸소화설비의 과전류차단기 및 개폐기에는 "고체에어로졸소화설비용"이라고 표시한 표지를 해야 한다.

④ 고체에어로졸소화설비용 전기배선의 양단 및 접속단자에는 식별이 용이하도록 표지 또는 표시를 해야 한다.

제15조(과압배출구) 고체에어로졸소화설비가 설치된 방호구역에는 소화약제 방출 시 과압으로 인한 구조물 등의 손상을 방지하기 위하여 과압배출구를 설치해야 한다.

제16조(설치ㆍ유지기준의 특례) 소방본부장 또는 소방서장은 기존 건축물이 증축ㆍ개축ㆍ대수선되거나 용도변경 되는 경우, 이 기준이 정하는 기준에 따라 해당 건축물에 설치해야 할 고체에어로졸소화설비의 배선 등의 공사가 현저하게 곤란하다고 인정되는 경우에는 해당 설비의 기능 및 사용에 지장이 없는 범위 안에서 이 기준의 일부를 적용하지 않을 수 있다.

제17조(재검토기한) 소방청장은 「훈령ㆍ예규 등의 발령 및 관리에 관한 규정」에 따라 이 고시에 대하여 2023년 1월 1일을 기준으로 매 3년이 되는 시점(매 3년째의 12월 31일까지를 말한다)마다 그 타당성을 검토하여 개선 등의 조치를 해야 한다.

부칙 <제2022-44호,2022. 11. 25.>

제1조(시행일) 이 고시는 2022년 12월 1일부터 시행한다.

제2조(경과조치) ① 이 고시 시행 전에 건축허가 등의 신청 또는 신고를 하거나 소방시설공사의 착공신고를 한 특정소방대상물에 대해서는 종전의 「고체에어로졸소화설비의 화재안전기준(NFSC 110)」에 따른다.

② 이 고시 시행 전에 제1항에 따른 신청 또는 신고를 한 경우라도 개정 기준이 종전의 기준에 비해 관계인에게 유리한 경우에는 개정 기준에 따를 수 있다.

제3조(다른 법령과의 관계) 이 고시 시행 당시 다른 법령에서 종전의 화재안전기준을 인용한 경우에 이 고시 가운데 그에 해당하는 규정이 있는 경우에는 종전의 규정에 갈음하여 이 고시의 해당 규정을 인용한 것으로 본다.

부칙 <제2026 - 12호,2026. 5. 4.>

이 고시는 발령한 날부터 시행한다.

1 - 2. 경보설비

1. 비상경보설비 및 단독경보형감지기의 화재안전성능기준(NFPC 201)
2. 비상방송설비의 화재안전성능기준(NFPC202)
3. 자동화재탐지설비 및 시각경보장치의 화재안전성능기준(NFPC 203)
4. 자동화재속보설비의 화재안전성능기준(NFPC 204)
5. 누전경보기의 화재안전성능기준(NFPC 205)
6. 가스누설경보기의 화재안전성능기준(NFPC 206)

비상경보설비 및 단독경보형감지기의 화재안전성능기준(NFPC 201)

[시행 2026. 5. 4.] [고시 제2026 - 16호, 2026. 5. 4., 일부개정]

소방청(예방분석제도과)044 - 205 - 7531

제1조(목적) 이 기준은 「소방시설 설치 및 관리에 관한 법률」(이하 "법"이라 한다) 제2조제1항제6호가목에 따라 소방청장에게 위임한 사항 중 경보설비인 비상경보설비 및 단독경보형감지기의 성능기준을 규정함을 목적으로 한다.

제2조(적용범위) 이 기준은 「소방시설 설치 및 관리에 관한 법률 시행령」(이하 "영"이라 한다) 별표 5 제2호가목 및 나목에 따른 비상경보설비 및 단독경보형감지기의 설치 및 관리에 대해 적용한다.

제3조(정의) 이 기준에서 사용되는 용어의 정의는 다음과 같다.

1. "비상벨설비"란 화재발생 상황을 경종으로 경보하는 설비를 말한다.
2. "자동식사이렌설비"란 화재발생 상황을 사이렌으로 경보하는 설비를 말한다.
3. "단독경보형감지기"란 화재발생 상황을 단독으로 감지하여 자체에 내장된 음향장치로 경보하는 감지기를 말한다.
4. "발신기"란 화재발생 신호를 수신기에 수동으로 발신하는 장치를 말한다.
5. "수신기"란 발신기에서 발하는 화재신호를 직접 수신하여 화재의 발생을 표시 및 경보하여 주는 장치를 말한다.

제3조의2(신호처리방식) 화재신호 및 상태신호 등(이하 "화재신호 등"이라 한다)을 송수신하는 방식은 다음 각 호와 같다.

1. "유선식"은 화재신호 등을 배선으로 송ㆍ수신하는 방식
2. "무선식"은 화재신호 등을 전파에 의해 송ㆍ수신하는 방식
3. "유ㆍ무선식"은 유선식과 무선식을 겸용으로 사용하는 방식

제4조(비상벨설비 또는 자동식사이렌설비) ① 비상벨설비 또는 자동식사이렌설비는 부식성가스 또는 습기 등으로 인하여 부식의 우려가 없는 장소에 설치해야 한다.

② 지구음향장치는 특정소방대상물의 층마다 설치하되, 해당 특정소방대상물의 각 부분으로부터 하나의 음향장치까지의 수평거리가 25미터 이하가 되도록 하고, 해당층의 각 부분에 유효하게 경보를 발할 수 있도록 설치해야 한다.

③ 음향장치는 정격전압의 80퍼센트 전압에서도 음향을 발할 수 있도록 해야 한다.

④ 음향장치의 음량은 부착된 음향장치의 중심으로부터 1미터 떨어진 위치에서 90데시벨 이상이 되는 것으로 해야 한다.

⑤ 발신기는 다음 각 호의 기준에 따라 설치해야 한다.

1. 조작이 쉬운 장소에 설치하고, 조작스위치는 바닥으로부터 0.8미터 이상 1.5미터 이하의 높이에 설치할 것
2. 특정소방대상물의 층마다 설치하되, 해당 특정소방대상물의 각 부분으로부터 하나의 발신기까지의 수평거리가 25미터 이하가 되도록 할 것. 다만, 복도 또는 별도로 구획된 실로서 보행거리가 40미터 이상일 경우에는 추가로 설치하여야 한다.
3. 발신기의 위치표시등은 함의 상부에 설치하되, 그 불빛은 부착 면으로부터 15도 이상의 범위 안에서 부착지점으로부터 10미터 이내의 어느 곳에서도 쉽게 식별할 수 있는 적색등으로 할 것

⑥ 비상벨설비 또는 자동식사이렌설비의 상용전원은 전기가 정상적으로 공급되는 축전지설비, 전기저장장치 또는 교류전압의 옥내 간선으로 하고, 전원까지의 배선은 전용으로 해야 한다.

⑦ 비상벨설비 또는 자동식사이렌설비에는 그 설비에 대한 감시상태를 60분간 지속한 후 유효하게 10분 이상 경보할 수 있는 비상전원으로서 축전지설비 또는 전기저장장치를 설치해야 한다.

⑧ 비상벨설비 또는 자동식사이렌설비의 배선은 「전기사업법」 제67조에 따른 기술기준에서 정한 것 외에 다음 각 호의 기준과 「옥내소화전설비의 화재안전성능기준(NFPC 102)」 제10조제2항에 따라 설치해야 한다.

1. 전원회로의 배선은 내화배선으로 하고, 그 밖의 배선은 내화배선 또는 내열배선으로 할 것
2. 전원회로의 전로와 대지 사이 및 배선상호간의 절연저항은 「전기사업법」 제67조에 따른 기술기준이 정하는 바에 의하고, 부속회로의 전로와 대지 사이 및 배선 상호간의 절연저항은 1경계구역마다 직류 250볼트의 절연저항측정기를 사용하여 측정한 절연저항이 0.1메가옴 이상이 되도록 할 것
3. 배선은 다른 전선과 별도의 관ㆍ덕트(절연효력이 있는 것으로 구획한 때에는 그 구획된 부분은 별개의 덕트로 본다)ㆍ몰드 또는 풀박스 등에 설치할 것. 다만, 60볼트 미만의 약전류회로에 사용하는 전선으로서 각각의 전압이 같을 때에는 그러하지 아니하다.

제5조(단독경보형감지기) 단독경보형감지기는 다음 각 호의 기준에 따라 설치해야 한다.

1. 각 실(이웃하는 실내의 바닥면적이 각각 30제곱미터 미만이고 벽체의 상부의 전부 또는 일부가 개방되어 이웃하는 실내와 공기가 상호유통되는 경우에는 이를 1개의 실로 본다)마다 설치하되, 바닥면적이 150제곱미터를 초과하는 경우에는 150제곱미터마다 1개 이상 설치할 것
2. 최상층의 계단실의 천장(외기가 상통하는 계단실의 경우를 제외한다)에 설치할 것
3. 건전지 주전원으로 사용하는 단독경보형감지기는 정상적인 작동상태를 유지할 수 있도록 주기적으로 건전지를 교환할 것

4. 상용전원을 주전원으로 사용하는 단독경보형감지기의 2차전지는 법 제40조에 따라 제품검사에 합격한 것을 사용할 것

제6조(설치ㆍ관리기준의 특례) 소방본부장 또는 소방서장은 기존건축물이 증축ㆍ개축ㆍ대수선되거나 용도변경 되는 경우에 있어서 이 기준이 정하는 기준에 따라 해당 건축물에 설치해야 할 비상경보설비의 배관ㆍ배선 등의 공사가 현저하게 곤란하다고 인정되는 경우에는 해당 설비의 기능 및 사용에 지장이 없는 범위 안에서 이 기준 일부를 적용하지 않을 수 있다.

제7조(재검토 기한) 소방청장은 「훈령ㆍ예규 등의 발령 및 관리에 관한 규정」에 따라 이 고시에 대하여 2023년 1월 1일을 기준으로 매 3년이 되는 시점(매 3년째의 12월 31일까지를 말한다)마다 그 타당성을 검토하여 개선 등의 조치를 해야 한다.

부칙 <제2022 - 45호,2022. 11. 25.>

제1조(시행일) 이 고시는 2022년 12월 1일부터 시행한다.

제2조(경과조치) ① 이 고시 시행 전에 건축허가 등의 신청 또는 신고를 하거나 소방시설공사의 착공신고를 한 특정소방대상물에 대해서는 종전의 「비상경보설비 및 단독경보형감지기의 화재안전기준(NFSC 201)」에 따른다.

② 이 고시 시행 전에 제1항에 따른 신청 또는 신고를 한 경우라도 개정 기준이 종전의 기준에 비해 관계인에게 유리한 경우에는 개정 기준에 따를 수 있다.

제3조(다른 법령과의 관계) 이 고시 시행 당시 다른 법령에서 종전의 화재안전기준을 인용한 경우에 이 고시 가운데 그에 해당하는 규정이 있는 경우에는 종전의 규정에 갈음하여 이 고시의 해당 규정을 인용한 것으로 본다.

부칙 <제2026 - 16호,2026. 5. 4.>

이 고시는 발령한 날부터 시행한다.

비상방송설비의 화재안전성능기준(NFPC202)

[시행 2023. 2. 10.] [고시 제2023 - 7호, 2023. 2. 10., 일부개정]

소방청(예방분석제도과)044 - 205 - 7531

제1조(목적) 이 기준은 「소방시설 설치 및 관리에 관한 법률」(이하 "법"이라 한다) 제2조제1항제6호가목에 따라 소방청장에게 위임한 사항 중 경보설비인 비상방송설비의 성능기준을 규정함을 목적으로 한다.

제2조(적용범위) 이 기준은 「소방시설 설치 및 관리에 관한 법률 시행령」(이하 "영"이라 한다) 별표 4 제2호바목에 따른 비상방송설비의 설치 및 관리에 대해 적용한다.

제3조(정의) 이 기준에서 사용되는 용어의 정의는 다음과 같다.

1. "확성기"란 소리를 크게 하여 멀리까지 전달될 수 있도록 하는 장치로써 일명 스피커를 말한다.
2. "음량조절기"란 가변저항을 이용하여 전류를 변화시켜 음량을 크게 하거나 작게 조절할 수 있는 장치를 말한다.
3. "증폭기"란 전압전류의 진폭을 늘려 감도를 좋게 하고 미약한 음성전류를 커다란 음성전류로 변화시켜 소리를 크게 하는 장치를 말한다.

제4조(음향장치) 비상방송설비는 다음 각 호의 기준에 따라 설치해야 한다.

1. 확성기의 음성입력은 3와트(실내에 설치하는 것에 있어서는 1와트) 이상일 것
2. 확성기는 각 층마다 설치하되, 해당 층의 각 부분으로부터 하나의 확성기까지의 수평거리는 해당 층의 각 부분에 유효하게 경보를 발할 수 있는 거리 이하가 되도록 설치할 것
3. 음량조정기를 설치하는 경우 음량조정기의 배선은 3선식으로 할 것
4. 조작부의 조작스위치는 바닥으로부터 0.8미터 이상 1.5미터 이하의 높이에 설치할 것
5. 층수가 11층(공동주택의 경우에는 16층) 이상의 특정소방대상물은 발화층에 따라 경보하는 층을 달리하여 경보를 발할 수 있도록 할 것
6. 다른 방송설비와 공용하는 것에 있어서는 화재 시 비상경보 외의 방송을 차단할 수 있는 구조로 할 것
7. 다른 전기회로에 따라 유도장애가 생기지 않도록 할 것
8. 하나의 특정소방대상물에 둘 이상의 조작부가 설치되어 있는 때에는 각각의 조작부가 있는 장소 상호간에 동시 통화가 가능한 설비를 설치하고, 어느 조작부에서도 해당 특정소방대상

물의 전 구역에 방송을 할 수 있도록 할 것

9. 기동장치에 따른 화재신호를 수신한 후 신속하게 필요한 음량으로 화재발생 상황 및 피난에 유효한 방송이 자동으로 개시될 때까지의 소요시간은 10초 이하로 할 것
10. 음향장치는 정격전압의 80퍼센트 전압에서 음향을 발할 수 있고, 자동화재탐지설비의 작동과 연동하여 작동할 수 있는 것으로 할 것

제5조(배선) 비상방송설비의 배선은 「전기사업법」 제67조에 따른 「전기설비기술기준」에서 정한 것 외에 다음 각 호의 기준에 따라 설치해야 한다.

1. 화재로 인하여 하나의 층의 확성기 또는 배선이 단락 또는 단선되어도 다른 층의 화재통보에 지장이 없도록 할 것
2. 전원회로의 배선은 내화배선으로 하고, 그 밖의 배선은 내화배선 또는 내열배선으로 할 것. 이 경우 내화배선과 내열배선은 「옥내소화전설비의 화재안전성능기준(NFPC 102)」 제10조제2항에 따라 설치할 것
3. 전원회로의 전로와 대지 사이 및 배선상호간의 절연저항은「전기사업법」 제67조에 따른 기술기준이 정하는 바에 따르고, 부속회로의 전로와 대지 사이 및 배선 상호간의 절연저항은 1경계구역마다 직류 250볼트의 절연저항측정기를 사용하여 측정한 절연저항이 0.1메가옴 이상이 되도록 할 것
4. 비상방송설비의 배선은 다른 전선과 별도의 관ㆍ덕트(절연효력이 있는 것으로 구획한 때에는 그 구획된 부분은 별개의 덕트로 본다) 몰드 또는 풀박스등에 설치할 것. 다만, 60볼트 미만의 약전류회로에 사용하는 전선으로서 각각의 전압이 같을 때에는 그러하지 아니하다.

제6조(전원) ① 비상방송설비의 상용전원은 전기가 정상적으로 공급되는 축전지설비, 전기저장장치 또는 교류전압의 옥내 간선으로 하고, 전원까지의 배선은 전용으로 해야 한다.

② 비상방송설비에는 그 설비에 대한 감시상태를 60분간 지속한 후 유효하게 10분 이상 경보할 수 있는 비상전원으로서 축전지설비 또는 전기저장장치를 설치해야 한다.

제7조(설치ㆍ관리기준의 특례) 소방본부장 또는 소방서장은 기존건축물이 증축ㆍ개축ㆍ대수선되거나 용도변경 되는 경우에 있어서 이 기준이 정하는 기준에 따라 해당 건축물에 설치해야 할 비상방송설비의 배관ㆍ배선 등의 공사가 현저하게 곤란하다고 인정되는 경우에는 해당 설비의 기능 및 사용에 지장이 없는 범위 안에서 이 기준 일부를 적용하지 않을 수 있다.

제8조(재검토기한) 소방청장은 「훈령ㆍ예규 등의 발령 및 관리에 관한 규정」에 따라 이 고시에 대하여 2023년 1월 1일을 기준으로 매 3년이 되는 시점(매 3년째의 12월 31일까지를 말한다)마다 그 타당성을 검토하여 개선 등의 조치를 해야 한다.

부칙 <제2022 - 46호,2022. 11. 25.>

제1조(시행일) 이 고시는 2022년 12월 1일부터 시행한다.

제2조(경과조치) ① 이 고시 시행 전에 건축허가 등의 신청 또는 신고를 하거나 소방시설공사의 착공신고를 한 특정소방대상물에 대해서는 종전의 「비상방송설비의 화재안전기준(NFSC 202)」에 따른다.

② 이 고시 시행 전에 제1항에 따른 신청 또는 신고를 한 경우라도 개정 기준이 종전의 기준에 비해 관계인에게 유리한 경우에는 개정 기준에 따를 수 있다.

제3조(다른 법령과의 관계) 이 고시 시행 당시 다른 법령에서 종전의 화재안전기준을 인용한 경우에 이 고시 가운데 그에 해당하는 규정이 있는 경우에는 종전의 규정에 갈음하여 이 고시의 해당 규정을 인용한 것으로 본다.

부칙 <제2023 - 7호,2023. 2. 10.>

제1조(시행일) 이 고시는 발령 후 2023년 2월 10일부터 시행한다.

제2조(다른 고시의 개정) ① 간이스프링클러설비의 화재안전성능기준(NFPC 103A) 일부를 다음과 같이 개정한다.

제10조제1항제5호 부분 중 "5층 이상으로서 연면적이 3,000제곱미터를 초과하는"을 "11층(공동주택의 경우에는 16층) 이상의"로 한다.

② 미분무소화설비의 화재안전성능기준(NFPC 104A) 일부를 다음과 같이 개정한다.

제12조제1항제6호 부분 중 "5층 이상의"를 "11층(공동주택의 경우에는 16층) 이상의"로 한다.

③ 스프링클러설비의 화재안전성능기준(NFPC 103) 일부를 다음과 같이 개정한다.

제9조제1항제6호 부분 중 "5층 이상으로서 연면적이 3,000제곱미터를 초과하는"을 "11층(공동주택의 경우에는 16층) 이상의"로 한다.

④ 화재조기진압용 스프링클러설비의 화재안전성능기준(NFPC 103B) 일부를 다음과 같이 개정한다.

제9조제1항제5호 부분 중 "5층 이상으로서 연면적이 3,000제곱미터를 초과하는"을 "11층(공동주택의 경우에는 16층) 이상의"로 한다.

자동화재탐지설비 및 시각경보장치의 화재안전성능기준(NFPC 203)

[시행 2026. 3. 1.] [고시 제2025 - 26호, 2025. 12. 24., 일부개정]

소방청(예방분석제도과)044 - 205 - 7531

제1조(목적) 이 기준은 「소방시설 설치 및 관리에 관한 법률」(이하 "법"이라 한다) 제2조제1항제6호가목에 따라 소방청장에게 위임한 사항 중 경보설비인 자동화재탐지설비 및 시각경보장치의 성능기준을 규정함을 목적으로 한다.

제2조(적용범위) 「소방시설 설치 및 관리에 관한 법률 시행령」(이하 "영"이라 한다) 별표 4 제2호다목과 라목에 따른 자동화재탐지설비와 시각경보장치의 설치 및 관리에 대해 적용한다.

제3조(정의) 이 기준에서 사용되는 용어의 정의는 다음과 같다.

1. "경계구역"이란 특정소방대상물 중 화재신호를 발신하고 그 신호를 수신 및 유효하게 제어할 수 있는 구역을 말한다.
2. "수신기"란 감지기나 발신기에서 발하는 화재신호를 직접 수신하거나 중계기를 통하여 수신하여 화재의 발생을 표시 및 경보하여 주는 장치를 말한다.
3. "중계기"란 감지기ㆍ발신기 또는 전기적인 접점 등의 작동에 따른 신호를 받아 이를 수신기에 전송하는 장치를 말한다.
4. "감지기"란 화재 시 발생하는 열, 연기, 불꽃 또는 연소생성물을 자동적으로 감지하여 수신기에 화재신호 등을 발신하는 장치를 말한다.
5. "발신기"란 수동누름버턴 등의 작동으로 화재 신호를 수신기에 발신하는 장치를 말한다.
6. "시각경보장치"란 자동화재탐지설비에서 발하는 화재신호를 시각경보기에 전달하여 청각장애인에게 점멸형태의 시각경보를 하는 것을 말한다.
7. "거실"이란 거주ㆍ집무ㆍ작업ㆍ집회ㆍ오락 그 밖에 이와 유사한 목적을 위하여 사용하는 실을 말한다.

제3조의2(신호처리방식) 화재신호 및 상태신호 등(이하 "화재신호 등"이라 한다)을 송수신하는 방식은 다음 각 호와 같다.

1. "유선식"은 화재신호 등을 배선으로 송ㆍ수신하는 방식
2. "무선식"은 화재신호 등을 전파에 의해 송ㆍ수신하는 방식
3. "유ㆍ무선식"은 유선식과 무선식을 겸용으로 사용하는 방식

제4조(경계구역) ① 자동화재탐지설비의 경계구역은 다음 각호의 기준에 따라 설정하여야 한다. 다만, 감지기의 형식승인 시 감지거리, 감지면적 등에 대한 성능을 별도로 인정받은 경우에는 그 성능인정범위를 경계구역으로 할 수 있다.

1. 하나의 경계구역이 둘 이상의 건축물에 미치지 아니하도록 할 것
2. 하나의 경계구역이 둘 이상의 층에 미치지 아니하도록 할 것
3. 하나의 경계구역의 면적은 600제곱미터 이하로 하고 한변의 길이는 50미터 이하로 할 것

② 계단(직통계단외의 것에 있어서는 떨어져 있는 상하계단의 상호간의 수평거리가 5미터 이하로서 서로 간에 구획되지 아니한 것에 한한다. 이하 같다)、경사로(에스컬레이터경사로 포함)、엘리베이터 승강로(권상기실이 있는 경우에는 권상기실)、린넨슈트、파이프 피트 및 덕트 기타 이와 유사한 부분에 대하여는 별도로 경계구역을 설정하되, 하나의 경계구역은 높이 45미터 이하(계단 및 경사로에 한한다)로 하고, 지하층의 계단 및 경사로(지하층의 층수가 1일 경우는 제외한다)는 별도로 하나의 경계구역으로 하여야 한다.

③ 외기에 면하여 상시 개방된 부분이 있는 차고、주차장、창고 등에 있어서는 외기에 면하는 각 부분으로부터 5미터 미만의 범위 안에 있는 부분은 경계구역의 면적에 산입하지 아니한다.

④ 스프링클러설비、물분무등소화설비 또는 제연설비의 화재감지장치로서 화재감지기를 설치한 경우의 경계구역은 해당 소화설비의 방호구역 또는 제연구역과 동일하게 설정할 수 있다.

제5조(수신기) ① 자동화재탐지설비의 수신기는 다음 각 호의 기준에 적합한 것으로 설치하여야 한다.

1. 해당 특정소방대상물의 경계구역을 각각 표시할 수 있는 회선수 이상의 수신기를 설치할 것
2. 해당 특정소방대상물에 가스누설탐지설비가 설치된 경우에는 가스누설탐지설비로부터 가스누설신호를 수신하여 가스누설경보를 할 수 있는 수신기를 설치할 것

② 자동화재탐지설비의 수신기는 특정소방대상물 또는 그 부분이 지하층、무창층 등으로서 환기가 잘되지 아니하거나 실내면적이 40제곱미터 미만인 장소, 감지기의 부착면과 실내바닥과의 거리가 2.3미터 이하인 장소로서 일시적으로 발생한 열、연기 또는 먼지 등으로 인하여 감지기가 화재신호를 발신할 우려가 있는 때에는 축적기능 등이 있는 것(축적형감지기가 설치된 장소에는 감지기회로의 감시전류를 단속적으로 차단시켜 화재를 판단하는 방식외의 것을 말한다)으로 설치하여야 한다.

③ 수신기는 다음 각 호의 기준에 따라 설치해야 한다.

1. 수위실 등 상시 사람이 근무하는 장소에 설치할 것
2. 수신기가 설치된 장소에는 경계구역 일람도를 비치할 것
3. 수신기의 음향기구는 그 음량 및 음색이 다른 기기의 소음 등과 명확히 구별될 수 있는 것으로 할 것
4. 수신기는 감지기、중계기 또는 발신기가 작동하는 경계구역을 표시할 수 있는 것으로 할 것
5. 화재、가스 전기등에 대한 종합방재반을 설치한 경우에는 해당 조작반에 수신기의 작동과 연동하여 감지기、중계기 또는 발신기가 작동하는 경계구역을 표시할 수 있는 것으로 할 것

6. 하나의 경계구역은 하나의 표시등 또는 하나의 문자로 표시되도록 할 것
7. 수신기의 조작 스위치는 바닥으로부터의 높이가 0.8미터 이상 1.5미터 이하인 장소에 설치할 것
8. 하나의 특정소방대상물에 둘 이상의 수신기를 설치하는 경우에는 수신기를 상호 간 연동하여 화재발생 상황을 각 수신기마다 확인할 수 있도록 할 것
9. 화재로 인하여 하나의 층의 지구음향장치 배선이 단락되어도 다른 층의 화재통보에 지장이 없도록 각 층 배선 상에 유효한 조치를 할 것

제6조(중계기) 자동화재탐지설비의 중계기는 다음 각 호의 기준에 따라 설치해야 한다.

1. 수신기에서 직접 감지기회로의 도통시험을 하지 않는 것에 있어서는 수신기와 감지기 사이에 설치할 것
2. 조작 및 점검에 편리하고 화재 및 침수 등의 재해로 인한 피해를 받을 우려가 없는 장소에 설치할 것
3. 수신기에 따라 감시되지 않는 배선을 통하여 전력을 공급받는 것에 있어서는 전원입력측의 배선에 과전류 차단기를 설치하고 해당 전원의 정전이 즉시 수신기에 표시되는 것으로 하며, 상용전원 및 예비전원의 시험을 할 수 있도록 할 것

제7조(감지기) ① 자동화재탐지설비의 감지기는 부착 높이에 따라 다음 표에 따른 감지기를 설치하여야 한다. 다만, 지하층ㆍ무창층 등으로서 환기가 잘되지 아니하거나 실내면적이 40제곱미터 미만인 장소, 감지기의 부착면과 실내바닥과의 거리가 2.3미터 이하인 곳으로서 일시적으로 발생한 열ㆍ연기 또는 먼지 등으로 인하여 화재신호를 발신할 우려가 있는 장소(제5조제2항 본문에 따른 수신기를 설치한 장소를 제외한다)에는 다음 각 호에서 정한 감지기 중 적응성 있는 감지기를 설치하여야 한다.

1. 불꽃감지기
2. 정온식감지선형감지기
3. 분포형감지기
4. 복합형감지기
5. 광전식분리형감지기
6. 아날로그방식의 감지기
7. 다신호방식의 감지기
8. 축적방식의 감지기

부착 높이	감지기의 종류
4 m 미만	차동식(스포트형, 분포형) 보상식 스포트형 정온식(스포트형, 감지선형) 이온화식 또는 광전식(스포트형, 분리형, 공기흡입형) 열복합형 연기복합형 열연기복합형 불꽃감지기
4 m 이상 8 m 미만	차동식(스포트형, 분포형) 보상식 스포트형 정온식(스포트형, 감지선형) 특종 또는 1종 이온화식 1종 또는 2종 광전식(스포트형, 분리형, 공기흡입형) 1종 또는 2종 열복합형 연기복합형 열연기복합형 불꽃감지기
8 m 이상 15 m 미만	차동식 분포형 이온화식 1종 또는 2종 광전식(스포트형, 분리형, 공기흡입형) 1종 또는 2종 연기복합형 불꽃감지기
15 m 이상 20 m 미만	이온화식 1종 광전식(스포트형, 분리형, 공기흡입형) 1종 연기복합형 불꽃감지기
20 m 이상	불꽃감지기 광전식(분리형, 공기흡입형)중 아날로그방식
비고) 1) 감지기별 부착 높이 등에 대하여 별도로 형식승인을 받은 경우에는 그 성능인정 범위 내에서 사용할 수 있다. 2) 부착 높이 20 m 이상에 설치되는 광전식 중 아날로그방식의 감지기는 공칭감지농도 하한값이 감광율 5 %/m 미만인 것으로 한다.	

② 계단ㆍ경사로ㆍ복도ㆍ엘리베이터 승강로ㆍ전기자동차 충전구역(지하주차장에 한함) 또는 이와 유사한 장소 및 특정소방대상물의 취침ㆍ숙박ㆍ입원 등 이와 유사한 용도로 사용되는 거실에는 연기감지기를 설치해야 한다. 다만, 전기자동차 충전구역(지하주차장에 한함)에는 아날로그방식으로 한다.

③ 감지기는 다음 각 호의 기준에 따라 설치해야 한다. 다만, 교차회로방식에 사용되는 감지기, 급속한 연소 확대가 우려되는 장소에 사용되는 감지기 및 축적기능이 있는 수신기에 연결하여 사용하는 감지기는 축적기능이 없는 것으로 설치하여야 한다.

1. 감지기(차동식분포형의 것을 제외한다)는 실내로의 공기유입구로부터 1.5미터 이상 떨어진 위치에 설치할 것
2. 감지기는 천장 또는 반자의 옥내에 면하는 부분에 설치할 것

2의2. 감지기는 지하주차장 보의 깊이가 30 센티미터 이상인 경우 보로 구획된 부분마다 1개 이상 설치할 것.

3. 보상식스포트형감지기는 정온점이 감지기 주위의 평상시 최고온도보다 일정 온도 이상 높은 것으로 설치할 것

4. 정온식감지기는 주방ㆍ보일러실 등으로서 다량의 화기를 취급하는 장소에 설치하되, 공칭작동온도가 최고 주위온도보다 일정 온도 이상 높은 것으로 설치할 것
5. 차동식스포트형ㆍ보상식스포트형 및 정온식스포트형 감지기는 그 부착 높이 및 특정소방대상물에 따라 다음 표에 따른 바닥면적마다 1개 이상을 설치할 것

(단위 ㎡)

부착 높이 및 특정소방대상물의 구분		감지기의 종류						
		차동식 스포트형		보상식 스포트형		정온식 스포트형		
		1종	2종	1종	2종	특종	1종	2종
4 m 미만	주요구조부가 내화구조로 된 특정소방대상물 또는 그 부분	90	70	90	70	70	60	20
	기타 구조의 특정소방대상물 또는 그 부분	50	40	50	40	40	30	15
4 m 이상 8 m 미만	주요구조부가 내화구조로 된 특정소방대상물 또는 그 부분	45	35	45	35	35	30	-
	기타 구조의 특정소방대상물 또는 그 부분	30	25	30	25	25	15	-

6. 스포트형감지기는 45도 이상 경사되지 아니하도록 부착할 것
7. 공기관식 차동식분포형감지기는 다음의 기준에 따를 것
   가. 공기관의 노출부분은 감지구역마다 20미터 이상이 되도록 할 것
   나. 공기관과 감지구역의 각 변과의 수평거리는 1.5미터 이하가 되도록 하고, 공기관 상호간의 거리는 6미터(주요구조부를 내화구조로 한 특정소방대상물 또는 그 부분에 있어서는 9미터) 이하가 되도록 할 것
   다. 공기관은 도중에서 분기하지 아니하도록 할 것
   라. 하나의 검출부분에 접속하는 공기관의 길이는 100미터 이하로 할 것
   마. 검출부는 5도 이상 경사되지 아니하도록 부착할 것
   바. 검출부는 바닥으로부터 0.8미터 이상 1.5미터 이하의 위치에 설치할 것
8. 열전대식 차동식분포형감지기는 다음의 기준에 따를 것
   가. 열전대부는 감지구역의 바닥면적 18제곱미터(주요구조부가 내화구조로 된 특정소방대상물에 있어서는 22제곱미터)마다 1개 이상으로 할 것. 다만, 바닥면적이 72제곱미터(주요구조부가 내화구조로 된 특정소방대상물에 있어서는 88제곱미터) 이하인 특정소방대상물에 있어서는 4개 이상으로 하여야 한다.
   나. 하나의 검출부에 접속하는 열전대부는 20개 이하로 할 것
9. 열반도체식 차동식분포형감지기는 다음의 기준에 따를 것
   가. 감지부는 그 부착높이 및 특정소방대상물에 따라 다음 표에 따른 바닥면적마다 1개 이상으로 할 것. 다만, 바닥면적이 다음 표에 따른 면적의 2배 이하인 경우에는 2개(부착높이가 8미만 미만이고, 바닥면적이 다음 표에 따른 면적 이하인 경우에는 1개) 이상으로 하여야 한다.

(단위 ㎡)

부착 높이 및 특정소방대상물의 구분		감지기의 종류	
		1종	2종
8 m 미만	주요구조부가 내화구조로 된 특정소방대상물 또는 그 부분	65	36
	기타 구조의 특정소방대상물 또는 그 부분	40	23
8 m 이상 15 m 미만	주요구조부가 내화구조로 된 특정소방대상물 또는 그 부분	50	36
	기타 구조의 특정소방대상물 또는 그 부분	30	23

나. 하나의 검출기에 접속하는 감지부는 2개 이상 15개 이하가 되도록 할 것. 다만, 각각의 감지부에 대한 작동여부를 검출기에서 표시할 수 있는 것(주소형)은 형식승인 받은 성능인정범위내의 수량으로 설치할 수 있다.

10. 연기감지기는 다음의 기준에 따라 설치할 것

가. 감지기의 부착높이에 따라 다음 표에 따른 바닥면적마다 1개 이상으로 할 것

(단위 ㎡)

부착 높이	감지기의 종류	
	1종 및 2종	3종
4 m 미만	150	50
4 m 이상 20 m 미만	75	-

나. 감지기는 복도 및 통로에 있어서는 보행거리 30미터(3종에 있어서는 20미터)마다, 계단 및 경사로에 있어서는 수직거리 15미터(3종에 있어서는 10미터)마다 1개 이상으로 할 것

다. 천장 또는 반자가 낮은 실내 또는 좁은 실내에 있어서는 출입구의 가까운 부분에 설치할 것

라. 천장 또는 반자부근에 배기구가 있는 경우에는 그 부근에 설치할 것

마. 감지기는 벽 또는 보로부터 0.6미터 이상 떨어진 곳에 설치할 것

11. 열복합형감지기의 설치에 관하여는 제3호 및 제9호를, 연기복합형감지기의 설치에 관하여는 제10호를, 열연기복합형감지기의 설치에 관하여는 제5호 및 제10호를 준용하여 설치할 것

12. 정온식감지선형감지기는 다음의 기준에 따라 설치할 것

가. 보조선이나 고정금구를 사용하여 감지선이 늘어지지 않도록 설치할 것

나. 단자부와 마감 고정금구와의 설치간격은 10센티미터 이내로 설치할 것

다. 감지선형 감지기의 굴곡반경은 5센티미터 이상으로 할 것

라. 감지기와 감지구역의 각부분과의 수평거리가 내화구조의 경우 1종 4.5미터 이하, 2종 3미터 이하로 할 것. 기타 구조의 경우 1종 3미터 이하, 2종 1미터 이하로 할 것

마. 케이블트레이에 감지기를 설치하는 경우에는 케이블트레이 받침대에 마감금구를 사용하여 설치할 것

바. 지하구나 창고의 천장 등에 지지물이 적당하지 않는 장소에서는 보조선을 설치하고 그 보조선에 설치할 것

사. 분전반 내부에 설치하는 경우 접착제를 이용하여 돌기를 바닥에 고정시키고 그 곳에 감지기를 설치할 것

아. 그 밖의 설치방법은 형식승인 내용에 따르며 형식승인 사항이 아닌 것은 제조사의 시방(示方)에 따라 설치할 것

13. 불꽃감지기는 다음의 기준에 따라 설치할 것

가. 공칭감시거리 및 공칭시야각은 형식승인 내용에 따를 것

나. 감지기는 공칭감시거리와 공칭시야각을 기준으로 감시구역이 모두 포용될 수 있도록 설치할 것

다. 감지기는 화재감지를 유효하게 감지할 수 있는 모서리 또는 벽 등에 설치할 것

라. 감지기를 천장에 설치하는 경우에는 감지기는 바닥을 향하여 설치할 것

마. 수분이 많이 발생할 우려가 있는 장소에는 방수형으로 설치할 것

바. 그 밖의 설치기준은 형식승인 내용에 따르며 형식승인 사항이 아닌 것은 제조사의 시방에 따라 설치할 것

14. 아날로그방식의 감지기는 공칭감지온도범위 및 공칭감지농도범위에 적합한 장소에, 다신호방식의 감지기는 화재신호를 발신하는 감도에 적합한 장소에 설치할 것

15. 광전식분리형감지기는 다음의 기준에 따라 설치할 것

가. 감지기의 수광면은 햇빛을 직접 받지 않도록 설치할 것

나. 광축(송광면과 수광면의 중심을 연결한 선)은 나란한 벽으로부터 0.6미터 이상 이격하여 설치할 것

다. 감지기의 송광부와 수광부는 설치된 뒷벽으로부터 1미터 이내 위치에 설치할 것

라. 광축의 높이는 천장 등(천장의 실내에 면한 부분 또는 상층의 바닥하부면을 말한다) 높이의 80퍼센트 이상일 것

마. 감지기의 광축의 길이는 공칭감시거리 범위이내 일 것

바. 그 밖의 설치기준은 형식승인 내용에 따르며 형식승인 사항이 아닌 것은 제조사의 시방에 따라 설치할 것

④ 제3항에도 불구하고 화학공장ㆍ격납고ㆍ제련소와 전산실 또는 반도체 공장 등의 장소에는 각각 광전식분리형감지기 또는 불꽃감지기를 설치하거나 광전식공기흡입형감지기 등을 설치할 수 있다.

⑤ 화재발생을 유효하게 감지할 수 없는 장소 또는 감지기의 기능이 정지되기 쉽거나 화재발생의 위험이 적은 장소로서 감지기의 유지관리가 어려운 장소 등에는 감지기를 설치하지 않을 수 있다.

⑥ 제1항의 단서에도 불구하고 일시적으로 발생한 열ㆍ연기 또는 먼지 등으로 인하여 화재신호를 발신할 우려가 있는 장소에는 해당 장소에 적응성 있는 감지기를 설치할 수 있다.

제8조(음향장치 및 시각경보장치) ① 자동화재탐지설비의 음향장치는 다음 각 호의 기준에 따라 설치해야 한다.

1. 주음향장치는 수신기의 내부 또는 그 직근에 설치할 것
2. 층수가 11층(공동주택의 경우에는 16층) 이상의 특정소방대상물은 발화층에 따라 경보하는 층을 달리하여 경보를 발할 수 있도록 할 것
3. 지구음향장치는 특정소방대상물의 층마다 설치하되, 해당 특정소방대상물의 각 부분으로부터 하나의 음향장치까지의 수평거리가 25미터 이하가 되도록 하고, 해당층의 각부분에 유효하게 경보를 발할 수 있도록 설치할 것
4. 음향장치는 다음 각 목의 기준에 따른 구조 및 성능의 것으로 하여야 한다.
   가. 정격전압의 80퍼센트의 전압에서 음향을 발할 수 있는 것으로 할 것. 다만, 건전지를 주전원으로 사용하는 음향장치는 그러하지 아니하다
   나. 음량은 부착된 음향장치의 중심으로부터 1미터 떨어진 위치에서 90데시벨 이상이 되는 것으로 할 것
   다. 감지기 및 발신기의 작동과 연동하여 작동할 수 있는 것으로 할 것
5. 제3호에도 불구하고 제3호의 기준을 초과하는 경우로서 기둥 또는 벽이 설치되지 아니한 대형공간의 경우 지구음향장치는 설치 대상 장소의 가장 가까운 장소의 벽 또는 기둥 등에 설치 할 것

② 청각장애인용 시각경보장치는 소방청장이 정하여 고시한 「시각경보장치의 성능인증 및 제품검사의 기술기준」에 적합한 것으로서 다음 각 목의 기준에 따라 설치해야 한다.

1. 복도、통로、청각장애인용 객실 및 공용으로 사용하는 거실[로비, 회의실, 강의실, 식당, 휴게실, 오락실, 대기실, 체력단련실, 접객실, 안내실, 전시실, 리튬1차 전지공장(리튬을 주요 전극재료로 사용하며, 다시 충전해서 쓸 수 없는 1차전지의 공장을 말한다)의 작업실、보관실、충전실, 기타 이와 유사한 장소를 말한다]에 설치하며, 각 부분으로부터 유효하게 경보를 발할 수 있는 위치에 설치할 것
2. 공연장、집회장、관람장 또는 이와 유사한 장소에 설치하는 경우에는 시선이 집중되는 무대부 부분 등에 설치할 것
3. 설치높이는 바닥으로부터 2미터 이상 2.5미터 이하의 장소에 설치할 것 다만, 천장의 높이가 2미터 이하인 경우에는 천장으로부터 0.15미터 이내의 장소에 설치해야 한다.
4. 시각경보장치의 광원은 전용의 축전지설비 또는 전기저장장치(외부 전기에너지를 저장해두었다가 필요한 때 전기를 공급하는 장치)에 의하여 점등되도록 할 것. 다만, 시각경보기에 작동전원을 공급할 수 있도록 형식승인을 얻은 수신기를 설치한 경우에는 그렇지 않다.

③ 하나의 특정소방대상물에 둘 이상의 수신기가 설치된 경우 어느 수신기에서도 지구음향장치 및 시각경보장치를 작동할 수 있도록 해야 한다.

제9조(발신기) ① 자동화재탐지설비의 발신기는 다음 각 호의 기준에 따라 설치해야 한다.

1. 조작이 쉬운 장소에 설치하고, 스위치는 바닥으로부터 0.8미터 이상 1.5미터 이하의 높이에 설치할 것

2. 특정소방대상물의 층마다 설치하되, 해당 특정소방대상물의 각 부분으로부터 하나의 발신기까지의 수평거리가 25미터 이하가 되도록 할 것. 다만, 복도 또는 별도로 구획된 실로서 보행거리가 40미터 이상일 경우에는 추가로 설치하여야 한다.
3. 제2호에도 불구하고 제2호의 기준을 초과하는 경우로서 기둥 또는 벽이 설치되지 아니한 대형공간의 경우 발신기는 설치 대상 장소의 가장 가까운 장소의 벽 또는 기둥 등에 설치 할 것

② 발신기의 위치를 표시하는 표시등은 함의 상부에 설치하되, 그 불빛은 부착면으로부터 15도 이상의 범위 안에서 부착지점으로부터 10미터 이내의 어느곳에서도 쉽게 식별할 수 있는 적색등으로 하여야 한다.

제10조(전원) ① 자동화재탐지설비의 상용전원은 전기가 정상적으로 공급되는 축전지설비, 전기저장장치 또는 교류전압의 옥내 간선으로 하고, 전원까지의 배선은 전용으로 해야 한다.

② 자동화재탐지설비에는 그 설비에 대한 감시상태를 60분간 지속한 후 유효하게 10분 이상 경보할 수 있는 비상전원으로서 축전지설비 또는 전기저장장치를 설치해야 한다.

제11조(배선) 배선은 「전기사업법」 제67조에 따른 「전기설비기술기준」에서 정한 것 외에 다음 각 호의 기준과 「옥내소화전설비의 화재안전성능기준(NFPC 102)」 제10조제2항에 따라 설치해야 한다.

1. 전원회로의 배선은 내화배선으로 하고, 그 밖의 배선은 내화배선 또는 내열배선에 따를 것
2. 감지기 상호간 또는 감지기로부터 수신기에 이르는 감지기회로의 배선의 경우에는 아날로그방식, R형수신기용 등으로 사용되는 것은 전자파의 방해를 받지 않는 것으로 배선하고, 그 외의 일반배선을 사용할 때에는 내화배선 또는 내열배선으로 할 것
3. 감지기회로에는 도통시험을 위한 종단저항을 설치할 것
4. 감지기 사이의 회로의 배선은 송배선식으로 할 것
5. 전원회로의 전로와 대지 사이 및 배선 상호간의 절연저항은 「전기사업법」 제67조에 따른 기술기준이 정하는 바에 의하고, 감지기회로 및 부속회로의 전로와 대지 사이 및 배선 상호간의 절연저항은 1경계구역마다 직류 250볼트의 절연저항측정기를 사용하여 측정한 절연저항이 0.1메가옴 이상이 되도록 할 것
6. 자동화재탐지설비의 배선은 다른 전선과 별도의 관ㆍ덕트(절연효력이 있는 것으로 구획한 때에는 그 구획된 부분은 별개의 덕트로 본다)ㆍ몰드 또는 풀박스 등에 설치할 것. 다만, 60볼트 미만의 약 전류회로에 사용하는 전선으로서 각각의 전압이 같을 때에는 그러하지 아니하다.
7. 피(P)형 수신기 및 지피(G.P.)형 수신기의 감지기 회로의 배선에 있어서 하나의 공통선에 접속할 수 있는 경계구역은 7개 이하로 할 것
8. 자동화재탐지설비의 감지기회로의 전로저항은 50옴 이하가 되도록 해야 하며, 수신기의 각 회로별 종단에 설치되는 감지기에 접속되는 배선의 전압은 감지기 정격전압의 80퍼센트 이상이어야 할 것

제12조(설치ㆍ유지기준의 특례) 소방본부장 또는 소방서장은 기존건축물이 증축ㆍ개축ㆍ대수선되거나 용도변경 되는 경우에 있어서 이 기준이 정하는 기준에 따라 해당 건축물에 설치해야 할 자동화재탐지설비의 배관ㆍ배선 등의 공사가 현저하게 곤란하다고 인정되는 경우에는 해당 설비의 기능 및 사용에 지장이 없는 범위 안에서 이 기준 일부를 적용하지 않을 수 있다.

제13조(재검토 기한) 소방청장은 「훈령ㆍ예규 등의 발령 및 관리에 관한 규정」에 따라 이 고시에 대하여 2023년 1월 1일을 기준으로 매 3년이 되는 시점(매 3년째의 12월 31일까지를 말한다)마다 그 타당성을 검토하여 개선 등의 조치를 해야 한다.

부칙 <제2022 - 47호,2022. 11. 25.>

제1조(시행일) 이 고시는 2022년 12월 1일부터 시행한다.

제2조(경과조치) ① 이 고시 시행 전에 건축허가 등의 신청 또는 신고를 하거나 소방시설공사의 착공신고를 한 특정소방대상물에 대해서는 종전의 「자동화재탐지설비 및 시각경보장치의 화재안전기준(NFSC 203)」에 따른다.

② 이 고시 시행 전에 제1항에 따른 신청 또는 신고를 한 경우라도 개정 기준이 종전의 기준에 비해 관계인에게 유리한 경우에는 개정 기준에 따를 수 있다.

제3조(다른 법령과의 관계) 이 고시 시행 당시 다른 법령에서 종전의 화재안전기준을 인용한 경우에 이 고시 가운데 그에 해당하는 규정이 있는 경우에는 종전의 규정에 갈음하여 이 고시의 해당 규정을 인용한 것으로 본다.

부칙 <제2025 - 26호,2025. 12. 24.>

제1조(시행일) 이 고시는 2026년 3월 1일부터 시행한다.

제2조(경과조치) ① 이 고시 시행 전에 건축허가 등의 신청 또는 신고를 하거나 소방시설공사의 착공신고를 한 특정소방대상물에 대해서는 종전의 「자동화재탐지설비 및 시각경보장치의 화재안전기준(NFSC 203)」에 따른다.

② 이 고시 시행 전에 제1항에 따른 신청 또는 신고를 한 경우라도 개정 기준이 종전의 기준에 비해 관계인에게 유리한 경우에는 개정 기준에 따를 수 있다.

제3조(다른 법령과의 관계) 이 고시 시행 당시 다른 법령에서 종전의 화재안전기준을 인용한 경우에 이 고시 가운데 그에 해당하는 규정이 있는 경우에는 종전의 규정에 갈음하여 이 고시의 해당 규정을 인용한 것으로 본다.

자동화재속보설비의 화재안전성능기준(NFPC 204)

[시행 2022. 12. 1.] [고시 제2022 - 48호, 2022. 11. 25., 전부개정]

소방청(예방분석제도과)044 - 205 - 7532

제1조(목적) 이 기준은 「소방시설 설치 및 관리에 관한 법률」(이하 "법"이라 한다) 제2조제1항제6호가목 및 제12조제1항에 따라 소방청장에게 위임한 사항 중 경보설비인 자동화재속보설비의 성능기준을 규정함을 목적으로 한다.

제2조(적용범위) 이 기준은 「소방시설 설치 및 관리에 관한 법률 시행령」(이하 "영"이라 한다) 별표 4 제2호사목에 따른 자동화재속보설비의 설치 및 관리에 필요한 사항에 대해 적용한다.

제3조(정의) 이 기준에서 사용되는 용어의 정의는 다음과 같다.

1. "속보기"란 화재신호를 통신망을 통하여 음성 등의 방법으로 소방관서에 통보하는 장치를 말한다.
2. "통신망"이란 유ㆍ무선을 구성하여 음성 또는 데이터 등을 전송할 수 있는 집합체를 말한다.

제4조(설치기준) 자동화재속보설비는 다음 각호의 기준에 따라 설치해야 한다.

1. 자동화재탐지설비와 연동으로 작동하여 자동적으로 화재신호를 소방관서에 전달되는 것으로 할 것
2. 속보기는 소방관서에 통신망으로 통보하도록 하며, 데이터 또는 코드전송방식을 부가적으로 설치할 수 있다.
3. 문화재에 설치하는 자동화재속보설비는 제1호의 기준에도 불구하고 속보기에 감지기를 직접 연결하는 방식(자동화재탐지설비 한 개의 경계구역에 한한다)으로 할 수 있다.
4. 속보기는 소방청장이 정하여 고시한 「자동화재속보설비의 속보기의 성능인증 및 제품검사의 기술기준」에 적합한 것으로 설치할 것

제5조(설치ㆍ유지기준의 특례) 소방본부장 또는 소방서장은 기존건축물이 증축ㆍ개축ㆍ대수선되거나 용도변경 되는 경우에 있어서 이 기준이 정하는 기준에 따라 해당 건축물에 설치해야 할 자동화재속보설비의 배관ㆍ배선 등의 공사가 현저하게 곤란하다고 인정되는 경우에는 해당 설비의 기능 및 사용에 지장이 없는 범위 안에서 이 기준 일부를 적용하지 않을 수 있다.

제6조(재검토 기한) 소방청장은 「훈령ㆍ예규 등의 발령 및 관리에 관한 규정」에 따라 이 고시에 대하여 2023년 1월 1일을 기준으로 매 3년이 되는 시점(매 3년째의 12월 31일까지를 말한다)마다 그 타당성을 검토하여 개선 등의 조치를 해야 한다.

부칙 <제2022-48호,2022. 11. 25.>

제1조(시행일) 이 고시는 2022년 12월 1일부터 시행한다.

제2조(경과조치) ① 이 고시 시행 전에 건축허가 등의 신청 또는 신고를 하거나 소방시설공사의 착공신고를 한 특정소방대상물에 대해서는 종전의 「자동화재속보설비의 화재안전기준(NFSC 204)」에 따른다.

② 이 고시 시행 전에 제1항에 따른 신청 또는 신고를 한 경우라도 개정 기준이 종전의 기준에 비해 관계인에게 유리한 경우에는 개정 기준에 따를 수 있다.

제3조(다른 법령과의 관계) 이 고시 시행 당시 다른 법령에서 종전의 화재안전기준을 인용한 경우에 이 고시 가운데 그에 해당하는 규정이 있는 경우에는 종전의 규정에 갈음하여 이 고시의 해당 규정을 인용한 것으로 본다.

누전경보기의 화재안전성능기준(NFPC 205)

[시행 2026. 5. 4.] [고시 제2026 - 13호, 2026. 5. 4., 일부개정]

소방청(예방분석제도과)044 - 205 - 7532

제1조(목적) 이 기준은 「소방시설 설치 및 관리에 관한 법률」(이하 "법"이라 한다) 제2조제1항제6호가목에 따라 소방청장에게 위임한 사항 중 경보설비인 누전경보기의 성능기준을 규정함을 목적으로 한다.

제2조(적용범위) 이 기준은 「소방시설 설치 및 관리에 관한 법률 시행령」(이하 "영"이라 한다) 별표 4 제2호자목에 따른 누전경보기의 설치 및 관리에 대해 적용한다.

제3조(정의) 이 기준에서 사용되는 용어의 정의는 다음과 같다.

1. "누전경보기"란 내화구조가 아닌 건축물로서 벽, 바닥 또는 천장의 전부나 일부를 불연재료 또는 준불연재료가 아닌 재료에 철망을 넣어 만든 건물의 전기설비로부터 누설전류를 탐지하여 경보를 발하는 기기로서, 변류기와 수신부로 구성된 것을 말한다.
2. "수신부"란 변류기로부터 검출된 신호를 수신하여 누전의 발생을 해당 특정소방대상물의 관계인에게 경보하여 주는 것(차단기구를 갖는 것을 포함한다)을 말한다.
3. "변류기"란 경계전로의 누설전류를 자동적으로 검출하여 이를 누전경보기의 수신부에 송신하는 것을 말한다.

제4조(설치방법 등) 누전경보기는 다음 각 호의 방법에 따라 설치해야 한다.

1. 경계전로의 정격전류가 60암페어를 초과하는 전로에 있어서는 1급 누전경보기를, 60암페어 이하의 전로에 있어서는 1급 또는 2급 누전경보기를 설치할 것
2. 변류기는 특정소방대상물의 형태, 인입선의 시설방법 등에 따라 옥외 인입선의 제1지점의 부하측 또는 제2종 접지선 측의 점검이 쉬운 위치에 설치할 것
3. 변류기를 옥외의 전로에 설치하는 경우에는 옥외형으로 설치할 것

제5조(수신부) ① 누전경보기의 수신부는 옥내의 점검에 편리한 장소에 설치하되, 가연성의 증기、먼지 등이 체류할 우려가 있는 장소의 전기회로에는 해당 부분의 전기회로를 차단할 수 있는 차단기구를 가진 수신부를 설치해야 한다. 이 경우 차단기구의 부분은 해당 장소 외의 안전한 장소에 설치해야 한다.

② 누전경보기의 수신부는 화재, 부식, 폭발의 위험성이 없고, 습도, 온도, 대전류 또는 고주파 등에 의한 영향을 받지 않는 장소에 설치해야 한다.

③ 음향장치는 수위실 등 상시 사람이 근무하는 장소에 설치해야 하며, 그 음량 및 음색은 다른 기기의 소음 등과 명확히 구별할 수 있는 것으로 해야 한다.

제6조(전원) 누전경보기의 전원은 「전기사업법」제67조에 따른 기술기준에서 정한 것 외에 다음 각 호의 기준에 따라야 한다.

1. 전원은 분전반으로부터 전용회로로 하고, 각 극에 개폐기 및 15암페어 이하의 과전류차단기(배선용 차단기에 있어서는 20암페어 이하의 것으로 각 극을 개폐할 수 있는 것)를 설치할 것
2. 전원을 분기할 때에는 다른 차단기에 따라 전원이 차단되지 아니하도록 할 것
3. 전원의 개폐기에는 누전경보기용임을 표시한 표지를 할 것

제7조(설치ㆍ유지기준의 특례) 소방본부장 또는 소방서장은 기존건축물이 증축ㆍ개축ㆍ대수선되거나 용도변경 되는 경우에 있어서 이 기준이 정하는 기준에 따라 해당 건축물에 설치해야 할 누전경보기의 배관ㆍ배선 등의 공사가 현저하게 곤란하다고 인정되는 경우에는 해당 설비의 기능 및 사용에 지장이 없는 범위 안에서 이 기준의 일부를 적용하지 않을 수 있다.

제8조(재검토 기한) 소방청장은 「훈령ㆍ예규 등의 발령 및 관리에 관한 규정」에 따라 이 고시에 대하여 2023년 1월 1일을 기준으로 매 3년이 되는 시점(매 3년째의 12월 31일까지를 말한다)마다 그 타당성을 검토하여 개선 등의 조치를 해야 한다.

부칙 <제2022 - 49호,2022. 11. 25.>

제1조(시행일) 이 고시는 2022년 12월 1일부터 시행한다.

제2조(경과조치) ① 이 고시 시행 전에 건축허가 등의 신청 또는 신고를 하거나 소방시설공사의 착공신고를 한 특정소방대상물에 대해서는 종전의 「누전경보기의 화재안전기준(NFSC 205)」에 따른다.

② 이 고시 시행 전에 제1항에 따른 신청 또는 신고를 한 경우라도 개정 기준이 종전의 기준에 비해 관계인에게 유리한 경우에는 개정 기준에 따를 수 있다.

제3조(다른 법령과의 관계) 이 고시 시행 당시 다른 법령에서 종전의 화재안전기준을 인용한 경우에 이 고시 가운데 그에 해당하는 규정이 있는 경우에는 종전의 규정에 갈음하여 이 고시의 해당 규정을 인용한 것으로 본다.

부칙 <제2026 - 13호,2026. 5. 4.>

이 고시는 발령한 날부터 시행한다.

가스누설경보기의 화재안전성능기준(NFPC 206)

[시행 2022. 12. 1.] [고시 제2022 - 50호, 2022. 11. 25., 전부개정]

소방청(예방분석제도과)044 - 205 - 7531

제1조(목적) 이 기준은 「소방시설 설치 및 관리에 관한 법률」(이하 "법"이라 한다) 제2조제1항제6호가목에 따라 소방청장에게 위임한 사항 중 경보설비인 가스누설경보기의 성능기준을 규정함을 목적으로 한다.

제2조(적용범위) 이 기준은 「소방시설 설치 및 관리에 관한 법률 시행령」(이하 "영"이라 한다) 별표 4 제2호차목에 따른 가스누설경보기의 설치 및 관리에 대해 적용한다. 다만, 「액화석유가스의 안전관리 및 사업법」 및 「도시가스 사업법」에 따른 가스누출자동차단장치 또는 가스누출경보기 설치대상으로서 「액화석유가스의 안전관리 및 사업법」 및 「도시가스 사업법」에 적합하게 설치한 경우에는 이 기준에 적합한 것으로 본다.

제3조(정의) 이 기준에서 사용되는 용어의 정의는 다음과 같다.

1. "가연성가스 경보기"란 보일러 등 가스연소기에서 액화석유가스(LPG), 액화천연가스(LNG) 등의 가연성가스가 새는 것을 탐지하여 관계자나 이용자에게 경보하여 주는 것을 말한다. 다만, 탐지소자 외의 방법에 의하여 가스가 새는 것을 탐지하는 것, 점검용으로 만들어진 휴대용탐지기 또는 연동기기에 의하여 경보를 발하는 것은 제외한다.
2. "일산화탄소 경보기"란 일산화탄소가 새는 것을 탐지하여 관계자나 이용자에게 경보하여 주는 것을 말한다. 다만, 탐지소자 외의 방법에 의하여 가스가 새는 것을 탐지하는 것, 점검용으로 만들어진 휴대용탐지기 또는 연동기기에 의하여 경보를 발하는 것은 제외한다.
3. "탐지부"란 가스누설경보기(이하"경보기"라 한다) 중 가스누설을 탐지하여 중계기 또는 수신부에 가스누설 신호를 발신하는 부분을 말한다.
4. "수신부"란 경보기 중 탐지부에서 발하여진 가스누설 신호를 직접 또는 중계기를 통하여 수신하고 이를 관계자에게 음향으로서 경보하여 주는 것을 말한다.
5. "분리형"이란 탐지부와 수신부가 분리되어 있는 형태의 경보기를 말한다.
6. "단독형"이란 탐지부와 수신부가 일체로 되어 있는 형태의 경보기를 말한다.
7. "가스연소기"란 가스레인지 또는 가스보일러 등 가연성가스를 이용하여 불꽃을 발생하는 장치를 말한다.

제4조(가연성가스 경보기) ① 가연성가스를 사용하는 가스연소기가 있는 경우에는 가연성가스의 종류에 적합한 경보기를 가스연소기 주변에 설치해야 한다.

② 분리형 경보기의 수신부는 다음 각 호의 기준에 따라 설치해야 한다.

1. 가스연소기 주위의 경보기의 상태 확인 및 유지 관리에 용이한 위치에 설치할 것
2. 가스누설 음향의 음량과 음색이 다른 기기의 소음 등과 명확히 구별될 것
3. 가스누설 음향은 수신부로부터 1미터 떨어진 위치에서 음압이 70데시벨 이상일 것
4. 수신부의 조작 스위치는 바닥으로부터의 높이가 0.8미터 이상 1.5미터 이하인 장소에 설치할 것
5. 수신부가 설치된 장소에는 관계자 등에게 신속히 연락할 수 있도록 비상연락 번호를 기재한 표를 비치할 것

③ 분리형 경보기의 탐지부는 다음 각 호의 기준에 따라 설치해야 한다.

1. 탐지부는 가스연소기의 중심으로부터 직선거리 8미터(공기보다 무거운 가스를 사용하는 경우에는 4미터) 이내에 1개 이상 설치하여야 한다.
2. 탐지부는 천정으로부터 탐지부 하단까지의 거리가 0.3미터 이하가 되도록 설치한다. 다만, 공기보다 무거운 가스를 사용하는 경우에는 바닥면으로부터 탐지부 상단까지의 거리는 0.3미터 이하로 한다.

④ 단독형 경보기는 다음 각 호의 기준에 따라 설치해야 한다.

1. 가스연소기 주위의 경보기의 상태 확인 및 유지 관리에 용이한 위치에 설치할 것
2. 가스누설 음향의 음량과 음색이 다른 기기의 소음 등과 명확히 구별될 것
3. 가스누설 음향장치는 수신부로부터 1미터 떨어진 위치에서 음압이 70데시벨 이상일 것
4. 단독형 경보기는 가스연소기의 중심으로부터 직선거리 8미터(공기보다 무거운 가스를 사용하는 경우에는 4미터) 이내에 1개 이상 설치해야 한다.
5. 단독형 경보기는 천장으로부터 경보기 하단까지의 거리가 0.3미터 이하가 되도록 설치한다. 다만, 공기보다 무거운 가스를 사용하는 경우에는 바닥면으로부터 단독형 경보기 상단까지의 거리는 0.3미터 이하로 한다.
6. 경보기가 설치된 장소에는 관계자 등에게 신속히 연락할 수 있도록 비상연락 번호를 기재한 표를 비치할 것

제5조(일산화탄소 경보기) ① 일산화탄소 경보기를 설치하는 경우에는 가스연소기 주변에 설치할 수 있다.

② 분리형 경보기의 수신부는 다음 각 호의 기준에 따라 설치해야 한다.

1. 가스누설 음향의 음량과 음색이 다른 기기의 소음 등과 명확히 구별될 것
2. 가스누설 음향은 수신부로부터 1미터 떨어진 위치에서 음압이 70데시벨 이상일 것
3. 수신부의 조작 스위치는 바닥으로부터의 높이가 0.8미터 이상 1.5미터 이하인 장소에 설치할 것
4. 수신부가 설치된 장소에는 관계자 등에게 신속히 연락할 수 있도록 비상연락 번호를 기재한 표를 비치할 것

③ 분리형 경보기의 탐지부는 천장으로부터 탐지부 하단까지의 거리를 고려하여 설치한다.

④ 단독형 경보기는 다음 각 호의 기준에 따라 설치해야 한다.

1. 가스누설 음향의 음량과 음색이 다른 기기의 소음 등과 명확히 구별될 것
2. 가스누설 음향장치는 수신부로부터 1미터 떨어진 위치에서 음압이 70데시벨 이상일 것
3. 단독형 경보기는 천장으로부터 경보기 하단까지의 거리가 0.3미터 이하가 되도록 설치한다.
4. 경보기가 설치된 장소에는 관계자 등에게 신속히 연락할 수 있도록 비상연락 번호를 기재한 표를 비치할 것

⑤ 제2항 내지 제4항에도 불구하고 일산화탄소경보기의 성능을 확보할 수 있는 별도의 설치방법을 인정받은 경우에는 해당 설치방법을 반영한 제조사의 시방서에 따라 설치할 수 있다.

제6조(설치장소) 분리형 경보기의 탐지부 및 단독형 경보기는 외부의 기류가 통하는 곳, 연소기의 폐가스에 접촉하기 쉬운 곳 등 누설가스를 유효하게 탐지하기 어려운 장소 이외의 장소에 설치해야 한다.

제7조(전원) 경보기는 건전지 또는 교류전압의 옥내간선을 사용하여 상시 전원이 공급되도록 해야 한다.

제8조(재검토 기한) 소방청장은 「훈령ㆍ예규 등의 발령 및 관리에 관한 규정」에 따라 이 고시에 대하여 2023년 1월 1일을 기준으로 매 3년이 되는 시점(매 3년째의 12월 31일까지를 말한다)마다 그 타당성을 검토하여 개선 등의 조치를 해야 한다.

부칙 <제2022 - 50호,2022. 11. 25.>

제1조(시행일) 이 고시는 2022년 12월 1일부터 시행한다.

제2조(경과조치) ① 이 고시 시행 전에 건축허가 등의 신청 또는 신고를 하거나 소방시설공사의 착공신고를 한 특정소방대상물에 대해서는 종전의 「가스누설경보기의 화재안전기준(NFSC 206)」에 따른다.

② 이 고시 시행 전에 제1항에 따른 신청 또는 신고를 한 경우라도 개정 기준이 종전의 기준에 비해 관계인에게 유리한 경우에는 개정 기준에 따를 수 있다.

제3조(다른 법령과의 관계) 이 고시 시행 당시 다른 법령에서 종전의 화재안전기준을 인용한 경우에 이 고시 가운데 그에 해당하는 규정이 있는 경우에는 종전의 규정에 갈음하여 이 고시의 해당 규정을 인용한 것으로 본다.

1 - 3. 피난구조설비

1. 피난기구의 화재안전성능기준(NFPC 301)
2. 인명구조기구의 화재안전성능기준(NFPC 302)
3. 유도등 및 유도표지의 화재안전성능기준(NFPC 303)
4. 비상조명등의 화재안전성능기준(NFPC 304)

피난기구의 화재안전성능기준(NFPC 301)

[시행 2026. 3. 1.] [고시 제2025 - 27호, 2025. 12. 24., 일부개정]

소방청(예방분석제도과)044 - 205 - 7532

제1조(목적) 이 기준은 「소방시설 설치 및 관리에 관한 법률」(이하 "법"이라 한다) 제2조제1항제6호가목에 따라 소방청장에게 위임한 사항 중 피난구조설비인 피난기구의 성능기준을 규정함을 목적으로 한다.

제2조(적용범위) 이 기준은 「소방시설 설치 및 관리에 관한 법률 시행령」(이하 "영"이라 한다) 별표 4 제3호가목 및 「다중이용업소의 안전관리에 관한 특별법 시행령」 별표 1 제1호다목 1)에 따른 피난기구의 설치 및 관리에 대해 적용한다.

제3조(피난기구의 종류) 영 제3조에 따른 별표 1 제3호가목5)에서 "그 밖에 화재안전기준으로 정하는 것"이란 미끄럼대ㆍ피난교ㆍ피난용트랩ㆍ간이완강기ㆍ공기안전매트ㆍ다수인 피난장비ㆍ승강식 피난기 등을 말한다.

제4조(정의) 이 기준에서 사용하는 용어의 정의는 다음과 같다.

1. "완강기"란 사용자의 몸무게에 따라 자동적으로 내려올 수 있는 기구 중 사용자가 교대하여 연속적으로 사용할 수 있는 것을 말한다.
2. "간이완강기"란 사용자의 몸무게에 따라 자동적으로 내려올 수 있는 기구 중 사용자가 연속적으로 사용할 수 없는 것을 말한다.
3. "공기안전매트"란 화재 발생 시 사람이 건축물 내에서 외부로 긴급히 뛰어내릴 때 충격을 흡수하여 안전하게 지상에 도달할 수 있도록 포지에 공기 등을 주입하는 구조로 되어 있는 것을 말한다.
4. "구조대"란 포지 등을 사용하여 자루 형태로 만든 것으로서 화재 시 사용자가 그 내부에 들어가서 내려옴으로써 대피할 수 있는 것을 말한다.
5. "승강식 피난기"란 사용자의 몸무게에 의하여 자동으로 하강하고 내려서면 스스로 상승하여 연속적으로 사용할 수 있는 무동력 승강식 기기를 말한다.
6. "하향식 피난구용 내림식사다리"란 하향식 피난구 해치에 격납하여 보관하고 사용 시에는 사다리 등이 소방대상물과 접촉되지 않는 내림식 사다리를 말한다.
7. "피난사다리"란 화재 시 긴급대피를 위해 사용하는 사다리를 말한다.

8. "다수인피난장비"란 화재 시 2인 이상의 피난자가 동시에 해당 층에서 지상 또는 피난층으로 하강하는 피난기구를 말한다.
9. "미끄럼대"란 사용자가 미끄럼식으로 신속하게 지상 또는 피난층으로 이동할 수 있는 피난기구를 말한다.
10. "피난교"란 인근 건축물 또는 피난층과 연결된 다리 형태의 피난기구를 말한다.
11. "피난용트랩"이란 화재 층과 직상 층을 연결하는 계단형태의 피난기구를 말한다.

제5조(적응성 및 설치개수 등) ① 피난기구는 특정소방대상물의 설치장소별로 그에 적응하는 종류의 것으로 설치해야 한다.

② 피난기구는 다음 각 호의 기준에 따른 개수 이상을 설치해야 한다.

1. 층마다 설치하되, 특정소방대상물의 종류에 따라 그 층의 용도 및 바닥면적을 고려하여 한 개 이상 설치할 것<개정 2023. 10. 13.>
2. 제1호에 따라 설치한 피난기구 외에 숙박시설(휴양콘도미니엄을 제외한다)의 경우에는 객실마다 하나의 완강기 또는 객실별 수용인원 수 이상의 간이완강기를 추가로 설치할 것<개정 2025. 12. 24.>
3. 삭제<2023. 10. 13.>
4. 제1호에 따라 설치한 피난기구 외에 4층 이상의 층에 설치된 노유자시설 중 장애인 관련 시설로서 주된 사용자 중 스스로 피난이 불가한 자가 있는 경우에는 층마다 구조대를 1개 이상 추가로 설치할 것

③ 피난기구는 다음 각 호의 기준에 따라 설치해야 한다.

1. 피난기구는 계단ㆍ피난구 기타 피난시설로부터 적당한 거리에 있는 안전한 구조로 된 피난 또는 소화 활동상 유효한 개구부(가로 0.5미터 이상, 세로 1미터 이상의 것을 말한다.)에 고정하여 설치하거나 필요한 때에 신속하고 유효하게 설치할 수 있는 상태에 둘 것
2. 피난기구를 설치하는 개구부는 서로 동일직선상이 아닌 위치에 있을 것
3. 피난기구는 특정소방대상물의 기둥ㆍ바닥 및 보 등 구조상 견고한 부분에 볼트조임ㆍ매립 및 용접 등의 방법으로 형식승인 받은 최대사용하중을 충분히 견딜 수 있도록 설치할 것<개정 2025. 12. 24.>
4. 4층 이상의 층에 피난사다리(하향식 피난구용 내림식사다리는 제외한다)를 설치하는 경우에는 금속성 고정사다리를 설치하고, 당해 고정사다리에는 쉽게 피난할 수 있는 구조의 노대를 설치할 것
5. 완강기는 강하 시 로프가 건축물 또는 구조물 등과 접촉하여 손상되지 않도록 하고, 로프의 길이는 부착위치에서 지면 또는 기타 피난상 유효한 착지 면까지의 길이로 할 것
6. 미끄럼대는 안전한 강하속도를 유지하도록 하고, 전락방지를 위한 안전조치를 할 것
7. 구조대의 길이는 피난 상 지장이 없고 안정한 강하속도를 유지할 수 있는 길이로 할 것
8. 다수인 피난장비는 다음 각 목에 적합하게 설치할 것
   가. 피난에 용이하고 안전하게 하강할 수 있는 장소에 적재 하중을 충분히 견딜 수 있도록 「건축물의 구조기준 등에 관한 규칙」 제3조에서 정하는 구조안전의 확인을 받아 견고하게

설치할 것

나. 다수인피난장비 보관실(이하 "보관실"이라 한다)은 건물 외측보다 돌출되지 아니하고, 빗물ㆍ먼지 등으로부터 장비를 보호할 수 있는 구조일 것

다. 사용 시에 보관실 외측 문이 먼저 열리고 탑승기가 외측으로 자동으로 전개될 것

라. 하강 시에 탑승기가 건물 외벽이나 돌출물에 충돌하지 않도록 설치할 것

마. 상ㆍ하층에 설치할 경우에는 탑승기의 하강경로가 중첩되지 않도록 할 것

바. 하강 시에는 안전하고 일정한 속도를 유지하도록 하고 전복, 흔들림, 경로이탈 방지를 위한 안전조치를 할 것

사. 보관실의 문에는 오작동 방지조치를 하고, 문 개방 시에는 당해 소방대상물에 설치된 경보설비와 연동하여 유효한 경보음을 발하도록 할 것

아. 피난층에는 해당 층에 설치된 피난기구가 착지에 지장이 없도록 충분한 공간을 확보할 것

자. 한국소방산업기술원 또는 법 제46조제1항에 따라 성능시험기관으로 지정받은 기관에서 그 성능을 검증받은 것으로 설치할 것

9. 승강식 피난기 및 하향식 피난구용 내림식사다리는 다음 각 목에 적합하게 설치할 것

가. 승강식 피난기 및 하향식 피난구용 내림식사다리는 설치경로가 설치층에서 피난층까지 연계될 수 있는 구조로 설치할 것

나. 대피실의 면적은 2제곱미터(2세대 이상일 경우에는 3제곱미터) 이상으로 하고, 「건축법 시행령」 제46조제4항의 규정에 적합하여야 하며 하강구(개구부) 규격은 직경60센티미터 이상일 것

다. 하강구 내측에는 기구의 연결 금속구 등이 없어야 하며 전개된 피난기구는 하강구 수평투영면적 공간 내의 범위를 침범하지 않는 구조이어야 할 것

라. 대피실의 출입문은 60분+ 방화문 또는 60분 방화문으로 설치하고, 피난방향에서 식별할 수 있는 위치에 "대피실" 표지판을 부착할 것

마. 착지점과 하강구는 상호 수평거리 15센티미터 이상의 간격을 둘 것

바. 대피실 내에는 비상조명등을 설치 할 것

사. 대피실에는 층의 위치표시와 피난기구 사용설명서 및 주의사항 표지판을 부착 할 것

아. 대피실 출입문이 개방되거나, 피난기구 작동 시 해당층 및 직하층 거실에 설치된 표시등 및 경보장치가 작동되고, 감시 제어반에서는 피난기구의 작동을 확인 할 수 있어야 할 것

자. 사용 시 기울거나 흔들리지 않도록 설치할 것

차. 승강식 피난기는 한국소방산업기술원 또는 법 제46조제1항에 따라 성능시험기관으로 지정받은 기관에서 그 성능을 검증받은 것으로 설치할 것

④ 피난기구를 설치한 장소에는 가까운 곳의 보기 쉬운 곳에 피난기구의 위치를 표시하는 발광식 또는 축광식표지와 그 사용방법을 표시한 표지(외국어 및 그림 병기)를 부착해야 한다.

제6조(설치제외) 영 별표 5 제14호 피난구조설비의 설치면제 요건의 규정에 따라 피난 상 지장이 없다고 인정되는 특정소방대상물 또는 그 부분에는 피난기구를 설치하지 않을 수 있다. 다

만, 제4조제2항제2호에 따라 숙박시설(휴양콘도미니엄을 제외한다)에 설치되는 완강기 및 간이완강기의 경우에는 그렇지 않다.

제7조(피난기구설치의 감소) ① 피난기구를 설치해야 할 특정소방대상물 중 주요구조부가 내화구조이고, 피난계단 또는 특별피난계단이 둘 이상 설치되어 있는 층에는 제5조제2항에 따른 피난기구의 일부를 감소할 수 있다.

② 피난기구를 설치해야 할 특정소방대상물 중 주요구조부가 내화구조이고 건널 복도가 설치되어 있는 층에는 제5조제2항에 따른 피난기구의 일부를 감소할 수 있다.

③ 피난기구를 설치해야 할 특정소방대상물 중 피난에 유효한 노대가 설치된 거실의 바닥면적은 제5조제2항에 따른 피난기구의 설치개수 산정을 위한 바닥면적에서 이를 제외한다.

제8조(설치ㆍ관리기준의 특례) 소방본부장 또는 소방서장은 기존건축물이 증축ㆍ개축ㆍ대수선되거나 용도변경되는 경우에 있어서 이 기준이 정하는 기준에 따라 해당 건축물에 설치해야 할 피난기구의 공사가 현저하게 곤란하다고 인정되는 경우에는 해당 설비의 기능 및 사용에 지장이 없는 범위에서 이 기준의 일부를 적용하지 않을 수 있다.

제9조(재검토 기한) 소방청장은 「훈령ㆍ예규 등의 발령 및 관리에 관한 규정」에 따라 이 고시에 대하여 2023년 1월 1일을 기준으로 매 3년이 되는 시점(매 3년째의 12월 31일까지를 말한다)마다 그 타당성을 검토하여 개선 등의 조치를 해야 한다.

부칙 <제2022-51호,2022. 11. 25.>

제1조(시행일) 이 고시는 2022년 12월 1일부터 시행한다.

제2조(경과조치) ① 이 고시 시행 전에 건축허가 등의 신청 또는 신고를 하거나 소방시설공사의 착공신고를 한 특정소방대상물에 대해서는 종전의 「피난기구의 화재안전기준(NFSC 301)」에 따른다.

② 이 고시 시행 전에 제1항에 따른 신청 또는 신고를 한 경우라도 개정 기준이 종전의 기준에 비해 관계인에게 유리한 경우에는 개정 기준에 따를 수 있다.

제3조(다른 법령과의 관계) 이 고시 시행 당시 다른 법령에서 종전의 화재안전기준을 인용한 경우에 이 고시 가운데 그에 해당하는 규정이 있는 경우에는 종전의 규정에 갈음하여 이 고시의 해당 규정을 인용한 것으로 본다.

부칙 <제2023-40호,2023. 10. 13.>

제1조(시행일) 이 고시는 2024년 1월 1일부터 시행한다. <단서 생략>

제2조 생략

제3조(다른 고시의 개정) ① 생략

② 「피난기구의 화재안전성능기준(NFPC 301)」 일부를 다음과 같이 개정한다.

1. 제5조제2항제1호를 "층마다 설치하되, 특정소방대상물의 종류에 따라 그 층의 용도 및 바닥면적을 고려하여 한 개 이상 설치할 것"으로 한다.

2. 제5조제2항제3호를 삭제한다.

③ 및 ④ 생략

부칙 <제2025 - 27호,2025. 12. 24.>

이 고시는 2026년 3월 1일부터 시행한다.

인명구조기구의 화재안전성능기준(NFPC 302)

[시행 2025. 12. 1.] [고시 제2025 - 16호, 2025. 10. 31., 일부개정]

소방청(예방분석제도과)044 - 205 - 7532

제1조(목적) 이 기준은 「소방시설 설치 및 관리에 관한 법률」(이하 "법"이라 한다) 제2조제1항제6호가목에 따라 소방청장에게 위임한 사항 중 피난구조설비인 인명구조기구의 성능기준을 규정함을 목적으로 한다.

제2조(적용범위) 이 기준은 「소방시설 설치 및 관리에 관한 법률 시행령」(이하 "영"이라 한다) 별표 4 제3호나목에 따른 인명구조기구의 설치 및 관리에 대해 적용한다.

제3조(정의) 이 기준에서 사용하는 용어의 정의는 다음과 같다.

1. "방열복"이란 고온의 복사열에 가까이 접근하여 소방활동을 수행할 수 있는 내열피복을 말한다.
2. "공기호흡기"란 소화활동 시에 화재로 인하여 발생하는 각종 유독가스 중에서 일정시간 사용할 수 있도록 제조된 압축공기식 개인호흡장비(보조마스크를 포함한다)를 말한다.
3. "인공소생기"란 호흡 부전 상태인 사람에게 인공호흡을 시켜 환자를 보호하거나 구급하는 기구를 말한다.
4. "방화복"이란 화재진압 등의 소방활동을 수행할 수 있는 피복을 말한다.
5. "인명구조기구"란 화열, 화염, 유해성가스 등으로부터 인명을 보호하거나 구조하는데 사용되는 기구를 말한다.
6. "축광식표지"란 평상시 햇빛 또는 전등불 등의 빛에너지를 축적하여 화재 등의 비상시 어두운 상황에서도 도안ㆍ문자 등이 쉽게 식별될 수 있는 표지를 말한다.

제4조(설치기준) ① 인명구조기구는 특정소방대상물의 용도 및 장소별로 다음 각 호에 따라 설치해야 한다.

1. 지하층을 포함하는 층수가 7층 이상인 특정소방대상물 내에 있는 관광호텔에는 방열복 또는 방화복(안전모, 보호장갑 및 안전화를 포함한다)ㆍ공기호흡기 및 인공소생기 각 2개 이상을 로비, 프런트 등의 잘 보이는 곳에 비치할 것<개정 2025. 10. 31.>
2. 지하층을 포함하는 층수가 5층 이상인 특정소방대상물 내에 있는 병원에는 방열복 또는 방화복(안전모, 보호장갑 및 안전화를 포함한다) 및 공기호흡기 각 2개 이상을 로비, 접수ㆍ수납처 등의 잘 보이는 곳에 비치할 것<개정 2025. 10. 31.>

3. 다음 각 목의 어느 하나에 해당하는 장소에는 공기호흡기를 층마다 2개 이상 비치할 것<개정 2025. 10. 31.>
가. 문화 및 집회시설 중 수용인원 100명 이상의 영화상영관
나. 판매시설 중 대규모 점포
다. 운수시설 중 지하역사
라. 지하가 중 지하상가
4. 물분무등소화설비 중 이산화탄소소화설비를 설치하는 특정소방대상물에는 이산화탄소소화설비가 설치된 장소의 출입구 외부 인근에 1개 이상의 공기호흡기를 비치할 것

② 인명구조기구는 화재 시 쉽게 반출 사용할 수 있는 장소에 비치할 것

③ 인명구조기구가 설치된 가까운 장소의 보기 쉬운 곳에 "인명구조기구"라는 축광식표지와 그 사용방법을 표시한 표지를 부착하되, 축광식표지는 소방청장이 정하여 고시한 「축광표지의 성능인증 및 제품검사의 기술기준」에 적합한 것으로 할 것

④ 방열복은 소방청장이 정하여 고시한 「소방용 방열복의 성능인증 및 제품검사의 기술기준」에 적합한 것으로 설치할 것

⑤ 방화복(안전모, 보호장갑 및 안전화를 포함한다)은 「소방장비관리법」 제10조제2항 및 「표준규격을 정해야 하는 소방장비의 종류고시」 제2조제1항제4호에 따른 표준규격에 적합한 것으로 설치할 것

제5조(재검토기한) 소방청장은 「훈령ㆍ예규 등의 발령 및 관리에 관한 규정」에 따라 이 고시에 대하여 2023년 1월 1일을 기준으로 매 3년이 되는 시점(매 3년째의 12월 31일까지를 말한다)마다 그 타당성을 검토하여 개선 등의 조치를 해야 한다.

부칙 <제2022 - 52호,2022. 11. 25.>

제1조(시행일) 이 고시는 2022년 12월 1일부터 시행한다.

제2조(경과조치) ① 이 고시 시행 전에 건축허가 등의 신청 또는 신고를 하거나 소방시설공사의 착공신고를 한 특정소방대상물에 대해서는 종전의 「인명구조기구의 화재안전기준(NFSC 302)」에 따른다.

② 이 고시 시행 전에 제1항에 따른 신청 또는 신고를 한 경우라도 개정 기준이 종전의 기준에 비해 관계인에게 유리한 경우에는 개정 기준에 따를 수 있다.

제3조(다른 법령과의 관계) 이 고시 시행 당시 다른 법령에서 종전의 화재안전기준을 인용한 경우에 이 고시 가운데 그에 해당하는 규정이 있는 경우에는 종전의 규정에 갈음하여 이 고시의 해당 규정을 인용한 것으로 본다.

부칙 <제2025 - 16호,2025. 10. 31.>

제1조(시행일) 이 고시는 2025년 12월 1일부터 시행한다.

제2조(경과조치) 이 고시 시행 전에 건축허가 등의 신청 또는 신고를 하거나 소방시설공사의 착공신고를 한 경우라도 개정 기준이 종전의 기준에 비해 관계인에게 유리한 경우에는 개정 기준에 따를 수 있다.

유도등 및 유도표지의 화재안전성능기준(NFPC 303)

[시행 2024. 1. 1.] [고시 제2023 - 40호, 2023. 10. 13., 타법개정]

소방청(예방분석제도과)044 - 205 - 7531

제1조(목적) 이 기준은 「소방시설 설치 및 관리에 관한 법률」(이하 "법"이라 한다) 제2조제1항제6호가목에 따라 소방청장에게 위임한 사항 중 피난구조설비인 유도등 및 유도표지 성능기준을 규정함을 목적으로 한다.

제2조(적용범위) 이 기준은 「소방시설 설치 및 관리에 관한 법률 시행령」(이하 "영"이라 한다) 별표 4 제3호다목에 따른 유도등과 유도표지 및 「다중이용업소의 안전관리에 관한 특별법 시행령」 별표 1 제1호다목1)에 따른 피난유도선의 설치 및 관리에 대해 적용한다.

제3조(정의) 이 기준에서 사용되는 용어의 정의는 다음과 같다.

1. "유도등"이란 화재 시에 피난을 유도하기 위한 등으로서 정상상태에서는 상용전원에 따라 켜지고 상용전원이 정전되는 경우에는 비상전원으로 자동전환되어 켜지는 등을 말한다.
2. "피난구유도등"이란 피난구 또는 피난경로로 사용되는 출입구를 표시하여 피난을 유도하는 등을 말한다.
3. "통로유도등"이란 피난통로를 안내하기 위한 유도등으로 복도통로유도등, 거실통로유도등, 계단통로유도등을 말한다.
4. "복도통로유도등"이란 피난통로가 되는 복도에 설치하는 통로유도등으로서 피난구의 방향을 명시하는 것을 말한다.
5. "거실통로유도등"이란 거주, 집무, 작업, 집회, 오락 그 밖에 이와 유사한 목적을 위하여 계속적으로 사용하는 거실, 주차장 등 개방된 통로에 설치하는 유도등으로 피난의 방향을 명시하는 것을 말한다.
6. "계단통로유도등"이란 피난통로가 되는 계단이나 경사로에 설치하는 통로유도등으로 바닥면 및 디딤 바닥면을 비추는 것을 말한다.
7. "객석유도등"이란 객석의 통로, 바닥 또는 벽에 설치하는 유도등을 말한다.
8. "피난구유도표지"란 피난구 또는 피난경로로 사용되는 출입구를 표시하여 피난을 유도하는 표지를 말한다.
9. "통로유도표지"란 피난통로가 되는 복도, 계단등에 설치하는 것으로서 피난구의 방향을 표시하는 유도표지를 말한다.

10. "피난유도선"이란 햇빛이나 전등불에 따라 축광(이하 "축광방식"이라 한다)하거나 전류에 따라 빛을 발하는(이하 "광원점등방식"이라 한다) 유도체로서 어두운 상태에서 피난을 유도할 수 있도록 띠 형태로 설치되는 피난유도시설을 말한다.
11. "입체형"이란 유도등 표시면을 2면 이상으로 하고 각 면마다 피난유도표시가 있는 것을 말한다.
12. "3선식 배선"이란 평상시에는 유도등을 소등 상태로 유도등의 비상전원을 충전하고, 화재 등 비상시 점등 신호를 받아 유도등을 자동으로 점등되도록 하는 방식의 배선을 말한다.

제4조(유도등 및 유도표지의 종류) 특정소방대상물의 용도별로 설치하여야 할 유도등 및 유도표지는 다음 표에 따라 그에 적응하는 종류의 것으로 설치하여야 한다.

설치장소	유도등 및 유도표지의 종류
1. 공연장·집회장(종교집회장 포함)·관람장·운동시설	○ 대형피난구유도등 ○ 통로유도등 ○ 객석유도등
2. 유흥주점영업시설(「식품위생법 시행령」 제21조제8호라목의 유흥주점영업 중 손님이 춤을 출 수 있는 무대가 설치된 카바레, 나이트클럽 또는 그 밖에 이와 비슷한 영업시설만 해당한다)	
3. 위락시설·판매시설·운수시설·「관광진흥법」 제3조제1항제2호에 따른 관광숙박업·의료시설·장례식장·방송통신시설·전시장·지하상가·지하철역사	○ 대형피난구유도등 ○ 통로유도등
4. 숙박시설(제3호의 관광숙박업 외의 것을 말한다)·오피스텔	○ 중형피난구유도등 ○ 통로유도등
5. 제1호부터 제3호까지 외의 건축물로서 지하층·무창층 또는 층수가 11층 이상인 특정소방대상물	
6. 제1호부터 제5호까지 외의 건축물로서 근린생활시설·노유자시설·업무시설·발전시설·종교시설(집회장 용도로 사용하는 부분 제외)·교육연구시설·수련시설·공장·교정 및 군사시설(국방·군사시설 제외)·자동차정비공장·운전학원 및 정비학원·다중이용업소·복합건축물	○ 소형피난구유도등 ○ 통로유도등
7. 그 밖의 것	○ 피난구유도표지 ○ 통로유도표지
※ 비고 1. 소방서장은 특정소방대상물의 위치·구조 및 설비의 상황을 판단하여 대형피난구유도등을 설치하여야 할 장소에 중형피난구유도등 또는 소형피난구유도등을, 중형피난구유도등을 설치하여야 할 장소에 소형피난구유도등을 설치하게 할 수 있다. 2. 복합건축물의 경우 주택의 세대 내에는 유도등을 설치하지 않을 수 있다.	

<개정 2023. 10. 6., 2023. 10. 13.>

제5조(피난구유도등) ① 피난구유도등은 다음 각 호의 장소에 설치하여야 한다.
1. 옥내로부터 직접 지상으로 통하는 출입구 및 그 부속실의 출입구
2. 직통계단、직통계단의 계단실 및 그 부속실의 출입구
3. 제1호와 제2호에 따른 출입구에 이르는 복도 또는 통로로 통하는 출입구

4. 안전구획된 거실로 통하는 출입구

② 피난구유도등은 피난구의 바닥으로부터 높이 1.5미터 이상으로서 출입구에 인접하도록 설치하여야 한다.

③ 피난층으로 향하는 피난구의 위치를 안내할 수 있도록 제1항의 출입구 인근 천장에 제1항에 따라 설치된 피난구유도등의 면과 수직이 되도록 피난구유도등을 추가로 설치해야 한다.

제6조(통로유도등 설치기준) ① 통로유도등은 특정소방대상물의 각 거실과 그로부터 지상에 이르는 복도 또는 계단의 통로에 다음 각 호의 기준에 따라 설치하여야 한다.

1. 복도통로유도등은 다음 각 목의 기준에 따라 설치할 것
   가. 복도에 설치하되 제5조제1항제1호 또는 제2호에 따라 피난구유도등이 설치된 출입구의 맞은편 복도에는 입체형으로 설치하거나, 바닥에 설치할 것
   나. 구부러진 모퉁이 및 가목에 따라 설치된 통로유도등을 기점으로 보행거리 20미터 마다 설치할 것
   다. 바닥으로부터 높이 1미터 이하의 위치에 설치할 것. 다만, 지하층 또는 무창층의 용도가 도매시장ㆍ소매시장ㆍ여객자동차터미널ㆍ지하역사 또는 지하상가인 경우에는 복도ㆍ통로 중앙부분의 바닥에 설치하여야 한다.
   라. 바닥에 설치하는 통로유도등은 하중에 따라 파괴되지 않는 강도의 것으로 할 것
2. 거실통로유도등은 다음 각 목의 기준에 따라 설치할 것
   가. 거실의 통로에 설치할 것. 다만, 거실의 통로가 벽체 등으로 구획된 경우에는 복도통로유도등을 설치하여야 한다.
   나. 복도구부러진 모퉁이 및 보행거리 20미터 마다 설치할 것
   다. 복도바닥으로부터 높이 1.5미터 이상의 위치에 설치할 것. 다만, 거실통로에 기둥이 설치된 경우에는 기둥부분의 바닥으로부터 높이 1.5미터 이하의 위치에 설치할 수 있다.
3. 계단통로유도등은 각층의 경사로 참 또는 계단참마다 바닥으로부터 높이 1미터 이하의 위치에 설치할 것
4. 통행에 지장이 없도록 설치할 것
5. 주위에 이와 유사한 등화광고물ㆍ게시물 등을 설치하지 않을 것

제7조(객석유도등 설치기준) ① 객석유도등은 객석의 통로, 바닥 또는 벽에 설치해야 한다.

② 객석내의 통로가 경사로 또는 수평로로 되어 있는 부분은 다음의 식에 따라 산출한 수(소수점 이하의 수는 1로 본다)의 유도등을 설치하여야 한다.

$$\text{설치개수} = \frac{\text{객석 통로의 직선부분 길이(m)}}{4} - 1$$

③ 객석 내의 통로가 옥외 또는 이와 유사한 부분에 있는 경우에는 해당 통로 전체에 미칠 수 있는 개수의 유도등을 설치해야 한다.

제8조(유도표지 설치기준) ① 유도표지는 다음 각 호의 기준에 따라 설치하여야 한다.

1. 계단에 설치하는 것을 제외하고는 각 층마다 복도 및 통로의 각 부분으로부터 하나의 유도표지까지의 보행거리가 15미터 이하가 되는 곳과 구부러진 모퉁이의 벽에 설치할 것
2. 피난구유도표지는 출입구 상단에 설치하고, 통로유도표지는 바닥으로부터 높이 1미터 이하의 위치에 설치할 것
3. 주위에는 이와 유사한 등화ㆍ광고물ㆍ게시물 등을 설치하지 않을 것
4. 유도표지는 부착판 등을 사용하여 쉽게 떨어지지 아니하도록 설치할 것
5. 축광방식의 유도표지는 외광 또는 조명장치에 의하여 상시 조명이 제공되거나 비상조명등에 의한 조명이 제공되도록 설치 할 것

② 유도표지는 소방청장이 정하여 고시한 「축광표지의 성능인증 및 제품검사의 기술기준」에 적합한 것이어야 한다.

제9조(피난유도선 설치기준) ① 축광방식의 피난유도선은 다음 각 호의 기준에 따라 설치해야 한다.

1. 구획된 각 실로부터 주출입구 또는 비상구까지 설치할 것
2. 바닥으로부터 높이 50센티미터 이하의 위치 또는 바닥 면에 설치할 것
3. 피난유도 표시부는 50센티미터 이내의 간격으로 연속되도록 설치
4. 부착대에 의하여 견고하게 설치할 것
5. 외광 또는 조명장치에 의하여 상시 조명이 제공되거나 비상조명등에 의한 조명이 제공되도록 설치 할 것

② 광원점등방식의 피난유도선은 다음 각 호의 기준에 따라 설치해야 한다.

1. 구획된 각 실로부터 주출입구 또는 비상구까지 설치할 것
2. 피난유도 표시부는 바닥으로부터 높이 1미터 이하의 위치 또는 바닥 면에 설치할 것
3. 피난유도 표시부는 50센티미터 이내의 간격으로 연속되도록 설치하되 실내장식물 등으로 설치가 곤란할 경우 1미터 이내로 설치할 것
4. 수신기로부터의 화재신호 및 수동조작에 의하여 광원이 점등되도록 설치할 것
5. 비상전원이 상시 충전상태를 유지하도록 설치할 것
6. 바닥에 설치되는 피난유도 표시부는 매립하는 방식을 사용할 것
7. 피난유도 제어부는 조작 및 관리가 용이하도록 바닥으로부터 0.8미터 이상 1.5미터 이하의 높이에 설치할 것

③ 피난유도선은 소방청장이 정하여 고시한 「피난유도선의 성능인증 및 제품검사의 기술기준」에 적합한 것으로 설치해야 한다.

제10조(유도등의 전원) ① 유도등의 상용전원은 전기가 정상적으로 공급되는 축전지설비, 전기저장장치 또는 교류전압의 옥내 간선으로 하고, 전원까지의 배선은 전용으로 해야 한다.

② 비상전원은 유도등을 20분 이상 유효하게 작동시킬 수 있는 용량의 축전지로 설치해야 한다. 다만, 지하층을 제외한 층수가 11층 이상의 층이나 특정소방대상물의 지하층 또는 무창층의 경우에는 그 부분에서 피난층에 이르는 부분의 유도등을 60분 이상 유효하게 작동시킬 수

있는 용량으로 해야 한다.

③ 배선은 「전기사업법」 제67조에 따른 「전기설비기술기준」에서 정한 것 외에 다음 각 호의 기준에 따라야 한다.

1. 유도등의 인입선과 옥내배선은 직접 연결할 것
2. 유도등은 전기회로에 점멸기를 설치하지 않고 항상 점등상태를 유지할 것
3. 3선식 배선은 내화배선 또는 내열배선으로 사용할 것

④ 3선식 배선으로 상시 충전되는 유도등의 전기회로에 점멸기를 설치하는 경우에는 화재신호 및 수동조작, 정전 또는 단선, 자동소화설비의 작동 등에 의해 자동으로 점등되도록 해야 한다.

제11조(유도등 및 유도표지의 제외) ① 바닥면적이 1,000제곱미터 미만인 층으로서 옥내로부터 직접 지상으로 통하는 출입구 또는 거실 각 부분으로부터 쉽게 도달할 수 있는 출입구 등의 경우에는 피난구유도등을 설치하지 않을 수 있다.

② 구부러지지 아니한 복도 또는 통로로서 그 길이가 30미터 미만인 복도 또는 통로 등의 경우에는 통로유도등을 설치하지 않을 수 있다.

③ 주간에만 사용하는 장소로서 채광이 충분한 객석 등의 경우에는 객석유도등을 설치하지 않을 수 있다.

④ 유도등이 제5조와 제6조에 따라 적합하게 설치된 출입구ㆍ복도ㆍ계단 및 통로 등의 경우에는 유도표지를 설치하지 않을 수 있다.

제12조(설치ㆍ관리기준의 특례) 소방본부장 또는 소방서장은 기존건축물이 증축ㆍ개축ㆍ대수선되거나 용도변경 되는 경우에 있어서 이 기준이 정하는 기준에 따라 해당 건축물에 설치해야 할 유도등과 유도표지 및 피난유도선의 배관ㆍ배선 등의 공사가 현저하게 곤란하다고 인정되는 경우에는 해당 설비의 기능 및 사용에 지장이 없는 범위 안에서 이 기준 일부를 적용하지 않을 수 있다.

제13조(재검토 기한) 소방청장은 「훈령ㆍ예규 등의 발령 및 관리에 관한 규정」에 따라 이 고시에 대하여 2023년 1월 1일을 기준으로 매 3년이 되는 시점(매 3년째의 12월 31일까지를 말한다)마다 그 타당성을 검토하여 개선 등의 조치를 해야 한다.

부칙 <제2022 - 53호,2022. 11. 25.>

제1조(시행일) 이 고시는 2022년 12월 1일부터 시행한다.

제2조(경과조치) ① 이 고시 시행 전에 건축허가 등의 신청 또는 신고를 하거나 소방시설공사의 착공신고를 한 특정소방대상물에 대해서는 종전의 「유도등 및 유도표지의 화재안전기준(NFSC303)」에 따른다.

② 이 고시 시행 전에 제1항에 따른 신청 또는 신고를 한 경우라도 개정 기준이 종전의 기준에 비해 관계인에게 유리한 경우에는 개정 기준에 따를 수 있다.

제3조(다른 법령과의 관계) 이 고시 시행 당시 다른 법령에서 종전의 화재안전기준을 인용한 경우에 이 고시 가운데 그에 해당하는 규정이 있는 경우에는 종전의 규정에 갈음하여 이 고시의 해당 규정을 인용한 것으로 본다.

부칙 <제2023 - 39호,2023. 10. 6.>

제1조(시행일) 이 고시는 2024년 1월 1일부터 시행한다. <단서 생략>

제2조 생략

제3조(다른 고시의 개정) ① 생략

② 「유도등 및 유도표지의 화재안전성능기준(NFPC 303)」 일부를 다음과 같이 개정한다.

제4조제6호 설치장소를 "제1호부터 제5호까지 외의 건축물로서 근린생활시설、노유자시설、업무시설、발전시설、종교시설(집회장 용도로 사용하는 부분 제외)、교육연구시설、수련시설、공장、교정 및 군사시설(국방、군사시설 제외)、기숙사、자동차정비공장、운전학원 및 정비학원、다중이용업소、복합건축물"로 한다.

부칙 <제2023 - 40호,2023. 10. 13.>

제1조(시행일) 이 고시는 2024년 1월 1일부터 시행한다. <단서 생략>

제2조 생략

제3조(다른 고시의 개정) ① 및 ② 생략

③ 「유도등 및 유도표지의 화재안전성능기준(NFPC 303)」 일부를 다음과 같이 개정한다.

1. 제4조제6호를 "제1호부터 제5호까지 외의 건축물로서 근린생활시설、노유자시설、업무시설、발전시설、종교시설(집회장 용도로 사용하는 부분 제외)、교육연구시설、수련시설、공장、교정 및 군사시설(국방、군사시설 제외)、자동차정비공장、운전학원 및 정비학원、다중이용업소、복합건축물"로 한다.
2. 제4조비고2를 "복합건축물의 경우 주택의 세대 내에는 유도등을 설치하지 않을 수 있다."로 한다.

④ 생략

비상조명등의 화재안전성능기준(NFPC 304)

[시행 2026. 5. 4.] [고시 제2026 - 17호, 2026. 5. 4., 일부개정]

소방청(예방분석제도과)044 - 205 - 7531

제1조(목적) 이 기준은 「소방시설 설치 및 관리에 관한 법률」(이하 "법"이라 한다) 제2조제1항제6호가목에 따라 소방청장에게 위임한 사항 중 피난구조설비인 비상조명등 및 휴대용비상조명등의 성능기준을 규정함을 목적으로 한다.

제2조(적용범위) 이 기준은 「소방시설 설치 및 관리에 관한 법률 시행령」(이하 "영"이라 한다) 별표 4 제3호라목과 마목에 따른 비상조명등 및 휴대용비상조명등의 설치 및 관리에 대해 적용한다.

제3조(정의) 이 기준에서 사용되는 용어의 정의는 다음과 같다.

1. "비상조명등"이란 화재발생 등에 따른 정전 시 안전하고 원활한 피난활동을 할 수 있도록 거실 및 피난통로 등에 설치되어 자동 점등되는 조명등을 말한다.
2. "휴대용비상조명등"이란 화재발생 등으로 정전 시 안전하고 원활한 피난을 위하여 피난자가 휴대할 수 있는 조명등을 말한다.

제4조(설치기준) ① 비상조명등은 다음 각 호의 기준에 따라 설치해야 한다.

1. 특정소방대상물의 각 거실과 그로부터 지상에 이르는 복도ㆍ계단 및 그 밖의 통로에 설치할 것
2. 조도는 비상조명등이 설치된 장소의 각 부분의 바닥에서 1럭스 이상이 되도록 할 것
3. 예비전원을 내장하는 비상조명등에는 평상시 점등 여부를 확인할 수 있는 점검스위치를 설치하고 해당 조명등을 유효하게 작동시킬 수 있는 용량의 축전지와 예비전원 충전장치를 내장할 것
4. 예비전원을 내장하지 아니하는 비상조명등의 비상전원은 자가발전설비, 축전지설비 또는 전기저장장치(외부 전기에너지를 저장해 두었다가 필요한 때 전기를 공급하는 장치)를 다음 각 목의 기준에 따라 설치하여야 한다.
   가. 점검에 편리하고 화재 및 침수 등의 재해로 인한 피해를 받을 우려가 없는 곳에 설치할 것
   나. 상용전원으로부터 전력의 공급이 중단된 때에는 자동으로 비상전원으로부터 전력을 공급받을 수 있도록 할 것

다. 비상전원의 설치장소는 다른 장소와 방화구획 할 것

라. 비상전원을 실내에 설치하는 때에는 그 실내에 비상조명등을 설치할 것

5. 제3호와 제4호에 따른 예비전원과 비상전원은 비상조명등을 20분 이상 유효하게 작동시킬 수 있는 용량으로 할 것. 다만, 지하층을 제외한 층수가 11층 이상의 층 등의 특정소방대상물의 경우에는 그 부분에서 피난층에 이르는 부분의 비상조명등을 60분 이상 유효하게 작동시킬 수 있는 용량으로 해야 한다.

6. 영 별표 5 제15호 비상조명등의 설치면제 요건에서 "그 유도등의 유효범위"란 유도등의 조도가 바닥에서 1럭스 이상이 되는 부분을 말한다.

② 휴대용비상조명등은 다음 각 호의 기준에 적합하여야 한다.

1. 다음 각 목의 장소에 설치할 것

가. 숙박시설 또는 다중이용업소에는 객실 또는 영업장안의 구획된 실마다 잘 보이는 곳(외부에 설치시 출입문 손잡이로부터 1미터 이내 부분)에 1개 이상 설치

나. 「유통산업발전법」제2조제3호에 따른 대규모점포(지하상가 및 지하역사는 제외한다)와 영화상영관에는 보행거리 50미터 이내마다 3개 이상 설치

다. 지하상가 및 지하역사에는 보행거리 25미터 이내마다 3개 이상 설치

2. 설치높이는 바닥으로부터 0.8미터 이상 1.5미터 이하의 높이에 설치할 것

3. 어둠 속에서 위치를 확인할 수 있도록 할 것

4. 사용 시 자동으로 점등되는 구조일 것

5. 외함은 난연성능이 있을 것

6. 건전지를 사용하는 경우에는 방전방지조치를 하여야 하고, 충전식 배터리의 경우에는 상시 충전되도록 할 것

7. 건전지 및 충전식 배터리의 용량은 20분 이상 유효하게 사용할 수 있는 것으로 할 것

제5조(비상조명등의 제외) ① 거실의 각 부분으로부터 하나의 출입구에 이르는 보행거리가 15미터 이내인 부분 또는 의원、경기장、공동주택、의료시설、학교의 거실 등의 경우에는 비상조명등을 설치하지 않을 수 있다.

② 지상 1층 또는 피난층으로서 복도나 통로 또는 창문 등의 개구부를 통하여 피난이 용이한 경우와 숙박시설로서 복도에 비상조명등을 설치한 경우에는 휴대용비상조명등을 설치하지 않을 수 있다.

제6조(설치ㆍ관리기준의 특례) 소방본부장 또는 소방서장은 기존건축물이 증축、개축、대수선되거나 용도변경 되는 경우에 있어서 이 기준이 정하는 기준에 따라 해당 건축물에 설치해야 할 비상조명등의 배관、배선 등의 공사가 현저하게 곤란하다고 인정되는 경우에는 해당 설비의 기능 및 사용에 지장이 없는 범위 안에서 이 기준 일부를 적용하지 않을 수 있다.

제7조(재검토 기한) 소방청장은 「훈령、예규 등의 발령 및 관리에 관한 규정」에 따라 이 고시에 대하여 2023년 1월 1일을 기준으로 매 3년이 되는 시점(매 3년째의 12월 31일까지를 말한다)마다 그 타당성을 검토하여 개선 등의 조치를 해야 한다.

부칙 <제2022 - 54호,2022. 11. 25.>

제1조(시행일) 이 고시는 2022년 12월 1일부터 시행한다.

제2조(경과조치) ① 이 고시 시행 전에 건축허가 등의 신청 또는 신고를 하거나 소방시설공사의 착공신고를 한 특정소방대상물에 대해서는 종전의 「비상조명등의 화재안전기준(NFSC 304)」에 따른다.

② 이 고시 시행 전에 제1항에 따른 신청 또는 신고를 한 경우라도 개정 기준이 종전의 기준에 비해 관계인에게 유리한 경우에는 개정 기준에 따를 수 있다.

제3조(다른 법령과의 관계) 이 고시 시행 당시 다른 법령에서 종전의 화재안전기준을 인용한 경우에 이 고시 가운데 그에 해당하는 규정이 있는 경우에는 종전의 규정에 갈음하여 이 고시의 해당 규정을 인용한 것으로 본다.

부칙 <제2026 - 17호,2026. 5. 4.>

이 고시는 발령한 날부터 시행한다.

1 - 4. 소화용수설비

1. 상수도소화용수설비의 화재안전성능기준(NFPC 401)
2. 소화수조 및 저수조의 화재안전성능기준(NFPC 402)

상수도소화용수설비의 화재안전성능기준(NFPC 401)

[시행 2026. 5. 4.] [고시 제2026 - 19호, 2026. 5. 4., 일부개정]

소방청(예방분석제도과)044 - 205 - 7532

제1조(목적) 이 기준은 「소방시설 설치 및 관리에 관한 법률」(이하 "법"이라 한다) 제2조제1항제6호가목에 따라 소방청장에게 위임한 사항 중 소화용수설비인 상수도소화용수설비의 성능기준을 규정함을 목적으로 한다.

제2조(적용범위) 이 기준은 「소방시설 설치 및 관리에 관한 법률 시행령」(이하 "영"이라 한다) 별표 4 제4호에 따른 상수도소화용수설비의 설치 및 관리에 대해 적용한다.

제3조(정의) 이 기준에서 사용하는 용어의 정의는 다음과 같다.

1. "호칭지름"이란 일반적으로 표기하는 배관의 직경을 말한다.
2. "수평투영면"이란 건축물을 수평으로 투영하였을 경우의 면을 말한다.

제4조(설치기준) 상수도소화용수설비는 「수도법」에 따른 기준 외에 다음 각 호의 기준에 따라 설치해야 하며 세부기준은 기술기준에 따른다.

1. 호칭지름 75밀리미터 이상의 수도배관에 호칭지름 100밀리미터 이상의 소화전을 접속할 것
2. 소화전은 소방자동차 등의 진입이 쉬운 도로변 또는 공지에 설치할 것
3. 소화전은 특정소방대상물의 수평투영면의 각 부분으로부터 140미터 이하가 되도록 설치할 것

제5조(설치ㆍ유지기준의 특례) 소방본부장 또는 소방서장은 기존건축물이 증축ㆍ개축ㆍ대수선되거나 용도변경되는 경우에 있어서 이 기준이 정하는 기준에 따라 해당 건축물에 설치해야 할 상수도소화용수설비의 배관ㆍ배선 등의 공사가 현저하게 곤란하다고 인정되는 경우에는 해당 설비의 기능 및 사용에 지장이 없는 범위에서 이 기준의 일부를 적용하지 않을 수 있다.

제6조(재검토기한) 소방청장은 「훈령ㆍ예규 등의 발령 및 관리에 관한 규정」에 따라 이 고시에 대하여 2023년 1월 1일을 기준으로 매 3년이 되는 시점(매 3년째의 12월 31일까지를 말한다)마다 그 타당성을 검토하여 개선 등의 조치를 해야 한다.

부칙 <제2022 - 55호,2022. 11. 25.>

제1조(시행일) 이 고시는 2022년 12월 1일부터 시행한다.

제2조(경과조치) ① 이 고시 시행 전에 건축허가 등의 신청 또는 신고를 하거나 소방시설공사의 착공신고를 한 특정소방대상물에 대해서는 종전의 「상수도소화용수설비의 화재안전기준(NFSC 401)」에 따른다.

② 이 고시 시행 전에 제1항에 따른 신청 또는 신고를 한 경우라도 개정 기준이 종전의 기준에 비해 관계인에게 유리한 경우에는 개정 기준에 따를 수 있다.

제3조(다른 법령과의 관계) 이 고시 시행 당시 다른 법령에서 종전의 화재안전기준을 인용한 경우에 이 고시 가운데 그에 해당하는 규정이 있는 경우에는 종전의 규정에 갈음하여 이 고시의 해당 규정을 인용한 것으로 본다.

부칙 <제2026 - 19호,2026. 5. 4.>

이 고시는 발령한 날부터 시행한다.

소화수조 및 저수조의 화재안전성능기준(NFPC 402)

[시행 2026. 5. 4.] [고시 제2026 - 22호, 2026. 5. 4., 일부개정]

소방청(예방분석제도과)044 - 205 - 7532

제1조(목적) 이 기준은 「소방시설 설치 및 관리에 관한 법률」(이하 "법"이라 한다) 제2조제1항제6호가목에 따라 소방청장에게 위임한 사항 중 소화용수설비인 소화수조 및 저수조의 성능기준을 규정함을 목적으로 한다.

제2조(적용범위) 이 기준은 「소방시설 설치 및 관리에 관한 법률 시행령」(이하 "영"이라 한다) 별표 4 제4호에 따른 소화수조 및 저수조의 설치 및 관리에 대해 적용한다.

제3조(정의) 이 기준에서 사용하는 용어의 정의는 다음과 같다.

1. "소화수조 또는 저수조"란 수조를 설치하고 여기에 소화에 필요한 물을 항시 채워두는 것으로서, 소화수조는 소화용수의 전용 수조를 말하고, 저수조란 소화용수와 일반 생활용수의 겸용 수조를 말한다.
2. "채수구"란 소방차의 소방호스와 접결(接結)되는 흡입구를 말한다.
3. "흡수관투입구"란 소방차의 흡수관이 투입될 수 있도록 소화수조 또는 저수조에 설치된 원형 또는 사각형의 투입구를 말한다.

제4조(소화수조 등) ① 소화수조 및 저수조의 채수구 또는 흡수관투입구는 소방차가 2미터 이내의 지점까지 접근할 수 있는 위치에 설치해야 한다.

② 소화수조 또는 저수조의 저수량은 특정소방대상물의 연면적을 12,500제곱미터(1층 및 2층의 바닥면적의 합계가 15,000제곱미터 이상인 특정소방대상물은 7,500제곱미터)으로 나누어 얻은 수(소수점이하의 수는 1로 본다)에 20세제곱미터를 곱한 양 이상이 되도록 해야 한다.

③ 소화수조 또는 저수조는 다음 각 호의 기준에 따라 흡수관투입구 또는 채수구를 설치해야 한다.

1. 지하에 설치하는 소화용수설비의 흡수관투입구는 그 한변이 0.6미터 이상이거나 직경이 0.6미터 이상인 것으로 하고, 소요수량이 80세제곱미터 미만인 것은 1개 이상, 80세제곱미터 이상인 것은 2개 이상을 설치해야 하며, "흡수관투입구"라고 표시한 표지를 할 것
2. 소화용수설비에 설치하는 채수구는 다음 각 목의 기준에 따라 설치할 것

가. 채수구는 2개(소요수량이 40세제곱미터 미만인 것은 1개, 100세제곱미터 이상인 것은 3개)를 설치한다.

나. 채수구는 소방용호스 또는 소방용흡수관에 사용하는 구경 65밀리미터 이상의 나사식 결합금속구를 설치할 것

다. 채수구는 지면으로부터의 높이가 0.5미터 이상 1미터 이하의 위치에 설치하고 "채수구"라고 표시한 표지를 할 것

제5조(가압송수장치) ① 소화수조 또는 저수조가 지표면으로부터의 깊이(수조 내부바닥까지의 길이를 말한다)가 4.5미터 이상인 지하에 있는 경우에는 소요수량을 고려하여 가압송수장치를 설치해야 한다.

② 가압송수장치의 1분당 양수량은 2,200리터(소요수량이 40세제곱미터 미만인 것은 1,100리터, 100세제곱미터 이상인 것은 3,300리터)로 한다.

③ 소화수조가 옥상 또는 옥탑의 부분에 설치된 경우에는 지상에 설치된 채수구에서의 압력이 0.15메가파스칼 이상이 되도록 해야 한다.

④ 전동기 또는 내연기관에 따른 펌프를 이용하는 가압송수장치는 다음 각 호의 기준에 따라 설치해야 한다.

1. 쉽게 접근할 수 있고 점검하기에 충분한 공간이 있는 장소로서 화재 및 침수 등의 재해로 인한 피해를 받을 우려가 없는 곳에 설치할 것
2. 동결방지조치를 하거나 동결의 우려가 없는 장소에 설치할 것
3. 펌프는 전용으로 할 것
4. 펌프의 토출측에는 압력계를 설치하고, 흡입측에는 연성계 또는 진공계를 설치할 것
5. 가압송수장치에는 정격부하운전 시 펌프의 성능을 시험하기 위한 배관과 체절운전 시 수온의 상승을 방지하기 위한 순환배관을 설치할 것
6. 기동장치로는 보호판을 부착한 기동스위치를 채수구 직근에 설치할 것
7. 수원의 수위가 펌프보다 낮은 위치에 있는 가압송수장치에는 물올림장치를 설치할 것
8. 내연기관을 사용하는 경우에는 다음 각 목의 기준에 적합한 것으로 할 것
   가. 내연기관의 기동은 채수구의 위치에서 원격조작으로 가능하고 기동을 명시하는 적색등을 설치할 것
   나. 제어반에 따라 내연기관의 기동이 가능하고 상시 충전되어 있는 축전지설비를 갖출 것
9. 가압송수장치는 부식 등으로 인한 펌프의 고착을 방지할 수 있도록 청동 또는 스테인리스 등 부식에 강한 재질을 사용할 것

제6조(설치ㆍ관리기준의 특례) 소방본부장 또는 소방서장은 기존건축물이 증축ㆍ개축ㆍ대수선되거나 용도 변경되는 경우에 있어서 이 기준이 정하는 기준에 따라 해당 건축물에 설치해야 할 소화수조 및 저수조의 배관ㆍ배선 등의 공사가 현저하게 곤란하다고 인정되는 경우에는 해당 설비의 기능 및 사용에 지장이 없는 범위 안에서 이 기준 일부를 적용하지 않을 수 있다.

제7조(재검토기한) 소방청장은 「훈령ㆍ예규 등의 발령 및 관리에 관한 규정」에 따라 이 고시에 대하여 2023년 1월 1일을 기준으로 매 3년이 되는 시점(매 3년째의 12월 31일까지를 말한다)마다 그 타당성을 검토하여 개선 등의 조치를 해야 한다.

부칙 <제2022 - 56호,2022. 11. 25.>

제1조(시행일) 이 고시는 2022년 12월 1일부터 시행한다.

제2조(경과조치) ① 이 고시 시행 전에 건축허가 등의 신청 또는 신고를 하거나 소방시설공사의 착공신고를 한 특정소방대상물에 대해서는 종전의 「소화수조 및 저수조의 화재안전기준(NFSC 402)」에 따른다.

② 이 고시 시행 전에 제1항에 따른 신청 또는 신고를 한 경우라도 개정 기준이 종전의 기준에 비해 관계인에게 유리한 경우에는 개정 기준에 따를 수 있다.

제3조(다른 법령과의 관계) 이 고시 시행 당시 다른 법령에서 종전의 화재안전기준을 인용한 경우에 이 고시 가운데 그에 해당하는 규정이 있는 경우에는 종전의 규정에 갈음하여 이 고시의 해당 규정을 인용한 것으로 본다.

부칙 <제2026 - 22호,2026. 5. 4.>

이 고시는 발령한 날부터 시행한다.

1 - 5. 소화활동설비

1. 제연설비의 화재안전성능기준(NFPC 501)
2. 특별피난계단의 계단실 및 부속실 제연설비의 화재안전성능기준(NFPC 501A)
3. 연결송수관설비의 화재안전성능기준(NFPC 502)
4. 연결살수설비의 화재안전성능기준(NFPC 503)
5. 비상콘센트설비의 화재안전성능기준(NFPC 504)
6. 무선통신보조설비의 화재안전성능기준(NFPC 505)

제연설비의 화재안전성능기준(NFPC 501)

[시행 2024. 10. 1.] [고시 제2024 - 48호, 2024. 9. 13., 일부개정]

소방청(예방분석제도과)044 - 205 - 7532

제1조(목적) 이 기준은 「소방시설 설치 및 관리에 관한 법률」(이하 "법"이라 한다) 제2조제1항제6호가목에 따라 소방청장에게 위임한 사항 중 소화활동설비인 제연설비의 성능기준을 규정함을 목적으로 한다.

제2조(적용범위) 이 기준은 「소방시설 설치 및 관리에 관한 법률 시행령」(이하 "영"이라 한다) 별표 4 제5호가목1)부터 5)까지에 따른 제연설비의 설치 및 관리에 대해 적용한다.

제3조(정의) 이 기준에서 사용하는 용어의 정의는 다음과 같다.<개정 2024. 9. 13.>

1. "제연설비"란 화재가 발생한 거실의 연기를 배출함과 동시에 옥외의 신선한 공기를 공급하여 거주자들이 안전하게 피난하고, 소방대가 원활한 소화활동을 할 수 있도록 연기를 제어하는 설비를 말한다.<신설 2024. 9. 13.>
2. "제연구역"이란 제연경계(제연경계가 면한 천장 또는 반자를 포함한다)에 의해 구획된 건물 내의 공간을 말한다.
3. "제연경계"란 연기를 예상제연구역 내에 가두거나 이동을 억제하기 위한 보 또는 제연경계벽 등을 말한다.
4. "제연경계벽"이란 제연경계가 되는 가동형 또는 고정형의 벽을 말한다.
5. "제연경계의 폭"이란 제연경계가 면한 천장 또는 반자로부터 그 제연경계의 수직하단 끝부분까지의 거리를 말한다.
6. "수직거리"란 제연경계의 하단 끝으로부터 그 수직한 하부 바닥면까지의 거리를 말한다.
7. "예상제연구역"이란 화재 시 연기의 제어가 요구되는 제연구역을 말한다.
8. "공동예상제연구역"이란 2개 이상의 예상제연구역을 동시에 제연하는 구역을 말한다.
9. "통로배출방식"이란 거실 내 연기를 직접 옥외로 배출하지 않고 거실에 면한 통로의 연기를 옥외로 배출하는 방식을 말한다.
10. "보행중심선"이란 통로 폭의 한 가운데 지점을 연장한 선을 말한다.
11. "방화문"이란 「건축법 시행령」 제64조의 규정에 따른 60분+ 방화문, 60분 방화문 또는 30분 방화문으로써 언제나 닫힌 상태를 유지하거나 화재로 인한 연기의 발생 또는 온도의 상승에 따라 자동적으로 닫히는 구조를 말한다.

12. "유입풍도"란 예상제연구역으로 공기를 유입하도록 하는 풍도를 말한다.
13. "배출풍도"란 예상제연구역의 공기를 외부로 배출하도록 하는 풍도를 말한다.
14. "불연재료"란 「건축법 시행령」 제2조제10호에 따른 기준에 적합한 재료로서, 불에 타지 않는 성질을 가진 재료를 말한다.
15. "난연재료"란 「건축법 시행령」 제2조제9호에 따른 기준에 적합한 재료로서, 불에 잘 타지 않는 성능을 가진 재료를 말한다.
16. "댐퍼"란 풍도 내부의 연기 또는 공기의 흐름을 조절하기 위해 설치하는 장치를 말한다. <신설 2024. 9. 13.>
17. "풍량조절댐퍼"란 송풍기(또는 공기조화기) 토출측에 설치하여 유입풍도로 공급되는 공기의 유량을 조절하는 장치를 말한다.<신설 2024. 9. 13.>

제4조(제연설비) ① 제연설비의 설치장소는 다음 각 호에 따른 제연구역으로 구획해야 한다.
1. 하나의 제연구역의 면적은 1,000제곱미터 이내로 할 것
2. 거실과 통로(복도를 포함한다. 이하 같다)는 각각 제연구획 할 것
3. 통로상의 제연구역은 보행중심선의 길이가 60미터를 초과하지 않을 것
4. 하나의 제연구역은 직경 60미터 원내에 들어갈 수 있을 것
5. 하나의 제연구역은 둘 이상의 층에 미치지 않도록 할 것. 다만, 층의 구분이 불분명한 부분은 그 부분을 다른 부분과 별도로 제연구획 해야 한다.

② 제연구역의 구획은 보ㆍ제연경계벽(이하 "제연경계"라 한다) 및 벽(화재 시 자동으로 구획되는 가동벽ㆍ방화셔터ㆍ방화문을 포함한다. 이하 같다)으로 하되, 다음 각호의 기준에 적합해야 한다.
1. 재질은 내화재료, 불연재료 또는 제연경계벽으로 성능을 인정받은 것으로서 화재 시 쉽게 변형ㆍ파괴되지 아니하고 연기가 누설되지 않는 기밀성 있는 재료로 할 것
2. 제연경계는 제연경계의 폭이 0.6미터 이상이고, 수직거리는 2미터 이내일 것
3. 제연경계벽은 배연 시 기류에 따라 그 하단이 쉽게 흔들리지 않고, 가동식의 경우에는 급속히 하강하여 인명에 위해를 주지 않는 구조일 것

제5조(제연방식) ① 예상제연구역에 대하여는 화재 시 연기배출(이하 "배출"이라 한다)과 동시에 공기유입이 될 수 있게 하고, 배출구역이 거실일 경우에는 통로에 동시에 공기가 유입될 수 있도록 해야 한다.

② 제1항에도 불구하고 통로와 인접하고 있는 거실의 바닥면적이 50제곱미터 미만으로 구획(제연경계에 따른 구획은 제외한다. 다만, 거실과 통로와의 구획은 그렇지 않다)되고 그 거실에 통로가 인접하여 있는 경우에는 화재 시 그 거실에서 직접 배출하지 아니하고 인접한 통로의 배출로 갈음할 수 있다. 다만, 그 거실이 다른 거실의 피난을 위한 경유거실인 경우에는 그 거실에서 직접 배출해야 한다.

③ 통로의 주요 구조부가 내화구조이며 마감이 불연재료 또는 난연재료로 처리되고 통로 내부에 가연성 물질이 없는 경우에 그 통로는 예상제연구역으로 간주하지 않을 수 있다. 다만, 화재

시 연기의 유입이 우려되는 통로는 그렇지 않다.

제6조(배출량 및 배출방식) ① 거실의 바닥면적이 400제곱미터 미만으로 구획(제연경계에 따른 구획을 제외한다. 다만, 거실과 통로와의 구획은 그렇지 않다)된 예상제연구역에 대한 배출량은 다음 각 호의 기준에 따른다.

1. 바닥면적 1제곱미터에 분당 1세제곱미터 이상으로 하되, 예상제연구역 전체에 대한 최저 배출량은 시간당 5,000세제곱미터 이상으로 할 것
2. 제5조제2항에 따라 바닥면적이 50제곱미터 미만인 예상제연구역을 통로배출방식으로 하는 경우에는 통로보행중심선의 길이 및 수직거리에 따라 다음 표에서 정하는 기준량 이상으로 할 것

통로보행 중심선의 길이	수직거리	배출량	비고
40 m 이하	2 m 이하	25,000 ㎥/h 이상	벽으로 구획된 경우를 포함한다.
	2 m 초과 2.5 m 이하	30,000 ㎥/h 이상	
	2.5 m 초과 3 m 이하	35,000 ㎥/h 이상	
	3 m 초과	45,000 ㎥/h 이상	
40 m 초과 60 m 이하	2 m 이하	30,000 ㎥/h 이상	벽으로 구획된 경우를 포함한다.
	2 m 초과 2.5 m 이하	35,000 ㎥/h 이상	
	2.5 m 초과 3 m 이하	40,000 ㎥/h 이상	
	3 m 초과	50,000 ㎥/h 이상	

② 바닥면적 400제곱미터 이상인 거실의 예상제연구역의 배출량은 다음 각 호의 기준에 적합해야 한다.

1. 예상제연구역이 직경 40미터인 원의 범위 안에 있을 경우에는 배출량이 시간당 40,000세제곱미터 이상으로 할 것. 다만, 예상제연구역이 제연경계로 구획된 경우에는 그 수직거리에 따라 배출량은 다음 표에 따른다.

수직거리	배출량
2 m 이하	40,000 ㎥/h 이상
2 m 초과 2.5 m 이하	45,000 ㎥/h 이상
2.5 m 초과 3 m 이하	50,000 ㎥/h 이상
3 m 초과	60,000 ㎥/h 이상

2. 예상제연구역이 직경 40미터인 원의 범위를 초과할 경우에는 배출량이 시간당 45,000세제곱미터 이상으로 할 것. 다만, 예상제연구역이 제연경계로 구획된 경우에는 그 수직거리에 따라 배출량은 다음 표에 따른다.

수직거리	배출량
2 m 이하	45,000 ㎥/h 이상
2 m 초과 2.5 m 이하	50,000 ㎥/h 이상
2.5 m 초과 3 m 이하	55,000 ㎥/h 이상
3 m 초과	65,000 ㎥/h 이상

③ 예상제연구역이 통로인 경우의 배출량은 시간당 45,000세제곱미터 이상으로 해야 한다. 다만, 예상제연구역이 제연경계로 구획된 경우에는 그 수직거리에 따라 배출량은 제2항제2호의 표에 따른다.

④ 배출은 각 예상제연구역별로 제1항부터 제3항에 따른 배출량 이상을 배출하되, 두 개 이상의 예상제연구역이 설치된 특정소방대상물에서 배출을 각 예상지역별로 구분하지 아니하고 공동예상제연구역을 동시에 배출하고자 할 때의 배출량은 다음 각 호에 따라야 한다. 다만, 거실과 통로는 공동예상제연구역으로 할 수 없다.

1. 공동예상제연구역 안에 설치된 예상제연구역이 각각 벽으로 구획된 경우(제연구역의 구획 중 출입구만을 제연경계로 구획한 경우를 포함한다)에는 각 예상제연구역의 배출량을 합한 것 이상으로 할 것. 다만, 예상제연구역의 바닥면적이 400제곱미터 미만인 경우 배출량은 바닥면적 1제곱미터에 분당 1세제곱미터 이상으로 하고 공동예상구역 전체배출량은 시간당 5,000세제곱미터 이상으로 할 것
2. 공동예상제연구역 안에 설치된 예상제연구역이 각각 제연경계로 구획된 경우(예상제연구역의 구획 중 일부가 제연경계로 구획된 경우를 포함하나 출입구부분만을 제연경계로 구획한 경우를 제외한다)에 배출량은 각 예상제연구역의 배출량 중 최대의 것으로 할것. 이 경우 공동제연예상구역이 거실일 때에는 그 바닥면적이 1,000제곱미터 이하이며, 직경 40미터 원 안에 들어가야 하고, 공동제연예상구역이 통로일 때에는 보행중심선의 길이를 40미터 이하로 하여야 한다.

⑤ 수직거리가 구획 부분에 따라 다른 경우는 수직거리가 긴 것을 기준으로 한다.

제7조(배출구) ① 예상제연구역에 대한 배출구의 설치는 다음 각 호의 기준에 따라야 한다.

1. 바닥면적이 400제곱미터 미만인 예상제연구역(통로인 예상제연구역을 제외한다)에 대한 배출구의 설치는 다음 각 목의 기준에 적합할 것
   가. 예상제연구역이 벽으로 구획되어있는 경우의 배출구는 천장 또는 반자와 바닥사이의 중간 윗부분에 설치할 것
   나. 예상제연구역 중 어느 한 부분이 제연경계로 구획되어있는 경우에는 천장ㆍ반자 또는 이에 가까운 벽의 부분에 설치할 것. 다만, 배출구를 벽에 설치하는 경우에는 배출구의 하단이 해당 예상제연구역에서 제연경계의 폭이 가장 짧은 제연경계의 하단보다 높이 되도록 하여야 한다.
2. 통로인 예상제연구역과 바닥면적이 400제곱미터 이상인 통로 외의 예상제연구역에 대한 배출구의 위치는 다음 각 목의 기준에 적합하여야 한다.
   가. 예상제연구역이 벽으로 구획되어 있는 경우의 배출구는 천장ㆍ반자 또는 이에 가까운 벽의 부분에 설치할 것. 다만, 배출구를 벽에 설치한 경우에는 배출구의 하단과 바닥간의 최단거리가 2미터 이상이어야 한다.
   나. 예상제연구역 중 어느 한 부분이 제연경계로 구획되어 있을 경우에는 천장ㆍ반자 또는 이에 가까운 벽의 부분(제연경계를 포함한다)에 설치할 것. 다만, 배출구를 벽 또는 제연경계에 설치하는 경우에는 배출구의 하단이 해당 예상제연구역에서 제연경계의 폭이 가장

짧은 제연경계의 하단보다 높이 되도록 설치하여야 한다.

② 예상제연구역의 각 부분으로부터 하나의 배출구까지의 수평거리는 10미터 이내가 되도록 하여야 한다.

제8조(공기유입방식 및 유입구) ① 예상제연구역에 대한 공기유입은 유입풍도를 경유한 강제유입 또는 자연유입방식으로 하거나, 인접한 제연구역 또는 통로에 유입되는 공기(가압의 결과를 일으키는 경우를 포함한다. 이하 같다)가 해당구역으로 유입되는 방식으로 할 수 있다.

② 예상제연구역에 설치되는 공기유입구는 다음 각 호의 기준에 적합하여야 한다.

1. 바닥면적 400제곱미터 미만의 거실인 예상제연구역(제연경계에 따른 구획을 제외한다. 다만, 거실과 통로와의 구획은 그러하지 아니하다)에 대해서는 공기유입구와 배출구간의 직선거리는 5미터 이상 또는 구획된 실의 장변의 2분의 1 이상으로 할 것. 다만, 공연장ㆍ집회장ㆍ위락시설의 용도로 사용되는 부분의 바닥면적이 200제곱미터를 초과하는 경우의 공기유입구는 제2호의 기준에 따른다.
2. 바닥면적이 400제곱미터 이상의 거실인 예상제연구역(제연경계에 따른 구획을 제외한다. 다만, 거실과 통로와의 구획은 그러하지 아니하다)에 대하여는 바닥으로부터 1.5미터 이하의 높이에 설치하고 그 주변은 공기의 유입에 장애가 없도록 할 것
3. 제1호와 제2호에 해당하는 것 외의 예상제연구역(통로인 예상제연구역을 포함한다)에 대한 유입구는 다음 각 목에 따를 것. 다만, 제연경계로 인접하는 구역의 유입공기가 당해예상제연구역으로 유입되게 한 때에는 그러하지 아니하다.
   가. 유입구를 벽에 설치할 경우에는 제2호의 기준에 따를 것
   나. 유입구를 벽 외의 장소에 설치할 경우에는 유입구 상단이 천장 또는 반자와 바닥사이의 중간 아랫부분보다 낮게 되도록 하고, 수직거리가 가장 짧은 제연경계 하단보다 낮게 되도록 설치할 것

③ 공동예상제연구역에 설치되는 공기 유입구는 다음 각 호의 기준에 적합하게 설치해야 한다.

1. 공동예상제연구역 안에 설치된 각 예상제연구역이 벽으로 구획되어 있을 때에는 각 예상제연구역의 바닥면적에 따라 제2항제1호 및 제2호에 따라 설치할 것
2. 공동예상제연구역 안에 설치된 각 예상제연구역의 일부 또는 전부가 제연경계로 구획되어 있을 때에는 공동예상제연구역 안의 1개 이상의 장소에 제2항제3호에 따라 설치할 것

④ 인접한 제연구역 또는 통로로부터 유입되는 공기를 해당 예상제연구역에 대한 공기유입으로 하는 경우로서 공기 유입구가 제연경계 하단보다 높은 경우에는 그 인접한 제연구역 또는 통로의 화재 시 각 유입구 및 해당 구역 내에 설치된 유입풍도의 댐퍼는 자동폐쇄되도록 해야 한다.

⑤ 예상제연구역에 공기가 유입되는 순간의 풍속은 초속 5미터 이하가 되도록 하고, 제2항부터 제4항까지의 유입구의 구조는 유입공기를 상향으로 분출하지 않도록 설치해야 한다.

⑥ 예상제연구역에 대한 공기유입구의 크기는 해당 예상제연구역 배출량 분당 1세제곱미터에 대하여 35제곱센티미터 이상으로 해야 한다.

⑦ 예상제연구역에 대한 공기유입량은 제6조제1항부터 제4항까지에 따른 배출량의 배출에 지장이 없는 양으로 해야 한다.

제9조(배출기 및 배출풍도) ① 배출기의 배출 능력은 제6조제1항부터 제4항까지의 배출량 이상이 되도록 하고, 배출기 및 배출기와 배출풍도의 접속부분 등은 화열 등으로 인한 영향을 받지 않도록 설치해야 한다.

② 배출풍도는 다음 각 호의 기준에 따라야 한다.

1. 배출풍도는 아연도금강판 또는 이와 동등 이상의 내식성ㆍ내열성이 있는 것으로 하며, 「건축법 시행령」 제2조제10호에 따른 불연재료(석면재료를 제외한다)인 단열재로 풍도 외부에 유효한 단열 처리를 하고, 강판의 두께는 배출풍도의 크기에 따라 다음 표에 따른 기준 이상으로 할 것

풍도단면의 긴변 또는 직경의 크기	450 ㎜ 이하	450 ㎜ 초과 750 ㎜ 이하	750 ㎜ 초과 1,500 ㎜ 이하	1,500 ㎜ 초과 2,250 ㎜ 이하	2,250 ㎜ 초과
강판 두께	0.5 ㎜	0.6 ㎜	0.8 ㎜	1.0 ㎜	1.2 ㎜

2. 배출기의 흡입측 풍도안의 풍속은 초속 15미터 이하로 하고 배출측 풍속은 초속 20미터 이하로 할 것

제10조(유입풍도등) ① 유입풍도안의 풍속은 초속 20미터 이하로 하고 풍도의 강판두께는 제9조제2항제1호의 기준으로 설치해야 한다.

② 옥외에 면하는 배출구 및 공기유입구는 비 또는 눈 등이 들어가지 아니하도록 하고, 배출된 연기가 공기유입구로 순환유입 되지 않도록 해야 한다.

제10조의2(댐퍼) 제연설비에 설치되는 댐퍼는 다음 각 호의 기준에 따라 설치해야 한다.<신설 2024. 9. 13.>

1. 제연설비의 풍도에 댐퍼를 설치하는 경우 댐퍼를 확인, 정비할 수 있는 점검구를 풍도에 설치할 것. 이 경우 댐퍼가 반자 내부에 설치되는 때에는 댐퍼 직근의 반자에도 점검구(지름 60센티미터 이상의 원이 내접할 수 있는 크기)를 설치하고 제연설비용 점검구임을 표시해야 한다.
2. 제연설비 댐퍼의 설정된 개방 및 폐쇄 상태를 제어반에서 상시 확인할 수 있도록 할 것
3. 제연설비가 영 별표 5 제17호가목1)에 따라 공기조화설비와 겸용으로 설치되는 경우 풍량조절댐퍼는 각 설비별 기능에 따른 작동 시 각각의 풍량을 충족하는 개구율로 자동 조절될 수 있는 기능이 있어야 할 것

제11조(제연설비의 전원 및 기동) ① 비상전원은 자가발전설비, 축전지설비 또는 전기저장장치로서 다음 각 호의 기준에 따라 설치해야 한다.

1. 점검에 편리하고 화재 및 침수 등의 재해로 인한 피해를 받을 우려가 없는 곳에 설치할 것
2. 제연설비를 유효하게 20분 이상 작동할 수 있도록 할 것

3. 상용전원으로부터 전력의 공급이 중단된 때에는 자동으로 비상전원으로부터 전력을 공급받을 수 있도록 할 것
4. 비상전원의 설치장소는 다른 장소와 방화구획 할 것
5. 비상전원을 실내에 설치하는 때에는 그 실내에 비상조명등을 설치할 것

② 제연설비의 작동은 해당 제연구역에 설치된 화재감지기와 연동되어야 하며, 예상제연구역(또는 인접장소)마다 설치된 수동기동장치 및 제어반에서 수동으로 기동이 가능하도록 해야 한다.<개정 2024. 9. 13.>

③ 제2항에 따른 제연설비의 작동에는 다음 각 호의 사항이 포함되어야 하며, 예상제연구역(또는 인접장소)마다 설치되는 수동기동장치는 바닥으로부터 0.8미터 이상 1.5미터 이하의 높이에 문 개방 등으로 인한 위치 확인에 장애가 없고 접근이 쉬운 위치에 설치해야 한다.<신설 2024. 9. 13.>

1. 해당 제연구역의 구획을 위한 제연경계벽 및 벽의 작동
2. 해당 제연구역의 공기유입 및 연기배출 관련 댐퍼의 작동
3. 공기유입송풍기 및 배출송풍기의 작동

제11조의2(성능확인) ① 제연설비는 설계목적에 적합한지 검토하고 제연설비의 성능과 관련된 건물의 모든 부분(건축설비를 포함한다)이 완성되는 시점에 맞추어 시험ㆍ측정 및 조정(이하 "시험 등"이라 한다)을 해야 한다.<신설 2024. 9. 13.>

② 제연설비의 시험 등은 다음 각 호의 기준에 따라 실시해야 한다.

1. 송풍기 풍량 및 송풍기 모터의 전류, 전압을 측정할 것
2. 제연설비 시험시에는 제연구역에 설치된 화재감지기(수동기동장치를 포함한다)를 동작시켜 해당 제연설비가 정상적으로 작동되는지 확인할 것
3. 제연구역의 공기유입량 및 유입풍속, 배출량은 모든 유입구 및 배출구에서 측정할 것
4. 제연구역의 출입문, 방화셔터, 공기조화설비 등이 제연설비와 연동된 상태에서 측정할 것

③ 제연설비 시험 등의 평가는 이 기준에서 정하는 성능 및 다음 각 호의 기준에 따른다.

1. 배출구별 배출량은 배출구별 설계 배출량의 60퍼센트 이상이어야 하며, 제연구역별 배출구의 배출량 합계는 제6조에 따른 설계배출량 이상일 것
2. 유입구별 공기유입량은 유입구별 설계 유입량의 60퍼센트 이상이어야 하며, 제연구역별 유입구의 공기유입량 합계는 제8조제7항에 따른 설계유입량을 충족할 것
3. 제연구역의 구획이 설계조건과 동일한 조건에서 제1호에 따라 측정한 배출량이 설계배출량 이상인 경우에는 제2호에 따라 측정한 공기유입량이 설계유입량에 일부 미달되더라도 적합한 성능으로 볼 것

제12조(설치제외) 제연설비를 설치해야 할 특정소방대상물 중 화장실ㆍ목욕실ㆍ주차장ㆍ발코니를 설치한 숙박시설(가족호텔 및 휴양콘도미니엄에 한 한다)의 객실과 사람이 상주하지 않는 기계실ㆍ전기실ㆍ공조실ㆍ50제곱미터 미만의 창고 등으로 사용되는 부분에 대하여는 배출구와 공기유입구의 설치 및 배출량 산정에서 이를 제외할 수 있다.

제13조(설치ㆍ유지기준의 특례) 소방본부장 또는 소방서장은 기존건축물이 증축ㆍ개축ㆍ대수선되거나 용도변경되는 경우에 있어서 이 기준이 정하는 기준에 따라 해당 건축물에 설치해야 할 제연설비의 배관ㆍ배선 등의 공사가 현저하게 곤란하다고 인정되는 경우에는 해당 설비의 기능 및 사용에 지장이 없는 범위 안에서 이 기준의 일부를 적용하지 않을 수 있다.

제14조(재검토기한) 소방청장은 「훈령ㆍ예규 등의 발령 및 관리에 관한 규정」에 따라 이 고시에 대하여 2023년 1월 1일을 기준으로 매 3년이 되는 시점(매 3년째의 12월 31일까지를 말한다)마다 그 타당성을 검토하여 개선 등의 조치를 해야 한다.

부칙 <제2022-57호,2022. 11. 25.>

제1조(시행일) 이 고시는 2022년 12월 1일부터 시행한다.

제2조(경과조치) ① 이 고시 시행 전에 건축허가 등의 신청 또는 신고를 하거나 소방시설공사의 착공신고를 한 특정소방대상물에 대해서는 종전의 「제연설비의 화재안전기준(NFSC 501)」에 따른다.

② 이 고시 시행 전에 제1항에 따른 신청 또는 신고를 한 경우라도 개정 기준이 종전의 기준에 비해 관계인에게 유리한 경우에는 개정 기준에 따를 수 있다.

제3조(다른 법령과의 관계) 이 고시 시행 당시 다른 법령에서 종전의 화재안전기준을 인용한 경우에 이 고시 가운데 그에 해당하는 규정이 있는 경우에는 종전의 규정에 갈음하여 이 고시의 해당 규정을 인용한 것으로 본다.

부칙 <제2024-48호,2024. 9. 13.>

제1조(시행일) 이 고시는 2024년 10월 1일부터 시행한다.

제2조(일반적 경과조치) 제10조의2, 제11조 및 제11조의2의 개정규정에도 불구하고 이 고시 시행 전에 건축허가 등의 신청 또는 신고를 하거나 소방시설공사의 착공신고를 한 특정소방대상물의 화재안전성능기준에 대해서는 종전의 기준에 따른다.

특별피난계단의 계단실 및 부속실 제연설비의 화재안전성능기준(NFPC 501A)

[시행 2024. 7. 1.] [고시 제2024 - 5호, 2024. 3. 18., 일부개정]

소방청(예방분석제도과)044 - 205 - 7532

제1조(목적) 이 기준은 「소방시설 설치 및 관리에 관한 법률」 제2조제1항제6호가목에 따라 소방청장에게 위임한 사항 중 소화활동설비인 특별피난계단의 계단실 및 부속실 제연설비의 성능기준을 규정함을 목적으로 한다.

제2조(적용범위) 이 기준은「소방시설 설치 및 관리에 관한 법률 시행령」 별표 4 제5호가목 7)에 따른 특별피난계단의 계단실(이하 "계단실"이라 한다) 및 부속실(비상용승강기의 승강장과 겸용하는 것 또는 비상용승강기ㆍ피난용승강기의 승강장을 포함한다. 이하 "부속실"이라 한다) 제연설비의 설치 및 관리에 대해 적용한다.

제3조(정의) 이 기준에서 사용하는 용어의 정의는 다음과 같다.

1. "제연구역"이란 제연하고자 하는 계단실 또는 부속실을 말한다.
2. "방연풍속"이란 옥내로부터 제연구역 내로 연기의 유입을 유효하게 방지할 수 있는 풍속을 말한다.
3. "급기량"이란 제연구역에 공급해야 할 공기의 양을 말한다.
4. "누설량"이란 틈새를 통하여 제연구역으로부터 흘러나가는 공기량을 말한다.
5. "보충량"이란 방연풍속을 유지하기 위하여 제연구역에 보충해야 할 공기량을 말한다.
6. "플랩댐퍼"란 제연구역의 압력이 설정압력범위를 초과하는 경우 제연구역의 압력을 배출하여 설정압력 범위를 유지하게 하는 과압방지장치를 말한다.
7. "유입공기"란 제연구역으로부터 옥내로 유입하는 공기로서 차압에 따라 누설하는 것과 출입문의 개방에 따라 유입하는 것 등을 말한다.
8. "거실제연설비"란 「제연설비의 화재안전성능기준(NFPC 501)」에 따른 옥내의 제연설비를 말한다.
9. "자동차압급기댐퍼"란 제연구역과 옥내 사이의 차압을 압력센서 등으로 감지하여 제연구역에 공급되는 풍량의 조절로 제연구역의 차압 유지를 자동으로 제어할 수 있는 댐퍼를 말한다.
10. "자동폐쇄장치"란 제연구역의 출입문 등에 설치하는 것으로서 화재 시 화재감지기의 작동과 연동하여 출입문을 자동적으로 닫히게 하는 장치를 말한다.

11. "과압방지장치"란 제연구역의 압력이 설정압력을 초과하는 경우 자동으로 압력을 조절하여 과압을 방지하는 장치를 말한다.
12. "굴뚝효과"란 건물 내부와 외부 또는 내부 공간 상하간의 온도 차이에 의한 밀도 차이로 발생하는 건물 내부의 수직 기류를 말한다.
13. "기밀상태"란 일정한 공간에 있는 유체가 누설되지 않는 밀폐 상태를 말한다.
14. "누설틈새면적"이란 가압 또는 감압된 공간과 인접한 공간 사이에 공기의 흐름이 가능한 틈새의 면적을 말한다.
15. "송풍기"란 공기의 흐름을 발생시키는 기기를 말한다.
16. "수직풍도"란 건축물의 층간에 수직으로 설치된 풍도(風道)를 말한다.
17. "외기취입구"란 옥외로부터 옥내로 외기를 취입하는 개구부를 말한다.
18. "제어반"이란 각종 기기의 작동 여부 확인과 자동 또는 수동 기동 등이 가능한 장치를 말한다.

제4조(제연방식) 이 기준에 따른 제연설비는 다음 각 호의 기준에 적합해야 한다.

1. 제연구역에 옥외의 신선한 공기를 공급하여 제연구역의 기압을 제연구역 이외의 옥내(이하 "옥내"라 한다)보다 높게 하되 일정한 기압의 차이(이하 "차압"이라 한다)를 유지하게 함으로써 옥내로부터 제연구역 내로 연기가 침투하지 못하도록 할 것
2. 피난을 위하여 제연구역의 출입문이 일시적으로 개방되는 경우 방연풍속을 유지하도록 옥외의 공기를 제연구역 내로 보충 공급하도록 할 것
3. 출입문이 닫히는 경우 제연구역의 과압을 방지할 수 있는 유효한 조치를 하여 차압을 유지할 것

제5조(제연구역의 선정) 제연구역은 다음 각 호의 어느 하나에 따라야 한다.<개정 2024. 3. 18.>

1. 계단실 및 그 부속실을 동시에 제연하는 것
2. 부속실을 단독으로 제연하는 것
3. 계단실을 단독으로 제연하는 것
4. 삭제<개정 2024. 3. 18.>

제6조(차압 등) ① 제4조제1호의 기준에 따라 제연구역과 옥내와의 사이에 유지해야 하는 최소 차압은 40파스칼(옥내에 스프링클러설비가 설치된 경우에는 12.5파스칼) 이상으로 해야 한다.

② 제연설비가 가동되었을 경우 출입문의 개방에 필요한 힘은 110뉴턴 이하로 해야 한다.

③ 제4조제2호의 기준에 따라 출입문이 일시적으로 개방되는 경우 개방되지 않은 제연구역과 옥내와의 차압은 제1항의 기준에도 불구하고 제1항의 기준에 따른 차압의 70퍼센트 이상이어야 한다.

④ 계단실과 부속실을 동시에 제연 하는 경우 부속실의 기압은 계단실과 같게 하거나 계단실의 기압보다 낮게 할 경우에는 부속실과 계단실의 압력 차이는 5파스칼 이하가 되도록 해야 한다.

제7조(급기량) 급기량은 다음 각 호의 양을 합한 양 이상이 되어야 한다.

1. 제4조제1호의 기준에 따른 차압을 유지하기 위하여 제연구역에 공급해야 할 공기량. 이 경우 제연구역에 설치된 출입문(창문을 포함한다. 이하 "출입문등"이라 한다)의 누설량과 같아야 한다.
2. 제4조제2호의 기준에 따른 보충량

제8조(누설량) 제7조제1호의 기준에 따른 누설량은 제연구역의 누설량을 합한 양으로 한다. 이 경우 출입문이 둘 이상인 경우에는 각 출입문의 누설틈새면적을 합한 것으로 한다.

제9조(보충량) 제7조제2호의 기준에 따른 보충량은 부속실의 수가 20개 이하는 한 개 층 이상, 20개를 초과하는 경우에는 두 개 층 이상의 보충량으로 한다.

제10조(방연풍속) 방연풍속은 제연구역의 선정방식에 따라 다음 표의 기준에 적합해야 한다.

제연구역		방연풍속
계단실 및 그 부속실을 동시에 제연하는 것 또는 계단실만 단독으로 제연하는 것		0.5 ㎧ 이상
부속실만 단독으로 제연하는 것	부속실이 면하는 옥내가 거실인 경우	0.7 ㎧ 이상
	부속실이 면하는 옥내가 복도로서 그 구조가 방화구조(내화시간이 30분 이상인 구조를 포함한다)인 것	0.5 ㎧ 이상

제11조(과압방지조치) 제연구역에서 발생하는 과압을 해소하기 위해 과압방지장치를 설치하는 등의 과압방지조치를 해야 한다. 다만, 제연구역 내에 과압 발생의 우려가 없다는 것을 시험 또는 공학적인 자료로 입증하는 경우에는 과압방지조치를 하지 않을 수 있다.

제12조(누설틈새의 면적 등) 제연구역으로부터 공기가 누설하는 틈새면적은 다음 각 호의 기준에 따라야 한다.

1. 출입문의 틈새면적은 다음의 식에 따라 산출하는 수치를 기준으로 할 것

$A = (L / \ell) \times Ad$

A : 출입문의 틈새 (㎡)

L : 출입문 틈새의 길이 (m). 다만, L의 수치가 ℓ의 수치 이하인 경우에는 ℓ의 수치로 할 것

ℓ : 외여닫이문이 설치되어 있는 경우에는 5.6, 쌍여닫이문이 설치되어 있는 경우에는 9.2, 승강기의 출입문이 설치되어 있는 경우에는 8.0으로 할 것

Ad : 외여닫이문으로 제연구역의 실내 쪽으로 열리도록 설치하는 경우에는 0.01, 제연구역의 실외 쪽으로 열리도록 설치하는 경우에는 0.02, 쌍여닫이문의 경우에는 0.03, 승강기의 출입문에 대하여는 0.06으로 할 것

2. 창문의 틈새면적은 다음의 식에 따라 산출하는 수치를 기준으로 할 것
   가. 여닫이식 창문으로서 창틀에 방수팩킹이 없는 경우

틈새면적 (㎡) = 2.55×10^{-4} × 틈새의 길이 (m)

나. 여닫이식 창문으로서 창틀에 방수팩킹(packing)이 있는 경우

틈새면적 (㎡) = 3.61×10^{-5} × 틈새의 길이 (m)

다. 미닫이식 창문이 설치되어 있는 경우

틈새면적 (㎡) = 1.00×10^{-4} × 틈새의 길이 (m)

3. 제연구역으로부터 누설하는 공기가 승강기의 승강로를 경유하여 승강로의 외부로 유출하는 유출면적은 승강로와 승강로 상부의 기계실 사이의 개구부 면적을 합한 것을 기준으로 할 것
4. 제연구역을 구성하는 벽체(반자속의 벽체를 포함한다)가 벽돌 또는 시멘트블록 등의 조적(組積)구조이거나 석고판 등의 조립구조인 경우에는 불연재료를 사용하여 틈새를 조정할 것
5. 제연설비의 완공 시 제연구역의 출입문등은 크기 및 개방방식이 해당 설비의 설계 시와 같아야 한다.

제13조(유입공기의 배출) ① 유입공기는 화재 층의 제연구역과 면하는 옥내로부터 옥외로 배출되도록 해야 한다.

② 유입공기의 배출은 다음 각 호의 어느 하나의 기준에 따른 배출방식으로 해야 한다.

1. 수직풍도에 따른 배출 : 옥상으로 직통하는 전용의 배출용 수직풍도를 설치하여 배출하는 것으로서 다음 각 목의 어느 하나에 해당하는 것
   가. 자연배출식 : 굴뚝효과에 따라 배출하는 것
   나. 기계배출식 : 수직풍도의 상부에 전용의 배출용 송풍기를 설치하여 강제로 배출하는 것
2. 배출구에 따른 배출 : 건물의 옥내와 면하는 외벽마다 옥외와 통하는 배출구를 설치하여 배출하는 것
3. 제연설비에 따른 배출 : 거실제연설비가 설치되어 있고 당해 옥내로부터 옥외로 배출해야 하는 유입공기의 양을 거실제연설비의 배출량에 합하여 배출하는 경우 유입공기의 배출은 당해 거실제연설비에 따른 배출로 갈음할 수 있다.

제14조(수직풍도에 따른 배출) 수직풍도에 따른 배출은 다음 각 호의 기준에 적합해야 한다.

1. 수직풍도는 내화구조로 하되 「건축물의 피난ㆍ방화구조 등의 기준에 관한 규칙」 제3조제1호 또는 제2호의 기준 이상의 성능으로 할 것
2. 수직풍도의 내부면은 두께 0.5밀리미터 이상의 아연도금강판 또는 동등이상의 내식성ㆍ내열성이 있는 것으로 마감되는 접합부에 대하여는 통기성이 없도록 조치할 것
3. 각층의 옥내와 면하는 수직풍도의 관통부에는 다음 각목의 기준에 적합한 댐퍼 (이하 "배출댐퍼"라 한다)를 설치해야 한다.
   가. 배출댐퍼는 두께 1.5밀리미터 이상의 강판 또는 이와 동등 이상의 성능이 있는 것으로 설치해야 하며 비 내식성 재료의 경우에는 부식방지 조치를 할 것
   나. 평상시 닫힌 구조로 기밀상태를 유지할 것
   다. 개폐여부를 당해 장치 및 제어반에서 확인할 수 있는 감지기능을 내장하고 있을 것
   라. 구동부의 작동상태와 닫혀 있을 때의 기밀상태를 수시로 점검할 수 있는 구조일 것

마. 풍도의 내부마감상태에 대한 점검 및 댐퍼의 정비가 가능한 이ㆍ탈착구조로 할 것

바. 화재층에 설치된 화재감지기의 동작에 따라 당해층의 댐퍼가 개방될 것

사. 개방 시의 실제개구부(개구율을 감안한 것을 말한다)의 크기는 제4호의 기준에 따른 수직풍도의 최소 내부단면적 이상으로 할 것

아. 댐퍼는 풍도내의 공기흐름에 지장을 주지 않도록 수직풍도의 내부로 돌출하지 않게 설치할 것

4. 수직풍도의 내부단면적은 다음 각 목의 기준에 적합할 것

가. 자연배출식의 경우 다음 식에 따라 산출하는 수치 이상으로 할 것. 다만, 수직풍도의 길이가 100미터를 초과하는 경우에는 산출수치의 1.2배 이상의 수치를 기준으로 해야 한다.

AP = QN / 2

AP : 수직풍도의 내부단면적 (㎡)

QN : 수직풍도가 담당하는 1개층의 제연구역의 출입문(옥내와 면하는 출입문을 말한다) 1개의 면적(㎡)과 방연풍속(㎧)를 곱한 값(㎥/s)

나. 송풍기를 이용한 기계배출식의 경우 풍속은 초속 15미터 이하로 할 것

5. 기계배출식에 따라 배출하는 경우 배출용 송풍기는 다음 각 목의 기준에 적합할 것

가. 열기류에 노출되는 송풍기 및 그 부품들은 섭씨 250도의 온도에서 1시간 이상 가동상태를 유지할 것

나. 송풍기의 풍량은 제4호가목의 기준에 따른 QN에 여유량을 더한 양을 기준으로 할 것

다. 송풍기는 화재감지기의 동작에 따라 연동하도록 할 것

라. 송풍기의 풍량을 실측할 수 있는 유효한 조치를 할 것

마. 송풍기는 다른 장소와 방화구획되고 접근과 점검이 용이한 장소에 설치할 것

6. 수직풍도의 상부의 말단(기계배출식의 송풍기도 포함한다)은 빗물이 흘러들지 않는 구조로 하고, 옥외의 풍압에 따라 배출성능이 감소하지 않도록 유효한 조치를 할 것

제15조(배출구에 따른 배출) 배출구에 따른 배출은 다음 각 호의 기준에 적합해야 한다.

1. 배출구에는 빗물과 이물질이 유입하지 않는 구조로서 유입공기의 배출에 적합한 장치(이하 "개폐기"라 한다)를 설치할 것

2. 개폐기의 개구면적은 다음식에 따라 산출한 수치 이상으로 할 것

AO = QN / 2.5

AO : 개폐기의 개구면적(㎡)

QN : 수직풍도가 담당하는 1개 층의 제연구역의 출입문(옥내와 면하는 출입문을 말한다) 1개의 면적(㎡)과 방연풍속(㎧)를 곱한 값(㎥/s)

제16조(급기) 제연구역에 대한 급기는 다음 각 호의 기준에 따라야 한다.

1. 부속실만을 제연하는 경우 동일 수직선상의 모든 부속실은 하나의 전용수직풍도를 통해 동시에 급기할 것

2. 계단실 및 부속실을 동시에 제연하는 경우 계단실에 대하여는 그 부속실의 수직풍도를 통해 급기할 수 있다.

3. 계단실만을 제연하는 경우에는 전용수직풍도를 설치하거나 계단실에 급기풍도 또는 급기송풍기를 직접 연결하여 급기하는 방식으로 할 것
4. 하나의 수직풍도마다 전용의 송풍기로 급기할 것
5. 비상용승강기 또는 피난용승강기의 승강장만을 제연하는 경우에는 해당 승강기의 승강로를 급기풍도로 사용할 수 있다.<개정 2024. 3. 18.>

제17조(급기구) 제연구역에 설치하는 급기구는 다음 각 호의 기준에 적합해야 한다.
1. 급기용 수직풍도와 직접 면하는 벽체 또는 천장(당해 수직풍도와 천장급기구 사이의 풍도를 포함한다)에 고정하되, 급기되는 기류 흐름이 출입문으로 인하여 차단되거나 방해받지 않도록 옥내와 면하는 출입문으로부터 가능한 먼 위치에 설치할 것
2. 계단실과 그 부속실을 동시에 제연하거나 또는 계단실만을 제연하는 경우 급기구는 계단실 매 3개 층 이하의 높이마다 설치할 것
3. 급기구의 댐퍼설치는 다음 각 목의 기준에 적합할 것
   가. 급기댐퍼의 재질은 「자동차압급기댐퍼의 성능인증 및 제품검사의 기술기준」에 적합한 것으로 할 것
   나. 삭제
   다. 삭제
   라. 삭제
   마. 자동차압급기댐퍼는 「자동차압급기댐퍼의 성능인증 및 제품검사의 기술기준」에 적합한 것으로 설치할 것
   바. 자동차압급기댐퍼가 아닌 댐퍼는 개구율을 수동으로 조절할 수 있는 구조로 할 것
   사. 화재감지기에 따라 모든 제연구역의 댐퍼가 개방되도록 할 것. 다만, 둘 이상의 특정소방대상물이 지하에 설치된 주차장으로 연결되어 있는 경우에는 특정소방대상물의 화재감지기 및 주차장에서 하나의 특정소방대상물의 제연구역으로 들어가는 입구에 설치된 제연용 연기감지기의 작동에 따라 해당 특정소방대상물의 수직풍도에 연결된 모든 제연구역의 댐퍼가 개방되도록 하거나 해당 특정소방대상물을 포함한 둘 이상의 특정소방대상물의 모든 제연구역의 댐퍼가 개방되도록 할 것
   아. 댐퍼의 작동이 전기적 방식에 의하는 경우 제14조제3호의 나목 내지 마목의 기준을, 기계적 방식에 따른 경우 제14조제3호의 다목, 라목 및 마목 기준을 준용할 것
   자. 그 밖의 설치기준은 제14조제3호 가목 및 아목의 기준을 준용할 것

제18조(급기풍도) 급기풍도(이하 "풍도"라 한다)의 설치는 다음 각 호의 기준에 적합해야 한다.
1. 수직풍도는 제14조제1호 및 제2호의 기준을 준용할 것
2. 수직풍도 이외의 풍도로서 금속판으로 설치하는 풍도는 다음 각 목의 기준에 적합할 것
   가. 풍도는 아연도금강판 또는 이와 동등 이상의 내식성ㆍ내열성이 있는 것으로 하며, 「건축법 시행령」 제2조에 따른 불연재료(석면재료를 제외한다)인 단열재로 풍도 외부에 유효한 단열처리를 하고, 강판의 두께는 풍도의 크기에 따라 다음 표에 따른 기준 이상으로

할 것

풍도단면의 긴변 또는 직경의 크기	450 ㎜ 이하	450 ㎜ 초과 750 ㎜ 이하	750 ㎜ 초과 1,500 ㎜ 이하	1,500 ㎜ 초과 2,250 ㎜ 이하	2,250 ㎜ 초과
강판 두께	0.5 ㎜	0.6 ㎜	0.8 ㎜	1.0 ㎜	1.2 ㎜

나. 풍도에서의 누설량은 공기의 누설로 인한 압력 손실을 최소화하도록 할 것

3. 풍도는 정기적으로 풍도 내부를 청소할 수 있는 구조로 할 것

4. 풍도 내의 풍속은 초속 15 미터 이하로 할 것

제19조(급기송풍기) 급기송풍기의 송풍능력은 송풍기가 담당하는 제연구역에 대한 급기량의 1.15배 이상으로 하고, 송풍기는 다른 장소와 방화구획 되고 접근과 점검이 용이하도록 설치하며, 화재감지기의 동작에 따라 작동하도록 해야 한다.

제20조(외기취입구) 외기취입구는 옥외의 연기 또는 공해물질 등으로 오염된 공기, 빗물과 이물질 등이 유입되지 않는 구조 및 위치에 설치해야 한다.

제21조(제연구역 및 옥내의 출입문) ① 제연구역의 출입문(창문을 포함한다)은 언제나 닫힌 상태를 유지하거나 자동폐쇄장치에 의해 자동으로 닫히는 구조로 하고, 제연구역의 출입문 등에 자동폐쇄장치를 사용하는 경우에는 「자동폐쇄장치의 성능인증 및 제품검사의 기술기준」에 적합한 것으로 설치해야 한다.

② 옥내의 출입문(제10조의 기준에 따른 방화구조의 복도가 있는 경우로서 복도와 거실 사이의 출입문에 한한다)은 언제나 닫힌 상태를 유지하거나 자동폐쇄장치에 의해 자동으로 닫히는 구조로 해야 한다.

제22조(수동기동장치) ① 배출댐퍼 및 개폐기의 직근(直近) 또는 제연구역에는 다음 각 호의 기준에 따른 장치의 작동을 위하여 수동기동장치를 설치하고 스위치는 바닥으로부터 0.8 미터 이상 1.5 미터 이하의 높이에 설치해야 한다.

1. 전 층의 제연구역에 설치된 급기댐퍼의 개방
2. 당해 층의 배출댐퍼 또는 개폐기의 개방
3. 급기송풍기 및 유입공기의 배출용 송풍기의 작동
4. 개방ㆍ고정된 모든 출입문(제연구역과 옥내 사이의 출입문에 한한다)의 개폐장치의 작동

② 제1항 각 호의 기준에 따른 장치는 옥내에 설치된 수동발신기의 조작에 따라서도 작동할 수 있도록 해야 한다.

제23조(제어반) 제연설비의 제어반은 다음 각 호의 기준에 적합하도록 설치해야 한다.

1. 제어반에는 제어반의 기능을 1시간 이상 유지할 수 있는 용량의 비상용 축전지를 내장할 것
2. 제어반은 제연설비와 그 부속설비(급기용 댐퍼, 배출댐퍼 및 개폐기, 급기 및 유입공기의 배출용 송풍기, 제연구역의 출입문, 수동기동장치, 급기구 개구율의 자동조절장치 및 예비전원을 말한다)를 감시ㆍ제어 및 시험할 수 있는 기능을 갖출 것

제24조(비상전원) 비상전원은 자가발전설비, 축전지설비 또는 전기저장장치로서 다음 각호의 기준에 따라 설치해야 한다.

1. 점검에 편리하고 화재 및 침수 등의 재해로 인한 피해를 받을 우려가 없는 곳에 설치할 것
2. 제연설비를 유효하게 20분 이상 작동할 수 있도록 할 것
3. 상용전원으로부터 전력의 공급이 중단된 때에는 자동으로 비상전원으로부터 전력을 공급받을 수 있도록 할 것
4. 비상전원의 설치장소는 다른 장소와 방화구획 할 것
5. 비상전원을 실내에 설치하는 때에는 그 실내에 비상조명등을 설치할 것

제25조(성능확인) ① 제연설비는 설계목적에 적합한지 검토하고 제연설비의 성능과 관련된 건물의 모든 부분(건축설비를 포함한다)이 완성되는 시점에 맞추어 시험ㆍ측정 및 조정(이하 "시험 등"이라 한다)을 해야 한다.<개정 2024. 3. 18.>

② 제연설비의 시험 등은 다음 각 호의 기준에 따라 실시해야 한다.

1. 제연구역의 모든 출입문 등의 크기와 열리는 방향이 설계 시와 동일한지 여부를 확인할 것
2. 삭제
3. 제연구역의 출입문 및 복도와 거실(옥내가 복도와 거실로 되어 있는 경우에 한한다) 사이의 출입문마다 제연설비가 작동하고 있지 아니한 상태에서 그 폐쇄력을 측정할 것
4. 층별로 화재감지기(수동기동장치를 포함한다)를 동작시켜 제연설비가 작동하는지 여부를 확인할 것. 다만, 둘 이상의 특정소방대상물이 지하에 설치된 주차장으로 연결되어 있는 경우에는 특정소방대상물의 화재감지기 및 주차장에서 하나의 특정소방대상물의 제연구역으로 들어가는 입구에 설치된 제연용 연기감지기의 작동에 따라 해당 특정소방대상물의 수직풍도에 연결된 모든 제연구역의 댐퍼가 개방되도록 하거나 해당 특정소방대상물을 포함한 둘 이상의 특정소방대상물의 모든 제연구역의 댐퍼가 개방되도록 하고 비상전원을 작동시켜 급기 및 배기용 송풍기의 성능이 정상인지 확인할 것
5. 제4호의 기준에 따라 제연설비가 작동하는 경우 방연풍속, 차압, 및 출입문의 개방력과 자동 닫힘 등이 적합한지 여부를 확인하는 시험을 실시할 것

제26조(설치ㆍ유지기준의 특례) 소방본부장 또는 소방서장은 기존건축물이 증축ㆍ개축ㆍ대수선되거나 용도 변경되는 경우에 있어서 이 기준이 정하는 기준에 따라 당해 건축물에 설치해야 할 특별피난계단의 계단실 및 부속실 제연설비의 배관ㆍ배선 등의 공사가 현저하게 곤란하다고 인정되는 경우에는 당해 설비의 기능 및 사용에 지장이 없는 범위 안에서 이 기준의 일부를 적용하지 않을 수 있다.

제27조(재검토기한) 소방청장은 「훈령ㆍ예규 등의 발령 및 관리에 관한 규정」에 따라 이 고시에 대하여 2023년 1월 1일을 기준으로 매 3년이 되는 시점(매 3년째의 12월 31일까지를 말한다)마다 그 타당성을 검토하여 개선 등의 조치를 해야 한다.

부칙 <제2022 - 58호,2022. 11. 25.>

제1조(시행일) 이 고시는 2022년 12월 1일부터 시행한다.

제2조(경과조치) ① 이 고시 시행 전에 건축허가 등의 신청 또는 신고를 하거나 소방시설공사의 착공신고를 한 특정소방대상물에 대해서는 종전의 「특별피난계단의 계단실 및 부속실 제연설비의 화재안전기준(NFSC 501A)」에 따른다.

② 이 고시 시행 전에 제1항에 따른 신청 또는 신고를 한 경우라도 개정 기준이 종전의 기준에 비해 관계인에게 유리한 경우에는 개정 기준에 따를 수 있다.

제3조(다른 법령과의 관계) 이 고시 시행 당시 다른 법령에서 종전의 화재안전기준을 인용한 경우에 이 고시 가운데 그에 해당하는 규정이 있는 경우에는 종전의 규정에 갈음하여 이 고시의 해당 규정을 인용한 것으로 본다.

부칙 <제2024 - 1호,2024. 1. 26.>

제1조(시행일) 이 고시는 2024년 4월 1일부터 시행한다.

제2조(경과조치) ① 이 고시 시행 전에 건축허가 등의 신청 또는 신고를 하거나 소방시설공사의 착공신고를 한 특정소방대상물에 대해서는 종전의 「특별피난계단의 계단실 및 부속실 제연설비의 화재안전성능기준(NFPC 501A)」에 따른다.

② 이 고시 시행 전에 제1항에 따른 신청 또는 신고를 한 경우라도 개정 기준이 종전의 기준에 비해 관계인에게 유리한 경우에는 개정 기준에 따를 수 있다.

제3조(다른 법령과의 관계) 이 고시 시행 당시 다른 법령에서 종전의 화재안전성능기준을 인용한 경우에 이 고시 가운데 그에 해당하는 규정이 있는 경우에는 종전의 규정에 갈음하여 이 고시의 해당 규정을 인용한 것으로 본다.

부칙 <제2024 - 5호,2024. 3. 18.>

제1조(시행일) 이 고시는 2024년 7월 1일부터 시행한다.

제2조(경과조치) ① 이 고시 시행 전에 건축허가 등의 신청 또는 신고를 하거나 소방시설공사의 착공신고를 한 특정소방대상물에 대해서는 종전의 「특별피난계단의 계단실 및 부속실 제연설비의 화재안전성능기준(NFPC 501A)」에 따른다.

② 이 고시 시행 전에 제1항에 따른 신청 또는 신고를 한 경우라도 개정 기준이 종전의 기준에 비해 관계인에게 유리한 경우에는 개정 기준에 따를 수 있다.

제3조(다른 법령과의 관계) 이 고시 시행 당시 다른 법령에서 종전의 화재안전성능기준을 인용한 경우에 이 고시 가운데 그에 해당하는 규정이 있는 경우에는 종전의 규정에 갈음하여 이 고시의 해당 규정을 인용한 것으로 본다.

연결송수관설비의 화재안전성능기준(NFPC 502)

[시행 2024. 7. 1.] [고시 제2024 - 19호, 2024. 5. 10., 일부개정]

소방청(예방분석제도과)044 - 205 - 7532

제1조(목적) 이 기준은 「소방시설 설치 및 관리에 관한 법률」(이하 "법"이라 한다) 제2조제1항제6호가목에 따라 소방청장에게 위임한 사항 중 소화활동설비인 연결송수관설비의 성능기준을 규정함을 목적으로 한다.

제2조(적용범위) 이 기준은 「소방시설 설치 및 관리에 관한 법률 시행령」(이하 "영"이라 한다) 별표 4의 제5호나목에 따른 연결송수관설비의 설치 및 관리에 필요한 사항에 대해 적용한다.

제3조(정의) 이 기준에서 사용하는 용어의 정의는 다음과 같다.

1. "연결송수관설비"란 건축물의 옥외에 설치된 송수구에 소방차로부터 가압수를 송수하고 소방관이 건축물 내에 설치된 방수구에 방수기구함에 비치된 호스를 연결하여 화재를 진압하는 소화활동설비를 말한다.
2. "주배관"이란 각 층을 수직으로 관통하는 수직배관을 말한다.
3. "분기배관"이란 배관 측면에 구멍을 뚫어 둘 이상의 관로가 생기도록 가공한 배관으로서 확관형 분기배관과 비확관형 분기배관을 말한다.
   가. "확관형 분기배관"이란 배관의 측면에 조그만 구멍을 뚫고 소성가공으로 확관시켜 배관 용접이음자리를 만들거나 배관 용접이음자리에 배관이음쇠를 용접 이음한 배관을 말한다.
   나. "비확관형 분기배관"이란 배관의 측면에 분기호칭내경 이상의 구멍을 뚫고 배관이음쇠를 용접 이음한 배관을 말한다.
4. "송수구"란 소화설비에 소화용수를 보급하기 위하여 건물 외벽 또는 구조물의 외벽에 설치하는 관을 말한다.
5. "방수구"란 소화설비로부터 소화용수를 방수하기 위하여 건물내벽 또는 구조물의 외벽에 설치하는 관을 말한다.
6. "충압펌프"란 배관 내 압력손실에 따라 주펌프의 빈번한 기동을 방지하기 위하여 충압역할을 하는 펌프를 말한다.
7. "진공계"란 대기압 이하의 압력을 측정하는 계측기를 말한다.
8. "연성계"란 대기압 이상의 압력과 대기압 이하의 압력을 측정할 수 있는 계측기를 말한다.
9. "체절운전"이란 펌프의 성능시험을 목적으로 펌프 토출측의 개폐밸브를 닫은 상태에서 펌프를 운전하는 것을 말한다.

10. "기동용 수압개폐장치"란 소화설비의 배관 내 압력변동을 검지하여 자동적으로 펌프를 기동 및 정지시키는 것으로서 압력챔버 또는 기동용압력스위치 등을 말한다.

제4조(송수구) 연결송수관설비의 송수구는 다음 각 호의 기준에 따라 설치하여야 한다.

1. 송수구는 송수 및 그 밖의 소화작업에 지장을 주지 않도록 설치할 것
2. 지면으로부터 높이가 0.5미터 이상 1미터 이하의 위치에 설치할 것
3. 송수구로부터 연결송수관설비의 주배관에 이르는 연결배관에 개폐밸브를 설치한 때에는 그 개폐상태를 쉽게 확인 및 조작할 수 있는 옥외 또는 기계실 등의 장소에 설치하고, 그 밸브의 개폐상태를 감시제어반에서 확인할 수 있도록 급수개폐밸브 작동표시 스위치를 설치할 것
4. 구경 65밀리미터의 쌍구형으로 할 것
5. 송수구에는 그 가까운 곳의 보기 쉬운 곳에 송수압력범위를 표시한 표지를 할 것
6. 송수구는 연결송수관의 수직배관마다 한 개 이상을 설치할 것
7. 송수구의 가까운 부분에 자동배수밸브 및 체크밸브를 설치할 것
8. 송수구에는 가까운 곳의 보기 쉬운 곳에 "연결송수관설비송수구"라고 표시한 표지를 설치할 것
9. 송수구에는 이물질을 막기 위한 마개를 씌울 것

제5조(배관 등) ① 연결송수관설비의 배관은 다음 각 호의 기준에 따라 설치해야 한다.

1. 주배관은 구경 100밀리미터 이상의 전용배관으로 할 것. 다만, 주배관의 구경이 100밀리미터 이상인 옥내소화전설비의 배관과는 겸용할 수 있다.<개정 2024. 5. 10.>
2. 지면으로부터의 높이가 31미터 이상인 특정소방대상물 또는 지상 11층 이상인 특정소방대상물에 있어서는 습식설비로 할 것

② 배관과 배관이음쇠는 배관용 탄소 강관(KS D 3507) 또는 배관 내 사용압력이 1.2메가파스칼 이상일 경우에는 압력 배관용 탄소 강관(KS D 3562)이나 이와 동등 이상의 강도ㆍ내식성 및 내열성을 국내ㆍ외 공인기관으로부터 인정받은 것을 사용해야 한다.

③ 제2항에도 불구하고 화재 등 재해로 인하여 배관의 성능에 영향을 받을 우려가 적은 장소에는 소방청장이 정하여 고시한 「소방용합성수지배관의 성능인증 및 제품검사의 기술기준」에 적합한 소방용 합성수지배관으로 설치할 수 있다.

④ 성능시험배관은 펌프의 토출측에 설치된 개폐밸브 이전에서 분기하여 설치하고, 유량측정장치를 기준으로 전단에 개폐밸브를 후단에 유량조절밸브를 설치해야 한다.<개정 2024. 5. 10.>

⑤ 성능시험배관에 설치하는 유량측정장치는 성능시험배관의 직관부에 설치하되, 펌프 정격토출량의 175퍼센트 이상을 측정할 수 있는 것으로 해야 한다.<신설 2024. 5. 10.>

⑥ 연결송수관설비의 수직배관은 내화구조로 구획된 계단실(부속실을 포함한다) 또는 파이프덕트 등 화재의 우려가 없는 장소에 설치해야 한다.

⑦ 확관형 분기배관을 사용할 경우에는 소방청장이 정하여 고시한 「분기배관의 성능인증 및 제품검사의 기술기준」에 적합한 것으로 설치해야 한다.

⑧ 배관은 다른 설비의 배관과 쉽게 구분이 될 수 있는 위치에 설치하거나, 적색 등으로 식별이 가능하도록 소방용설비의 배관임을 표시해야 한다.

제6조(방수구) 연결송수관설비의 방수구는 다음 각 호의 기준에 따라 설치해야 한다.

1. 연결송수관설비의 방수구는 그 특정소방대상물의 층마다 설치할 것
2. 방수구는 계단(아파트 또는 바닥면적이 1,000제곱미터 미만인 층에 있어서는 한 개의 계단을 말하며, 바닥면적이 1,000제곱미터 이상인 층에 있어서는 두 개의 계단을 말한다)으로부터 5미터 이내에 설치하되, 그 방수구로부터 그 층의 각 부분까지의 거리가 다음 각 목의 기준을 초과하는 경우에는 그 기준 이하가 되도록 방수구를 추가하여 설치할 것
   가. 지하가(터널은 제외한다) 또는 지하층의 바닥면적의 합계가 3,000제곱미터 이상인 것은 수평거리 25미터
   나. 가목에 해당하지 않는 것은 수평거리 50미터
3. 11층 이상의 부분에 설치하는 방수구는 쌍구형으로 할 것
4. 방수구의 호스접결구는 바닥으로부터 높이 0.5미터 이상 1미터 이하의 위치에 설치할 것
5. 방수구는 연결송수관설비의 전용방수구 또는 옥내소화전방수구로서 구경 65밀리미터의 것으로 설치할 것
6. 방수구에는 방수구의 위치를 표시하는 표시등 또는 축광식표지를 설치할 것
7. 방수구는 개폐기능을 가진 것으로 설치해야 하며, 평상 시 닫힌 상태를 유지할 것

제7조(방수기구함) 연결송수관설비의 방수기구함은 다음 각 호의 기준에 따라 설치해야 한다.

1. 방수기구함은 피난층과 가장 가까운 층을 기준으로 3개 층마다 설치하되, 그 층의 방수구마다 보행거리 5미터 이내에 설치할 것
2. 방수기구함에는 방수구에 연결하였을 때 그 방수구가 담당하는 구역의 각 부분에 유효하게 물이 뿌려질 수 있는 개수 이상의 길이 15미터의 호스와 방사형 관창 2개 이상(단구형 방수구의 경우에는 1개)을 비치할 것
3. 방수기구함에는 "방수기구함"이라고 표시한 축광식 표지를 할 것

제8조(가압송수장치 등) 지표면에서 최상층 방수구의 높이가 70미터 이상의 특정소방대상물에는 다음 각 호의 기준에 따라 연결송수관설비의 가압송수장치를 설치해야 한다.<개정 2024. 5. 10.>

1. 쉽게 접근할 수 있고 점검하기에 충분한 공간이 있는 장소로서 화재 및 침수 등의 재해로 인한 피해를 받을 우려가 없는 곳에 설치할 것
2. 동결방지조치를 하거나 동결의 우려가 없는 장소에 설치할 것
3. 펌프는 전용으로 할 것
4. 펌프의 토출측에는 압력계를 설치하고, 흡입측에는 연성계 또는 진공계를 설치할 것
5. 펌프의 성능은 체절운전 시 정격토출압력의 140퍼센트를 초과하지 않고, 정격토출량의 150퍼센트로 운전 시 정격토출압력의 65퍼센트 이상이 되어야 하며, 펌프의 성능을 시험할 수 있는 성능시험배관을 설치할 것<개정 2024. 5. 10.>

5의2. 펌프의 성능시험을 위한 전용의 수조를 설치할 것<신설 2024. 5. 10.>

5의3. 수조의 유효수량은 펌프 정격토출량의 150퍼센트로 5분 이상 시험할 수 있는 양 이상이 되도록 할 것<신설 2024. 5. 10.>

5의4. 펌프의 성능시험 시 방수되는 물로 침수피해가 발생하지 않도록 배수설비가 되어 있을 것<신설 2024. 5. 10.>

6. 가압송수장치에는 체절운전시 수온의 상승을 방지하기 위한 순환배관을 설치할 것

7. 펌프의 토출량은 분당 2,400리터(계단식 아파트의 경우에는 분당 1,200리터) 이상이 되는 것으로 할 것. 다만, 해당 층에 설치된 방수구가 3개를 초과(방수구가 5개 이상인 경우에는 5개)하는 것에 있어서는 1개마다 분당 800리터(계단식 아파트의 경우에는 분당 400리터)를 가산한 양이 되는 것으로 할 것

8. 펌프의 양정은 최상층에 설치된 노즐선단의 압력이 0.35 메가파스칼 이상의 압력이 되도록 할 것

9. 가압송수장치는 방수구가 개방될 때 자동으로 기동되거나 수동스위치의 조작에 따라 기동되도록 할 것. 이 경우 수동스위치는 두 개 이상을 설치하되, 그중 한 개는 다음 각 목의 기준에 따라 송수구의 부근에 설치해야 한다.

가. 송수구로부터 5미터 이내의 보기 쉬운 장소에 바닥으로부터 높이 0.8미터 이상 1.5미터 이하로 설치할 것

나. 1.5밀리미터 이상의 강판함에 수납하여 설치하고 "연결송수관설비 수동스위치"라고 표시한 표지를 부착할 것. 이 경우 문짝은 불연재료로 설치할 수 있다.

다. 「전기사업법」 제67조에 따른 기술기준에 따라 접지하고 빗물 등이 들어가지 않는 구조로 할 것

10. 기동장치로는 기동용수압개폐장치 또는 이와 동등 이상의 성능이 있는 것으로 설치할 것

11. 수원의 수위가 펌프보다 낮은 위치에 있는 가압송수장치에는 물올림장치를 설치할 것

12. 기동용수압개폐장치를 기동장치로 사용할 경우에는 충압펌프를 설치할 것

13. 내연기관을 사용하는 경우에는 제어반에 따라 내연기관의 자동기동 및 수동기동이 가능하고 기동장치의 기동을 명시하는 적색등을 설치해야 하며 상시 충전되어 있는 축전지설비와 펌프를 20분 이상 운전할 수 있는 용량의 연료를 갖출 것

14. 가압송수장치에는 "연결송수관펌프"라고 표시한 표지를 할 것

15. 가압송수장치가 기동이 된 경우에는 자동으로 정지되지 않도록 할 것

16. 가압송수장치는 부식 등으로 인한 펌프의 고착을 방지할 수 있도록 부식에 강한재질을 사용할 것

제9조(전원 등) ① 가압송수장치의 상용전원회로의 배선은 전용배선으로 하고, 상용전원의 공급에 지장이 없도록 설치해야 한다.

② 비상전원은 자가발전설비, 축전지설비 또는 전기저장장치로서 다음 각 호의 기준에 따라 설치해야 한다.

1. 점검에 편리하고 화재 및 침수 등의 재해로 인한 피해를 받을 우려가 없는 곳에 설치할 것
2. 연결송수관설비를 유효하게 20분 이상 작동할 수 있어야 할 것
3. 상용전원으로부터 전력의 공급이 중단된 때에는 자동으로 비상전원으로부터 전력을 공급받을 수 있도록 할 것
4. 비상전원의 설치장소는 다른 장소와 방화구획 할 것
5. 비상전원을 실내에 설치하는 때에는 그 실내에 비상조명등을 설치할 것

제10조(배선 등) ① 연결송수관설비의 배선은 「전기사업법」 제67조에 따른 「전기설비기술기준」에서 정한 것 외에 다음 각 호의 기준에 따라 설치해야 한다.

1. 비상전원으로부터 동력제어반 및 가압송수장치에 이르는 전원회로배선은 내화배선으로 할 것
2. 상용전원으로부터 동력제어반에 이르는 배선, 그 밖의 연결송수관설비의 감시ㆍ조작 또는 표시등회로의 배선은 내화배선 또는 내열배선으로 할 것

② 연결송수관설비의 과전류차단기 및 개폐기에는 "연결송수관설비용"이라고 표시한 표지를 해야 한다.

③ 연결송수관설비용 전기배선의 양단 및 접속단자에는 식별이 용이하도록 표지 또는 표시를 해야 한다.

제11조(송수구의 겸용) 연결송수관설비의 송수구를 옥내소화전설비와 겸용으로 설치하는 경우에는 연결송수관설비의 송수구 설치기준에 따르되 각각의 소화설비의 기능에 지장이 없도록 해야 한다.<개정 2024. 5. 10.>

제12조(설치ㆍ관리기준의 특례) 소방본부장 또는 소방서장은 기존건축물이 증축ㆍ개축ㆍ대수선되거나 용도변경되는 경우에 있어서 이 기준이 정하는 기준에 따라 해당 건축물에 설치해야 할 연결송수관설비의 배관ㆍ배선 등의 공사가 현저하게 곤란하다고 인정되는 경우에는 해당 설비의 기능 및 사용에 지장이 없는 범위에서 이 기준의 일부를 적용하지 않을 수 있다.

제13조(재검토기한) 소방청장은 「훈령ㆍ예규 등의 발령 및 관리에 관한 규정」에 따라 이 고시에 대하여 2023년 1월 1일을 기준으로 매 3년이 되는 시점(매 3년째의 12월 31일까지를 말한다)마다 그 타당성을 검토하여 개선 등의 조치를 해야 한다.

부칙 <제2022-59호,2022. 11. 25.>

제1조(시행일) 이 고시는 2022년 12월 1일부터 시행한다.

제2조(경과조치) ① 이 고시 시행 전에 건축허가 등의 신청 또는 신고를 하거나 소방시설공사의 착공신고를 한 특정소방대상물에 대해서는 종전의 「연결송수관설비의 화재안전기준(NFSC 502)」에 따른다.

② 이 고시 시행 전에 제1항에 따른 신청 또는 신고를 한 경우라도 개정 기준이 종전의 기준에 비해 관계인에게 유리한 경우에는 개정 기준에 따를 수 있다.

제3조(다른 법령과의 관계) 이 고시 시행 당시 다른 법령에서 종전의 화재안전기준을 인용한 경우에 이 고시 가운데 그에 해당하는 규정이 있는 경우에는 종전의 규정에 갈음하여 이 고시의 해당 규정을 인용한 것으로 본다.

부칙 <제2024 - 19호,2024. 5. 10.>

제1조(시행일) 이 고시는 2024년 7월 1일부터 시행한다.

제2조(다른 고시의 개정) ① 「스프링클러설비의 화재안전성능기준(NFPC 103)」일부를 다음과 같이 개정한다.

제8조제5항을 삭제한다.

제16조제4항을 "스프링클러설비의 송수구를 옥내소화전설비、간이스프링클러설비、화재조기진압용스프링클러설비、물분무소화설비、포소화설비 또는 연결살수설비의 송수구와 겸용으로 설치하는 경우에는 스프링클러설비의 송수구의 설치기준에 따르되 각각의 소화설비의 기능에 지장이 없도록 해야 한다."로 한다.

② 「간이스프링클러설비의 화재안전성능기준(NFPC 103A)」일부를 다음과 같이 개정한다.

제8조제5항을 삭제한다.

제13조제4항을 "간이스프링클러설비의 송수구를 옥내소화전설비、스프링클러설비、화재조기진압용 스프링클러설비、물분무소화설비、포소화설비 또는 연결살수설비의 송수구와 겸용으로 설치하는 경우에는 스프링클러설비의 송수구의 설치기준에 따르되 각각의 소화설비의 기능에 지장이 없도록 해야 한다."로 한다.

③ 「화재조기진압용 스프링클러설비의 화재안전성능기준(NFPC 103B)」일부를 다음과 같이 개정한다.

제8조제6항을 삭제한다.

제18조제4항을 "화재조기진압용 스프링클러설비의 송수구를 옥내소화전설비、스프링클러설비、간이스프링클러설비、물분무소화설비、포소화설비 또는 연결살수설비의 송수구와 겸용으로 설치하는 경우에는 스프링클러설비의 송수구의 설치기준에 따르되 각각의 소화설비의 기능에 지장이 없도록 해야 한다."로 한다.

④ 「물분무소화설비의 화재안전성능기준(NFPC 104)」일부를 다음과 같이 개정한다.

제6조제5항을 삭제한다.

제16조제4항을 "물분무소화설비의 송수구를 옥내소화전설비、스프링클러설비、간이스프링클러설비、화재조기진압용 스프링클러설비、포소화설비 또는 연결살수설비의 송수구와 겸용으로 설치하는 경우에는 스프링클러설비의 송수구의 설치기준에 따르되 각각의 소화설비의 기능에 지장이 없도록 해야 한다."로 한다.

⑤ 「포소화설비의 화재안전성능기준(NFPC 105)」일부를 다음과 같이 개정한다.
제7조제7항을 삭제한다.
제16조제4항을 "포소화설비의 송수구를 옥내소화전설비ㆍ스프링클러설비ㆍ간이스프링클러설비ㆍ화재조기진압용 스프링클러설비ㆍ물분무소화설비 또는 연결살수설비의 송수구와 겸용으로 설치하는 경우에는 스프링클러설비의 송수구의 설치기준에 따르되 각각의 소화설비의 기능에 지장이 없도록 해야 한다."로 한다.
⑥ 「연결살수설비의 화재안전성능기준(NFPC 503)」일부를 다음과 같이 개정한다.
제8조를 "연결살수설비의 송수구를 스프링클러설비ㆍ간이스프링클러설비ㆍ화재조기진압용 스프링클러설비ㆍ물분무소화설비 또는 포소화설비와 겸용으로 설치하는 경우에는 스프링클러설비의 송수구 설치기준에 따르고, 옥내소화전설비의 송수구와 겸용으로 설치하는 경우에는 옥내소화전설비의 송수구의 설치기준에 따르되 각각의 소화설비의 기능에 지장이 없도록 해야 한다."로 한다.

연결살수설비의 화재안전성능기준(NFPC 503)

[시행 2026. 5. 4.] [고시 제2026 - 24호, 2026. 5. 4., 일부개정]

소방청(예방분석제도과)044 - 205 - 7532

제1조(목적) 이 기준은 「소방시설 설치 및 관리에 관한 법률」(이하 "법"이라 한다) 제2조제1항제6호가목에 따라 소방청장에게 위임한 사항 중 소화활동설비인 연결살수설비의 성능기준을 규정함을 목적으로 한다.

제2조(적용범위) 이 기준은 「소방시설 설치 및 관리에 관한 법률 시행령」(이하 "영"이라 한다) 별표 4 제5호다목에 따른 연결살수설비의 설치 및 관리에 필요한 사항에 대해 적용한다.

제3조(정의) 이 기준에서 사용하는 용어의 정의는 다음과 같다.

1. "체크밸브"란 흐름이 한 방향으로만 흐르도록 되어 있는 밸브를 말한다.
2. "주배관"이란 수직배관을 통해 교차배관에 급수하는 배관을 말한다.
3. "교차배관"이란 주배관을 통해 가지배관에 급수하는 배관을 말한다.
4. "가지배관"이란 헤드가 설치되어 있는 배관을 말한다.
5. "분기배관"이란 배관 측면에 구멍을 뚫어 둘 이상의 관로가 생기도록 가공한 배관으로서 확관형 분기배관과 비확관형 분기배관을 말한다.
   가. "확관형 분기배관"이란 배관의 측면에 조그만 구멍을 뚫고 소성가공으로 확관시켜 배관 용접이음자리를 만들거나 배관 용접이음자리에 배관이음쇠를 용접 이음한 배관을 말한다.
   나. "비확관형 분기배관"이란 배관의 측면에 분기호칭내경 이상의 구멍을 뚫고 배관이음쇠를 용접 이음한 배관을 말한다.
6. "송수구"란 소화설비에 소화용수를 보급하기 위하여 건물 외벽 또는 구조물에 설치하는 관을 말한다.
7. "연소할 우려가 있는 개구부"란 각 방화구획을 관통하는 컨베이어ㆍ에스컬레이터 또는 이와 유사한 시설의 주위로서 방화구획을 할 수 없는 부분을 말한다.
8. "선택밸브"란 둘 이상의 방호구역 또는 방호대상물이 있어 소화수 또는 소화약제를 해당하는 방호구역 또는 방호대상물에 선택적으로 방출되도록 제어하는 밸브를 말한다.
9. "난연재료"란 「건축법 시행령」 제2조제9호에 따른 기준에 적합한 재료로서, 불에 잘 타지 않는 성능을 가진 재료를 말한다.<신설 2025. 12. 24.>

제4조(송수구 등) ① 연결살수설비의 송수구는 다음 각 호의 기준에 따라 설치해야 한다.

1. 송수구는 송수 및 그 밖의 소화작업에 지장을 주지 않도록 설치할 것
2. 구경 65밀리미터의 쌍구형으로 할 것
3. 개방형헤드를 사용하는 송수구의 호스접결구는 각 송수구역마다 설치할 것
4. 지면으로부터 높이가 0.5미터 이상 1미터 이하의 위치에 설치할 것
5. 송수구로부터 주배관에 이르는 연결배관에는 개폐밸브를 설치하지 않을 것
6. 송수구의 부근에는 "연결살수설비 송수구"라고 표시한 표지와 송수구역 일람표를 설치할 것
7. 송수구에는 이물질을 막기 위한 마개를 씌울 것

② 연결살수설비의 선택밸브는 다음 각 호의 기준에 따라 설치해야 한다.

1. 화재 시 연소의 우려가 없는 장소로서 조작 및 점검이 쉬운 위치에 설치할 것
2. 선택밸브의 부근에는 송수구역 일람표를 설치할 것

③ 연결살수설비에는 송수구의 가까운 부분에 자동배수밸브와 체크밸브를 설치해야 한다.

④ 개방형헤드를 사용하는 연결살수설비에 있어서 하나의 송수구역에 설치하는 살수헤드의 수는 10개 이하가 되도록 해야 한다.

제5조(배관 등) ① 배관과 배관이음쇠는 배관용 탄소 강관(KS D 3507) 또는 배관 내 사용압력이 1.2메가파스칼 이상일 경우에는 압력 배관용 탄소 강관(KS D 3562)이나 이와 동등 이상의 강도ㆍ내식성 및 내열성을 국내ㆍ외 공인기관으로부터 인정받은 것을 사용해야 한다.

② 제1항에도 불구하고 화재 등 재해로 인하여 배관의 성능에 영향을 받을 우려가 적은 장소에는 소방청장이 정하여 고시한 「소방용합성수지배관의 성능인증 및 제품검사의 기술기준」에 적합한 소방용 합성수지배관으로 설치할 수 있다.

③ 연결살수설비의 배관의 구경은 다음 각 호의 기준에 따라 설치해야 한다.

1. 연결살수설비 전용헤드를 사용하는 경우에는 다음 표에 따른 구경 이상으로 할 것

하나의 배관에 부착하는 살수헤드의 개수	1개	2개	3개	4개 또는 5개	6개 이상 10개 이하
배관의 구경(mm)	32	40	50	65	80

2. 스프링클러헤드를 사용하는 경우에는 「스프링클러설비의 화재안전성능기준(NFPC 103)」 별표 1의 기준에 따를 것

④ 폐쇄형헤드를 사용하는 연결살수설비의 배관은 다음 각 호의 기준에 따라 설치해야 한다.

1. 주배관은 다음 각 목의 어느 하나에 해당하는 배관 또는 수조에 접속해야 한다. 이 경우 접속부분에는 체크밸브를 설치하되 점검하기 쉽게 해야 한다.
   가. 옥내소화전설비의 주배관(옥내소화전설비가 설치된 경우에 한정한다)
   나. 수도배관(연결살수설비가 설치된 건축물 안에 설치된 수도배관 중 구경이 가장 큰 배관을 말한다)
   다. 옥상에 설치된 수조(다른 설비의 수조를 포함한다)

2. 시험배관을 다음 각 목의 기준에 따라 설치해야 한다.
   가. 송수구에서 가장 먼 거리에 위치한 가지배관의 끝으로부터 연결하여 설치할 것
   나. 시험장치 배관의 구경은 25밀리미터 이상으로 하고, 그 끝에는 물받이 통 및 배수관을 설치하여 시험 중 방사된 물이 바닥으로 흘러내리지 않도록 할 것

⑤ 개방형헤드를 사용하는 연결살수설비의 수평주행배관은 헤드를 향하여 상향으로 100분의 1 이상의 기울기로 설치하고, 주배관중 낮은 부분에는 자동배수밸브를 설치해야 한다.

⑥ 가지배관 또는 교차배관을 설치하는 경우에는 가지배관의 배열은 토너먼트(tournament)방식 이외의 것으로 해야 한다.

⑦ 습식 연결살수설비의 배관은 동결방지조치를 하거나 동결의 우려가 없는 장소에 설치해야 한다. 다만, 보온재를 사용할 경우에는 난연재료 성능 이상인 것으로 해야 한다.

⑧ 급수배관에 설치되어 급수를 차단할 수 있는 개폐밸브는 개폐표시형으로 해야 한다. 이 경우 펌프의 흡입측배관에는 버터플라이밸브(볼형식인 것을 제외한다) 외의 개폐표시형밸브를 설치해야 한다.

⑨ 연결살수설비 교차배관의 위치ㆍ청소구 및 가지배관의 헤드 설치는 다음 각 호의 기준에 따른다.

1. 교차배관은 가지배관과 수평으로 설치하거나 가지배관 밑에 설치하고, 그 구경은 제3항에 따르되 최소구경이 40밀리미터 이상이 되도록 할 것
2. 폐쇄형헤드를 사용하는 연결살수설비의 청소구는 주배관 또는 교차배관 끝에 40밀리미터 이상 크기의 개폐밸브를 설치하고, 호스접결이 가능한 나사식 또는 고정배수 배관식으로 할 것
3. 폐쇄형스프링클러헤드를 사용하는 연결살수설비에 하향식헤드를 설치하는 경우에는 가지배관으로부터 헤드에 이르는 헤드접속배관은 가지배관 상부에서 분기할 것

⑩ 배관에 설치되는 행거는 가지배관과 교차배관 및 수평주행배관에 설치하고 배관을 충분히 지지할 수 있도록 설치해야 한다.

⑪ 확관형 분기배관을 사용할 경우에는 소방청장이 정하여 고시한 「분기배관의 성능인증 및 제품검사의 기술기준」에 적합한 것으로 설치해야 한다.

⑫ 배관은 다른 설비의 배관과 쉽게 구분이 될 수 있도록 해야 한다.

제6조(헤드) ① 연결살수설비의 헤드는 연결살수설비 전용헤드 또는 스프링클러헤드로 설치해야 한다.

② 건축물에 설치하는 연결살수설비의 헤드는 다음 각 호의 기준에 따라 설치해야 한다.

1. 천장 또는 반자의 실내에 면하는 부분에 설치할 것
2. 천장 또는 반자의 각 부분으로부터 하나의 살수헤드까지의 수평거리가 연결살수설비 전용헤드의 경우에는 3.7미터 이하, 스프링클러헤드의 경우는 2.3미터 이하로 할 것

③ 폐쇄형스프링클러헤드를 설치하는 경우에는 제2항의 규정 외에 다음 각 호의 기준에 따라 설치해야 한다.

1. 그 설치장소의 평상시 최고 주위온도에 따라 적합한 표시온도의 것으로 설치할 것
2. 스프링클러헤드는 살수 및 감열에 장애가 없도록 설치할 것
3. 연소할 우려가 있는 개구부에는 그 상하좌우에 2.5미터 간격으로(개구부의 폭이 2.5미터 이하인 경우에는 그 중앙에) 스프링클러헤드를 설치하되, 스프링클러헤드와 개구부의 내측면으로부터 직선거리는 15센티미터 이하가 되도록 할 것
4. 습식 연결살수설비 외의 설비에는 상향식스프링클러헤드를 설치할 것
5. 측벽형스프링클러헤드를 설치하는 경우 긴 변의 한쪽 벽에 일렬로 설치(폭이 4.5미터 이상 9미터 이하인 실에 있어서는 긴변의 양쪽에 각각 일렬로 설치하되 마주보는 스프링클러헤드가 나란히꼴이 되도록 설치)하고 3.6미터 이내마다 설치할 것

④ 가연성 가스의 저장ㆍ취급시설에 설치하는 연결살수설비의 헤드는 다음 각 호의 기준에 따라 설치해야 한다. 다만, 지하에 설치된 가연성가스의 저장ㆍ취급시설로서 지상에 노출된 부분이 없는 경우에는 그렇지 않다.

1. 연결살수설비 전용의 개방형헤드를 설치할 것
2. 가스저장탱크ㆍ가스홀더 및 가스발생기의 주위에 설치하되, 헤드 상호 간의 거리는 3.7미터 이하로 할 것
3. 헤드의 살수범위는 가스저장탱크ㆍ가스홀더 및 가스발생기의 몸체의 중간 윗부분의 모든 부분이 포함되도록 해야 하고 살수 된 물이 흘러내리면서 살수범위에 포함되지 않은 부분에도 모두 적셔질 수 있도록 할 것

제7조(헤드의 설치제외) 연결살수설비를 설치해야 할 특정소방대상물 또는 그 부분으로서 연결살수설비 작동 시 소화효과를 기대할 수 없는 장소이거나 2차 피해가 예상되는 장소 또는 화재발생 위험이 적은 장소에는 연결살수설비의 헤드를 설치하지 않을 수 있다.

제8조(소화설비의 겸용) 연결살수설비의 송수구를 스프링클러설비ㆍ간이스프링클러설비ㆍ화재조기진압용 스프링클러설비ㆍ물분무소화설비 또는 포소화설비와 겸용으로 설치하는 경우에는 스프링클러설비의 송수구 설치기준에 따르고, 옥내소화전설비의 송수구와 겸용으로 설치하는 경우에는 옥내소화전설비의 송수구의 설치기준에 따르되 각각의 소화설비의 기능에 지장이 없도록 해야 한다.<개정 2024. 5. 10.>

제9조(설치ㆍ관리기준의 특례) 소방본부장 또는 소방서장은 기존건축물이 증축ㆍ개축ㆍ대수선되거나 용도변경 되는 경우에 있어서 이 기준이 정하는 기준에 따라 해당 건축물에 설치해야 할 연결살수설비의 배관ㆍ배선 등의 공사가 현저하게 곤란하다고 인정되는 경우에는 해당 설비의 기능 및 사용에 지장이 없는 범위에서 이 기준의 일부를 적용하지 않을 수 있다.

제10조(재검토 기한) 소방청장은 「훈령ㆍ예규 등의 발령 및 관리에 관한 규정」에 따라 이 고시에 대하여 2023년 1월 1일을 기준으로 매 3년이 되는 시점(매 3년째의 12월 31일까지를 말한다)마다 그 타당성을 검토하여 개선 등의 조치를 해야 한다.

부칙 <제2022 - 60호,2022. 11. 25.>

제1조(시행일) 이 고시는 2022년 12월 1일부터 시행한다.

제2조(경과조치) ① 이 고시 시행 전에 건축허가 등의 신청 또는 신고를 하거나 소방시설공사의 착공신고를 한 특정소방대상물에 대해서는 종전의 「연결살수설비의 화재안전기준(NFSC 503)」에 따른다.

② 이 고시 시행 전에 제1항에 따른 신청 또는 신고를 한 경우라도 개정 기준이 종전의 기준에 비해 관계인에게 유리한 경우에는 개정 기준에 따를 수 있다.

제3조(다른 법령과의 관계) 이 고시 시행 당시 다른 법령에서 종전의 화재안전기준을 인용한 경우에 이 고시 가운데 그에 해당하는 규정이 있는 경우에는 종전의 규정에 갈음하여 이 고시의 해당 규정을 인용한 것으로 본다.

부칙 <제2024 - 19호,2024. 5. 10.>

제1조(시행일) 이 고시는 2024년 7월 1일부터 시행한다.

제2조(다른 고시의 개정) ①부터 ⑤까지 생략

⑥ 「연결살수설비의 화재안전성능기준(NFPC 503)」일부를 다음과 같이 개정한다.

제8조를 "연결살수설비의 송수구를 스프링클러설비ㆍ간이스프링클러설비ㆍ화재조기진압용 스프링클러설비ㆍ물분무소화설비 또는 포소화설비와 겸용으로 설치하는 경우에는 스프링클러설비의 송수구 설치기준에 따르고, 옥내소화전설비의 송수구와 겸용으로 설치하는 경우에는 옥내소화전설비의 송수구의 설치기준에 따르되 각각의 소화설비의 기능에 지장이 없도록 해야 한다."로 한다.

부칙 <제2025 - 25호,2025. 12. 24.>

제1조(시행일) 이 고시는 2026년 3월 1일부터 시행한다.

제2조(다른 고시의 개정) ①부터 ⑦까지 생략

⑧ 「연결살수설비의 화재안전성능기준(NFPC 503)」일부를 다음과 같이 개정한다.

제3조에 제9호를 다음과 같이 신설한다.

9. "난연재료"란 「건축법 시행령」 제2조제9호에 따른 기준에 적합한 재료로서, 불에 잘 타지 않는 성능을 가진 재료를 말한다.

부칙 <제2026 - 24호,2026. 5. 4.>

이 고시는 발령한 날부터 시행한다.

비상콘센트설비의 화재안전성능기준(NFPC 504)

[시행 2026. 5. 4.] [고시 제2026 - 18호, 2026. 5. 4., 일부개정]

소방청(예방분석제도과)044 - 205 - 7532

제1조(목적) 이 기준은 「소방시설 설치 및 관리에 관한 법률」(이하 "법"이라 한다) 제2조제1항제6호가목에 따라 소방청장에게 위임한 사항 중 소화활동설비인 비상콘센트설비의 성능기준을 규정함을 목적으로 한다.

제2조(적용범위) 이 기준은 「소방시설 설치 및 관리에 관한 법률 시행령」(이하 "영"이라 한다) 별표 4 제5호라목에 따른 비상콘센트설비의 설치 및 관리에 대해 적용한다.

제3조(정의) 이 기준에서 사용되는 용어의 정의는 다음과 같다.

1. "비상전원"이란 상용전원으로부터 전력의 공급이 중단된 때에는 자동으로 공급되는 전원을 말한다.
2. "비상콘센트설비"란 화재 시 소화활동 등에 필요한 전원을 전용회선으로 공급하는 설비를 말한다.

제4조(전원 및 콘센트 등) ① 비상콘센트설비에는 다음 각 호의 기준에 따른 전원을 설치해야 한다.

1. 상용전원회로의 배선은 전용배선으로 하고, 상용전원의 상시공급에 지장이 없도록 할 것
2. 지하층을 제외한 층수가 7층 이상으로서 연면적이 2,000 제곱미터 이상이거나 지하층의 바닥면적의 합계가 3,000 제곱미터 이상인 특정소방대상물의 비상콘센트설비에는 자가발전설비, 비상전원수전설비, 축전지설비 또는 전기저장장치를 비상전원으로 설치할 것
3. 제2호에 따른 비상전원 중 자가발전설비, 축전지설비 또는 전기저장장치는 다음 각 목의 기준에 따라 설치하고, 비상전원수전설비는 「소방시설용 비상전원수전설비의 화재안전성능기준(NFPC 602)」에 따라 설치할 것
   가. 점검에 편리하고 화재 및 침수 등의 재해로 인한 피해를 받을 우려가 없는 곳에 설치할 것
   나. 비상콘센트설비를 유효하게 20분 이상 작동시킬 수 있는 용량으로 할 것
   다. 상용전원으로부터 전력의 공급이 중단된 때에는 자동으로 비상전원으로부터 전력을 공급받을 수 있도록 할 것

라. 비상전원의 설치장소는 다른 장소와 방화구획 할 것

마. 비상전원을 실내에 설치하는 때에는 그 실내에 비상조명등을 설치할 것

② 비상콘센트설비의 전원회로(비상콘센트에 전력을 공급하는 회로를 말한다)는 다음 각 호의 기준에 따라 설치해야 한다.

1. 비상콘센트설비의 전원회로는 단상교류 220볼트인 것으로서, 그 공급용량은 1.5킬로볼트암페어 이상인 것으로 할 것
2. 전원회로는 각 층에 둘 이상이 되도록 설치할 것
3. 전원회로는 주배전반에서 전용회로로 할 것
4. 전원으로부터 각 층의 비상콘센트에 분기되는 경우에는 분기배선용 차단기를 보호함안에 설치할 것
5. 콘센트마다 배선용 차단기(KS C 8321)를 설치해야 하며, 충전부가 노출되지 않도록 할 것
6. 개폐기에는 "비상콘센트"라고 표시한 표지를 할 것
7. 비상콘센트용의 풀박스 등은 방청도장을 한 것으로서, 두께 1.6밀리미터 이상의 철판으로 할 것
8. 하나의 전용회로에 설치하는 비상콘센트는 10개 이하로 할 것. 이 경우 전선의 용량은 각 비상콘센트(비상콘센트가 3개 이상인 경우에는 3개)의 공급용량을 합한 용량 이상의 것으로 해야 한다.

③ 비상콘센트의 플러그접속기는 접지형2극 플러그접속기(KS C 8305)를 사용해야 한다.

④ 비상콘센트의 플러그접속기의 칼받이의 접지극에는 접지공사를 해야 한다.

⑤ 비상콘센트는 다음 각 호의 기준에 따라 설치해야 한다.

1. 바닥으로부터 높이 0.8미터 이상 1.5미터 이하의 위치에 설치할 것
2. 비상콘센트의 배치는 바닥면적이 1,000제곱미터 미만인 층은 계단의 출입구(계단의 부속실을 포함하며 계단이 2 이상 있는 경우에는 그중 1개의 계단을 말한다)로부터 5미터 이내에, 바닥면적 1,000제곱미터 이상인 층은 각 계단의 출입구 또는 계단부속실의 출입구(계단의 부속실을 포함하며 계단이 세 개이상 있는 층의 경우에는 그중 두 개의 계단을 말한다)로부터 5미터이내에 설치하되, 그 비상콘센트로부터 그 층의 각 부분까지의 거리가 다음 각 목의 기준을 초과하는 경우에는 그 기준 이하가 되도록 비상콘센트를 추가하여 설치할 것<개정 2023. 10. 13.>

가. 지하상가 또는 지하층의 바닥면적의 합계가 3,000제곱미터 이상인 것은 수평거리 25미터

나. 가목에 해당하지 않는 것은 수평거리 50미터

⑥ 비상콘센트설비의 전원부와 외함 사이의 절연저항 및 절연내력은 다음 각 호의 기준에 적합해야 한다.

1. 절연저항은 전원부와 외함 사이를 500볼트 절연저항계로 측정할 때 20메가옴 이상일 것
2. 절연내력은 전원부와 외함 사이에 정격전압이 150볼트 이하인 경우에는 1,000볼트의 실효전압을, 정격전압이 150볼트 초과인 경우에는 그 정격전압에 2를 곱하여 1,000을 더한 실

효전압을 가하는 시험에서 1분 이상 견디는 것으로 할 것

제5조(보호함) 비상콘센트설비에는 비상콘센트를 보호하기 위한 보호함을 설치해야 한다.

제6조(배선) 비상콘센트설비의 배선은 「전기사업법」 제67조에 따른 「전기설비기술기준」에서 정하는 것 외에 전원회로의 배선은 내화배선으로, 그 밖의 배선은 내화배선 또는 내열배선으로 설치해야 한다. 이 경우 내화배선 및 내열배선은 「옥내소화전설비의 화재안전성능기준(NFPC 102)」 제10조제2항에 따른다.

제7조(설치ㆍ관리기준의 특례) 소방본부장 또는 소방서장은 기존건축물이 증축ㆍ개축ㆍ대수선되거나 용도 변경되는 경우에 있어서 이 기준이 정하는 기준에 따라 해당 건축물에 설치해야 할 비상콘센트설비의 배관ㆍ배선 등의 공사가 현저하게 곤란하다고 인정되는 경우에는 해당 설비의 기능 및 사용에 지장이 없는 범위 안에서 이 기준의 일부를 적용하지 아니할 수 있다.

제8조(재검토 기한) 소방청장은 「훈령ㆍ예규 등의 발령 및 관리에 관한 규정」에 따라 이 고시에 대하여 2023년 1월 1일을 기준으로 매 3년이 되는 시점(매 3년째의 12월 31일까지를 말한다)마다 그 타당성을 검토하여 개선 등의 조치를 해야 한다.

부칙 <제2004-33호,2004. 6. 4.>

제1조(시행일) 이 기준은 고시한 날부터 시행한다.

제2조(경과조치) 이 고시 시행당시 종전의 소방기술기준에관한규칙에 적합하게 설치되어 있거나 건축허가등의 동의 또는 소방시설 시공신고가 완료된 소방대상물에 대하여는 종전의 기준에 따른다.

제3조(다른 법령과의 관계) 이 고시 시행 당시 다른 법령에서 종전의 소방기술기준에관한규칙을 인용한 경우에 이 고시 가운데 그에 해당하는 규정이 있는 경우에는 종전의 규정에 갈음하여 이 고시의 해당 규정을 인용한 것으로 본다.

부칙 <제2006-39호,2006. 12. 30.>

이 고시는 고시한 날부터 시행한다.

부칙 <제2008-50호,2008. 12. 15.>

이 고시는 고시한 날부터 시행한다.

부칙 <제2009 - 31호,2009. 8. 24.>
이 고시는 고시한 날부터 시행한다.

부칙 <제2012 - 136호,2012. 8. 20.>
(시행일)이 기준은 고시한 날부터 시행한다.

부칙 <제2013 - 54호,2013. 9. 3.>
이 고시는 발령 후 1개월이 경과한 날부터 시행한다.

부칙 <제2015 - 41호,2015. 1. 23.>
제1조(시행일) 이 고시는 발령한 날부터 시행한다.
제2조(경과조치) 이 고시 시행 당시 건축허가 등의 동의 또는 착공신고가 완료된 특정소방대상물에 대하여는 종전의 기준에 따른다.

부칙 <제2016 - 105호,2016. 7. 13.>
이 고시는 발령한 날로부터 시행한다.

부칙 <제2017 - 1호,2017. 7. 26.>
제1조(시행일) 이 고시는 발령한 날부터 시행한다.
제2조 생략

부칙 <제2022 - 61호,2022. 11. 25.>
제1조(시행일) 이 고시는 2022년 12월 1일부터 시행한다.
제2조(경과조치) ① 이 고시 시행 전에 건축허가 등의 신청 또는 신고를 하거나 소방시설공사의 착공신고를 한 특정소방대상물에 대해서는 종전의 「비상콘센트설비의 화재안전기준(NFSC 504)」에 따른다.
② 이 고시 시행 전에 제1항에 따른 신청 또는 신고를 한 경우라도 개정 기준이 종전의 기준에 비해 관계인에게 유리한 경우에는 개정 기준에 따를 수 있다.
제3조(다른 법령과의 관계) 이 고시 시행 당시 다른 법령에서 종전의 화재안전기준을 인용한 경우에 이 고시 가운데 그에 해당하는 규정이 있는 경우에는 종전의 규정에 갈음하여 이 고시의 해당 규정을 인용한 것으로 본다.

부칙 <제2023 - 40호,2023. 10. 13.>

제1조(시행일) 이 고시는 2024년 1월 1일부터 시행한다. <단서 생략>

제2조 생략

제3조(다른 고시의 개정) ①부터 ③까지 생략

④ 「비상콘센트설비의 화재안전성능기준(NFPC 504)」 일부를 다음과 같이 개정한다.

제4조제5항제2호 각 목 외의 본문을 "비상콘센트의 배치는 바닥면적이 1,000제곱미터 미만인 층은 계단의 출입구(계단의 부속실을 포함하며 계단이 2 이상 있는 경우에는 그중 1개의 계단을 말한다)로부터 5미터 이내에, 바닥면적 1,000제곱미터 이상인 층은 각 계단의 출입구 또는 계단부속실의 출입구(계단의 부속실을 포함하며 계단이 세 개이상 있는 층의 경우에는 그중 두 개의 계단을 말한다)로부터 5미터이내에 설치하되, 그 비상콘센트로부터 그 층의 각 부분까지의 거리가 다음 각 목의 기준을 초과하는 경우에는 그 기준 이하가 되도록 비상콘센트를 추가하여 설치할 것"으로 한다.

부칙 <제2026 - 18호,2026. 5. 4.>

이 고시는 발령한 날부터 시행한다.

무선통신보조설비의 화재안전성능기준(NFPC 505)

[시행 2026. 5. 4.] [고시 제2026 - 14호, 2026. 5. 4., 일부개정]

소방청(예방분석제도과)044 - 205 - 7531

제1조(목적) 이 기준은 「소방시설 설치 및 관리에 관한 법률」(이하 "법"이라 한다) 제2조제1항제6호가목에 따라 소방청장에게 위임한 사항 중 소화활동설비인 무선통신보조설비의 성능기준을 규정함을 목적으로 한다.

제2조(적용범위) 이 기준은 「소방시설 설치 및 관리에 관한 법률 시행령」(이하 "영"이라 한다) 별표 4 제5호마목에 따른 무선통신보조설비의 설치 및 관리에 대해 적용한다.

제3조(정의) 이 기준에서 사용되는 용어의 정의는 다음과 같다.

1. "누설동축케이블"이란 동축케이블의 외부도체에 가느다란 홈을 만들어서 전파가 외부로 새어나 갈 수 있도록 한 케이블을 말한다.
2. "분배기"란 신호의 전송로가 분기되는 장소에 설치하는 것으로 임피던스 매칭(Matching)과 신호 균등분배를 위해 사용하는 장치를 말한다.
3. "분파기"란 서로 다른 주파수의 합성된 신호를 분리하기 위해서 사용하는 장치를 말한다.
4. "혼합기"란 둘 이상의 입력신호를 원하는 비율로 조합한 출력이 발생하도록 하는 장치를 말한다.
5. "증폭기"란 전압ㆍ전류의 진폭을 늘려 감도 등을 개선하는 장치를 말한다.
6. "무선중계기"란 안테나를 통하여 수신된 무전기 신호를 증폭한 후 음영지역에 재방사하여 무전기 상호 간 송수신이 가능하도록 하는 장치를 말한다.
7. "옥외안테나"란 감시제어반 등에 설치된 무선중계기의 입력과 출력포트에 연결되어 송수신 신호를 원활하게 방사ㆍ수신하기 위해 옥외에 설치하는 장치를 말한다.

제4조(설치제외) 지하층으로서 특정소방대상물의 바닥부분 2면 이상이 지표면과 동일하거나 지표면으로부터의 깊이가 1미터 이하인 경우에는 해당 층에 한해 무선통신보조설비를 설치하지 아니할 수 있다.

제5조(누설동축케이블 등) ① 무선통신보조설비의 누설동축케이블 등은 다음 각 호의 기준에 따라 설치해야 한다.

1. 소방전용주파수대에서 전파의 전송 또는 복사에 적합한 것으로서 소방전용의 것으로 할 것.

2. 누설동축케이블과 이에 접속하는 안테나 또는 동축케이블과 이에 접속하는 안테나로 구성할 것
3. 누설동축케이블 및 동축케이블은 불연 또는 난연성의 것으로서 습기 등의 환경조건에 따라 전기의 특성이 변질되지 않는 것으로 하고, 노출하여 설치한 경우에는 피난 및 통행에 장애가 없도록 할 것
4. 누설동축케블 및 동축케이블은 화재에 따라 해당 케이블의 피복이 소실된 경우에 케이블 본체가 떨어지지 않도록 4미터 이내마다 금속제 또는 자기제 등의 지지금구로 벽ㆍ천장ㆍ기둥 등에 견고하게 고정할 것
5. 누설동축케이블 및 안테나는 금속판 또는 고압의 전로에 의해 그 기능에 장애가 발생되지 않는 위치에 설치할 것
6. 누설동축케이블의 끝부분에는 무반사 종단저항을 견고하게 설치할 것

② 누설동축케이블 또는 동축케이블의 임피던스는 50옴으로 하고, 이에 접속하는 안테나ㆍ분배기 기타의 장치는 해당 임피던스에 적합한 것으로 해야 한다.

③ 무선통신보조설비는 누설동축케이블 또는 동축케이블과 이에 접속하는 안테나가 설치된 층은 모든 부분(계단실, 승강기, 별도 구획된 실 포함)에서 유효하게 통신이 가능하도록 설치해야 한다.

제6조(옥외안테나) 옥외안테나는 다음 각 호의 기준에 따라 설치해야 한다.

1. 건축물, 지하가, 터널 또는 공동구의 출입구 및 출입구 인근에서 통신이 가능한 장소에 설치할 것
2. 다른 용도로 사용되는 안테나로 인한 통신장애가 발생하지 않도록 설치할 것
3. 옥외안테나는 견고하게 파손의 우려가 없는 곳에 설치하고 그 가까운 곳의 보기 쉬운 곳에 "무선통신보조설비 안테나"라는 표시와 함께 통신 가능거리를 표시한 표지를 설치할 것
4. 수신기가 설치된 장소 등 사람이 상시 근무하는 장소에는 옥외 안테나의 위치가 모두 표시된 옥외안테나 위치표시도를 비치할 것

제7조(분배기 등) 분배기ㆍ분파기 및 혼합기 등은 다음 각호의 기준에 따라 설치해야 한다.

1. 먼지ㆍ습기 및 부식 등에 따라 기능에 이상을 가져오지 않도록 할 것
2. 임피던스는 50옴의 것으로 할 것
3. 점검에 편리하고 화재 등의 재해로 인한 피해의 우려가 없는 장소에 설치할 것

제8조(증폭기 등) 증폭기 및 무선중계기를 설치하는 경우에는 다음 각호의 기준에 따라 설치해야 한다.

1. 상용전원은 전기가 정상적으로 공급되는 축전지설비, 전기저장장치 또는 교류전압의 옥내간선으로 하고, 전원까지의 배선은 전용으로 하며, 증폭기 전면에는 전원의 정상 여부를 표시할 수 있는 장치를 설치할 것
2. 증폭기에는 비상전원이 부착된 것으로 하고 해당 비상전원 용량은 무선통신보조설비를 유효하게 30분 이상 작동시킬 수 있는 것으로 할 것

3. 증폭기 및 무선중계기를 설치하는 경우에는 「전파법」 제58조의2에 따른 적합성평가를 받은 제품으로 설치하고 임의로 변경하지 않도록 할 것
4. 디지털 방식의 무전기를 사용하는데 지장이 없도록 설치할 것

제9조(설치ㆍ관리기준의 특례) 소방본부장 또는 소방서장은 기존건축물이 증축ㆍ개축ㆍ대수선되거나 용도 변경되는 경우에 있어서 이 기준이 정하는 기준에 따라 해당 건축물에 설치해야 할 무선통신보조설비의 배관ㆍ배선 등의 공사가 현저하게 곤란하다고 인정되는 경우에는 해당 설비의 기능 및 사용에 지장이 없는 범위 안에서 이 기준의 일부를 적용하지 아니할 수 있다.

제10조(재검토 기한) 소방청장은 「훈령ㆍ예규 등의 발령 및 관리에 관한 규정」에 따라 이 고시에 대하여 2023년 1월 1일을 기준으로 매 3년이 되는 시점(매 3년째의 12월 31일까지를 말한다)마다 그 타당성을 검토하여 개선 등의 조치를 해야 한다.

부칙 <제2022-62호,2022. 11. 25.>

제1조(시행일) 이 고시는 2022년 12월 1일부터 시행한다.

제2조(경과조치) ① 이 고시 시행 전에 건축허가 등의 신청 또는 신고를 하거나 소방시설공사의 착공신고를 한 특정소방대상물에 대해서는 종전의 「무선통신보조설비의 화재안전기준(NFSC 505)」에 따른다.

② 이 고시 시행 전에 제1항에 따른 신청 또는 신고를 한 경우라도 개정 기준이 종전의 기준에 비해 관계인에게 유리한 경우에는 개정 기준에 따를 수 있다.

제3조(다른 법령과의 관계) 이 고시 시행 당시 다른 법령에서 종전의 화재안전기준을 인용한 경우에 이 고시 가운데 그에 해당하는 규정이 있는 경우에는 종전의 규정에 갈음하여 이 고시의 해당 규정을 인용한 것으로 본다.

부칙 <제2026-14호,2026. 5. 4.>

이 고시는 발령한 날부터 시행한다.

1 - 6. 소방시설

1. 소방시설용 비상전원수전설비의 화재안전성능기준(NFPC 602)
2. 도로터널의 화재안전성능기준(NFPC 603)
3. 고층건축물의 화재안전성능기준 (NFPC 604)
4. 지하구의 화재안전성능기준(NFPC 605)
5. 건설현장의 화재안전성능기준(NFPC 606)
6. 전기저장시설의 화재안전성능기준(NFPC 607)

소방시설용 비상전원수전설비의 화재안전성능기준(NFPC 602)

[시행 2026. 5. 4.] [고시 제2026 - 21호, 2026. 5. 4., 일부개정]

소방청(예방분석제도과)044 - 205 - 7532

제1조(목적) 이 기준은 「소방시설 설치 및 관리에 관한 법률」(이하 "법"이라 한다) 제2조제1항제6호가목에 따라 소방청장에게 위임한 사항 중 소방시설의 비상전원인 비상전원수전설비의 성능기준을 규정함을 목적으로 한다.

제2조(적용범위) 이 기준은 「소방시설 설치 및 관리에 관한 법률 시행령」(이하 "영"이라 한다) 별표 4의 소방시설에 설치해야 하는 비상전원수전설비의 설치 및 관리에 대해 적용한다.

제3조(정의) 이 기준에서 사용하는 용어의 정의는 다음과 같다.

1. "과전류차단기"란 「전기설비기술기준의 판단기준」 제38조와 제39조에 따른 것을 말한다.
2. "방화구획형"이란 수전설비를 다른 부분과 건축법상 방화구획을 하여 화재 시 이를 보호하도록 조치하는 방식을 말한다.
3. "변전설비"란 전력용변압기 및 그 부속장치를 말한다.
4. "배전반"이란 전력생산시설 등으로부터 직접 전력을 공급받아 분전반에 전력을 공급해주는 것으로서 다음 각 목의 배전반을 말한다.
   가. "공용배전반"이란 소방회로 및 일반회로 겸용의 것으로서 개폐기, 과전류차단기, 계기와 그 밖의 배선용기기 및 배선을 금속제 외함에 수납한 것을 말한다.
   나. "전용배전반"이란 소방회로 전용의 것으로서 개폐기, 과전류차단기, 계기와 그 밖의 배선용기기 및 배선을 금속제 외함에 수납한 것을 말한다.
5. "분전반"이란 배전반으로부터 전력을 공급받아 부하에 전력을 공급해주는 것으로서 다음 각 목의 분전반을 말한다.
   가. "공용분전반"이란 소방회로 및 일반회로 겸용의 것으로서 분기개폐기, 분기과전류차단기와 그 밖의 배선용기기 및 배선을 금속제 외함에 수납한 것을 말한다.
   나. "전용분전반"이란 소방회로 전용의 것으로서 분기 개폐기, 분기과전류차단기와 그 밖의 배선용기기 및 배선을 금속제 외함에 수납한 것을 말한다.
6. "비상전원수전설비"란 화재 시 상용전원이 공급되는 시점까지만 비상전원으로 적용이 가능한 설비로서 상용전원의 안전성과 내화성능을 향상시킨 설비를 말한다.

7. "소방회로"란 소방부하에 전원을 공급하는 전기회로를 말한다.
8. "수전설비"란 전력수급용 계기용변성기ㆍ주차단장치 및 그 부속기기를 말한다.
9. "옥외개방형"이란 건물의 옥외 또는 건물의 옥상에 울타리를 설치하고 그 내부에 수전설비를 설치하는 방식을 말한다.
10. "인입개폐기"란 「전기설비기술기준의 판단기준」 제169조에 따른 것을 말한다.
11. "인입구배선"이란 인입선의 연결점으로부터 특정소방대상물내에 시설하는 인입개폐기에 이르는 배선을 말한다.
12. "인입선"이란 「전기설비기술기준」 제3조제1항 제9호에 따른 것을 말한다.
13. "일반회로"란 소방회로 이외의 전기회로를 말한다.
14. "전기사업자"란 「전기사업법」 제2조제2호에 따른 자를 말한다.
15. "큐비클형"이란 수전설비를 큐비클 내에 수납하여 설치하는 방식으로서 다음 각 목의 형식을 말한다.
   가. "공용큐비클식"이란 소방회로 및 일반회로 겸용의 것으로서 수전설비, 변전설비와 그 밖의 기기 및 배선을 금속제 외함에 수납한 것을 말한다.
   나. "전용큐비클식"이란 소방회로용의 것으로 수전설비, 변전설비와 그 밖의 기기 및 배선을 금속제 외함에 수납한 것을 말한다.

제4조(인입선 및 인입구 배선의 시설) ① 인입선은 특정소방대상물에 화재가 발생할 경우에도 화재로 인한 손상을 받지 않도록 설치해야 한다.
② 인입구 배선은 내화배선으로 해야 한다.

제5조(특별고압 또는 고압으로 수전하는 경우) ① 일반전기사업자로부터 특별고압 또는 고압으로 수전하는 비상전원 수전설비는 방화구획형, 옥외개방형 또는 큐비클(Cubicle)형으로서 다음 각 호에 적합하게 설치해야 한다.
1. 전용의 방화구획 내에 설치할 것
2. 소방회로배선은 일반회로배선과 불연성의 격벽으로 구획할 것
3. 일반회로에서 과부하, 지락사고 또는 단락사고가 발생한 경우에도 이에 영향을 받지 아니하고 계속하여 소방회로에 전원을 공급시켜 줄 수 있어야 할 것
4. 소방회로용 개폐기 및 과전류차단기에는 "소방시설용"이라 표시할 것
5. 전기회로는 별표 1 같이 결선할 것
② 옥외개방형은 옥외개방형이 설치된 건축물 또는 인접 건축물에 화재가 발생한 경우에도 화재로 인한 손상을 받지 않도록 설치해야 한다.
③ 큐비클형은 다음 각 호에 적합하게 설치해야 한다.
1. 전용큐비클 또는 공용큐비클식으로 설치할 것
2. 외함은 두께 2.3밀리미터 이상의 강판과 이와 동등 이상의 강도와 내화성능이 있는 것으로 제작해야 하며, 개구부(제3호에 게기하는 것은 제외한다)에는 「건축법 시행령」 제64조에 따른 방화문으로서 60분+ 방화문, 60분 방화문 또는 30분 방화문으로 설치할 것

3. 다음 각 목(옥외에 설치하는 것에 있어서는 가목부터 다목까지)에 해당하는 것은 외함에 노출하여 설치할 수 있다.
   가. 표시등(불연성 또는 난연성재료로 덮개를 설치한 것에 한한다)
   나. 전선의 인입구 및 인출구
   다. 환기장치
   라. 전압계(퓨즈 등으로 보호한 것에 한한다)
   마. 전류계(변류기의 2차측에 접속된 것에 한한다)
   바. 계기용 전환스위치(불연성 또는 난연성재료로 제작된 것에 한한다)
4. 외함은 건축물의 바닥 등에 견고하게 고정할 것
5. 외함에 수납하는 수전설비, 변전설비 그 밖의 기기 및 배선은 다음 각 목에 적합하게 설치할 것
   가. 외함 또는 프레임(Frame) 등에 견고하게 고정할 것
   나. 외함의 바닥에서 10센티미터(시험단자, 단자대 등의 충전부는 15센티미터) 이상의 높이에 설치할 것
6. 전선 인입구 및 인출구에는 금속관 또는 금속제 가요전선관을 쉽게 접속할 수 있도록 할 것
7. 환기장치는 다음 각 목에 적합하게 설치할 것
   가. 내부의 온도가 상승하지 않도록 환기장치를 할 것
   나. 자연환기구의 개구부 면적의 합계는 외함의 한 면에 대하여 해당 면적의 3분의 1 이하로 할 것. 이 경우 하나의 통기구의 크기는 직경 10밀리미터 이상의 둥근 막대가 들어가서는 아니 된다.
   다. 자연환기구에 따라 충분히 환기할 수 없는 경우에는 환기설비를 설치할 것
   라. 환기구에는 금속망, 방화댐퍼 등으로 방화조치를 하고, 옥외에 설치하는 것은 빗물 등이 들어가지 않도록 할 것
8. 공용큐비클식의 소방회로와 일반회로에 사용되는 배선 및 배선용기기는 불연재료로 구획할 것
9. 그 밖의 큐비클형의 설치에 관하여는 제1항 제2호부터 제5호까지의 규정 및 한국산업표준에 적합할 것

제6조(저압으로 수전하는 경우) 전기사업자로부터 저압으로 수전하는 비상전원수전설비는 전용배전반(1、2종)、전용분전반(1、2종) 또는 공용분전반(1、2종)으로 해야 한다.

① 제1종 배전반 및 제1종 분전반은 다음 각 호에 적합하게 설치하여야 한다.

1. 외함은 두께 1.6밀리미터(전면판 및 문은 2.3밀리미터) 이상의 강판과 이와 동등 이상의 강도와 내화성능이 있는 것으로 제작할 것
2. 외함의 내부는 외부의 열에 의해 영향을 받지 않도록 내열성 및 단열성이 있는 재료를 사용하여 단열할 것. 이 경우 단열부분은 열 또는 진동에 따라 쉽게 변형되지 않아야 한다.
3. 다음 각 목에 해당하는 것은 외함에 노출하여 설치할 수 있다.

가. 표시등(불연성 또는 난연성재료로 덮개를 설치한 것에 한한다)
나. 전선의 인입구 및 입출구
4. 외함은 금속관 또는 금속제 가요전선관을 쉽게 접속할 수 있도록 하고, 당해 접속부분에는 단열조치를 할 것
5. 공용배전판 및 공용분전판의 경우 소방회로와 일반회로에 사용하는 배선 및 배선용 기기는 불연재료로 구획되어야 할 것

② 제2종 배전반 및 제2종 분전반은 다음 각 호에 적합하게 설치해야 한다.
1. 외함은 두께 1밀리미터(함 전면의 면적이 1,000제곱센티미터를 초과하고 2,000제곱센티미터 이하인 경우에는 1.2밀리미터, 2,000제곱센티미터를 초과하는 경우에는 1.6밀리미터) 이상의 강판과 이와 동등 이상의 강도와 내화성능이 있는 것으로 제작할 것
2. 제1항 제3호 각목에 정한 것과 섭씨 120도의 온도를 가했을 때 이상이 없는 전압계 및 전류계는 외함에 노출하여 설치할 것
3. 단열을 위해 배선용 불연전용실내에 설치할 것
4. 그 밖의 제2종 배전반 및 제2종 분전반의 설치에 관하여는 제1항 제4호 및 제5호의 규정에 적합할 것

③ 그 밖의 배전반 및 분전반의 설치에 관하여는 다음 각 호에 적합해야 한다.
1. 일반회로에서 과부하ㆍ지락사고 또는 단락사고가 발생한 경우에도 이에 영향을 받지 아니하고 계속하여 소방회로에 전원을 공급시켜 줄 수 있어야 할 것
2. 소방회로용 개폐기 및 과전류차단기에는 "소방시설용"이라는 표시를 할 것
3. 전기회로는 별표 2와 같이 결선할 것

제7조(설치ㆍ유지기준의 특례) 소방본부장 또는 소방서장은 기존건축물이 증축ㆍ개축ㆍ대수선되거나 용도변경 되는 경우에 있어서 이 기준이 정하는 기준에 따라 해당 건축물에 설치해야 할 비상전원수전설비의 배관ㆍ배선 등의 공사가 현저하게 곤란하다고 인정되는 경우에는 해당 설비의 기능 및 사용에 지장이 없는 범위 안에서 이 기준의 일부를 적용하지 않을 수 있다.

제8조(재검토기한) 소방청장은 「훈령ㆍ예규 등의 발령 및 관리에 관한 규정」에 따라 이 고시에 대하여 2023년 1월 1일을 기준으로 매 3년이 되는 시점(매 3년째의 12월 31일까지를 말한다)마다 그 타당성을 검토하여 개선 등의 조치를 해야 한다.

부칙 <제2022 - 63호,2022. 11. 25.>

제1조(시행일) 이 고시는 2022년 12월 1일부터 시행한다.

제2조(경과조치) ① 이 고시 시행 전에 건축허가 등의 신청 또는 신고를 하거나 소방시설공사의 착공신고를 한 특정소방대상물에 대해서는 종전의 「소방시설용 비상전원수전설비의 화재안전기준(NFSC 602)」에 따른다.

② 이 고시 시행 전에 제1항에 따른 신청 또는 신고를 한 경우라도 개정 기준이 종전의 기준에 비해 관계인에게 유리한 경우에는 개정 기준에 따를 수 있다.

제3조(다른 법령과의 관계) 이 고시 시행 당시 다른 법령에서 종전의 화재안전기준을 인용한 경우에 이 고시 가운데 그에 해당하는 규정이 있는 경우에는 종전의 규정에 갈음하여 이 고시의 해당 규정을 인용한 것으로 본다.

부칙 <제2026 - 21호,2026. 5. 4.>

이 고시는 발령한 날부터 시행한다.

[별표1] 고압 또는 특별고압 수전의 경우(제5조제1항제5호 관련)

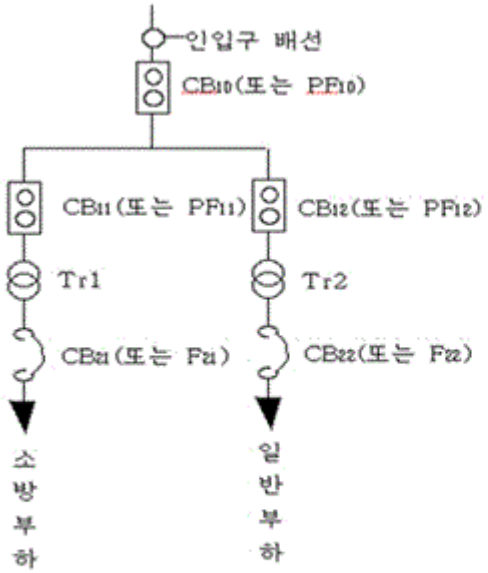

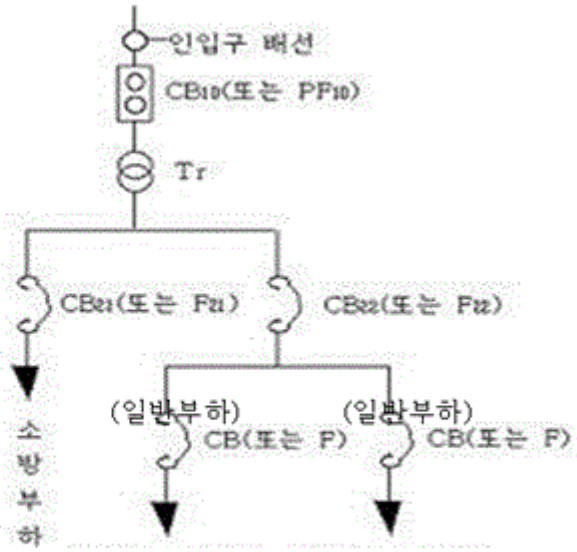

(가) 전용의 전력용변압기에서 소방부하에 전원을 공급하는 경우

주 1. 일반회로의 과부하 또는 단락사고시에 CB_{10}(또는 PF_{10})이 CB_{12}(또는 PF_{12}) 및 CB_{22}(또는 F_{22})보다 먼저 차단되어서는 아니된다.

2. CB_{11}(또는 PF_{11})은 CB_{12}(또는 PF_{12})와 동등이상의 차단용량일 것.

약호	명 칭
CB	전력차단기
PF	전력퓨즈(고압 또는 특별고압용)
F	퓨즈(저압용)
Tr	전력용변압기

(나) 공용의 전력용변압기에서 소방부하 전원을 공급하는 경우

주 1. 일반회로의 과부하 또는 단락사고시에 CB_{10}(또는 PF_{10})이 CB_{22}(또는 F_{22}) 및 CB(또는 F)보다 먼저 차단되어서는 아니된다.

2. CB_{21}(또는 F_{21})은 CB_{22}(또는 F_{22})와 동등이상의 차단용량일 것.

약호	명 칭
CB	전력차단기
PF	전력퓨즈(고압 또는 특별고압용)
F	퓨즈(저압용)
Tr	전력용변압기

[별표 2] 저압수전의 경우(제6조제3항제3호관련)

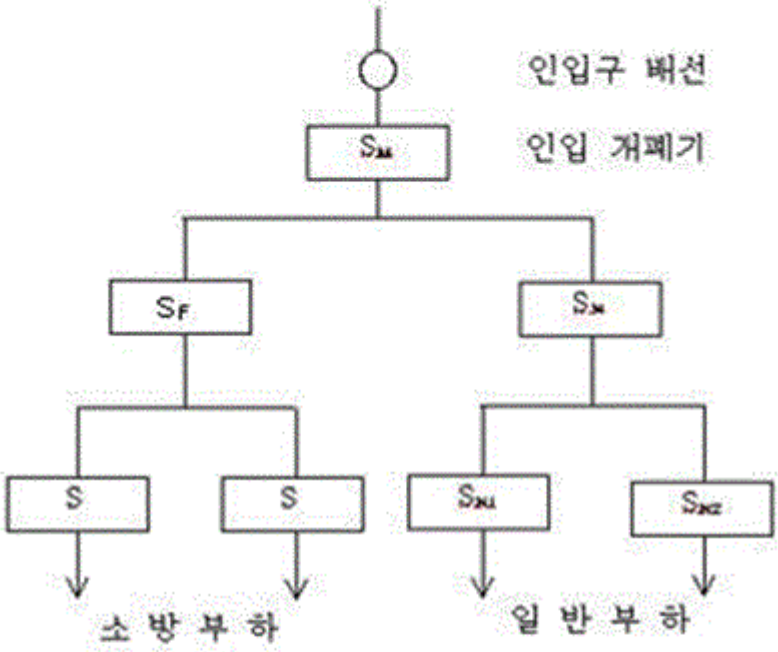

주 1. 일반회로의 과부하 또는 단락사고시 S_M이 S_N, S_{N1} 및 S_{N2}보다 먼저차단되어서는 아니된다.

2. S_F는 S_N과 동등 이상의 차단용량일 것.

약호	명 칭
S	저압용개폐기 및 과전류차단기

도로터널의 화재안전성능기준(NFPC 603)

[시행 2022. 12. 1.] [고시 제2022 - 64호, 2022. 11. 25., 전부개정]

소방청(예방분석제도과)044 - 205 - 7531, 7532

제1조(목적) 이 기준은 「소방시설 설치 및 관리에 관한 법률」(이하 "법"이라 한다) 제2조제1항제6호가목에 따라 소방청장에게 위임한 사항 중 도로터널에 설치해야 하는 소방시설 등의 성능기준을 규정함을 목적으로 한다.

제2조(적용범위) 이 기준은 「소방시설 설치 및 관리에 관한 법률 시행령」(이하 "영"이라 한다) 제11조제1항에 따라 도로터널에 설치해야 하는 소방시설 등의 설치 및 관리에 대해 적용한다.

제3조(정의) ① 이 기준에서 사용하는 용어의 정의는 다음과 같다.

1. "도로터널"이란 「도로법」 제10조에 따른 도로의 일부로서 자동차의 통행을 위해 지붕이 있는 구조물을 말한다.
2. "설계화재강도"란 터널 내 화재 시 소화설비 및 제연설비 등의 용량산정을 위해 적용하는 차종별 최대열방출률(㎿)을 말한다.
3. "횡류환기방식"이란 터널 안의 배기가스와 연기 등을 배출하는 환기방식으로서 기류를 횡방향(바닥에서 천장)으로 흐르게 하여 환기하는 방식을 말한다.
4. "대배기구방식"이란 횡류환기방식의 일종으로 배기구에 개방/폐쇄가 가능한 전동댐퍼를 설치하여 화재 시 화재지점 부근의 배기구를 개방하여 집중적으로 배연할 수 있는 제연방식을 말한다.
5. "종류환기방식"이란 터널 안의 배기가스와 연기 등을 배출하는 환기방식으로서 기류를 종방향(출입구 방향)으로 흐르게 하여 환기하는 방식을 말한다.
6. "반횡류환기방식"이란 터널 안의 배기가스와 연기 등을 배출하는 환기방식으로서 터널에 수직배기구를 설치해서 횡방향과 종방향으로 기류를 흐르게 해 환기하는 방식을 말한다.
7. "피난연결통로"란 본선터널과 병설된 상대터널 또는 본선터널과 평행한 피난대피터널을 연결하는 통로를 말한다.
8. "배기구"란 터널 안의 오염공기를 배출하거나 화재 시 연기를 배출하기 위한 개구부를 말한다.

② 이 기준에서 사용하는 용어는 제1항에서 규정한 것을 제외하고는 관계법령 및 개별 성능기준에서 정하는 바에 따른다.

제4조(다른 화재안전성능기준과의 관계) 터널에 설치하는 소방시설 등의 설치 및 관리기준 중 이 기준에서 규정하지 않은 것은 개별 화재안전성능기준에 따른다.

제5조(소화기) 소화기는 다음 각 호의 기준에 따라 설치해야 한다.

1. 소화기의 능력단위(「소화기구의 화재안전기준(NFSC 101)」제3조제6호에 따른 수치를 말한다. 이하 같다)는 A급 화재는 3단위 이상, B급 화재는 5단위 이상 및 C급 화재에 적응성이 있는 것으로 할 것
2. 소화기의 총중량은 사용 및 운반이 편리성을 고려하여 7킬로그램 이하로 할 것
3. 소화기는 주행차로의 우측 측벽에 50미터 이내의 간격으로 두 개 이상을 설치하며, 편도 2차선 이상의 양방향 터널과 4차로 이상의 일방향 터널의 경우에는 양쪽 측벽에 각각 50미터 이내의 간격으로 엇갈리게 두 개 이상을 설치할 것
4. 바닥면(차로 또는 보행로를 말한다. 이하 같다)으로부터 1.5미터 이하의 높이에 설치할 것
5. 소화기구함의 상부에 "소화기"라고 조명식 또는 반사식의 표지판을 부착하여 사용자가 쉽게 인지할 수 있도록 할 것

제6조(옥내소화전설비) 옥내소화전설비는 다음 각 호의 기준에 따라 설치해야 한다.

1. 소화전함과 방수구는 주행차로 우측 측벽을 따라 50미터 이내의 간격으로 설치하며, 편도 2차선 이상의 양방향 터널이나 4차로 이상의 일방향 터널의 경우에는 양쪽 측벽에 각각 50미터 이내의 간격으로 엇갈리게 설치할 것
2. 수원은 그 저수량이 옥내소화전의 설치개수 두 개(4차로 이상의 터널의 경우 세 개)를 동시에 40분 이상 사용할 수 있는 충분한 양 이상을 확보할 것
3. 가압송수장치는 옥내소화전 두 개(4차로 이상의 터널인 경우 세 개)를 동시에 사용할 경우 각 옥내소화전의 노즐선단(先端)에서의 방수압력은 0.35메가파스칼 이상이고 방수량은 분당 190리터 이상이 되는 성능의 것으로 할 것. 다만, 하나의 옥내소화전을 사용하는 노즐선단에서의 방수압력이 0.7메가파스칼을 초과할 경우에는 호스접결구의 인입(引入: 안쪽)측에 감압장치를 설치해야 한다.
4. 압력수조나 고가수조가 아닌 전동기 및 내연기관에 의한 펌프를 이용하는 가압송수장치는 주펌프와 동등 이상인 별도의 예비펌프를 설치할 것
5. 방수구는 40밀리미터 구경의 단구형을 옥내소화전이 설치된 벽면의 바닥면으로부터 1.5미터 이하의 높이에 설치할 것
6. 소화전함에는 옥내소화전 방수구 1개, 15미터 이상의 소방호스 3본 이상 및 방수노즐을 비치할 것
7. 옥내소화전설비의 비상전원은 40분 이상 작동할 수 있을 것

제7조(물분무소화설비) 물분무소화설비는 다음 각 호의 기준에 따라 설치해야 한다.

1. 물분무헤드는 도로면 1제곱미터에 분당 6리터 이상의 수량을 균일하게 방수할 수 있도록 할 것

2. 물분무설비는 하나의 방수구역은 25미터 이상으로 하며, 3개 방수구역을 동시에 40분 이상 방수할 수 있는 수량을 확보 할 것
3. 물분무설비의 비상전원은 40분 이상 기능을 유지할 수 있도록 할 것

제8조(비상경보설비) 비상경보설비는 다음 각 호의 기준에 따라 설치해야 한다.

1. 발신기는 주행차로 한쪽 측벽에 50미터 이내의 간격으로 설치하며, 편도 2차선 이상의 양방향 터널이나 4차로 이상의 일방향 터널의 경우에는 양쪽의 측벽에 각각 50미터 이내의 간격으로 엇갈리게 설치할 것.
2. 발신기는 바닥면으로부터 0.8미터 이상 1.5미터 이하의 높이에 설치할 것
3. 음향장치는 발신기 설치위치와 동일하게 설치할 것. 다만, 「비상방송설비의 화재안전성능기준(NFPC 202)」에 적합하게 설치된 방송설비를 비상경보설비와 연동하여 작동하도록 설치한 경우에는 비상경보설비의 지구음향장치를 설치하지 않을 수 있다.
4. 음량장치의 음량은 부착된 음향장치의 중심으로부터 1미터 떨어진 위치에서 90데시벨 이상이 되도록 할 것
5. 음향장치는 터널내부 전체에 동시에 경보를 발하도록 설치할 것
6. 시각경보기는 주행차로 한쪽 측벽에 50미터 이내의 간격으로 비상경보설비 상부 직근에 설치하고, 전체 시각경보기는 동기방식에 의해 작동될 수 있도록 할 것

제9조(자동화재탐지설비) ① 터널에는 차동식분포형감지기, 정온식감지선형감지기(아날로그식에 한한다) 또는 중앙기술심의위원회의 심의를 거쳐 터널화재에 적응성이 있다고 인정된 감지기를 설치해야 한다.

② 하나의 경계구역의 길이는 100미터 이하로 해야 한다.

③ 제1항에 의한 감지기의 설치기준은 다음 각 호와 같다. 다만, 중앙기술심의위원회의 심의를 거처 제조사 시방서에 따른 설치방법이 터널화재에 적합하다고 인정되는 경우에는 다음 각 호의 기준에 의하지 않고 심의결과에 의한 제조사 시방서에 따라 설치할 수 있다.

1. 감지기의 감열부(열을 감지하는 기능을 갖는 부분을 말한다. 이하 같다)와 감열부 사이의 이격거리는 10미터 이하로, 감지기와 터널 좌ㆍ우측 벽면과의 이격거리는 6.5미터 이하로 설치할 것
2. 제1호에도 불구하고 터널 천장의 구조가 아치형의 터널에 감지기를 터널 진행방향으로 설치하고자 하는 경우에는 감열부와 감열부 사이의 이격거리를 10미터 이하로 하여 아치형 천장의 중앙 최상부에 1열로 감지기를 설치해야 하며, 감지기를 2열 이상으로 설치하고자 하는 경우에는 감열부와 감열부 사이의 이격거리는 10미터 이하로 감지기 간의 이격거리는 6.5미터 이하로 설치할 것
3. 감지기를 천장면(터널 안 도로 등에 면한 부분 또는 상층의 바닥 하부면을 말한다. 이하 같다)에 설치하는 경우에는 감지기가 천장면에 밀착되지 않도록 고정금구 등을 사용하여 설치할 것

4. 형식승인 내용에 설치방법이 규정된 경우에는 형식승인 내용에 따라 설치할 것

④ 제2항에도 불구하고 감지기의 작동에 의하여 다른 소방시설 등이 연동되는 경우로서 해당 소방시설 등의 작동을 위한 정확한 발화 위치를 확인할 필요가 있는 경우에는 경계구역의 길이가 해당 설비의 방호구역 등에 포함되도록 설치해야 한다.

⑤ 발신기 및 지구음향장치는 제7조를 준용하여 설치해야 한다.

제10조(비상조명등) 비상조명등은 다음 각 호의 기준에 따라 설치해야 한다.

1. 상시 조명이 소등된 상태에서 비상조명등이 점등되는 경우 터널 안의 차도 및 보도의 바닥면의 조도는 10럭스 이상, 그 외 모든 지점의 조도는 1럭스 이상이 될 수 있도록 설치할 것
2. 비상조명등은 상용전원이 차단되는 경우 자동으로 비상전원으로 60분 이상 점등되도록 설치할 것
3. 비상조명등에 내장된 예비전원이나 축전지설비는 상용전원의 공급에 의하여 상시 충전상태를 유지할 수 있도록 설치할 것

제11조(제연설비) ① 제연설비는 다음 각 호의 사양을 만족하도록 설계해야 한다.

1. 설계화재강도 20메가와트를 기준으로 하고, 이 때 연기발생률은 초당 80세제곱미터로 하며, 배출량은 발생된 연기와 혼합된 공기를 충분히 배출할 수 있는 용량 이상을 확보할 것
2. 제1호에도 불구하고 화재강도가 설계화재강도 보다 높을 것으로 예상될 경우 위험도분석을 통하여 설계화재강도를 설정하도록 할 것

② 제연설비는 다음 각 호의 기준에 따라 설치해야 한다.

1. 종류환기방식의 경우 제트팬의 소손(燒損)을 고려하여 예비용 제트팬을 설치하도록 할 것
2. 횡류환기방식(또는 반횡류환기방식) 및 대배기구 방식의 배연용 팬은 덕트의 길이에 따라서 노출온도가 달라질 수 있으므로 수치해석 등을 통해서 내열온도 등을 검토한 후에 적용하도록 할 것
3. 대배기구의 개폐용 전동모터는 정전 등 전원이 차단되는 경우에도 조작상태를 유지할 수 있도록 할 것
4. 화재에 노출이 우려되는 제연설비와 전원공급선 및 제트팬 사이의 전원공급장치 등은 섭씨 250도의 온도에서 60분 이상 운전상태를 유지할 수 있도록 할 것

③ 제연설비는 화재감지기 또는 수동조작스위치의 동작 등에 의하여 자동 및 수동으로 기동될 수 있도록 해야 한다.

④ 비상전원은 60분 이상 작동할 수 있도록 해야 한다.

제12조(연결송수관설비) 연결송수관설비는 다음 각 호의 기준에 따라 설치해야 한다.

1. 방수압력은 0.35메가파스칼 이상, 방수량은 분당 400리터 이상을 유지할 수 있도록 할 것
2. 방수구는 50미터 이내의 간격으로 옥내소화전함에 병설하거나 독립적으로 터널출입구 부근과 피난연결통로에 설치할 것
3. 방수기구함은 50미터 이내의 간격으로 옥내소화전함 안에 설치하거나 독립적으로 설치하고, 하나의 방수기구함에는 65밀리미터 방수노즐 1개와 15미터 이상의 호스 3본을 설치하

도록 할 것

제13조(무선통신보조설비) ① 무선통신보조설비의 옥외안테나는 방재실 인근과 터널의 입구 및 출구, 피난연결통로 등에 설치해야 한다.

② 라디오 재방송설비가 설치되는 터널의 경우에는 무선통신보조설비와 겸용으로 설치할 수 있다.

제14조(비상콘센트설비) 비상콘센트설비는 다음 각 호의 기준에 따라 설치해야 한다.

1. 비상콘센트설비의 전원회로는 단상교류 220볼트인 것으로서 그 공급용량은 1.5킬로볼트암페어 이상인 것으로 할 것
2. 전원회로는 주배전반에서 전용회로로 할 것
3. 콘센트마다 배선용 차단기(KS C 8321)를 설치해야 하며, 충전부가 노출되지 않도록 할 것
4. 주행차로의 우측 측벽에 50미터 이내의 간격으로 바닥으로부터 0.8미터 이상 1.5미터 이하의 높이에 설치할 것

제15조(재검토기한) 소방청장은 「훈령ㆍ예규 등의 발령 및 관리에 관한 규정」에 따라 이 고시에 대하여 2023년 1월 1일을 기준으로 매 3년이 되는 시점(매 3년째의 12월 31일까지를 말한다)마다 그 타당성을 검토하여 개선 등의 조치를 해야 한다.

부칙 <제2022 - 64호,2022. 11. 25.>

제1조(시행일) 이 고시는 2022년 12월 1일부터 시행한다.

제2조(경과조치) ① 이 고시 시행 전에 건축허가 등의 신청 또는 신고를 하거나 소방시설공사의 착공신고를 한 특정소방대상물에 대해서는 종전의 「도로터널의 화재안전기준(NFSC 603)」에 따른다.

② 이 고시 시행 전에 제1항에 따른 신청 또는 신고를 한 경우라도 개정 기준이 종전의 기준에 비해 관계인에게 유리한 경우에는 개정 기준에 따를 수 있다.

제3조(다른 법령과의 관계) 이 고시 시행 당시 다른 법령에서 종전의 화재안전기준을 인용한 경우에 이 고시 가운데 그에 해당하는 규정이 있는 경우에는 종전의 규정에 갈음하여 이 고시의 해당 규정을 인용한 것으로 본다.

고층건축물의 화재안전성능기준 (NFPC 604)

[시행 2022. 12. 1.] [고시 제2022 - 65호, 2022. 11. 25., 전부개정]

소방청(예방분석제도과)044 - 205 - 7531, 7532

제1조(목적) 이 기준은 「소방시설 설치 및 관리에 관한 법률」(이하 "법"이라 한다) 제2조제1항제6호가목에 따라 소방청장에게 위임한 사항 중 고층건축물에 설치해야 하는 소방시설 등의 성능기준을 규정함을 목적으로 한다.

제2조(적용범위) 이 기준은 「소방시설 설치 및 관리에 관한 법률 시행령」(이하 "영"이라 한다) 제11조제1항에 따라 「건축법」 제2조제1항제19호에 따른 고층건축물과 「초고층 및 지하연계 복합건축물 재난관리에 관한 특별법 시행령」 제14조제2항에 따른 피난안전구역에 설치해야 하는 소방시설 등의 설치 및 관리에 대해 적용한다.

제3조(정의) ① 이 기준에서 사용하는 용어의 정의는 다음과 같다.

1. "고층건축물"이란 「건축법」 제2조제1항제19호 규정에 따른 건축물을 말한다.
2. "급수배관"이란 수원 또는 옥외송수구로부터 소화설비에 급수하는 배관을 말한다.

② 이 기준에서 사용하는 용어는 제1항에서 규정한 것을 제외하고는 관계법령 및 개별 성능기준에서 정하는 바에 따른다.

제4조(다른 화재안전성능기준과의 관계) 고층건축물에 설치하는 소방시설 등의 설치 및 관리기준 중 이 기준에서 규정하지 않은 것은 개별 화재안전성능기준에 따른다.

제5조(옥내소화전설비) ① 수원은 그 저수량이 옥내소화전의 설치개수가 가장 많은 층의 설치개수(다섯 개 이상 설치된 경우에는 다섯 개)를 동시에 사용할 수 있는 양 이상이 되도록 해야 한다.

② 수원은 제1항에 따라 산출된 유효수량 외에 유효수량의 3분의 1 이상을 옥상(옥내소화전설비가 설치된 건축물의 주된 옥상을 말한다. 이하 같다)에 설치해야 한다.

③ 전동기 또는 내연기관에 의한 펌프를 이용하는 가압송수장치는 옥내소화전설비 전용으로 설치해야 하며, 주펌프와 동등 이상의 성능이 있는 별도의 펌프로서 내연기관의 기동과 연동하여 작동되거나 비상전원을 연결한 예비펌프를 추가로 설치해야 한다.

④ 내연기관의 연료량은 펌프를 40분(50층 이상인 건축물의 경우에는 60분) 이상 운전할 수 있는 용량일 것

⑤ 급수배관은 전용으로 해야 한다.
⑥ 50층 이상인 건축물의 옥내소화전 주배관 중 수직배관은 두 개 이상(주배관 성능을 갖는 동일 호칭배관)으로 설치해야 하며, 하나의 수직배관의 파손 등 작동 불능 시에도 다른 수직배관으로부터 소화용수가 공급되도록 구성해야 한다.
⑦ 비상전원은 자가발전설비, 축전지설비 또는 전기저장장치로서 옥내소화전설비를 유효하게 40분(50층 이상인 건축물의 경우에는 60분) 이상 작동할 수 있어야 한다.

제6조(스프링클러설비) ① 수원은 스프링클러설비 설치장소별 스프링클러헤드의 기준개수에 3.2세제곱미터(50층 이상인 건축물의 경우에는 4.8세제곱미터)를 곱한 양 이상이 되도록 해야 한다.
② 수원은 제1항에 따라 산출된 유효수량 외에 유효수량의 3분의 1 이상을 옥상(옥내소화전설비가 설치된 건축물의 주된 옥상을 말한다. 이하 같다)에 설치해야 한다.
③ 전동기 또는 내연기관에 의한 펌프를 이용하는 가압송수장치는 스프링클러설비 전용으로 설치해야 하며, 주펌프와 동등 이상의 성능이 있는 별도의 펌프로서 내연기관의 기동과 연동하여 작동되거나 비상전원을 연결한 예비펌프를 추가로 설치해야 한다.
④ 내연기관의 연료량은 펌프를 40분(50층 이상인 건축물의 경우에는 60분) 이상 운전할 수 있는 용량일 것
⑤ 급수배관은 전용으로 설치해야 한다.
⑥ 50층 이상인 건축물의 스프링클러설비 주배관 중 수직배관은 2개 이상(주배관 성능을 갖는 동일 호칭배관)으로 설치하고, 하나의 수직배관이 파손 등 작동 불능 시에도 다른 수직배관으로부터 소화수가 공급되도록 구성해야 하며, 각각의 수직배관에 유수검지장치를 설치해야 한다.
⑦ 50층 이상인 건축물의 스프링클러 헤드에는 2개 이상의 가지배관으로부터 양방향에서 소화수가 공급되도록 하고, 수리계산에 의한 설계를 해야 한다.
⑧ 스프링클러설비의 음향장치는 「스프링클러설비의 화재안전성능기준(NFPC 103)」 제9조에 따라 설치하되, 발화층에 따라 경보하는 층을 달리하여 경보를 발할 수 있도록 해야 한다.
⑨ 비상전원은 자가발전설비, 축전지설비 또는 전기저장장치로서 스프링클러설비를 유효하게 40분(50층 이상인 건축물의 경우에는 60분) 이상 작동할 수 있어야 한다.

제7조(비상방송설비) ① 비상방송설비의 음향장치는 발화층에 따라 경보하는 층을 달리하여 경보를 발할 수 있도록 해야 한다.
② 비상방송설비에는 그 설비에 대한 감시상태를 60분간 지속한 후 유효하게 30분 이상 경보할 수 있는 축전지설비 또는 전기저장장치를 설치해야 한다.

제8조(자동화재탐지설비) ① 감지기는 아날로그방식의 감지기로서 감지기의 작동 및 설치지점을 수신기에서 확인할 수 있는 것으로 설치해야 한다.

② 자동화재탐지설비의 음향장치는 발화층에 따라 경보하는 층을 달리하여 경보를 발할 수 있도록 해야 한다.
③ 50층 이상인 건축물에 설치하는 수신기, 중계기 및 감지기 사이의 통신ㆍ신호배선은 이중배선을 설치하도록 하고 단선 시에도 고장표시가 되며 정상 작동할 수 있는 성능을 갖도록 설비를 해야 한다.
④ 자동화재탐지설비에는 그 설비에 대한 감시상태를 60분간 지속한 후 유효하게 30분 이상 경보할 수 있는 축전지설비 또는 전기저장장치를 설치해야 한다.

제9조(특별피난계단의 계단실 및 부속실 제연설비) 특별피난계단의 계단실 및 그 부속실 제연설비는 「특별피난계단의 계단실 및 부속실 제연설비의 화재안전성능기준(NFPC 501A)」에 따라 설치하되, 비상전원은 자가발전설비, 축전지설비 또는 전기저장장치로 하고 제연설비를 유효하게 40분(50층 이상인 건축물의 경우에는 60분) 이상 작동할 수 있도록 해야 한다.

제10조(피난안전구역의 소방시설) 「초고층 및 지하연계 복합건축물 재난관리에 관한 특별법 시행령」 제14조제2항에 따라 피난안전구역에 설치하는 소방시설의 설치기준은 다음 각 호와 같으며, 이 기준에서 정하지 않은 것은 개별 화재안전성능기준에 따라 설치해야 한다.

1. 제연설비의 피난안전구역과 비 제연구역간의 차압은 50파스칼(옥내에 스프링클러설비가 설치된 경우에는 12.5파스칼) 이상으로 할 것
2. 피난유도선은 다음 각 목의 기준에 따라 설치할 것
   가. 피난안전구역이 설치된 층의 계단실 출입구에서 피난안전구역의 주 출입구 또는 비상구까지 설치할 것
   나. 계단실에 설치하는 경우 계단 및 계단참에 설치할 것
   다. 피난유도 표시부의 너비는 최소 25밀리미터 이상으로 설치할 것
   라. 광원점등방식(전류에 의하여 빛을 내는 방식)으로 설치하되, 60분 이상 유효하게 작동할 것
3. 비상조명등은 상시 조명이 소등된 상태에서 그 비상조명등이 점등되는 경우 각 부분의 바닥에서 조도는 10럭스 이상이 될 수 있도록 설치할 것
4. 휴대용비상조명등은 다음 각 목의 기준에 따라 설치할 것
   가. 초고층 건축물에 설치된 피난안전구역에 설치하는 휴대용비상조명등의 수량은 피난안전구역 위층의 재실자수(「건축물의 피난ㆍ방화구조 등의 기준에 관한 규칙」 별표 1의2에 따라 산정된 재실자 수를 말한다)의 10분의 1 이상에 해당하는 수량을 비치할 것
   나. 지하연계 복합건축물에 설치된 피난안전구역에 설치하는 휴대용비상조명등의 수량은 피난안전구역이 설치된 층의 수용인원(영 별표 7에 따라 산정된 수용인원을 말한다)의 10분의 1 이상으로 할 것
   다. 건전지 및 충전식 건전지의 용량은 40분(피난안전구역이 50층 이상에 설치되어 있을 경우 60분) 이상 유효하게 사용할 수 있는 것으로 할 것

5. 인명구조기구는 다음 각 목의 기준에 따라 설치할 것
   가. 방열복, 인공소생기를 각 두 개 이상 비치할 것
   나. 45분 이상 사용할 수 있는 성능의 공기호흡기(보조마스크를 포함한다)를 두 개 이상 비치할 것. 다만, 피난안전구역이 50층 이상에 설치되어 있을 경우에는 동일한 성능의 예비용기를 10개 이상 비치할 것
   다. 화재 시 쉽게 반출할 수 있는 곳에 비치할 것
   라. 인명구조기구가 설치된 장소의 보기 쉬운 곳에 "인명구조기구"라는 표지판 등을 설치할 것

제11조(연결송수관설비) ① 연결송수관설비의 배관은 전용으로 한다.
② 내연기관의 연료량은 펌프를 40분(50층 이상인 건축물의 경우에는 60분) 이상 운전할 수 있는 용량일 것
③ 연결송수관설비의 비상전원은 자가발전설비, 축전지설비 전기저장장치로서 연결송수관설비를 유효하게 40분(50층 이상인 건축물의 경우에는 60분) 이상 작동할 수 있어야 한다.

제12조(재검토기한) 소방청장은 「훈령ㆍ예규 등의 발령 및 관리에 관한 규정」에 따라 이 고시에 대하여 2023년 1월 1일을 기준으로 매 3년이 되는 시점(매 3년째의 12월 31일까지를 말한다)마다 그 타당성을 검토하여 개선 등의 조치를 해야 한다.

부칙 <제2022-65호,2022. 11. 25.>

제1조(시행일) 이 고시는 2022년 12월 1일부터 시행한다.

제2조(경과조치) ① 이 고시 시행 전에 건축허가 등의 신청 또는 신고를 하거나 소방시설공사의 착공신고를 한 특정소방대상물에 대해서는 종전의 「고층건축물의 화재안전기준 (NFSC 604)」에 따른다.
② 이 고시 시행 전에 제1항에 따른 신청 또는 신고를 한 경우라도 개정 기준이 종전의 기준에 비해 관계인에게 유리한 경우에는 개정 기준에 따를 수 있다.

제3조(다른 법령과의 관계) 이 고시 시행 당시 다른 법령에서 종전의 화재안전기준을 인용한 경우에 이 고시 가운데 그에 해당하는 규정이 있는 경우에는 종전의 규정에 갈음하여 이 고시의 해당 규정을 인용한 것으로 본다.

지하구의 화재안전성능기준(NFPC 605)

[시행 2022. 12. 1.] [고시 제2022 - 66호, 2022. 11. 25., 전부개정]

소방청(예방분석제도과)044 - 205 - 7531

제1조(목적) 이 기준은 「소방시설 설치 및 관리에 관한 법률」(이하 "법"이라 한다) 제2조제1항제6호가목에 따라 소방청장에게 위임한 사항 중 지하구에 설치해야 하는 소방시설 등의 성능기준을 규정함을 목적으로 한다.

제2조(적용범위) 이 기준은 「소방시설 설치 및 관리에 관한 법률 시행령」(이하 "영"이라 한다) 제11조제1항에 따라 지하구에 설치해야 하는 소방시설 등의 설치 및 관리에 대해 적용한다.

제3조(정의) ① 이 기준에서 사용하는 용어의 정의는 다음과 같다.

1. "지하구"란 영 별표2 제28호에서 규정한 지하구를 말한다.
2. "제어반"이란 설비, 장치 등의 조작과 확인을 위해 제어용 계기류, 스위치 등을 금속제 외함에 수납한 것을 말한다.
3. "분전반"이란 분기개폐기ㆍ분기과전류차단기와 그밖에 배선용기기 및 배선을 금속제 외함에 수납한 것을 말한다.
4. "방화벽"이란 화재 시 발생한 열, 연기 등의 확산을 방지하기 위하여 설치하는 벽을 말한다.
5. "분기구"란 전기, 통신, 상하수도, 난방 등의 공급시설의 일부를 분기하기 위하여 지하구의 단면 또는 형태를 변화시키는 부분을 말한다.
6. "환기구"란 지하구의 온도, 습도의 조절 및 유해가스를 배출하기 위해 설치되는 것으로 자연환기구와 강제환기구로 구분된다.
7. "작업구"란 지하구의 유지관리를 위하여 자재, 기계기구의 반ㆍ출입 및 작업자의 출입을 위하여 만들어진 출입구를 말한다.
8. "케이블접속부"란 케이블이 지하구 내에 포설(鋪設)되면서 발생하는 직선 접속 부분을 전용의 접속재로 접속한 부분을 말한다.
9. "특고압 케이블"이란 사용전압이 7,000볼트를 초과하는 전로에 사용하는 케이블을 말한다.
10. "분기배관"이란 배관 측면에 구멍을 뚫어 둘 이상의 관로가 생기도록 가공한 배관으로서 다음 각 목의 분기배관을 말한다.
    가. 확관형 분기배관"이란 배관의 측면에 조그만 구멍을 뚫고 소성가공으로 확관시켜 배관 용접이음자리를 만들거나 배관 용접이음자리에 배관이음쇠를 용접 이음한 배관을 말한다.

나. "비확관형 분기배관"이란 배관의 측면에 분기호칭내경 이상의 구멍을 뚫고 배관이음쇠를 용접 이음한 배관을 말한다.

② 이 기준에서 사용하는 용어는 제1항에서 규정한 것을 제외하고는 관계법령 및 개별 성능기준에서 정하는 바에 따른다.

제4조(다른 화재안전성능기준과의 관계) 지하구에 설치하는 소방시설 등의 설치 및 관리기준 중 이 기준에서 규정하지 않은 것은 개별 화재안전성능기준에 따른다.

제5조(소화기구 및 자동소화장치) ① 소화기구는 다음 각 호의 기준에 따라 설치해야 한다.

1. 소화기의 능력단위(「소화기구 및 자동소화장치의 화재안전성능기준(NFPC 101)」 제3조제6호에 따른 수치를 말한다. 이하 같다)는 A급 화재는 개당 3단위 이상, B급 화재는 개당 5단위 이상 및 C급 화재에 적응성이 있는 것으로 할 것
2. 소화기 한 대의 총중량은 사용 및 운반의 편리성을 고려하여 7킬로그램 이하로 할 것
3. 소화기는 사람이 출입할 수 있는 출입구(환기구, 작업구를 포함한다) 부근에 5개 이상 설치할 것
4. 소화기는 바닥면으로부터 1.5미터 이하의 높이에 설치할 것
5. 소화기의 상부에 "소화기"라고 표시한 조명식 또는 반사식의 표지판을 부착하여 사용자가 쉽게 알 수 있도록 할 것

② 지하구 내 발전실、변전실、송전실、변압기실、배전반실、통신기기실、전산기기실、기타 이와 유사한 시설이 있는 장소 중 바닥면적이 300제곱미터 미만인 곳에는 유효설치 방호체적 이내의 가스、분말、고체에어로졸、캐비닛형 자동소화장치를 설치해야 한다.

③ 제어반 또는 분전반마다 가스、분말、고체에어로졸 자동소화장치 또는 유효설치 방호체적 이내의 소공간용 소화용구를 설치해야 한다.

④ 케이블접속부(절연유를 포함한 접속부에 한한다)마다가스、분말、고체에어로졸 자동소화장치 또는 케이블 화재에 적응성이 있다고 인정된 자동소화장치를 설치하되 소화성능이 확보될 수 있도록 방호공간을 구획하는 등 유효한 조치를 해야 한다.

제6조(자동화재탐지설비) ① 감지기는 다음 각 호에 따라 설치해야 한다.

1. 「자동화재탐지설비 및 시각경보장치의 화재안전성능기준(NFPC 203)」 제7조제1항 각 호의 감지기 중 먼지、습기 등의 영향을 받지 않고 발화지점(1미터 단위)과 온도를 확인할 수 있는 것을 설치할 것.
2. 지하구 천장의 중심부에 설치하되 감지기와 천장 중심부 하단과의 수직거리는 30센티미터 이내로 할 것. 다만, 형식승인 내용에 설치방법이 규정되어 있거나, 중앙기술심의위원회의 심의를 거쳐 제조사 시방서에 따른 설치방법이 지하구 화재에 적합하다고 인정되는 경우에는 형식승인 내용 또는 심의결과에 의한 제조사 시방서에 따라 설치할 수 있다.
3. 발화지점이 지하구의 실제거리와 일치하도록 수신기 등에 표시할 것.
4. 공동구 내부에 상수도용 또는 냉、난방용 설비만 존재하는 부분은 감지기를 설치하지 않을 수 있다.

② 발신기, 지구음향장치 및 시각경보기는 설치하지 않을 수 있다.

제7조(유도등) 사람이 출입할 수 있는 출입구(환기구, 작업구를 포함한다)에는 해당 지하구의 환경에 적합한 크기의 피난구유도등을 설치해야 한다.

제8조(연소방지설비) ① 연소방지설비의 배관은 다음 각 호의 기준에 따라 설치해야 한다.

1. 배관용 탄소 강관(KS D 3507) 또는 압력 배관용 탄소 강관(KS D 3562)이나 이와 같은 수준 이상의 강도ㆍ내부식성 및 내열성을 가진 것으로 할 것
2. 급수배관(송수구로부터 연소방지설비 헤드에 급수하는 배관을 말한다. 이하 같다)은 전용으로 할 것
3. 배관의 구경은 다음 각 목의 기준에 적합한 것이어야 한다.
   가. 연소방지설비전용헤드를 사용하는 경우에는 다음 표에 따른 구경 이상으로 할 것

하나의 배관에 부착하는 살수헤드의 개수	1개	2개	3개	4개 또는 5개	6개 이상
배관의 구경(mm)	32	40	50	65	80

   나. 개방형 스프링클러헤드를 사용하는 경우에는 「스프링클러설비의 화재안전성능기준(NFPC 103)」 별표 1의 기준에 따를 것
4. 교차배관은 가지배관과 수평으로 설치하거나 또는 가지배관 밑에 설치하고, 그 구경은 제3호에 따르되, 최소구경은 40밀리미터 이상이 되도록 할 것
5. 배관에 설치되는 행거는 가지배관, 교차배관 및 수평주행배관에 설치하고, 배관을 충분히 지지할 수 있도록 설치할 것
6. 확관형 분기배관을 사용할 경우에는 소방청장이 정하여 고시한 「분기배관의 성능인증 및 제품검사의 기술기준」 에 적합한 것으로 설치할 것

② 연소방지설비의 헤드는 다음 각 호의 기준에 따라 설치해야 한다.

1. 천장 또는 벽면에 설치할 것
2. 헤드간의 수평거리는 연소방지설비 전용헤드의 경우에는 2미터 이하, 스프링클러헤드의 경우에는 1.5미터 이하로 할 것
3. 소방대원의 출입이 가능한 환기구ㆍ작업구마다 지하구의 양쪽방향으로 살수헤드를 설정하되, 한쪽 방향의 살수구역의 길이는 3미터 이상으로 할 것. 다만, 환기구 사이의 간격이 700미터를 초과할 경우에는 700미터 이내마다 살수구역을 설정하되, 지하구의 구조를 고려하여 방화벽을 설치한 경우에는 그렇지 않다.
4. 연소방지설비 전용헤드를 설치할 경우에는 「소화설비용헤드의 성능인증 및 제품검사의 기술기준」 에 적합한 ‘ 살수헤드 ’ 를 설치할 것

③ 송수구는 다음 각 호의 기준에 따라 설치해야 한다.

1. 송수구는 송수 및 그 밖의 소화작업에 지장을 주지 않는 장소에 설치해야 한다.
2. 송수구는 구경 65밀리미터의 쌍구형으로 할 것

3. 송수구로부터 1미터 이내에 살수구역 안내표지를 설치할 것
4. 지면으로부터 높이가 0.5미터 이상 1미터 이하의 위치에 설치할 것
5. 송수구의 가까운 부분에 자동배수밸브(또는 직경 5밀리미터의 배수공)를 설치할 것. 이 경우 자동배수밸브는 배관안의 물이 잘 빠질 수 있는 위치에 설치하되, 배수로 인하여 다른 물건 또는 장소에 피해를 주지 않아야 한다.
6. 송수구로부터 주배관에 이르는 연결배관에는 개폐밸브를 설치하지 않을 것
7. 송수구에는 이물질을 막기 위한 마개를 씌어야 한다.

제9조(연소방지재) 지하구 내에 설치하는 케이블ㆍ전선 등에는 다음 각 호의 기준에 따라 연소방지재를 설치해야 한다.

1. 연소방지재는 한국산업표준(KS C IEC 60332 - 3 - 24)에서 정한 난연성능 이상의 제품을 사용하되 다음 각 목의 기준을 충족해야 한다.
   가. 시험에 사용되는 연소방지재는 시료(케이블 등)의 아래쪽(점화원으로부터 가까운 쪽)으로부터 30센티미터 지점부터 부착 또는 설치되어야 한다.
   나. 시험에 사용되는 시료(케이블 등)의 단면적은 325제곱밀리미터로 한다.
   다. 시험성적서의 유효기간은 발급 후 3년으로 한다.
2. 연소방지재는 다음 각 목에 해당하는 부분에 제1호와 관련된 시험성적서에 명시된 방식으로 시험성적서에 명시된 길이 이상으로 설치하되, 연소방지재 간의 설치 간격은 350미터를 넘지 않도록 해야 한다.
   가. 분기구
   나. 지하구의 인입부 또는 인출부
   다. 절연유 순환펌프 등이 설치된 부분
   라. 기타 화재발생 위험이 우려되는 부분

제10조(방화벽) 방화벽은 다음 각 호에 따라 설치한다.

1. 내화구조로서 홀로 설 수 있는 구조일 것
2. 방화벽의 출입문은 「건축법 시행령」 제64조에 따른 방화문으로서 60분+ 방화문 또는 60분 방화문으로 설치하고, 항상 닫힌 상태를 유지하거나 자동폐쇄장치에 의하여 화재 신호를 받으면 자동으로 닫히는 구조로 해야 한다.
3. 방화벽을 관통하는 케이블ㆍ전선 등에는 국토교통부 고시(내화구조의 인정 및 관리기준)에 따라 내화충전 구조로 마감할 것
4. 방화벽은 분기구 및 국사ㆍ변전소 등의 건축물과 지하구가 연결되는 부위(건축물로부터 20미터 이내)에 설치할 것
5. 자동폐쇄장치를 사용하는 경우에는「자동폐쇄장치의 성능인증 및 제품검사의 기술기준」에 적합한 것으로 설치할 것

제11조(무선통신보조설비) 무선통신보조설비의 옥외안테나는 방재실 인근과 공동구의 입구 및 연소방지설비의 송수구가 설치된 장소(지상)에 설치해야 한다.

제12조(통합감시시설) 통합감시시설은 소방관서와 지하구의 통제실 간에 화재 등 소화활동과 관련된 정보를 상시 교환할 수 있는 정보통신망을 구축해야 한다.

제13조(기존 지하구에 대한 특례) 법 제13조에 따라 기존 지하구에 설치하는 소방시설 등에 대해 강화된 기준을 적용하는 경우에는 다음 각 호의 설치ㆍ관리 관련 특례를 적용한다.

1. 특고압 케이블이 포설된 송ㆍ배전 전용의 지하구(공동구를 제외한다)에는 온도 확인 기능 없이 최대 700미터의 경계구역을 설정하여 발화지점(1미터 단위)을 확인할 수 있는 감지기를 설치할 수 있다.
2. 소방본부장 또는 소방서장은 이 기준이 정하는 기준에 따라 해당 건축물에 설치해야 할 소방시설 등의 공사가 현저하게 곤란하다고 인정되는 경우에는 해당 설비의 기능 및 사용에 지장이 없는 범위 안에서 소방시설 등의 화재안전성능기준의 일부를 적용하지 않을 수 있다.

제14조(재검토기한) 소방청장은 「훈령ㆍ예규 등의 발령 및 관리에 관한 규정」에 따라 이 고시에 대하여 2023년 1월 1일을 기준으로 매 3년이 되는 시점(매 3년째의 12월 31일까지를 말한다)마다 그 타당성을 검토하여 개선 등의 조치를 해야 한다.

부칙 <제2022 - 66호,2022. 11. 25.>

제1조(시행일) 이 고시는 2022년 12월 1일부터 시행한다.

제2조(경과조치) ① 이 고시 시행 전에 건축허가 등의 신청 또는 신고를 하거나 소방시설공사의 착공신고를 한 특정소방대상물에 대해서는 종전의 「지하구의 화재안전기준(NFSC 605)」에 따른다.

② 이 고시 시행 전에 제1항에 따른 신청 또는 신고를 한 경우라도 개정 기준이 종전의 기준에 비해 관계인에게 유리한 경우에는 개정 기준에 따를 수 있다.

제3조(다른 법령과의 관계) 이 고시 시행 당시 다른 법령에서 종전의 화재안전기준을 인용한 경우에 이 고시 가운데 그에 해당하는 규정이 있는 경우에는 종전의 규정에 갈음하여 이 고시의 해당 규정을 인용한 것으로 본다.

건설현장의 화재안전성능기준(NFPC 606)

[시행 2023. 7. 1.] [고시 제2023 - 23호, 2023. 6. 28., 전부개정]

소방청(예방분석제도과)044 - 205 - 7531, 7532

제1조(목적) 이 고시는 「소방시설 설치 및 관리에 관한 법률」 제15조제4항에 따른 임시소방시설의 설치 및 관리 기준과 「소방시설 설치 및 관리에 관한 법률 시행령」 별표 8 제1호에 따른 임시소방시설의 성능을 정하고, 「화재의 예방 및 안전관리에 관한 법률」 제29조제2항 제7호에 따라 소방안전관리자의 업무를 규정함을 목적으로 한다.

제2조(정의) 이 고시에서 사용하는 용어의 정의는 다음과 같다.

1. "임시소방시설"이란 「소방시설 설치 및 관리에 관한 법률」 제15조제1항에 따른 설치 및 철거가 쉬운 화재대비시설을 말한다.
2. "소화기"란 「소화기구 및 자동소화장치의 화재안전성능기준(NFPC101)」 제3조제2호에서 정의하는 소화기를 말한다.
3. "간이소화장치"란 건설현장에서 화재발생 시 신속한 화재 진압이 가능하도록 물을 방수하는 형태의 소화장치를 말한다.
4. "비상경보장치"란 발신기, 경종, 표시등 및 시각경보장치가 결합된 형태의 것으로서 화재위험작업 공간 등에서 수동조작에 의해서 화재경보상황을 알려줄 수 있는 비상벨 장치를 말한다.
5. "가스누설경보기"란 건설현장에서 발생하는 가연성가스를 탐지하여 경보하는 장치를 말한다.
6. "간이피난유도선"이란 화재발생 시 작업자의 피난을 유도할 수 있는 케이블형태의 장치를 말한다.
7. "비상조명등"이란 화재발생 시 안전하고 원활한 피난활동을 할 수 있도록 계단실 내부에 설치되어 자동 점등되는 조명등을 말한다.
8. "방화포"란 건설현장 내 용접ㆍ용단 등의 작업 시 발생하는 금속성 불티로부터 가연물이 점화되는 것을 방지해주는 차단막을 말한다.

제3조(적용범위) 이 고시는 「소방시설 설치 및 관리에 관한 법률 시행령」(이하 "영"이라 한다) 제18조제2항 별표 8 제1호에 따른 임시소방시설의 설치 및 관리에 대해 적용한다.

제4조(다른 화재안전성능기준과의 관계) 건설현장의 임시소방시설 설치 및 관리와 관련하여 이 기준에서 정하지 않은 사항은 개별 화재안전성능기준을 따른다.

제5조(소화기의 성능 및 설치기준) 소화기의 성능 및 설치기준은 다음 각 호와 같다.

1. 소화기의 소화약제는 「소화기구 및 자동소화장치의 화재안전성능기준(NFPC101)」 제4조제1호에 따른 적응성이 있는 것을 설치해야 한다.
2. 각 층 계단실마다 계단실 출입구 부근에 능력단위 3단위 이상인 소화기 2개 이상을 설치하고, 영 제18조제1항에 해당하는 작업을 하는 경우 작업종료 시까지 작업지점으로부터 5 미터 이내의 쉽게 보이는 장소에 능력단위 3단위 이상인 소화기 2개 이상과 대형소화기 1개 이상을 추가 배치해야 한다.
3. "소화기"라고 표시한 축광식 표지를 소화기 설치장소 보기 쉬운 곳에 부착하여야 한다.

제6조(간이소화장치의 성능 및 설치기준) 간이소화장치의 성능 및 설치기준은 다음 각 호와 같다.

1. 20분 이상의 소화수를 공급할 수 있는 수원을 확보해야 한다.
2. 소화수의 방수압력은 0.1 메가파스칼 이상, 방수량은 분당 65 리터 이상이어야 한다.
3. 영 제18조제1항에 해당하는 작업을 하는 경우 작업종료 시까지 작업지점으로부터 25 미터 이내에 배치하여 즉시 사용이 가능하도록 해야 한다.
4. 간이소화장치는 소방청장이 정하여 고시한 「간이소화장치의 성능인증 및 제품검사의 기술기준」에 적합한 것으로 해야 한다.
5. 영 제18조제2항 별표 8 제3호가목에 따라 당해 특정소방대상물에 설치되는 다음 각 목의 소방시설을 사용승인 전이라도 「소방시설공사업법」 제14조에 따른 완공검사(이하 "완공검사"라 한다)를 받아 사용할 수 있게 된 경우 간이소화장치를 배치하지 않을 수 있다.
   가. 옥내소화전설비
   나. 연결송수관설비와 연결송수관설비의 방수구 인근에 대형소화기를 6개 이상 배치한 경우

제7조(비상경보장치의 성능 및 설치기준) 비상경보장치의 성능 및 설치기준은 다음 각 호와 같다.

1. 피난층 또는 지상으로 통하는 각 층 직통계단의 출입구마다 설치해야 한다.
2. 발신기를 누를 경우 해당 발신기와 결합된 경종이 작동해야 한다. 이 경우 다른 장소에 설치된 경종도 함께 연동하여 작동되도록 설치할 수 있다.
3. 경종의 음량은 부착된 음향장치의 중심으로부터 1 미터 떨어진 위치에서 100 데시벨 이상이 되는 것으로 설치해야 한다.
4. 발신기의 위치표시등은 함의 상부에 설치하되, 그 불빛은 부착 면으로부터 15도 이상의 범위 안에서 부착지점으로부터 10 미터 이내의 어느 곳에서도 쉽게 식별할 수 있는 적색등으로 할 것
5. 시각경보장치는 발신기함 상부에 위치하도록 설치하되 바닥으로부터 2 미터 이상 2.5 미터 이하의 높이에 설치하여 건설현장의 각 부분에 유효하게 경보할 수 있도록 할 것

6. 발신기와 경종은 각각 「발신기의 형식승인 및 제품검사의 기술기준」과 「경종의 형식승인 및 제품검사의 기술기준」에 적합한 것으로, 표시등은 「표시등의 성능인증 및 제품검사의 기술기준」에 적합한 것으로 설치해야 한다.
7. "비상경보장치"라고 표시한 표지를 비상경보장치 상단에 부착해야 한다.
8. 비상경보장치를 20분 이상 유효하게 작동시킬 수 있는 비상전원을 확보해야 한다.
9. 영 제18조제2항 별표 8 제3호나목에 따라 당해 특정소방대상물에 설치되는 자동화재탐지설비 또는 비상방송설비를 사용승인 전이라도 완공검사를 받아 사용할 수 있게 된 경우 비상경보장치를 설치하지 않을 수 있다.

제8조(가스누설경보기의 성능 및 설치기준) 가스누설경보기의 성능 및 설치기준은 다음 각 호와 같다.

1. 영 제18조제1항제1호에 따른 가연성가스를 발생시키는 작업을 하는 지하층 또는 무창층 내부(내부에 구획된 실이 있는 경우에는 구획실마다)에 가연성가스를 발생시키는 작업을 하는 부분으로부터 수평거리 10 미터 이내에 바닥으로부터 탐지부 상단까지의 거리가 0.3 미터 이하인 위치에 설치해야 한다.
2. 가스누설경보기는 소방청장이 정하여 고시한 「가스누설경보기의 형식승인 및 제품검사의 기술기준」에 적합한 것으로 설치해야 한다.

제9조(간이피난유도선의 성능 및 설치기준) 간이피난유도선의 성능 및 설치기준은 다음 각 호와 같다.

1. 영 제18조제2항 별표 8 제2호마목에 따른 지하층이나 무창층에는 간이피난유도선을 녹색계열의 광원점등방식으로 해당 층의 직통계단마다 계단의 출입구로부터 건물 내부로 10 미터 이상의 길이로 설치해야 한다.
2. 바닥으로부터 1 미터 이하의 높이에 설치하고, 피난유도선이 점멸하거나 화살표로 표시하는 등의 방법으로 작업장의 어느 위치에서도 피난유도선을 통해 출입구로의 피난방향을 알 수 있도록 해야 한다.
3. 층 내부에 구획된 실이 있는 경우에는 구획된 각 실로부터 가장 가까운 직통계단의 출입구까지 연속하여 설치해야 한다.
4. 공사 중에는 상시 점등되도록 하고, 간이피난유도선을 20분 이상 유효하게 작동시킬 수 있는 비상전원을 확보해야 한다.
5. 영 제18조제2항 별표 8 제3호다목에 따라 당해 특정소방대상물에 설치되는 피난유도선, 피난구유도등, 통로유도등 또는 비상조명등을 사용승인 전이라도 완공검사를 받아 사용할 수 있게 된 경우 간이피난유도선을 설치하지 않을 수 있다.

제10조(비상조명등의 성능 및 설치기준) 비상조명등의 성능 및 설치기준은 다음 각 호와 같다.

1. 영 제18조제2항 별표 8 제2호바목에 따른 지하층이나 무창층에서 피난층 또는 지상으로 통하는 직통계단의 계단실 내부에 각 층마다 설치해야 한다.

2. 비상조명등이 설치된 장소의 조도는 각 부분의 바닥에서 1 럭스 이상이 되도록 해야 한다.
3. 비상조명등을 20분(지하층과 지상 11층 이상의 층은 60분) 이상 유효하게 작동시킬 수 있는 비상전원을 확보해야 한다.
4. 비상경보장치가 작동할 경우 연동하여 점등되는 구조로 설치해야 한다.
5. 비상조명등은 소방청장이 정하여 고시한 「비상조명등의 형식승인 및 제품검사의 기술기준」에 적합한 것으로 해야 한다.

제11조(방화포의 성능 및 설치기준) 방화포의 성능 및 설치기준은 다음 각 호와 같다.

1. 용접ㆍ용단 작업 시 11 미터 이내에 가연물이 있는 경우 해당 가연물을 방화포로 보호하여야 한다. 다만, 「산업안전보건기준에 관한 규칙」 제241조제2항제4호에 따른 비산방지조치를 한 경우에는 방화포를 설치하지 않을 수 있다.
2. 소방청장이 정하여 고시한 「방화포의 성능인증 및 제품검사의 기술기준」에 적합한 것으로 설치해야 한다.

제12조(소방안전관리자의 업무) 건설현장에 배치되는 소방안전관리자는 다음 각 호의 업무를 수행해야 한다.

1. 방수ㆍ도장ㆍ우레탄폼 성형 등 가연성가스 발생 작업과 용접ㆍ용단 및 불꽃이 발생하는 작업이 동시에 이루어지지 않도록 수시로 확인해야 한다.
2. 가연성가스가 발생되는 작업을 할 경우에는 사전에 가스누설경보기의 정상작동 여부를 확인하고, 작업 중 또는 작업 후 가연성가스가 체류되지 않도록 충분한 환기조치를 실시해야 한다.
3. 용접ㆍ용단 작업을 할 경우에는 성능인증 받은 방화포가 설치기준에 따라 적정하게 도포되어 있는지 확인해야 한다.
4. 위험물 등이 있는 장소에서 화기 등을 취급하는 작업이 이루어지지 않도록 확인해야 한다.

제13조(설치ㆍ유지기준의 특례) 소방본부장 또는 소방서장은 기존건축물의 증축ㆍ개축ㆍ대수선이나 용도변경으로 인해 이 기준에 따른 임시소방시설의 설치가 현저하게 곤란하다고 인정되는 경우에는 해당 임시소방시설의 기능 및 사용에 지장이 없는 범위 안에서 이 기준의 일부를 적용하지 않을 수 있다.

제14조(재검토 기한) 소방청장은 「훈령ㆍ예규 등의 발령 및 관리에 관한 규정」에 따라 이 고시에 대하여 2023년 7월 1일 기준으로 매 3년이 되는 시점(매 3년째의 6월 30일까지를 말한다)마다 그 타당성을 검토하여 개선 등의 조치를 해야 한다.

부칙 <제2023 - 23호,2023. 6. 28.>

제1조(시행일) 이 고시는 2023년 7월 1일부터 시행한다. 다만, 제6조제4호, 제8조제2호 및 제11조제2호의 개정규정은 이 고시가 시행된 이후 최초로 개정되는 「가스누설경보기의 형식승

인 및 제품검사의 기술기준」과 제정되는 「간이소화장치의 성능인증 및 제품검사의 기술기준」 및 「방화포의 성능인증 및 제품검사의 기술기준」의 시행일이 6개월 경과한 날로부터 시행한다.

제2조(경과조치) ① 이 고시 시행 전에 건축허가 등의 신청 또는 신고나 소방시설공사의 착공신고를 하거나 설비 설치를 위한 공사계약을 체결한 특정소방대상물에 대해서는 종전 고시에 따른다.

② 이 고시 시행 전에 제1항에 따른 신청 또는 신고를 한 경우라도 개정 기준이 종전의 기준에 비해 관계인에게 유리한 경우에는 개정 기준에 따를 수 있다.

제3조(다른 법령과의 관계) 이 고시 시행 당시 다른 법령에서 종전의 고시를 인용한 경우에 이 고시 가운데 그에 해당하는 규정이 있는 경우에는 종전의 규정에 갈음하여 이 고시의 해당 규정을 인용한 것으로 본다.

전기저장시설의 화재안전성능기준(NFPC 607)

[시행 2026. 5. 4.] [고시 제2026 - 25호, 2026. 5. 4., 일부개정]

소방청(예방분석제도과)044 - 205 - 7531

제1조(목적) 이 기준은 「소방시설 설치 및 관리에 관한 법률」(이하 "법"이라 한다) 제2조제1항제6호가목에 따라 소방청장에게 위임한 사항 중 전기저장시설에 설치해야 하는 소방시설 등의 성능기준을 규정함을 목적으로 한다.

제2조(적용범위) 이 기준은 「소방시설 설치 및 관리에 관한 법률 시행령」(이하 "영"이라 한다) 제11조제1항에 따라 전기저장시설에 설치해야 하는 소방시설 등의 설치 및 관리에 대해 적용한다.

제3조(정의) 이 기준에서 사용하는 용어의 정의는 다음과 같다.

1. "전기저장장치"란 생산된 전기를 전력 계통에 저장했다가 전기가 가장 필요한 시기에 공급해 에너지 효율을 높이는 것으로 배터리(이차전지에 한정한다. 이하 같다), 배터리 관리 시스템, 전력 변환 장치 및 에너지 관리 시스템 등으로 구성되어 발전ㆍ송배전ㆍ일반 건축물에서 목적에 따라 단계별 저장이 가능한 장치를 말한다.
2. "옥외형 전기저장장치 설비"란 컨테이너, 패널 등 전기저장장치 설비 전용 건축물의 형태로 옥외의 구획된 실에 설치된 전기저장장치를 말한다.
3. "옥내형 전기저장장치 설비"란 전기저장장치 설비 전용 건축물이 아닌 건축물의 내부에 설치되는 전기저장장치로 ‘ 옥외형 전기저장장치 설비 ’ 가 아닌 설비를 말한다.
4. "배터리실"이란 전기저장장치 중 배터리를 보관하기 위해 별도로 구획된 실을 말한다.
5. "더블인터락(Double - Interlock) 방식"이란 준비작동식스프링클러설비의 작동방식 중 화재감지기와 스프링클러헤드가 모두 작동되는 경우 준비작동식유수검지장치가 개방되는 방식을 말한다.

제4조(다른 화재안전성능기준과의 관계) 전기저장시설에 설치하는 소방시설 등의 설치 및 관리 기준 중 이 기준에서 규정하지 않은 것은 개별 화재안전성능기준에 따른다.

제5조(소화기) 소화기는 부속용도별로 소화기의 능력단위를 고려하여 구획된 실 마다 추가하여 설치해야 한다.

제6조(스프링클러설비) 스프링클러설비는 다음 각 호의 기준에 따라 설치해야 한다.

1. 스프링클러설비는 습식스프링클러설비 또는 준비작동식스프링클러설비(신속한 작동을 위해 더블인터락 방식은 제외한다)로 설치할 것
2. 전기저장장치가 설치된 실의 바닥면적(바닥면적이 230제곱미터 이상인 경우에는 230제곱미터) 1제곱미터에 분당 12.2리터 이상의 수량을 균일하게 30분 이상 방수할 수 있도록 할 것
3. 스프링클러헤드의 방수로 인해 인접 헤드에 미치는 영향을 최소화하기 위하여 스프링클러헤드 사이의 간격을 1.8미터 이상 유지할 것. 이 경우 헤드 사이의 최대 간격은 스프링클러설비의 소화성능에 영향을 미치지 않는 간격 이내로 해야 한다.
4. 준비작동식스프링클러설비를 설치할 경우 제8조제2항에 따른 감지기를 설치할 것
5. 스프링클러설비를 유효하게 일정 시간 이상 작동할 수 있는 비상전원을 갖출 것
6. 준비작동식스프링클러설비의 경우 전기저장장치의 출입구 부근에 수동식기동장치를 설치할 것
7. 소방자동차로부터 전기저장장치 설비에 송수할 수 있는 송수구를 「스프링클러설비의 화재안전성능기준(NFPC 103)」 제11조에 따라 설치할 것

제7조(배터리용 소화장치) 다음 각 호의 어느 하나에 해당하는 경우에는 제6조에도 불구하고 법 제18조에 따른 중앙소방기술심의위원회의 심의를 거쳐 소방청장이 인정하는 시험방법으로 제13조제2항에 따른 시험기관에서 전기저장장치에 대한 소화성능을 인정받은 배터리용 소화장치를 설치할 수 있다.

1. 옥외형 전기저장장치 설비가 컨테이너 내부에 설치된 경우
2. 옥외형 전기저장장치 설비가 다른 건축물, 주차장, 공용도로, 적재된 가연물, 위험물 등으로부터 30미터 이상 떨어진 지역에 설치된 경우

제8조(자동화재탐지설비) ① 자동화재탐지설비는 「자동화재탐지설비 및 시각경보장치의 화재안전성능기준(NFPC 203)」에 따라 설치해야 한다.

② 화재감지기는 공기흡입형 감지기, 아날로그식 연기감지기 또는 중앙소방기술심의위원회의 심의를 통해 전기저장장치의 화재에 적응성이 있다고 인정된 감지기를 설치해야 한다.

제9조 삭제

제10조(배출설비) 배출설비는 화재감지기의 감지에 따라 작동하고, 바닥면적 1제곱미터에 시간당 18세제곱미터 이상의 용량을 배출할 수 있는 용량의 것으로 설치해야 한다.

제11조(설치장소) 전기저장장치는 소방대의 원활한 소방활동을 위해 지면으로부터 지상 22미터 이내, 지하 9미터 이내로 설치해야 한다.

제12조(방화구획) 전기저장장치 설치장소의 벽체, 바닥 및 천장은 「건축물의 피난ㆍ방화구조 등의 기준에 관한 규칙」 에 따라 건축물의 다른 부분과 방화구획 해야 한다.

제13조(화재안전성능) ① 소방본부장 또는 소방서장은 중앙소방기술심의위원회의 심의를 거쳐 소방청장이 인정하는 시험방법에 따라 제2항에 따른 시험기관에서 화재안전성능을 인정받은 경우에는 인정받은 성능 범위 안에서 제6조 및 제7조를 적용하지 않을 수 있다.

② 전기저장시설의 화재안전성능과 관련된 시험은 다음 각 호의 시험기관에서 수행할 수 있다.

1. 한국소방산업기술원
2. 한국화재보험협회 부설 방재시험연구원
3. 제1항에 따른 소방청장이 인정하는 시험방법으로 화재안전성능을 시험할 수 있는 비영리 국가 공인시험기관(「국가표준기본법」 제23조에 따라 한국인정기구로부터 시험기관으로 인정받은 기관을 말한다)

제14조(재검토기한) 소방청장은 「훈령ㆍ예규 등의 발령 및 관리에 관한 규정」에 따라 이 고시에 대하여 2024년 7월 1일을 기준으로 매 3년이 되는 시점(매 3년째의 12월 31일까지를 말한다)마다 그 타당성을 검토하여 개선 등의 조치를 해야 한다.

부칙 <제2022 - 68호,2022. 11. 25.>

제1조(시행일) 이 고시는 2022년 12월 1일부터 시행한다.

제2조(경과조치) ① 이 고시 시행 전에 건축허가 등의 신청 또는 신고를 하거나 소방시설공사의 착공신고를 한 특정소방대상물에 대해서는 종전의 「전기저장시설의 화재안전기준(NFSC 607)」에 따른다.

② 이 고시 시행 전에 제1항에 따른 신청 또는 신고를 한 경우라도 개정 기준이 종전의 기준에 비해 관계인에게 유리한 경우에는 개정 기준에 따를 수 있다.

제3조(다른 법령과의 관계) 이 고시 시행 당시 다른 법령에서 종전의 화재안전기준을 인용한 경우에 이 고시 가운데 그에 해당하는 규정이 있는 경우에는 종전의 규정에 갈음하여 이 고시의 해당 규정을 인용한 것으로 본다.

부칙 <제2024 - 21호,2024. 5. 17.>

이 고시는 발령한 날부터 시행한다.

부칙 <제2026 - 25호,2026. 5. 4.>

이 고시는 발령한 날부터 시행한다.

2. 화재안전기술기준(NFTC)

2 - 1. 소화설비

1. 소화기구 및 자동소화장치의 화재안전기술기준(NFTC 101)
2. 옥내소화전설비의 화재안전기술기준(NFTC 102)
3. 스프링클러설비의 화재안전기술기준(NFTC 103)
4. 간이스프링클러설비의 화재안전기술기준(NFTC 103A)
5. 화재조기진압용 스프링클러설비의 화재안전기술기준(NFTC 103B)
6. 물분무소화설비의 화재안전기술기준(NFTC 104)
7. 미분무소화설비의 화재안전기술기준(NFTC 104A)
8. 포소화설비의 화재안전기술기준(NFTC 105)
9. 이산화탄소소화설비의 화재안전기술기준(NFTC 106)
10. 할론소화설비의 화재안전기술기준(NFTC 107)
11. 할로겐화합물 및 불활성기체소화설비의 화재안전기술기준(NFTC 107A)
12. 분말소화설비의 화재안전기술기준(NFTC 108)
13. 옥외소화전설비의 화재안전기술기준(NFTC 109)
14. 고체에어로졸소화설비의 화재안전기술기준(NFTC 110)

소화기구 및 자동소화장치의 화재안전기술기준(NFTC 101)

[시행 2024. 7. 25.] [공고 제2024 - 48호, 2024. 7. 25., 일부개정]

국립소방연구원(화재예방연구과)041 - 559 - 0587
소방청(소방정책연구실)041 - 559 - 0581
소방청(대응기술연구실)041 - 559 - 0581

1. 일반사항

1.1 적용범위

1.1.1 이 기준은 「소방시설 설치 및 관리에 관한 법률 시행령」(이하 "영"이라 한다) 별표 4 제1호가목 및 나목에 따른 소화기구 및 자동소화장치의 설치 및 관리에 대해 적용한다.

1.2 기준의 효력

1.2.1 이 기준은 「소방시설 설치 및 관리에 관한 법률」(이하 "법"이라 한다) 제2조제1항제6호나목에 따라 소화기구 및 자동소화장치의 기술기준으로서의 효력을 가진다.

1.2.2 이 기준에 적합한 경우에는 법 제2조제1항제6호나목에 따라 「소화기구 및 자동소화장치의 화재안전성능기준(NFPC 101)」을 충족하는 것으로 본다.

1.3 기준의 시행

1.3.1 이 기준은 발령일로부터 시행한다. 다만, 표 2.1.1.3 제7호는 이 공고가 발령된 이후 3개월 경과한 날로부터 시행한다. < 개정 2023.8.9. >, < 개정 2024.1.1. >, < 개정 2024.7.25. >

1.4 기준의 특례

1.4.1 소방본부장 또는 소방서장은 특정소방대상물의 위치ㆍ구조ㆍ설비의 상황에 따라 유사한 소방시설로도 이 기준에 따라 해당 특정소방대상물에 설치해야 할 소화기구의 기능을 수행할 수 있다고 인정되는 경우에는 그 효력 범위 안에서 그 유사한 소방시설을 이 기준에 따른 소방시설로 보고 이 기준의 일부를 적용하지 않을 수 있다.

1.5 경과조치

1.5.1 이 기준 시행 전에 건축허가 등의 신청 또는 신고를 하거나 소방시설공사의 착공신고를 한 특정소방대상물에 대해서는 종전의 기준에 따른다.

1.5.2 이 기준 시행 전에 1.5.1에 따른 신청 또는 신고를 한 경우라도 개정 기준이 종전의 기준에 비하여 관계인에게 유리한 경우에는 개정 기준에 따를 수 있다.

1.6 다른 법령과의 관계

1.6.1 이 기준 시행 당시 다른 법령 또는 행정규칙 등에서 종전의 화재안전기준을 인용한 경우에 이 기준 가운데 그에 해당하는 규정이 있는 경우에는 종전의 규정에 갈음하여 이 기준의 해당 규정을 인용한 것으로 본다.

1.7 용어의 정의

1.7.1 이 기준에서 사용하는 용어의 정의는 다음과 같다.

1.7.1.1 "소화약제"란 소화기구 및 자동소화장치에 사용되는 소화성능이 있는 고체ㆍ액체 및 기체의 물질을 말한다.

1.7.1.2 "소화기"란 소화약제를 압력에 따라 방사하는 기구로서 사람이 수동으로 조작하여 소화하는 다음의 소화기를 말한다.

(1) "소형소화기"란 능력단위가 1단위 이상이고 대형소화기의 능력단위 미만인 소화기를 말한다.

(2) "대형소화기"란 화재 시 사람이 운반할 수 있도록 운반대와 바퀴가 설치되어 있고 능력단위가 A급 10단위 이상, B급 20단위 이상인 소화기를 말한다.

1.7.1.3 "자동확산소화기"란 화재를 감지하여 자동으로 소화약제를 방출 확산시켜 국소적으로 소화하는 다음 각 소화기를 말한다.< 개정 2023.8.9. >

(1) "일반화재용자동확산소화기"란 보일러실, 건조실, 세탁소, 대량화기취급소 등에 설치되는 자동확산소화기를 말한다.

(2) "주방화재용자동확산소화기"란 음식점, 다중이용업소, 호텔, 기숙사, 의료시설, 업무시설, 공장 등의 주방에 설치되는 자동확산소화기를 말한다.

(3) "전기설비용자동확산소화기"란 변전실, 송전실, 변압기실, 배전반실, 제어반, 분전반등에 설치되는 자동확산소화기를 말한다.

1.7.1.4 "자동소화장치"란 소화약제를 자동으로 방사하는 고정된 소화장치로서 법 제37조 또는 제40조에 따라 형식승인이나 성능인증을 받은 유효설치 범위(설계방호체적, 최대설치높이, 방호면적 등을 말한다) 이내에 설치하여 소화하는 다음 각 소화장치를 말한다.

(1) "주거용 주방자동소화장치"란 주거용 주방에 설치된 열발생 조리기구의 사용으로 인한 화재 발생 시 열원(전기 또는 가스)을 자동으로 차단하며 소화약제를 방출하는 소화장치를 말한다.

(2) "상업용 주방자동소화장치"란 상업용 주방에 설치된 열발생 조리기구의 사용으로 인한 화재 발생 시 열원(전기 또는 가스)을 자동으로 차단하며 소화약제를 방출하는 소화장치를 말한다.

(3) "캐비닛형 자동소화장치"란 열, 연기 또는 불꽃 등을 감지하여 소화약제를 방사하여 소화하는 캐비닛 형태의 소화장치를 말한다.

(4) "가스자동소화장치"란 열, 연기 또는 불꽃 등을 감지하여 가스계 소화약제를 방사하여 소화하는 소화장치를 말한다.

(5) "분말자동소화장치"란 열, 연기 또는 불꽃 등을 감지하여 분말의 소화약제를 방사하여 소화하는 소화장치를 말한다.

(6) "고체에어로졸자동소화장치"란 열, 연기 또는 불꽃 등을 감지하여 에어로졸의 소화약제를 방사하여 소화하는 소화장치를 말한다.

1.7.1.5 "거실"이란 거주ㆍ집무ㆍ작업ㆍ집회ㆍ오락 그 밖에 이와 유사한 목적을 위하여 사용하는 방을 말한다.

1.7.1.6 "능력단위"란 소화기 및 소화약제에 따른 간이소화용구에 있어서는 법 제37조제1항에 따라 형식승인 된 수치를 말하며, 소화약제 외의 것을 이용한 간이소화용구에 있어서는 표

1.7.1.6에 따른 수치를 말한다.

표 1.7.1.6 소화약제 외의 것을 이용한 간이소화용구의 능력단위

간이소화용구		능력단위
1. 마른모래	삽을 상비한 50 L 이상의 것 1포	0.5 단위
2. 팽창질석 또는 팽창진주암	삽을 상비한 80 L 이상의 것 1포	

1.7.1.7 "일반화재(A급 화재)"란 나무, 섬유, 종이, 고무, 플라스틱류와 같은 일반 가연물이 타고 나서 재가 남는 화재를 말한다. 일반화재에 대한 소화기의 적응 화재별 표시는 ‘ A ’ 로 표시한다.

1.7.1.8 "유류화재(B급 화재)"란 인화성 액체, 가연성 액체, 석유 그리스, 타르, 오일, 유성도료, 솔벤트, 래커, 알코올 및 인화성 가스와 같은 유류가 타고 나서 재가 남지 않는 화재를 말한다. 유류화재에 대한 소화기의 적응 화재별 표시는 ‘ B ’ 로 표시한다.

1.7.1.9 "전기화재(C급 화재)"란 전류가 흐르고 있는 전기기기, 배선과 관련된 화재를 말한다. 전기화재에 대한 소화기의 적응 화재별 표시는 ‘ C ’ 로 표시한다.

1.7.1.10 "주방화재(K급 화재)"란 주방에서 동식물유를 취급하는 조리기구에서 일어나는 화재를 말한다. 주방화재에 대한 소화기의 적응 화재별 표시는 ‘ K ’ 로 표시한다.

1.7.1.11 "금속화재(D급화재)란" 마그네슘 합금 등 가연성 금속에서 일어나는 화재를 말한다. 금속화재에 대한 소화기의 적응 화재별 표시는 ‘ D ’ 로 표시한다.< 신설 2024.7.25. >

2. 기술기준

2.1 설치기준

2.1.1 소화기구는 다음의 기준에 따라 설치해야 한다.

2.1.1.1 특정소방대상물의 설치장소에 따라 표 2.1.1.1에 적합한 종류의 것으로 할 것

표 2.1.1.1 소화기구의 소화약제별 적응성< 개정 2024.7.25. >

소화약제 구분 / 적응대상	가스			분말		액체				기타			
	이산화탄소소화약제	할론소화약제	할로겐화합물 및 불활성기체소화약제	인산염류소화약제	중탄산염류소화약제	산알칼리소화약제	강화액소화약제	포소화약제	물·침윤소화약제	고체에어로졸화합물	마른모래	팽창질석·팽창진주암	그 밖의 것
일반화재 (A급 화재)	-	○	○	○	-	○	○	○	○	○	○	○	-
유류화재 (B급 화재)	○	○	○	○	○	○	○	○	○	○	○	○	-
전기화재 (C급 화재)	○	○	○	○	○	*	*	*	*	○	-	-	-
주방화재 (K급 화재)	-	-	-	-	*	-	*	*	*	-	-	-	*
금속화재 (D급 화재)	-	-	-	-	*	-	-	-	-	-	○	○	*
[비고] "*"의 소화약제별 적응성은 「소방시설 설치 및 관리에 관한 법률」 제37조에 의한 형식승인 및 제품검사의 기술기준에 따라 화재 종류별 적응성에 적합한 것으로 인정되는 경우에 한한다.													

2.1.1.2 특정소방대상물에 따른 소화기구의 능력단위는 표 2.1.1.2의 기준에 따를 것

표 2.1.1.2 특정소방대상물 별 소화기구의 능력단위

특정소방대상물	소화기구의 능력단위
1. 위락시설	해당 용도의 바닥면적 30 ㎡ 마다 능력단위 1단위 이상
2.공연장·집회장·관람장·문화재·장례식장 및 의료시설	해당 용도의 바닥면적 50 ㎡ 마다 능력단위 1단위 이상
3.근린생활시설·판매시설·운수시설·숙박시설·노유자시설·전시장·공동주택·업무시설·방송통신시설·공장·창고시설·항공기 및 자동차 관련 시설 및 관광휴게시설	해당 용도의 바닥면적 100 ㎡ 마다 능력단위 1단위 이상
4. 그 밖의 것	해당 용도의 바닥면적 200 ㎡ 마다 능력단위 1단위 이상
[비고] 소화기구의 능력단위를 산출함에 있어서 건축물의 주요구조부가 내화구조이고, 벽 및 반자의 실내에 면하는 부분이 불연재료·준불연재료 또는 난연재료로 된 특정소방대상물에 있어서는 위 표의 바닥면적의 2배를 해당 특정소방대상물의 기준면적으로 한다.	

2.1.1.3 2.1.1.2에 따른 능력단위 외에 표 2.1.1.3에 따라 부속용도별로 사용되는 부분에 대하여는 소화기구 및 자동소화장치를 추가하여 설치할 것

표 2.1.1.3 부속용도별로 추가해야 할 소화기구 및 자동소화장치< 개정 2023.8.9. >, < 개정 2024.1.1. >, < 개정 2024.7.25. >

<table>
<tr><th colspan="4">용도별</th><th>소화기구의 능력단위</th></tr>
<tr><td colspan="4">1. 다음 각목의 시설. 다만, 스프링클러설비·간이스프링클러설비·물분무등소화설비 또는 상업용 주방자동소화장치가 설치된 경우에는 자동확산소화기를 설치하지 않을 수 있다.
가. 보일러실・건조실・세탁소・대량화기취급소
나. 음식점(지하가의 음식점을 포함한다)·다중이용업소·호텔·기숙사·노유자시설·의료시설·업무시설·공장·장례식장·교육연구시설·교정 및 군사시설의 주방 다만, 의료시설·업무시설 및 공장의 주방은 공동취사를 위한 것에 한한다.
다. 관리자의 출입이 곤란한 변전실・송전실・변압기실 및 배전반실(불연재료로된 상자 안에 장치된 것을 제외한다)</td><td>1. 해당 용도의 바닥면적 25 ㎡ 마다 능력단위 1단위 이상의 소화기로 할 것. 이 경우 나목의 주방에 설치하는 소화기 중 1개 이상은 주방화재용 소화기(K급)로 설치해야 한다.

2. 자동확산소화기는 해당 용도의 바닥면적을 기준으로 10 ㎡ 이하는 1개, 10 ㎡ 초과는 2개 이상을 설치하되, 보일러, 조리기구, 변전설비 등 방호대상에 유효하게 분사될 수 있는 위치에 배치될 수 있는 수량으로 설치할 것</td></tr>
<tr><td colspan="4">2. 발전실·변전실·송전실·변압기실·배전반실·통신기기실·전산기기실·기타 이와 유사한 시설이 있는 장소. 다만, 제1호 다목의 장소를 제외한다.</td><td>해당 용도의 바닥면적 50 ㎡마다 적응성이 있는 소화기 1개 이상 또는 유효설치방호체적 이내의 가스・분말・고체에어로졸 자동소화장치, 캐비닛형자동소화장치(다만, 통신기기실・전자기기실을 제외한 장소에 있어서는 교류 600 V 또는 직류 750 V 이상의 것에 한한다)</td></tr>
<tr><td colspan="4">3. 「위험물안전관리법 시행령」 별표 1에 따른 지정수량의 1/5 이상 지정수량 미만의 위험물을 저장 또는 취급하는 장소</td><td>능력단위 2단위 이상 또는 유효설치방호체적 이내의 가스・분말・고체에어로졸 자동소화장치, 캐비닛형자동소화장치</td></tr>
<tr><td colspan="3" rowspan="2">4. 「화재의 예방 및 안전관리에 관한 법률 시행령」 별표 2에 따른 특수가연물을 저장 또는 취급하는 장소</td><td>「화재의 예방 및 안전관리에 관한 법률 시행령」 별표 2에서 정하는 수량 이상</td><td>「화재의 예방 및 안전관리에 관한 법률 시행령」 별표 2에서 정하는 수량의 50배 이상마다 능력단위 1단위 이상</td></tr>
<tr><td>「화재의 예방 및 안전관리에 관한 법률 시행령」 별표 2에서 정하는 수량의 500배 이상</td><td>대형소화기 1개 이상</td></tr>
<tr><td colspan="3" rowspan="2">5. 「고압가스안전관리법」・「액화석유가스의 안전관리 및 사업법」 및 「도시가스사업법」에서 규정하는 가연성가스를 연료로 사용하는 장소</td><td>액화석유가스 기타 가연성가스를 연료로 사용하는 연소기기가 있는 장소</td><td>각 연소기로부터 보행거리 10 m 이내에 능력단위 3단위 이상의 소화기 1개 이상. 다만, 상업용 주방자동소화장치가 설치된 장소는 제외한다.</td></tr>
<tr><td>액화석유가스 기타 가연성가스를 연료로 사용하기 위하여 저장하는 저장실(저장량 300 kg 미만은 제외한다)</td><td>능력단위 5단위 이상의 소화기 2개 이상 및 대형소화기 1개 이상</td></tr>
<tr><td rowspan="6">6. 「고압가스안전관리법」・「액화석유가스의 안전관리 및 사업법」 또는 「도시가스사업법」에서 규정하는 가연성가스를 제조하거나 연료외의 용도로 저장・사용하는 장소</td><td rowspan="6">저장하고 있는 양 또는 1개월 동안 제조・사용하는 양</td><td rowspan="2">200 kg 미만</td><td>저장하는 장소</td><td>능력단위 3단위 이상의 소화기 2개 이상</td></tr>
<tr><td>제조・사용하는 장소</td><td>능력단위 3단위 이상의 소화기 2개 이상</td></tr>
<tr><td rowspan="2">200 kg 이상 300 kg 미만</td><td>저장하는 장소</td><td>능력단위 5단위 이상의 소화기 2개 이상</td></tr>
<tr><td>제조・사용하는 장소</td><td>바닥면적 50 ㎡마다 능력단위 5단위 이상의 소화기 1개 이상</td></tr>
<tr><td rowspan="2">300 kg 이상</td><td>저장하는 장소</td><td>대형소화기 2개 이상</td></tr>
<tr><td>제조・사용하는 장소</td><td>바다면적 50 ㎡ 마다 능력단위 5단위 이상의 소화기 1개 이상</td></tr>
<tr><td colspan="4">7. 마그네슘 합금 칩을 저장 또는 취급하는 장소</td><td>금속화재용 소화기(D급) 1개 이상을 금속재료로부터 보행거리 20 m 이내로 설치할 것</td></tr>
<tr><td colspan="5">[비고] 액화석유가스・기타 가연성가스를 제조하거나 연료 외의 용도로 사용하는 장소에 소화기를 설치하는 때에는 해당 장소 바닥면적 50 ㎡ 이하인 경우에도 해당 소화기를 2개 이상 비치해야 한다.</td></tr>
</table>

2.1.1.4 소화기는 다음의 기준에 따라 설치할 것
2.1.1.4.1 특정소방대상물의 각 층마다 설치하되, 각층이 2 이상의 거실로 구획된 경우에는 각 층마다 설치하는 것 외에 바닥면적이 33 ㎡ 이상으로 구획된 각 거실에도 배치할 것< 개정 2024.1.1. >
2.1.1.4.2 특정소방대상물의 각 부분으로부터 1개의 소화기까지의 보행거리가 소형소화기의 경우에는 20 m 이내, 대형소화기의 경우에는 30 m 이내가 되도록 배치할 것. 다만, 가연성물질이 없는 작업장의 경우에는 작업장의 실정에 맞게 보행거리를 완화하여 배치할 수 있다.
2.1.1.5 능력단위가 2단위 이상이 되도록 소화기를 설치해야 할 특정소방대상물 또는 그 부분에 있어서는 간이소화용구의 능력단위가 전체 능력단위의 2분의 1을 초과하지 않게 할 것. 다만, 노유자시설의 경우에는 그렇지 않다.
2.1.1.6 소화기구(자동확산소화기를 제외한다)는 거주자 등이 손쉽게 사용할 수 있는 장소에 바닥으로부터 높이 1.5 m 이하의 곳에 비치하고, 소화기에 있어서는 "소화기", 투척용소화용구에 있어서는 "투척용소화용구", 마른모래에 있어서는 "소화용모래", 팽창질석 및 팽창진주암에 있어서는 "소화질석"이라고 표시한 표지를 보기 쉬운 곳에 부착할 것. 다만, 소화기 및 투척용소화용구의 표지는 「축광표지의 성능인증 및 제품검사의 기술기준」에 적합한 축광식표지로 설치하고, 주차장의 경우 표지를 바닥으로부터 1.5 m 이상의 높이에 설치할 것
2.1.1.7 자동확산소화기는 다음의 기준에 따라 설치할 것
2.1.1.7.1 방호대상물에 소화약제가 유효하게 방출될 수 있도록 설치할 것
2.1.1.7.2 작동에 지장이 없도록 견고하게 고정할 것
2.1.2 자동소화장치는 다음의 기준에 따라 설치해야 한다.
2.1.2.1 주거용 주방자동소화장치는 다음의 기준에 따라 설치할 것
2.1.2.1.1 소화약제 방출구는 환기구(주방에서 발생하는 열기류 등을 밖으로 배출하는 장치를 말한다. 이하 같다)의 청소부분과 분리되어 있어야 하며, 형식승인 받은 유효설치 높이 및 방호면적에 따라 설치할 것
2.1.2.1.2 감지부는 형식승인 받은 유효한 높이 및 위치에 설치할 것
2.1.2.1.3 차단장치(전기 또는 가스)는 상시 확인 및 점검이 가능하도록 설치할 것
2.1.2.1.4 가스용 주방자동소화장치를 사용하는 경우 탐지부는 수신부와 분리하여 설치하되, 공기보다 가벼운 가스를 사용하는 경우에는 천장 면으로부터 30 ㎝ 이하의 위치에 설치하고, 공기보다 무거운 가스를 사용하는 장소에는 바닥 면으로부터 30 ㎝ 이하의 위치에 설치할 것
2.1.2.1.5 수신부는 주위의 열기류 또는 습기 등과 주위온도에 영향을 받지 않고 사용자가 상시 볼 수 있는 장소에 설치할 것
2.1.2.2 상업용 주방자동소화장치는 다음의 기준에 따라 설치할 것
2.1.2.2.1 소화장치는 조리기구의 종류별로 성능인증을 받은 설계 매뉴얼에 적합하게 설치할 것
2.1.2.2.2 감지부는 성능인증을 받은 유효높이 및 위치에 설치할 것
2.1.2.2.3 차단장치(전기 또는 가스)는 상시 확인 및 점검이 가능하도록 설치할 것

2.1.2.2.4 후드에 설치되는 분사헤드는 후드의 가장 긴 변의 길이까지 방출될 수 있도록 소화약제의 방출 방향 및 거리를 고려하여 설치할 것
2.1.2.2.5 덕트에 설치되는 분사헤드는 성능인증을 받은 길이 이내로 설치할 것
2.1.2.3 캐비닛형자동소화장치는 다음의 기준에 따라 설치할 것
2.1.2.3.1 분사헤드(방출구)의 설치 높이는 방호구역의 바닥으로부터 형식승인을 받은 범위 내에서 유효하게 소화약제를 방출시킬 수 있는 높이에 설치할 것
2.1.2.3.2 화재감지기는 방호구역 내의 천장 또는 옥내에 면하는 부분에 설치하되 「자동화재탐지설비 및 시각경보장치의 화재안전기술기준(NFTC 203)」 2.4(감지기)에 적합하도록 설치할 것
2.1.2.3.3 방호구역 내의 화재감지기의 감지에 따라 작동되도록 할 것
2.1.2.3.4 화재감지기의 회로는 교차회로방식으로 설치할 것. 다만, 화재감지기를 「자동화재탐지설비 및 시각경보장치의 화재안전기술기준(NFTC 203)」 2.4.1 단서의 각 감지기로 설치하는 경우에는 그렇지 않다.
2.1.2.3.5 교차회로 내의 각 화재감지기회로별로 설치된 화재감지기 1개가 담당하는 바닥면적은 「자동화재탐지설비 및 시각경보장치의 화재안전기술기준(NFTC 203)」 2.4.3.5, 2.4.3.8 및 2.4.3.10에 따른 바닥면적으로 할 것
2.1.2.3.6 개구부 및 통기구(환기장치를 포함한다. 이하 같다)를 설치한 것에 있어서는 소화약제가 방출되기 전에 해당 개구부 및 통기구를 자동으로 폐쇄할 수 있도록 할 것. 다만, 가스압에 의하여 폐쇄되는 것은 소화약제 방출과 동시에 폐쇄할 수 있다.
2.1.2.3.7 작동에 지장이 없도록 견고하게 고정할 것
2.1.2.3.8 구획된 장소의 방호체적 이상을 방호할 수 있는 소화성능이 있을 것
2.1.2.4 가스, 분말, 고체에어로졸 자동소화장치는 다음의 기준에 따라 설치할 것
2.1.2.4.1 소화약제 방출구는 형식승인을 받은 유효설치범위 내에 설치할 것
2.1.2.4.2 자동소화장치는 방호구역 내에 형식승인 된 1개의 제품을 설치할 것. 이 경우 연동방식으로서 하나의 형식으로 형식승인을 받은 경우에는 1개의 제품으로 본다.
2.1.2.4.3 감지부는 형식승인 된 유효설치범위 내에 설치해야 하며 설치장소의 평상시 최고주위온도에 따라 다음 표 2.1.2.4.3에 따른 표시온도의 것으로 설치할 것. 다만, 열감지선의 감지부는 형식승인 받은 최고주위온도범위 내에 설치해야 한다.

표 2.1.2.4.3 설치장소의 평상시 최고주위온도에 따른 감지부의 표시온도

설치장소의 최고주위온도	표시온도
39 ℃ 미만	79 ℃ 미만
39 ℃ 이상 64 ℃ 미만	79 ℃ 이상 121 ℃ 미만
64 ℃ 이상 106 ℃ 미만	121 ℃ 이상 162 ℃ 미만
106 ℃ 이상	162 ℃ 이상

2.1.2.4.4 2.1.2.4.3에도 불구하고 화재감지기를 감지부로 사용하는 경우에는 2.1.2.3의 2.1.2.3.2부터 2.1.2.3.5까지의 설치방법에 따를 것

2.1.3 이산화탄소 또는 할로겐화합물을 방출하는 소화기구(자동확산소화기를 제외한다)는 지하층이나 무창층 또는 밀폐된 거실로서 그 바닥면적이 20 ㎡ 미만의 장소에는 설치할 수 없다. 다만, 배기를 위한 유효한 개구부가 있는 장소인 경우에는 그렇지 않다.

2.2 소화기의 감소

2.2.1 소형소화기를 설치해야 할 특정소방대상물 또는 그 부분에 옥내소화전설비、스프링클러설비、물분무등소화설비、옥외소화전설비 또는 대형소화기를 설치한 경우에는 해당 설비의 유효범위의 부분에 대하여는 2.1.1.2 및 2.1.1.3에 따른 소형소화기의 3분의 2(대형소화기를 둔 경우에는 2분의 1)를 감소할 수 있다. 다만, 층수가 11층 이상인 부분, 근린생활시설, 위락시설, 문화 및 집회시설, 운동시설, 판매시설, 운수시설, 숙박시설, 노유자시설, 의료시설, 업무시설(무인변전소를 제외한다), 방송통신시설, 교육연구시설, 항공기 및 자동차관련 시설, 관광 휴게시설은 그렇지 않다.

2.2.2 대형소화기를 설치해야 할 특정소방대상물 또는 그 부분에 옥내소화전설비、스프링클러설비、물분무등소화설비 또는 옥외소화전설비를 설치한 경우에는 해당 설비의 유효범위 안의 부분에 대하여는 대형소화기를 설치하지 않을 수 있다.

옥내소화전설비의 화재안전기술기준(NFTC 102)

[시행 2026. 7. 1.] [공고 제2026 - 34호, 2026. 7. 1., 일부개정]

국립소방연구원(화재예방연구과)041 - 559 - 0587
소방청(화재예방연구과)041 - 549 - 0587

1. 일반사항

1.1 적용범위

1.1.1 이 기준은 「소방시설 설치 및 관리에 관한 법률 시행령」(이하 "영"이라 한다) 별표 4 제1호다목에 따른 옥내소화전설비의 설치 및 관리에 대해 적용한다.

1.2 기준의 효력

1.2.1 이 기준은 「소방시설 설치 및 관리에 관한 법률」(이하 "법"이라 한다) 제2조제1항제6호나목에 따라 옥내소화전설비의 기술기준으로서의 효력을 가진다.

1.2.2 이 기준에 적합한 경우에는 법 제2조제1항제6호나목에 따라 「옥내소화전설비의 화재안전성능기준(NFPC 102)」을 충족하는 것으로 본다.

1.3 기준의 시행

1.3.1 이 기준은 2026년 7월 1일부터 시행한다.<개정 2026. 6. 29.>

1.4 기준의 특례

1.4.1 소방본부장 또는 소방서장은 기존건축물이 증축ㆍ개축ㆍ대수선되거나 용도변경 되는 경우에 있어서 이 기준이 정하는 기준에 따라 해당 건축물에 설치해야 할 옥내소화전설비의 배관ㆍ배선 등의 공사가 현저하게 곤란하다고 인정되는 경우에는 해당 설비의 기능 및 사용에 지장이 없는 범위에서 이 기준의 일부를 적용하지 않을 수 있다.

1.5 경과조치

1.5.1 이 기준 시행 전에 건축허가 등의 신청 또는 신고를 하거나 소방시설공사의 착공신고를 한 특정소방대상물에 대해서는 종전의 「옥내소화전설비의 화재안전기준(NFSC 102)」에 따른다.

1.5.2 이 기준 시행 전에 1.5.1에 따른 신청 또는 신고를 한 경우라도 제정 기준이 종전의 기준에 비하여 관계인에게 유리한 경우에는 제정 기준에 따를 수 있다.

1.6 다른 법령과의 관계

1.6.1 이 기준 시행 당시 다른 법령 또는 행정규칙 등에서 종전의 화재안전기준을 인용한 경우에 이 기준 가운데 그에 해당하는 규정이 있는 경우에는 종전의 규정에 갈음하여 이 기준의 해당 규정을 인용한 것으로 본다.

1.7 용어의 정의

1.7.1 이 기준에서 사용하는 용어의 정의는 다음과 같다.
1.7.1.1 "고가수조"란 구조물 또는 지형지물 등에 설치하여 자연낙차의 압력으로 급수하는 수조를 말한다.
1.7.1.2 "압력수조"란 소화용수와 공기를 채우고 일정압력 이상으로 가압하여 그 압력으로 급수하는 수조를 말한다.
1.7.1.3 "충압펌프"란 배관 내 압력손실에 따른 주펌프의 빈번한 기동을 방지하기 위하여 충압 역할을 하는 펌프를 말한다.
1.7.1.4 "정격토출량"이란 펌프의 정격부하운전 시 토출량으로서 정격토출압력에서의 펌프의 토출량을 말한다.
1.7.1.5 "정격토출압력"이란 펌프의 정격부하운전 시 토출압력으로서 정격토출량에서의 펌프의 토출측 압력을 말한다.
1.7.1.6 "진공계"란 대기압 이하의 압력을 측정하는 계측기를 말한다.
1.7.1.7 "연성계"란 대기압 이상의 압력과 대기압 이하의 압력을 측정할 수 있는 계측기를 말한다.
1.7.1.8 "체절운전"이란 펌프의 성능시험을 목적으로 펌프 토출측의 개폐밸브를 닫은 상태에서 펌프를 운전하는 것을 말한다.
1.7.1.9 "기동용수압개폐장치"란 소화설비의 배관 내 압력변동을 검지하여 자동적으로 펌프를 기동 및 정지시키는 것으로서 압력챔버 또는 기동용압력스위치 등을 말한다.
1.7.1.10 "급수배관"이란 수원 또는 송수구 등으로부터 소화설비에 급수하는 배관을 말한다.
1.7.1.11 "분기배관"이란 배관 측면에 구멍을 뚫어 둘 이상의 관로가 생기도록 가공한 배관으로서 다음의 분기배관을 말한다.
(1) "확관형 분기배관"이란 배관의 측면에 조그만 구멍을 뚫고 소성가공으로 확관시켜 배관 용접이음자리를 만들거나 배관 용접이음자리에 배관이음쇠를 용접 이음한 배관을 말한다.
(2) "비확관형 분기배관"이란 배관의 측면에 분기호칭내경 이상의 구멍을 뚫고 배관이음쇠를 용접 이음한 배관을 말한다.
1.7.1.12 "개폐표시형밸브"란 밸브의 개폐여부를 외부에서 식별이 가능한 밸브를 말한다.
1.7.1.13 "가압수조"란 가압원인 압축공기 또는 불연성 기체의 압력으로 소화용수를 가압하여 그 압력으로 급수하는 수조를 말한다.
1.7.1.14 "주펌프"란 구동장치의 회전 또는 왕복운동으로 소화용수를 가압하여 그 압력으로 급수하는 주된 펌프를 말한다.
1.7.1.15 "예비펌프"란 주펌프와 동등 이상의 성능이 있는 별도의 펌프를 말한다.

2. 기술기준
2.1 수원
2.1.1 옥내소화전설비의 수원은 그 저수량이 옥내소화전의 설치개수가 가장 많은 층의 설치개수(2개 이상 설치된 경우에는 2개)에 2.6 ㎥(호스릴옥내소화전설비를 포함한다)를 곱한 양 이상이 되도록 해야 한다.

2.1.2 옥내소화전설비의 수원은 2.1.1에 따라 계산하여 나온 유효수량 외에 유효수량의 3분의 1 이상을 옥상(옥내소화전설비가 설치된 건축물의 주된 옥상을 말한다. 이하 같다)에 설치해야 한다. 다만, 다음의 어느 하나에 해당하는 경우에는 그렇지 않다.
(1) 지하층만 있는 건축물
(2) 2.2.2에 따른 고가수조를 가압송수장치로 설치한 경우
(3) 수원이 건축물의 최상층에 설치된 방수구보다 높은 위치에 설치된 경우
(4) 건축물의 높이가 지표면으로부터 10 m 이하인 경우
(5) 주펌프와 동등 이상의 성능이 있는 별도의 펌프로서 내연기관의 기동과 연동하여 작동되거나 비상전원을 연결하여 설치한 경우
(6) 2.2.1.9의 단서에 해당하는 경우
(7) 2.2.4에 따라 가압수조를 가압송수장치로 설치한 경우
2.1.3 옥상수조(2.1.1에 따라 계산하여 나온 유효수량의 3분의 1 이상을 옥상에 설치한 설비를 말한다. 이하 같다)는 이와 연결된 배관을 통하여 상시 소화수를 공급할 수 있는 구조의 특정소방대상물인 경우에는 둘 이상의 특정소방대상물이 있더라도 하나의 특정소방대상물에만 이를 설치할 수 있다.
2.1.4 옥내소화전설비의 수원을 수조로 설치하는 경우에는 소화설비의 전용수조로 해야 한다. 다만, 다음의 어느 하나에 해당하는 경우에는 그렇지 않다.
2.1.4.1 옥내소화전설비용 펌프의 풋밸브 또는 흡수배관의 흡수구(수직회전축펌프의 흡수구를 포함한다. 이하 같다)를 다른 설비(소화용 설비 외의 것을 말한다. 이하 같다)의 풋밸브 또는 흡수구보다 낮은 위치에 설치한 때
2.1.4.2 2.2.2에 따른 고가수조로부터 옥내소화전설비의 수직배관에 물을 공급하는 급수구를 다른 설비의 급수구보다 낮은 위치에 설치한 때
2.1.5 2.1.1 및 2.1.2에 따른 저수량을 산정함에 있어서 다른 설비와 겸용하여 옥내소화전설비용 수조를 설치하는 경우에는 옥내소화전설비의 풋밸브ㆍ흡수구 또는 수직배관의 급수구와 다른 설비의 풋밸브ㆍ흡수구 또는 수직배관의 급수구와의 사이의 수량을 그 유효수량으로 한다.
2.1.6 옥내소화전설비용 수조는 다음 각호의 기준에 따라 설치해야 한다.
2.1.6.1 점검에 편리한 곳에 설치할 것
2.1.6.2 동결방지조치를 하거나 동결의 우려가 없는 장소에 설치할 것
2.1.6.3 수조의 외측에 수위계를 설치할 것. 다만, 구조상 불가피한 경우에는 수조의 맨홀 등을 통하여 수조 안의 물의 양을 쉽게 확인할 수 있도록 해야 한다.
2.1.6.4 수조의 상단이 바닥보다 높은 때에는 수조의 외측에 고정식 사다리를 설치할 것
2.1.6.5 수조가 실내에 설치된 때에는 그 실내에 조명설비를 설치할 것
2.1.6.6 수조의 밑 부분에는 청소용 배수밸브 또는 배수관을 설치할 것
2.1.6.7 수조 외측의 보기 쉬운 곳에 "옥내소화전소화설비용 수조"라고 표시한 표지를 할 것. 이 경우 그 수조를 다른 설비와 겸용하는 때에는 그 겸용되는 설비의 이름을 표시한 표지를 함께 해야 한다.

2.1.6.8 소화설비용 펌프의 흡수배관 또는 소화설비의 수직배관과 수조의 접속부분에는 "옥내소화전소화설비용 배관"이라고 표시한 표지를 할 것. 다만, 수조와 가까운 장소에 소화설비용 펌프가 설치되고 해당 펌프에 2.2.1.15에 따른 표지를 설치한 때에는 그렇지 않다.

2.2 가압송수장치

2.2.1 전동기 또는 내연기관에 따른 펌프를 이용하는 가압송수장치는 다음의 기준에 따라 설치해야 한다. 다만, 가압송수장치의 주펌프는 전동기에 따른 펌프로 설치해야 한다.

2.2.1.1 쉽게 접근할 수 있고 점검하기에 충분한 공간이 있는 장소로서 화재 및 침수 등의 재해로 인한 피해를 받을 우려가 없는 곳에 설치할 것

2.2.1.2 동결방지조치를 하거나 동결의 우려가 없는 장소에 설치할 것

2.2.1.3 특정소방대상물의 어느 층에 있어서도 해당 층의 옥내소화전(2개 이상 설치된 경우에는 2개의 옥내소화전)을 동시에 사용할 경우 각 소화전의 노즐선단에서의 방수압력이 0.17 ㎫(호스릴옥내소화전설비를 포함한다) 이상이고, 방수량이 130 L/min(호스릴옥내소화전설비를 포함한다) 이상이 되는 성능의 것으로 할 것. 다만, 하나의 옥내소화전을 사용하는 노즐선단에서의 방수압력이 0.7 ㎫을 초과할 경우에는 호스접결구의 인입 측에 감압장치를 설치해야 한다.

2.2.1.4 펌프의 토출량은 옥내소화전이 가장 많이 설치된 층의 설치개수(옥내소화전이 2개 이상 설치된 경우에는 2개)에 130 L/min를 곱한 양 이상이 되도록 할 것

2.2.1.5 펌프는 전용으로 할 것. 다만, 다른 소화설비와 겸용하는 경우 각각의 소화설비의 성능에 지장이 없을 때에는 그렇지 않다.

2.2.1.6 펌프의 토출 측에는 압력계를 체크밸브 이전에 펌프 토출 측 플랜지에서 가까운 곳에 설치하고, 흡입 측에는 연성계 또는 진공계를 설치할 것. 다만, 수원의 수위가 펌프의 위치보다 높거나 수직회전축펌프의 경우에는 연성계 또는 진공계를 설치하지 않을 수 있다.

2.2.1.7 펌프의 성능은 체절운전 시 정격토출압력의 140 %를 초과하지 않고, 정격토출량의 150 %로 운전 시 정격토출압력의 65 % 이상이 되어야 하며, 펌프의 성능을 시험할 수 있는 성능시험배관을 설치할 것. 다만, 충압펌프의 경우에는 그렇지 않다.

2.2.1.8 가압송수장치에는 체절운전 시 수온의 상승을 방지하기 위한 순환배관을 설치할 것. 다만, 충압펌프의 경우에는 그렇지 않다.

2.2.1.9 기동장치로는 기동용수압개폐장치 또는 이와 동등 이상의 성능이 있는 것을 설치할 것. 다만, 학교ㆍ공장ㆍ창고시설(2.1.2에 따라 옥상수조를 설치한 대상은 제외한다)로서 동결의 우려가 있는 장소에 있어서는 기동스위치에 보호판을 부착하여 옥내소화전함 내에 설치할 수 있다.

2.2.1.10 2.2.1.9 단서의 경우에는 주펌프와 동등 이상의 성능이 있는 별도의 펌프로서 내연기관의 기동과 연동하여 작동되거나 비상전원을 연결한 펌프를 추가 설치할 것. 다만, 다음의 어느 하나에 해당하는 경우는 제외한다.

(1) 지하층만 있는 건축물

(2) 고가수조를 가압송수장치로 설치한 경우

(3) 수원이 건축물의 최상층에 설치된 방수구보다 높은 위치에 설치된 경우

(4) 건축물의 높이가 지표면으로부터 10 m 이하인 경우
(5) 가압수조를 가압송수장치로 설치한 경우
2.2.1.11 기동용수압개폐장치 중 압력챔버를 사용할 경우 그 용적은 100 L 이상의 것으로 할 것
2.2.1.12 수원의 수위가 펌프보다 낮은 위치에 있는 가압송수장치에는 다음의 기준에 따른 물올림장치를 설치할 것
2.2.1.12.1 물올림장치에는 전용의 수조를 설치할 것
2.2.1.12.2 수조의 유효수량은 100 L 이상으로 하되, 구경 15 ㎜ 이상의 급수배관에 따라 해당 수조에 물이 계속 보급되도록 할 것
2.2.1.13 기동용수압개폐장치를 기동장치로 사용할 경우에는 다음의 기준에 따른 충압펌프를 설치할 것
2.2.1.13.1 펌프의 토출압력은 그 설비의 최고위 호스접결구의 자연압보다 적어도 0.2 ㎫이 더 크도록 하거나 가압송수장치의 정격토출압력과 같게 할 것
2.2.1.13.2 펌프의 정격토출량은 정상적인 누설량보다 적어서는 안 되며, 옥내소화전설비가 자동적으로 작동할 수 있도록 충분한 토출량을 유지할 것
2.2.1.14 내연기관을 사용하는 경우에는 다음의 기준에 적합한 것으로 할 것
2.2.1.14.1 내연기관의 기동은 2.2.1.9의 기동장치를 설치하거나 또는 소화전함의 위치에서 원격조작이 가능하고 기동을 명시하는 적색등을 설치할 것
2.2.1.14.2 제어반에 따라 내연기관의 자동기동 및 수동기동이 가능하고, 상시 충전되어 있는 축전지설비를 갖출 것
2.2.1.14.3 내연기관의 연료량은 펌프를 20분(층수가 30층 이상 49층 이하는 40분, 50층 이상은 60분) 이상 운전할 수 있는 용량일 것
2.2.1.15 가압송수장치에는 "옥내소화전소화펌프"라고 표시한 표지를 할 것. 이 경우 그 가압송수장치를 다른 설비와 겸용하는 때에는 그 겸용되는 설비의 이름을 표시한 표지를 함께 해야 한다.
2.2.1.16 가압송수장치가 기동이 된 경우에는 자동으로 정지되지 않도록 할 것. 다만, 충압펌프의 경우에는 그렇지 않다.
2.2.1.17 가압송수장치는 부식 등으로 인한 펌프의 고착을 방지할 수 있도록 다음의 기준에 적합한 것으로 할 것. 다만, 충압펌프는 제외한다.
2.2.1.17.1 임펠러는 청동 또는 스테인리스 등 부식에 강한 재질을 사용할 것
2.2.1.17.2 펌프축은 스테인리스 등 부식에 강한 재질을 사용할 것
2.2.2 고가수조의 자연낙차를 이용한 가압송수장치는 다음의 기준에 따라 설치해야 한다.
2.2.2.1 고가수조의 자연낙차수두(수조의 하단으로부터 최고층에 설치된 소화전 호스 접결구까지의 수직거리를 말한다)는 다음의 식 (2.2.2.1)에 따라 계산하여 나온 수치 이상 유지되도록 할 것

$H = h_1 + h_2 + 17$(호스릴옥내소화전 설비를 포함한다) … (2.2.2.1)

여기에서

H: 필요한 낙차(m)
h_1 : 호스의 마찰손실수두(m)
h_2 : 배관의 마찰손실수두(m)

2.2.2.2 고가수조에는 수위계、배수관、급수관、오버플로우관 및 맨홀을 설치할 것
2.2.3 압력수조를 이용한 가압송수장치는 다음의 기준에 따라 설치해야 한다.
2.2.3.1 압력수조의 압력은 다음의 식 (2.2.3.1)에 따라 계산하여 나온 수치 이상 유지되도록 할 것

$P = p_1 + p_2 + p_3 + 0.17$(호스릴옥내소화전설비를 포함한다) … (2.2.3.1)
여기에서
P: 필요한 압력(㎫)
p_1 : 호스의 마찰손실수두압(㎫)
p_2 : 배관의 마찰손실수두압(㎫)
p_3 : 낙차의 환산수두압(㎫)

2.2.3.2 압력수조에는 수위계、급수관、배수관、급기관、맨홀、압력계、안전장치 및 압력저하 방지를 위한 자동식 공기압축기를 설치할 것
2.2.4 가압수조를 이용한 가압송수장치는 다음의 기준에 따라 설치해야 한다.
2.2.4.1 가압수조의 압력은 2.2.1.3에 따른 방수압 및 방수량을 20분 이상 유지되도록 할 것
2.2.4.2 가압수조 및 가압원은 「건축법 시행령」 제46조에 따른 방화구획 된 장소에 설치할 것
2.2.4.3 가압수조를 이용한 가압송수장치는 소방청장이 정하여 고시한 「가압수조식가압송수장치의 성능인증 및 제품검사의 기술기준」에 적합한 것으로 설치할 것
2.3 배관 등
2.3.1 배관과 배관이음쇠는 다음의 어느 하나에 해당하는 것 또는 동등 이상의 강도、내식성 및 내열성 등을 국내、외 공인기관으로부터 인정받은 것을 사용해야 하고, 배관용 스테인리스 강관(KS D 3576)의 이음을 용접으로 할 경우에는 텅스텐 불활성 가스 아크 용접(Tungsten Inertgas Arc Welding)방식에 따른다. 다만, 2.3에서 정하지 않은 사항은 「건설기술 진흥법」 제44조제1항의 규정에 따른 "건설기준"에 따른다.
2.3.1.1 배관 내 사용압력이 1.2 ㎫ 미만일 경우에는 다음의 어느 하나에 해당하는 것
(1) 배관용 탄소 강관(KS D 3507)
(2) 이음매 없는 구리 및 구리합금관(KS D 5301). 다만, 습식의 배관에 한한다.
(3) 배관용 스테인리스 강관(KS D 3576) 또는 일반배관용 스테인리스 강관(KS D 3595)
(4) 덕타일 주철관(KS D 4311)
2.3.1.2 배관 내 사용압력이 1.2 ㎫ 이상일 경우에는 다음의 어느 하나에 해당하는 것

(1) 압력 배관용 탄소 강관(KS D 3562)
(2) 배관용 아크용접 탄소강 강관(KS D 3583)
2.3.2 2.3.1에도 불구하고 다음의 어느 하나에 해당하는 장소에는 소방청장이 정하여 고시한 「소방용합성수지배관의 성능인증 및 제품검사의 기술기준」에 적합한 소방용 합성수지배관으로 설치할 수 있다.
2.3.2.1 배관을 지하에 매설하는 경우
2.3.2.2 다른 부분과 내화구조로 구획된 덕트 또는 피트의 내부에 설치하는 경우
2.3.2.3 천장(상층이 있는 경우에는 상층바닥의 하단을 포함한다. 이하 같다)과 반자를 불연재료 또는 준불연 재료로 설치하고 소화배관 내부에 항상 소화수가 채워진 상태로 설치하는 경우
2.3.3 급수배관은 전용으로 해야 한다. 다만, 옥내소화전의 기동장치의 조작과 동시에 다른 설비의 용도에 사용하는 배관의 송수를 차단할 수 있거나, 옥내소화전설비의 성능에 지장이 없는 경우에는 다른 설비와 겸용할 수 있다.
2.3.4 펌프의 흡입 측 배관은 다음의 기준에 따라 설치해야 한다.
2.3.4.1 공기 고임이 생기지 않는 구조로 하고 여과장치를 설치할 것
2.3.4.2 수조가 펌프보다 낮게 설치된 경우에는 각 펌프(충압펌프를 포함한다)마다 수조로부터 별도로 설치할 것
2.3.5 펌프의 토출 측 주배관의 구경은 유속이 4 ㎧ 이하가 될 수 있는 크기 이상으로 해야 하고, 옥내소화전방수구와 연결되는 가지배관의 구경은 40 ㎜(호스릴옥내소화전설비의 경우에는 25 ㎜) 이상으로 해야 하며, 주배관 중 수직배관의 구경은 50 ㎜(호스릴옥내소화전설비의 경우에는 32 ㎜) 이상으로 해야 한다.
2.3.6 연결송수관설비의 배관과 겸용할 경우의 주배관은 구경 100 ㎜ 이상, 방수구로 연결되는 배관의 구경은 65 ㎜ 이상의 것으로 해야 한다.
2.3.7 펌프의 성능시험배관은 다음의 기준에 적합하도록 설치해야 한다.
2.3.7.1 성능시험배관은 펌프의 토출 측에 설치된 개폐밸브 이전에서 분기하여 직선으로 설치하고, 유량측정장치를 기준으로 전단 직관부에는 개폐밸브를 후단 직관부에는 유량조절밸브를 설치할 것. 이 경우 개폐밸브와 유량측정장치 사이의 직관부 거리 및 유량측정장치와 유량조절밸브 사이의 직관부 거리는 해당 유량측정장치 제조사의 설치사양에 따르고, 성능시험배관의 호칭지름은 유량측정장치의 호칭지름에 따른다.
2.3.7.2 유량측정장치는 펌프의 정격토출량의 175 % 이상까지 측정할 수 있는 성능이 있을 것
2.3.8 가압송수장치의 체절운전 시 수온의 상승을 방지하기 위하여 체크밸브와 펌프사이에서 분기한 구경 20 ㎜ 이상의 배관에 체절압력 미만에서 개방되는 릴리프밸브를 설치할 것
2.3.9 배관은 동결방지조치를 하거나 동결의 우려가 없는 장소에 설치해야 한다. 다만, 보온재를 사용할 경우에는 난연재료 성능 이상의 것으로 해야 한다.
2.3.10 급수배관에 설치되어 급수를 차단할 수 있는 개폐밸브(옥내소화전방수구를 제외한다)는 개폐표시형으로 해야 한다. 이 경우 펌프의 흡입측배관에는 버터플라이밸브 외의 개폐표시형밸브를 설치해야 한다.

2.3.11 배관은 다른 설비의 배관과 쉽게 구분이 될 수 있는 위치에 설치하거나, 그 배관표면 또는 배관 보온재표면의 색상은 「한국산업표준(배관계의 식별 표시, KS A 0503)」 또는 적색으로 식별이 가능하도록 소방용설비의 배관임을 표시해야 한다.
2.3.12 옥내소화전설비에는 소방차로부터 그 설비에 송수할 수 있는 송수구를 다음의 기준에 따라 설치해야 한다.
2.3.12.1 소방차가 쉽게 접근할 수 있고 잘 보이는 장소에 설치하고, 화재층으로부터 지면으로 떨어지는 유리창 등이 송수 및 그 밖의 소화작업에 지장을 주지 않는 장소에 설치할 것
2.3.12.2 송수구로부터 옥내소화전설비의 주배관에 이르는 연결배관에는 개폐밸브를 설치하지 않을 것. 다만, 스프링클러설비ㆍ물분무소화설비ㆍ포소화설비ㆍ또는 연결송수관설비의 배관과 겸용하는 경우에는 그렇지 않다.
2.3.12.3 지면으로부터 높이가 0.5 m 이상 1 m 이하의 위치에 설치할 것
2.3.12.4 송수구는 구경 65 ㎜의 쌍구형 또는 단구형으로 할 것
2.3.12.5 송수구의 부근에는 자동배수밸브(또는 직경 5 ㎜의 배수공) 및 체크밸브를 다음의 기준에 따라 설치할 것. 이 경우 자동배수밸브는 배관 안의 물이 잘 빠질 수 있는 위치에 설치하되, 배수로 인하여 다른 물건이나 장소에 피해를 주지 않아야 한다.
2.3.12.6 송수구에는 이물질을 막기 위한 마개를 씌울 것
2.3.12.7 송수구의 부근에는 "옥내소화전송수구"라고 표시한 표지 및 송수압력범위를 표시한 표지를 할 것<신설 2026. 6. 29.>
2.3.13 확관형 분기배관을 사용할 경우에는 소방청장이 정하여 고시한 「분기배관의 성능인증 및 제품검사의 기술기준」에 적합한 것으로 설치해야 한다.
2.4 함 및 방수구 등
2.4.1 옥내소화전설비의 함은 다음의 기준에 따라 설치해야 한다.
2.4.1.1 함은 소방청장이 정하여 고시한 「소화전함의 성능인증 및 제품검사의 기술기준」에 적합한 것으로 설치하되 밸브의 조작, 호스의 수납 및 문의 개방 등 옥내소화전의 사용에 장애가 없도록 설치할 것. 연결송수관의 방수구를 같이 설치하는 경우에도 또한 같다.
2.4.1.2 2.4.1.1에도 불구하고 2.4.2.1의 기준을 초과하는 경우로서 기둥 또는 벽이 설치되지 않은 대형공간의 경우는 다음의 기준에 따라 설치할 수 있다.
2.4.1.2.1 호스 및 관창은 방수구의 가장 가까운 장소의 벽 또는 기둥 등에 함을 설치하여 비치할 것
2.4.1.2.2 방수구의 위치표지는 표시등 또는 축광도료 등으로 상시 확인이 가능토록 할 것
2.4.2 옥내소화전방수구는 다음의 기준에 따라 설치해야 한다.
2.4.2.1 특정소방대상물의 층마다 설치하되, 해당 특정소방대상물의 각 부분으로부터 하나의 옥내소화전 방수구까지의 수평거리가 25 m(호스릴옥내소화전설비를 포함한다) 이하가 되도록 할 것. 다만, 복층형 구조의 공동주택의 경우에는 세대의 출입구가 설치된 층에만 설치할 수 있다.
2.4.2.2 바닥으로부터의 높이가 1.5 m 이하가 되도록 할 것

2.4.2.3 호스는 구경 40 ㎜(호스릴옥내소화전설비의 경우에는 25 ㎜) 이상의 것으로서 특정소방대상물의 각 부분에 물이 유효하게 뿌려질 수 있는 길이로 설치할 것
2.4.2.4 호스릴옥내소화전설비의 경우 그 노즐에는 노즐을 쉽게 개폐할 수 있는 장치를 부착할 것
2.4.3 표시등은 다음의 기준에 따라 설치해야 한다.
2.4.3.1 옥내소화전설비의 위치를 표시하는 표시등은 함의 상부에 설치하되, 소방청장이 고시하는 「표시등의 성능인증 및 제품검사의 기술기준」에 적합한 것으로 할 것
2.4.3.2 가압송수장치의 기동을 표시하는 표시등은 옥내소화전함의 상부 또는 그 직근에 설치하되 적색등으로 할 것. 다만, 자체소방대를 구성하여 운영하는 경우(「위험물 안전관리법 시행령」 별표 8에서 정한 소방자동차와 자체소방대원의 규모를 말한다) 가압송수장치의 기동표시등을 설치하지 않을 수 있다.
2.4.4 옥내소화전설비의 함에는 그 표면에 "소화전"이라는 표시를 해야 한다.
2.4.5 옥내소화전설비의 함에는 함 가까이 보기 쉬운 곳에 그 사용요령을 기재한 표지판을 붙여야 하며, 표지판을 함의 문에 붙이는 경우에는 문의 내부 및 외부 모두에 붙여야 한다. 이 경우, 사용요령은 외국어와 시각적인 그림을 포함하여 작성해야 한다.
2.5 전원
2.5.1 옥내소화전설비에는 그 특정소방대상물의 수전방식에 따라 다음의 기준에 따른 상용전원회로의 배선을 설치해야 한다. 다만, 가압수조방식으로서 모든 기능이 20분 이상 유효하게 지속될 수 있는 경우에는 그렇지 않다.
2.5.1.1 저압수전인 경우에는 인입개폐기의 직후에서 분기하여 전용배선으로 해야 하며, 전용의 전선관에 보호되도록 할 것
2.5.1.2 특별고압수전 또는 고압수전일 경우에는 전력용 변압기 2차측의 주차단기 1차측에서 분기하여 전용배선으로 하되, 상용전원의 상시공급에 지장이 없을 경우에는 주차단기 2차측에서 분기하여 전용배선으로 할 것. 다만, 가압송수장치의 정격입력전압이 수전전압과 같은 경우에는 2.5.1.1의 기준에 따른다.
2.5.2 다음의 어느 하나에 해당하는 특정소방대상물의 옥내소화전설비에는 비상전원을 설치해야 한다. 다만, 2 이상의 변전소(「전기사업법」 제67조에 따른 변전소를 말한다. 이하 같다)에서 전력을 동시에 공급받을 수 있거나 하나의 변전소로부터 전력의 공급이 중단되는 때에는 자동으로 다른 변전소로부터 전원을 공급받을 수 있도록 상용전원을 설치한 경우와 가압수조방식에는 비상전원을 설치하지 않을 수 있다.
2.5.2.1 층수가 7층 이상으로서 연면적 2,000 ㎡ 이상인 것
2.5.2.2 2.5.2.1에 해당하지 않는 특정소방대상물로서 지하층의 바닥면적 합계가 3,000 ㎡ 이상인 것
2.5.3 2.5.2에 따른 비상전원은 자가발전설비, 축전지설비(내연기관에 따른 펌프를 사용하는 경우에는 내연기관의 기동 및 제어용 축전지를 말한다) 또는 전기저장장치(외부 전기에너지를 저장해 두었다가 필요한 때 전기를 공급하는 장치)로서 다음의 기준에 따라 설치해야 한다.

2.5.3.1 점검에 편리하고 화재 및 침수 등의 재해로 인한 피해를 받을 우려가 없는 곳에 설치할 것
2.5.3.2 옥내소화전설비를 유효하게 20분 이상 작동할 수 있어야 할 것
2.5.3.3 상용전원으로부터 전력의 공급이 중단된 때에는 자동으로 비상전원으로부터 전력을 공급받을 수 있도록 할 것
2.5.3.4 비상전원(내연기관의 기동 및 제어용 축전기를 제외한다)의 설치장소는 다른 장소와 방화구획 할 것. 이 경우 그 장소에는 비상전원의 공급에 필요한 기구나 설비 외의 것(열병합발전설비에 필요한 기구나 설비는 제외한다)을 두어서는 안 된다.
2.5.3.5 비상전원을 실내에 설치하는 때에는 그 실내에 비상조명등을 설치할 것
2.6 제어반
2.6.1 소화설비에는 제어반을 설치하되, 감시제어반과 동력제어반으로 구분하여 설치해야 한다. 다만, 다음의 어느 하나에 해당하는 경우에는 감시제어반과 동력제어반으로 구분하여 설치하지 않을 수 있다.
2.6.1.1 2.5.2의 각 기준의 어느 하나에 해당하지 않는 특정소방대상물에 설치되는 옥내소화전설비
2.6.1.2 내연기관에 따른 가압송수장치를 사용하는 옥내소화전설비
2.6.1.3 고가수조에 따른 가압송수장치를 사용하는 옥내소화전설비
2.6.1.4 가압수조에 따른 가압송수장치를 사용하는 옥내소화전설비
2.6.2 감시제어반의 기능은 다음의 기준에 적합해야 한다.
2.6.2.1 각 펌프의 작동여부를 확인할 수 있는 표시등 및 음향경보기능이 있어야 할 것
2.6.2.2 각 펌프를 자동 및 수동으로 작동시키거나 중단시킬 수 있어야 할 것
2.6.2.3 비상전원을 설치한 경우에는 상용전원 및 비상전원의 공급여부를 확인할 수 있어야 할 것
2.6.2.4 수조 또는 물올림수조가 저수위로 될 때 표시등 및 음향으로 경보할 것
2.6.2.5 다음의 각 확인회로마다 도통시험 및 작동시험을 할 수 있도록 할 것
(1) 기동용수압개폐장치의 압력스위치회로
(2) 수조 또는 물올림수조의 저수위감시회로
(3) 2.3.10에 따른 개폐밸브의 폐쇄상태 확인회로
(4) 그 밖의 이와 비슷한 회로
2.6.2.6 예비전원이 확보되고 예비전원의 적합여부를 시험할 수 있어야 할 것
2.6.3 감시제어반은 다음의 기준에 따라 설치해야 한다.
2.6.3.1 화재 및 침수 등의 재해로 인한 피해를 받을 우려가 없는 곳에 설치할 것
2.6.3.2 감시제어반은 옥내소화전설비의 전용으로 할 것. 다만, 옥내소화전설비의 제어에 지장이 없는 경우에는 다른 설비와 겸용할 수 있다.
2.6.3.3 감시제어반은 다음의 기준에 따른 전용실 안에 설치할 것. 다만, 2.6.1의 단서에 따른 각 기준의 어느 하나에 해당하는 경우와 공장, 발전소 등에서 설비를 집중 제어ㆍ운전할 목적으로 설치하는 중앙제어실 내에 감시제어반을 설치하는 경우에는 그렇지 않다.

2.6.3.3.1 다른 부분과 방화구획을 할 것. 이 경우 전용실의 벽에는 기계실 또는 전기실 등의 감시를 위하여 두께 7 ㎜ 이상의 망입유리(두께 16.3 ㎜ 이상의 접합유리 또는 두께 28 ㎜ 이상의 복층유리를 포함한다)로 된 4 ㎡ 미만의 붙박이창을 설치할 수 있다.
2.6.3.3.2 피난층 또는 지하 1층에 설치할 것. 다만, 다음의 어느 하나에 해당하는 경우에는 지상 2층에 설치하거나 지하 1층 외의 지하층에 설치할 수 있다.
(1) 「건축법 시행령」 제35조에 따라 특별피난계단이 설치되고 그 계단(부속실을 포함한다) 출입구로부터 보행거리 5 m 이내에 전용실의 출입구가 있는 경우
(2) 아파트의 관리동(관리동이 없는 경우에는 경비실)에 설치하는 경우
2.6.3.3.3 비상조명등 및 급ㆍ배기설비를 설치할 것
2.6.3.3.4 「무선통신보조설비의 화재안전기술기준(NFTC 505)」 2.2.3에 따라 유효하게 통신이 가능할 것(영 별표 4의 제5호마목에 따른 무선통신보조설비가 설치된 특정소방대상물에 한한다)
2.6.3.3.5 바닥면적은 감시제어반의 설치에 필요한 면적 외에 화재 시 소방대원이 그 감시제어반의 조작에 필요한 최소면적 이상으로 할 것
2.6.3.4 2.6.3.3에 따른 전용실에는 특정소방대상물의 기계ㆍ기구 또는 시설 등의 제어 및 감시설비 외의 것을 두지 않을 것
2.6.4 동력제어반은 다음의 기준에 따라 설치해야 한다.
2.6.4.1 앞면은 적색으로 하고 "옥내소화전소화설비용 동력제어반"이라고 표시한 표지를 설치할 것
2.6.4.2 외함은 두께 1.5 ㎜ 이상의 강판 또는 이와 동등 이상의 강도 및 내열성능이 있는 것으로 할 것
2.6.4.3 그 밖의 동력제어반의 설치에 관하여는 2.6.3.1 및 2.6.3.2의 기준을 준용할 것
2.7 배선 등
2.7.1 옥내소화전설비의 배선은 「전기사업법」 제67조에 따른 「전기설비기술기준」에서 정한 것 외에 다음의 기준에 따라 설치해야 한다.
2.7.1.1 비상전원을 설치한 경우에는 비상전원으로부터 동력제어반 및 가압송수장치에 이르는 전원회로의 배선은 내화배선으로 할 것. 다만, 자가발전설비와 동력제어반이 동일한 실에 설치된 경우에는 자가발전기로부터 그 제어반에 이르는 전원회로의 배선은 그렇지 않다.
2.7.1.2 상용전원으로부터 동력제어반에 이르는 배선, 그 밖의 옥내소화전설비의 감시ㆍ조작 또는 표시등회로의 배선은 내화배선 또는 내열배선으로 할 것. 다만, 감시제어반 또는 동력제어반 안의 감시ㆍ조작 또는 표시등회로의 배선은 그렇지 않다.
2.7.2 2.7.1에 따른 내화배선 및 내열배선에 사용되는 전선의 종류 및 설치방법은 표 2.7.2의 기준에 따른다.

표 2.7.2 배선에 사용되는 전선의 종류 및 공사방법

(1) 내화배선

사용전선의 종류	공사방법
1. 450/750 V 저독성 난연 가교 폴리올레핀 절연 전선 2. 0.6/1 ㎸ 가교 폴리에틸렌 절연 저독성 난연 폴리올레핀 시스 전력 케이블 3. 6/10 ㎸ 가교 폴리에틸렌 절연 저독성 난연 폴리올레핀 시스 전력용 케이블 4. 가교 폴리에틸렌 절연 비닐시스 트레이용 난연 전력 케이블 5. 0.6/1 ㎸ EP 고무절연 클로로프렌 시스 케이블 6. 300/500 V 내열성 실리콘 고무 절연전선(180 ℃) 7. 내열성 에틸렌-비닐 아세테이트 고무절연 케이블 8. 버스덕트(Bus Duct) 9. 기타 「전기용품 및 생활용품 안전관리법」 및 「전기설비기술기준」에 따라 동등 이상의 내화성능이 있다고 주무부장관이 인정하는 것	금속관·2중 금속제 가요전선관 또는 합성수지관에 수납하여 내화구조로 된 벽 또는 바닥 등에 벽 또는 바닥의 표면으로부터 25 ㎜ 이상의 깊이로 매설해야 한다. 다만, 다음의 기준에 적합하게 설치하는 경우에는 그렇지 않다. 가. 배선을 내화성능을 갖는 배선전용실 또는 배선용 샤프트·피트·덕트 등에 설치하는 경우 나. 배선전용실 또는 배선용 샤프트·피트·덕트 등에 다른 설비의 배선이 있는 경우에는 이로부터 15 ㎝ 이상 떨어지게 하거나 소화설비의 배선과 이웃하는 다른 설비의 배선 사이에 배선지름(배선의 지름이 다른 경우에는 가장 큰 것을 기준으로 한다)의 1.5배 이상의 높이의 불연성 격벽을 설치하는 경우
내화전선	케이블공사의 방법에 따라 설치해야 한다.
[비고] 내화전선의 내화성능은 KS C IEC 60331-1과 2(온도 830 ℃ / 가열시간 120분) 표준 이상을 충족하고 난연성능 확보를 위해 KS C IEC 60332-3-24 성능 이상을 충족할 것	

(2) 내열배선

사용전선의 종류	공사방법
1. 450/750 V 저독성 난연 가교 폴리올레핀 절연 전선 2. 0.6/1 ㎸ 가교 폴리에틸렌 절연 저독성 난연 폴리올레핀 시스 전력 케이블 3. 6/10 ㎸ 가교 폴리에틸렌 절연 저독성 난연 폴리올레핀 시스 전력용 케이블 4. 가교 폴리에틸렌 절연 비닐시스 트레이용 난연 전력 케이블 5. 0.6/1 ㎸ EP 고무절연 클로로프렌 시스 케이블 6. 300/500 V 내열성 실리콘 고무 절연전선(180 ℃) 7. 내열성 에틸렌-비닐 아세테이트 고무절연 케이블 8. 버스덕트(Bus Duct) 9. 기타 「전기용품 및 생활용품 안전관리법」 및 「전기설비기술기준」에 따라 동등 이상의 내열성능이 있다고 주무부장관이 인정하는 것	금속관·금속제 가요전선관·금속덕트 또는 케이블(불연성덕트에 설치하는 경우에 한한다) 공사방법에 따라야 한다. 다만, 다음의 기준에 적합하게 설치하는 경우에는 그렇지 않다. 가. 배선을 내화성능을 갖는 배선전용실 또는 배선용 샤프트·피트·덕트 등에 설치하는 경우 나. 배선전용실 또는 배선용 샤프트·피트·덕트 등에 다른 설비의 배선이 있는 경우에는 이로부터 15 ㎝ 이상 떨어지게 하거나 소화설비의 배선과 이웃하는 다른 설비의 배선사이에 배선지름(배선의 지름이 다른 경우에는 가장 큰 것을 기준으로 한다)의 1.5배 이상의 높이의 불연성 격벽을 설치하는 경우
내화전선	케이블공사의 방법에 따라 설치해야 한다.

2.7.3 소화설비의 과전류차단기 및 개폐기에는 "옥내소화전설비용 과전류차단기 또는 개폐기"이라고 표시한 표지를 해야 한다.

2.7.4 소화설비용 전기배선의 양단 및 접속단자에는 다음의 기준에 따라 표지해야 한다.

2.7.4.1 단자에는 "옥내소화전설비단자"라고 표시한 표지를 부착할 것

2.7.4.2 소화설비용 전기배선의 양단에는 다른 배선과 식별이 용이하도록 표시할 것

2.8 방수구의 설치제외

2.8.1 불연재료로 된 특정소방대상물 또는 그 부분으로서 다음의 어느 하나에 해당하는 곳에는 옥내소화전 방수구를 설치하지 않을 수 있다.

2.8.1.1 냉장창고 중 온도가 영하인 냉장실 또는 냉동창고의 냉동실

2.8.1.2 고온의 노가 설치된 장소 또는 물과 격렬하게 반응하는 물품의 저장 또는 취급 장소

2.8.1.3 발전소、변전소 등으로서 전기시설이 설치된 장소

2.8.1.4 식물원、수족관、목욕실、수영장(관람석 부분을 제외한다) 또는 그 밖의 이와 비슷한 장소

2.8.1.5 야외음악당ㆍ야외극장 또는 그 밖의 이와 비슷한 장소

2.9 수원 및 가압송수장치의 펌프 등의 겸용

2.9.1 옥내소화전설비의 수원을 스프링클러설비ㆍ간이스프링클러설비ㆍ화재조기진압용 스프링클러설비ㆍ물분무소화설비ㆍ포소화설비 및 옥외소화전설비의 수원과 겸용하여 설치하는 경우의 저수량은 각 소화설비에 필요한 저수량을 합한 양 이상이 되도록 해야 한다. 다만, 이들 소화설비 중 고정식 소화설비(펌프ㆍ배관과 소화수 또는 소화약제를 최종 방출하는 방출구가 고정된 설비를 말한다. 이하 같다)가 2 이상 설치되어 있고, 그 소화설비가 설치된 부분이 방화벽과 방화문으로 구획되어 있는 경우에는 각 고정식 소화설비에 필요한 저수량 중 최대의 것 이상으로 할 수 있다.

2.9.2 옥내소화전설비의 가압송수장치로 사용하는 펌프를 스프링클러설비ㆍ간이스프링클러설비ㆍ화재조기진압용 스프링클러설비ㆍ물분무소화설비ㆍ포소화설비 및 옥외소화전설비의 가압송수장치와 겸용하여 설치하는 경우의 펌프의 토출량은 각 소화설비에 해당하는 토출량을 합한 양 이상이 되도록 해야 한다. 다만, 이들 소화설비 중 고정식 소화설비가 2 이상 설치되어 있고, 그 소화설비가 설치된 부분이 방화벽과 방화문으로 구획되어 있으며 각 소화설비에 지장이 없는 경우에는 펌프의 토출량 중 최대의 것 이상으로 할 수 있다.

2.9.3 옥내소화전설비ㆍ스프링클러설비ㆍ간이스프링클러설비ㆍ화재조기진압용 스프링클러설비ㆍ물분무소화설비ㆍ포소화설비 및 옥외소화전설비의 가압송수장치에 있어서 각 토출측 배관과 일반급수용의 가압송수장치의 토출측 배관을 상호 연결하여 화재 시 사용할 수 있다. 이 경우 연결 배관에는 개폐표시형밸브를 설치해야 하며, 각 소화설비의 성능에 지장이 없도록 해야 한다.

2.9.4 옥내소화전설비의 송수구를 스프링클러설비ㆍ간이스프링클러설비ㆍ화재조기진압용 스프링클러설비ㆍ물분무소화설비ㆍ포소화설비의 송수구와 겸용으로 설치하는 경우에는 스프링클러설비의 송수구 설치기준에 따르고, 연결송수관설비의 송수구와 겸용으로 설치하는 경우에는 연결송수관설비의 송수구 설치기준에 따르고, 연결살수설비의 송수구와 겸용으로 설치하는 경우에는 옥내소화전설비의 송수구 설치기준에 따르되 각각의 소화설비의 기능에 지장이 없도록 해야 한다.<개정 2026. 6. 29.>

스프링클러설비의 화재안전기술기준(NFTC 103)

[시행 2026. 7. 1.] [공고 제2026 - 35호, 2026. 7. 1., 일부개정]

국립소방연구원(화재예방연구과)041 - 559 - 0587
소방청(화재예방연구과)041 - 549 - 0587

1. 일반사항

1.1 적용범위

1.1.1 이 기준은 「소방시설 설치 및 관리에 관한 법률 시행령」(이하 "영"이라 한다) 별표 4 제1호라목에 따른 스프링클러설비의 설치 및 관리에 대해 적용한다.

1.2 기준의 효력

1.2.1 이 기준은 「소방시설 설치 및 관리에 관한 법률」(이하 "법"이라 한다) 제2조제1항제6호나목에 따라 스프링클러설비의 기술기준으로서의 효력을 가진다.

1.2.2 이 기준에 적합한 경우에는 법 제2조제1항제6호나목에 따라 「스프링클러설비의 화재안전성능기준(NFPC 103)」을 충족하는 것으로 본다.

1.3 기준의 시행

1.3.1 이 기준은 2026년 7월 1일부터 시행한다.<개정 2026. 6. 29.>

1.4 기준의 특례

1.4.1 소방본부장 또는 소방서장은 기존건축물이 증축ㆍ개축ㆍ대수선되거나 용도변경 되는 경우에 있어서 이 기준이 정하는 기준에 따라 해당 건축물에 설치해야 할 스프링클러설비의 배관ㆍ배선 등의 공사가 현저하게 곤란하다고 인정되는 경우에는 해당 설비의 기능 및 사용에 지장이 없는 범위에서 이 기준의 일부를 적용하지 않을 수 있다.

1.5 경과조치

1.5.1 이 기준 시행 전에 건축허가 등의 신청 또는 신고를 하거나 소방시설공사의 착공신고를 한 특정소방대상물에 대해서는 종전의 기준에 따른다.

1.5.2 이 기준 시행 전에 1.5.1에 따른 신청 또는 신고를 한 경우라도 개정 기준이 종전의 기준에 비하여 관계인에게 유리한 경우에는 개정 기준에 따를 수 있다.

1.6 다른 법령과의 관계

1.6.1 이 기준 시행 당시 다른 법령 또는 행정규칙 등에서 종전의 화재안전기준을 인용한 경우에 이 기준 가운데 그에 해당하는 규정이 있는 경우에는 종전의 규정에 갈음하여 이 기준의 해당 규정을 인용한 것으로 본다.

1.7 용어의 정의

1.7.1 이 기준에서 사용하는 용어의 정의는 다음과 같다.
1.7.1.1 "고가수조"란 구조물 또는 지형지물 등에 설치하여 자연낙차의 압력으로 급수하는 수조를 말한다.
1.7.1.2 "압력수조"란 소화용수와 공기를 채우고 일정압력 이상으로 가압하여 그 압력으로 급수하는 수조를 말한다.
1.7.1.3 "충압펌프"란 배관 내 압력손실에 따른 주펌프의 빈번한 기동을 방지하기 위하여 충압 역할을 하는 펌프를 말한다.
1.7.1.4 "정격토출량"이란 펌프의 정격부하운전 시 토출량으로서 정격토출압력에서의 토출량을 말한다.
1.7.1.5 "정격토출압력"이란 펌프의 정격부하운전 시 토출압력으로서 정격토출량에서의 토출측 압력을 말한다.
1.7.1.6 "진공계"란 대기압 이하의 압력을 측정하는 계측기를 말한다.
1.7.1.7 "연성계"란 대기압 이상의 압력과 대기압 이하의 압력을 측정할 수 있는 계측기를 말한다.
1.7.1.8 "체절운전"이란 펌프의 성능시험을 목적으로 펌프 토출측의 개폐밸브를 닫은 상태에서 펌프를 운전하는 것을 말한다.
1.7.1.9 "기동용수압개폐장치"란 소화설비의 배관 내 압력변동을 검지하여 자동적으로 펌프를 기동 및 정지시키는 것으로서 압력챔버 또는 기동용압력스위치 등을 말한다.
1.7.1.10 "개방형스프링클러헤드"란 감열체 없이 방수구가 항상 열려져 있는 헤드를 말한다.
1.7.1.11 "폐쇄형스프링클러헤드"란 정상상태에서 방수구를 막고 있는 감열체가 일정온도에서 자동적으로 파괴ㆍ용융 또는 이탈됨으로써 방수구가 개방되는 헤드를 말한다.
1.7.1.12 "조기반응형헤드"란 표준형스프링클러헤드 보다 기류온도 및 기류속도에 조기에 반응하는 것을 말한다.
1.7.1.13 "측벽형스프링클러헤드"란 가압된 물이 분사될 때 헤드의 축심을 중심으로 한 반원상에 균일하게 분산시키는 헤드를 말한다.
1.7.1.14 "건식스프링클러헤드"란 물과 오리피스가 분리되어 동파를 방지할 수 있는 스프링클러헤드를 말한다.
1.7.1.15 "유수검지장치"란 유수현상을 자동적으로 검지하여 신호 또는 경보를 발하는 장치를 말한다.
1.7.1.16 "일제개방밸브"란 일제살수식스프링클러설비에 설치되는 유수검지장치를 말한다.
1.7.1.17 "가지배관"이란 헤드가 설치되어 있는 배관을 말한다.
1.7.1.18 "교차배관"이란 가지배관에 급수하는 배관을 말한다.
1.7.1.19 "주배관"이란 가압송수장치 또는 송수구 등과 직접 연결되어 소화수를 이송하는 주된 배관을 말한다.
1.7.1.20 "신축배관"이란 가지배관과 스프링클러헤드를 연결하는 구부림이 용이하고 유연성을 가진 배관을 말한다.

1.7.1.21 "급수배관"이란 수원 또는 송수구 등으로부터 소화설비에 급수하는 배관을 말한다.
1.7.1.22 "분기배관"이란 배관 측면에 구멍을 뚫어 둘 이상의 관로가 생기도록 가공한 배관으로서 다음 각 분기배관을 말한다.
(1) "확관형 분기배관"이란 배관의 측면에 조그만 구멍을 뚫고 소성가공으로 확관시켜 배관 용접 이음자리를 만들거나 배관 용접이음자리에 배관이음쇠를 용접 이음한 배관을 말한다.
(2) "비확관형 분기배관"이란 배관의 측면에 분기호칭내경 이상의 구멍을 뚫고 배관이음쇠를 용접 이음한 배관을 말한다.
1.7.1.23. "습식스프링클러설비"란 가압송수장치에서 폐쇄형스프링클러헤드까지 배관 내에 항상 물이 가압되어 있다가 화재로 인한 열로 폐쇄형스프링클러헤드가 개방되면 배관 내에 유수가 발생하여 습식유수검지장치가 작동하게 되는 스프링클러설비를 말한다.
1.7.1.24 "부압식스프링클러설비"란 가압송수장치에서 준비작동식유수검지장치의 1차 측까지는 항상 정압의 물이 가압되고, 2차 측 폐쇄형 스프링클러헤드까지는 소화수가 부압으로 되어 있다가 화재 시 감지기의 작동에 의해 정압으로 변하여 유수가 발생하면 작동하는 스프링클러설비를 말한다.
1.7.1.25 "준비작동식스프링클러설비"란 가압송수장치에서 준비작동식유수검지장치 1차 측까지 배관 내에 항상 물이 가압되어 있고, 2차 측에서 폐쇄형스프링클러헤드까지 대기압 또는 저압으로 있다가 화재발생시 감지기의 작동으로 준비작동식밸브가 개방되면 폐쇄형스프링클러헤드까지 소화수가 송수되고, 폐쇄형스프링클러헤드가 열에 의해 개방되면 방수가 되는 방식의 스프링클러설비를 말한다.
1.7.1.26 "건식스프링클러설비"란 건식유수검지장치 2차 측에 압축공기 또는 질소 등의 기체로 충전된 배관에 폐쇄형스프링클러헤드가 부착된 스프링클러설비로서, 폐쇄형스프링클러헤드가 개방되어 배관 내의 압축공기 등이 방출되면 건식유수검지장치 1차 측의 수압에 의하여 건식유수검지장치가 작동하게 되는 스프링클러설비를 말한다.
1.7.1.27 "일제살수식스프링클러설비"란 가압송수장치에서 일제개방밸브 1차 측까지 배관 내에 항상 물이 가압되어 있고 2차 측에서 개방형스프링클러헤드까지 대기압으로 있다가 화재 시 자동감지장치 또는 수동식 기동장치의 작동으로 일제개방밸브가 개방되면 스프링클러헤드까지 소화수가 송수되는 방식의 스프링클러설비를 말한다.
1.7.1.28 "반사판(디플렉터)"이란 스프링클러헤드의 방수구에서 유출되는 물을 세분시키는 작용을 하는 것을 말한다.
1.7.1.29 "개폐표시형밸브"란 밸브의 개폐여부를 외부에서 식별이 가능한 밸브를 말한다.
1.7.1.30 "연소할 우려가 있는 개구부"란 각 방화구획을 관통하는 컨베이어ㆍ에스컬레이터 또는 이와 유사한 시설의 주위로서 방화구획을 할 수 없는 부분을 말한다.
1.7.1.31 "가압수조"란 가압원인 압축공기 또는 불연성 기체의 압력으로 소화용수를 가압하여 그 압력으로 급수하는 수조를 말한다.
1.7.1.32 "소방부하"란 법 제2조제1항제1호에 따른 소방시설 및 방화ㆍ피난ㆍ소화활동을 위한 시설의 전력부하를 말한다.

1.7.1.33 "소방전원 보존형 발전기"란 소방부하 및 소방부하 이외의 부하(이하 비상부하라 한다)겸용의 비상발전기로서, 상용전원 중단 시에는 소방부하 및 비상부하에 비상전원이 동시에 공급되고, 화재 시 과부하에 접근될 경우 비상부하의 일부 또는 전부를 자동적으로 차단하는 제어장치를 구비하여, 소방부하에 비상전원을 연속 공급하는 자가발전설비를 말한다.
1.7.1.34 "건식유수검지장치"란 건식스프링클러설비에 설치되는 유수검지장치를 말한다.
1.7.1.35 "습식유수검지장치"란 습식스프링클러설비 또는 부압식스프링클러설비에 설치되는 유수검지장치를 말한다.
1.7.1.36 "준비작동식유수검지장치"란 준비작동식스프링클러설비에 설치되는 유수검지장치를 말한다.
1.7.1.37 "패들형유수검지장치"란 소화수의 흐름에 의하여 패들이 움직이고 접점이 형성되면 신호를 발하는 유수검지장치를 말한다.
1.7.1.38 "주펌프"란 구동장치의 회전 또는 왕복운동으로 소화수를 가압하여 그 압력으로 급수하는 주된 펌프를 말한다.
1.7.1.39 "예비펌프"란 주펌프와 동등 이상의 성능이 있는 별도의 펌프를 말한다.
1.7.1.40 "난연재료"란 「건축법 시행령」 제2조제9호에 따른 기준에 적합한 재료로서, 불에 잘 타지 않는 성능을 가진 재료를 말한다.

2. 기술기준

2.1 수원

2.1.1 스프링클러설비의 수원은 그 저수량이 다음의 기준에 적합하도록 해야 한다. 다만, 수리계산에 의하는 경우에는 2.2.1.10 및 2.2.1.11에 따라 산출된 가압송수장치의 1분당 송수량에 20을 곱한 양 이상이 되도록 해야 한다.
2.1.1.1 폐쇄형스프링클러헤드를 사용하는 경우에는 다음 표 2.1.1.1 스프링클러설비 설치장소별 스프링클러헤드의 기준개수[스프링클러헤드의 설치개수가 가장 많은 층(아파트의 경우에는 설치개수가 가장 많은 세대)에 설치된 스프링클러헤드의 개수가 기준개수보다 적은 경우에는 그 설치개수를 말한다. 이하 같다]에 1.6 ㎥를 곱한 양 이상이 되도록 할 것

표 2.1.1.1 스프링클러설비의 설치장소별 스프링클러헤드의 기준개수

스프링클러설비의 설치장소			기준개수
지하층을 제외한 층수가 10층 이하인 특정소방대상물	공장	특수가연물을 저장·취급하는 것	30
		그 밖의 것	20
	근린생활시설·판매시설·운수시설 또는 복합건축물	판매시설 또는 복합건축물(판매시설이 설치되는 복합건축물을 말한다)	30
		그 밖의 것	20
	그 밖의 것	헤드의 부착 높이가 8 m 이상인 것	20
		헤드의 부착 높이가 8 m 미만인 것	10
지하층을 제외한 층수가 11층 이상인 특정소방대상물·지하가 또는 지하역사			30
[비고] 하나의 소방대상물이 2 이상의 "스프링클러헤드의 기준개수"란에 해당하는 때에는 기준개수가 많은 것을 기준으로 한다. 다만, 각 기준개수에 해당하는 수원을 별도로 설치하는 경우에는 그렇지 않다.			

2.1.1.2 개방형스프링클러헤드를 사용하는 스프링클러설비의 수원은 최대 방수구역에 설치된 스프링클러헤드의 개수가 30개 이하일 경우에는 설치헤드수에 1.6 ㎥를 곱한 양 이상으로 하고, 30개를 초과하는 경우에는 수리계산에 따를 것

2.1.2 스프링클러설비의 수원은 2.1.1에 따라 산출된 유효수량 외에 유효수량의 3분의 1 이상을 옥상(스프링클러설비가 설치된 건축물의 주된 옥상을 말한다. 이하 같다)에 설치해야 한다. 다만, 다음의 어느 하나에 해당하는 경우에는 그렇지 않다.

(1) 지하층만 있는 건축물

(2) 2.2.2에 따른 고가수조를 가압송수장치로 설치한 경우

(3) 수원이 건축물의 최상층에 설치된 헤드보다 높은 위치에 설치된 경우

(4) 건축물의 높이가 지표면으로부터 10 m 이하인 경우

(5) 주펌프와 동등 이상의 성능이 있는 별도의 펌프로서 내연기관의 기동과 연동하여 작동되거나 비상전원을 연결하여 설치한 경우

(6) 2.2.4에 따라 가압수조를 가압송수장치로 설치한 경우

2.1.3 옥상수조(2.1.1에 따라 산출된 유효수량의 3분의 1 이상을 옥상에 설치한 설비를 말한다. 이하 같다)는 이와 연결된 배관을 통하여 상시 소화수를 공급할 수 있는 구조의 특정소방대상물의 경우에는 2 이상의 특정소방대상물이 있더라도 하나의 특정소방대상물에만 이를 설치할 수 있다.

2.1.4 스프링클러설비의 수원을 수조로 설치하는 경우에는 소화설비의 전용수조로 해야 한다. 다만, 다음의 어느 하나에 해당하는 경우에는 그렇지 않다.

2.1.4.1 스프링클러설비용 펌프의 풋밸브 또는 흡수배관의 흡수구(수직회전축펌프의 흡수구를 포함한다. 이하 같다)를 다른 설비(소화용 설비 외의 것을 말한다. 이하 같다)의 풋밸브 또는 흡수구보다 낮은 위치에 설치한 때

2.1.4.2 2.2.2에 따른 고가수조로부터 스프링클러설비의 수직배관에 물을 공급하는 급수구를 다른 설비의 급수구보다 낮은 위치에 설치한 때

2.1.5 2.1.1 및 2.1.2에 따른 저수량을 산정함에 있어서 다른 설비와 겸용하여 스프링클러설비용 수조를 설치하는 경우에는 스프링클러설비의 풋밸브ㆍ흡수구 또는 수직배관의 급수구와 다른 설비의 풋밸브ㆍ흡수구 또는 수직배관의 급수구와의 사이의 수량을 그 유효수량으로 한다.

2.1.6 스프링클러설비용 수조는 다음의 기준에 따라 설치해야 한다.

2.1.6.1 점검에 편리한 곳에 설치할 것

2.1.6.2 동결방지조치를 하거나 동결의 우려가 없는 장소에 설치할 것

2.1.6.3 수조의 외측에 수위계를 설치할 것. 다만, 구조상 불가피한 경우에는 수조의 맨홀 등을 통하여 수조 안의 물의 양을 쉽게 확인할 수 있도록 해야 한다.

2.1.6.4 수조의 상단이 바닥보다 높은 때에는 수조의 외측에 고정식 사다리를 설치할 것

2.1.6.5 수조가 실내에 설치된 때에는 그 실내에 조명설비를 설치할 것

2.1.6.6 수조의 밑 부분에는 청소용 배수밸브 또는 배수관을 설치할 것

2.1.6.7 수조 외측의 보기 쉬운 곳에 "스프링클러소화설비용 수조"라고 표시한 표지를 할 것. 이 경우 그 수조를 다른 설비와 겸용하는 때에는 그 겸용되는 설비의 이름을 표시한 표지를 함께 해

야 한다.

2.1.6.8 소화설비용 펌프의 흡수배관 또는 소화설비의 수직배관과 수조의 접속부분에는 "스프링클러소화설비용 배관"이라고 표시한 표지를 할 것. 다만, 수조와 가까운 장소에 소화설비용 펌프가 설치되고 해당 펌프에 2.2.1.16에 따른 표지를 설치한 때에는 그렇지 않다.

2.2 가압송수장치

2.2.1 전동기 또는 내연기관에 따른 펌프를 이용하는 가압송수장치는 다음의 기준에 따라 설치해야 한다. 다만, 가압송수장치의 주펌프는 전동기에 따른 펌프로 설치해야 한다.

2.2.1.1 쉽게 접근할 수 있고 점검하기에 충분한 공간이 있는 장소로서 화재 및 침수 등의 재해로 인한 피해를 받을 우려가 없는 곳에 설치할 것

2.2.1.2 동결방지조치를 하거나 동결의 우려가 없는 장소에 설치할 것

2.2.1.3 펌프는 전용으로 할 것. 다만, 다른 소화설비와 겸용하는 경우 각각의 소화설비의 성능에 지장이 없을 때에는 그렇지 않다.

2.2.1.4 펌프의 토출 측에는 압력계를 체크밸브 이전에 펌프 토출 측 플랜지에서 가까운 곳에 설치하고, 흡입 측에는 연성계 또는 진공계를 설치할 것. 다만, 수원의 수위가 펌프의 위치보다 높거나 수직회전축펌프의 경우에는 연성계 또는 진공계를 설치하지 않을 수 있다.

2.2.1.5 펌프의 성능은 체절운전 시 정격토출압력의 140 %를 초과하지 않고, 정격토출량의 150 %로 운전 시 정격토출압력의 65 % 이상이 되어야 하며, 펌프의 성능을 시험할 수 있는 성능시험배관을 설치할 것. 다만, 충압펌프의 경우에는 그렇지 않다.

2.2.1.6 가압송수장치에는 체절운전 시 수온의 상승을 방지하기 위한 순환배관을 설치할 것. 다만, 충압펌프의 경우에는 그렇지 않다.

2.2.1.7 기동장치로는 기동용수압개폐장치 또는 이와 동등 이상의 성능이 있는 것을 설치할 것

2.2.1.8 기동용수압개폐장치 중 압력챔버를 사용할 경우 그 용적은 100 L 이상의 것으로 할 것

2.2.1.9 수원의 수위가 펌프보다 낮은 위치에 있는 가압송수장치에는 다음의 기준에 따른 물올림장치를 설치할 것

2.2.1.9.1 물올림장치에는 전용의 수조를 설치할 것

2.2.1.9.2 수조의 유효수량은 100 L 이상으로 하되, 구경 15 ㎜ 이상의 급수배관에 따라 해당 수조에 물이 계속 보급되도록 할 것

2.2.1.10 가압송수장치의 정격토출압력은 하나의 헤드선단에 0.1 ㎫ 이상 1.2 ㎫ 이하의 방수압력이 될 수 있게 하는 크기일 것

2.2.1.11 가압송수장치의 송수량은 0.1 ㎫의 방수압력 기준으로 80 L/min 이상의 방수성능을 가진 기준개수의 모든 헤드로부터의 방수량을 충족시킬 수 있는 양 이상의 것으로 할 것. 이 경우 속도수두는 계산에 포함하지 않을 수 있다.

2.2.1.12 2.2.1.11의 기준에도 불구하고 가압송수장치의 1분당 송수량은 폐쇄형스프링클러헤드를 사용하는 설비의 경우 2.1.1.1에 따른 기준개수에 80 L를 곱한 양 이상으로 할 수 있다.

2.2.1.13 2.2.1.11의 기준에도 불구하고 가압송수장치의 1분당 송수량은 2.1.1.2의 개방형스프링클러 헤드수가 30개 이하의 경우에는 그 개수에 80 L를 곱한 양 이상으로 할 수 있으나 30개를

초과하는 경우에는 2.2.1.10 및 2.2.1.11에 따른 기준에 적합하게 할 것

2.2.1.14 기동용수압개폐장치를 기동장치로 사용할 경우에는 다음의 기준에 따른 충압펌프를 설치할 것

2.2.1.14.1 펌프의 토출압력은 그 설비의 최고위 살수장치(일제개방밸브의 경우는 그 밸브)의 자연압보다 적어도 0.2 ㎫이 더 크도록 하거나 가압송수장치의 정격토출압력과 같게 할 것

2.2.1.14.2 펌프의 정격토출량은 정상적인 누설량보다 적어서는 안 되며, 스프링클러설비가 자동적으로 작동할 수 있도록 충분한 토출량을 유지할 것

2.2.1.15 내연기관을 사용하는 경우에는 다음의 기준에 적합한 것으로 할 것

2.2.1.15.1 제어반에 따라 내연기관의 자동기동 및 수동기동이 가능하고, 상시 충전되어 있는 축전지설비를 갖출 것

2.2.1.15.2 내연기관의 연료량은 펌프를 20분 이상 운전할 수 있는 용량일 것

2.2.1.16 가압송수장치에는 “스프링클러소화펌프”라고 표시한 표지를 할 것. 이 경우 그 가압송수장치를 다른 설비와 겸용하는 때에는 그 겸용되는 설비의 이름을 표시한 표지를 함께 해야 한다.

2.2.1.17 가압송수장치가 기동이 된 경우에는 자동으로 정지되지 않도록 할 것. 다만, 충압펌프의 경우에는 그렇지 않다.

2.2.1.18 가압송수장치는 부식 등으로 인한 펌프의 고착을 방지할 수 있도록 다음의 기준에 적합한 것으로 할 것. 다만, 충압펌프는 제외한다.

2.2.1.18.1 임펠러는 청동 또는 스테인리스 등 부식에 강한 재질을 사용할 것

2.2.1.18.2 펌프축은 스테인리스 등 부식에 강한 재질을 사용할 것

2.2.2 고가수조의 자연낙차를 이용한 가압송수장치는 다음의 기준에 따라 설치해야 한다.

2.2.2.1 고가수조의 자연낙차수두(수조의 하단으로부터 최고층에 설치된 헤드까지의 수직거리를 말한다)는 다음의 식 (2.2.2.1)에 따라 산출한 수치 이상 유지되도록 할 것

$H = h_1 + 10$ … (2.2.2.1)

여기에서

H: 필요한 낙차(m)

h_1 : 배관의 마찰손실수두(m)

2.2.2.2 고가수조에는 수위계、배수관、급수관、오버플로우관 및 맨홀을 설치할 것

2.2.3 압력수조를 이용한 가압송수장치는 다음의 기준에 따라 설치해야 한다.

2.2.3.1 압력수조의 압력은 다음의 식 (2.2.3.1)에 따라 산출한 수치 이상 유지되도록 할 것

$P = p_1 + p_2 + 0.1$ … (2.2.3.1)

여기에서

P: 필요한 압력(㎫)

p_1 : 낙차의 환산수두압(㎫)

p_2 : 배관의 마찰손실수두압(㎫)

2.2.3.2 압력수조에는 수위계、급수관、배수관、급기관、맨홀、압력계、안전장치 및 압력저하 방지를 위한 자동식 공기압축기를 설치할 것

2.2.4 가압수조를 이용한 가압송수장치는 다음의 기준에 따라 설치해야 한다.

2.2.4.1 가압수조의 압력은 2.2.1.10 및 2.2.1.11에 따른 방수압 및 방수량을 20분 이상 유지되도록 할 것

2.2.4.2 가압수조 및 가압원은 「건축법 시행령」 제46조에 따른 방화구획 된 장소에 설치할 것

2.2.4.3 가압수조를 이용한 가압송수장치는 소방청장이 정하여 고시한 「가압수조식가압송수장치의 성능인증 및 제품검사의 기술기준」에 적합한 것으로 설치할 것

2.3 폐쇄형스프링클러설비의 방호구역 및 유수검지장치

2.3.1 폐쇄형스프링클러헤드를 사용하는 설비의 방호구역(스프링클러설비의 소화범위에 포함된 영역을 말한다. 이하 같다) 및 유수검지장치는 다음의 기준에 적합해야 한다.

2.3.1.1 하나의 방호구역의 바닥면적은 3,000 ㎡를 초과하지 않을 것. 다만, 폐쇄형스프링클러설비에 격자형배관방식(2 이상의 수평주행배관 사이를 가지배관으로 연결하는 방식을 말한다)을 채택하는 때에는 3,700 ㎡ 범위 내에서 펌프용량, 배관의 구경 등을 수리학적으로 계산한 결과 헤드의 방수압 및 방수량이 방호구역 범위 내에서 소화목적을 달성하는데 충분하도록 해야 한다.

2.3.1.2 하나의 방호구역에는 1개 이상의 유수검지장치를 설치하되, 화재 시 접근이 쉽고 점검하기 편리한 장소에 설치할 것

2.3.1.3 하나의 방호구역은 2개 층에 미치지 않도록 할 것. 다만, 1개 층에 설치되는 스프링클러헤드의 수가 10개 이하인 경우와 복층형구조의 공동주택에는 3개 층 이내로 할 수 있다.

2.3.1.4 유수검지장치를 실내에 설치하거나 보호용 철망 등으로 구획하여 바닥으로부터 0.8 m 이상 1.5 m 이하의 위치에 설치하되, 그 실 등에는 가로 0.5 m 이상 세로 1 m 이상의 개구부로서 그 개구부에는 출입문을 설치하고 그 출입문 상단에 "유수검지장치실" 이라고 표시한 표지를 설치할 것. 다만, 유수검지장치를 기계실(공조용기계실을 포함한다)안에 설치하는 경우에는 별도의 실 또는 보호용 철망을 설치하지 않고 기계실 출입문 상단에 "유수검지장치실"이라고 표시한 표지를 설치할 수 있다.

2.3.1.5 스프링클러헤드에 공급되는 물은 유수검지장치를 지나도록 할 것. 다만, 송수구를 통하여 공급되는 물은 그렇지 않다.

2.3.1.6 자연낙차에 따른 압력수가 흐르는 배관 상에 설치된 유수검지장치는 화재 시 물의 흐름을 검지할 수 있는 최소한의 압력이 얻어질 수 있도록 수조의 하단으로부터 낙차를 두어 설치할 것

2.3.1.7 조기반응형 스프링클러헤드를 설치하는 경우에는 습식유수검지장치 또는 부압식스프링클러설비를 설치할 것

2.4 개방형스프링클러설비의 방수구역 및 일제개방밸브

2.4.1 개방형스프링클러설비의 방수구역 및 일제개방밸브는 다음의 기준에 적합해야 한다.

2.4.1.1 하나의 방수구역은 2개 층에 미치지 않아야 한다.

2.4.1.2 방수구역마다 일제개방밸브를 설치해야 한다

2.4.1.3 하나의 방수구역을 담당하는 헤드의 개수는 50개 이하로 할 것. 다만, 2개 이상의 방수구역으로 나눌 경우에는 하나의 방수구역을 담당하는 헤드의 개수는 25개 이상으로 해야 한다.
2.4.1.4 일제개방밸브의 설치 위치는 2.3.1.4의 기준에 따르고, 표지는 "일제개방밸브실"이라고 표시해야 한다.
2.5 배관
2.5.1 배관과 배관이음쇠는 다음의 어느 하나에 해당하는 것 또는 동등 이상의 강도ㆍ내식성 및 내열성 등을 국내ㆍ외 공인기관으로부터 인정받은 것을 사용해야 하고, 배관용 스테인리스 강관(KS D 3576)의 이음을 용접으로 할 경우에는 텅스텐 불활성 가스 아크 용접(Tungsten Inertgas Arc Welding)방식에 따른다. 다만, 2.5에서 정하지 않은 사항은 「건설기술 진흥법」 제44조제1항의 규정에 따른 "건설기준"에 따른다.
2.5.1.1 배관 내 사용압력이 1.2 ㎫ 미만일 경우에는 다음의 어느 하나에 해당하는 것
(1) 배관용 탄소 강관(KS D 3507)
(2) 이음매 없는 구리 및 구리합금관(KS D 5301). 다만, 습식의 배관에 한한다.
(3) 배관용 스테인리스 강관(KS D 3576) 또는 일반배관용 스테인리스 강관(KS D 3595)
(4) 덕타일 주철관(KS D 4311)
2.5.1.2 배관 내 사용압력이 1.2 ㎫ 이상일 경우에는 다음의 어느 하나에 해당하는 것
(1) 압력 배관용 탄소 강관(KS D 3562)
(2) 배관용 아크용접 탄소강 강관(KS D 3583)
2.5.2 2.5.1에도 불구하고 다음의 어느 하나에 해당하는 장소에는 소방청장이 정하여 고시한 「소방용합성수지배관의 성능인증 및 제품검사의 기술기준」에 적합한 소방용 합성수지배관으로 설치할 수 있다.
2.5.2.1 배관을 지하에 매설하는 경우
2.5.2.2 다른 부분과 내화구조로 구획된 덕트 또는 피트의 내부에 설치하는 경우
2.5.2.3 천장(상층이 있는 경우에는 상층바닥의 하단을 포함한다. 이하 같다)과 반자를 불연재료 또는 준불연재료로 설치하고 소화배관 내부에 항상 소화수가 채워진 상태로 설치하는 경우
2.5.3 급수배관은 다음의 기준에 따라 설치해야 한다.
2.5.3.1 전용으로 할 것. 다만, 스프링클러설비의 기동장치의 조작과 동시에 다른 설비의 용도에 사용하는 배관의 송수를 차단할 수 있거나, 스프링클러설비의 성능에 지장이 없는 경우에는 다른 설비와 겸용할 수 있다.
2.5.3.2 급수배관에 설치되어 급수를 차단할 수 있는 개폐밸브는 개폐표시형으로 할 것. 이 경우 펌프의 흡입측배관에는 버터플라이밸브 외의 개폐표시형밸브를 설치해야 한다.
2.5.3.3 배관의 구경은 2.2.1.10 및 2.2.1.11에 적합하도록 수리계산에 의하거나 표 2.5.3.3의 기준에 따라 설치할 것. 다만, 수리계산에 따르는 경우 가지배관의 유속은 6 ㎧, 그 밖의 배관의 유속은 10 ㎧를 초과할 수 없다.

표 2.5.3.3 스프링클러헤드 수별 급수관의 구경

(단위: ㎜)

급수관의 구경 / 구분	25	32	40	50	65	80	90	100	125	150
가	2	3	5	10	30	60	80	100	160	161 이상
나	2	4	7	15	30	60	65	100	160	161 이상
다	1	2	5	8	15	27	40	55	90	91 이상

[비고] 1. 폐쇄형스프링클러헤드를 사용하는 설비의 경우로서 1개 층에 하나의 급수배관(또는 밸브 등)이 담당하는 구역의 최대면적은 3,000 ㎡를 초과하지 않을 것
2. 폐쇄형스프링클러헤드를 설치하는 경우에는 "가"란의 헤드수에 따를 것. 다만 100개 이상의 헤드를 담당하는 급수배관(또는 밸브)의 구경을 100 ㎜로 할 경우에는 수리계산을 통하여 2.5.3.3의 단서에서 규정한 배관의 유속에 적합하도록 할 것
3. 폐쇄형스프링클러헤드를 설치하고 반자 아래의 헤드와 반자속의 헤드를 동일 급수관의 가지관상에 병설하는 경우에는 "나"란의 헤드수에 따를 것
4. 2.7.3.1의 경우로서 폐쇄형스프링클러헤드를 설치하는 설비의 배관구경은 "다"란에 따를 것
5. 개방형스프링클러헤드를 설치하는 경우 하나의 방수구역이 담당하는 헤드의 개수가 30개 이하일 때는 "다"란의 헤드수에 의하고, 30개를 초과할 때는 수리계산 방법에 따를 것

2.5.4 펌프의 흡입 측 배관은 다음의 기준에 따라 설치해야 한다.
2.5.4.1 공기 고임이 생기지 않는 구조로 하고 여과장치를 설치할 것
2.5.4.2 수조가 펌프보다 낮게 설치된 경우에는 각 펌프(충압펌프를 포함한다)마다 수조로부터 별도로 설치할 것
2.5.5 <삭제 2024.7.1.>
2.5.6 펌프의 성능시험배관은 다음의 기준에 적합하도록 설치해야 한다.
2.5.6.1 성능시험배관은 펌프의 토출 측에 설치된 개폐밸브 이전에서 분기하여 직선으로 설치하고, 유량측정장치를 기준으로 전단 직관부에는 개폐밸브를 후단 직관부에는 유량조절밸브를 설치할 것. 이 경우 개폐밸브와 유량측정장치 사이의 직관부 거리 및 유량측정장치와 유량조절밸브 사이의 직관부 거리는 해당 유량측정장치 제조사의 설치사양에 따르고, 성능시험배관의 호칭지름은 유량측정장치의 호칭지름에 따른다.
2.5.6.2 유량측정장치는 펌프의 정격토출량의 175 % 이상 측정할 수 있는 성능이 있을 것
2.5.7 가압송수장치의 체절운전 시 수온의 상승을 방지하기 위하여 체크밸브와 펌프사이에서 분기한 구경 20 ㎜ 이상의 배관에 체절압력 미만에서 개방되는 릴리프밸브를 설치해야 한다.
2.5.8 배관은 동결방지조치를 하거나 동결의 우려가 없는 장소에 설치해야 한다. 다만, 보온재를 사용할 경우에는 난연재료 성능 이상의 것으로 해야 한다.
2.5.9 가지배관의 배열은 다음의 기준에 따른다.
2.5.9.1 토너먼트(tournament) 배관방식이 아닐 것
2.5.9.2 교차배관에서 분기되는 지점을 기점으로 한쪽 가지배관에 설치되는 헤드의 개수(반자 아래와 반자속의 헤드를 하나의 가지배관 상에 병설하는 경우에는 반자 아래에 설치하는 헤드의 개수)는 8개 이하로 할 것. 다만, 다음 각 기준의 어느 하나에 해당하는 경우에는 그렇지 않다.

2.5.9.2.1 기존의 방호구역 안에서 칸막이 등으로 구획하여 1개의 헤드를 증설하는 경우
2.5.9.2.2 습식스프링클러설비 또는 부압식스프링클러설비에 격자형 배관방식(2 이상의 수평주행배관 사이를 가지배관으로 연결하는 방식을 말한다)을 채택하는 때에는 펌프의 용량, 배관의 구경 등을 수리학적으로 계산한 결과 헤드의 방수압 및 방수량이 소화목적을 달성하는 데 충분하다고 인정되는 경우
2.5.9.3 가지배관과 헤드 사이의 배관을 신축배관으로 하는 경우에는 소방청장이 정하여 고시한 「스프링클러설비신축배관의 성능인증 및 제품검사의 기술기준」에 적합한 것으로 설치할 것. 이 경우 신축배관의 설치길이는 2.7.3의 거리를 초과하지 않아야 한다.
2.5.10 교차배관의 위치ㆍ청소구 및 가지배관의 헤드설치는 다음의 기준에 따른다.
2.5.10.1 교차배관은 가지배관과 수평으로 설치하거나 또는 가지배관 밑에 설치하고, 그 구경은 2.5.3.3에 따르되, 최소구경이 40 ㎜ 이상이 되도록 할 것. 다만, 패들형유수검지장치를 사용하는 경우에는 교차배관의 구경과 동일하게 설치할 수 있다.
2.5.10.2 청소구는 교차배관 끝에 40 ㎜ 이상 크기의 개폐밸브를 설치하고, 호스접결이 가능한 나사식 또는 고정배수 배관식으로 할 것. 이 경우 나사식의 개폐밸브는 옥내소화전 호스접결용의 것으로 하고, 나사보호용의 캡으로 마감해야 한다.
2.5.10.3 하향식헤드를 설치하는 경우에 가지배관으로부터 헤드에 이르는 헤드접속배관은 가지배관 상부에서 분기할 것. 다만, 소화설비용 수원의 수질이 「먹는물관리법」 제5조에 따라 먹는물의 수질기준에 적합하고 덮개가 있는 저수조로부터 물을 공급받는 경우에는 가지배관의 측면 또는 하부에서 분기할 수 있다.
2.5.11 준비작동식유수검지장치 또는 일제개방밸브를 사용하는 스프링클러설비에 있어서 유수검지장치 또는 밸브 2차 측 배관의 부대설비는 다음의 기준에 따른다.
2.5.11.1 개폐표시형밸브를 설치할 것
2.5.11.2 2.5.11.1에 따른 밸브와 준비작동식유수검지장치 또는 일제개방밸브 사이의 배관은 다음의 기준과 같은 구조로 할 것
2.5.11.2.1 수직배수배관과 연결하고 동 연결배관상에는 개폐밸브를 설치할 것
2.5.11.2.2 자동배수장치 및 압력스위치를 설치할 것
2.5.11.2.3 2.5.11.2.2에 따른 압력스위치는 수신부에서 준비작동식유수검지장치 또는 일제개방밸브의 작동 여부를 확인할 수 있게 설치할 것
2.5.12 습식유수검지장치 또는 건식유수검지장치를 사용하는 스프링클러설비와 부압식스프링클러설비에는 동 장치를 시험할 수 있는 시험장치를 다음의 기준에 따라 설치해야 한다.
2.5.12.1 습식스프링클러설비 및 부압식스프링클러설비에 있어서는 유수검지장치 2차 측 배관에 연결하여 설치하고 건식스프링클러설비인 경우 유수검지장치에서 가장 먼 거리에 위치한 가지배관의 끝으로부터 연결하여 설치할 것. 이 경우 유수검지장치 2차 측 설비의 내용적이 2,840 L를 초과하는 건식스프링클러설비는 시험장치 개폐밸브를 완전 개방 후 1분 이내에 물이 방사되어야 한다.

2.5.12.2 시험장치 배관의 구경은 25 ㎜ 이상으로 하고, 그 끝에 개폐밸브 및 개방형헤드 또는 스프링클러헤드와 동등한 방수성능을 가진 오리피스를 설치할 것. 이 경우 개방형헤드는 반사판 및 프레임을 제거한 오리피스만으로 설치할 수 있다.
2.5.12.3 시험배관의 끝에는 물받이 통 및 배수관을 설치하여 시험 중 방사된 물이 바닥에 흘러내리지 않도록 할 것. 다만, 목욕실ㆍ화장실 또는 그 밖의 곳으로서 배수처리가 쉬운 장소에 시험배관을 설치한 경우에는 그렇지 않다.
2.5.13 배관에 설치되는 행거는 다음의 기준에 따라 설치해야 한다.
2.5.13.1 가지배관에는 헤드의 설치지점 사이마다 1개 이상의 행거를 설치하되, 헤드간의 거리가 3.5 m를 초과하는 경우에는 3.5 m 이내마다 1개 이상 설치할 것. 이 경우 상향식헤드와 행거 사이에는 8 ㎝ 이상의 간격을 두어야 한다.
2.5.13.2 교차배관에는 가지배관과 가지배관 사이마다 1개 이상의 행거를 설치하되, 가지배관 사이의 거리가 4.5 m를 초과하는 경우에는 4.5 m 이내마다 1개 이상 설치할 것
2.5.13.3 2.5.13.1 및 2.5.13.2의 수평주행배관에는 4.5 m 이내마다 1개 이상 설치할 것
2.5.14 수직배수배관의 구경은 50 ㎜ 이상으로 해야 한다. 다만, 수직배관의 구경이 50 ㎜ 미만인 경우에는 수직배관과 동일한 구경으로 할 수 있다.
2.5.15 지하주차장의 스프링클러설비는 습식으로 해야 한다. 다만, 다음의 기준에 적합한 경우에는 화재감지기의 작동 여부와 관계 없이 스프링클러헤드의 작동에 따라서도 유수검지장치가 개방되는 방식으로도 할 수 있다.
2.5.15.1 시험장치는 유수검지장치에서 가장 먼 거리에 위치한 가지배관의 끝으로부터 연결하여 설치할 것
2.5.15.2 시험장치는 시험장치의 개폐밸브를 완전히 개방한 때부터 1분 이내에 물이 방사될 것
2.5.16 급수배관에 설치되어 급수를 차단할 수 있는 개폐밸브에는 그 밸브의 개폐상태를 감시제어반에서 확인할 수 있도록 급수개폐밸브 작동표시 스위치를 다음의 기준에 따라 설치해야 한다.
2.5.16.1 급수개폐밸브가 잠길 경우 탬퍼스위치의 동작으로 인하여 감시제어반 또는 수신기에 표시되어야 하며 경보음을 발할 것
2.5.16.2 탬퍼스위치는 감시제어반 또는 수신기에서 동작의 유무 확인과 동작시험, 도통시험을 할 수 있을 것
2.5.16.3 급수개폐밸브의 작동표시 스위치에 사용되는 전기배선은 내화전선 또는 내열전선으로 설치할 것
2.5.17 스프링클러설비 배관의 배수를 위한 기울기는 다음의 기준에 따른다.
2.5.17.1 습식스프링클러설비 또는 부압식 스프링클러설비의 배관을 수평으로 할 것. 다만, 배관의 구조상 소화수가 남아 있는 곳에는 배수밸브를 설치해야 한다.
2.5.17.2 습식스프링클러설비 또는 부압식 스프링클러설비 외의 설비에는 헤드를 향하여 상향으로 수평주행배관의 기울기를 500분의 1 이상, 가지배관의 기울기를 250분의 1 이상으로 할 것. 다만, 배관의 구조상 기울기를 줄 수 없는 경우에는 배수를 원활하게 할 수 있도록 배수밸브를 설치해야 한다.

2.5.18 배관은 다른 설비의 배관과 쉽게 구분이 될 수 있는 위치에 설치하거나, 그 배관표면 또는 배관 보온재표면의 색상은 「한국산업표준(배관계의 식별 표시, KS A 0503)」 또는 적색으로 식별이 가능하도록 소방용설비의 배관임을 표시해야 한다.
2.5.19 확관형 분기배관을 사용할 경우에는 소방청장이 정하여 고시한 「분기배관의 성능인증 및 제품검사의 기술기준」에 적합한 것으로 설치해야 한다.
2.6 음향장치 및 기동장치
2.6.1 스프링클러설비의 음향장치 및 기동장치는 다음의 기준에 따라 설치해야 한다.
2.6.1.1 습식유수검지장치 또는 건식유수검지장치를 사용하는 설비에 있어서는 헤드가 개방되면 유수검지장치가 화재신호를 발신하고 그에 따라 음향장치가 경보되도록 할 것
2.6.1.2 준비작동식유수검지장치 또는 일제개방밸브를 사용하는 설비에는 화재감지기의 감지에 따라 음향장치가 경보되도록 할 것. 이 경우 화재감지기회로를 교차회로방식(하나의 준비작동식유수검지장치 또는 일제개방밸브의 담당구역 내에 2 이상의 화재감지기회로를 설치하고 인접한 2 이상의 화재감지기가 동시에 감지되는 때에 준비작동식유수검지장치 또는 일제개방밸브가 개방、작동되는 방식을 말한다)으로 하는 때에는 하나의 화재감지기회로가 화재를 감지하는 때에도 음향장치가 경보되도록 해야 한다.
2.6.1.3 음향장치는 유수검지장치 및 일제개방밸브 등의 담당구역마다 설치하되 그 구역의 각 부분으로부터 하나의 음향장치까지의 수평거리는 25 m 이하가 되도록 할 것
2.6.1.4 음향장치는 경종 또는 사이렌(전자식 사이렌을 포함한다)으로 하되, 주위의 소음 및 다른 용도의 경보와 구별이 가능한 음색으로 할 것. 이 경우 경종 또는 사이렌은 자동화재탐지설비、비상벨설비 또는 자동식사이렌설비의 음향장치와 겸용할 수 있다.
2.6.1.5 주 음향장치는 수신기의 내부 또는 그 직근에 설치할 것
2.6.1.6 층수가 11층(공동주택의 경우 16층) 이상의 특정소방대상물은 다음의 기준에 따라 경보를 발할 수 있도록 해야 한다.
2.6.1.6.1 2층 이상의 층에서 발화한 때에는 발화층 및 그 직상 4개층에 경보를 발할 것
2.6.1.6.2 1층에서 발화한 때에는 발화층、그 직상 4개층 및 지하층에 경보를 발할 것
2.6.1.6.3 지하층에서 발화한 때에는 발화층、그 직상층 및 기타의 지하층에 경보를 발할 것
2.6.1.7 음향장치는 다음의 기준에 따른 구조 및 성능의 것으로 할 것
2.6.1.7.1 정격전압의 80 % 전압에서 음향을 발할 수 있는 것으로 할 것
2.6.1.7.2 음향의 크기는 부착된 음향장치의 중심으로부터 1 m 떨어진 위치에서 90 dB 이상이 되는 것으로 할 것
2.6.2 스프링클러설비의 가압송수장치로서 펌프가 설치되는 경우 그 펌프의 작동은 다음의 어느 하나에 적합해야 한다.
2.6.2.1 습식유수검지장치 또는 건식유수검지장치를 사용하는 설비에 있어서는 유수검지장치의 발신이나 기동용수압개폐장치에 의하여 작동되거나 또는 이 두 가지의 혼용에 따라 작동될 수 있도록 할 것

2.6.2.2 준비작동식유수검지장치 또는 일제개방밸브를 사용하는 설비에 있어서는 화재감지기의 화재감지나 기동용수압개폐장치에 따라 작동되거나 또는 이 두 가지의 혼용에 따라 작동할 수 있도록 할 것

2.6.3 준비작동식유수검지장치 또는 일제개방밸브의 작동은 다음의 기준에 적합해야 한다.

2.6.3.1 담당구역 내의 화재감지기의 동작에 따라 개방 및 작동될 것

2.6.3.2 화재감지회로는 교차회로방식으로 할 것. 다만, 다음의 어느 하나에 해당하는 경우에는 그렇지 않다.

2.6.3.2.1 스프링클러설비의 배관 또는 헤드에 누설경보용 물 또는 압축공기가 채워지거나 부압식스프링클러설비의 경우

2.6.3.2.2 화재감지기를 「자동화재탐지설비 및 시각경보장치의 화재안전기술기준(NFTC 203)」의 2.4.1 단서의 각 감지기로 설치한 때

2.6.3.3 준비작동식유수검지장치 또는 일제개방밸브의 인근에서 수동기동(전기식 및 배수식)에 따라서도 개방 및 작동될 수 있도록 할 것

2.6.3.4 2.6.3.1 및 2.6.3.2에 따른 화재감지기의 설치기준에 관하여는 「자동화재탐지설비 및 시각경보장치의 화재안전기술기준(NFTC 203)」 2.4(감지기) 및 2.8(배선)를 준용할 것. 이 경우 교차회로방식에 있어서의 화재감지기의 설치는 각 화재감지기 회로별로 설치하되, 각 화재감지기 회로별 화재감지기 1개가 담당하는 바닥면적은 「자동화재탐지설비 및 시각경보장치의 화재안전기술기준(NFTC 203)」의 2.4.3.5, 2.4.3.8부터 2.4.3.10에 따른 바닥면적으로 한다.

2.6.3.5 화재감지기 회로에는 다음의 기준에 따른 발신기를 설치할 것. 다만, 자동화재탐지설비의 발신기가 설치된 경우에는 그렇지 않다.

2.6.3.5.1 조작이 쉬운 장소에 설치하고, 스위치는 바닥으로부터 0.8 m 이상 1.5 m 이하의 높이에 설치할 것

2.6.3.5.2 특정소방대상물의 층마다 설치하되, 해당 특정소방대상물의 각 부분으로부터 하나의 발신기까지의 수평거리가 25 m 이하가 되도록 할 것. 다만, 복도 또는 별도로 구획된 실로서 보행거리가 40 m 이상일 경우에는 추가로 설치해야 한다.

2.6.3.5.3 발신기의 위치를 표시하는 표시등은 함의 상부에 설치하되, 그 불빛은 부착 면으로부터 15° 이상의 범위 안에서 부착지점으로부터 10 m 이내의 어느 곳에서도 쉽게 식별할 수 있는 적색등으로 할 것

2.7 헤드

2.7.1 스프링클러헤드는 특정소방대상물의 천장ㆍ반자ㆍ천장과 반자 사이ㆍ덕트ㆍ선반 기타 이와 유사한 부분(폭이 1.2 m를 초과하는 것에 한한다)에 설치해야 한다. 다만, 폭이 9 m 이하인 실내에 있어서는 측벽에 설치할 수 있다.

2.7.2 <삭제 2024.1.1.>

2.7.3 스프링클러헤드를 설치하는 천장ㆍ반자ㆍ천장과 반자 사이ㆍ덕트ㆍ선반 등의 각 부분으로부터 하나의 스프링클러헤드까지의 수평거리는 2.1 m 이하로 해야 한다. 다만, 성능이 별도로 인정된 스프링클러헤드를 수리계산에 따라 설치하는 경우와 다음의 어느 하나에 해당하는 장소에

대해서는 그렇지 않다.
2.7.3.1 무대부ㆍ 「화재의 예방 및 안전관리에 관한 법률 시행령」 별표 2의 특수가연물을 저장 또는 취급하는 장소에 있어서는 1.7 m 이하
2.7.3.2 내화구조로 된 특정소방대상물의 경우에는 2.3 m 이하(전기차 충전구역 제외)
2.7.3.3 <삭제 2024.1.1.>
2.7.3.4 <삭제 2026.3.1.>
2.7.4 영 별표 4 소화설비의 소방시설 적용기준란 제1호라목3)에 따른 무대부 또는 연소할 우려가 있는 개구부에 있어서는 개방형스프링클러헤드를 설치해야 한다.
2.7.5 다음의 어느 하나에 해당하는 장소에는 조기반응형 스프링클러헤드를 설치해야 한다.
(1) 공동주택ㆍ노유자시설의 거실
(2) 오피스텔ㆍ숙박시설의 침실
(3) 병원ㆍ의원의 입원실
(4) 전기차 충전구역
2.7.6 폐쇄형스프링클러헤드는 그 설치장소의 평상시 최고 주위온도에 따라 다음 표 2.7.6에 따른 표시온도의 것으로 설치해야 한다. 다만, 높이가 4 m 이상인 공장에 설치하는 스프링클러헤드는 그 설치장소의 평상시 최고 주위온도에 관계없이 표시온도 121 ℃ 이상의 것으로 할 수 있다.

표 2.7.6 설치장소의 평상시 최고 주위온도에 따른 폐쇄형스프링클러헤드의 표시온도

설치장소의 최고 주위온도	표시온도
39 ℃ 미만	79 ℃ 미만
39 ℃ 이상 64 ℃ 미만	79 ℃ 이상 121 ℃ 미만
64 ℃ 이상 106 ℃ 미만	121 ℃ 이상 162 ℃ 미만
106 ℃ 이상	162 ℃ 이상

2.7.7 스프링클러헤드는 다음의 방법에 따라 설치해야 한다.
2.7.7.1 살수가 방해되지 않도록 스프링클러헤드로부터 반경 60 ㎝ 이상의 공간을 보유할 것. 다만, 벽과 스프링클러헤드간의 공간은 10 ㎝ 이상으로 한다.
2.7.7.2 스프링클러헤드와 그 부착면(상향식헤드의 경우에는 그 헤드의 직상부의 천장ㆍ반자 또는 이와 비슷한 것을 말한다. 이하 같다)과의 거리는 30 ㎝ 이하로 할 것
2.7.7.3 배관ㆍ행거 및 조명기구 등 살수를 방해하는 것이 있는 경우에는 2.7.7.1 및 2.7.7.2에도 불구하고 그로부터 아래에 설치하여 살수에 장애가 없도록 할 것. 다만, 스프링클러헤드와 장애물과의 이격거리를 장애물 폭의 3배 이상 확보한 경우에는 그렇지 않다.
2.7.7.4 스프링클러헤드의 반사판은 그 부착 면과 평행하게 설치할 것. 다만, 측벽형헤드 또는 2.7.7.6에 따른 연소할 우려가 있는 개구부에 설치하는 스프링클러헤드의 경우에는 그렇지 않다.
2.7.7.5 천장의 기울기가 10분의 1을 초과하는 경우에는 가지관을 천장의 마루와 평행하게 설치하고, 스프링클러헤드는 다음의 어느 하나에 적합하게 설치할 것
2.7.7.5.1 천장의 최상부에 스프링클러헤드를 설치하는 경우에는 최상부에 설치하는 스프링클러헤드의 반사판을 수평으로 설치할 것

2.7.7.5.2 천장의 최상부를 중심으로 가지관을 서로 마주보게 설치하는 경우에는 최상부의 가지관 상호간의 거리가 가지관상의 스프링클러헤드 상호간의 거리의 2분의 1이하(최소 1 m 이상이 되어야 한다)가 되게 스프링클러헤드를 설치하고, 가지관의 최상부에 설치하는 스프링클러헤드는 천장의 최상부로부터의 수직거리가 90 ㎝ 이하가 되도록 할 것. 톱날지붕, 둥근지붕 기타 이와 유사한 지붕의 경우에도 이에 준한다.

2.7.7.6 연소할 우려가 있는 개구부에는 그 상하좌우에 2.5 m 간격으로(개구부의 폭이 2.5 m 이하인 경우에는 그 중앙에) 스프링클러헤드를 설치하되, 스프링클러헤드와 개구부의 내측 면으로부터 직선거리는 15 ㎝ 이하가 되도록 할 것. 이 경우 사람이 상시 출입하는 개구부로서 통행에 지장이 있는 때에는 개구부의 상부 또는 측면(개구부의 폭이 9 m 이하인 경우에 한한다)에 설치하되, 헤드 상호간의 간격은 1.2 m 이하로 설치해야 한다.

2.7.7.7 습식스프링클러설비 및 부압식스프링클러설비 외의 설비에는 상향식스프링클러헤드를 설치할 것. 다만, 다음의 어느 하나에 해당하는 경우에는 그렇지 않다.

(1) 드라이펜던트스프링클러헤드를 사용하는 경우

(2) 스프링클러헤드의 설치장소가 동파의 우려가 없는 곳인 경우

(3) 개방형스프링클러헤드를 사용하는 경우

2.7.7.8 측벽형스프링클러헤드를 설치하는 경우 긴 변의 한쪽 벽에 일렬로 설치(폭이 4.5 m 이상 9 m 이하인 실에 있어서는 긴변의 양쪽에 각각 일렬로 설치하되 마주보는 스프링클러헤드가 나란히꼴이 되도록 설치)하고 3.6 m 이내마다 설치할 것

2.7.7.9 상부에 설치된 헤드의 방출수에 따라 감열부에 영향을 받을 우려가 있는 헤드에는 방출수를 차단할 수 있는 유효한 차폐판을 설치할 것

2.7.8 2.7.7.2에도 불구하고 특정소방대상물의 보와 가장 가까운 스프링클러 헤드는 다음 표 2.7.8의 기준에 따라 설치해야 한다. 다만, 천장 면에서 보의 하단까지의 길이가 55 ㎝를 초과하고 보의 하단 측면 끝부분으로부터 스프링클러헤드까지의 거리가 스프링클러헤드 상호간 거리의 2분의 1 이하가 되는 경우에는 스프링클러헤드와 그 부착 면과의 거리를 55 ㎝ 이하로 할 수 있다.

표 2.7.8 보의 수평거리에 따른 스프링클러헤드의 수직거리

스프링클러헤드의 반사판 중심과 보의 수평거리	스프링클러헤드의 반사판 높이와 보의 하단 높이의 수직거리
0.75 m 미만	보의 하단보다 낮을 것
0.75 m 이상 1 m 미만	0.1 m 미만일 것
1 m 이상 1.5 m 미만	0.15 m 미만일 것
1.5 m 이상	0.3 m 미만일 것

2.8 송수구

2.8.1 스프링클러설비에는 소방차로부터 그 설비에 송수할 수 있는 송수구를 다음의 기준에 따라 설치해야 한다.

2.8.1.1 소방차가 쉽게 접근할 수 있고 잘 보이는 장소에 설치하고, 화재층으로부터 지면으로 떨어지는 유리창 등이 송수 및 그 밖의 소화작업에 지장을 주지 않는 장소에 설치할 것

2.8.1.2 송수구로부터 스프링클러설비의 주배관에 이르는 연결배관에 개폐밸브를 설치한 때에는 그 개폐상태를 쉽게 확인 및 조작할 수 있는 옥외 또는 기계실 등의 장소에 설치할 것
2.8.1.3 송수구는 구경 65 ㎜의 쌍구형으로 할 것
2.8.1.4 송수구에는 그 가까운 곳의 보기 쉬운 곳에 송수압력범위를 표시한 표지 및 "스프링클러 송수구"라고 표시한 표지를 할 것<개정 2026. 6. 29.>
2.8.1.5 전기적인 신호로만 개방되는 방식의 유수검지장치(또는 일제개방밸브)에 설치하는 송수구는 방호구역(또는 방수구역)마다 유수검지장치(또는 일제개방밸브) 2차측에 연결하여 설치할 것
2.8.1.6 폐쇄형스프링클러헤드를 사용하는 스프링클러설비의 송수구는 하나의 층의 바닥면적이 3,000 ㎡를 넘을 때마다 1개 이상(5개를 넘을 경우에는 5개로 한다)을 설치할 것
2.8.1.7 지면으로부터 높이가 0.5 m 이상 1 m 이하의 위치에 설치할 것
2.8.1.8 송수구의 부근에는 자동배수밸브(또는 직경 5 ㎜의 배수공) 및 체크밸브를 설치할 것. 이 경우 자동배수밸브는 배관안의 물이 잘 빠질 수 있는 위치에 설치하되, 배수로 인하여 다른 물건이나 장소에 피해를 주지 않아야 한다.
2.8.1.9 송수구에는 이물질을 막기 위한 마개를 씌울 것
2.9 전원
2.9.1 스프링클러설비에는 그 특정소방대상물의 수전방식에 따라 다음의 기준에 따른 상용전원회로의 배선을 설치해야 한다. 다만, 가압수조방식으로서 모든 기능이 20분 이상 유효하게 지속될 수 있는 경우에는 그렇지 않다.
2.9.1.1 저압수전인 경우에는 인입개폐기의 직후에서 분기하여 전용배선으로 해야 하며, 전용의 전선관에 보호되도록 할 것
2.9.1.2 특별고압수전 또는 고압수전일 경우에는 전력용 변압기 2차 측의 주차단기 1차 측에서 분기하여 전용배선으로 하되, 상용전원의 상시공급에 지장이 없을 경우에는 주차단기 2차측에서 분기하여 전용배선으로 할 것. 다만, 가압송수장치의 정격입력전압이 수전전압과 같은 경우에는 2.9.1.1의 기준에 따른다.
2.9.2 스프링클러설비에는 자가발전설비, 축전지설비(내연기관에 따른 펌프를 설치한 경우에는 내연기관의 기동 및 제어용축전지를 말한다. 이하 같다) 또는 전기저장장치(외부 전기에너지를 저장해 두었다가 필요한 때 전기를 공급하는 장치. 이하 같다)에 따른 비상전원을 설치해야 한다. 다만, 차고ㆍ주차장으로서 스프링클러설비가 설치된 부분의 바닥면적(「포소화설비의 화재안전기술기준(NFTC 105)」의 2.10.2.2에 따른 차고ㆍ주차장의 바닥면적을 포함한다)의 합계가 1,000 ㎡ 미만인 경우에는 비상전원수전설비로 설치할 수 있으며, 2 이상의 변전소(「전기사업법」 제67조에 따른 변전소를 말한다. 이하 같다)에서 전력을 동시에 공급받을 수 있거나 하나의 변전소로부터 전력의 공급이 중단되는 때에는 자동으로 다른 변전소로부터 전력을 공급받을 수 있도록 상용전원을 설치한 경우와 가압수조방식에는 비상전원을 설치하지 않을 수 있다.
2.9.3 2.9.2에 따른 비상전원 중 자가발전설비, 축전지설비 또는 전기저장장치는 다음의 기준에 따라 설치하고, 비상전원수전설비는 「소방시설용 비상전원수전설비의 화재안전기술기준(NFTC

602)」에 따라 설치해야 한다.
2.9.3.1 점검에 편리하고 화재 및 침수 등의 재해로 인한 피해를 받을 우려가 없는 곳에 설치할 것
2.9.3.2 스프링클러설비를 유효하게 20분 이상 작동할 수 있어야 할 것
2.9.3.3 상용전원으로부터 전력의 공급이 중단된 때에는 자동으로 비상전원으로부터 전력을 공급받을 수 있도록 할 것
2.9.3.4 비상전원(내연기관의 기동 및 제어용 축전지를 제외한다)의 설치장소는 다른 장소와 방화구획 할 것. 이 경우 그 장소에는 비상전원의 공급에 필요한 기구나 설비 외의 것(열병합발전설비에 필요한 기구나 설비는 제외한다)을 두어서는 안 된다.
2.9.3.5 비상전원을 실내에 설치하는 때에는 그 실내에 비상조명등을 설치할 것
2.9.3.6 옥내에 설치하는 비상전원실에는 옥외로 직접 통하는 충분한 용량의 급배기설비를 설치할 것
2.9.3.7 비상전원의 출력용량은 다음 각 기준을 충족할 것
2.9.3.7.1 비상전원 설비에 설치되어 동시에 운전될 수 있는 모든 부하의 합계 입력용량을 기준으로 정격출력을 선정할 것. 다만, 소방전원 보존형 발전기를 사용할 경우에는 그렇지 않다.
2.9.3.7.2 기동전류가 가장 큰 부하가 기동될 때에도 부하의 허용 최저입력전압 이상의 출력전압을 유지할 것
2.9.3.7.3 단시간 과전류에 견디는 내력은 입력용량이 가장 큰 부하가 최종 기동할 경우에도 견딜 수 있을 것
2.9.3.8 자가발전설비는 부하의 용도와 조건에 따라 다음의 어느 하나를 설치하고 그 부하 용도별 표지를 부착해야 한다. 다만, 자가발전설비의 정격출력용량은 하나의 건축물에 있어서 소방부하의 설비용량을 기준으로 하고, 2.9.3.8.2의 경우 비상부하는 국토해양부장관이 정한 「건축전기설비 설계기준」의 수용률 범위 중 최대값 이상을 적용한다.
2.9.3.8.1 소방전용 발전기: 소방부하용량을 기준으로 정격출력용량을 산정하여 사용하는 발전기
2.9.3.8.2 소방부하 겸용 발전기: 소방 및 비상부하 겸용으로서 소방부하와 비상부하의 전원용량을 합산하여 정격출력용량을 산정하여 사용하는 발전기
2.9.3.8.3 소방전원 보존형 발전기: 소방 및 비상부하 겸용으로서 소방부하의 전원용량을 기준으로 정격출력용량을 산정하여 사용하는 발전기
2.9.3.9 비상전원실의 출입구 외부에는 실의 위치와 비상전원의 종류를 식별할 수 있도록 표지판을 부착할 것
2.10 제어반
2.10.1 스프링클러설비에는 제어반을 설치하되, 감시제어반과 동력제어반으로 구분하여 설치해야 한다. 다만, 다음의 어느 하나에 해당하는 경우에는 감시제어반과 동력제어반으로 구분하여 설치하지 않을 수 있다.
2.10.1.1 다음의 어느 하나에 해당하지 않는 특정소방대상물에 설치되는 경우
2.10.1.1.1 지하층을 제외한 층수가 7층 이상으로서 연면적이 2,000 ㎡ 이상인 것

2.10.1.1.2 2.10.1.1.1에 해당하지 않는 특정소방대상물로서 지하층의 바닥면적 합계가 3,000 ㎡ 이상인 것
2.10.1.2 내연기관에 따른 가압송수장치를 사용하는 경우
2.10.1.3 고가수조에 따른 가압송수장치를 사용하는 경우
2.10.1.4 가압수조에 따른 가압송수장치를 사용하는 경우
2.10.2 감시제어반의 기능은 다음의 기준에 적합해야 한다.
2.10.2.1 각 펌프의 작동여부를 확인할 수 있는 표시등 및 음향경보기능이 있어야 할 것
2.10.2.2 각 펌프를 자동 및 수동으로 작동시키거나 중단시킬 수 있어야 할 것
2.10.2.3 비상전원을 설치한 경우에는 상용전원 및 비상전원의 공급여부를 확인할 수 있어야 할 것
2.10.2.4 수조 또는 물올림수조가 저수위로 될 때 표시등 및 음향으로 경보할 것
2.10.2.5 예비전원이 확보되고 예비전원의 적합여부를 시험할 수 있어야 할 것
2.10.3 감시제어반은 다음의 기준에 따라 설치해야 한다.
2.10.3.1 화재 및 침수 등의 재해로 인한 피해를 받을 우려가 없는 곳에 설치할 것
2.10.3.2 감시제어반은 스프링클러설비의 전용으로 할 것. 다만, 스프링클러설비의 제어에 지장이 없는 경우에는 다른 설비와 겸용할 수 있다.
2.10.3.3 감시제어반은 다음의 기준에 따른 전용실 안에 설치할 것. 다만, 2.10.1의 단서에 따른 각 기준의 어느 하나에 해당하는 경우와 공장, 발전소 등에서 설비를 집중 제어ㆍ운전할 목적으로 설치하는 중앙제어실 내에 감시제어반을 설치하는 경우에는 그렇지 않다.
2.10.3.3.1 다른 부분과 방화구획을 할 것. 이 경우 전용실의 벽에는 기계실 또는 전기실 등의 감시를 위하여 두께 7 ㎜ 이상의 망입유리(두께 16.3 ㎜ 이상의 접합유리 또는 두께 28 ㎜ 이상의 복층유리를 포함한다)로 된 4 ㎡ 미만의 붙박이창을 설치할 수 있다.
2.10.3.3.2 피난층 또는 지하 1층에 설치할 것. 다만, 다음의 어느 하나에 해당하는 경우에는 지상 2층에 설치하거나 지하 1층 외의 지하층에 설치할 수 있다.
(1) 「건축법 시행령」 제35조에 따라 특별피난계단이 설치되고 그 계단(부속실을 포함한다) 출입구로부터 보행거리 5 m 이내에 전용실의 출입구가 있는 경우
(2) 아파트의 관리동(관리동이 없는 경우에는 경비실)에 설치하는 경우
2.10.3.3.3 비상조명등 및 급ㆍ배기설비를 설치할 것
2.10.3.3.4 「무선통신보조설비의 화재안전기술기준(NFTC 505)」 2.2.3에 따라 유효하게 통신이 가능할 것(영 별표 4의 제5호마목에 따른 무선통신보조설비가 설치된 특정소방대상물에 한한다)
2.10.3.3.5 바닥면적은 감시제어반의 설치에 필요한 면적 외에 화재 시 소방대원이 그 감시제어반의 조작에 필요한 최소면적 이상으로 할 것
2.10.3.4 2.10.3.3에 따른 전용실에는 특정소방대상물의 기계ㆍ기구 또는 시설 등의 제어 및 감시설비 외의 것을 두지 않을 것

2.10.3.5 각 유수검지장치 또는 일제개방밸브의 경우에는 작동여부를 확인할 수 있는 표시 및 경보기능이 있도록 할 것
2.10.3.6 일제개방밸브의 경우에는 밸브를 개방시킬 수 있는 수동조작스위치를 설치할 것
2.10.3.7 일제개방밸브를 사용하는 경우에는 설비의 화재감지는 각 경계회로별로 화재표시가 되도록 할 것
2.10.3.8 다음의 각 확인회로마다 도통시험 및 작동시험을 할 수 있도록 할 것
(1) 기동용수압개폐장치의 압력스위치회로
(2) 수조 또는 물올림수조의 저수위감시회로
(3) 유수검지장치 또는 일제개방 밸브의 압력스위치회로
(4) 일제개방밸브를 사용하는 설비의 화재감지기회로
(5) 2.5.16에 따른 개폐밸브의 폐쇄상태 확인회로
(6) 그 밖의 이와 비슷한 회로
2.10.3.9 감시제어반과 자동화재탐지설비의 수신기를 별도의 장소에 설치하는 경우에는 이들 상호간 연동하여 화재발생 및 2.10.2.1, 2.10.2.3 및 2.10.2.4의 기능을 확인할 수 있도록 할 것
2.10.4 동력제어반은 다음의 기준에 따라 설치해야 한다.
2.10.4.1 앞면은 적색으로 하고 "스프링클러소화설비용 동력제어반"이라고 표시한 표지를 설치할 것
2.10.4.2 외함은 두께 1.5 ㎜ 이상의 강판 또는 이와 동등 이상의 강도 및 내열성능이 있는 것으로 할 것
2.10.4.3 그 밖의 동력제어반의 설치에 관하여는 2.10.3.1 및 2.10.3.2의 기준을 준용할 것
2.10.5 자가발전설비 제어반의 제어장치는 비영리 공인기관의 시험을 필한 것으로 설치해야 한다. 다만, 소방전원 보존형 발전기의 제어장치는 다음이 포함되어야 한다.
2.10.5.1 소방전원 보존형임을 식별할 수 있도록 표기할 것
2.10.5.2 발전기 운전 시 소방부하 및 비상부하에 전원이 동시 공급되고, 그 상태를 확인할 수 있는 표시가 되도록 할 것
2.10.5.3 발전기가 정격용량을 초과할 경우 비상부하는 자동적으로 차단되고, 소방부하만 공급되는 상태를 확인할 수 있는 표시가 되도록 할 것
2.11 배선 등
2.11.1 스프링클러설비의 배선은 「전기사업법」 제67조에 따른 「전기설비기술기준」에서 정한 것 외에 다음의 기준에 따라 설치해야 한다.
2.11.1.1 비상전원을 설치한 경우에는 비상전원으로부터 동력제어반 및 가압송수장치에 이르는 전원회로의 배선은 내화배선으로 할 것. 다만, 자가발전설비와 동력제어반이 동일한 실에 설치된 경우에는 자가발전기로부터 그 제어반에 이르는 전원회로의 배선은 그렇지 않다.
2.11.1.2 상용전원으로부터 동력제어반에 이르는 배선, 그 밖의 스프링클러설비의 감시ㆍ조작 또는 표시등회로의 배선은 내화배선 또는 내열배선으로 할 것. 다만, 감시제어반 또는 동력제어반 안의 감시ㆍ조작 또는 표시등회로의 배선은 그렇지 않다.

2.11.2 2.11.1에 따른 내화배선 및 내열배선에 사용되는 전선의 종류 및 설치방법은 「옥내소화전설비의 화재안전기술기준(NFTC 102)」 2.7.2의 표 2.7.2(1) 및 표 2.7.2(2)의 기준에 따른다.
2.11.3 소화설비의 과전류차단기 및 개폐기에는 "스프링클러소화설비용 과전류차단기 또는 개폐기"라고 표시한 표지를 해야 한다.
2.11.4 소화설비용 전기배선의 양단 및 접속단자에는 다음의 기준에 따라 표지해야 한다.
2.11.4.1 단자에는 "스프링클러소화설비 단자"라고 표시한 표지를 부착할 것
2.11.4.2 소화설비용 전기배선의 양단에는 다른 배선과 식별이 용이하도록 표시할 것
2.12 헤드의 설치제외
2.12.1 스프링클러설비를 설치해야 할 특정소방대상물에 있어서 다음의 어느 하나에 해당하는 장소에는 스프링클러헤드를 설치하지 않을 수 있다.
2.12.1.1 계단실(특별피난계단의 부속실을 포함한다)、경사로、승강기의 승강로、비상용승강기의 승강장、파이프덕트 및 덕트피트(파이프、덕트를 통과시키기 위한 구획된 구멍에 한한다)、목욕실、수영장(관람석부분을 제외한다)、화장실、직접 외기에 개방되어 있는 복도、기타 이와 유사한 장소
2.12.1.2 통신기기실、전자기기실、기타 이와 유사한 장소
2.12.1.3 발전실、변전실、변압기、기타 이와 유사한 전기설비가 설치되어 있는 장소
2.12.1.4 병원의 수술실、응급처치실、기타 이와 유사한 장소
2.12.1.5 천장과 반자 양쪽이 불연재료로 되어 있는 경우로서 그 사이의 거리 및 구조가 다음의 어느 하나에 해당하는 부분
2.12.1.5.1 천장과 반자 사이의 거리가 2 m 미만인 부분
2.12.1.5.2 천장과 반자 사이의 벽이 불연재료이고 천장과 반자사이의 거리가 2 m 이상으로서 그 사이에 가연물이 존재하지 않는 부분
2.12.1.6 천장、반자 중 한쪽이 불연재료로 되어 있고 천장과 반자사이의 거리가 1 m 미만인 부분
2.12.1.7 천장 및 반자가 불연재료 외의 것으로 되어 있고 천장과 반자사이의 거리가 0.5 m 미만인 부분
2.12.1.8 펌프실、물탱크실 엘리베이터 권상기실 그 밖의 이와 비슷한 장소
2.12.1.9 현관 또는 로비 등으로서 바닥으로부터 높이가 20 m 이상인 장소
2.12.1.10 영하의 냉장창고의 냉장실 또는 냉동창고의 냉동실
2.12.1.11 고온의 노가 설치된 장소 또는 물과 격렬하게 반응하는 물품의 저장 또는 취급장소
2.12.1.12 불연재료로 된 특정소방대상물 또는 그 부분으로서 다음의 어느 하나에 해당하는 장소
2.12.1.12.1 정수장、오물처리장 그 밖의 이와 비슷한 장소
2.12.1.12.2 펄프공장의 작업장、음료수공장의 세정 또는 충전하는 작업장 그 밖의 이와 비슷한 장소

2.12.1.12.3 불연성의 금속ㆍ석재 등의 가공공장으로서 가연성물질을 저장 또는 취급하지 않는 장소
2.12.1.12.4 가연성 물질이 존재하지 않는 「건축물의 에너지절약설계기준」에 따른 방풍실
2.12.1.13 실내에 설치된 테니스장ㆍ게이트볼장ㆍ정구장 또는 이와 비슷한 장소로서 실내 바닥ㆍ벽ㆍ천장이 불연재료 또는 준불연재료로 구성되어 있고 가연물이 존재하지 않는 장소로서 관람석이 없는 운동시설(지하층은 제외한다)
2.12.1.14 <삭제 2024.1.1.>
2.12.2 2.7.7.6의 연소할 우려가 있는 개구부에 다음의 기준에 따른 드렌처설비를 설치한 경우에는 해당 개구부에 한하여 스프링클러헤드를 설치하지 않을 수 있다.
2.12.2.1 드렌처헤드는 개구부 위 측에 2.5 m 이내마다 1개를 설치할 것
2.12.2.2 제어밸브(일제개방밸브ㆍ개폐표시형밸브 및 수동조작부를 합한 것을 말한다. 이하 같다)는 특정소방대상물 층마다에 바닥 면으로부터 0.8 m 이상 1.5 m 이하의 위치에 설치할 것
2.12.2.3 수원의 수량은 드렌처헤드가 가장 많이 설치된 제어밸브의 드렌처헤드의 설치개수에 1.6 ㎥를 곱하여 얻은 수치 이상이 되도록 할 것
2.12.2.4 드렌처설비는 드렌처헤드가 가장 많이 설치된 제어밸브에 설치된 드렌처헤드를 동시에 사용하는 경우에 각각의 헤드선단에 방수압력이 0.1 ㎫ 이상, 방수량이 80 L/min 이상이 되도록 할 것
2.12.2.5 수원에 연결하는 가압송수장치는 점검이 쉽고 화재 등의 재해로 인한 피해우려가 없는 장소에 설치할 것
2.13 수원 및 가압송수장치의 펌프 등의 겸용
2.13.1 스프링클러설비의 수원을 옥내소화전설비ㆍ간이스프링클러설비ㆍ화재조기진압용 스프링클러설비ㆍ물분무소화설비ㆍ포소화설비 및 옥외소화전설비의 수원을 겸용하여 설치하는 경우의 저수량은 각 소화설비에 필요한 저수량을 합한 양 이상이 되도록 해야 한다. 다만, 이들 소화설비 중 고정식 소화설비(펌프ㆍ배관과 소화수 또는 소화약제를 최종 방출하는 방출구가 고정된 설비를 말한다. 이하 같다)가 2 이상 설치되어 있고, 그 소화설비가 설치된 부분이 방화벽과 방화문으로 구획되어 있는 경우에는 각 고정식 소화설비에 필요한 저수량 중 최대의 것 이상으로 할 수 있다.
2.13.2 스프링클러설비의 가압송수장치로 사용하는 펌프를 옥내소화전설비ㆍ간이스프링클러설비ㆍ화재조기진압용 스프링클러설비ㆍ물분무소화설비ㆍ포소화설비 및 옥외소화전설비의 가압송수장치와 겸용하여 설치하는 경우의 펌프의 토출량은 각 소화설비에 해당하는 토출량을 합한 양 이상이 되도록 해야 한다. 다만, 이들 소화설비 중 고정식 소화설비가 2 이상 설치되어 있고, 그 소화설비가 설치된 부분이 방화벽과 방화문으로 구획되어 있으며 각 소화설비에 지장이 없는 경우에는 펌프의 토출량 중 최대의 것 이상으로 할 수 있다.
2.13.3 옥내소화전설비ㆍ스프링클러설비ㆍ간이스프링클러설비ㆍ화재조기진압용 스프링클러설비ㆍ물분무소화설비ㆍ포소화설비 및 옥외소화전설비의 가압송수장치에 있어서 각 토출측 배관과 일반급수용의 가압송수장치의 토출측 배관을 상호 연결하여 화재 시 사용할 수 있다. 이 경우 연

결배관에는 개폐표시형밸브를 설치해야 하며, 각 소화설비의 성능에 지장이 없도록 해야 한다.

2.13.4 스프링클러설비의 송수구를 옥내소화전설비ㆍ간이스프링클러설비ㆍ화재조기진압용 스프링클러설비ㆍ물분무소화설비ㆍ포소화설비 또는 연결살수설비의 송수구와 겸용으로 설치하는 경우에는 스프링클러설비의 송수구의 설치기준에 따르되 각각의 소화설비의 기능에 지장이 없도록 해야 한다.

간이스프링클러설비의 화재안전기술기준(NFTC 103A)

[시행 2024. 12. 1.] [공고 제2024 - 58호, 2024. 12. 1., 일부개정]

국립소방연구원(화재예방연구과)041 - 559 - 0587

1. 일반사항

1.1 적용범위

1.1.1 이 기준은 「소방시설 설치 및 관리에 관한 법률 시행령」(이하 "영"이라 한다) 별표 4 제1호마목에 따른 간이스프링클러설비 및 「다중이용업소의 안전관리에 관한 특별법」(이하 "특별법"이라 한다) 제9조제1항 및 같은 법 시행령(이하 "특별법령"이라 한다) 제9조에 따른 간이스프링클러설비의 설치 및 관리에 대해 적용한다.

1.2 기준의 효력

1.2.1 이 기준은 「소방시설 설치 및 관리에 관한 법률」(이하 "법"이라 한다) 제2조제1항제6호나목에 따라 간이스프링클러설비의 기술기준으로서의 효력을 가진다.

1.2.2 이 기준에 적합한 경우에는 법 제2조제1항제6호나목에 따라 「간이스프링클러설비의 화재안전성능기준(NFPC 103A)」을 충족하는 것으로 본다.

1.3 기준의 시행

1.3.1 이 기준은 2024년 12월 1일부터 시행한다. <개정 2024.12.1.>

1.4 기준의 특례

1.4.1 소방본부장 또는 소방서장은 기존건축물이 증축ㆍ개축ㆍ대수선되거나 용도변경 되는 경우에 있어서 이 기준이 정하는 기준에 따라 해당 건축물에 설치해야 할 간이스프링클러설비의 배관ㆍ배선 등의 공사가 현저하게 곤란하다고 인정되는 경우에는 해당 설비의 기능 및 사용에 지장이 없는 범위에서 이 기준의 일부를 적용하지 않을 수 있다.

1.5 경과조치

1.5.1 이 기준 시행 전에 건축허가 등의 신청 또는 신고를 하거나 소방시설공사의 착공신고를 한 특정소방대상물에 대해서는 종전의 기준에 따른다.

1.5.2 이 기준 시행 전에 1.5.1에 따른 신청 또는 신고를 한 경우라도 개정 기준이 종전의 기준에 비하여 관계인에게 유리한 경우에는 개정 기준에 따를 수 있다.

1.6 다른 법령과의 관계

1.6.1 이 기준 시행 당시 다른 법령 또는 행정규칙 등에서 종전의 화재안전기준을 인용한 경우에 이 기준 가운데 그에 해당하는 규정이 있는 경우에는 종전의 규정에 갈음하여 이 기준의 해당 규정을 인용한 것으로 본다.

1.7 용어의 정의

1.7.1 이 기준에서 사용하는 용어의 정의는 다음과 같다.

1.7.1.1 "간이헤드"란 폐쇄형스프링클러헤드의 일종으로 간이스프링클러설비를 설치해야 하는 특정소방대상물의 화재에 적합한 감도ㆍ방수량 및 살수분포를 갖는 헤드를 말한다.

1.7.1.2 "충압펌프"란 배관 내 압력손실에 따른 주펌프의 빈번한 기동을 방지하기 위하여 충압 역할을 하는 펌프를 말한다.

1.7.1.3 "고가수조"란 구조물 또는 지형지물 등에 설치하여 자연낙차의 압력으로 급수하는 수조를 말한다.

1.7.1.4 "압력수조"란 소화용수와 공기를 채우고 일정압력 이상으로 가압하여 그 압력으로 급수하는 수조를 말한다.

1.7.1.5 "가압수조"란 가압원인 압축공기 또는 불연성 기체의 압력으로 소화용수를 가압하여 그 압력으로 급수하는 수조를 말한다.

1.7.1.6 "진공계"란 대기압 이하의 압력을 측정하는 계측기를 말한다.

1.7.1.7 "연성계"란 대기압 이상의 압력과 대기압 이하의 압력을 측정할 수 있는 계측기를 말한다.

1.7.1.8 "기동용수압개폐장치"란 소화설비의 배관 내 압력변동을 검지하여 자동적으로 펌프를 기동 및 정지시키는 것으로서 압력챔버 또는 기동용압력스위치 등을 말한다.

1.7.1.9 "가지배관"이란 헤드가 설치되어 있는 배관을 말한다.

1.7.1.10 "교차배관"이란 가지배관에 급수하는 배관을 말한다.

1.7.1.11 "주배관"이란 가압송수장치 또는 송수구 등과 직접 연결되어 소화수를 이송하는 주된 배관을 말한다.

1.7.1.12 "신축배관"이란 가지배관과 스프링클러헤드를 연결하는 구부림이 용이하고 유연성을 가진 배관을 말한다.

1.7.1.13 "급수배관"이란 수원 또는 송수구 등으로부터 소화설비에 급수하는 배관을 말한다.

1.7.1.14 "분기배관"이란 배관 측면에 구멍을 뚫어 둘 이상의 관로가 생기도록 가공한 배관으로서 다음의 분기배관을 말한다.

(1) "확관형 분기배관"이란 배관의 측면에 조그만 구멍을 뚫고 소성가공으로 확관시켜 배관 용접이음자리를 만들거나 배관 용접이음자리에 배관이음쇠를 용접 이음한 배관을 말한다.

(2) "비확관형 분기배관"이란 배관의 측면에 분기호칭내경 이상의 구멍을 뚫고 배관이음쇠를 용접 이음한 배관을 말한다.

1.7.1.15 "습식유수검지장치"란 습식스프링클러설비 또는 부압식스프링클러설비에 설치되는 유수검지장치를 말한다.

1.7.1.16 "준비작동식유수검지장치"란 준비작동식스프링클러설비에 설치되는 유수검지장치를 말한다.

1.7.1.17 "반사판(디플렉터)"이란 스프링클러헤드의 방수구에서 유출되는 물을 세분시키는 작용을 하는 것을 말한다.

1.7.1.18 "개폐표시형밸브"란 밸브의 개폐여부를 외부에서 식별이 가능한 밸브를 말한다.
1.7.1.19 "캐비닛형 간이스프링클러설비"란 가압송수장치, 수조(「캐비닛형 간이스프링클러설비 성능인증 및 제품검사의 기술기준」에서 정하는 바에 따라 분리형으로 할 수 있다) 및 유수검지장치 등을 집적화하여 캐비닛 형태로 구성시킨 간이 형태의 스프링클러설비를 말한다.
1.7.1.20 "상수도직결형 간이스프링클러설비"란 수조를 사용하지 않고 상수도에 직접 연결하여 항상 기준 방수압 및 방수량 이상을 확보할 수 있는 설비를 말한다.
1.7.1.21 "정격토출량"이란 펌프의 정격부하운전 시 토출량으로서 정격토출압력에서의 토출량을 말한다.
1.7.1.22 "정격토출압력"이란 펌프의 정격부하운전 시 토출압력으로서 정격토출량에서의 토출측 압력을 말한다.
1.7.1.23 "주택전용 간이스프링클러설비"란 「소방시설 설치 및 관리에 관한 법률 시행령」 별표 4 제1호마목에 따라 연립주택 및 다세대주택에 설치하는 간이스프링클러설비를 말한다. <신설 2024.12.1.>

2. 기술기준
2.1 수원
2.1.1 간이스프링클러설비의 수원은 다음의 기준과 같다.
2.1.1.1 상수도직결형의 경우에는 수돗물
2.1.1.2 수조("캐비닛형"을 포함한다)를 사용하고자 하는 경우에는 적어도 1개 이상의 자동급수장치를 갖추어야 하며, 2개의 간이헤드에서 최소 10분[영 별표 4 제1호마목2)가) 또는 6)과 8)에 해당하는 경우에는 5개의 간이헤드에서 최소 20분] 이상 방수할 수 있는 양 이상을 수조에 확보할 것
2.1.2 간이스프링클러설비의 수원을 수조로 설치하는 경우에는 소화설비의 전용수조로 해야 한다. 다만, 다음의 어느 하나에 해당하는 경우에는 그렇지 않다.
2.1.2.1 간이스프링클러설비용 펌프의 풋밸브 또는 흡수배관의 흡수구(수직회전축펌프의 흡수구를 포함한다. 이하 같다)를 다른 설비(소화용 설비 외의 것을 말한다. 이하 같다)의 풋밸브 또는 흡수구보다 낮은 위치에 설치한 때
2.1.2.2 2.2.3에 따른 고가수조로부터 소화설비의 수직배관에 물을 공급하는 급수구를 다른 설비의 급수구보다 낮은 위치에 설치한 때
2.1.3 2.1.1.2에 따른 저수량을 산정함에 있어서 다른 설비와 겸용하여 간이스프링클러설비용 수조를 설치하는 경우에는 간이스프링클러설비의 풋밸브ㆍ흡수구 또는 수직배관의 급수구와 다른 설비의 풋밸브ㆍ흡수구 또는 수직배관의 급수구와의 사이의 수량을 그 유효수량으로 한다.
2.1.4 간이스프링클러설비용 수조는 다음의 기준에 따라 설치해야 한다.
2.1.4.1 점검에 편리한 곳에 설치할 것
2.1.4.2 동결방지조치를 하거나 동결의 우려가 없는 장소에 설치할 것

2.1.4.3 수조의 외측에 수위계를 설치할 것. 다만, 구조상 불가피한 경우에는 수조의 맨홀 등을 통하여 수조 안의 물의 양을 쉽게 확인할 수 있도록 해야 한다.
2.1.4.4 수조의 상단이 바닥보다 높은 때에는 수조의 외측에 고정식 사다리를 설치할 것
2.1.4.5 수조가 실내에 설치된 때에는 그 실내에 조명설비를 설치할 것
2.1.4.6 수조의 밑 부분에는 청소용 배수밸브 또는 배수관을 설치할 것
2.1.4.7 수조 외측의 보기 쉬운 곳에 "간이스프링클러설비용 수조"라고 표시한 표지를 할 것. 이 경우 그 수조를 다른 설비와 겸용하는 때에는 그 겸용되는 설비의 이름을 표시한 표지를 함께 해야 한다.
2.1.4.8 소화설비용 펌프의 흡수배관 또는 소화설비의 수직배관과 수조의 접속부분에는 "간이스프링클러설비용 배관"이라고 표시한 표지를 할 것. 다만, 수조와 가까운 장소에 소화설비용 펌프가 설치되고 해당 펌프에 2.2.2.11 따른 표지를 설치한 때에는 그렇지 않다.
2.2 가압송수장치
2.2.1 방수압력(상수도직결형은 상수도압력)은 가장 먼 가지배관에서 2개[영 별표 4 제1호마목 2)가) 또는 6)과 8)에 해당하는 경우에는 5개]의 간이헤드를 동시에 개방할 경우 각각의 간이헤드 선단 방수압력은 0.1 ㎫ 이상, 방수량은 50 L/min 이상이어야 한다. 다만, 2.3.1.7에 따른 주차장에 표준반응형스프링클러헤드를 사용할 경우 헤드 1개의 방수량은 80 L/min 이상이어야 한다.
2.2.2 전동기 또는 내연기관에 따른 펌프를 이용하는 가압송수장치는 다음의 기준에 따라 설치해야 한다.
2.2.2.1 쉽게 접근할 수 있고 점검하기에 충분한 공간이 있는 장소로서 화재 및 침수 등의 재해로 인한 피해를 받을 우려가 없는 곳에 설치할 것
2.2.2.2 동결방지조치를 하거나 동결의 우려가 없는 장소에 설치할 것
2.2.2.3 펌프는 전용으로 할 것. 다만, 다른 소화설비와 겸용하는 경우 각각의 소화설비의 성능에 지장이 없을 때에는 그렇지 않다.
2.2.2.4 펌프의 토출 측에는 압력계를 체크밸브 이전에 펌프 토출 측 플랜지에서 가까운 곳에 설치하고, 흡입 측에는 연성계 또는 진공계를 설치할 것. 다만, 수원의 수위가 펌프의 위치보다 높거나 수직회전축펌프의 경우에는 연성계 또는 진공계를 설치하지 않을 수 있다.
2.2.2.5 펌프의 성능은 체절운전 시 정격토출압력의 140 %를 초과하지 않고, 정격토출량의 150 %로 운전 시 정격토출압력의 65 % 이상이 되어야 하며, 펌프의 성능을 시험할 수 있는 성능시험배관을 설치할 것. 다만, 충압펌프의 경우에는 그렇지 않다.
2.2.2.6 가압송수장치에는 체절운전 시 수온의 상승을 방지하기 위한 순환배관을 설치할 것
2.2.2.7 기동장치로는 기동용수압개폐장치 또는 이와 동등 이상의 성능이 있는 것을 설치할 것
2.2.2.8 기동용수압개폐장치를 기동장치로 사용할 경우에는 다음의 기준에 따른 충압펌프를 설치할 것. 다만, 캐비닛형 간이스프링클러설비의 경우에는 그렇지 않다.
2.2.2.8.1 펌프의 토출압력은 그 설비의 최고위 살수장치의 자연압보다 적어도 0.2 ㎫이 더 크도록 하거나 가압송수장치의 정격토출압력과 같게 할 것

2.2.2.8.2 펌프의 정격토출량은 정상적인 누설량보다 적어서는 안 되며, 간이스프링클러설비가 자동적으로 작동할 수 있도록 충분한 토출량을 유지할 것

2.2.2.9 수원의 수위가 펌프보다 낮은 위치에 있는 가압송수장치에는 다음의 기준에 따른 물올림장치를 설치할 것. 다만, 캐비닛형 간이스프링클러설비의 경우에는 그렇지 않다.

2.2.2.9.1 물올림장치에는 전용의 수조를 설치할 것

2.2.2.9.2 수조의 유효수량은 100 L 이상으로 하되, 구경 15 ㎜ 이상의 급수배관에 따라 해당 수조에 물이 계속 보급되도록 할 것

2.2.2.10 내연기관을 사용하는 경우에는 제어반에 따라 내연기관의 자동기동 및 수동기동이 가능하고, 상시 충전되어 있는 축전지설비를 갖출 것

2.2.2.11 가압송수장치에는 "간이스프링클러소화펌프"라고 표시한 표지를 할 것. 이 경우 그 가압송수장치를 다른 설비와 겸용하는 때에는 그 겸용되는 설비의 이름을 표시한 표지를 함께 해야 한다.

2.2.2.12 가압송수장치는 부식 등으로 인한 펌프의 고착을 방지할 수 있도록 다음의 기준에 적합한 것으로 할 것. 다만, 충압펌프는 제외한다.

2.2.2.12.1 임펠러는 청동 또는 스테인리스 등 부식에 강한 재질을 사용할 것

2.2.2.12.2 펌프축은 스테인리스 등 부식에 강한 재질을 사용할 것

2.2.3 고가수조의 자연낙차를 이용한 가압송수장치는 다음의 기준에 따라 설치해야 한다.

2.2.3.1 고가수조의 자연낙차수두(수조의 하단으로부터 최고층에 설치된 헤드까지의 수직거리를 말한다)는 다음의 식 (2.2.3.1)에 따라 산출한 수치 이상 유지되도록 할 것

$H = h_1 + 10$ … (2.2.3.1)

여기에서

H: 필요한 낙차(m)

h_1 : 배관의 마찰손실수두(m)

2.2.3.2 고가수조에는 수위계、배수관、급수관、오버플로우관 및 맨홀을 설치할 것

2.2.4 압력수조를 이용한 가압송수장치는 다음의 기준에 따라 설치해야 한다.

2.2.4.1 압력수조의 압력은 다음의 식 (2.2.4.1)에 따라 산출한 수치 이상 유지되도록 할 것

$P = p_1 + p_2 + 0.1$ … (2.2.4.1)

여기에서

P: 필요한 압력(㎫)

p_1 : 낙차의 환산수두압(㎫)

p_2 : 배관의 마찰손실수두압(㎫)

2.2.4.2 압력수조에는 수위계、급수관、배수관、급기관、맨홀、압력계、안전장치 및 압력저하 방지를 위한 자동식 공기압축기를 설치할 것

2.2.5 가압수조를 이용한 가압송수장치는 다음의 기준에 따라 설치해야 한다.

2.2.5.1 가압수조의 압력은 간이헤드 2개를 동시에 개방할 때 적정방수량 및 방수압이 10분[영 별표 4 제1호마목2)가) 또는 6)과 8)에 해당하는 경우에는 5개의 간이헤드에서 최소 20분] 이상

유지되도록 할 것
2.2.5.2 가압수조를 이용한 가압송수장치는 소방청장이 정하여 고시한 「가압수조식가압송수장치의 성능인증 및 제품검사의 기술기준」에 적합한 것으로 설치할 것
2.2.6 캐비닛형 간이스프링클러설비를 사용할 경우 소방청장이 정하여 고시한 「캐비닛형 간이스프링클러설비의 성능인증 및 제품검사의 기술기준」에 적합한 것으로 설치해야 한다.
2.2.7 영 별표 4 제1호마목2)가) 또는 6)과 8)에 해당하는 특정소방대상물의 경우에는 상수도직결형 및 캐비닛형 간이스프링클러설비를 제외한 가압송수장치를 설치해야 한다.
2.3 간이스프링클러설비의 방호구역 및 유수검지장치
2.3.1 간이스프링클러설비의 방호구역(간이스프링클러설비의 소화범위에 포함된 영역을 말한다. 이하 같다) 및 유수검지장치는 다음의 기준에 적합해야 한다. 다만, 캐비닛형의 경우에는 2.3.1.3의 기준에 적합해야 한다.
2.3.1.1 하나의 방호구역의 바닥면적은 1,000 ㎡를 초과하지 않을 것
2.3.1.2 하나의 방호구역에는 1개 이상의 유수검지장치를 설치하되, 화재 시 접근이 쉽고 점검하기 편리한 장소에 설치할 것
2.3.1.3 하나의 방호구역은 2개 층에 미치지 않도록 할 것. 다만, 1개 층에 설치되는 간이헤드의 수가 10개 이하인 경우에는 3개 층 이내로 할 수 있다.
2.3.1.4 유수검지장치는 실내에 설치하거나 보호용 철망 등으로 구획하여 바닥으로부터 0.8 m 이상 1.5 m 이하의 위치에 설치하되, 그 실 등에는 가로 0.5 m 이상 세로 1 m 이상의 개구부로서 그 개구부에는 출입문을 설치하고 그 출입문 상단에 "유수검지장치실"이라고 표시한 표지를 설치할 것. 다만, 유수검지장치를 기계실(공조용기계실을 포함한다)안에 설치하는 경우에는 별도의 실 또는 보호용 철망을 설치하지 않고 기계실 출입문 상단에 "유수검지장치실"이라고 표시한 표지를 설치할 수 있다.
2.3.1.5 간이헤드에 공급되는 물은 유수검지장치를 지나도록 할 것. 다만, 송수구를 통하여 공급되는 물은 그렇지 않다.
2.3.1.6 자연낙차에 따른 압력수가 흐르는 배관 상에 설치된 유수검지장치는 화재 시 물의 흐름을 검지할 수 있는 최소한의 압력이 얻어질 수 있도록 수조의 하단으로부터 낙차를 두어 설치할 것
2.3.1.7 간이스프링클러설비가 설치되는 특정소방대상물에 부설된 주차장부분(영 별표 4 제1호바목에 해당하지 않는 부분에 한한다)에는 습식 외의 방식으로 해야 한다. 다만, 동결의 우려가 없거나 동결을 방지할 수 있는 구조 또는 장치가 된 곳은 그렇지 않다.
2.4 제어반
2.4.1 간이스프링클러설비에는 다음의 어느 하나의 기준에 따른 제어반을 설치해야 한다. 다만, 캐비닛형 간이스프링클러설비의 경우에는 그렇지 않다.
2.4.1.1 상수도 직결형의 경우에는 급수배관에 설치되어 급수를 차단할 수 있는 개폐밸브(2.5.16.1.2의 급수차단장치를 포함한다) 및 유수검지장치의 작동상태를 확인할 수 있어야 하며, 예비전원이 확보되고 예비전원의 적합여부를 시험할 수 있어야 할 것

2.4.1.2 상수도 직결형을 제외한 방식의 것에 있어서는 「스프링클러설비의 화재안전기술기준(NFTC 103)」의 2.10(제어반)을 준용할 것

2.5 배관 및 밸브

2.5.1 배관과 배관이음쇠는 다음의 어느 하나에 해당하는 것 또는 동등 이상의 강도ㆍ내식성 및 내열성 등을 국내ㆍ외 공인기관으로부터 인정받은 것을 사용해야 하고, 배관용 스테인리스 강관(KS D 3576)의 이음을 용접으로 할 경우에는 텅스텐 불활성 가스 아크 용접(Tungsten Inertgas Arc Welding)방식에 따른다. 다만, 상수도직결형 간이스프링클러설비에 사용하는 배관 및 밸브는 「수도법」 제14조(수도용 자재와 제품의 인증 등)에 적합한 제품을 사용해야 한다. 또한, 2.5에서 정하지 않은 사항은 「건설기술 진흥법」 제44조제1항의 규정에 따른 "건설기준"에 따른다.

2.5.1.1 배관 내 사용압력이 1.2 ㎫ 미만일 경우에는 다음의 어느 하나에 해당하는 것

(1) 배관용 탄소 강관(KS D 3507)

(2) 이음매 없는 구리 및 구리합금관(KS D 5301). 다만, 습식의 배관에 한한다.

(3) 배관용 스테인리스 강관(KS D 3576) 또는 일반배관용 스테인리스 강관(KS D 3595)

(4) 덕타일 주철관(KS D 4311)

2.5.1.2 배관 내 사용압력이 1.2 ㎫ 이상일 경우에는 다음의 어느 하나에 해당하는 것

(1) 압력 배관용 탄소 강관(KS D 3562)

(2) 배관용 아크용접 탄소강 강관(KS D 3583)

2.5.2 2.5.1에도 불구하고 다음의 어느 하나에 해당하는 장소에는 소방청장이 정하여 고시한 「소방용합성수지배관의 성능인증 및 제품검사의 기술기준」에 적합한 소방용 합성수지배관으로 설치할 수 있다.

2.5.2.1 배관을 지하에 매설하는 경우

2.5.2.2 다른 부분과 내화구조로 구획된 덕트 또는 피트의 내부에 설치하는 경우

2.5.2.3 천장(상층이 있는 경우에는 상층바닥의 하단을 포함한다. 이하 같다)과 반자를 불연재료 또는 준불연 재료로 설치하고 소화배관 내부에 항상 소화수가 채워진 상태로 설치하는 경우

2.5.3 급수배관은 다음의 기준에 따라 설치해야 한다.

2.5.3.1 전용으로 할 것. 다만, 상수도직결형의 경우에는 수도배관 호칭지름 32 ㎜ 이상의 배관이어야 하고, 간이헤드가 개방될 경우에는 유수신호 작동과 동시에 다른 용도로 사용하는 배관의 송수를 자동 차단할 수 있도록 해야 하며, 배관과 연결되는 이음쇠 등의 부속품은 물이 고이는 현상을 방지하는 조치를 해야 한다.

2.5.3.2 급수배관에 설치되어 급수를 차단할 수 있는 개폐밸브는 개폐표시형으로 할 것. 이 경우 펌프의 흡입측배관에는 버터플라이밸브 외의 개폐표시형밸브를 설치해야 한다.

2.5.3.3 배관의 구경은 2.2.1에 적합하도록 수리계산에 의하거나 표 2.5.3.3의 기준에 따라 설치할 것. 다만, 수리계산에 따르는 경우 가지배관의 유속은 6 ㎧, 그 밖의 배관의 유속은 10 ㎧를 초과할 수 없다.

표 2.5.3.3 간이헤드 수별 급수관의 구경

(단위: ㎜)

급수관의 구경 / 구분	25	32	40	50	65	80	100	125	150
가	2	3	5	10	30	60	100	160	161 이상
나	2	4	7	15	30	60	100	160	161 이상

[비고] 1. 폐쇄형스프링클러헤드를 사용하는 설비의 경우로서 1개 층에 하나의 급수배관(또는 밸브등)이 담당하는 구역의 최대면적은 1,000 ㎡를 초과하지 않을 것
2. 폐쇄형간이헤드를 설치하는 경우에는 "가"란의 헤드수에 따를 것
3. 폐쇄형간이헤드를 설치하고 반자 아래의 헤드와 반자속의 헤드를 동일 급수관의 가지관상에 병설하는 경우에는 "나"의 헤드수에 따를 것
4. "캐비닛형" 및 "상수도직결형"을 사용하는 경우 주배관은 32 ㎜, 수평주행배관은 32 ㎜, 가지배관은 25 ㎜ 이상으로 할 것. 이 경우 최장배관은 2.2.6에 따라 인정받은 길이로 하며 하나의 가지배관에는 간이헤드를 3개 이내로 설치해야 한다.

2.5.4 펌프의 흡입 측 배관은 다음의 기준에 따라 설치해야 한다.
2.5.4.1 공기 고임이 생기지 않는 구조로 하고 여과장치를 설치할 것
2.5.4.2 수조가 펌프보다 낮게 설치된 경우에는 각 펌프(충압펌프를 포함한다)마다 수조로부터 별도로 설치할 것
2.5.5 <삭제 2024.7.1.>
2.5.6 펌프의 성능시험배관은 다음의 기준에 적합하도록 설치해야 한다.
2.5.6.1 성능시험배관은 펌프의 토출 측에 설치된 개폐밸브 이전에서 분기하여 직선으로 설치하고, 유량측정장치를 기준으로 전단 직관부에는 개폐밸브를 후단 직관부에는 유량조절밸브를 설치할 것. 이 경우 개폐밸브와 유량측정장치 사이의 직관부 거리 및 유량측정장치와 유량조절밸브 사이의 직관부 거리는 해당 유량측정장치 제조사의 설치사양에 따르고, 성능시험배관의 호칭지름은 유량측정장치의 호칭지름에 따른다.
2.5.6.2 유량측정장치는 펌프의 정격토출량의 175 % 이상까지 측정할 수 있는 성능이 있을 것
2.5.7 가압송수장치의 체절운전 시 수온의 상승을 방지하기 위하여 체크밸브와 펌프사이에서 분기한 구경 20 ㎜ 이상의 배관에 체절압력 미만에서 개방되는 릴리프밸브를 설치할 것
2.5.8 배관은 동결방지조치를 하거나 동결의 우려가 없는 장소에 설치해야 한다. 다만, 보온재를 사용할 경우에는 난연재료 성능 이상의 것으로 해야 한다.
2.5.9 가지배관의 배열은 다음의 기준에 따른다.
2.5.9.1 토너먼트(tournament) 배관방식이 아닐 것
2.5.9.2 교차배관에서 분기되는 지점을 기점으로 한쪽 가지배관에 설치되는 헤드의 개수(반자 아래와 반자속의 헤드를 하나의 가지배관 상에 병설하는 경우에는 반자 아래에 설치하는 헤드의 개수)는 8개 이하로 할 것. 다만, 다음의 어느 하나에 해당하는 경우에는 그렇지 않다.
2.5.9.2.1 기존의 방호구역 안에서 칸막이 등으로 구획하여 1개의 헤드를 증설하는 경우
2.5.9.2.2 격자형 배관방식(2 이상의 수평주행배관 사이를 가지배관으로 연결하는 방식을 말한다)을 채택하는 때에는 펌프의 용량, 배관의 구경 등을 수리학적으로 계산한 결과 헤드의 방수압 및 방수량이 소화목적을 달성하는 데 충분하다고 인정되는 경우

2.5.9.3 가지배관과 헤드 사이의 배관을 신축배관으로 하는 경우에는 소방청장이 정하여 고시한 「스프링클러설비신축배관의 성능인증 및 제품검사의 기술기준」에 적합한 것으로 설치할 것. 이 경우 신축배관의 설치길이는 「스프링클러설비의 화재안전기술기준(NFTC 103)」의 2.7.3의 거리를 초과하지 않아야 한다.

2.5.10 가지배관에 하향식간이헤드를 설치하는 경우에 가지배관으로부터 간이헤드에 이르는 헤드접속배관은 가지배관 상부에서 분기해야 한다. 다만, 소화설비용 수원의 수질이 「먹는물관리법」 제5조에 따라 먹는물의 수질기준에 적합하고 덮개가 있는 저수조로부터 물을 공급받는 경우에는 가지배관의 측면 또는 하부에서 분기할 수 있다.

2.5.11 준비작동식유수검지장치를 사용하는 간이스프링클러설비에 있어서 유수검지장치 2차 측 배관의 부대설비는 다음의 기준에 따른다.

2.5.11.1 개폐표시형밸브를 설치할 것

2.5.11.2 2.5.11.1에 따른 밸브와 준비작동식유수검지장치 사이의 배관은 다음의 기준과 같은 구조로 할 것

2.5.11.2.1 수직배수배관과 연결하고 동 연결배관상에는 개폐밸브를 설치할 것

2.5.11.2.2 자동배수장치 및 압력스위치를 설치할 것

2.5.11.2.3 2.5.11.2.2 에 따른 압력스위치는 수신부에서 준비작동식유수검지장치의 개방여부를 확인할 수 있게 설치할 것

2.5.12 간이스프링클러설비에는 유수검지장치를 시험할 수 있는 시험장치를 다음의 기준에 따라 설치해야 한다. 다만, 준비작동식유수검지장치를 설치하는 경우에는 그렇지 않다.

2.5.12.1 펌프(캐비닛형 제외)를 가압송수장치로 사용하는 경우 유수검지장치 2차측 배관에 연결하여 설치하고, 펌프 외의 가압송수장치를 사용하는 경우 유수검지장치에서 가장 먼 거리에 위치한 가지배관의 끝으로부터 연결하여 설치할 것

2.5.12.2 시험장치배관의 구경은 25 ㎜ 이상으로 하고, 그 끝에 개폐밸브 및 개방형간이헤드 또는 간이스프링클러헤드와 동등한 방수성능을 가진 오리피스를 설치할 것. 이 경우 개방형간이헤드는 반사판 및 프레임을 제거한 오리피스만으로 설치할 수 있다.

2.5.12.3 시험배관의 끝에는 물받이 통 및 배수관을 설치하여 시험 중 방사된 물이 바닥에 흘러내리지 않도록 할 것. 다만, 목욕실ㆍ화장실 또는 그 밖의 곳으로서 배수처리가 쉬운 장소에 시험배관을 설치한 경우에는 그렇지 않다.

2.5.13 배관에 설치되는 행거는 다음의 기준에 따라 설치해야 한다.

2.5.13.1 가지배관에는 헤드의 설치지점 사이마다 1개 이상의 행거를 설치하되, 헤드간의 거리가 3.5 m를 초과하는 경우에는 3.5 m 이내마다 1개 이상 설치할 것. 이 경우 상향식헤드와 행거 사이에는 8 ㎝ 이상의 간격을 두어야 한다.

2.5.13.2 교차배관에는 가지배관과 가지배관 사이마다 1개 이상의 행거를 설치하되, 가지배관 사이의 거리가 4.5 m를 초과하는 경우에는 4.5 m 이내마다 1개 이상 설치할 것

2.5.13.3 2.5.13.1 및 2.5.13.2의 수평주행배관에는 4.5 m 이내마다 1개 이상 설치할 것

2.5.14 급수배관에 설치되어 급수를 차단할 수 있는 개폐밸브에는 그 밸브의 개폐상태를 감시제어반에서 확인할 수 있도록 급수개폐밸브 작동표시 스위치를 다음의 기준에 따라 설치해야 한다.
2.5.14.1 급수개폐밸브가 잠길 경우 탬퍼스위치의 동작으로 인하여 감시제어반 또는 수신기에 표시되어야 하며 경보음을 발할 것
2.5.14.2 탬퍼스위치는 감시제어반 또는 수신기에서 동작의 유무 확인과 동작시험, 도통시험을 할 수 있을 것
2.5.14.3 급수개폐밸브의 작동표시 스위치에 사용되는 전기배선은 내화전선 또는 내열전선으로 설치할 것
2.5.15 간이스프링클러설비 배관의 배수를 위한 기울기는 수평으로 할 것. 다만, 배관의 구조상 소화수가 남아 있는 곳에는 배수밸브를 설치해야 한다.
2.5.16 간이스프링클러설비의 배관 및 밸브 등의 순서는 다음의 기준에 따라 설치해야 한다.
2.5.16.1 상수도직결형은 다음의 기준에 따라 설치할 것
2.5.16.1.1 수도용계량기, 급수차단장치, 개폐표시형밸브, 체크밸브, 압력계, 유수검지장치(압력스위치 등 유수검지장치와 동등 이상의 기능과 성능이 있는 것을 포함한다. 이하 같다), 2개의 시험밸브의 순으로 설치할 것
2.5.16.1.2 간이스프링클러설비 이외의 배관에는 화재 시 배관을 차단할 수 있는 급수차단장치를 설치할 것
2.5.16.2 펌프 등의 가압송수장치를 이용하여 배관 및 밸브 등을 설치하는 경우에는 수원, 연성계 또는 진공계(수원이 펌프보다 높은 경우를 제외한다. 이하 같다), 펌프 또는 압력수조, 압력계, 체크밸브, 성능시험배관, 개폐표시형밸브, 유수검지장치, 시험밸브의 순으로 설치할 것
2.5.16.3 가압수조를 가압송수장치로 이용하여 배관 및 밸브 등을 설치하는 경우에는 수원, 가압수조, 압력계, 체크밸브, 성능시험배관, 개폐표시형밸브, 유수검지장치, 2개의 시험밸브의 순으로 설치할 것
2.5.16.4 캐비닛형의 가압송수장치에 배관 및 밸브 등을 설치하는 경우에는 수원, 연성계 또는 진공계(수원이 펌프보다 높은 경우를 제외한다. 이하 같다), 펌프 또는 압력수조, 압력계, 체크밸브, 개폐표시형밸브, 2개의 시험밸브의 순으로 설치할 것. 다만, 소화용수의 공급은 상수도와 직결된 바이패스관 또는 펌프에서 공급받아야 한다.
2.5.17 배관은 다른 설비의 배관과 쉽게 구분이 될 수 있는 위치에 설치하거나, 그 배관표면 또는 배관 보온재표면의 색상은 「한국산업표준(배관계의 식별 표시, KS A 0503)」 또는 적색으로 식별이 가능하도록 소방용설비의 배관임을 표시해야 한다.
2.5.18 확관형 분기배관을 사용할 경우에는 소방청장이 정하여 고시한 「분기배관의 성능인증 및 제품검사의 기술기준」에 적합한 것으로 설치해야 한다.
2.6 간이헤드
2.6.1 간이헤드는 다음의 기준에 적합한 것을 사용해야 한다.
2.6.1.1 폐쇄형간이헤드를 사용할 것

2.6.1.2 간이헤드의 작동온도는 실내의 최대 주위 천장온도가 0 ℃ 이상 38 ℃ 이하인 경우 공칭작동온도가 57 ℃에서 77 ℃의 것을 사용하고, 39 ℃ 이상 66 ℃ 이하인 경우에는 공칭작동온도가 79 ℃에서 109 ℃의 것을 사용할 것

2.6.1.3 간이헤드를 설치하는 천장ㆍ반자ㆍ천장과 반자 사이ㆍ덕트ㆍ선반 등의 각 부분으로부터 간이헤드까지의 수평거리는 2.3 m(「스프링클러헤드의 형식승인 및 제품검사의 기술기준」에 따른 유효살수반경의 것으로 한다) 이하가 되도록 해야 한다. 다만, 성능이 별도로 인정된 간이헤드를 수리계산에 따라 설치하는 경우에는 그렇지 않다.

2.6.1.4 상향식간이헤드 또는 하향식간이헤드의 경우에는 간이헤드의 디플렉터에서 천장 또는 반자까지의 거리는 25 ㎜에서 102 ㎜ 이내가 되도록 설치해야 하며, 측벽형간이헤드의 경우에는 102 ㎜에서 152 ㎜사이에 설치할 것 다만, 플러쉬 스프링클러헤드의 경우에는 천장 또는 반자까지의 거리를 102 ㎜ 이하가 되도록 설치할 수 있다.

2.6.1.5 간이헤드는 천장 또는 반자의 경사ㆍ보ㆍ조명장치 등에 따라 살수장애의 영향을 받지 않도록 설치할 것

2.6.1.6 2.6.1.4의 규정에도 불구하고 특정소방대상물의 보와 가장 가까운 간이헤드는 다음 표 2.6.1.6의 기준에 따라 설치할 것. 다만, 천장면에서 보의 하단까지의 길이가 55 ㎝를 초과하고 보의 하단 측면 끝부분으로부터 간이헤드까지의 거리가 간이헤드 상호간 거리의 2분의 1 이하가 되는 경우에는 간이헤드와 그 부착면과의 거리를 55 ㎝ 이하로 할 수 있다.

표 2.6.1.6 보의 수평거리에 따른 간이스프링클러헤드의 수직거리

간이헤드의 반사판 중심과 보의 수평거리	간이헤드의 반사판 높이와 보의 하단 높이의 수직거리
0.75 m 미만	보의 하단보다 낮을 것
0.75 m 이상 1 m미만	0.1 m 미만일 것
1 m 이상 1.5 m 미만	0.15 m 미만일 것
1.5 m 이상	0.3 m 미만일 것

2.6.1.7 상향식간이헤드 아래에 설치되는 하향식간이헤드에는 상향식간이헤드의 방출수를 차단할 수 있는 유효한 차폐판을 설치할 것

2.6.1.8 간이스프링클러설비를 설치해야 할 특정소방대상물에 있어서는 간이헤드 설치 제외에 관한 사항은 「스프링클러설비의 화재안전기술기준(NFTC 103)」 2.12.1을 준용한다.

2.6.1.9 2.3.1.7에 따른 주차장에는 표준반응형스프링클러헤드를 설치해야 하며 설치기준은 「스프링클러설비의 화재안전기술기준(NFTC 103)」 2.7(헤드)을 준용한다.

2.7 음향장치 및 기동장치

2.7.1 간이스프링클러설비의 음향장치 및 기동장치는 다음의 기준에 따라 설치해야 한다.

2.7.1.1 습식유수검지장치를 사용하는 설비에 있어서는 간이헤드가 개방되면 유수검지장치가 화재신호를 발신하고 그에 따라 음향장치가 경보되도록 할 것

2.7.1.2 음향장치는 습식유수검지장치의 담당구역마다 설치하되 그 구역의 각 부분으로부터 하나의 음향장치까지의 수평거리는 25 m 이하가 되도록 할 것

2.7.1.3 음향장치는 경종 또는 사이렌(전자식 사이렌을 포함한다)으로 하되, 주위의 소음 및 다른 용도의 경보와 구별이 가능한 음색으로 할 것. 이 경우 경종 또는 사이렌은 자동화재탐지설비ㆍ비

상벨설비 또는 자동식사이렌설비의 음향장치와 겸용할 수 있다.
2.7.1.4 주음향장치는 수신기의 내부 또는 그 직근에 설치할 것
2.7.1.5 층수가 11층(공동주택의 경우에는 16층) 이상의 특정소방대상물 또는 그 부분에 있어서는 2층 이상의 층에서 발화한 때에는 발화층 및 그 직상 4개층에 한하여, 1층에서 발화한 때에는 발화층·그 직상 4개층 및 지하층에 한하여, 지하층에서 발화한 때에는 발화층·그 직상층 및 기타의 지하층에 한하여 경보를 발할 수 있도록 할 것
2.7.1.6 음향장치는 다음의 기준에 따른 구조 및 성능의 것으로 할 것
2.7.1.6.1 정격전압의 80 % 전압에서 음향을 발할 수 있는 것으로 할 것
2.7.1.6.2 음향의 크기는 부착된 음향장치의 중심으로부터 1 m 떨어진 위치에서 90 dB 이상이 되는 것으로 할 것
2.7.2 간이스프링클러설비의 가압송수장치로서 펌프가 설치되는 경우에는 그 펌프의 작동은 다음의 어느 하나의 기준에 적합해야 한다.
2.7.2.1 습식유수검지장치를 사용하는 설비에 있어서는 동장치의 발신이나 기동용수압개폐장치에 따라 작동되거나 또는 이 두 가지의 혼용에 따라 작동될 수 있도록 할 것
2.7.2.2 준비작동식유수검지장치를 사용하는 설비에 있어서는 화재감지기의 화재감지나 기동용수압개폐장치에 따라 작동되거나 또는 이 두 가지의 혼용에 따라 작동될 수 있도록 할 것
2.7.3 준비작동식유수검지장치의 작동기준은 「스프링클러설비의 화재안전기술기준(NFTC 103)」 2.6.3을 준용한다.
2.7.4 2.7.1부터 2.7.3의 배선(감지기 상호간의 배선은 제외한다)은 내화배선 또는 내열배선으로 하며 전선의 종류 및 설치방법은 「옥내소화전설비의 화재안전기술기준(NFTC 102)」 2.7.2의 표 2.7.2(1) 또는 표 2.7.2(2)에 따르되, 다른 배선과 공유하는 회로방식이 되지 않도록 해야 한다. 다만, 음향장치의 작동에 지장을 주지 않는 회로방식의 경우에는 그렇지 않다.
2.8 송수구
2.8.1 간이스프링클러설비에는 소방차로부터 그 설비에 송수할 수 있는 송수구를 다음의 기준에 따라 설치해야 한다. 다만, 다중이용업소의 안전관리에 관한 특별법 제9조제1항 및 특별법령 제9조에 해당하는 영업장(건축물 전체가 하나의 영업장일 경우는 제외)에 설치되는 상수도직결형 또는 캐비닛형의 경우에는 송수구를 설치하지 않을 수 있다.
2.8.1.1 소방차가 쉽게 접근할 수 있고 잘 보이는 장소에 설치하고, 화재층으로부터 지면으로 떨어지는 유리창 등이 송수 및 그 밖의 소화작업에 지장을 주지 않는 장소에 설치할 것
2.8.1.2 송수구로부터 간이스프링클러설비의 주배관에 이르는 연결배관에 개폐밸브를 설치한 때에는 그 개폐상태를 쉽게 확인 및 조작할 수 있는 옥외 또는 기계실 등의 장소에 설치할 것
2.8.1.3 송수구는 구경 65 ㎜의 쌍구형 또는 단구형으로 할 것. 이 경우 송수배관의 안지름은 40 ㎜ 이상으로 해야 한다.
2.8.1.4 지면으로부터 높이가 0.5 m 이상 1 m 이하의 위치에 설치할 것
2.8.1.5 송수구의 부근에는 자동배수밸브(또는 직경 5 ㎜의 배수공) 및 체크밸브를 다음의 기준에 따라 설치할 것. 이 경우 자동배수밸브는 배관안의 물이 잘 빠질 수 있는 위치에 설치하되, 배수

로 인하여 다른 물건이나 장소에 피해를 주지 않아야 한다.
2.8.1.6 송수구에는 이물질을 막기 위한 마개를 씌울 것
2.9 비상전원
2.9.1 간이스프링클러설비에는 다음의 기준에 적합한 비상전원 또는 「소방시설용 비상전원수전설비의 화재안전기술기준(NFTC 602」의 규정에 따른 비상전원수전설비를 설치해야 한다. 다만, 무전원으로 작동되는 간이스프링클러설비의 경우에는 모든 기능이 10분[영 별표 4 제1호마목 2)가) 또는 6)과 8)에 해당하는 경우에는 20분] 이상 유효하게 지속될 수 있는 구조를 갖추어야 한다.
2.9.1.1 간이스프링클러설비를 유효하게 10분[영 별표 4 제1호마목2)가) 또는 6)과 8)에 해당하는 경우에는 20분] 이상 작동할 수 있도록 할 것
2.9.1.2 상용전원으로부터 전력의 공급이 중단된 때에는 자동으로 비상전원으로부터 전원을 공급받을 수 있는 구조로 할 것
2.10 수원 및 가압송수장치의 펌프 등의 겸용
2.10.1 간이스프링클러설비의 수원을 옥내소화전설비、스프링클러설비、화재조기진압용 스프링클러설비、물분무소화설비、포소화전설비 및 옥외소화전설비의 수원을 겸용하여 설치하는 경우의 저수량은 각 소화설비에 필요한 저수량을 합한 양 이상이 되도록 해야 한다. 다만, 이들 소화설비 중 고정식 소화설비(펌프、배관과 소화수 또는 소화약제를 최종 방출하는 방출구가 고정된 설비를 말한다. 이하 같다)가 2 이상 설치되어 있고, 그 소화설비가 설치된 부분이 방화벽과 방화문으로 구획되어 있는 경우에는 각 고정식 소화설비에 필요한 저수량 중 최대의 것 이상으로 할 수 있다.
2.10.2 간이스프링클러설비의 가압송수장치로 사용하는 펌프를 옥내소화전설비、스프링클러설비、화재조기진압용 스프링클러설비、물분무소화설비、포소화설비 및 옥외소화전설비의 가압송수장치와 겸용하여 설치하는 경우의 펌프의 토출량은 각 소화설비에 해당하는 토출량을 합한 양 이상이 되도록 해야 한다. 다만, 이들 소화설비 중 고정식 소화설비가 2 이상 설치되어 있고, 그 소화설비가 설치된 부분이 방화벽과 방화문으로 구획되어 있으며 각 소화설비에 지장이 없는 경우에는 펌프의 토출량 중 최대의 것 이상으로 할 수 있다.
2.10.3 옥내소화전설비、스프링클러설비、간이스프링클러설비、화재조기진압용 스프링클러설비、물분무소화설비、포소화설비 및 옥외소화전설비의 가압송수장치에 있어서 각 토출측 배관과 일반급수용의 가압송수장치의 토출측 배관을 상호 연결하여 화재 시 사용할 수 있다. 이 경우 연결배관에는 개폐표시형밸브를 설치해야 하며, 각 소화설비의 성능에 지장이 없도록 해야 한다.
2.10.4 간이스프링클러설비의 송수구를 옥내소화전설비、스프링클러설비、화재조기진압용 스프링클러설비、물분무소화설비、포소화설비 또는 연결살수설비의 송수구와 겸용으로 설치하는 경우에는 스프링클러설비의 송수구의 설치기준에 따르되 각각의 소화설비의 기능에 지장이 없도록 해야 한다.
2.11 주택전용 간이스프링클러설비 <신설 2024.12.1.>

2.11.1 주택전용 간이스프링클러설비는 다음 기준에 따라 설치한다. 다만, 본 공고에 따른 주택전용 간이스프링클러설비가 아닌 간이스프링클러설비를 설치하는 경우에는 그렇지 않다. <신설 2024.12.1.>

2.11.1.1 상수도에 직접 연결하는 방식으로 수도용 계량기 이후에서 분기하여 수도용 역류방지밸브, 개폐표시형밸브, 세대별 개폐밸브 및 간이헤드의 순으로 설치할 것. 이 경우 개폐표시형밸브와 세대별 개폐밸브는 그 설치위치를 쉽게 식별할 수 있는 표시를 해야 한다.<신설 2024.12.1.>

2.11.1.2 방수압력과 방수량은 2.2.1에 따를 것 <신설 2024.12.1.>

2.11.1.3 배관은 2.5에 따라 설치할 것. 다만, 세대 내 배관은 2.5.2에 따른 소방용 합성수지배관으로 설치할 수 있다. <신설 2024.12.1.>

2.11.1.4 간이헤드와 송수구는 2.6 및 2.8에 따라 설치할 것 <신설 2024.12.1.>

2.11.1.5 주택전용 간이스프링클러설비에는 가압송수장치, 유수검지장치, 제어반, 음향장치, 기동장치 및 비상전원은 적용하지 않을 수 있다. <신설 2024.12.1.>

화재조기진압용 스프링클러설비의 화재안전기술기준(NFTC 103B)

[시행 2024. 7. 1.] [공고 제2024 - 35호, 2024. 7. 1., 일부개정]

국립소방연구원(화재예방연구과)041 - 559 - 0587

1. 일반사항

1.1 적용범위

1.1.1 이 기준은 「소방시설 설치 및 관리에 관한 법률 시행령」(이하 "영"이라 한다) 별표 4 제1호라목에 따른 스프링클러설비 중 「스프링클러설비의 화재안전성능기준(NFPC 103)」 제10조제2항의 랙크식창고에 설치하는 화재조기진압용 스프링클러설비의 설치 및 관리에 대해 적용한다.

1.2 기준의 효력

1.2.1 이 기준은 「소방시설 설치 및 관리에 관한 법률」(이하 "법"이라 한다) 제2조제1항제6호나목에 따라 화재조기진압용 스프링클러설비의 기술기준으로서의 효력을 가진다.

1.2.2 이 기준에 적합한 경우에는 법 제2조제1항제6호나목에 따라 「화재조기진압용 스프링클러설비의 화재안전성능기준(NFPC 103B)」을 충족하는 것으로 본다.

1.3 기준의 시행

1.3.1 이 기준은 2024년 7월 1일부터 시행한다. <개정 2024.7.1.>

1.4 기준의 특례

1.4.1 소방본부장 또는 소방서장은 기존건축물이 증축ㆍ개축ㆍ대수선되거나 용도변경 되는 경우에 있어서 이 기준이 정하는 기준에 따라 해당 건축물에 설치해야 할 화재조기진압용 스프링클러설비의 배관ㆍ배선 등의 공사가 현저하게 곤란하다고 인정되는 경우에는 해당 설비의 기능 및 사용에 지장이 없는 범위에서 이 기준의 일부를 적용하지 않을 수 있다.

1.5 경과조치

1.5.1 이 기준 시행 전에 건축허가 등의 신청 또는 신고를 하거나 소방시설공사의 착공신고를 한 특정소방대상물에 대해서는 종전의 기준에 따른다.<개정 2023.2.10.>

1.5.2 이 기준 시행 전에 1.5.1에 따른 신청 또는 신고를 한 경우라도 개정 기준이 종전의 기준에 비하여 관계인에게 유리한 경우에는 개정 기준에 따를 수 있다.<개정 2023.2.10.>

1.6 다른 법령과의 관계

1.6.1 이 기준 시행 당시 다른 법령 또는 행정규칙 등에서 종전의 화재안전기준을 인용한 경우에 이 기준 가운데 그에 해당하는 규정이 있는 경우에는 종전의 규정에 갈음하여 이 기준의 해당 규정을 인용한 것으로 본다.

1.7 용어의 정의

1.7.1 이 기준에서 사용하는 용어의 정의는 다음과 같다.

1.7.1.1 "화재조기진압용 스프링클러헤드"란 특정한 높은 장소의 화재위험에 대하여 조기에 진화할 수 있도록 설계된 헤드를 말한다.

1.7.1.2 "충압펌프"란 배관 내 압력손실에 따른 주펌프의 빈번한 기동을 방지하기 위하여 충압 역할을 하는 펌프를 말한다.

1.7.1.3 "고가수조"란 구조물 또는 지형지물 등에 설치하여 자연낙차의 압력으로 급수하는 수조를 말한다.

1.7.1.4 "압력수조"란 소화용수와 공기를 채우고 일정압력 이상으로 가압하여 그 압력으로 급수하는 수조를 말한다.

1.7.1.5 "정격토출량"이란 펌프의 정격부하운전 시 토출량으로서 정격토출압력에서의 토출량을 말한다.

1.7.1.6 "정격토출압력"이란 펌프의 정격부하운전 시 토출압력으로서 정격토출량에서의 토출측 압력을 말한다.

1.7.1.7 "진공계"란 대기압 이하의 압력을 측정하는 계측기를 말한다.

1.7.1.8 "연성계"란 대기압 이상의 압력과 대기압 이하의 압력을 측정할 수 있는 계측기를 말한다.

1.7.1.9 "체절운전"이란 펌프의 성능시험을 목적으로 펌프 토출측의 개폐밸브를 닫은 상태에서 펌프를 운전하는 것을 말한다.

1.7.1.10 "기동용수압개폐장치"란 소화설비의 배관 내 압력변동을 검지하여 자동적으로 펌프를 기동 및 정지시키는 것으로서 압력챔버 또는 기동용압력스위치 등을 말한다.

1.7.1.11 "유수검지장치"란 유수현상을 자동적으로 검지하여 신호 또는 경보를 발하는 장치를 말한다.

1.7.1.12 "가지배관"이란 헤드가 설치되어 있는 배관을 말한다.

1.7.1.13 "교차배관"이란 가지배관에 급수하는 배관을 말한다.

1.7.1.14 "주배관"이란 가압송수장치 또는 송수구 등과 직접 연결되어 소화수를 이송하는 주된 배관을 말한다.

1.7.1.15 "신축배관"이란 가지배관과 스프링클러헤드를 연결하는 구부림이 용이하고 유연성을 가진 배관을 말한다.

1.7.1.16 "급수배관"이란 수원 또는 송수구 등으로부터 소화설비에 급수하는 배관을 말한다.

1.7.1.17 "분기배관"이란 배관 측면에 구멍을 뚫어 둘 이상의 관로가 생기도록 가공한 배관으로서 다음의 분기배관을 말한다.

(1) "확관형 분기배관"이란 배관의 측면에 조그만 구멍을 뚫고 소성가공으로 확관시켜 배관 용접이음자리를 만들거나 배관 용접이음자리에 배관이음쇠를 용접 이음한 배관을 말한다.

(2) "비확관형 분기배관"이란 배관의 측면에 분기호칭내경 이상의 구멍을 뚫고 배관이음쇠를 용접 이음한 배관을 말한다.

1.7.1.18 "개폐표시형밸브"란 밸브의 개폐여부를 외부에서 식별이 가능한 밸브를 말한다.
1.7.1.19 "가압수조"란 가압원인 압축공기 또는 불연성 기체의 압력으로 소화용수를 가압하여 그 압력으로 급수하는 수조를 말한다.

2. 기술기준
2.1 설치장소의 구조
2.1.1 화재조기진압용 스프링클러설비를 설치할 장소의 구조는 다음의 기준에 적합해야 한다.
2.1.1.1 해당 층의 높이가 13.7 m 이하일 것. 다만, 2층 이상일 경우에는 해당 층의 바닥을 내화구조로 하고 다른 부분과 방화구획 할 것
2.1.1.2 천장의 기울기가 1,000분의 168을 초과하지 않아야 하고, 이를 초과하는 경우에는 반자를 지면과 수평으로 설치할 것
2.1.1.3 천장은 평평해야 하며 철재나 목재트러스 구조인 경우, 철재나 목재의 돌출 부분이 102 ㎜를 초과하지 않을 것
2.1.1.4 보로 사용되는 목재ㆍ콘크리트 및 철재 사이의 간격이 0.9 m 이상 2.3 m 이하일 것. 다만, 보의 간격이 2.3 m 이상인 경우에는 화재조기진압용 스프링클러헤드의 동작을 원활히 하기 위해 보로 구획된 부분의 천장 및 반자의 넓이가 28 ㎡를 초과하지 않을 것
2.1.1.5 창고 내의 선반 등의 형태는 하부로 물이 침투되는 구조로 할 것
2.2 수원
2.2.1 화재조기진압용 스프링클러설비의 수원은 수리학적으로 가장 먼 가지배관 3개에 각각 4개의 스프링클러헤드가 동시에 개방되었을 때 헤드선단의 압력이 표 2.2.1에 따른 값 이상으로 60분간 방수할 수 있는 양 이상으로 계산식은 식 (2.2.1)과 같다.

표 2.2.1 화재조기진압용 스프링클러헤드의 최소방사압력(㎫)

최대층고 (m)	최대저장높이 (m)	화재조기진압용 스프링클러헤드의 최소방사압력(㎫)				
		K=360 하향식	K=320 하향식	K=240 하향식	K=240 상향식	K=200 하향식
13.7	12.2	0.28	0.28	-	-	-
13.7	10.7	0.28	0.28	-	-	-
12.2	10.7	0.17	0.28	0.36	0.36	0.52
10.7	9.1	0.14	0.24	0.36	0.36	0.52
9.1	7.6	0.10	0.17	0.24	0.24	0.34

$$Q = 12 \times 60 \times K\sqrt{10p} \quad \cdots \ (2.2.1)$$

여기에서
Q: 수원의 양(L)
K: 상수[(L/min)/(㎫$^{1/2}$)]
p: 헤드선단의 압력(㎫)

2.2.2 화재조기진압용 스프링클러설비의 수원은 2.2.1에 따라 산출된 유효수량 외에 유효수량의 3분의 1 이상을 옥상(화재조기진압용 스프링클러설비가 설치된 건축물의 주된 옥상을 말한다. 이하 같다)에 설치해야 한다. 다만, 다음의 어느 하나에 해당하는 경우에는 그렇지 않다.

(1) 옥상이 없는 건축물 또는 공작물
(2) 지하층만 있는 건축물
(3) 2.3.2에 따른 고가수조를 가압송수장치로 설치한 경우
(4) 수원이 건축물의 최상층에 설치된 헤드보다 높은 위치에 설치된 경우
(5) 건축물의 높이가 지표면으로부터 10 m 이하인 경우
(6) 주펌프와 동등 이상의 성능이 있는 별도의 펌프로서 내연기관의 기동과 연동하여 작동되거나 비상전원을 연결하여 설치한 경우
(7) 2.3.4에 따라 가압수조를 가압송수장치로 설치한 경우
2.2.3 옥상수조(2.2.1에 따라 산출된 유효수량의 3분의 1 이상을 옥상에 설치한 설비를 말한다. 이하 같다)는 이와 연결된 배관을 통하여 상시 소화수를 공급할 수 있는 구조의 특정소방대상물의 경우에는 2 이상의 특정소방대상물이 있더라도 하나의 특정소방대상물에만 이를 설치할 수 있다.
2.2.4 화재조기진압용 스프링클러설비의 수원을 수조로 설치하는 경우에는 소화설비의 전용수조로 해야 한다. 다만, 다음의 어느 하나에 해당하는 경우에는 그렇지 않다.
2.2.4.1 화재조기진압용 스프링클러설비용 펌프의 풋밸브 또는 흡수배관의 흡수구(수직회전축펌프의 흡수구를 포함한다. 이하 같다)를 다른 설비(소화용 설비 외의 것을 말한다. 이하 같다)의 풋밸브 또는 흡수구보다 낮은 위치에 설치한 때
2.2.4.2 2.3.2에 따른 고가수조로부터 화재조기진압용 스프링클러설비의 수직배관에 물을 공급하는 급수구를 다른 설비의 급수구보다 낮은 위치에 설치한 때
2.2.5 2.2.1 및 2.2.2에 따른 저수량을 산정함에 있어서 다른 설비와 겸용하여 화재조기진압용 스프링클러설비용 수조를 설치하는 경우에는 화재조기진압용 스프링클러설비의 풋밸브ㆍ흡수구 또는 수직배관의 급수구와 다른 설비의 풋밸브ㆍ흡수구 또는 수직배관의 급수구와의 사이의 수량을 그 유효수량으로 한다.
2.2.6 화재조기진압용 스프링클러설비용 수조는 다음의 기준에 따라 설치해야 한다.
2.2.6.1 점검에 편리한 곳에 설치할 것
2.2.6.2 동결방지조치를 하거나 동결의 우려가 없는 장소에 설치할 것
2.2.6.3 수조의 외측에 수위계를 설치할 것. 다만, 구조상 불가피한 경우에는 수조의 맨홀 등을 통하여 수조 안의 물의 양을 쉽게 확인할 수 있도록 해야 한다.
2.2.6.4 수조의 상단이 바닥보다 높은 때에는 수조의 외측에 고정식 사다리를 설치할 것
2.2.6.5 수조가 실내에 설치된 때에는 그 실내에 조명설비를 설치할 것
2.2.6.6 수조의 밑 부분에는 청소용 배수밸브 또는 배수관을 설치할 것
2.2.6.7 수조 외측의 보기 쉬운 곳에 "화재조기진압용 스프링클러설비용 수조"라고 표시한 표지를 할 것. 이 경우 그 수조를 다른 설비와 겸용하는 때에는 그 겸용되는 설비의 이름을 표시한 표지를 함께 해야 한다.
2.2.6.8 소화설비용 펌프의 흡수배관 또는 소화설비의 수직배관과 수조의 접속부분에는 "화재조기진압용 스프링클러설비용 배관"이라고 표시한 표지를 할 것. 다만, 수조와 가까운 장소에 소화설비용 펌프가 설치되고 해당 펌프에 2.3.1.13에 따른 표지를 설치한 때에는 그렇지 않다.

2.3 가압송수장치

2.3.1 전동기 또는 내연기관에 따른 펌프를 이용하는 가압송수장치는 다음의 기준에 따라 설치해야 한다.

2.3.1.1 쉽게 접근할 수 있고 점검하기에 충분한 공간이 있는 장소로서 화재 및 침수 등의 재해로 인한 피해를 받을 우려가 없는 곳에 설치할 것

2.3.1.2 동결방지조치를 하거나 동결의 우려가 없는 장소에 설치할 것

2.3.1.3 펌프는 전용으로 할 것. 다만, 다른 소화설비와 겸용하는 경우 각각의 소화설비의 성능에 지장이 없을 때에는 그렇지 않다.

2.3.1.4 펌프의 토출 측에는 압력계를 체크밸브 이전에 펌프 토출 측 플랜지에서 가까운 곳에 설치하고, 흡입 측에는 연성계 또는 진공계를 설치할 것. 다만, 수원의 수위가 펌프의 위치보다 높거나 수직회전축펌프의 경우에는 연성계 또는 진공계를 설치하지 않을 수 있다.

2.3.1.5 펌프의 성능은 체절운전 시 정격토출압력의 140 %를 초과하지 않고, 정격토출량의 150 %로 운전 시 정격토출압력의 65 % 이상이 되어야 하며, 펌프의 성능을 시험할 수 있는 성능시험배관을 설치할 것. 다만, 충압펌프의 경우에는 그렇지 않다.

2.3.1.6 가압송수장치에는 체절운전 시 수온의 상승을 방지하기 위한 순환배관을 설치할 것. 다만, 충압펌프의 경우에는 그렇지 않다.

2.3.1.7 기동장치로는 기동용수압개폐장치 또는 이와 동등 이상의 성능이 있는 것을 설치할 것

2.3.1.8 기동용수압개폐장치 중 압력챔버를 사용할 경우 그 용적은 100 L 이상의 것으로 할 것

2.3.1.9 수원의 수위가 펌프보다 낮은 위치에 있는 가압송수장치에는 다음의 기준에 따른 물올림장치를 설치할 것

2.3.1.9.1 물올림장치에는 전용의 수조를 설치할 것

2.3.1.9.2 수조의 유효수량은 100 L 이상으로 하되, 구경 15 ㎜ 이상의 급수배관에 따라 해당 수조에 물이 계속 보급되도록 할 것

2.3.1.10 2.2.1의 방수량 및 헤드선단의 압력을 충족할 것

2.3.1.11 기동용수압개폐장치를 기동장치로 사용할 경우에는 다음의 기준에 따른 충압펌프를 설치할 것

2.3.1.11.1 펌프의 토출압력은 그 설비의 최고위 살수장치의 자연압보다 적어도 0.2 ㎫이 더 크도록 하거나 가압송수장치의 정격토출압력과 같게 할 것

2.3.1.11.2 펌프의 정격토출량은 정상적인 누설량보다 적어서는 안 되며, 화재조기진압용 스프링클러설비가 자동적으로 작동할 수 있도록 충분한 토출량을 유지할 것

2.3.1.12 내연기관을 사용하는 경우에는 제어반에 따라 내연기관의 자동기동 및 수동기동이 가능하고, 상시 충전되어 있는 축전지설비를 갖출 것

2.3.1.13 가압송수장치에는 "화재조기진압용 스프링클러펌프"라고 표시한 표지를 할 것. 이 경우 그 가압송수장치를 다른 설비와 겸용하는 때에는 그 겸용되는 설비의 이름을 표시한 표지를 함께 해야 한다.

2.3.1.14 가압송수장치가 기동이 된 경우에는 자동으로 정지되지 않도록 할 것. 다만, 충압펌프의 경우에는 그렇지 않다.
2.3.1.15 가압송수장치는 부식 등으로 인한 펌프의 고착을 방지할 수 있도록 다음의 기준에 적합한 것으로 할 것. 다만, 충압펌프는 제외한다.
2.3.1.15.1 임펠러는 청동 또는 스테인리스 등 부식에 강한 재질을 사용할 것
2.3.1.15.2 펌프축은 스테인리스 등 부식에 강한 재질을 사용할 것
2.3.2 고가수조의 자연낙차를 이용한 가압송수장치는 다음의 기준에 따라 설치해야 한다.
2.3.2.1 고가수조의 자연낙차수두(수조의 하단으로부터 최고층에 설치된 헤드까지의 수직거리를 말한다)는 다음의 식 (2.3.2.1)에 따라 산출한 수치 이상 유지되도록 할 것
$H = h_1 + h2 \cdots (2.3.2.1)$
여기에서
H: 필요한 낙차(m)
h_1 : 배관의 마찰손실수두(m)
h2: 표 2.2.1에 따른 최소방사압력의 환산수두(m)
2.3.2.2 고가수조에는 수위계、배수관、급수관、오버플로우관 및 맨홀을 설치할 것
2.3.3 압력수조를 이용한 가압송수장치는 다음의 기준에 따라 설치해야 한다.
2.3.3.1 압력수조의 압력은 다음의 식 (2.3.3.1)에 따라 산출한 수치 이상 유지되도록 할 것
$P = p_1 + p_2 + p_3 \cdots (2.3.3.1)$
여기에서
P: 필요한 압력(㎫)
p_1 : 낙차의 환산수두압(㎫)
p_2 : 배관의 마찰손실수두압(㎫)
p_3 : 표2.2.1에 의한 최소방사압력(㎫)
2.3.3.2 압력수조에는 수위계、급수관、배수관、급기관、맨홀、압력계、안전장치 및 압력저하 방지를 위한 자동식 공기압축기를 설치할 것
2.3.4 가압수조를 이용한 가압송수장치는 다음의 기준에 따라 설치해야 한다.
2.3.4.1 가압수조의 압력은 2.3.1.10에 따른 방수압 및 방수량을 20분 이상 유지되도록 할 것
2.3.4.2 가압수조 및 가압원은 「건축법 시행령」 제46조에 따른 방화구획 된 장소에 설치할 것
2.3.4.3 가압수조를 이용한 가압송수장치는 소방청장이 정하여 고시한 「가압수조식가압송수장치의 성능인증 및 제품검사의 기술기준」에 적합한 것으로 설치할 것
2.4 방호구역 및 유수검지장치
2.4.1 화재조기진압용 스프링클러설비의 방호구역(화재조기진압용 스프링클러설비의 소화범위에 포함된 영역을 말한다. 이하 같다) 및 유수검지장치는 다음의 기준에 적합해야 한다.
2.4.1.1 하나의 방호구역의 바닥면적은 3,000 ㎡를 초과하지 않을 것
2.4.1.2 하나의 방호구역에는 1개 이상의 유수검지장치를 설치하되, 화재 시 접근이 쉽고 점검하기 편리한 장소에 설치할 것

2.4.1.3 하나의 방호구역은 2개 층에 미치지 않도록 할 것. 다만, 1개 층에 설치되는 화재조기진압용 스프링클러헤드의 수가 10개 이하인 경우에는 3개 층 이내로 할 수 있다.
2.4.1.4 유수검지장치를 실내에 설치하거나 보호용 철망 등으로 구획하여 바닥으로부터 0.8 m 이상 1.5 m 이하의 위치에 설치하되, 그 실 등에는 가로 0.5 m 이상 세로 1 m 이상의 개구부로서 그 개구부에는 출입문을 설치하고 그 출입문 상단에 "유수검지장치실"이라고 표시한 표지를 설치할 것. 다만, 유수검지장치를 기계실(공조용기계실을 포함한다)안에 설치하는 경우에는 별도의 실 또는 보호용 철망을 설치하지 않고 기계실 출입문 상단에 "유수검지장치실"이라고 표시한 표지를 설치할 수 있다.
2.4.1.5 화재조기진압용 스프링클러헤드에 공급되는 물은 유수검지장치를 지나도록 할 것. 다만, 송수구를 통하여 공급되는 물은 그렇지 않다.
2.4.1.6 자연낙차에 따른 압력수가 흐르는 배관 상에 설치된 유수검지장치는 소화수의 방수 시 물의 흐름을 검지할 수 있는 최소한의 압력이 얻어질 수 있도록 수조의 하단으로부터 낙차를 두어 설치할 것
2.5 배관
2.5.1 화재조기진압용 스프링클러설비의 배관은 습식으로 해야 한다.
2.5.2 배관과 배관이음쇠는 다음의 어느 하나에 해당하는 것 또는 동등 이상의 강도ㆍ내식성 및 내열성 등을 국내ㆍ외 공인기관으로부터 인정받은 것을 사용해야 하고, 배관용 스테인리스 강관(KS D 3576)의 이음을 용접으로 할 경우에는 텅스텐 불활성 가스 아크 용접(Tungsten Inertgas Arc Welding)방식에 따른다. 다만, 2.5에서 정하지 않은 사항은 「건설기술 진흥법」 제44조제1항의 규정에 따른 "건설기준"에 따른다.
2.5.2.1 배관 내 사용압력이 1.2 ㎫ 미만일 경우에는 다음의 어느 하나에 해당하는 것
(1) 배관용 탄소 강관(KS D 3507)
(2) 이음매 없는 구리 및 구리합금관(KS D 5301). 다만, 습식의 배관에 한한다.
(3) 배관용 스테인리스 강관(KS D 3576) 또는 일반배관용 스테인리스 강관(KS D 3595)
(4) 덕타일 주철관(KS D 4311)
2.5.2.2 배관 내 사용압력이 1.2 ㎫ 이상일 경우에는 다음의 어느 하나에 해당하는 것
(1) 압력 배관용 탄소 강관(KS D 3562)
(2) 배관용 아크용접 탄소강 강관(KS D 3583)
2.5.3 2.5.2에도 불구하고 다음의 어느 하나에 해당하는 장소에는 소방청장이 정하여 고시한 「소방용합성수지배관의 성능인증 및 제품검사의 기술기준」에 적합한 소방용 합성수지배관으로 설치할 수 있다.
2.5.3.1 배관을 지하에 매설하는 경우
2.5.3.2 다른 부분과 내화구조로 구획된 덕트 또는 피트의 내부에 설치하는 경우
2.5.3.3 천장(상층이 있는 경우에는 상층바닥의 하단을 포함한다. 이하 같다)과 반자를 불연재료 또는 준불연 재료로 설치하고 소화배관 내부에 항상 소화수가 채워진 상태로 설치하는 경우

2.5.4 급수배관은 다음의 기준에 따라 설치해야 한다.
2.5.4.1 전용으로 할 것. 다만, 화재조기진압용 스프링클러설비의 기동장치의 조작과 동시에 다른 설비의 용도에 사용하는 배관의 송수를 차단할 수 있거나, 화재조기진압용 스프링클러설비의 성능에 지장이 없는 경우에는 다른 설비와 겸용할 수 있다.
2.5.4.2 급수배관에 설치되어 급수를 차단할 수 있는 개폐밸브는 개폐표시형으로 할 것. 이 경우 펌프의 흡입측 배관에는 버터플라이밸브 외의 개폐표시형밸브를 설치해야 한다.
2.5.4.3 배관의 구경은 2.2.1에 적합하도록 수리계산에 따라 설치할 것. 다만, 수리계산에 따르는 경우 가지배관의 유속은 6 ㎧, 그 밖의 배관의 유속은 10 ㎧를 초과할 수 없다.
2.5.5 펌프의 흡입측 배관은 다음의 기준에 따라 설치해야 한다.
2.5.5.1 공기 고임이 생기지 않는 구조로 하고 여과장치를 설치할 것
2.5.5.2 수조가 펌프보다 낮게 설치된 경우에는 각 펌프(충압펌프를 포함한다)마다 수조로부터 별도로 설치할 것
2.5.6 <삭제 2024.7.1.>
2.5.7 펌프의 성능시험배관은 다음의 기준에 적합하도록 설치해야 한다.
2.5.7.1 성능시험배관은 펌프의 토출 측에 설치된 개폐밸브 이전에서 분기하여 직선으로 설치하고, 유량측정장치를 기준으로 전단 직관부에는 개폐밸브를 후단 직관부에는 유량조절밸브를 설치할 것. 이 경우 개폐밸브와 유량측정장치 사이의 직관부 거리 및 유량측정장치와 유량조절밸브 사이의 직관부 거리는 해당 유량측정장치 제조사의 설치사양에 따르고, 성능시험배관의 호칭지름은 유량측정장치의 호칭지름에 따른다.
2.5.7.2 유량측정장치는 펌프의 정격토출량의 175 % 이상까지 측정할 수 있는 성능이 있을 것
2.5.8 가압송수장치의 체절운전 시 수온의 상승을 방지하기 위하여 체크밸브와 펌프 사이에서 분기한 구경 20 ㎜ 이상의 배관에 체절압력 미만에서 개방되는 릴리프밸브를 설치할 것
2.5.9 배관은 동결방지조치를 하거나 동결의 우려가 없는 장소에 설치해야 한다. 다만, 보온재를 사용할 경우에는 난연재료 성능 이상의 것으로 해야 한다.
2.5.10 가지배관의 배열은 다음의 기준에 따른다.
2.5.10.1 토너먼트(tournament) 배관방식이 아닐 것
2.5.10.2 가지배관 사이의 거리는 2.4 m 이상 3.7 m 이하로 할 것. 다만, 천장의 높이가 9.1 m 이상 13.7 m 이하인 경우에는 2.4 m 이상 3.1 m 이하로 한다.
2.5.10.3 교차배관에서 분기되는 지점을 기점으로 한쪽 가지배관에 설치되는 헤드의 개수(반자 아래와 반자속의 헤드를 하나의 가지배관 상에 병설하는 경우에는 반자 아래에 설치하는 헤드의 개수)는 8개 이하로 할 것. 다만, 다음의 어느 하나에 해당하는 경우에는 그렇지 않다.
2.5.10.3.1 기존의 방호구역 안에서 칸막이 등으로 구획하여 1개의 헤드를 증설하는 경우
2.5.10.3.2 격자형 배관방식(2 이상의 수평주행배관 사이를 가지배관으로 연결하는 방식을 말한다)을 채택하는 때에는 펌프의 용량, 배관의 구경 등을 수리학적으로 계산한 결과 헤드의 방수압 및 방수량이 소화목적을 달성하는 데 충분하다고 인정되는 경우. 다만, 중앙소방기술심의위원회 또는 지방소방기술심의위원회의 심의를 거친 경우에 한정한다.

2.5.10.4 가지배관과 헤드 사이의 배관을 신축배관으로 하는 경우에는 소방청장이 정하여 고시한 「스프링클러설비신축배관의 성능인증 및 제품검사의 기술기준」에 적합한 것으로 설치할 것. 이 경우 신축배관의 설치 길이는 「스프링클러설비의 화재안전기술기준(NFTC 103)」의 2.7.3의 거리를 초과하지 않을 것

2.5.11 교차배관의 위치ㆍ청소구 및 가지배관의 헤드설치는 다음의 기준에 따른다.

2.5.11.1 교차배관은 가지배관과 수평으로 설치하거나 또는 가지배관 밑에 설치하고, 그 구경은 2.5.4.3에 따르되, 최소구경이 40 ㎜ 이상이 되도록 할 것

2.5.11.2 청소구는 교차배관 끝에 40 ㎜ 이상 크기의 개폐밸브를 설치하고, 호스접결이 가능한 나사식 또는 고정배수 배관식으로 할 것. 이 경우 나사식의 개폐밸브는 옥내소화전 호스접결용의 것으로 하고, 나사보호용의 캡으로 마감해야 한다.

2.5.11.3 하향식헤드를 설치하는 경우에 가지배관으로부터 헤드에 이르는 헤드접속배관은 가지배관 상부에서 분기할 것. 다만, 소화설비용 수원의 수질이 「먹는물관리법」 제5조에 따라 먹는물의 수질기준에 적합하고 덮개가 있는 저수조로부터 물을 공급받는 경우에는 가지배관의 측면 또는 하부에서 분기할 수 있다.

2.5.12 화재조기진압용 스프링클러설비에는 유수검지장치를 시험할 수 있는 시험장치를 다음의 기준에 따라 설치해야 한다.

2.5.12.1 유수검지장치 2차 측 배관에 연결하여 설치할 것

2.5.12.2 시험장치 배관의 구경은 32 ㎜ 이상으로 하고, 그 끝에 개폐밸브 및 개방형헤드 또는 화재조기진압용스프링클러헤드와 동등한 방수성능을 가진 오리피스를 설치할 것. 이 경우 개방형헤드는 반사판 및 프레임을 제거한 오리피스만으로 설치할 수 있다.

2.5.12.3 시험배관의 끝에는 물받이 통 및 배수관을 설치하여 시험 중 방사된 물이 바닥에 흘러내리지 않도록 할 것. 다만, 목욕실ㆍ화장실 또는 그 밖의 곳으로서 배수처리가 쉬운 장소에 시험배관을 설치한 경우에는 그렇지 않다.

2.5.13 배관에 설치되는 행거는 다음의 기준에 따라 설치해야 한다.

2.5.13.1 가지배관에는 헤드의 설치지점 사이마다 1개 이상의 행거를 설치하되, 헤드간의 거리가 3.5 m를 초과하는 경우에는 3.5 m 이내마다 1개 이상 설치할 것. 이 경우 상향식헤드와 행거 사이에는 8 ㎝ 이상의 간격을 두어야 한다.

2.5.13.2 교차배관에는 가지배관과 가지배관 사이마다 1개 이상의 행거를 설치하되, 가지배관 사이의 거리가 4.5 m를 초과하는 경우에는 4.5 m 이내마다 1개 이상 설치할 것

2.5.13.3 2.5.13.1 및 2.5.13.2의 수평주행배관에는 4.5 m 이내마다 1개 이상 설치할 것

2.5.14 수직배수배관의 구경은 50 ㎜ 이상으로 해야 한다.

2.5.15 급수배관에 설치되어 급수를 차단할 수 있는 개폐밸브에는 그 밸브의 개폐상태를 감시제어반에서 확인할 수 있도록 급수개폐밸브 작동표시 스위치를 다음의 기준에 따라 설치해야 한다.

2.5.15.1 급수개폐밸브가 잠길 경우 탬퍼스위치의 동작으로 인하여 감시제어반 또는 수신기에 표시되어야 하며 경보음을 발할 것

2.5.15.2 탬퍼스위치는 감시제어반 또는 수신기에서 동작의 유무 확인과 동작시험, 도통시험을 할 수 있을 것
2.5.15.3 급수개폐밸브의 작동표시 스위치에 사용되는 전기배선은 내화전선 또는 내열전선으로 설치할 것
2.5.16 화재조기진압용 스프링클러설비의 배관은 수평으로 해야 한다. 다만, 배관의 구조상 소화수가 남아 있는 곳에는 배수밸브를 설치할 수 있다.
2.5.17 배관은 다른 설비의 배관과 쉽게 구분이 될 수 있는 위치에 설치하거나, 그 배관표면 또는 배관 보온재표면의 색상은 「한국산업표준(배관계의 식별 표시, KS A 0503)」 또는 적색으로 식별이 가능하도록 소방용설비의 배관임을 표시해야 한다.
2.5.18 확관형 분기배관을 사용할 경우에는 소방청장이 정하여 고시한 「분기배관의 성능인증 및 제품검사의 기술기준」에 적합한 것으로 설치해야 한다.
2.6 음향장치 및 기동장치
2.6.1 화재조기진압용 스프링클러설비의 음향장치 및 기동장치는 다음의 기준에 따라 설치해야 한다.
2.6.1.1 유수검지장치를 사용하는 설비는 헤드가 개방되면 유수검지장치가 화재신호를 발신하고 그에 따라 음향장치가 경보되도록 할 것
2.6.1.2 음향장치는 유수검지장치의 담당구역마다 설치하되 그 구역의 각 부분으로부터 하나의 음향장치까지의 수평거리는 25 m 이하가 되도록 할 것
2.6.1.3 음향장치는 경종 또는 사이렌(전자식 사이렌을 포함한다)으로 하되, 주위의 소음 및 다른 용도의 경보와 구별이 가능한 음색으로 할 것. 이 경우 경종 또는 사이렌은 자동화재탐지설비ㆍ비상벨설비 또는 자동식사이렌설비의 음향장치와 겸용할 수 있다.
2.6.1.4 주음향장치는 수신기의 내부 또는 그 직근에 설치할 것
2.6.1.5 층수가 11층(공동주택의 경우 16층) 이상의 특정소방대상물은 다음의 기준에 따라 경보를 발할 수 있도록 해야 한다.<개정 2023.2.10.>
2.6.1.5.1 2층 이상의 층에서 발화한 때에는 발화층 및 그 직상 4개층에 경보를 발할 수 있도록 할 것<개정 2023.2.10.>
2.6.1.5.2 1층에서 발화한 때에는 발화층ㆍ그 직상 4개층 및 지하층에 경보를 발할 수 있도록 할 것<개정 2023.2.10.>
2.6.1.5.3 지하층에서 발화한 때에는 발화층ㆍ그 직상층 및 기타의 지하층에 경보를 발할 수 있도록 할 것
2.6.1.6 음향장치는 다음의 기준에 따른 구조 및 성능의 것으로 할 것
2.6.1.6.1 정격전압의 80 % 전압에서 음향을 발할 수 있는 것으로 할 것
2.6.1.6.2 음향의 크기는 부착된 음향장치의 중심으로부터 1 m 떨어진 위치에서 90 dB 이상이 되는 것으로 할 것
2.6.2 화재조기진압용 스프링클러설비의 가압송수장치로서 펌프가 설치되는 경우에는 그 펌프의 작동은 유수검지장치의 발신이나 기동용수압개폐장치에 따라 작동되거나 또는 이 두 가지의 혼용

에 따라 작동될 수 있도록 해야 한다.

2.7 헤드

2.7.1 화재조기진압용 스프링클러설비의 헤드는 다음의 기준에 적합해야 한다.

2.7.1.1 헤드 하나의 방호면적은 6.0 ㎡ 이상 9.3 ㎡ 이하로 할 것

2.7.1.2 가지배관의 헤드 사이의 거리는 천장의 높이가 9.1 m 미만인 경우에는 2.4 m 이상 3.7 m 이하로, 9.1 m 이상 13.7 m 이하인 경우에는 3.1 m 이하로 할 것

2.7.1.3 헤드의 반사판은 천장 또는 반자와 평행하게 설치하고 저장물의 최상부와 914 ㎜ 이상 확보되도록 할 것

2.7.1.4 하향식 헤드의 반사판의 위치는 천장이나 반자 아래 125 ㎜ 이상 355 ㎜ 이하일 것

2.7.1.5 상향식 헤드의 감지부 중앙은 천장 또는 반자와 101 ㎜ 이상 152 ㎜ 이하이어야 하며, 반사판의 위치는 스프링클러 배관의 윗부분에서 최소 178 ㎜ 상부에 설치되도록 할 것

2.7.1.6 헤드와 벽과의 거리는 헤드 상호간 거리의 2분의 1을 초과하지 않아야 하며 최소 102 ㎜ 이상일 것

2.7.1.7 헤드의 작동온도는 74 ℃ 이하일 것. 다만, 헤드 주위의 온도가 38 ℃ 이상의 경우에는 그 온도에서의 화재시험 등에서 헤드 작동에 관하여 공인기관의 시험을 거친 것을 사용할 것

2.7.1.8 헤드의 살수분포에 장애를 주는 장애물이 있는 경우에는 다음의 어느 하나에 적합할 것

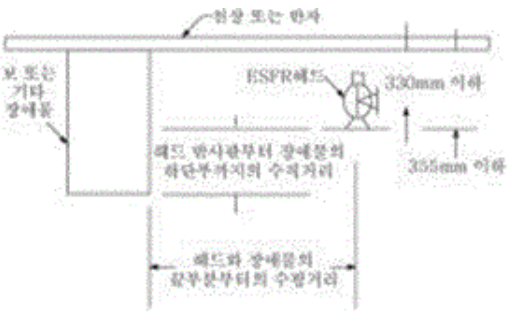

그림 2.7.1.8(1) 보 또는 기타 장애물 위에 헤드가 설치된 경우의 반사판 위치
(그림 2.7.1.8(3) 또는 표 2.7.1.8(1)을 함께 사용할 것)

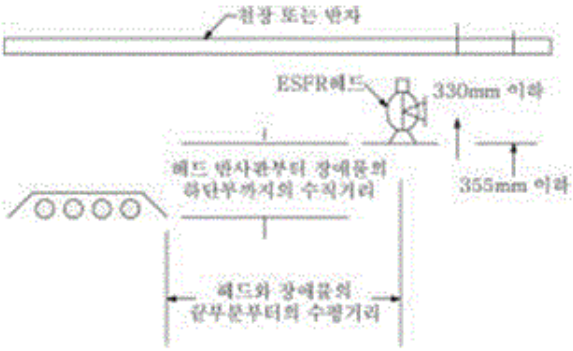

그림 2.7.1.8(2) 장애물이 헤드 아래에 연속적으로 설치된 경우의 반사판 위치
(그림 2.7.1.8(3) 또는 표 2.7.1.8(1)을 함께 사용할 것)

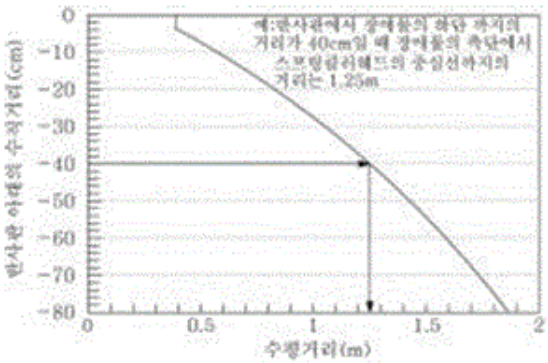

그림 2.7.1.8(3) 장애물 아래에 설치되는 헤드 반사판의 위치

표 2.7.1.8(1) 보 또는 기타 장애물 아래에 헤드가 설치된 경우의 반사판 위치

장애물과 헤드 사이의 수평거리	장애물의 하단과 헤드의 반사판 사이의 수직거리
0.3 m 미만	0 ㎜
0.3 m 이상 ~ 0.5 m 미만	40 ㎜
0.5 m 이상 ~ 0.7 m 미만	75 ㎜
0.7 m 이상 ~ 0.8 m 미만	140 ㎜
0.8 m 이상 ~ 0.9 m 미만	200 ㎜
0.9 m 이상 ~ 1.1 m 미만	250 ㎜
1.1 m 이상 ~ 1.2 m 미만	300 ㎜
1.2 m 이상 ~ 1.4 m 미만	380 ㎜
1.4 m 이상 ~ 1.5 m 미만	460 ㎜
1.5 m 이상 ~ 1.7 m 미만	560 ㎜
1.7 m 이상 ~ 1.8 m 미만	660 ㎜
1.8 m 이상	790 ㎜

표 2.7.1.8(2) 저장물 위에 장애물이 있는 경우의 헤드의 설치 기준

장애물의 류(폭)		조건
돌출장애물	0.6 m 이하	1. 표 2.7.1.8(1) 또는 그림 2.7.1.8(2) 에 적합하거나 2. 장애물의 끝부근에서 헤드 반사판까지의 수평거리가 0.3 m 이하로 설치할 것
	0.6 m 초과	표 2.7.1.8(1) 또는 그림 2.7.1.8(3)에 적합할 것
연속장애물	5 ㎝ 이하	1. 표 2.7.1.8(1) 또는 그림 2.7.1.8(3)에 적합하거나 2. 장애물이 헤드 반사판 아래 0.6 m 이하로 설치된 경우는 허용한다.
	5 ㎝ 초과 ~ 0.3 m 이하	1. 표 2.7.1.8(1) 또는 그림 2.7.1.8(3)에 적합하거나 2. 장애물의 끝부근에서 헤드 반사판까지의 수평거리가 0.3 m 이하로 설치할 것
	0.3 m 초과 ~ 0.6 m 이하	1. 표 2.7.1.8(1) 또는 그림 2.7.1.8(3)에 적합하거나 2. 장애물이 끝부근에서 헤드 반사판까지의 수평거리가 0.6 m 이하로 설치할 것
	0.6 m 초과	1. 표 2.7.1.8(1) 또는 그림 2.7.1.8(3)에 적합하거나 2. 장애물이 평편하고 견고하며 수평적인 경우에는 저장물의 최상단과 헤드 반사판의 간격이 0.9 m 이하로 설치할 것 3. 장애물이 평편하지 않거나 비연속적인 경우에는 저장물 아래에 평편한 판을 설치한 후 헤드를 설치할 것

2.7.1.8.1 천장 또는 천장 근처에 있는 장애물과 반사판의 위치는 그림 2.7.1.8(1) 또는 그림 2.7.1.8(2)와 같이하며, 천장 또는 천장 근처에 보、덕트、기둥、난방기구、조명기구、전선관 및 배관 등의 기타 장애물이 있는 경우에는 장애물과 헤드 사이의 수평거리에 따른 장애물의 하단과 그보다 윗부분에 설치되는 헤드 반사판 사이의 수직거리는 표 2.7.1.8(1) 또는 그림 2.7.1.8(3)에 따를 것

2.7.1.8.2 헤드 아래에 덕트、전선관、난방용배관 등이 설치되어 헤드의 살수를 방해하는 경우에는 표 2.7.1.8(1) 또는 그림 2.7.1.8(3)에 따를 것. 다만, 2개 이상의 헤드의 살수를 방해하는 경우에는 표 2.7.1.8(2)를 참고로 한다.

2.7.1.9 상부에 설치된 헤드의 방출수에 따라 감열부에 영향을 받을 우려가 있는 헤드에는 방출수를 차단할 수 있는 유효한 차폐판을 설치할 것

2.8 저장물의 간격

2.8.1 저장물품 사이의 간격은 모든 방향에서 152 ㎜ 이상의 간격을 유지해야 한다.

2.9 환기구

2.9.1 화재조기진압용 스프링클러설비의 환기구는 다음의 기준에 적합해야 한다.

2.9.1.1 공기의 유동으로 인하여 헤드의 작동온도에 영향을 주지 않는 구조 및 위치일 것

2.9.1.2 화재감지기와 연동하여 동작하는 자동식 환기장치를 설치하지 않을 것. 다만, 자동식 환기장치를 설치할 경우에는 최소작동온도가 180 ℃ 이상일 것

2.10 송수구

2.10.1 화재조기진압용 스프링클러설비에는 소방차로부터 그 설비에 송수할 수 있는 송수구를 다음의 기준에 따라 설치해야 한다.

2.10.1.1 소방차가 쉽게 접근할 수 있고 잘 보이는 장소에 설치하고, 화재층으로부터 지면으로 떨어지는 유리창 등이 송수 및 그 밖의 소화작업에 지장을 주지 않는 장소에 설치할 것

2.10.1.2 송수구로부터 화재조기진압용 스프링클러설비의 주배관에 이르는 연결배관에 개폐밸브를 설치한 때에는 그 개폐상태를 쉽게 확인 및 조작할 수 있는 옥외 또는 기계실 등의 장소에 설치할 것

2.10.1.3 송수구는 구경 65 ㎜의 쌍구형으로 할 것

2.10.1.4 송수구에는 그 가까운 곳의 보기 쉬운 곳에 송수압력범위를 표시한 표지를 할 것

2.10.1.5 송수구는 하나의 층의 바닥면적이 3,000 ㎡를 넘을 때마다 1개 이상(5개를 넘을 경우에는 5개로 한다)을 설치할 것

2.10.1.6 지면으로부터 높이가 0.5 m 이상 1 m 이하의 위치에 설치할 것

2.10.1.7 송수구의 부근에는 자동배수밸브(또는 직경 5 ㎜의 배수공) 및 체크밸브를 다음의 기준에 따라 설치할 것. 이 경우 자동배수밸브는 배관안의 물이 잘 빠질 수 있는 위치에 설치하되, 배수로 인하여 다른 물건이나 장소에 피해를 주지 않아야 한다.

2.10.1.8 송수구에는 이물질을 막기 위한 마개를 씌울 것

2.11 전원

2.11.1 화재조기진압용 스프링클러설비에는 다음의 기준에 따른 상용전원회로의 배선을 설치해야 한다. 다만, 가압수조방식으로서 모든 기능이 20분 이상 유효하게 지속될 수 있는 경우에는 그렇지 않다.

2.11.1.1 저압수전인 경우에는 인입개폐기의 직후에서 분기하여 전용배선으로 해야 하며, 전용의 전선관에 보호되도록 할 것

2.11.1.2 특별고압수전 또는 고압수전일 경우에는 전력용 변압기 2차 측의 주차단기 1차 측에서 분기하여 전용배선으로 하되, 상용전원의 상시공급에 지장이 없을 경우에는 주차단기 2차 측에서 분기하여 전용배선으로 할 것. 다만, 가압송수장치의 정격입력전압이 수전전압과 같은 경우에는 2.11.1.1의 기준에 따른다.

2.11.2 화재조기진압용 스프링클러설비에는 자가발전설비, 축전지설비(내연기관에 따른 펌프를 설치한 경우에는 내연기관의 기동 및 제어용축전지를 말한다. 이하 같다) 또는 전기저장장치(외

부 전기에너지를 저장해 두었다가 필요한 때 전기를 공급하는 장치. 이하 같다)에 따른 비상전원을 설치해야 한다. 다만, 2 이상의 변전소(「전기사업법」 제67조에 따른 변전소를 말한다. 이하 같다)에서 전력을 동시에 공급받을 수 있거나 하나의 변전소로부터 전력의 공급이 중단되는 때에는 자동으로 다른 변전소로부터 전력을 공급받을 수 있도록 상용전원을 설치한 경우와 가압수조 방식에는 비상전원을 설치하지 않을 수 있다.

2.11.3 2.11.2에 따른 비상전원 중 자가발전설비, 축전지설비 또는 전기저장장치는 다음의 기준에 따라 설치해야 한다.

2.11.3.1 점검에 편리하고 화재 및 침수 등의 재해로 인한 피해를 받을 우려가 없는 곳에 설치할 것

2.11.3.2 화재조기진압용 스프링클러설비를 유효하게 20분 이상 작동할 수 있어야 할 것

2.11.3.3 상용전원으로부터 전력의 공급이 중단된 때에는 자동으로 비상전원으로부터 전력을 공급받을 수 있도록 할 것

2.11.3.4 비상전원(내연기관의 기동 및 제어용 축전지를 제외한다)의 설치장소는 다른 장소와 방화구획 할 것. 이 경우 그 장소에는 비상전원의 공급에 필요한 기구나 설비 외의 것(열병합발전설비에 필요한 기구나 설비는 제외한다)을 두어서는 안 된다.

2.11.3.5 비상전원을 실내에 설치하는 때에는 그 실내에 비상조명등을 설치할 것

2.12 제어반

2.12.1 화재조기진압용 스프링클러설비에는 제어반을 설치하되, 감시제어반과 동력제어반으로 구분하여 설치해야 한다. 다만, 다음의 어느 하나에 해당하는 경우에는 감시제어반과 동력제어반으로 구분하여 설치하지 않을 수 있다.

2.12.1.1 다음의 기준의 어느 하나에 해당하지 않는 특정소방대상물에 설치되는 경우

2.12.1.1.1 지하층을 제외한 층수가 7층 이상으로서 연면적 2,000 ㎡ 이상인 것

2.12.1.1.2 2.12.1.1.1에 해당하지 않는 특정소방대상물로서 지하층의 바닥면적의 합계가 3,000 ㎡ 이상인 것. 다만, 차고ㆍ주차장 또는 보일러실ㆍ기계실ㆍ전기실 등 이와 유사한 장소의 면적은 제외한다.

2.12.1.2 내연기관에 따른 가압송수장치를 사용하는 경우

2.12.1.3 고가수조에 따른 가압송수장치를 사용하는 경우

2.12.1.4 가압수조에 따른 가압송수장치를 사용하는 경우

2.12.2 감시제어반의 기능은 다음의 기준에 적합해야 한다. 다만, 2.12.1의 단서에 따른 각 기준의 어느 하나에 해당하는 경우에는 2.12.2.3과 2.12.2.5를 적용하지 않는다.

2.12.2.1 각 펌프의 작동여부를 확인할 수 있는 표시등 및 음향경보기능이 있어야 할 것

2.12.2.2 각 펌프를 자동 및 수동으로 작동시키거나 중단시킬 수 있어야 할 것

2.12.2.3 비상전원을 설치한 경우에는 상용전원 및 비상전원의 공급여부를 확인할 수 있어야 할 것

2.12.2.4 수조 또는 물올림수조가 저수위로 될 때 표시등 및 음향으로 경보할 것

2.12.2.5 예비전원이 확보되고 예비전원의 적합여부를 시험할 수 있어야 할 것
2.12.3 감시제어반은 다음의 기준에 따라 설치해야 한다.
2.12.3.1 화재 및 침수 등의 재해로 인한 피해를 받을 우려가 없는 곳에 설치할 것
2.12.3.2 감시제어반은 화재조기진압용 스프링클러설비의 전용으로 할 것. 다만, 화재조기진압용 스프링클러설비의 제어에 지장이 없는 경우에는 다른 설비와 겸용할 수 있다.
2.12.3.3 감시제어반은 다음의 기준에 따른 전용실 안에 설치할 것. 다만, 2.12.1의 단서에 따른 각 기준의 어느 하나에 해당하는 경우와 공장, 발전소 등에서 설비를 집중 제어ㆍ운전할 목적으로 설치하는 중앙제어실 내에 감시제어반을 설치하는 경우에는 그렇지 않다.
2.12.3.3.1 다른 부분과 방화구획을 할 것. 이 경우 전용실의 벽에는 기계실 또는 전기실 등의 감시를 위하여 두께 7 ㎜ 이상의 망입유리(두께 16.3 ㎜ 이상의 접합유리 또는 두께 28 ㎜ 이상의 복층유리를 포함한다)로 된 4 ㎡ 미만의 붙박이창을 설치할 수 있다.
2.12.3.3.2 피난층 또는 지하 1층에 설치할 것. 다만, 다음의 어느 하나에 해당하는 경우에는 지상 2층에 설치하거나 지하 1층 외의 지하층에 설치할 수 있다.
(1) 「건축법 시행령」 제35조에 따라 특별피난계단이 설치되고 그 계단(부속실을 포함한다) 출입구로부터 보행거리 5m 이내에 전용실의 출입구가 있는 경우
(2) 아파트의 관리동(관리동이 없는 경우에는 경비실)에 설치하는 경우
2.12.3.3.3 비상조명등 및 급ㆍ배기설비를 설치할 것
2.12.3.3.4 「무선통신보조설비의 화재안전기술기준(NFTC 505)」 2.2.3에 따라 유효하게 통신이 가능할 것(영 별표 4의 제5호마목에 따른 무선통신보조설비가 설치된 특정소방대상물에 한한다)
2.12.3.3.5 바닥면적은 감시제어반의 설치에 필요한 면적 외에 화재 시 소방대원이 그 감시제어반의 조작에 필요한 최소면적 이상으로 할 것
2.12.3.4 2.12.3.3에 따른 전용실에는 특정소방대상물의 기계ㆍ기구 또는 시설 등의 제어 및 감시설비 외의 것을 두지 않을 것
2.12.3.5 각 유수검지장치의 작동여부를 확인할 수 있는 표시 및 경보기능이 있도록 할 것
2.12.3.6 다음의 각 확인회로마다 도통시험 및 작동시험을 할 수 있도록 할 것
(1) 기동용수압개폐장치의 압력스위치회로
(2) 수조 또는 물올림수조의 저수위감시회로
(3) 유수검지장치 또는 압력스위치회로
(4) 2.5.15에 따른 개폐밸브의 폐쇄상태 확인회로
(5) 그 밖의 이와 비슷한 회로
2.12.3.7 감시제어반과 자동화재탐지설비의 수신기를 별도의 장소에 설치하는 경우에는 이들 상호간 연동하여 화재발생 및 2.12.2.1, 2.12.2.3 및 2.12.2.4의 기능을 확인할 수 있도록 할 것
2.12.4 동력제어반은 다음의 기준에 따라 설치해야 한다.
2.12.4.1 앞면은 적색으로 하고 "화재조기진압용 스프링클러설비용 동력제어반"이라고 표시한 표지를 설치할 것

2.12.4.2 외함은 두께 1.5 ㎜ 이상의 강판 또는 이와 동등 이상의 강도 및 내열성능이 있는 것으로 할 것
2.12.4.3 그 밖의 동력제어반의 설치에 관하여는 2.12.3.1 및 2.12.3.2의 기준을 준용할 것
2.13 배선 등
2.13.1 화재조기진압용 스프링클러설비의 배선은 「전기사업법」 제67조에 따른 「전기설비기술기준」에서 정한 것 외에 다음의 기준에 따라 설치해야 한다.
2.13.1.1 비상전원을 설치한 경우에는 비상전원으로부터 동력제어반 및 가압송수장치에 이르는 전원회로의 배선은 내화배선으로 할 것. 다만, 자가발전설비와 동력제어반이 동일한 실에 설치된 경우에는 자가발전기로부터 그 제어반에 이르는 전원회로의 배선은 그렇지 않다.
2.13.1.2 상용전원으로부터 동력제어반에 이르는 배선, 그 밖의 화재조기진압용 스프링클러설비의 감시ㆍ조작 또는 표시등회로의 배선은 내화배선 또는 내열배선으로 할 것. 다만, 감시제어반 또는 동력제어반 안의 감시ㆍ조작 또는 표시등회로의 배선은 그렇지 않다.
2.13.2 2.13.1에 따른 내화배선 및 내열배선에 사용되는 전선의 종류 및 설치방법은 「옥내소화전설비의 화재안전기술기준(NFTC 102)」 2.7.2의 표 2.7.2(1) 및 표 2.7.2(2)의 기준에 따른다.
2.13.3 소화설비의 과전류차단기 및 개폐기에는 "화재조기진압용 스프링클러설비용"이라고 표시한 표지를 해야 한다.
2.13.4 소화설비용 전기배선의 양단 및 접속단자에는 다음의 기준에 따라 표지해야 한다.
2.13.4.1 단자에는 "화재조기진압용 스프링클러설비단자"라고 표시한 표지를 부착할 것
2.13.4.2 소화설비용 전기배선의 양단에는 다른 배선과 식별이 용이하도록 표시할 것
2.14 설치제외
2.14.1 다음의 기준에 해당하는 물품의 경우에는 화재조기진압용 스프링클러를 설치해서는 안 된다. 다만, 물품에 대한 화재시험등 공인기관의 시험을 받은 것은 제외한다.
(1) 제4류 위험물
(2) 타이어, 두루마리 종이 및 섬유류, 섬유제품 등 연소 시 화염의 속도가 빠르고 방사된 물이 하부까지에 도달하지 못하는 것
2.15 수원 및 가압송수장치의 펌프 등의 겸용
2.15.1 화재조기진압용 스프링클러설비의 수원을 옥내소화전설비ㆍ스프링클러설비ㆍ간이스프링클러설비ㆍ물분무소화설비ㆍ포소화전설비 및 옥외소화전설비의 수원을 겸용하여 설치하는 경우의 저수량은 각 소화설비에 필요한 저수량을 합한 양 이상이 되도록 해야 한다. 다만, 이들 소화설비 중 고정식 소화설비(펌프ㆍ배관과 소화수 또는 소화약제를 최종 방출하는 방출구가 고정된 설비를 말한다. 이하 같다)가 2 이상 설치되어 있고, 그 소화설비가 설치된 부분이 방화벽과 방화문으로 구획되어 있는 경우에는 각 고정식 소화설비에 필요한 저수량 중 최대의 것 이상으로 할 수 있다.
2.15.2 화재조기진압용 스프링클러설비의 가압송수장치로 사용하는 펌프를 옥내소화전설비ㆍ스프링클러설비ㆍ간이스프링클러설비ㆍ물분무소화설비ㆍ포소화설비 및 옥외소화전설비의 가압송

수장치와 겸용하여 설치하는 경우의 펌프의 토출량은 각 소화설비에 해당하는 토출량을 합한 양 이상이 되도록 해야 한다. 다만, 이들 소화설비 중 고정식 소화설비가 2 이상 설치되어 있고, 그 소화설비가 설치된 부분이 방화벽과 방화문으로 구획되어 있으며 각 소화설비에 지장이 없는 경우에는 펌프의 토출량 중 최대의 것 이상으로 할 수 있다.

2.15.3 옥내소화전설비ㆍ스프링클러설비ㆍ간이스프링클러설비ㆍ화재조기진압용 스프링클러설비ㆍ물분무소화설비ㆍ포소화설비 및 옥외소화전설비의 가압송수장치에 있어서 각 토출측 배관과 일반급수용의 가압송수장치의 토출측 배관을 상호 연결하여 화재 시 사용할 수 있다. 이 경우 연결배관에는 개폐표시형밸브를 설치해야 하며, 각 소화설비의 성능에 지장이 없도록 해야 한다.

2.15.4 화재조기진압용 스프링클러설비의 송수구를 옥내소화전설비ㆍ스프링클러설비ㆍ간이스프링클러설비ㆍ물분무소화설비ㆍ포소화설비 또는 연결살수설비의 송수구와 겸용으로 설치하는 경우에는 스프링클러설비의 송수구의 설치기준에 따르되 각각의 소화설비의 기능에 지장이 없도록 해야 한다. <개정 2024.7.1.>

물분무소화설비의 화재안전기술기준(NFTC 104)

[시행 2024. 7. 1.] [공고 제2024 - 36호, 2024. 7. 1., 일부개정]

국립소방연구원(화재예방연구과)041 - 559 - 0587

1. 일반사항

1.1 적용범위

1.1.1 이 기준은 「소방시설 설치 및 관리에 관한 법률 시행령」(이하 "영"이라 한다) 별표 4 제1호바목에 따른 물분무등소화설비 중 물분무소화설비의 설치 및 관리에 대해 적용한다.

1.2 기준의 효력

1.2.1 이 기준은 「소방시설 설치 및 관리에 관한 법률」(이하 "법"이라 한다) 제2조제1항제6호나목에 따라 물분무등소화설비인 물분무소화설비의 기술기준으로서의 효력을 가진다.

1.2.2 이 기준에 적합한 경우에는 법 제2조제1항제6호나목에 따라 「물분무소화설비의 화재안전성능기준(NFPC 104)」을 충족하는 것으로 본다.

1.3 기준의 시행

1.3.1 이 기준은 2024년 7월 1일부터 시행한다. <개정 2024.7.1.>

1.4 기준의 특례

1.4.1 소방본부장 또는 소방서장은 기존건축물이 증축ㆍ개축ㆍ대수선되거나 용도변경 되는 경우에 있어서 이 기준이 정하는 기준에 따라 해당 건축물에 설치해야 할 물분무소화설비의 배관ㆍ배선 등의 공사가 현저하게 곤란하다고 인정되는 경우에는 해당 설비의 기능 및 사용에 지장이 없는 범위에서 이 기준의 일부를 적용하지 않을 수 있다.

1.5 경과조치

1.5.1 이 기준 시행 전에 건축허가 등의 신청 또는 신고를 하거나 소방시설공사의 착공신고를 한 특정소방대상물에 대해서는 종전의 「물분무소화설비의 화재안전기준(NFSC 104)」에 따른다.

1.5.2 이 기준 시행 전에 1.5.1에 따른 신청 또는 신고를 한 경우라도 제정 기준이 종전의 기준에 비하여 관계인에게 유리한 경우에는 제정 기준에 따를 수 있다.

1.6 다른 법령과의 관계

1.6.1 이 기준 시행 당시 다른 법령 또는 행정규칙 등에서 종전의 화재안전기준을 인용한 경우에 이 기준 가운데 그에 해당하는 규정이 있는 경우에는 종전의 규정에 갈음하여 이 기준의 해당 규정을 인용한 것으로 본다.

1.7 용어의 정의

1.7.1 이 기준에서 사용하는 용어의 정의는 다음과 같다.

1.7.1.1 "물분무헤드"란 화재 시 직선류 또는 나선류의 물을 충돌ㆍ확산시켜 미립상태로 분무함으로써 소화하는 헤드를 말한다.
1.7.1.2 "고가수조"란 구조물 또는 지형지물 등에 설치하여 자연낙차의 압력으로 급수하는 수조를 말한다.
1.7.1.3 "압력수조"란 소화용수와 공기를 채우고 일정압력 이상으로 가압하여 그 압력으로 급수하는 수조를 말한다.
1.7.1.4 "급수배관"이란 수원 또는 송수구 등으로부터 소화설비에 급수하는 배관을 말한다.
1.7.1.5 "분기배관"이란 배관 측면에 구멍을 뚫어 둘 이상의 관로가 생기도록 가공한 배관으로서 다음의 분기배관을 말한다.
(1) "확관형 분기배관"이란 배관의 측면에 조그만 구멍을 뚫고 소성가공으로 확관시켜 배관 용접이음자리를 만들거나 배관 용접이음자리에 배관이음쇠를 용접 이음한 배관을 말한다.
(2) "비확관형 분기배관"이란 배관의 측면에 분기호칭내경 이상의 구멍을 뚫고 배관이음쇠를 용접 이음한 배관을 말한다.
1.7.1.6 "진공계"란 대기압 이하의 압력을 측정하는 계측기를 말한다.
1.7.1.7 "연성계"란 대기압 이상의 압력과 대기압 이하의 압력을 측정할 수 있는 계측기를 말한다.
1.7.1.7 "기동용수압개폐장치"란 소화설비의 배관 내 압력변동을 검지하여 자동적으로 펌프를 기동 및 정지시키는 것으로서 압력챔버 또는 기동용압력스위치 등을 말한다.
1.7.1.9 "일제개방밸브"란 일제살수식스프링클러설비에 설치되는 유수검지장치를 말한다.
1.7.1.10 "가압수조"란 가압원인 압축공기 또는 불연성 기체의 압력으로 소화용수를 가압하여 그 압력으로 급수하는 수조를 말한다.

2. 기술기준
2.1 수원
2.1.1 물분무소화설비의 수원은 그 저수량이 다음의 기준에 적합하도록 해야 한다.
2.1.1.1 「화재의 예방 및 안전관리에 관한 법률 시행령」 별표 2의 특수가연물을 저장 또는 취급하는 특정소방대상물 또는 그 부분에 있어서 그 바닥면적(최대 방수구역의 바닥면적을 기준으로 하며, 50 ㎡ 이하인 경우에는 50 ㎡) 1 ㎡에 대하여 10 L/min로 20분간 방수할 수 있는 양 이상으로 할 것
2.1.1.2 차고 또는 주차장은 그 바닥면적(최대 방수구역의 바닥면적을 기준으로 하며, 50 ㎡ 이하인 경우에는 50 ㎡) 1 ㎡에 대하여 20 L/min로 20분간 방수할 수 있는 양 이상으로 할 것
2.1.1.3 절연유 봉입 변압기는 바닥 부분을 제외한 표면적을 합한 면적 1 ㎡에 대하여 10 L/min로 20분간 방수할 수 있는 양 이상으로 할 것
2.1.1.4 케이블트레이, 케이블덕트 등은 투영된 바닥면적 1 ㎡에 대하여 12 L/min로 20분간 방수할 수 있는 양 이상으로 할 것
2.1.1.5 콘베이어 벨트 등은 벨트 부분의 바닥면적 1 ㎡에 대하여 10 L/min로 20분간 방수할 수 있는 양 이상으로 할 것

2.1.2 물분무소화설비의 수원을 수조로 설치하는 경우에는 소화설비의 전용수조로 해야 한다. 다만, 다음의 어느 하나에 해당하는 경우에는 그렇지 않다.
2.1.2.1 물분무소화설비용 펌프의 풋밸브 또는 흡수배관의 흡수구(수직회전축펌프의 흡수구를 포함한다. 이하 같다)를 다른 설비(소화용 설비 외의 것을 말한다. 이하 같다)의 풋밸브 또는 흡수구보다 낮은 위치에 설치한 때
2.1.2.2 2.2.2에 따른 고가수조로부터 물분무소화설비의 수직배관에 물을 공급하는 급수구를 다른 설비의 급수구보다 낮은 위치에 설치한 때
2.1.3 2.1.1에 따른 저수량을 산정함에 있어서 다른 설비와 겸용하여 물분무소화설비용 수조를 설치하는 경우에는 물분무소화설비의 풋밸브ㆍ흡수구 또는 수직배관의 급수구와 다른 설비의 풋밸브ㆍ흡수구 또는 수직배관의 급수구와의 사이의 수량을 그 유효수량으로 한다.
2.1.4 물분무소화설비용 수조는 다음의 기준에 따라 설치해야 한다.
2.1.4.1 점검에 편리한 곳에 설치할 것
2.1.4.2 동결방지조치를 하거나 동결의 우려가 없는 장소에 설치할 것
2.1.4.3 수조의 외측에 수위계를 설치할 것. 다만, 구조상 불가피한 경우에는 수조의 맨홀 등을 통하여 수조 안의 물의 양을 쉽게 확인할 수 있도록 해야 한다.
2.1.4.4 수조의 상단이 바닥보다 높은 때에는 수조의 외측에 고정식 사다리를 설치할 것
2.1.4.5 수조가 실내에 설치된 때에는 그 실내에 조명설비를 설치할 것
2.1.4.6 수조의 밑 부분에는 청소용 배수밸브 또는 배수관을 설치할 것
2.1.4.7 수조 외측의 보기 쉬운 곳에 "물분무소화설비용 수조"라고 표시한 표지를 할 것. 이 경우 그 수조를 다른 설비와 겸용하는 때에는 그 겸용되는 설비의 이름을 표시한 표지를 함께 해야 한다.
2.1.4.8 소화설비용 펌프의 흡수배관 또는 소화설비의 수직배관과 수조의 접속부분에는 "물분무소화설비용 배관"이라고 표시한 표지를 할 것. 다만, 수조와 가까운 장소에 소화설비용 펌프가 설치되고 해당 펌프에 2.2.1.13에 따른 표지를 설치한 때에는 그렇지 않다.
2.2 가압송수장치
2.2.1 전동기 또는 내연기관에 따른 펌프를 이용하는 가압송수장치는 다음의 기준에 따라 설치해야 한다.
2.2.1.1 쉽게 접근할 수 있고 점검하기에 충분한 공간이 있는 장소로서 화재 및 침수 등의 재해로 인한 피해를 받을 우려가 없는 곳에 설치할 것
2.2.1.2 펌프의 1분당 토출량은 다음의 기준에 따라 설치할 것
2.2.1.2.1 「화재의 예방 및 안전관리에 관한 법률 시행령」 별표 2의 특수가연물을 저장ㆍ취급하는 특정소방대상물 또는 그 부분은 그 바닥면적(최대 방수구역의 바닥면적을 기준으로 하며, 50 ㎡ 이하인 경우에는 50 ㎡) 1 ㎡에 대하여 10 L를 곱한 양 이상이 되도록 할 것
2.2.1.2.2 차고 또는 주차장은 그 바닥면적(최대 방수구역의 바닥면적을 기준으로 하며, 50 ㎡ 이하인 경우에는 50 ㎡) 1 ㎡에 대하여 20 L를 곱한 양 이상이 되도록 할 것

2.2.1.2.3 절연유 봉입 변압기는 바닥면적을 제외한 표면적을 합한 면적 1 ㎡당 10 L를 곱한 양 이상이 되도록 할 것

2.2.1.2.4 케이블트레이, 케이블덕트 등은 투영된 바닥면적 1 ㎡당 12 L를 곱한 양 이상이 되도록 할 것

2.2.1.2.5 콘베이어 벨트 등은 벨트 부분의 바닥면적 1 ㎡당 10 L를 곱한 양 이상이 되도록 할 것

2.2.1.3 펌프의 양정은 다음의 식 (2.2.1.3)에 따라 산출한 수치 이상이 되도록 할 것

$H = h_1 + h_2$ ⋯ (2.2.1.3)

여기에서

H: 펌프의 양정(m)

h_1 : 물분무헤드의 설계압력 환산수두(m)

h_2 : 배관의 마찰손실 수두(m)

2.2.1.4 동결방지조치를 하거나 동결의 우려가 없는 장소에 설치할 것

2.2.1.5 펌프는 전용으로 할 것. 다만, 다른 소화설비와 겸용하는 경우 각각의 소화설비의 성능에 지장이 없을 때에는 그렇지 않다.

2.2.1.6 펌프의 토출 측에는 압력계를 체크밸브 이전에 펌프 토출 측 플랜지에서 가까운 곳에 설치하고, 흡입 측에는 연성계 또는 진공계를 설치할 것. 다만, 수원의 수위가 펌프의 위치보다 높거나 수직회전축펌프의 경우에는 연성계 또는 진공계를 설치하지 않을 수 있다.

2.2.1.7 펌프의 성능은 체절운전 시 정격토출압력의 140 %를 초과하지 않고, 정격토출량의 150 %로 운전 시 정격토출압력의 65 % 이상이 되어야 하며, 펌프의 성능을 시험할 수 있는 성능시험배관을 설치할 것. 다만, 충압펌프의 경우에는 그렇지 않다.

2.2.1.8 가압송수장치에는 체절운전 시 수온의 상승을 방지하기 위한 순환배관을 설치할 것. 다만, 충압펌프의 경우에는 그렇지 않다.

2.2.1.9 기동장치로는 기동용수압개폐장치 또는 이와 동등 이상의 성능이 있는 것을 설치하고, 기동용수압개폐장치 중 압력챔버를 사용할 경우 그 용적은 100 L 이상의 것으로 할 것

2.2.1.10 수원의 수위가 펌프보다 낮은 위치에 있는 가압송수장치에는 다음의 기준에 따른 물올림장치를 설치할 것

2.2.1.10.1 물올림장치에는 전용의 수조를 설치할 것

2.2.1.10.2 수조의 유효수량은 100 L 이상으로 하되, 구경 15 ㎜ 이상의 급수배관에 따라 해당 수조에 물이 계속 보급되도록 할 것

2.2.1.11 기동용수압개폐장치를 기동장치로 사용할 경우에는 다음의 기준에 따른 충압펌프를 설치할 것

2.2.1.11.1 펌프의 토출압력은 그 설비의 최고위 살수장치의 자연압보다 적어도 0.2 ㎫이 더 크도록 하거나 가압송수장치의 정격토출압력과 같게 할 것

2.2.1.11.2 펌프의 정격토출량은 정상적인 누설량보다 적어서는 안 되며, 물분무소화설비가 자동적으로 작동할 수 있도록 충분한 토출량을 유지할 것

2.2.1.12 내연기관을 사용하는 경우에는 제어반에 따라 내연기관의 자동기동 및 수동기동이 가능하고, 상시 충전되어 있는 축전지설비를 갖출 것

2.2.1.13 가압송수장치에는 "물분무소화설비소화펌프"라고 표시한 표지를 할 것. 이 경우 그 가압송수장치를 다른 설비와 겸용하는 때에는 그 겸용되는 설비의 이름을 표시한 표지를 함께 해야 한다.

2.2.1.14 가압송수장치가 기동이 된 경우에는 자동으로 정지되지 않도록 할 것. 다만, 충압펌프의 경우에는 그렇지 않다.

2.2.1.15 가압송수장치는 부식 등으로 인한 펌프의 고착을 방지할 수 있도록 다음의 기준에 적합한 것으로 할 것. 다만, 충압펌프는 제외한다.

2.2.1.15.1 임펠러는 청동 또는 스테인리스 등 부식에 강한 재질을 사용할 것

2.2.1.15.2 펌프축은 스테인리스 등 부식에 강한 재질을 사용할 것

2.2.2 고가수조의 자연낙차를 이용한 가압송수장치는 다음의 기준에 따라 설치해야 한다.

2.2.2.1 고가수조의 자연낙차수두(수조의 하단으로부터 최고층에 설치된 헤드까지의 수직거리를 말한다)는 다음의 식 (2.2.2.1)에 따라 산출한 수치 이상 유지되도록 할 것

$H = h_1 + h_2$ … (2.2.2.1)

여기에서

H: 필요한 낙차(m)

h_1 : 물분무헤드의 설계압력 환산수두(m)

h_2 : 배관의 마찰손실수두(m)

2.2.2.2 고가수조에는 수위계、배수관、급수관、오버플로우관 및 맨홀을 설치할 것

2.2.3 압력수조를 이용한 가압송수장치는 다음의 기준에 따라 설치해야 한다.

2.2.3.1 압력수조의 압력은 다음의 식 (2.2.3.1)에 따라 산출한 수치 이상 유지되도록 할 것

$P = p_1 + p_2 + p_3$ … (2.2.3.1)

여기에서

P: 필요한 압력(㎫)

p_1 : 물분무헤드의 설계압력(㎫)

p_2 : 배관의 마찰손실수두압(㎫)

p_3 : 낙차의 환산수두압(㎫)

2.2.3.2 압력수조에는 수위계、급수관、배수관、급기관、맨홀、압력계、안전장치 및 압력저하 방지를 위한 자동식 공기압축기를 설치할 것

2.2.4 가압수조를 이용한 가압송수장치는 다음의 기준에 따라 설치해야 한다.

2.2.4.1 가압수조의 압력은 2.2.1.2에 따른 단위 면적당 방수량을 20분 이상 유지되도록 할 것

2.2.4.2 가압수조 및 가압원은 「건축법 시행령」 제46조에 따른 방화구획 된 장소에 설치할 것

2.2.4.3 가압수조를 이용한 가압송수장치는 소방청장이 정하여 고시한 「가압수조식가압송수장치의 성능인증 및 제품검사의 기술기준」에 적합한 것으로 설치할 것

2.3 배관 등

2.3.1 배관과 배관이음쇠는 다음의 어느 하나에 해당하는 것 또는 동등 이상의 강도ㆍ내식성 및 내열성 등을 국내ㆍ외 공인기관으로부터 인정받은 것을 사용해야 하고, 배관용 스테인리스 강관(KS D 3576)의 이음을 용접으로 할 경우에는 텅스텐 불활성 가스 아크 용접(Tungsten Inertgas Arc Welding)방식에 따른다. 다만, 2.3에서 정하지 않은 사항은 「건설기술 진흥법」 제44조제1항의 규정에 따른 "건설기준"에 따른다.

2.3.1.1 배관 내 사용압력이 1.2 ㎫ 미만일 경우에는 다음의 어느 하나에 해당하는 것

(1) 배관용 탄소 강관(KS D 3507)

(2) 이음매 없는 구리 및 구리합금관(KS D 5301). 다만, 습식의 배관에 한한다.

(3) 배관용 스테인리스 강관(KS D 3576) 또는 일반배관용 스테인리스 강관(KS D 3595)

(4) 덕타일 주철관(KS D 4311)

2.3.1.2 배관 내 사용압력이 1.2 ㎫ 이상일 경우에는 다음의 어느 하나에 해당하는 것

(1) 압력 배관용 탄소 강관(KS D 3562)

(2) 배관용 아크용접 탄소강 강관(KS D 3583)

2.3.2 2.3.1에도 불구하고 다음의 어느 하나에 해당하는 장소에는 소방청장이 정하여 고시한 「소방용합성수지배관의 성능인증 및 제품검사의 기술기준」에 적합한 소방용 합성수지배관으로 설치할 수 있다.

2.3.2.1 배관을 지하에 매설하는 경우

2.3.2.2 다른 부분과 내화구조로 구획된 덕트 또는 피트의 내부에 설치하는 경우

2.3.2.3 천장(상층이 있는 경우에는 상층바닥의 하단을 포함한다. 이하 같다)과 반자를 불연재료 또는 준불연 재료로 설치하고 소화배관 내부에 항상 소화수가 채워진 상태로 설치하는 경우

2.3.3 급수배관은 전용으로 해야 한다. 다만, 물분무소화설비의 기동장치의 조작과 동시에 다른 설비의 용도에 사용하는 배관의 송수를 차단할 수 있거나, 물분무소화설비의 성능에 지장이 없는 경우에는 다른 설비와 겸용할 수 있다.

2.3.4 펌프의 흡입 측 배관은 다음의 기준에 따라 설치해야 한다.

2.3.4.1 공기 고임이 생기지 않는 구조로 하고 여과장치를 설치할 것

2.3.4.2 수조가 펌프보다 낮게 설치된 경우에는 각 펌프(충압펌프를 포함한다)마다 수조로부터 별도로 설치할 것

2.3.5 <삭제 2024.7.1.>

2.3.6 펌프의 성능시험배관은 다음의 기준에 적합하도록 설치해야 한다.

2.3.6.1 성능시험배관은 펌프의 토출 측에 설치된 개폐밸브 이전에서 분기하여 직선으로 설치하고, 유량측정장치를 기준으로 전단 직관부에는 개폐밸브를 후단 직관부에는 유량조절밸브를 설치할 것. 이 경우 개폐밸브와 유량측정장치 사이의 직관부 거리 및 유량측정장치와 유량조절밸브 사이의 직관부 거리는 해당 유량측정장치 제조사의 설치사양에 따르고, 성능시험배관의 호칭지름은 유량측정장치의 호칭지름에 따른다.

2.3.6.2 유량측정장치는 펌프의 정격토출량의 175 % 이상까지 측정할 수 있는 성능이 있을 것
2.3.7 가압송수장치의 체절운전 시 수온의 상승을 방지하기 위하여 체크밸브와 펌프사이에서 분기한 구경 20 ㎜ 이상의 배관에 체절압력 미만에서 개방되는 릴리프밸브를 설치해야 한다.
2.3.8 배관은 동결방지조치를 하거나 동결의 우려가 없는 장소에 설치해야 한다. 다만, 보온재를 사용할 경우에는 난연재료 성능 이상의 것으로 해야 한다.
2.3.9 급수배관에 설치되어 급수를 차단할 수 있는 개폐밸브는 개폐표시형으로 해야 한다. 이 경우 펌프의 흡입측배관에는 버터플라이밸브 외의 개폐표시형밸브를 설치해야 한다.
2.3.10 2.3.9에 따른 개폐밸브에는 그 밸브의 개폐상태를 감시제어반에서 확인할 수 있도록 급수개폐밸브 작동표시 스위치를 다음의 기준에 따라 설치해야 한다.
2.3.10.1 급수개폐밸브가 잠길 경우 탬퍼스위치의 동작으로 인하여 감시제어반 또는 수신기에 표시되어야 하며 경보음을 발할 것
2.3.10.2 탬퍼스위치는 감시제어반 또는 수신기에서 동작의 유무 확인과 동작시험, 도통시험을 할 수 있을 것
2.3.10.3 급수개폐밸브의 작동표시 스위치에 사용되는 전기배선은 내화전선 또는 내열전선으로 설치할 것
2.3.11 배관은 다른 설비의 배관과 쉽게 구분이 될 수 있는 위치에 설치하거나, 그 배관표면 또는 배관 보온재표면의 색상은 「한국산업표준(배관계의 식별 표시, KS A 0503)」 또는 적색으로 식별이 가능하도록 소방용설비의 배관임을 표시해야 한다.
2.3.12 확관형 분기배관을 사용할 경우에는 소방청장이 정하여 고시한 「분기배관의 성능인증 및 제품검사의 기술기준」에 적합한 것으로 설치해야 한다.
2.4 송수구
2.4.1 물분무소화설비에는 소방차로부터 그 설비에 송수할 수 있는 송수구를 다음의 기준에 따라 설치해야 한다.
2.4.1.1 송수구는 화재 층으로부터 지면으로 떨어지는 유리창 등이 송수 및 그 밖의 소화작업에 지장을 주지 않는 장소에 설치할 것. 이 경우 가연성가스의 저장ㆍ취급시설에 설치하는 송수구는 그 방호대상물로부터 20 m 이상의 거리를 두거나, 방호대상물에 면하는 부분이 높이 1.5 m 이상 폭 2.5 m 이상의 철근콘크리트 벽으로 가려진 장소에 설치해야 한다.
2.4.1.2 송수구로부터 물분무소화설비의 주배관에 이르는 연결배관에 개폐밸브를 설치한 때에는 그 개폐상태를 쉽게 확인 및 조작할 수 있는 옥외 또는 기계실 등의 장소에 설치할 것
2.4.1.3 송수구는 구경 65 ㎜의 쌍구형으로 할 것
2.4.1.4 송수구에는 그 가까운 곳의 보기 쉬운 곳에 송수압력범위를 표시한 표지를 할 것
2.4.1.5 송수구는 하나의 층의 바닥면적이 3,000 ㎡를 넘을 때마다 1개 이상(5개를 넘을 경우에는 5개로 한다)을 설치할 것
2.4.1.6 지면으로부터 높이가 0.5 m 이상 1 m 이하의 위치에 설치할 것
2.4.1.7 송수구의 부근에는 자동배수밸브(또는 직경 5 ㎜의 배수공) 및 체크밸브를 설치할 것. 이 경우 자동배수밸브는 배관안의 물이 잘 빠질 수 있는 위치에 설치하되, 배수로 인하여 다른 물건

이나 장소에 피해를 주지 않아야 한다.

2.4.1.8 송수구에는 이물질을 막기 위한 마개를 씌울 것

2.5 기동장치

2.5.1 물분무소화설비의 수동식기동장치는 다음의 기준에 따라 설치해야 한다.

2.5.1.1 직접조작 또는 원격조작에 따라 각각의 가압송수장치 및 수동식 개방밸브 또는 가압송수장치 및 자동개방밸브를 개방할 수 있도록 설치할 것

2.5.1.2 기동장치의 가까운 곳의 보기 쉬운 곳에 "기동장치"라고 표시한 표지를 할 것

2.5.2 자동식기동장치는 화재감지기의 작동 또는 폐쇄형스프링클러헤드의 개방과 연동하여 경보를 발하고, 가압송수장치 및 자동개방밸브를 기동할 수 있는 것으로 해야 한다. 다만, 자동화재탐지설비의 수신기가 설치되어 있고, 수신기가 설치되어 있는 장소에 상시 사람이 근무하고 있으며, 화재 시 물분무소화설비를 즉시 작동시킬 수 있는 경우에는 그렇지 않다.

2.6 제어밸브 등

2.6.1 물분무소화설비의 제어밸브는 방수구역 마다 다음의 기준에 따라 설치해야 한다.

2.6.1.1 제어밸브는 바닥으로부터 0.8 m 이상 1.5 m 이하의 위치에 설치할 것

2.6.1.2 제어밸브의 가까운 곳의 보기 쉬운 곳에 "제어밸브"라고 표시한 표지를 할 것

2.6.2 자동 개방밸브 및 수동식 개방밸브는 다음의 기준에 따라 설치해야 한다.

2.6.2.1 자동개방밸브의 기동조작부 및 수동식개방밸브는 화재시 용이하게 접근할 수 있는 곳의 바닥으로부터 0.8 m 이상 1.5 m 이하의 위치에 설치할 것

2.6.2.2 자동개방밸브 및 수동식개방밸브의 2차 측 배관 부분에는 해당 방수구역 외에 밸브의 작동을 시험할 수 있는 장치를 설치할 것. 다만, 방수구역에서 직접 방수시험을 할 수 있는 경우에는 그렇지 않다.

2.7 물분무헤드

2.7.1 물분무헤드는 표준방사량으로 해당 방호대상물의 화재를 유효하게 소화하는데 필요한 수를 적정한 위치에 설치해야 한다.

2.7.2 고압의 전기기기가 있는 장소는 전기의 절연을 위하여 전기기기와 물분무헤드 사이에 다음 표 2.7.2에 따른 거리를 두어야 한다.

표 2.7.2 전기기기와 물분무헤드 사이의 거리

전압(kV)	거리(cm)
66 이하	70 이상
66 초과 77 이하	80 이상
77초과 110 이하	110 이상
110초과 154 이하	150 이상
154 초과 181 이하	180 이상
181 초과 220 이하	210 이상
220 초과 275 이하	260 이상

2.8 배수설비

2.8.1 물분무소화설비를 설치하는 차고 또는 주차장에는 다음의 기준에 따라 배수설비를 해야 한다.

2.8.1.1 차량이 주차하는 장소의 적당한 곳에 높이 10 ㎝ 이상의 경계턱으로 배수구를 설치할 것
2.8.1.2 배수구에는 새어 나온 기름을 모아 소화할 수 있도록 길이 40 m 이하마다 집수관ㆍ소화핏트 등 기름분리장치를 설치할 것
2.8.1.3 차량이 주차하는 바닥은 배수구를 향하여 100분의 2 이상의 기울기를 유지할 것
2.8.1.4 배수설비는 가압송수장치의 최대송수능력의 수량을 유효하게 배수할 수 있는 크기 및 기울기로 할 것
2.9 전원
2.9.1 물분무소화설비에는 그 특정소방대상물의 수전방식에 따라 다음의 기준에 따른 상용전원회로의 배선을 설치해야 한다. 다만, 가압수조방식으로서 모든 기능이 20분 이상 유효하게 지속될 수 있는 경우에는 그렇지 않다.
2.9.1.1 저압수전인 경우에는 인입개폐기의 직후에서 분기하여 전용배선으로 해야 하며, 전용의 전선관에 보호되도록 할 것
2.9.1.2 특별고압수전 또는 고압수전일 경우에는 전력용 변압기 2차 측의 주차단기 1차 측에서 분기하여 전용배선으로 하되, 상용전원의 상시공급에 지장이 없을 경우에는 주차단기 2차 측에서 분기하여 전용배선으로 할 것. 다만, 가압송수장치의 정격입력전압이 수전전압과 같은 경우에는 2.9.1.1의 기준에 따른다.
2.9.2 물분무소화설비에는 자가발전설비, 축전지설비(내연기관에 따른 펌프를 설치한 경우에는 내연기관의 기동 및 제어용축전지를 말한다. 이하 같다) 또는 전기저장장치(외부 전기에너지를 저장해 두었다가 필요한 때 전기를 공급하는 장치. 이하 같다)에 따른 비상전원을 다음의 기준에 따라 설치해야 한다. 다만, 2 이상의 변전소(「전기사업법」 제67조에 따른 변전소를 말한다. 이하 같다)에서 전력을 동시에 공급받을 수 있거나 하나의 변전소로부터 전력의 공급이 중단되는 때에는 자동으로 다른 변전소로부터 전원을 공급받을 수 있도록 상용전원을 설치한 경우와 가압수조방식에는 비상전원을 설치하지 않을 수 있다.
2.9.2.1 점검에 편리하고 화재 및 침수 등의 재해로 인한 피해를 받을 우려가 없는 곳에 설치할 것
2.9.2.2 물분무소화설비를 유효하게 20분 이상 작동할 수 있어야 할 것
2.9.2.3 상용전원으로부터 전력의 공급이 중단된 때에는 자동으로 비상전원으로부터 전력을 공급받을 수 있도록 할 것
2.9.2.4 비상전원(내연기관의 기동 및 제어용 축전기를 제외한다)의 설치장소는 다른 장소와 방화구획 할 것. 이 경우 그 장소에는 비상전원의 공급에 필요한 기구나 설비 외의 것(열병합발전설비에 필요한 기구나 설비는 제외한다)을 두어서는 안 된다.
2.9.2.5 비상전원을 실내에 설치하는 때에는 그 실내에 비상조명등을 설치할 것
2.10 제어반
2.10.1 물분무소화설비에는 제어반을 설치하되, 감시제어반과 동력제어반으로 구분하여 설치해야 한다. 다만, 다음의 어느 하나에 해당하는 경우에는 감시제어반과 동력제어반으로 구분하여 설치하지 않을 수 있다.

2.10.1.1 다음의 어느 하나에 해당하지 않는 특정소방대상물에 설치되는 경우
2.10.1.1.1 지하층을 제외한 층수가 7층 이상으로서 연면적이 2,000 ㎡ 이상인 것
2.10.1.1.2 2.10.1.1.1에 해당하지 않는 특정소방대상물로서 지하층의 바닥면적의 합계가 3,000 ㎡ 이상인 것. 다만, 차고ㆍ주차장 또는 보일러실ㆍ기계실ㆍ전기실 등 이와 유사한 장소의 면적은 제외한다.
2.10.1.2 내연기관에 따른 가압송수장치를 사용하는 경우
2.10.1.3 고가수조에 따른 가압송수장치를 사용하는 경우
2.10.1.4 가압수조에 따른 가압송수장치를 사용하는 경우
2.10.2 감시제어반의 기능은 다음의 기준에 적합해야 한다. 다만, 2.10.1의 단서에 따른 각 기준의 어느 하나에 해당하는 경우에는 2.10.2.3와 2.10.2.6를 적용하지 않는다.
2.10.2.1 각 펌프의 작동여부를 확인할 수 있는 표시등 및 음향경보기능이 있어야 할 것
2.10.2.2 각 펌프를 자동 및 수동으로 작동시키거나 중단시킬 수 있어야 할 것
2.10.2.3 비상전원을 설치한 경우에는 상용전원 및 비상전원의 공급여부를 확인할 수 있어야 할 것
2.10.2.4 수조 또는 물올림수조가 저수위로 될 때 표시등 및 음향으로 경보할 것
2.10.2.5 다음의 각 확인회로마다 도통시험 및 작동시험을 할 수 있도록 할 것
(1) 기동용수압개폐장치의 압력스위치회로
(2) 수조 또는 물올림수조의 저수위감시회로
2.10.2.6 예비전원이 확보되고 예비전원의 적합여부를 시험할 수 있어야 할 것
2.10.3 감시제어반은 다음의 기준에 따라 설치해야 한다.
2.10.3.1 화재 및 침수 등의 재해로 인한 피해를 받을 우려가 없는 곳에 설치할 것
2.10.3.2 감시제어반은 물분무소화설비의 전용으로 할 것. 다만, 물분무소화설비의 제어에 지장이 없는 경우에는 다른 설비와 겸용할 수 있다.
2.10.3.3 감시제어반은 다음의 기준에 따른 전용실 안에 설치할 것. 다만, 2.10.1의 단서에 따른 각 기준의 어느 하나에 해당하는 경우와 공장, 발전소 등에서 설비를 집중 제어ㆍ운전할 목적으로 설치하는 중앙제어실 내에 감시제어반을 설치하는 경우에는 그렇지 않다.
2.10.3.3.1 다른 부분과 방화구획을 할 것. 이 경우 전용실의 벽에는 기계실 또는 전기실 등의 감시를 위하여 두께 7 ㎜ 이상의 망입유리(두께 16.3 ㎜ 이상의 접합유리 또는 두께 28 ㎜ 이상의 복층유리를 포함한다)로 된 4 ㎡ 미만의 붙박이창을 설치할 수 있다.
2.10.3.3.2 피난층 또는 지하 1층에 설치할 것. 다만, 다음의 어느 하나에 해당하는 경우에는 지상 2층에 설치하거나 지하 1층 외의 지하층에 설치할 수 있다.
(1) 「건축법 시행령」 제35조에 따라 특별피난계단이 설치되고 그 계단(부속실을 포함한다) 출입구로부터 보행거리 5 m 이내에 전용실의 출입구가 있는 경우
(2) 아파트의 관리동(관리동이 없는 경우에는 경비실)에 설치하는 경우
2.10.3.3.3 비상조명등 및 급ㆍ배기설비를 설치할 것

2.10.3.3.4 「무선통신보조설비의 화재안전기술기준(NFTC 505)」 2.2.3에 따라 유효하게 통신이 가능할 것(영 별표 4의 제5호마목에 따른 무선통신보조설비가 설치된 특정소방대상물에 한한다)
2.10.3.3.5 바닥면적은 감시제어반의 설치에 필요한 면적 외에 화재 시 소방대원이 그 감시제어반의 조작에 필요한 최소면적 이상으로 할 것
2.10.3.4 2.10.3.3에 따른 전용실에는 특정소방대상물의 기계ㆍ기구 또는 시설 등의 제어 및 감시설비 외의 것을 두지 않을 것
2.10.4 동력제어반은 다음의 기준에 따라 설치해야 한다.
2.10.4.1 앞면은 적색으로 하고 "물분무소화설비용 동력제어반"이라고 표시한 표지를 설치할 것
2.10.4.2 외함은 두께 1.5 ㎜ 이상의 강판 또는 이와 동등 이상의 강도 및 내열성능이 있는 것으로 할 것
2.10.4.3 그 밖의 동력제어반의 설치에 관하여는 2.10.3.1 및 2.10.3.2의 기준을 준용할 것
2.11 배선 등
2.11.1 물분무소화설비의 배선은 「전기사업법」 제67조에 따른 「전기설비기술기준」에서 정한 것 외에 다음의 기준에 따라 설치해야 한다.
2.11.1.1 비상전원을 설치한 경우에는 비상전원으로부터 동력제어반 및 가압송수장치에 이르는 전원회로의 배선은 내화배선으로 할 것. 다만, 자가발전설비와 동력제어반이 동일한 실에 설치된 경우에는 자가발전기로부터 그 제어반에 이르는 전원회로의 배선은 그렇지 않다.
2.11.1.2 상용전원으로부터 동력제어반에 이르는 배선, 그 밖의 물분무소화설비의 감시ㆍ조작 또는 표시등회로의 배선은 내화배선 또는 내열배선으로 할 것. 다만, 감시제어반 또는 동력제어반 안의 감시ㆍ조작 또는 표시등회로의 배선은 그렇지 않다.
2.11.2 2.11.1에 따른 내화배선 및 내열배선에 사용되는 전선의 종류 및 설치방법은 「옥내소화전설비의 화재안전기술기준(NFTC 102)」 2.7.2의 표 2.7.2(1) 및 표 2.7.2(2)의 기준에 따른다.
2.11.3 소화설비의 과전류차단기 및 개폐기에는 "물분무소화설비용 과전류차단기 또는 개폐기"라고 표시한 표지를 해야 한다.
2.11.4 소화설비용 전기배선의 양단 및 접속단자에는 다음의 기준에 따라 표지해야 한다.
2.11.4.1 단자에는 "물분무소화설비단자"라고 표시한 표지를 부착할 것
2.11.4.2 소화설비용 전기배선의 양단에는 다른 배선과 식별이 용이하도록 표시할 것
2.12 물분무헤드의 설치제외
2.12.1 다음의 장소에는 물분무헤드를 설치하지 않을 수 있다.
2.12.1.1 물에 심하게 반응하는 물질 또는 물과 반응하여 위험한 물질을 생성하는 물질을 저장 또는 취급하는 장소
2.12.1.2 고온의 물질 및 증류범위가 넓어 끓어 넘치는 위험이 있는 물질을 저장 또는 취급하는 장소

2.12.1.3 운전시에 표면의 온도가 260 ℃ 이상으로 되는 등 직접 분무를 하는 경우 그 부분에 손상을 입힐 우려가 있는 기계장치 등이 있는 장소

2.13 수원 및 가압송수장치의 펌프 등의 겸용

2.13.1 물분무소화설비의 수원을 옥내소화전설비ㆍ스프링클러설비ㆍ간이스프링클러설비ㆍ화재조기진압용 스프링클러설비ㆍ포소화설비 및 옥외소화전설비의 수원을 겸용하여 설치하는 경우의 저수량은 각 소화설비에 필요한 저수량을 합한 양 이상이 되도록 해야 한다. 다만, 이들 소화설비 중 고정식 소화설비(펌프ㆍ배관과 소화수 또는 소화약제를 최종 방출하는 방출구가 고정된 설비를 말한다. 이하 같다)가 둘 이상 설치되어 있고, 그 소화설비가 설치된 부분이 방화벽과 방화문으로 구획되어 있는 경우에는 각 고정식 소화설비에 필요한 저수량 중 최대의 것 이상으로 할 수 있다.

2.13.2 물분무소화설비의 가압송수장치로 사용하는 펌프를 옥내소화전설비ㆍ스프링클러설비ㆍ간이스프링클러설비ㆍ화재조기진압용 스프링클러설비ㆍ포소화설비 및 옥외소화전설비의 가압송수장치와 겸용하여 설치하는 경우의 펌프의 토출량은 각 소화설비에 해당하는 토출량을 합한 양 이상이 되도록 해야 한다. 다만, 이들 소화설비 중 고정식 소화설비가 둘 이상 설치되어 있고, 그 소화설비가 설치된 부분이 방화벽과 방화문으로 구획되어 있으며 각 소화설비에 지장이 없는 경우에는 펌프의 토출량 중 최대의 것 이상으로 할 수 있다.

2.13.3 옥내소화전설비ㆍ스프링클러설비ㆍ간이스프링클러설비ㆍ화재조기진압용 스프링클러설비ㆍ물분무소화설비ㆍ포소화설비 및 옥외소화전설비의 가압송수장치에 있어서 각 토출측 배관과 일반급수용의 가압송수장치의 토출측 배관을 상호 연결하여 화재 시 사용할 수 있다. 이 경우 연결 배관에는 개폐표시형밸브를 설치해야 하며, 각 소화설비의 성능에 지장이 없도록 해야 한다.

2.13.4 물분무소화설비의 송수구를 옥내소화전설비ㆍ스프링클러설비ㆍ간이스프링클러설비ㆍ화재조기진압용 스프링클러설비ㆍ포소화설비 또는 연결살수설비의 송수구와 겸용으로 설치하는 경우에는 스프링클러설비의 송수구의 설치기준에 따르되 각각의 소화설비의 기능에 지장이 없도록 해야 한다. <개정 2024.7.1.>

미분무소화설비의 화재안전기술기준(NFTC 104A)

[시행 2023. 2. 10.] [공고 제2022 - 214호, 2022. 12. 1., 제정]

국립소방연구원(화재예방연구과)041 - 559 - 0587

1. 일반사항

1.1 적용범위

1.1.1 이 기준은 「소방시설 설치 및 관리에 관한 법률 시행령」(이하 "영"이라 한다) 별표 4 제1호바목에 따른 물분무등소화설비 중 미분무소화설비의 설치 및 관리에 대해 적용한다.

1.2 기준의 효력

1.2.1 이 기준은 「소방시설 설치 및 관리에 관한 법률」(이하 "법"이라 한다) 제2조제1항제6호나목에 따라 물분무등소화설비인 미분무소화설비의 기술기준으로서의 효력을 가진다.

1.2.2 이 기준에 적합한 경우에는 법 제2조제1항제6호나목에 따라 「미분무소화설비의 화재안전성능기준(NFPC 104A)」을 충족하는 것으로 본다.

1.3 기준의 시행

1.3.1 이 기준은 2023년 2월 10일부터 시행한다.<개정 2023.2.10.>

1.4 기준의 특례

1.4.1 소방본부장 또는 소방서장은 기존건축물이 증축ㆍ개축ㆍ대수선되거나 용도변경 되는 경우에 있어서 이 기준이 정하는 기준에 따라 해당 건축물에 설치해야 할 미분무소화설비의 배관ㆍ배선 등의 공사가 현저하게 곤란하다고 인정되는 경우에는 해당 설비의 기능 및 사용에 지장이 없는 범위에서 이 기준의 일부를 적용하지 않을 수 있다.

1.5 경과조치

1.5.1 이 기준 시행 전에 건축허가 등의 신청 또는 신고를 하거나 소방시설공사의 착공신고를 한 특정소방대상물에 대해서는 종전의 기준에 따른다.<개정 2023.2.10.>

1.5.2 이 기준 시행 전에 1.5.1에 따른 신청 또는 신고를 한 경우라도 개정 기준이 종전의 기준에 비하여 관계인에게 유리한 경우에는 개정 기준에 따를 수 있다.<개정 2023.2.10.>

1.6 다른 법령과의 관계

1.6.1 이 기준 시행 당시 다른 법령 또는 행정규칙 등에서 종전의 화재안전기준을 인용한 경우에 이 기준 가운데 그에 해당하는 규정이 있는 경우에는 종전의 규정에 갈음하여 이 기준의 해당 규정을 인용한 것으로 본다.

1.7 용어의 정의

1.7.1 이 기준에서 사용하는 용어의 정의는 다음과 같다.

1.7.1.1 "미분무소화설비"란 가압된 물이 헤드 통과 후 미세한 입자로 분무됨으로써 소화성능을 가지는 설비로서, 소화력을 증가시키기 위해 강화액 등을 첨가할 수 있다.
1.7.1.2 "미분무"란 물만을 사용하여 소화하는 방식으로 최소설계압력에서 헤드로부터 방출되는 물입자 중 99 %의 누적체적분포가 400 ㎛ 이하로 분무되고 A, B, C급 화재에 적응성을 갖는 것을 말한다.
1.7.1.3 "미분무헤드"란 하나 이상의 오리피스를 가지고 미분무소화설비에 사용되는 헤드를 말한다.
1.7.1.4 "개방형 미분무헤드"란 감열체 없이 방수구가 항상 열려져 있는 헤드를 말한다.
1.7.1.5 "폐쇄형 미분무헤드"란 정상상태에서 방수구를 막고 있는 감열체가 일정온도에서 자동적으로 파괴、용융 또는 이탈됨으로써 방수구가 개방되는 헤드를 말한다.
1.7.1.6 "저압 미분무소화설비"란 최고사용압력이 1.2 ㎫ 이하인 미분무소화설비를 말한다.
1.7.1.7 "중압 미분무소화설비"란 사용압력이 1.2 ㎫을 초과하고 3.5 ㎫ 이하인 미분무소화설비를 말한다.
1.7.1.8 "고압 미분무소화설비"란 최저사용압력이 3.5 ㎫을 초과하는 미분무소화설비를 말한다.
1.7.1.9 "폐쇄형 미분무소화설비"란 배관 내에 항상 물 또는 공기 등이 가압되어 있다가 화재로 인한 열로 폐쇄형 미분무헤드가 개방되면서 소화수를 방출하는 방식의 미분무소화설비를 말한다.
1.7.1.10 "개방형 미분무소화설비"란 화재감지기의 신호를 받아 가압송수장치를 동작시켜 미분무수를 방출하는 방식의 미분무소화설비를 말한다.
1.7.1.11 "유수검지장치(패들형을 포함한다)"란 유수현상을 자동적으로 검지하여 신호 또는 경보를 발하는 장치를 말한다.
1.7.1.12 "전역방출방식"이란 고정식 미분무소화설비에 배관 및 헤드를 고정 설치하여 구획된 방호구역 전체에 소화수를 방출하는 설비를 말한다.
1.7.1.13 "국소방출방식"이란 고정식 미분무소화설비에 배관 및 헤드를 설치하여 직접 화점에 소화수를 방출하는 설비로서 화재발생 부분에 집중적으로 소화수를 방출하도록 설치하는 방식을 말한다.
1.7.1.14 "호스릴방식"이란 소화수 또는 소화약제 저장용기 등에 연결된 호스릴을 이용하여 사람이 직접 화점에 소화수 또는 소화약제를 방출하는 방식을 말한다.
1.7.1.15 "교차회로방식"이란 하나의 방호구역 내에 2 이상의 화재감지기회로를 설치하고 인접한 2 이상의 화재감지기에 화재가 감지되어 작동되는 때에 소화설비가 작동하는 방식을 말한다.
1.7.1.16 "가압수조"란 가압원인 압축공기 또는 불연성 기체의 압력으로 소화용수를 가압하여 그 압력으로 급수하는 수조를 말한다.
1.7.1.17 "개폐표시형밸브"란 밸브의 개폐여부를 외부에서 식별이 가능한 밸브를 말한다.
1.7.1.18 "연소할 우려가 있는 개구부"란 각 방화구획을 관통하는 컨베이어、에스컬레이터 또는 이와 유사한 시설의 주위로서 방화구획을 할 수 없는 부분을 말한다.
1.7.1.19 "설계도서"란 점화원, 연료의 특성과 형태 등에 따라서 건축물에서 발생할 수 있는 화재의 유형이 고려되어 작성된 것을 말한다.

1.7.1.20 "호스릴"이란 원형의 소방호스를 원형의 수납장치에 감아 정리한 것을 말한다.

2. 기술기준

2.1 설계도서 작성

2.1.1 미분무소화설비의 성능을 확인하기 위하여 하나의 발화원을 가정한 설계도서는 다음의 기준 및 그림 2.1.1을 고려하여 작성되어야 하며, 설계도서는 일반설계도서와 특별설계도서로 구분한다.

(1) 점화원의 형태

(2) 초기 점화되는 연료 유형

(3) 화재 위치

(4) 문과 창문의 초기상태(열림, 닫힘) 및 시간에 따른 변화상태

(5) 공기조화설비, 자연형(문, 창문) 및 기계형 여부

(6) 시공 유형과 내장재 유형

1. 공통사항

설계도서는 건축물에서 발생 가능한 상황을 선정하되, 건축물의 특성에 따라 제2호의 설계도서 유형 중 가목의 일반설계도서와 나목부터 사목까지의 특별설계도서 중 1개 이상을 작성한다.

2. 설계도서 유형

가. 일반설계도서

1) 건물용도, 사용자 중심의 일반적인 화재를 가상한다.

2) 설계도서에는 다음 사항이 필수적으로 명확히 설명되어야 한다.

가) 건물사용자 특성

나) 사용자의 수와 장소

다) 실 크기

라) 가구와 실내 내용물

마) 연소 가능한 물질들과 그 특성 및 발화원

바) 환기조건

사) 최초 발화물과 발화물의 위치

3) 설계자가 필요한 경우 기타 설계도서에 필요한 사항을 추가할 수 있다.

나. 특별설계도서 1

1) 내부 문들이 개방되어 있는 상황에서 피난로에 화재가 발생하여 급격한 화재 연소가 이루어지는 상황을 가상한다.

2) 화재 시 가능한 피난 방법의 수에 중심을 두고 작성한다.

다. 특별설계도서 2

1) 사람이 상주하지 않는 실에서 화재가 발생하지만, 잠재적으로 많은 재실자에게 위험이 되는 상황을 가상한다.

2) 건축물 내의 재실자가 없는 곳에서 화재가 발생하여 많은 재실자가 있는 공간으로 연소 확대되는 상황에 중심을 두고 작성한다.

라. 특별설계도서 3

1) 많은 사람이 있는 실에 인접한 벽이나 덕트 공간 등에서 화재가 발생한 상황을 가상한다.

2) 화재감지기가 없는 곳이나 자동으로 작동하는 소화설비가 없는 장소에서 화재가 발생하여 많은 재실자가 있는 곳으로의 연소 확대가 가능한 상황에 중심을 두고 작성한다.

마. 특별설계도서 4

1) 많은 거주자가 있는 아주 인접한 장소 중 소방시설의 작동범위에 들어가지 않는 장소에서 아주 천천히 성장하는 화재를 가상한다.

2) 작은 화재에서 시작하지만 큰 대형화재를 일으킬 수 있는 화재에 중심을 두고 작성한다.

바. 특별설계도서 5

1) 건축물의 일반적인 사용 특성과 관련, 화재하중이 가장 큰 장소에서 발생한 아주 심각한 화재를 가상한다.

2) 재실자가 있는 공간에서 급격하게 연소 확대되는 화재를 중심으로 작성한다.

사. 특별설계도서 6

1) 외부에서 발생하여 본 건물로 화재가 확대되는 경우를 가상한다.

2) 본 건물에서 떨어진 장소에서 화재가 발생하여 본 건물로 화재가 확대되거나 피난로를 막거나 거주가 불가능한 조건을 만드는 화재에 중심을 두고 작성한다.

그림 2.1.1 설계도서 작성기준

2.1.2 일반설계도서는 유사한 특정소방대상물의 화재사례 등을 이용하여 작성하고, 특별설계도서는 일반설계도서에서 발화 장소 등을 변경하여 위험도를 높게 만들어 작성해야 한다.
2.1.3 2.1.1 및 2.1.2에도 불구하고 검증된 기준에서 정하고 있는 것을 사용할 경우에는 적합한 도서로 인정할 수 있다.
2.2 설계도서의 검증
2.2.1 소방관서에 허가동의를 받기 전에 법 제46조제1항에 따라 성능시험기관으로 지정받은 기관에서 그 성능을 검증받아야 한다.
2.2.2 설계도서의 변경이 필요한 경우 2.2.1에 의해 재검증을 받아야 한다.
2.3 수원
2.3.1 미분무소화설비에 사용되는 소화용수는 「먹는물관리법」 제5조에 적합하고, 저수조 등에 충수할 경우 필터 또는 스트레이너를 통해야 하며, 사용되는 물에는 입자ㆍ용해고체 또는 염분이 없어야 한다.
2.3.2 배관의 연결부(용접부 제외) 또는 주배관의 유입측에는 필터 또는 스트레이너를 설치해야 하고, 사용되는 스트레이너에는 청소구가 있어야 하며, 검사ㆍ유지관리 및 보수 시에 배치 위치를 변경하지 않아야 한다. 다만, 노즐이 막힐 우려가 없는 경우에는 설치하지 않을 수 있다.
2.3.3 사용되는 필터 또는 스트레이너의 메쉬는 헤드 오리피스 지름의 80 % 이하가 되어야 한다.
2.3.4 수원의 양은 다음의 식 (2.3.4)를 이용하여 계산한 양 이상으로 해야 한다.

$$Q = N \times D \times T \times S + V \cdots (2.3.4)$$

여기에서
Q: 수원의 양(㎥)
N: 방호구역(방수구역) 내 헤드의 개수
D: 설계유량(㎥/min)
T: 설계방수시간(min)
S: 안전율(1.2 이상)
V: 배관의 총체적(㎥)

2.3.5 첨가제의 양은 설계방수시간 내에 충분히 사용될 수 있는 양 이상으로 산정한다. 이 경우 첨가제가 소화약제인 경우 소방청장이 정하여 고시한 「소화약제의 형식승인 및 제품검사의 기술기준」에 적합한 것으로 사용해야 한다.
2.4 수조
2.4.1 수조의 재료는 냉간 압연 스테인리스 강판 및 강대(KS D 3698)의 STS304 또는 이와 동등 이상의 강도ㆍ내식성ㆍ내열성이 있는 것으로 해야 한다.
2.4.2 수조를 용접할 경우 용접찌꺼기 등이 남아 있지 아니해야 하며, 부식의 우려가 없는 용접방식으로 해야 한다.
2.4.3 미분무소화설비용 수조는 다음의 기준에 따라 설치해야 한다.
2.4.3.1 전용수조로 하고, 점검에 편리한 곳에 설치할 것
2.4.3.2 동결방지조치를 하거나 동결의 우려가 없는 장소에 설치할 것
2.4.3.3 수조의 외측에 수위계를 설치할 것. 다만, 구조상 불가피한 경우에는 수조의 맨홀 등을 통하여 수조 안의 물의 양을 쉽게 확인할 수 있도록 해야 한다.

2.4.3.4 수조의 상단이 바닥보다 높은 때에는 수조의 외측에 고정식 사다리를 설치할 것
2.4.3.5 수조가 실내에 설치된 때에는 그 실내에 조명설비를 설치할 것
2.4.3.6 수조의 밑 부분에는 청소용 배수밸브 또는 배수관을 설치할 것
2.4.3.7 수조 외측의 보기 쉬운 곳에 "미분무소화설비용 수조"라고 표시한 표지를 할 것
2.4.3.8 소화설비용 펌프의 흡수배관 또는 소화설비의 수직배관과 수조의 접속부분에는 "미분무소화설비용 배관"이라고 표시한 표지를 할 것. 다만, 수조와 가까운 장소에 소화설비용 펌프가 설치되고 해당 펌프에 2.4.3.7에 따른 표지를 설치한 때에는 그렇지 않다.
2.5 가압송수장치
2.5.1 전동기 또는 내연기관에 따른 펌프를 이용하는 가압송수장치는 다음의 기준에 따라 설치해야 한다.
2.5.1.1 쉽게 접근할 수 있고 점검하기에 충분한 공간이 있는 장소로서 화재 및 침수 등의 재해로 인한 피해를 받을 우려가 없는 곳에 설치할 것
2.5.1.2 동결방지조치를 하거나 동결의 우려가 없는 장소에 설치할 것
2.5.1.3 펌프는 전용으로 할 것
2.5.1.4 펌프의 토출 측에는 압력계를 체크밸브 이전에 펌프 토출 측 플랜지에서 가까운 곳에 설치할 것
2.5.1.5 펌프의 성능은 체절운전 시 정격토출압력의 140 %를 초과하지 않고, 정격토출량의 150 %로 운전 시 정격토출압력의 65 % 이상이 되어야 하며, 펌프의 성능을 시험할 수 있는 성능시험배관을 설치할 것
2.5.1.6 가압송수장치의 송수량은 최저설계압력에서 설계유량(L/min) 이상의 방수성능을 가진 기준개수의 모든 헤드로부터의 방수량을 충족시킬 수 있는 양 이상의 것으로 할 것
2.5.1.7 내연기관을 사용하는 경우에는 제어반에 따라 내연기관의 자동기동 및 수동기동이 가능하고, 상시 충전되어 있는 축전지설비를 갖출 것
2.5.1.8 가압송수장치에는 "미분무펌프"라고 표시한 표지를 할 것. 다만, 호스릴방식의 경우 "호스릴방식 미분무펌프"라고 표시한 표지를 할 것
2.5.1.9 가압송수장치가 기동이 된 경우에는 자동으로 정지되지 아니하도록 할 것
2.5.1.10 가압송수장치는 부식 등으로 인한 펌프의 고착을 방지할 수 있도록 다음의 각 기준에 적합한 것으로 할 것. 다만, 충압펌프는 제외한다.
2.5.1.10.1 임펠러는 청동 또는 스테인리스 등 부식에 강한 재질을 사용할 것
2.5.1.10.2 펌프축은 스테인리스 등 부식에 강한 재질을 사용할 것
2.5.2 압력수조를 이용하는 가압송수장치는 다음의 기준에 따라 설치해야 한다.
2.5.2.1 압력수조는 배관용 스테인리스 강관(KS D 3676) 또는 이와 동등 이상의 강도ㆍ내식성, 내열성을 갖는 재료를 사용할 것
2.5.2.2 용접한 압력수조를 사용할 경우 용접찌꺼기 등이 남아 있지 않아야 하며, 부식의 우려가 없는 용접방식으로 해야 한다.

2.5.2.3 쉽게 접근할 수 있고 점검하기에 충분한 공간이 있는 장소로서 화재 및 침수 등의 재해로 인한 피해를 받을 우려가 없는 곳에 설치할 것
2.5.2.4 동결방지조치를 하거나 동결의 우려가 없는 장소에 설치할 것
2.5.2.5 압력수조는 전용으로 할 것
2.5.2.6 압력수조에는 수위계ㆍ급수관ㆍ배수관ㆍ급기관ㆍ맨홀ㆍ압력계ㆍ안전장치 및 압력저하 방지를 위한 자동식 공기압축기를 설치할 것
2.5.2.7 압력수조의 토출 측에는 사용압력의 1.5배 범위를 초과하는 압력계를 설치해야 한다.
2.5.2.8 작동장치의 구조 및 기능은 다음의 기준에 적합해야 한다.
2.5.2.8.1 화재감지기의 신호에 의하여 자동적으로 밸브를 개방하고 소화수를 배관으로 송출할 것
2.5.2.8.2 수동으로 작동할 수 있게 하는 장치를 설치할 경우에는 부주의로 인한 작동을 방지하기 위한 보호 장치를 강구할 것
2.5.3 가압수조를 이용하는 가압송수장치는 다음의 기준에 따라 설치해야 한다.
2.5.3.1 가압수조의 압력은 설계 방수량 및 방수압이 설계방수시간 이상 유지되도록 할 것
2.5.3.2 가압수조 및 가압원은 「건축법 시행령」 제46조에 따른 방화구획 된 장소에 설치 할 것
2.5.3.3 가압수조를 이용한 가압송수장치는 소방청장이 정하여 고시한 「가압수조식 가압송수장치의 성능인증 및 제품검사의 기술기준」에 적합한 것으로 설치할 것
2.5.3.4 가압수조는 전용으로 설치할 것
2.6 폐쇄형 미분무소화설비의 방호구역
2.6.1 폐쇄형 미분무헤드를 사용하는 설비의 방호구역(미분무소화설비의 소화범위에 포함된 영역을 말한다. 이하 같다)은 다음의 기준에 적합해야 한다.
2.6.1.1 하나의 방호구역의 바닥면적은 펌프용량, 배관의 구경 등을 수리학적으로 계산한 결과 헤드의 방수압 및 방수량이 방호구역 범위 내에서 소화 목적을 달성할 수 있도록 산정해야 한다.
2.6.1.2 하나의 방호구역은 2개 층에 미치지 않을 것
2.7 개방형 미분무소화설비의 방수구역
2.7.1 개방형 미분무소화설비의 방수구역은 다음의 기준에 적합해야 한다.
2.7.1.1 하나의 방수구역은 2개 층에 미치지 않을 것
2.7.1.2 하나의 방수구역을 담당하는 헤드의 개수는 최대 설계개수 이하로 할 것. 다만, 2 이상의 방수구역으로 나눌 경우에는 하나의 방수구역을 담당하는 헤드의 개수는 최대설계 개수의 2분의 1 이상으로 할 것
2.7.1.3 터널, 지하가 등에 설치할 경우 동시에 방수되어야 하는 방수구역은 화재가 발생된 방수구역 및 접한 방수구역으로 할 것
2.8 배관 등
2.8.1 설비에 사용되는 구성요소는 STS304 이상의 재료를 사용해야 한다.
2.8.2 배관은 배관용 스테인리스 강관(KS D 3576)이나 이와 동등 이상의 강도ㆍ내식성 및 내열성을 가진 것으로 해야 하고, 용접할 경우 용접찌꺼기 등이 남아 있지 아니해야 하며, 부식의 우려

가 없는 용접방식으로 해야 한다.
2.8.3 급수배관은 다음의 기준에 따라 설치해야 한다.
2.8.3.1 전용으로 할 것
2.8.3.2 급수배관에 설치되어 급수를 차단할 수 있는 개폐밸브는 개폐표시형으로 할 것. 이 경우 펌프의 흡입측 배관에는 버터플라이밸브 외의 개폐표시형밸브를 설치해야 한다.
2.8.4 펌프의 성능시험배관은 다음의 기준에 적합하도록 설치해야 한다.
2.8.4.1 성능시험배관은 펌프의 토출 측에 설치된 개폐밸브 이전에서 분기하여 직선으로 설치하고, 유량측정장치를 기준으로 전단 직관부에는 개폐밸브를 후단 직관부에는 유량조절밸브를 설치할 것. 이 경우 개폐밸브와 유량측정장치 사이의 직관부 거리 및 유량측정장치와 유량조절밸브 사이의 직관부 거리는 해당 유량측정장치 제조사의 설치사양에 따르고, 성능시험배관의 호칭지름은 유량측정장치의 호칭지름에 따른다.
2.8.4.2. 유입구에는 개폐밸브를 둘 것
2.8.4.3 유량측정장치는 펌프의 정격토출량의 175 % 이상 측정할 수 있는 성능이 있을 것
2.8.4.4 가압송수장치의 체절운전 시 수온의 상승을 방지하기 위하여 체크밸브와 펌프사이에서 분기한 구경 20 ㎜ 이상의 배관에 체절압력 미만에서 개방되는 릴리프밸브를 설치할 것
2.8.5 배관은 동결방지조치를 하거나 동결의 우려가 없는 장소에 설치해야 한다. 다만, 보온재를 사용할 경우에는 난연재료 성능 이상의 것으로 해야 한다.
2.8.6 교차배관의 위치ㆍ청소구 및 가지배관의 헤드설치는 다음의 기준에 따른다.
2.8.6.1 교차배관은 가지배관과 수평으로 설치하거나 또는 가지배관 밑에 설치할 것
2.8.6.2 청소구는 교차배관 끝에 개폐밸브를 설치하고, 호스접결이 가능한 나사식 또는 고정배수배관식으로 할 것. 이 경우 나사식의 개폐밸브는 나사보호용의 캡으로 마감할 것
2.8.7 미분무소화설비에는 동 장치를 시험할 수 있는 시험장치를 다음의 기준에 따라 설치해야 한다. 다만, 개방형헤드를 설치하는 경우에는 그렇지 않다.
2.8.7.1 가압송수장치에서 가장 먼 가지배관의 끝으로부터 연결하여 설치할 것
2.8.7.2 시험장치 배관의 구경은 가압장치에서 가장 먼 가지배관의 구경과 동일한 구경으로 하고, 그 끝에 개방형헤드를 설치할 것. 이 경우 개방형헤드는 동일 형태의 오리피스만으로 설치할 수 있다.
2.8.7.3 시험배관의 끝에는 물받이 통 및 배수관을 설치하여 시험 중 방사된 물이 바닥에 흘러내리지 아니하도록 할 것. 다만, 목욕실ㆍ화장실 또는 그 밖의 곳으로서 배수처리가 쉬운 장소에 시험배관을 설치한 경우에는 그렇지 않다.
2.8.8 배관에 설치되는 행거는 다음의 기준에 따라 설치해야 한다.
2.8.8.1 가지배관에는 헤드의 설치지점 사이마다 교차배관에는 가지배관과 가지배관 사이마다 1개 이상의 행거를 설치할 것
2.8.8.2 2.8.8.1의 수평주행배관에는 4.5 m 이내마다 1개 이상 설치할 것
2.8.9 수직배수배관의 구경은 50 ㎜ 이상으로 해야 한다. 다만, 수직배관의 구경이 50 ㎜ 미만인 경우에는 수직배관과 동일한 구경으로 할 수 있다.

2.8.10 주차장의 미분무소화설비는 습식 외의 방식으로 해야 한다. 다만, 주차장이 벽 등으로 차단되어 있고 출입구가 자동으로 열리고 닫히는 구조인 것으로서 다음의 어느 하나에 해당하는 경우에는 그렇지 않다.
2.8.10.1 동절기에 상시 난방이 되는 곳이거나 그 밖에 동결의 염려가 없는 곳
2.8.10.2 미분무소화설비의 동결을 방지할 수 있는 구조 또는 장치가 된 것
2.8.11 2.8.3.2에 따른 개폐밸브에는 그 밸브의 개폐상태를 감시제어반에서 확인할 수 있도록 급수개폐밸브 작동표시 스위치를 다음의 기준에 따라 설치해야 한다.
2.8.11.1 급수개폐밸브가 잠길 경우 탬퍼스위치의 동작으로 인하여 감시제어반 또는 수신기에 표시되어야 하며 경보음을 발할 것
2.8.11.2 탬퍼스위치는 감시제어반 또는 수신기에서 동작의 유무 확인과 동작시험, 도통시험을 할 수 있을 것
2.8.11.3 급수개폐밸브의 작동표시 스위치에 사용되는 전기배선은 내화전선 또는 내열전선으로 설치할 것
2.8.12 미분무설비 배관의 배수를 위한 기울기는 다음의 기준에 따른다.
2.8.12.1 폐쇄형 미분무소화설비의 배관을 수평으로 할 것. 다만, 배관의 구조상 소화수가 남아 있는 곳에는 배수밸브를 설치해야 한다.
2.8.12.2 개방형 미분무소화설비에는 헤드를 향하여 상향으로 수평주행배관의 기울기를 500분의 1 이상, 가지배관의 기울기를 250분의 1 이상으로 할 것. 다만, 배관의 구조상 기울기를 줄 수 없는 경우에는 배수를 원활하게 할 수 있도록 배수밸브를 설치해야 한다.
2.8.13 배관은 다른 설비의 배관과 쉽게 구분이 될 수 있는 위치에 설치하거나, 그 배관표면 또는 배관 보온재표면의 색상은 「한국산업표준(배관계의 식별 표시, KS A 0503)」 또는 적색으로 식별이 가능하도록 소방용설비의 배관임을 표시해야 한다.
2.8.14 호스릴방식의 설치는 다음의 기준에 따라 설치해야 한다.
2.8.14.1 차고 또는 주차장 외의 장소에 설치하되 방호대상물의 각 부분으로부터 하나의 호스 접결구까지의 수평거리가 25 m 이하가 되도록 할 것
2.8.14.2 소화약제 저장용기의 개방밸브는 호스의 설치장소에서 수동으로 개폐할 수 있는 것으로 할 것
2.8.14.3 소화약제 저장용기의 가장 가까운 곳의 보기 쉬운 곳에 표시등을 설치하고, "호스릴 미분무소화설비"라고 표시한 표지를 할 것
2.8.14.4 그 밖의 사항은 「옥내소화전설비의 화재안전기술기준(NFTC 102)」 2.4(함 및 방수구 등)에 적합할 것
2.9 음향장치 및 기동장치
2.9.1 미분무소화설비의 음향장치 및 기동장치는 다음의 기준에 따라 설치해야 한다.
2.9.1.1 폐쇄형 미분무헤드가 개방되면 화재신호를 발신하고 그에 따라 음향장치가 경보되도록 할 것

2.9.1.2 개방형 미분무소화설비는 화재감지기의 감지에 따라 음향장치가 경보되도록 할 것. 이 경우 화재감지기 회로를 교차회로방식으로 하는 때에는 하나의 화재감지기 회로가 화재를 감지하는 때에도 음향장치가 경보되도록 해야 한다.
2.9.1.3 음향장치는 방호구역 또는 방수구역마다 설치하되 그 구역의 각 부분으로부터 하나의 음향장치까지의 수평거리는 25 m 이하가 되도록 할 것
2.9.1.4 음향장치는 경종 또는 사이렌(전자식 사이렌을 포함한다)으로 하되, 주위의 소음 및 다른 용도의 경보와 구별이 가능한 음색으로 할 것. 이 경우 경종 또는 사이렌은 자동화재탐지설비ㆍ비상벨설비 또는 자동식사이렌설비의 음향장치와 겸용할 수 있다.
2.9.1.5 주음향장치는 수신기의 내부 또는 그 직근에 설치할 것
2.9.1.6 층수가 11층(공동주택의 경우 16층) 이상의 소방대상물 또는 그 부분에 있어서는 2층 이상의 층에서 발화한 때에는 발화층 및 그 직상 4개층에 한하여, 1층에서 발화한 때에는 발화층과 그 직상 4개층 및 지하층에 한하여, 지하층에서 발화한 때에는 발화층ㆍ그 직상층 및 기타의 지하층에 한하여 경보를 발할 수 있도록 할 것<개정 2023.2.10.>
2.9.1.7 음향장치는 다음의 기준에 따른 구조 및 성능의 것으로 할 것
2.9.1.7.1 정격전압의 80 % 전압에서 음향을 발할 수 있는 것으로 할 것
2.9.1.7.2 음향의 크기는 부착된 음향장치의 중심으로부터 1 m 떨어진 위치에서 90 dB 이상이 되는 것으로 할 것
2.9.1.8 화재감지기 회로에는 다음의 기준에 따른 발신기를 설치할 것. 다만, 자동화재탐지설비의 발신기가 설치된 경우에는 그렇지 않다.
2.9.1.8.1 조작이 쉬운 장소에 설치하고, 스위치는 바닥으로부터 0.8 m 이상 1.5 m 이하의 높이에 설치할 것
2.9.1.8.2 소방대상물의 층마다 설치하되, 당해 소방대상물의 각 부분으로부터 하나의 발신기까지의 수평거리가 25 m 이하가 되도록 할 것. 다만, 복도 또는 별도로 구획된 실로서 보행거리가 40 m 이상일 경우에는 추가로 설치해야 한다.
2.9.1.8.3 발신기의 위치를 표시하는 표시등은 함의 상부에 설치하되, 그 불빛은 부착면으로부터 15° 이상의 범위안에서 부착지점으로부터 10 m 이내의 어느 곳에서도 쉽게 식별할 수 있는 적색등으로 할 것
2.10 헤드
2.10.1 미분무헤드는 소방대상물의 천장ㆍ반자ㆍ천장과 반자 사이ㆍ덕트ㆍ선반 기타 이와 유사한 부분에 설계자의 의도에 적합하도록 설치해야 한다.
2.10.2 하나의 헤드까지의 수평거리 산정은 설계자가 제시해야 한다.
2.10.3 미분무소화설비에 사용되는 헤드는 조기반응형 헤드를 설치해야 한다.
2.10.4 폐쇄형 미분무헤드는 그 설치장소의 평상시 최고주위온도에 따라 다음 식 (2.10.4)에 따른 표시온도의 것으로 설치해야 한다.
$Ta = 0.9Tm - 27.3$ ⋯ (2.10.4)

여기에서
Ta: 최고주위온도(℃)
Tm: 헤드의 표시온도(℃)
2.10.5 미분무 헤드는 배관, 행거 등으로부터 살수가 방해되지 아니하도록 설치해야 한다.
2.10.6 미분무 헤드는 설계도면과 동일하게 설치해야 한다.
2.10.7 미분무 헤드는 ‘ 한국소방산업기술원 ’ 또는 법 제46조제1항의 규정에 따라 성능시험기관으로 지정받은 기관에서 검증받아야 한다.
2.11 전원
2.11.1 미분무소화설비의 전원은 「스프링클러설비의 화재안전기술기준(NFPC 103)」 2.9(전원)를 준용한다.
2.12 제어반
2.12.1 미분무 소화설비에는 제어반을 설치하되, 감시제어반과 동력제어반으로 구분하여 설치해야 한다. 다만, 가압수조에 따른 가압송수장치를 사용하는 미분무소화설비의 경우와 별도의 시방서를 제시할 경우에는 그렇지 않을 수 있다.
2.12.2 감시제어반의 기능은 다음의 기준에 적합해야 한다.
2.12.2.1 각 펌프의 작동여부를 확인할 수 있는 표시등 및 음향경보기능이 있어야 할 것
2.12.2.2 각 펌프를 자동 및 수동으로 작동시키거나 중단시킬 수 있어야 할 것
2.12.2.3 비상전원을 설치한 경우에는 상용전원 및 비상전원의 공급여부를 확인할 수 있어야 할 것
2.12.2.4 수조가 저수위로 될 때 표시등 및 음향으로 경보할 것
2.12.2.5 예비전원이 확보되고 예비전원의 적합여부를 시험할 수 있어야 할 것
2.12.3 감시제어반은 다음의 기준에 따라 설치해야 한다.
2.12.3.1 화재 및 침수 등의 재해로 인한 피해를 받을 우려가 없는 곳에 설치할 것
2.12.3.2 감시제어반은 미분무소화설비의 전용으로 할 것
2.12.3.3 감시제어반은 다음의 기준에 따른 전용실 안에 설치할 것
2.12.3.3.1 다른 부분과 방화구획을 할 것. 이 경우 전용실의 벽에는 기계실 또는 전기실 등의 감시를 위하여 두께 7 ㎜ 이상의 망입유리(두께 16.3 ㎜ 이상의 접합유리 또는 두께 28 ㎜ 이상의 복층유리를 포함한다)로 된 4 ㎡ 미만의 붙박이창을 설치할 수 있다.
2.12.3.3.2 피난층 또는 지하 1층에 설치할 것
2.12.3.3.3 「무선통신보조설비의 화재안전기술기준(NFTC 505)」 2.2.3에 따라 유효하게 통신이 가능할 것(영 별표 4의 제5호마목에 따른 무선통신보조설비가 설치된 특정소방대상물에 한한다)
2.12.3.3.4 바닥면적은 감시제어반의 설치에 필요한 면적 외에 화재 시 소방대원이 그 감시제어반의 조작에 필요한 최소면적 이상으로 할 것
2.12.3.4 2.12.3.3에 따른 전용실에는 특정소방대상물의 기계ㆍ기구 또는 시설 등의 제어 및 감시설비 외의 것을 두지 않을 것

2.12.3.5 다음의 각 확인회로마다 도통시험 및 작동시험을 할 수 있도록 할 것
(1) 수조의 저수위감시회로
(2) 개방형 미분무소화설비의 화재감지기회로
(3) 2.8.11에 따른 개폐밸브의 폐쇄상태 확인회로
(4) 그 밖의 이와 비슷한 회로
2.12.3.6 감시제어반과 자동화재탐지설비의 수신기를 별도의 장소에 설치하는 경우에는 이들 상호간 연동하여 화재발생 및 2.12.2.1, 2.12.2.3 및 2.12.2.4의 기능을 확인할 수 있도록 할 것
2.12.4 동력제어반은 다음의 기준에 따라 설치해야 한다.
2.12.4.1 앞면은 적색으로 하고 "미분무소화설비용 동력제어반"이라고 표시한 표지를 설치할 것
2.12.4.2 외함은 두께 1.5 ㎜ 이상의 강판 또는 이와 동등 이상의 강도 및 내열성능이 있는 것으로 할 것
2.12.4.3 그 밖의 동력제어반의 설치에 관하여는 2.12.3.1 및 2.12.3.2의 기준을 준용할 것
2.12.5 자가발전설비 제어반은 「스프링클러설비의 화재안전기술기준(NFTC 103)」 2.10(제어반)을 준용한다.
2.13 배선 등
2.13.1 미분무소화설비의 배선은 「전기사업법」 제67조에 따른 「전기설비기술기준」에서 정한 것 외에 다음의 기준에 따라 설치해야 한다.
2.13.1.1 비상전원을 설치한 경우에는 비상전원으로부터 동력제어반 및 가압송수장치에 이르는 전원회로의 배선은 내화배선으로 할 것. 다만, 자가발전설비와 동력제어반이 동일한 실에 설치된 경우에는 자가발전기로부터 그 제어반에 이르는 전원회로의 배선은 그렇지 않다.
2.13.1.2 상용전원으로부터 동력제어반에 이르는 배선, 그 밖의 미분무소화설비의 감시ㆍ조작 또는 표시등회로의 배선은 내화배선 또는 내열배선으로 할 것. 다만, 감시제어반 또는 동력제어반 안의 감시ㆍ조작 또는 표시등회로의 배선은 그렇지 않다.
2.13.2 2.13.1에 따른 내화배선 및 내열배선에 사용되는 전선의 종류 및 설치방법은 「옥내소화전설비의 화재안전기술기준(NFTC 102)」 2.7.2의 표 2.7.2(1) 또는 표 2.7.2(2)의 기준에 따른다.
2.13.3 소화설비의 과전류차단기 및 개폐기에는 "미분무소화설비용 과전류차단기 또는 개폐기"라고 표시한 표지를 해야 한다.
2.13.4 소화설비용 전기배선의 양단 및 접속단자에는 다음의 기준에 따라 표지해야 한다.
2.13.4.1 단자에는 "미분무 소화설비단자"라고 표시한 표지를 부착할 것
2.13.4.2 소화설비용 전기배선의 양단에는 다른 배선과 식별이 용이하도록 표시할 것
2.14 청소ㆍ시험ㆍ유지 및 관리 등
2.14.1 미분무소화설비의 청소ㆍ유지 및 관리 등은 건축물의 모든 부분(건축설비를 포함한다)을 완성한 시점부터 최소 연 1회 이상 실시하여 그 성능 등을 확인해야 한다.
2.14.2 미분무소화설비의 배관 등의 청소는 배관의 수리계산 시 설계된 최대방출량으로 방출하여 배관 내 이물질이 제거될 수 있는 충분한 시간동안 실시해야 한다.

2.14.3 미분무소화설비의 성능시험은 2.5에서 정한 기준에 따라 실시한다.

포소화설비의 화재안전기술기준(NFTC 105)

[시행 2024. 7. 1.] [공고 제2024 - 37호, 2024. 7. 1., 일부개정]

국립소방연구원(화재예방연구과)041 - 559 - 0587

1. 일반사항

1.1 적용범위

1.1.1 이 기준은 「소방시설 설치 및 관리에 관한 법률 시행령」(이하 "영"이라 한다) 별표 4 제1호바목에 따른 물분무등소화설비 중 포소화설비의 설치 및 관리에 대해 적용한다.

1.2 기준의 효력

1.2.1 이 기준은 「소방시설 설치 및 관리에 관한 법률」(이하 "법"이라 한다) 제2조제1항제6호나목에 따라 물분무등소화설비인 포소화설비의 기술기준으로서의 효력을 가진다.

1.2.2 이 기준에 적합한 경우에는 법 제2조제1항제6호나목에 따라 「포소화설비의 화재안전성능기준(NFPC 105)」을 충족하는 것으로 본다.

1.3 기준의 시행

1.3.1 이 기준은 2024년 7월 1일부터 시행한다. <개정 2024.7.1.>

1.4 기준의 특례

1.4.1 소방본부장 또는 소방서장은 기존건축물이 증축ㆍ개축ㆍ대수선되거나 용도변경 되는 경우에 있어서 이 기준이 정하는 기준에 따라 해당 건축물에 설치해야 할 포소화설비의 배관ㆍ배선 등의 공사가 현저하게 곤란하다고 인정되는 경우에는 해당 설비의 기능 및 사용에 지장이 없는 범위에서 이 기준의 일부를 적용하지 않을 수 있다.

1.5 경과조치

1.5.1 이 기준 시행 전에 건축허가 등의 신청 또는 신고를 하거나 소방시설공사의 착공신고를 한 특정소방대상물에 대해서는 종전의 「포소화설비의 화재안전기준(NFSC 105)」에 따른다.

1.5.2 이 기준 시행 전에 1.5.1에 따른 신청 또는 신고를 한 경우라도 제정 기준이 종전의 기준에 비하여 관계인에게 유리한 경우에는 제정 기준에 따를 수 있다.

1.6 다른 법령과의 관계

1.6.1 이 기준 시행 당시 다른 법령 또는 행정규칙 등에서 종전의 화재안전기준을 인용한 경우에 이 기준 가운데 그에 해당하는 규정이 있는 경우에는 종전의 규정에 갈음하여 이 기준의 해당 규정을 인용한 것으로 본다.

1.7 용어의 정의

1.7.1 이 기준에서 사용하는 용어의 정의는 다음과 같다.

1.7.1.1 "고가수조"란 구조물 또는 지형지물 등에 설치하여 자연낙차의 압력으로 급수하는 수조를 말한다.
1.7.1.2 "압력수조"란 소화용수와 공기를 채우고 일정압력 이상으로 가압하여 그 압력으로 급수하는 수조를 말한다.
1.7.1.3 "충압펌프"란 배관 내 압력손실에 따른 주펌프의 빈번한 기동을 방지하기 위하여 충압역할을 하는 펌프를 말한다.
1.7.1.4 "연성계"란 대기압 이상의 압력과 대기압 이하의 압력을 측정할 수 있는 계측기를 말한다.
1.7.1.5 "진공계"란 대기압 이하의 압력을 측정하는 계측기를 말한다.
1.7.1.6 "정격토출량"이란 펌프의 정격부하운전 시 토출량으로서 정격토출압력에서의 토출량을 말한다.
1.7.1.7 "정격토출압력"이란 펌프의 정격부하운전 시 토출압력으로서 정격토출량에서의 토출측 압력을 말한다.
1.7.1.8 "전역방출방식"이란 소화약제 공급장치에 배관 및 분사헤드 등을 고정 설치하여 밀폐 방호구역 내에 소화약제를 방출하는 방식을 말한다.
1.7.1.9 "국소방출방식"이란 소화약제 공급장치에 배관 및 분사헤드 등을 설치하여 직접 화점에 소화약제를 방출하는 방식을 말한다.
1.7.1.10 "팽창비"란 최종 발생한 포 체적을 원래 포 수용액 체적으로 나눈 값을 말한다.
1.7.1.11 "개폐표시형밸브"란 밸브의 개폐여부를 외부에서 식별이 가능한 밸브를 말한다.
1.7.1.12 "기동용수압개폐장치"란 소화설비의 배관내 압력변동을 검지하여 자동적으로 펌프를 기동 및 정지시키는 것으로서 압력챔버 또는 기동용압력스위치 등을 말한다.
1.7.1.13 "포워터스프링클러설비"란 포워터스프링클러헤드를 사용하는 포소화설비를 말한다.
1.7.1.14 "포헤드설비"란 포헤드를 사용하는 포소화설비를 말한다.
1.7.1.15 "고정포방출설비"란 고정포방출구를 사용하는 설비를 말한다.
1.7.1.16 "호스릴포소화설비"란 호스릴포방수구、호스릴 및 이동식 포노즐을 사용하는 설비를 말한다.
1.7.1.17 "포소화전설비"란 포소화전방수구、호스 및 이동식포노즐을 사용하는 설비를 말한다.
1.7.1.18 "송액관"이란 수원으로부터 포헤드、고정포방출구 또는 이동식포노즐 등에 급수하는 배관을 말한다.
1.7.1.19 "급수배관"이란 수원 및 옥외송수구로부터 포소화설비의 헤드 또는 방출구에 급수하는 배관을 말한다.
1.7.1.20 "분기배관"이란 배관 측면에 구멍을 뚫어 둘 이상의 관로가 생기도록 가공한 배관으로서 다음의 분기배관을 말한다.
(1) "확관형 분기배관"이란 배관의 측면에 조그만 구멍을 뚫고 소성가공으로 확관시켜 배관 용접이음자리를 만들거나 배관 용접이음자리에 배관이음쇠를 용접 이음한 배관을 말한다.
(2) "비확관형 분기배관"이란 배관의 측면에 분기호칭내경 이상의 구멍을 뚫고 배관이음쇠를 용접 이음한 배관을 말한다.

1.7.1.21 "펌프 프로포셔너방식"이란 펌프의 토출관과 흡입관 사이의 배관도중에 설치한 흡입기에 펌프에서 토출된 물의 일부를 보내고, 농도 조정밸브에서 조정된 포 소화약제의 필요량을 포 소화약제 저장탱크에서 펌프 흡입측으로 보내어 이를 혼합하는 방식을 말한다.
1.7.1.22 "프레셔 프로포셔너방식"이란 펌프와 발포기의 중간에 설치된 벤추리관의 벤추리작용과 펌프 가압수의 포 소화약제 저장탱크에 대한 압력에 따라 포 소화약제를 흡입ㆍ혼합하는 방식을 말한다.
1.7.1.23 "라인 프로포셔너방식"이란 펌프와 발포기의 중간에 설치된 벤추리관의 벤추리작용에 따라 포 소화약제를 흡입ㆍ혼합하는 방식을 말한다.
1.7.1.24 "프레셔사이드 프로포셔너방식"이란 펌프의 토출관에 압입기를 설치하여 포 소화약제 압입용펌프로 포 소화약제를 압입시켜 혼합하는 방식을 말한다.
1.7.1.25 "가압수조"란 가압원인 압축공기 또는 불연성 기체의 압력으로 소화용수를 가압하여 그 압력으로 급수하는 수조를 말한다.
1.7.1.26 "압축공기포소화설비"란 압축공기 또는 압축질소를 일정 비율로 포수용액에 강제 주입 혼합하는 방식을 말한다.
1.7.1.27 "주펌프"란 구동장치의 회전 또는 왕복운동으로 소화용수를 가압하여 그 압력으로 급수하는 주된 펌프를 말한다.
1.7.1.28 "호스릴"이란 원형의 형태를 유지하고 있는 소방호스를 수납장치에 감아 정리한 것을 말한다.
1.7.1.29 "압축공기포 믹싱챔버방식"이란 물, 포 소화약제 및 공기를 믹싱챔버로 강제주입시켜 챔버 내에서 포수용액을 생성한 후 포를 방사하는 방식을 말한다.

2. 기술기준
2.1 종류 및 적응성
2.1.1 특정소방대상물에 따라 적응하는 포소화설비는 다음의 기준과 같다.
2.1.1.1 「화재의 예방 및 안전관리에 관한 법률 시행령」 별표 2의 특수가연물을 저장ㆍ취급하는 공장 또는 창고: 포워터스프링클러설비ㆍ포헤드설비 또는 고정포방출설비, 압축공기포소화설비
2.1.1.2 차고 또는 주차장: 포워터스프링클러설비ㆍ포헤드설비 또는 고정포방출설비, 압축공기포소화설비. 다만, 다음의 어느 하나에 해당하는 차고ㆍ주차장의 부분에는 호스릴포소화설비 또는 포소화전설비를 설치할 수 있다.
2.1.1.2.1 완전 개방된 옥상주차장 또는 고가 밑의 주차장으로서 주된 벽이 없고 기둥뿐이거나 주위가 위해방지용 철주 등으로 둘러쌓인 부분
2.1.1.2.2 지상 1층으로서 지붕이 없는 부분
2.1.1.3 항공기격납고: 포워터스프링클러설비ㆍ포헤드설비 또는 고정포방출설비, 압축공기포소화설비. 다만, 바닥면적의 합계가 1,000 ㎡ 이상이고 항공기의 격납위치가 한정되어 있는 경우에는 그 한정된 장소 외의 부분에 대하여는 호스릴포소화설비를 설치할 수 있다.

2.1.1.4 발전기실, 엔진펌프실, 변압기, 전기케이블실, 유압설비: 바닥면적의 합계가 300 ㎡ 미만의 장소에는 고정식 압축공기포소화설비를 설치 할 수 있다.

2.2 수원

2.2.1 포소화설비의 수원은 그 저수량이 특정소방대상물에 따라 다음의 기준에 적합하도록 해야 한다.

2.2.1.1 「화재의 예방 및 안전관리에 관한 법률 시행령」 별표 2의 특수가연물을 저장ㆍ취급하는 공장 또는 창고: 포워터스프링클러설비 또는 포헤드설비의 경우에는 포워터스프링클러헤드 또는 포헤드(이하 "포헤드"라 한다)가 가장 많이 설치된 층의 포헤드(바닥면적이 200 ㎡를 초과한 층은 바닥면적 200 ㎡ 이내에 설치된 포헤드를 말한다)에서 동시에 표준방사량으로 10분간 방사할 수 있는 양 이상으로, 고정포방출설비의 경우에는 고정포방출구가 가장 많이 설치된 방호구역 안의 고정포방출구에서 표준방사량으로 10분간 방사할 수 있는 양 이상으로 한다. 이 경우 하나의 공장 또는 창고에 포워터스프링클러설비ㆍ포헤드설비 또는 고정포방출설비가 함께 설치된 때에는 각 설비별로 산출된 저수량 중 최대의 것을 그 특정소방대상물에 설치해야 할 수원의 양으로 한다.

2.2.1.2 차고 또는 주차장: 호스릴포소화설비 또는 포소화전설비의 경우에는 방수구가 가장 많은 층의 설치개수(호스릴포방수구 또는 포소화전방수구가 5개 이상 설치된 경우에는 5개)에 6 ㎥를 곱한 양 이상으로, 포워터스프링클러설비ㆍ포헤드설비 또는 고정포방출설비의 경우에는 2.2.1.1의 기준을 준용한다. 이 경우 하나의 차고 또는 주차장에 호스릴포소화설비ㆍ포소화전설비ㆍ포워터스프링클러설비ㆍ포헤드설비 또는 고정포방출설비가 함께 설치된 때에는 각 설비별로 산출된 저수량 중 최대의 것을 그 차고 또는 주차장에 설치해야 할 수원의 양으로 한다.

2.2.1.3 항공기격납고: 포워터스프링클러설비ㆍ포헤드설비 또는 고정포방출설비의 경우에는 포헤드 또는 고정포방출구가 가장 많이 설치된 항공기격납고의 포헤드 또는 고정포방출구에서 동시에 표준방사량으로 10분간 방사할 수 있는 양 이상으로 하되, 호스릴포소화설비를 함께 설치한 경우에는 호스릴포방수구가 가장 많이 설치된 격납고의 호스릴방수구수(호스릴포방수구가 5개 이상 설치된 경우에는 5개)에 6 ㎥를 곱한 양을 합한 양 이상으로 해야 한다.

2.2.1.4 압축공기포소화설비를 설치하는 경우 방수량은 설계 사양에 따라 방호구역에 최소 10분간 방사할 수 있어야 한다.

2.2.1.5 압축공기포소화설비의 설계방출밀도(L/minㆍ㎡)는 설계사양에 따라 정해야 하며 일반가연물, 탄화수소류는 1.63 L/minㆍ㎡ 이상, 특수가연물, 알코올류와 케톤류는 2.3 L/minㆍ㎡ 이상으로 해야 한다.

2.2.2 포소화설비의 수원을 수조로 설치하는 경우에는 소화설비의 전용수조로 해야 한다. 다만, 다음의 어느 하나에 해당하는 경우에는 그렇지 않다.

2.2.2.1 포소화설비용 펌프의 풋밸브 또는 흡수배관의 흡수구(수직회전축펌프의 흡수구를 포함한다. 이하 같다)를 다른 설비(소화용 설비 외의 것을 말한다. 이하 같다)의 풋밸브 또는 흡수구보다 낮은 위치에 설치한 때

2.2.2.2 2.3.2에 따른 고가수조로부터 포소화설비의 수직배관에 물을 공급하는 급수구를 다른 설비의 급수구보다 낮은 위치에 설치한 때

2.2.3 2.2.1에 따른 저수량을 산정함에 있어서 다른 설비와 겸용하여 포소화설비용 수조를 설치하는 경우에는 포소화설비의 풋밸브ㆍ흡수구 또는 수직배관의 급수구와 다른 설비의 풋밸브ㆍ흡수구 또는 수직배관의 급수구와의 사이의 수량을 그 유효수량으로 한다.

2.2.4 포소화설비용 수조는 다음의 기준에 따라 설치해야 한다.

2.2.4.1 점검에 편리한 곳에 설치할 것

2.2.4.2 동결방지조치를 하거나 동결의 우려가 없는 장소에 설치할 것

2.2.4.3 수조의 외측에 수위계를 설치할 것. 다만, 구조상 불가피한 경우에는 수조의 맨홀 등을 통하여 수조 안의 물의 양을 쉽게 확인할 수 있도록 해야 한다.

2.2.4.4 수조의 상단이 바닥보다 높은 때에는 수조의 외측에 고정식 사다리를 설치할 것

2.2.4.5 수조가 실내에 설치된 때에는 그 실내에 조명설비를 설치할 것

2.2.4.6 수조의 밑 부분에는 청소용 배수밸브 또는 배수관을 설치할 것

2.2.4.7 수조 외측의 보기 쉬운 곳에 "포소화설비용 수조"라고 표시한 표지를 할 것. 이 경우 그 수조를 다른 설비와 겸용하는 때에는 그 겸용되는 설비의 이름을 표시한 표지를 함께 해야 한다.

2.2.4.8 소화설비용 펌프의 흡수배관 또는 소화설비의 수직배관과 수조의 접속부분에는 "포소화설비용 배관"이라고 표시한 표지를 할 것. 다만, 수조와 가까운 장소에 소화설비용 펌프가 설치되고 해당 펌프에 2.3.1.14에 따른 표지를 설치한 때에는 그렇지 않다.

2.3 가압송수장치

2.3.1 전동기 또는 내연기관에 따른 펌프를 이용하는 가압송수장치는 다음의 기준에 따라 설치해야 한다. 다만, 가압송수장치의 주펌프는 전동기에 따른 펌프로 설치해야 한다.

2.3.1.1 쉽게 접근할 수 있고 점검하기에 충분한 공간이 있는 장소로서 화재 및 침수 등의 재해로 인한 피해를 받을 우려가 없는 곳에 설치할 것

2.3.1.2 동결방지조치를 하거나 동결의 우려가 없는 장소에 설치할 것. 다만, 포소화설비의 가압송수장치에 보온재를 사용할 경우에는 난연재료 성능 이상의 것으로 해야 한다.

2.3.1.3 소화약제가 변질될 우려가 없는 곳에 설치할 것

2.3.1.4 펌프의 토출량은 포헤드ㆍ고정포방출구 또는 이동식 포노즐의 설계압력 또는 노즐의 방사압력의 허용범위 안에서 포수용액을 방출 또는 방사할 수 있는 양 이상이 되도록 할 것

2.3.1.5 펌프는 전용으로 할 것. 다만, 다른 소화설비와 겸용하는 경우 각각의 소화설비의 성능에 지장이 없을 때에는 그렇지 않다.

2.3.1.6 펌프의 양정은 다음의 식 (2.3.1.6)에 따라 산출한 수치 이상이 되도록 할 것

$H = h_1 + h_2 + h_3 + h_4$ … (2.3.1.6)

여기에서

H: 펌프의 양정(m)

h_1 : 방출구의 설계압력 환산수두 또는 노즐 선단의 방사압력 환산수두(m)

h_2 : 배관의 마찰손실수두(m)
h_3 : 낙차(m)
h_4 : 소방용 호스의 마찰손실수두(m)
2.3.1.7 펌프의 토출 측에는 압력계를 체크밸브 이전에 펌프 토출 측 플랜지에서 가까운 곳에 설치하고, 흡입 측에는 연성계 또는 진공계를 설치할 것. 다만, 수원의 수위가 펌프의 위치보다 높거나 수직회전축펌프의 경우에는 연성계 또는 진공계를 설치하지 않을 수 있다.
2.3.1.8 펌프의 성능은 체절운전 시 정격토출압력의 140 %를 초과하지 않고, 정격토출량의 150 %로 운전 시 정격토출압력의 65 % 이상이 되어야 하며, 펌프의 성능을 시험할 수 있는 성능시험배관을 설치할 것. 다만, 충압펌프의 경우에는 그렇지 않다.
2.3.1.9 가압송수장치에는 체절운전 시 수온의 상승을 방지하기 위한 순환배관을 설치할 것. 다만, 충압펌프의 경우에는 그렇지 않다.
2.3.1.10 기동장치로는 기동용수압개폐장치 또는 이와 동등 이상의 성능이 있는 것을 설치하고, 기동용수압개폐장치 중 압력챔버를 사용할 경우 그 용적은 100 L 이상의 것으로 할 것
2.3.1.11 수원의 수위가 펌프보다 낮은 위치에 있는 가압송수장치에는 다음의 기준에 따른 물올림장치를 설치할 것
2.3.1.11.1 물올림장치에는 전용의 수조를 설치할 것
2.3.1.11.2 수조의 유효수량은 100 L 이상으로 하되, 구경 15㎜ 이상의 급수배관에 따라 해당 수조에 물이 계속 보급되도록 할 것
2.3.1.12 기동용수압개폐장치를 기동장치로 사용할 경우에는 다음의 기준에 따른 충압펌프를 설치할 것. 다만, 호스릴포소화설비 또는 포소화전설비를 설치한 경우 소화용 급수펌프로 상시 충압이 가능하고 1개의 호스릴포방수구 또는 포소화전방수구를 개방할 때에 급수펌프가 정지되는 시간 없이 지속적으로 작동될 수 있고 다음 2.3.1.12.1의 성능을 갖춘 경우에는 충압펌프를 별도로 설치하지 않을 수 있다.
2.3.1.12.1 펌프의 토출압력은 그 설비의 최고위 일제개방밸브ㆍ포소화전 또는 호스릴포방수구의 자연압보다 적어도 0.2 ㎫이 더 크도록 하거나 가압송수장치의 정격토출압력과 같게 할 것
2.3.1.12.2 펌프의 정격토출량은 정상적인 누설량보다 적어서는 안 되며, 포소화설비가 자동적으로 작동할 수 있도록 충분한 토출량을 유지할 것
2.3.1.13 내연기관을 사용하는 경우에는 제어반에 따라 내연기관의 자동기동 및 수동기동이 가능하고, 상시 충전되어 있는 축전지설비를 갖출 것
2.3.1.14 가압송수장치에는 "포소화설비펌프"라고 표시한 표지를 할 것. 이 경우 그 가압송수장치를 다른 설비와 겸용하는 때에는 그 겸용되는 설비의 이름을 표시한 표지를 함께 해야 한다.
2.3.1.15 가압송수장치가 기동이 된 경우에는 자동으로 정지되지 않도록 할 것. 다만, 충압펌프의 경우에는 그렇지 않다.
2.3.1.16 압축공기포소화설비에 설치되는 펌프의 양정은 0.4 ㎫ 이상이 되어야 한다. 다만, 자동으로 급수장치를 설치한 때에는 전용펌프를 설치하지 않을 수 있다.

2.3.1.17 가압송수장치는 부식 등으로 인한 펌프의 고착을 방지할 수 있도록 다음의 기준에 적합한 것으로 할 것. 다만, 충압펌프는 제외한다.

2.3.1.17.1 임펠러는 청동 또는 스테인리스 등 부식에 강한 재질을 사용할 것

2.3.1.17.2 펌프축은 스테인리스 등 부식에 강한 재질을 사용할 것

2.3.2 고가수조의 자연낙차를 이용한 가압송수장치는 다음의 기준에 따라 설치해야 한다.

2.3.2.1 고가수조의 자연낙차수두(수조의 하단으로부터 최고층에 설치된 포헤드까지의 수직거리를 말한다)는 다음의 식 (2.3.2.1)에 따라 산출한 수치 이상 유지되도록 할 것

$H = h_1 + h_2 + h_3$ … (2.3.2.1)

여기에서

H: 필요한 낙차(m)

h_1 : 방출구의 설계압력 환산수두 또는 노즐 선단의 방사압력 환산수두(m)

h_2 : 배관의 마찰손실수두(m)

h_3 : 호스의 마찰손실수두(m)

2.3.2.2 고가수조에는 수위계、배수관、급수관、오버플로우관 및 맨홀을 설치할 것

2.3.3 압력수조를 이용한 가압송수장치는 다음의 기준에 따라 설치해야 한다.

2.3.3.1 압력수조의 압력은 다음의 식 (2.3.3.1)에 따라 산출한 수치 이상 유지되도록 할 것

$P = p_1 + p_2 + p_3 + p_4$ … (2.3.3.1)

여기에서

P: 필요한 압력(㎫)

p_1 : 방출구의 설계압력 환산수두 또는 노즐 선단의 방사압력(㎫)

p_2 : 배관의 마찰손실수두압(㎫)

p_3 : 낙차의 환산수두압(㎫)

p_4 : 호스의 마찰손실수두압(㎫)

2.3.3.2 압력수조에는 수위계、급수관、배수관、급기관、맨홀、압력계、안전장치 및 압력저하 방지를 위한 자동식 공기압축기를 설치할 것

2.3.4 가압송수장치에는 포헤드、고정방출구 또는 이동식 포노즐의 방사압력이 설계압력 또는 방사압력의 허용범위를 넘지 않도록 감압장치를 설치해야 한다.

2.3.5 가압송수장치는 다음 표 2.3.5에 따른 표준방사량을 방사할 수 있도록 해야 한다.

표 2.3.5 가압송수장치의 표준방사량

구분	표준방사량
포워터스프링클러헤드	75 L/min 이상
포헤드·고정포방출구 또는 이동식포노즐·압축공기포헤드	각 포헤드·고정포방출구 또는 이동식포노즐의 설계압력에 따라 방출되는 소화약제의 양

2.3.6 가압수조를 이용한 가압송수장치는 다음의 기준에 따라 설치해야 한다.

2.3.6.1 가압수조의 압력은 2.3.5에 따른 방사량 및 방사압이 20분 이상 유지되도록 할 것

2.3.6.2 가압수조 및 가압원은 「건축법 시행령」 제46조에 따른 방화구획 된 장소에 설치할 것

2.3.6.3 가압수조를 이용한 가압송수장치는 소방청장이 정하여 고시한 「가압수조식가압송수장치의 성능인증 및 제품검사의 기술기준」에 적합한 것으로 설치할 것

2.4 배관 등

2.4.1 배관과 배관이음쇠는 다음의 어느 하나에 해당하는 것 또는 동등 이상의 강도ㆍ내식성 및 내열성 등을 국내ㆍ외 공인기관으로부터 인정받은 것을 사용해야 하고, 배관용 스테인리스 강관(KS D 3576)의 이음을 용접으로 할 경우에는 텅스텐 불활성 가스 아크 용접(Tungsten Inertgas Arc Welding)방식에 따른다. 다만, 2.4에서 정하지 않은 사항은 「건설기술 진흥법」 제44조제1항의 규정에 따른 "건설기준"에 따른다.

2.4.1.1 배관 내 사용압력이 1.2 ㎫ 미만일 경우에는 다음의 어느 하나에 해당하는 것

(1) 배관용 탄소 강관(KS D 3507)

(2) 이음매 없는 구리 및 구리합금관(KS D 5301). 다만, 습식의 배관에 한한다.

(3) 배관용 스테인리스 강관(KS D 3576) 또는 일반배관용 스테인리스 강관(KS D 3595)

(4) 덕타일 주철관(KS D 4311)

2.4.1.2 배관 내 사용압력이 1.2 ㎫ 이상일 경우에는 다음의 어느 하나에 해당하는 것

(1) 압력 배관용 탄소 강관(KS D 3562)

(2) 배관용 아크용접 탄소강 강관(KS D 3583)

2.4.2 2.3.1에도 불구하고 다음의 어느 하나에 해당하는 장소에는 소방청장이 정하여 고시한 「소방용합성수지배관의 성능인증 및 제품검사의 기술기준」에 적합한 소방용 합성수지배관으로 설치할 수 있다.

2.4.2.1 배관을 지하에 매설하는 경우

2.4.2.2 다른 부분과 내화구조로 구획된 덕트 또는 피트의 내부에 설치하는 경우

2.4.2.3 천장(상층이 있는 경우에는 상층바닥의 하단을 포함한다. 이하 같다)과 반자를 불연재료 또는 준불연 재료로 설치하고 소화배관 내부에 항상 소화수가 채워진 상태로 설치하는 경우

2.4.3 송액관은 포의 방출 종료 후 배관 안의 액을 배출하기 위하여 적당한 기울기를 유지하도록 하고 그 낮은 부분에 배액밸브를 설치해야 한다.

2.4.4 포워터스프링클러설비 또는 포헤드설비의 가지배관의 배열은 토너먼트방식이 아니어야 하며, 교차배관에서 분기하는 지점을 기점으로 한쪽 가지배관에 설치하는 헤드의 수는 8개 이하로 한다.

2.4.5 송액관은 전용으로 해야 한다. 다만, 포소화전의 기동장치의 조작과 동시에 다른 설비의 용도에 사용하는 배관의 송수를 차단할 수 있거나, 포소화설비의 성능에 지장이 없는 경우에는 다른 설비와 겸용할 수 있다.

2.4.6 펌프의 흡입 측 배관은 다음의 기준에 따라 설치해야 한다.

2.4.6.1 공기 고임이 생기지 않는 구조로 하고 여과장치를 설치할 것

2.4.6.2 수조가 펌프보다 낮게 설치된 경우에는 각 펌프(충압펌프를 포함한다)마다 수조로부터 별도로 설치할 것

2.4.7 <삭제 2024.7.1.>

2.4.8 펌프의 성능시험배관은 다음의 기준에 적합하도록 설치해야 한다.

2.4.8.1 성능시험배관은 펌프의 토출 측에 설치된 개폐밸브 이전에서 분기하여 직선으로 설치하고, 유량측정장치를 기준으로 전단 직관부에는 개폐밸브를 후단 직관부에는 유량조절밸브를 설치할 것. 이 경우 개폐밸브와 유량측정장치 사이의 직관부 거리 및 유량측정장치와 유량조절밸브 사이의 직관부 거리는 해당 유량측정장치 제조사의 설치사양에 따르고, 성능시험배관의 호칭지름은 유량측정장치의 호칭지름에 따른다.

2.4.8.2 유량측정장치는 펌프의 정격토출량의 175 % 이상 측정할 수 있는 성능이 있을 것

2.4.9 가압송수장치의 체절운전 시 수온의 상승을 방지하기 위하여 체크밸브와 펌프 사이에서 분기한 구경 20 ㎜ 이상의 배관에 체절압력 미만에서 개방되는 릴리프밸브를 설치할 것

2.4.10 배관은 동결방지조치를 하거나 동결의 우려가 없는 장소에 설치해야 한다. 다만, 보온재를 사용할 경우에는 난연재료 성능 이상의 것으로 해야 한다.

2.4.11 급수배관에 설치되어 급수를 차단할 수 있는 개폐밸브(포헤드ㆍ고정포방출구 또는 이동식 포노즐은 제외한다)는 개폐표시형으로 해야 한다. 이 경우 펌프의 흡입측배관에는 버터플라이밸브 외의 개폐표시형밸브를 설치해야 한다.

2.4.12 2.4.11에 따른 개폐밸브에는 그 밸브의 개폐상태를 감시제어반에서 확인할 수 있도록 급수개폐밸브 작동표시 스위치를 다음의 기준에 따라 설치해야 한다.

2.4.12.1 급수개폐밸브가 잠길 경우 탬퍼스위치의 동작으로 인하여 감시제어반 또는 수신기에 표시되어야 하며 경보음을 발할 것

2.4.12.2 탬퍼스위치는 감시제어반 또는 수신기에서 동작의 유무 확인과 동작시험, 도통시험을 할 수 있을 것

2.4.12.3 급수개폐밸브의 작동표시 스위치에 사용되는 전기배선은 내화전선 또는 내열전선으로 설치할 것

2.4.13 배관은 다른 설비의 배관과 쉽게 구분이 될 수 있는 위치에 설치하거나, 그 배관표면 또는 배관 보온재표면의 색상은 「한국산업표준(배관계의 식별 표시, KS A 0503)」 또는 적색으로 식별이 가능하도록 소방용설비의 배관임을 표시해야 한다.

2.4.14 포소화설비에는 소방차로부터 그 설비에 송수할 수 있는 송수구를 다음의 기준에 따라 설치해야 한다.

2.4.14.1 송수구는 화재 층으로부터 지면으로 떨어지는 유리창 등이 송수 및 그 밖의 소화작업에 지장을 주지 않는 장소에 설치할 것

2.4.14.2 송수구로부터 포소화설비의 주배관에 이르는 연결배관에 개폐밸브를 설치한 때에는 그 개폐상태를 쉽게 확인 및 조작할 수 있는 옥외 또는 기계실 등의 장소에 설치할 것

2.4.14.3 송수구는 구경 65 ㎜의 쌍구형으로 할 것

2.4.14.4 송수구에는 그 가까운 곳의 보기 쉬운 곳에 송수압력범위를 표시한 표지를 할 것

2.4.14.5 송수구는 하나의 층의 바닥면적이 3,000 ㎡를 넘을 때마다 1개 이상(5개를 넘을 경우에는 5개로 한다)을 설치할 것

2.4.14.6 지면으로부터 높이가 0.5 m 이상 1 m 이하의 위치에 설치할 것
2.4.14.7 송수구의 부근에는 자동배수밸브(또는 직경 5 ㎜의 배수공) 및 체크밸브를 설치할 것. 이 경우 자동배수밸브는 배관 안의 물이 잘 빠질 수 있는 위치에 설치하되, 배수로 인하여 다른 물건이나 장소에 피해를 주지 않아야 한다.
2.4.14.8 송수구에는 이물질을 막기 위한 마개를 씌울 것
2.4.14.9 압축공기포소화설비를 스프링클러 보조설비로 설치하거나 압축공기포 소화설비에 자동으로 급수되는 장치를 설치한 때에는 송수구 설치를 설치하지 않을 수 있다.
2.4.15 압축공기포소화설비의 배관은 토너먼트방식으로 해야 하고 소화약제가 균일하게 방출되는 등거리 배관구조로 설치해야 한다.
2.4.16 확관형 분기배관을 사용할 경우에는 소방청장이 정하여 고시한 「분기배관의 성능인증 및 제품검사의 기술기준」에 적합한 것으로 설치해야 한다.
2.5 저장탱크 등
2.5.1 포 소화약제의 저장탱크(용기를 포함한다. 이하 같다)는 다음의 기준에 따라 설치하고, 2.6에 따른 혼합장치와 배관 등으로 연결해야 한다.
2.5.1.1 화재 등의 재해로 인한 피해를 받을 우려가 없는 장소에 설치할 것
2.5.1.2 기온의 변동으로 포의 발생에 장애를 주지 않는 장소에 설치할 것. 다만, 기온의 변동에 영향을 받지 않는 포 소화약제의 경우에는 그렇지 않다.
2.5.1.3 포 소화약제가 변질될 우려가 없고 점검에 편리한 장소에 설치할 것
2.5.1.4 가압송수장치 또는 포 소화약제 혼합장치의 기동에 따라 압력이 가해지는 것 또는 상시 가압된 상태로 사용되는 것은 압력계를 설치할 것
2.5.1.5 포 소화약제 저장량의 확인이 쉽도록 액면계 또는 계량봉 등을 설치할 것
2.5.1.6 가압식이 아닌 저장탱크는 글라스게이지를 설치하여 액량을 측정할 수 있는 구조로 할 것
2.5.2 포 소화약제의 저장량은 다음의 기준에 따른다.
2.5.2.1 고정포방출구 방식은 다음의 양을 합한 양 이상으로 할 것
2.5.2.1.1 고정포방출구에서 방출하기 위하여 필요한 양

$Q = A \times Q_1 \times T \times S$ … (2.5.2.1.1)

여기에서

Q 포 소화약제의 양(L)
A: 저장탱크의 액표면적(㎡)
Q_1 : 단위 포소화수용액의 양 (L/㎡ · min)
T: 방출시간(min)
S: 포 소화약제의 사용농도(%)

2.5.2.1.2 보조 소화전에서 방출하기 위하여 필요한 양

$Q = N \times S \times 8{,}000\ L$ … (2.5.2.1.2)

여기에서

Q: 포 소화약제의 양(L)
N: 호스 접결구 개수(3개 이상인 경우는 3개)
S: 포 소화약제의 사용농도(%)
2.5.2.1.3 가장 먼 탱크까지의 송액관(내경 75 ㎜ 이하의 송액관을 제외한다)에 충전하기 위하여 필요한 양
Q = V × S × 1,000 L/㎥ … (2.5.2.1.3)
여기에서
Q: 포 소화약제의 양(L)
V: 송액관 내부의 체적(㎥)
S: 포 소화약제의 사용농도(%)
2.5.2.2 옥내포소화전방식 또는 호스릴방식에 있어서는 다음의 식에 따라 산출한 양 이상으로 할 것. 다만, 바닥면적이 200 ㎡ 미만인 건축물에 있어서는 75 %로 할 수 있다.
Q = N × S × 6,000 L … (2.5.2.2)
여기에서
Q: 포 소화약제의 양(L)
N: 호스 접결구 개수(5개 이상인 경우는 5개)
S: 포 소화약제의 사용농도(%)
2.5.2.3 포헤드방식 및 압축공기포소화설비에 있어서는 하나의 방사구역 안에 설치된 포헤드를 동시에 개방하여 표준방사량으로 10분간 방사할 수 있는 양 이상으로 할 것
2.6 혼합장치
2.6.1 포 소화약제의 혼합장치는 포 소화약제의 사용농도에 적합한 수용액으로 혼합할 수 있도록 다음 어느 하나에 해당하는 방식에 따르되, 법 제40조에 따라 제품검사에 합격한 것으로 설치해야 한다.
(1) 펌프 프로포셔너방식
(2) 프레셔 프로포셔너방식
(3) 라인 프로포셔너방식
(4) 프레셔 사이드 프로포셔너방식
(5) 압축공기포 믹싱챔버방식
2.7 개방밸브
2.7.1 포소화설비의 개방밸브는 다음의 기준에 따라 설치해야 한다.
2.7.1.1 자동 개방밸브는 화재감지장치기의 작동에 따라 자동으로 개방되는 것으로 할 것
2.7.1.2 수동식 개방밸브는 화재 시 쉽게 접근할 수 있는 곳에 설치할 것
2.8 기동장치
2.8.1 포소화설비의 수동식 기동장치는 다음의 기준에 따라 설치해야 한다.
2.8.1.1 직접조작 또는 원격조작에 따라 가압송수장치ㆍ수동식개방밸브 및 소화약제 혼합장치를 기동할 수 있는 것으로 할 것

2.8.1.2 2 이상의 방사구역을 가진 포소화설비에는 방사구역을 선택할 수 있는 구조로 할 것
2.8.1.3 기동장치의 조작부는 화재 시 쉽게 접근할 수 있는 곳에 설치하되, 바닥으로부터 0.8 m 이상 1.5 m 이하의 위치에 설치하고, 유효한 보호장치를 설치할 것
2.8.1.4 기동장치의 조작부 및 호스 접결구에는 가까운 곳의 보기 쉬운 곳에 각각 "기동장치의 조작부" 및 "접결구"라고 표시한 표지를 설치할 것
2.8.1.5 차고 또는 주차장에 설치하는 포소화설비의 수동식 기동장치는 방사구역마다 1개 이상 설치할 것
2.8.1.6 항공기격납고에 설치하는 포소화설비의 수동식 기동장치는 각 방사구역마다 2개 이상을 설치하되, 그중 1개는 각 방사구역으로부터 가장 가까운 곳 또는 조작에 편리한 장소에 설치하고, 1개는 화재감지기의 수신기를 설치한 감시실 등에 설치할 것
2.8.2 포소화설비의 자동식 기동장치는 화재감지기의 작동 또는 폐쇄형스프링클러헤드의 개방과 연동하여 가압송수장치ㆍ일제개방밸브 및 포 소화약제 혼합장치를 기동시킬 수 있도록 다음의 기준에 따라 설치해야 한다. 다만, 자동화재탐지설비의 수신기가 설치되어 있고, 수신기가 설치된 장소에 상시 사람이 근무하고 있으며, 화재 시 즉시 해당 조작부를 작동시킬 수 있는 경우에는 그렇지 않다.
2.8.2.1 폐쇄형스프링클러헤드를 사용하는 경우에는 다음의 기준에 따를 것
2.8.2.1.1 표시온도가 79 ℃ 미만인 것을 사용하고, 1개의 스프링클러헤드의 경계면적은 20 ㎡ 이하로 할 것
2.8.2.1.2 부착면의 높이는 바닥으로부터 5 m 이하로 하고, 화재를 유효하게 감지할 수 있도록 할 것
2.8.2.1.3 하나의 감지장치 경계구역은 하나의 층이 되도록 할 것
2.8.2.2 화재감지기를 사용하는 경우에는 다음의 기준에 따를 것
2.8.2.2.1 화재감지기는 「자동화재탐지설비 및 시각경보장치의 화재안전기술기준(NFTC 203)」 2.4(감지기)의 기준에 따라 설치할 것
2.8.2.2.2 화재감지기 회로에는 다음의 기준에 따른 발신기를 설치할 것
(1) 조작이 쉬운 장소에 설치하고, 스위치는 바닥으로부터 0.8 m 이상 1.5 m 이하의 높이에 설치할 것
(2) 특정소방대상물의 층마다 설치하되, 해당 특정소방대상물의 각 부분으로부터 수평거리가 25 m 이하가 되도록 할 것. 다만, 복도 또는 별도로 구획된 실로서 보행거리가 40 m 이상일 경우에는 추가로 설치해야 한다.
(3) 발신기의 위치를 표시하는 표시등은 함의 상부에 설치하되, 그 불빛은 부착 면으로부터 15 ° 이상의 범위 안에서 부착지점으로부터 10 m 이내의 어느 곳에서도 쉽게 식별할 수 있는 적색등으로 할 것
2.8.2.3 동결의 우려가 있는 장소의 포소화설비의 자동식 기동장치는 자동화재탐지설비와 연동되도록 할 것

2.8.3 포소화설비의 기동장치에 설치하는 자동경보장치는 다음의 기준에 따라 설치해야 한다. 다만, 자동화재탐지설비에 따라 경보를 발할 수 있는 경우에는 음향경보장치를 설치하지 않을 수 있다.

2.8.3.1 방사구역마다 일제개방밸브와 그 일제개방밸브의 작동여부를 발신하는 발신부를 설치할 것. 이 경우 각 일제개방밸브에 설치되는 발신부 대신 1개 층에 1개의 유수검지장치를 설치할 수 있다.

2.8.3.2 상시 사람이 근무하고 있는 장소에 수신기를 설치하되, 수신기에는 폐쇄형스프링클러헤드의 개방 또는 감지기의 작동여부를 알 수 있는 표시장치를 설치할 것

2.8.3.3 하나의 소방대상물에 2 이상의 수신기를 설치하는 경우에는 수신기가 설치된 장소 상호간에 동시 통화가 가능한 설비를 할 것

2.9 포헤드 및 고정포방출구

2.9.1 포헤드(포워터스프링클러헤드ㆍ포헤드를 말한다. 이하 같다) 및 고정포방출구는 포의 팽창비율에 따라 다음 표 2.9.1에 따른 것으로 해야 한다.

표 2.9.1 팽창비율에 따른 포 및 포방출구의 종류

팽창비율에 따른 포의 종류	포방출구의 종류
팽창비가 20 이하인 것(저발포)	포헤드, 압축공기포헤드
팽창비가 80 이상 1,000 미만인 것(고발포)	고발포용 고정포방출구

2.9.2 포헤드는 다음의 기준에 따라 설치해야 한다.

2.9.2.1 포워터스프링클러헤드는 특정소방대상물의 천장 또는 반자에 설치하되, 바닥면적 8 ㎡마다 1개 이상으로 하여 해당 방호대상물의 화재를 유효하게 소화할 수 있도록 할 것

2.9.2.2 포헤드는 특정소방대상물의 천장 또는 반자에 설치하되, 바닥면적 9 ㎡마다 1개 이상으로 하여 해당 방호대상물의 화재를 유효하게 소화할 수 있도록 할 것

2.9.2.3 포헤드는 특정소방대상물별로 그에 사용되는 포 소화약제에 따라 1분당 방사량이 다음 표 2.9.2.3 에 따른 양 이상이 되는 것으로 할 것

표 2.9.2.3 소방대상물 및 포소화약제의 종류에 따른 포헤드의 방사량(㎥/min)

소방대상물	포 소화약제의 종류	바닥면적 1 ㎡당 방사량
차고·주차장 및 항공기격납고	단백포 소화약제	6.5 L 이상
	합성계면활성제포 소화약제	8.0 L 이상
	수성막포 소화약제	3.7 L 이상
「화재의 예방 및 안전관리에 관한 법률 시행령」 별표 2의 특수가연물을 저장·취급하는 소방대상물	단백포 소화약제	6.5 L 이상
	합성계면활성제포 소화약제	6.5 L 이상
	수성막포 소화약제	6.5 L 이상

2.9.2.4 특정소방대상물의 보가 있는 부분의 포헤드는 다음 표 2.9.2.4의 기준에 따라 설치할 것

표 2.9.2.4 포헤드와 보의 하단 수직거리 및 수평거리

포헤드와 보의 하단의 수직거리	포헤드와 보의 수평거리
0 m	0.75 m 미만
0.1 m 미만	0.75 m 이상 1 m 미만
0.1 m 이상 0.15 m 미만	1 m 이상 1.5 m 미만
0.15 m 이상 0.3 m 미만	1.5 m 이상

2.9.2.5 포헤드 상호간에는 다음의 기준에 따른 거리를 두도록 할 것

2.9.2.5.1 정방형으로 배치한 경우에는 다음의 식 (2.9.2.5.1)에 따라 산정한 수치 이하가 되도록 할 것

$S = 2 \times r \times \cos 45^\circ$ … (2.9.2.5.1)

여기에서

S: 포헤드 상호간의 거리(m)

r: 유효반경(2.1m)

2.9.2.5.2 장방형으로 배치한 경우에는 그 대각선의 길이가 다음의 식 (2.9.2.5.2)에 따라 산정한 수치 이하가 되도록 할 것

$pt = 2 \times r$ … (2.9.2.5.2)

여기에서

pt: 대각선의 길이(m)

r: 유효반경(2.1 m)

2.9.2.6 포헤드와 벽 방호구역의 경계선과는 2.9.2.5에 따른 거리의 2분의 1 이하의 거리를 둘 것

2.9.2.7 압축공기포소화설비의 분사헤드는 천장 또는 반자에 설치하되 방호대상물에 따라 측벽에 설치할 수 있으며 유류탱크 주위에는 바닥면적 13.9 ㎡마다 1개 이상, 특수가연물저장소에는 바닥면적 9.3 ㎡마다 1개 이상으로 당해 방호대상물의 화재를 유효하게 소화할 수 있도록 할 것

표 2.9.2.7 방호대상물별 압축공기포 분사헤드의 방출량(㎥/min)

방호대상물	방호면적 1 ㎡에 대한 1분당 방출량
특수가연물	2.3 L
기타의 것	1.63 L

2.9.3 차고ㆍ주차장에 설치하는 호스릴포소화설비 또는 포소화전설비는 다음의 기준에 따라야 한다.

2.9.3.1 특정소방대상물의 어느 층에 있어서도 그 층에 설치된 호스릴포방수구 또는 포소화전방수구(호스릴포방수구 또는 포소화전방수구가 5개 이상 설치된 경우에는 5개)를 동시에 사용할 경우 각 이동식 포노즐 선단의 포수용액 방사압력이 0.35 ㎫ 이상이고 300 L/min 이상(1개 층의 바닥면적이 200 ㎡ 이하인 경우에는 230 L/min 이상)의 포수용액을 수평거리 15 m 이상으로 방사할 수 있도록 할 것

2.9.3.2 저발포의 포소화약제를 사용할 수 있는 것으로 할 것

2.9.3.3 호스릴 또는 호스를 호스릴포방수구 또는 포소화전방수구로 분리하여 비치하는 때에는 그로부터 3 m 이내의 거리에 호스릴함 또는 호스함을 설치할 것

2.9.3.4 호스릴함 또는 호스함은 바닥으로부터 높이 1.5 m 이하의 위치에 설치하고 그 표면에는 "포호스릴함(또는 포소화전함)"이라고 표시한 표지와 적색의 위치표시등을 설치할 것

2.9.3.5 방호대상물의 각 부분으로부터 하나의 호스릴포방수구까지의 수평거리는 15 m 이하(포소화전방수구의 경우에는 25 m 이하)가 되도록 하고 호스릴 또는 호스의 길이는 방호대상물의 각 부분에 포가 유효하게 뿌려질 수 있도록 할 것

2.9.4 고발포용포방출구는 다음의 기준에 따라 설치해야 한다.

2.9.4.1 전역방출방식의 고발포용 고정포방출구는 다음의 기준에 따를 것

2.9.4.1.1 개구부에 자동폐쇄장치(「건축법 시행령」 제64조제1항에 따른 방화문 또는 불연재료로 된 문으로 포수용액이 방출되기 직전에 개구부가 자동적으로 폐쇄될 수 있는 장치를 말한다)를 설치할 것. 다만, 해당 방호구역에서 외부로 새는 양 이상의 포수용액을 유효하게 추가하여 방출하는 설비가 있는 경우에는 그렇지 않다.

2.9.4.1.2 고정포방출구(포발생기가 분리되어 있는 것은 해당 포발생기를 포함한다)는 특정소방대상물 및 포의 팽창비에 따른 종별에 따라 해당 방호구역의 관포체적(해당 바닥 면으로부터 방호대상물의 높이보다 0.5 m 높은 위치까지의 체적을 말한다) 1 ㎥에 대하여 1분당 방출량이 다음 표 2.9.4.1.2에 따른 양 이상이 되도록 할 것

표 2.9.4.1.2 소방대상물 및 포의 팽창비에 따른 고정포방출구의 방출량(㎥/min)

소방대상물	포의 팽창비	1 ㎥에 대한 분당 포수용액 방출량
항공기격납고	팽창비 80 이상 250 미만의 것	2.00 L
	팽창비 250 이상 500 미만의 것	0.50 L
	팽창비 500 이상 1,000 미만의 것	0.29 L
차고 또는 주차장	팽창비 80 이상 250 미만의 것	1.11 L
	팽창비 250 이상 500 미만의 것	0.28 L
	팽창비 500 이상 1,000 미만의 것	0.16 L
특수가연물을 저장 또는 취급하는 소방대상물	팽창비 80 이상 250 미만의 것	1.25 L
	팽창비 250 이상 500 미만의 것	0.31 L
	팽창비 500 이상 1,000 미만의 것	0.18 L

2.9.4.1.3 고정포방출구는 바닥면적 500 ㎡마다 1개 이상으로 하여 방호대상물의 화재를 유효하게 소화할 수 있도록 할 것

2.9.4.1.4 고정포방출구는 방호대상물의 최고부분보다 높은 위치에 설치할 것. 다만, 밀어올리는 능력을 가진 것은 방호대상물과 같은 높이로 할 수 있다.

2.9.4.2 국소방출방식의 고발포용고정포방출구는 다음의 기준에 따를 것

2.9.4.2.1 방호대상물이 서로 인접하여 불이 쉽게 붙을 우려가 있는 경우에는 불이 옮겨붙을 우려가 있는 범위 내의 방호대상물을 하나의 방호대상물로 하여 설치할 것

2.9.4.2.2 고정포방출구(포발생기가 분리되어 있는 것에 있어서는 해당 포발생기를 포함한다)는 방호대상물의 구분에 따라 당해 방호대상물의 높이의 3배(1 m 미만의 경우에는 1 m)의 거리를 수평으로 연장한 선으로 둘러 쌓인 부분의 면적 1 ㎡에 대하여 1분당 방출량이 다음 표 2.9.4.2.2에 따른 양 이상이 되도록 할 것

표 2.9.4.2.2 방호대상물별 고정포방출구의 방출량(㎡/min)

방호대상물	방호면적 1 ㎡에 대한 1분당 방출량
특수가연물	3 L
기타의 것	2 L

2.10 전원

2.10.1 포소화설비에는 그 특정소방대상물의 수전방식에 따라 다음의 기준에 따른 상용전원회로의 배선을 설치해야 한다. 다만, 가압수조방식으로서 모든 기능이 20분 이상 유효하게 지속될 수 있는 경우에는 그렇지 않다.

2.10.1.1 저압수전인 경우에는 인입개폐기의 직후에서 분기하여 전용배선으로 해야 하며, 전용의 전선관에 보호되도록 할 것

2.10.1.2 특별고압수전 또는 고압수전일 경우에는 전력용 변압기 2차 측의 주차단기 1차 측에서 분기하여 전용배선으로 하되, 상용전원의 상시공급에 지장이 없을 경우에는 주차단기 2차 측에서 분기하여 전용배선으로 할 것. 다만, 가압송수장치의 정격입력전압이 수전전압과 같은 경우에는 2.10.1.1의 기준에 따른다.

2.10.2 포소화설비에는 자가발전설비, 축전지설비(내연기관에 따른 펌프를 설치한 경우에는 내연기관의 기동 및 제어용축전지를 말한다. 이하 같다) 또는 전기저장장치(외부 전기에너지를 저장해 두었다가 필요한 때 전기를 공급하는 장치. 이하 같다)에 따른 비상전원을 설치하되, 다음 각 기준의 어느 하나에 해당하는 경우에는 비상전원수전설비로 설치할 수 있다. 다만, 2 이상의 변전소(「전기사업법」 제67조에 따른 변전소를 말한다. 이하 같다)로부터 동시에 전력을 공급받을 수 있거나 하나의 변전소로부터 전력의 공급이 중단되는 때에는 자동으로 다른 변전소로부터 전력을 공급받을 수 있도록 상용전원을 설치한 경우와 가압수조방식에는 비상전원을 설치하지 않을 수 있다.

2.10.2.1 2.1.1.2단서에 따라 호스릴포소화설비 또는 포소화전만을 설치한 차고ㆍ주차장

2.10.2.2 포헤드설비 또는 고정포방출설비가 설치된 부분의 바닥면적(스프링클러설비가 설치된 차고ㆍ주차장의 바닥면적을 포함한다)의 합계가 1,000 ㎡ 미만인 것

2.10.3 2.10.2에 따른 비상전원 중 자가발전설비, 축전지설비 또는 전기저장장치는 다음 각 기준에 따라 설치하고, 비상전원수전설비는 「소방시설용 비상전원수전설비의 화재안전기술기준(NFTC 602)」에 따라 설치해야 한다.

2.10.3.1 점검에 편리하고 화재 및 침수 등의 재해로 인한 피해를 받을 우려가 없는 곳에 설치할 것

2.10.3.2 포소화설비를 유효하게 20분 이상 작동할 수 있어야 할 것

2.10.3.3 상용전원으로부터 전력의 공급이 중단된 때에는 자동으로 비상전원으로부터 전력을 공급받을 수 있도록 할 것

2.10.3.4 비상전원(내연기관의 기동 및 제어용 축전기를 제외한다)의 설치장소는 다른 장소와 방화구획 할 것. 이 경우 그 장소에는 비상전원의 공급에 필요한 기구나 설비 외의 것(열병합발전설비에 필요한 기구나 설비는 제외한다)을 두어서는 안 된다.

2.10.3.5 비상전원을 실내에 설치하는 때에는 그 실내에 비상조명등을 설치할 것

2.11 제어반

2.11.1 포소화설비에는 제어반을 설치하되, 감시제어반과 동력제어반으로 구분하여 설치해야 한다. 다만, 다음의 어느 하나에 해당하는 경우에는 감시제어반과 동력제어반으로 구분하여 설치하지 않을 수 있다.

2.11.1.1 다음의 어느 하나에 해당하지 않는 특정소방대상물에 설치되는 경우

2.11.1.1.1 지하층을 제외한 층수가 7층 이상으로서 연면적이 2,000 ㎡ 이상인 것

2.11.1.1.2 2.11.1.1.1에 해당하지 않는 특정소방대상물로서 지하층의 바닥면적 합계가 3,000 ㎡ 이상인 것. 다만, 차고ㆍ주차장 또는 보일러실ㆍ기계실ㆍ전기실 등 이와 유사한 장소의 면적은 제외한다.

2.11.1.2 내연기관에 따른 가압송수장치를 사용하는 경우

2.11.1.3 고가수조에 따른 가압송수장치를 사용하는 경우

2.11.1.4 가압수조에 따른 가압송수장치를 사용하는 경우

2.11.2 감시제어반의 기능은 다음의 기준에 적합해야 한다. 다만, 2.11.1의 단서에 따른 각 기준의 어느 하나에 해당하는 경우에는 2.11.2.3과 2.11.2.6을 적용하지 않는다.

2.11.2.1 각 펌프의 작동여부를 확인할 수 있는 표시등 및 음향경보기능이 있어야 할 것

2.11.2.2 각 펌프를 자동 및 수동으로 작동시키거나 중단시킬 수 있어야 할 것

2.11.2.3 비상전원을 설치한 경우에는 상용전원 및 비상전원의 공급여부를 확인할 수 있어야 할 것

2.11.2.4 수조 또는 물올림수조가 저수위로 될 때 표시등 및 음향으로 경보할 것

2.11.2.5 다음의 각 확인회로마다 도통시험 및 작동시험을 할 수 있도록 할 것

(1) 기동용수압개폐장치의 압력스위치회로

(2) 수조 또는 물올림수조의 저수위감시회로

(3) 2.4.12에 따른 개폐밸브의 폐쇄상태 확인회로

(4) 그 밖의 이와 비슷한 회로

2.11.2.6 예비전원이 확보되고 예비전원의 적합여부를 시험할 수 있어야 할 것

2.11.3 감시제어반은 다음의 기준에 따라 설치해야 한다.

2.11.3.1 화재 및 침수 등의 재해로 인한 피해를 받을 우려가 없는 곳에 설치할 것

2.11.3.2 감시제어반은 포소화설비의 전용으로 할 것. 다만, 포소화설비의 제어에 지장이 없는 경우에는 다른 설비와 겸용할 수 있다.

2.11.3.3 감시제어반은 다음의 기준에 따른 전용실 안에 설치할 것. 다만, 2.11.1의 단서에 따른 각 기준의 어느 하나에 해당하는 경우와 공장, 발전소 등에서 설비를 집중 제어ㆍ운전할 목적으로 설치하는 중앙제어실 내에 감시제어반을 설치하는 경우에는 그렇지 않다.

2.11.3.3.1 다른 부분과 방화구획을 할 것. 이 경우 전용실의 벽에는 기계실 또는 전기실 등의 감시를 위하여 두께 7 ㎜ 이상의 망입유리(두께 16.3 ㎜ 이상의 접합유리 또는 두께 28 ㎜ 이상의 복층유리를 포함한다)로 된 4 ㎡ 미만의 붙박이창을 설치할 수 있다.

2.11.3.3.2 피난층 또는 지하 1층에 설치할 것. 다만, 다음의 어느 하나에 해당하는 경우에는 지상 2층에 설치하거나 지하 1층 외의 지하층에 설치할 수 있다.
(1) 「건축법 시행령」 제35조에 따라 특별피난계단이 설치되고 그 계단(부속실을 포함한다) 출입구로부터 보행거리 5 m 이내에 전용실의 출입구가 있는 경우
(2) 아파트의 관리동(관리동이 없는 경우에는 경비실)에 설치하는 경우
2.11.3.3.3 비상조명등 및 급ㆍ배기설비를 설치할 것
2.11.3.3.4 「무선통신보조설비의 화재안전기술기준(NFTC 505)」 2.2.3에 따라 유효하게 통신이 가능할 것(영 별표 4의 제5호마목에 따른 무선통신보조설비가 설치된 특정소방대상물에 한한다)
2.11.3.3.5 바닥면적은 감시제어반의 설치에 필요한 면적 외에 화재 시 소방대원이 그 감시제어반의 조작에 필요한 최소면적 이상으로 할 것
2.11.3.4 2.11.3.3에 따른 전용실에는 특정소방대상물의 기계ㆍ기구 또는 시설 등의 제어 및 감시설비 외의 것을 두지 않을 것
2.11.4 동력제어반은 다음의 기준에 따라 설치해야 한다.
2.11.4.1 앞면은 적색으로 하고 "포소화설비용 동력제어반"이라고 표시한 표지를 설치할 것
2.11.4.2 외함은 두께 1.5 ㎜ 이상의 강판 또는 이와 동등 이상의 강도 및 내열성능이 있는 것으로 할 것
2.11.4.3 그 밖의 동력제어반의 설치에 관하여는 2.11.3.1 및 2.11.3.2의 기준을 준용할 것
2.12 배선 등
2.12.1 포소화설비의 배선은 「전기사업법」 제67조에 따른 「전기설비기술기준」에서 정한 것 외에 다음의 기준에 따라 설치해야 한다.
2.12.1.1 비상전원을 설치한 경우에는 비상전원으로부터 동력제어반 및 가압송수장치에 이르는 전원회로의 배선은 내화배선으로 할 것. 다만, 자가발전설비와 동력제어반이 동일한 실에 설치된 경우에는 자가발전기로부터 그 제어반에 이르는 전원회로의 배선은 그렇지 않다.
2.12.1.2 상용전원으로부터 동력제어반에 이르는 배선, 그 밖의 포소화설비의 감시ㆍ조작 또는 표시등회로의 배선은 내화배선 또는 내열배선으로 할 것. 다만, 감시제어반 또는 동력제어반 안의 감시ㆍ조작 또는 표시등회로의 배선은 그렇지 않다.
2.12.2 2.12.1에 따른 내화배선 및 내열배선에 사용되는 전선의 종류 및 설치방법은 「옥내소화전설비의 화재안전기술기준(NFTC 102)」 2.7.2의 표 2.7.2(1) 및 표 2.7.2(2)의 기준에 따른다.
2.12.3 포소화설비의 과전류차단기 및 개폐기에는 "포소화설비용 과전류차단기 또는 개폐기"라고 표시한 표지를 해야 한다.
2.12.4 포소화설비용 전기배선의 양단 및 접속단자에는 다음의 기준에 따라 표지해야 한다.
2.12.4.1 단자에는 "포소화설비단자"라고 표시한 표지를 부착할 것
2.12.4.2 소화설비용 전기배선의 양단에는 다른 배선과 식별이 용이하도록 표시할 것

2.13 수원 및 가압송수장치의 펌프 등의 겸용

2.13.1 포소화설비의 수원을 옥내소화전설비ㆍ스프링클러설비ㆍ간이스프링클러설비ㆍ화재조기진압용 스프링클러설비ㆍ물분무소화설비 및 옥외소화전설비의 수원을 겸용하여 설치하는 경우의 저수량은 각 소화설비에 필요한 저수량을 합한 양 이상이 되도록 해야 한다. 다만, 이들 소화설비 중 고정식 소화설비(펌프ㆍ배관과 소화수 또는 소화약제를 최종 방출하는 방출구가 고정된 설비를 말한다. 이하 같다)가 둘 이상 설치되어 있고, 그 소화설비가 설치된 부분이 방화벽과 방화문으로 구획되어 있는 경우에는 각 고정식 소화설비에 필요한 저수량 중 최대의 것 이상으로 할 수 있다.

2.13.2 포소화설비의 가압송수장치로 사용하는 펌프를 옥내소화전설비ㆍ스프링클러설비ㆍ간이스프링클러설비ㆍ화재조기진압용 스프링클러설비ㆍ물분무소화설비 및 옥외소화전설비의 가압송수장치와 겸용하여 설치하는 경우의 펌프의 토출량은 각 소화설비에 해당하는 토출량을 합한 양 이상이 되도록 해야 한다. 다만, 이들 소화설비 중 고정식 소화설비가 둘 이상 설치되어 있고, 그 소화설비가 설치된 부분이 방화벽과 방화문으로 구획되어 있으며 각 소화설비에 지장이 없는 경우에는 펌프의 토출량 중 최대의 것 이상으로 할 수 있다.

2.13.3 옥내소화전설비ㆍ스프링클러설비ㆍ간이스프링클러설비ㆍ화재조기진압용 스프링클러설비ㆍ물분무소화설비ㆍ포소화설비 및 옥외소화전설비의 가압송수장치에 있어서 각 토출측 배관과 일반급수용의 가압송수장치의 토출측 배관을 상호 연결하여 화재 시 사용할 수 있다. 이 경우 연결 배관에는 개폐표시형밸브를 설치해야 하며, 각 소화설비의 성능에 지장이 없도록 해야 한다.

2.13.4 포소화설비의 송수구를 옥내소화전설비ㆍ스프링클러설비ㆍ간이스프링클러설비ㆍ화재조기진압용 스프링클러설비ㆍ물분무소화설비 또는 연결살수설비의 송수구와 겸용으로 설치하는 경우에는 스프링클러설비의 송수구의 설치기준에 따르되 각각의 소화설비의 기능에 지장이 없도록 해야 한다. <개정 2024.7.1.>

이산화탄소소화설비의 화재안전기술기준(NFTC 106)

[시행 2024. 8. 1.] [공고 제2024 - 46호, 2024. 7. 10., 일부개정]

국립소방연구원(화재예방연구과)041 - 559 - 0532
소방청(소방정책연구실)041 - 559 - 0581

1. 일반사항

1.1 적용범위

1.1.1 이 기준은 「소방시설 설치 및 관리에 관한 법률 시행령」(이하 "영"이라 한다) 별표 4 제1호바목에 따른 물분무등소화설비 중 이산화탄소소화설비의 설치 및 관리에 대해 적용한다.

1.2 기준의 효력

1.2.1 이 기준은 「소방시설 설치 및 관리에 관한 법률」(이하 "법"이라 한다) 제2조제1항제6호나목에 따라 물분무등소화설비인 이산화탄소소화설비의 기술기준으로서의 효력을 가진다.

1.2.2 이 기준에 적합한 경우에는 법 제2조제1항제6호나목에 따라 「이산화탄소소화설비의 화재안전성능기준(NFPC 106)」을 충족하는 것으로 본다.

1.3 기준의 시행

1.3.1 이 기준은 2024년 8월 1일부터 시행한다. <개정 2024.8.1.>

1.4 기준의 특례

1.4.1 소방본부장 또는 소방서장은 기존건축물이 증축ㆍ개축ㆍ대수선되거나 용도변경 되는 경우에 있어서 이 기준이 정하는 기준에 따라 해당 건축물에 설치해야 할 이산화탄소소화설비의 배관ㆍ배선 등의 공사가 현저하게 곤란하다고 인정되는 경우에는 해당 설비의 기능 및 사용에 지장이 없는 범위에서 이 기준의 일부를 적용하지 않을 수 있다.

1.5 경과조치

1.5.1 이 기준 시행 전에 건축허가 등의 신청 또는 신고를 하거나 소방시설공사의 착공신고를 한 특정소방대상물에 대해서는 종전의 「이산화탄소소화설비의 화재안전기준(NFSC 106)」에 따른다.

1.5.2 이 기준 시행 전에 1.5.1에 따른 신청 또는 신고를 한 경우라도 제정 기준이 종전의 기준에 비하여 관계인에게 유리한 경우에는 제정 기준에 따를 수 있다.

1.6 다른 법령과의 관계

1.6.1 이 기준 시행 당시 다른 법령 또는 행정규칙 등에서 종전의 화재안전기준을 인용한 경우에 이 기준 가운데 그에 해당하는 규정이 있는 경우에는 종전의 규정에 갈음하여 이 기준의 해당 규정을 인용한 것으로 본다.

1.7 용어의 정의

1.7.1 이 기준에서 사용하는 용어의 정의는 다음과 같다.

1.7.1.1 "전역방출방식"이란 소화약제 공급장치에 배관 및 분사헤드 등을 설치하여 밀폐 방호구역 전체에 소화약제를 방출하는 방식을 말한다.

1.7.1.2 "국소방출방식"이란 소화약제 공급장치에 배관 및 분사헤드 등을 설치하여 직접 화점에 소화약제를 방출하는 방식을 말한다.

1.7.1.3 "호스릴방식"이란 소화수 또는 소화약제 저장용기 등에 연결된 호스릴을 이용하여 사람이 직접 화점에 소화수 또는 소화약제를 방출하는 방식을 말한다.

1.7.1.4 "충전비"란 소화약제 저장용기의 내부 용적과 소화약제의 중량과의 비(용적/중량)를 말한다.

1.7.1.5 "심부화재"란 목재 또는 섬유류와 같은 고체가연물에서 발생하는 화재형태로서 가연물 내부에서 연소하는 화재를 말한다.

1.7.1.6 "표면화재"란 가연성물질의 표면에서 연소하는 화재를 말한다.

1.7.1.7 "교차회로방식"이란 하나의 방호구역 내에 2 이상의 화재감지기회로를 설치하고 인접한 2 이상의 화재감지기에 화재가 감지되는 때에 소화설비가 작동하는 방식을 말한다.

1.7.1.8 "방화문"이란 「건축법 시행령」 제64조의 규정에 따른 60분+ 방화문, 60분 방화문 또는 30분 방화문을 말한다.

1.7.1.9 "방호구역"이란 소화설비의 소화범위 내에 포함된 영역을 말한다.

1.7.1.10 "선택밸브"란 2 이상의 방호구역 또는 방호대상물이 있어 소화수 또는 소화약제를 해당하는 방호구역 또는 방호대상물에 선택적으로 방출되도록 제어하는 밸브를 말한다.

1.7.1.11 "설계농도"란 방호대상물 또는 방호구역의 소화약제 저장량을 산출하기 위한 농도로서 소화농도에 안전율을 고려하여 설정한 농도를 말한다.

1.7.1.12 "소화농도"란 규정된 실험 조건의 화재를 소화하는데 필요한 소화약제의 농도(형식승인 대상의 소화약제는 형식승인된 소화농도)를 말한다.

1.7.1.13 "호스릴"이란 원형의 소방호스를 원형의 수납장치에 감아 정리한 것을 말한다.

2. 기술기준

2.1 소화약제의 저장용기 등

2.1.1 이산화탄소 소화약제의 저장용기는 다음의 기준에 적합한 장소에 설치해야 한다.

2.1.1.1 방호구역 외의 장소에 설치할 것. 다만, 방호구역 내에 설치할 경우에는 피난 및 조작이 용이하도록 피난구 부근에 설치해야 한다.

2.1.1.2 온도가 40 ℃ 이하이고, 온도변화가 작은 곳에 설치할 것

2.1.1.3 직사광선 및 빗물이 침투할 우려가 없는 곳에 설치할 것

2.1.1.4 방화문으로 구획된 실에 설치할 것

2.1.1.5 용기의 설치장소에는 해당 용기가 설치된 곳임을 표시하는 표지를 할 것

2.1.1.6 용기 간의 간격은 점검에 지장이 없도록 3 ㎝ 이상의 간격을 유지할 것
2.1.1.7 저장용기와 집합관을 연결하는 연결배관에는 체크밸브를 설치할 것. 다만, 저장용기가 하나의 방호구역만을 담당하는 경우에는 그렇지 않다.
2.1.2 이산화탄소 소화약제의 저장용기는 다음의 기준에 적합해야 한다.
2.1.2.1 저장용기의 충전비는 고압식은 1.5 이상 1.9 이하, 저압식은 1.1 이상 1.4 이하로 할 것
2.1.2.2 저압식 저장용기에는 내압시험압력의 0.64배부터 0.8배의 압력에서 작동하는 안전밸브와 내압시험압력의 0.8배부터 내압시험압력에서 작동하는 봉판을 설치할 것
2.1.2.3 저압식 저장용기에는 액면계 및 압력계와 2.3 ㎫ 이상 1.9 ㎫ 이하의 압력에서 작동하는 압력경보장치를 설치할 것
2.1.2.4 저압식 저장용기에는 용기 내부의 온도가 섭씨 영하 18℃ 이하에서 2.1 ㎫의 압력을 유지할 수 있는 자동냉동장치를 설치할 것
2.1.2.5 저장용기는 고압식은 25 ㎫ 이상, 저압식은 3.5 ㎫ 이상의 내압시험압력에 합격한 것으로 할 것
2.1.3 이산화탄소 소화약제 저장용기의 개방밸브는 전기식ㆍ가스압력식 또는 기계식에 따라 자동으로 개방되고 수동으로도 개방되는 것으로서 안전장치가 부착된 것으로 해야 한다.
2.1.4 이산화탄소 소화약제 저장용기와 선택밸브 또는 개폐밸브 사이에는 배관의 최소사용설계압력과 최대허용압력 사이의 압력에서 작동하는 안전장치를 설치해야 하며, 안전장치를 통하여 나온 소화가스는 전용의 배관 등을 통하여 건축물 외부로 배출될 수 있도록 해야 한다. 이 경우 안전장치로 용전식을 사용해서는 안 된다. <개정 2024.8.1.>
2.2 소화약제
2.2.1 이산화탄소 소화약제 저장량은 다음의 기준에 따른 양으로 한다. 이 경우 동일한 특정소방대상물 또는 그 부분에 2 이상의 방호구역이나 방호대상물이 있는 경우에는 각 방호구역 또는 방호대상물에 대하여 다음 각 기준에 따라 산출한 저장량 중 최대의 것으로 할 수 있다.
2.2.1.1 전역방출방식에 있어서 가연성액체 또는 가연성가스 등 표면화재 방호대상물의 경우에는 다음의 기준에 따른다.
2.2.1.1.1 방호구역의 체적(불연재료나 내열성의 재료로 밀폐된 구조물이 있는 경우에는 그 체적을 감한 체적) 1 ㎥에 대하여 다음 표 2.2.1.1.1에 따른 양. 다만, 다음 표 2.2.1.1.1에 따라 산출한 양이 동표에 따른 저장량의 최저한도의 양 미만이 될 경우에는 그 최저한도의 양으로 한다.
표 2.2.1.1.1 방호구역 체적에 따른 소화약제 및 최저한도의 양

방호구역 체적	방호구역의 체적 1 ㎥에 대한 소화약제의 양	소화약제 저장량의 최저한도의 양
45 ㎥ 미만	1.00 kg	45 kg
45 ㎥ 이상 150 ㎥ 미만	0.90 kg	
150 ㎥ 이상 1,450 ㎥ 미만	0.80 kg	135 kg
1,450 ㎥ 이상	0.75 kg	1,125 kg

2.2.1.1.2 표 2.2.1.1.2에 따른 설계농도가 34 % 이상인 방호대상물의 소화약제량은 2.2.1.1.1의 기준에 따라 산출한 기본 소화약제량에 다음 그림 2.2.1.1.2에 따른 보정계수를 곱하여 산출한다.

표 2.2.1.1.2 가연성액체 또는 가연성가스의 소화에 필요한 설계농도

방호대상물	설계농도(%)
수소(Hydrogen)	75
아세틸렌(Acetylene)	66
일산화탄소(Carbon Monoxide)	64
산화에틸렌(Ethylene Oxide)	53
에틸렌(Ethylene)	49
에탄(Ethane)	40
석탄가스, 천연가스(Coal gas, Natural gas)	37
사이크로 프로판(Cyclo Propane)	37
이소부탄(Iso Butane)	36
프로판(Propane)	36
부탄(Butane)	34
메탄(Methane)	34

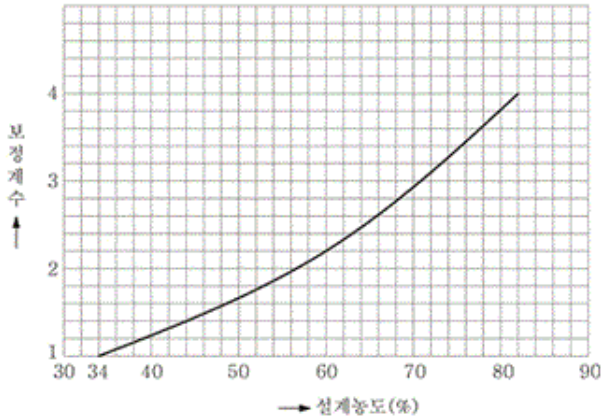

그림 2.2.1.1.2 설계농도에 따른 보정계수

2.2.1.1.3 방호구역의 개구부에 자동폐쇄장치를 설치하지 아니한 경우에는 2.2.1.1.1 및 2.2.1.1.2의 기준에 따라 산출한 양에 개구부면적 1 ㎡당 5 kg을 가산해야 한다. 이 경우 개구부의 면적은 방호구역 전체 표면적의 3 % 이하로 해야 한다.

2.2.1.2 전역방출방식에 있어서 종이、목재、석탄、섬유류、합성수지류 등 심부화재 방호대상물의 경우에는 다음의 기준에 따른다.

2.2.1.2.1 방호구역의 체적(불연재료나 내열성의 재료로 밀폐된 구조물이 있는 경우에는 그 체적을 감한 체적) 1 ㎥에 대하여 다음 표 2.2.1.2.1에 따른 양 이상으로 해야 한다.

표 2.2.1.2.1 방호대상물 및 방호구역 체적에 따른 소화약제의 양과 설계농도

방호대상물	방호구역의 체적 1 ㎥에 대한 소화약제의 양	설계농도(%)
유압기기를 제외한 전기설비, 케이블실	1.3 kg	50
체적 55 ㎥ 미만의 전기설비	1.6 kg	50
서고, 전자제품창고, 목재가공품창고, 박물관	2.0 kg	65
고무류·면화류창고, 모피창고, 석탄창고, 집진설비	2.7 kg	75

2.2.1.2.2 방호구역의 개구부에 자동폐쇄장치를 설치하지 아니한 경우에는 2.2.1.2.1의 기준에 따라 산출한 양에 개구부 면적 1 ㎡당 10 kg을 가산해야 한다. 이 경우 개구부의 면적은 방호구역 전

체 표면적의 3 % 이하로 해야 한다.

2.2.1.3 국소방출방식은 다음의 기준에 따라 산출한 양에 고압식은 1.4, 저압식은 1.1을 각각 곱하여 계산하여 나온 양 이상으로 할 것

2.2.1.3.1 윗면이 개방된 용기에 저장하는 경우와 화재 시 연소면이 한정되고 가연물이 비산할 우려가 없는 경우에는 방호대상물의 표면적 1 ㎡에 대하여 13 ㎏

2.2.1.3.2 2.2.1.3.1 외의 경우에는 방호공간(방호대상물의 각 부분으로부터 0.6 m의 거리에 따라 둘러싸인 공간을 말한다. 이하 같다)의 체적 1 ㎥에 대하여 다음의 식 (2.2.1.3.2)에 따라 산출한 양

$$Q = 8 - 6\frac{a}{A} \quad \cdots \ (2.2.1.3.2)$$

여기에서

Q: 방호공간 1 ㎥에 대한 이산화탄소 소화약제의 양(㎏/㎥)

a: 방호대상물 주위에 설치된 벽 면적의 합계(㎡)

A: 방호공간의 벽 면적(벽이 없는 경우에는 벽이 있는 것으로 가정한 당해 부분의 면적)의 합계(㎡)

2.2.1.4 호스릴이산화탄소소화설비는 하나의 노즐에 대하여 90 ㎏ 이상으로 할 것

2.3 기동장치

2.3.1 이산화탄소소화설비의 수동식 기동장치는 다음의 기준에 따라 설치해야 한다. 이 경우 수동식 기동장치의 부근에는 소화약제의 방출을 지연시킬 수 있는 방출지연스위치(자동복귀형 스위치로서 수동식 기동장치의 타이머를 순간 정지시키는 기능의 스위치를 말한다)를 설치해야 한다.

2.3.1.1 전역방출방식은 방호구역마다, 국소방출방식은 방호대상물마다 설치할 것

2.3.1.2 해당 방호구역의 출입구 부근 등 조작을 하는 자가 쉽게 피난할 수 있는 장소에 설치할 것

2.3.1.3 기동장치의 조작부는 바닥으로부터 0.8 m 이상 1.5 m 이하의 위치에 설치하고, 보호판 등에 따른 보호장치를 설치할 것

2.3.1.4 기동장치 인근의 보기 쉬운 곳에 "이산화탄소소화설비 수동식 기동장치"라는 표지를 할 것

2.3.1.5 전기를 사용하는 기동장치에는 전원표시등을 설치할 것

2.3.1.6 기동장치의 방출용스위치는 음향경보장치와 연동하여 조작될 수 있는 것으로 할 것

2.3.1.7 기동장치에는 보호장치를 설치해야 하며, 보호장치를 개방하는 경우 기동장치에 설치된 부저 또는 벨 등에 의하여 경고음을 발할 것 <신설 2024.8.1.>

2.3.1.8 기동장치를 옥외에 설치하는 경우 빗물 또는 외부 충격의 영향을 받지 아니하도록 설치할 것 <신설 2024.8.1.>

2.3.2 이산화탄소소화설비의 자동식 기동장치는 자동화재탐지설비의 감지기의 작동과 연동하는 것으로서 다음의 기준에 따라 설치해야 한다.

2.3.2.1 자동식 기동장치에는 수동으로도 기동할 수 있는 구조로 할 것

2.3.2.2 전기식 기동장치로서 7병 이상의 저장용기를 동시에 개방하는 설비는 2병 이상의 저장용기에 전자 개방밸브를 부착할 것

2.3.2.3 가스압력식 기동장치는 다음의 기준에 따를 것
2.3.2.3.1 기동용가스용기 및 해당 용기에 사용하는 밸브는 25 ㎫ 이상의 압력에 견딜 수 있는 것으로 할 것
2.3.2.3.2 기동용가스용기에는 내압시험압력의 0.8배부터 내압시험압력 이하에서 작동하는 안전장치를 설치할 것
2.3.2.3.3 기동용가스용기의 체적은 5 L 이상으로 하고, 해당 용기에 저장하는 질소 등의 비활성기체는 6.0 ㎫ 이상(21 ℃ 기준)의 압력으로 충전할 것
2.3.2.3.4 질소 등의 비활성기체 기동용가스용기에는 충전 여부를 확인할 수 있는 압력게이지를 설치할 것
2.3.2.4 기계식 기동장치는 저장용기를 쉽게 개방할 수 있는 구조로 할 것
2.3.3 이산화탄소소화설비가 설치된 부분의 출입구 등의 보기 쉬운 곳에 소화약제의 방출을 표시하는 표시등을 설치해야 한다.
2.4 제어반 등
2.4.1 이산화탄소소화설비의 제어반 및 화재표시반은 다음의 기준에 따라 설치해야 한다. 다만, 자동화재탐지설비의 수신기 제어반이 화재표시반의 기능을 가지고 있는 것은 화재표시반을 설치하지 않을 수 있다.
2.4.1.1 제어반은 수동기동장치 또는 화재감지기에서의 신호를 수신하여 음향경보장치의 작동, 소화약제의 방출 또는 지연 등 기타의 제어기능을 가진 것으로 하고, 제어반에는 전원표시등을 설치할 것
2.4.1.2 화재표시반은 제어반에서의 신호를 수신하여 작동하는 기능을 가진 것으로 하되, 다음의 기준에 따라 설치할 것
2.4.1.2.1 각 방호구역마다 음향경보장치의 조작 및 감지기의 작동을 명시하는 표시등과 이와 연동하여 작동하는 벨ㆍ버저 등의 경보기를 설치할 것. 이 경우 음향경보장치의 조작 및 감지기의 작동을 명시하는 표시등을 겸용할 수 있다.
2.4.1.2.2 수동식 기동장치는 그 방출용스위치의 작동을 명시하는 표시등을 설치할 것
2.4.1.2.3 소화약제의 방출을 명시하는 표시등을 설치할 것
2.4.1.2.4 자동식 기동장치는 자동ㆍ수동의 절환을 명시하는 표시등을 설치할 것
2.4.1.3 제어반 및 화재표시반은 화재 및 침수 등의 재해로 인한 피해를 받을 우려가 없고 점검에 편리한 장소에 설치할 것
2.4.1.4 제어반 및 화재표시반에는 해당 회로도 및 취급설명서를 비치할 것
2.4.1.5 수동잠금밸브의 개폐여부를 확인할 수 있는 표시등을 설치할 것
2.5 배관 등
2.5.1 이산화탄소소화설비의 배관은 다음의 기준에 따라 설치해야 한다.
2.5.1.1 배관은 전용으로 할 것
2.5.1.2 강관을 사용하는 경우의 배관은 압력배관용탄소강관(KS D 3562) 중 스케줄 80(저압식은 스케줄 40) 이상의 것 또는 이와 동등 이상의 강도를 가진 것으로 아연도금 등으로 방식 처리

된 것을 사용할 것. 다만, 배관의 호칭구경이 20 ㎜ 이하인 경우에는 스케줄 40 이상인 것을 사용할 수 있다.
2.5.1.3 동관을 사용하는 경우의 배관은 이음이 없는 동 및 동합금관(KS D 5301)으로서 고압식은 16.5 ㎫ 이상, 저압식은 3.75 ㎫ 이상의 압력에 견딜 수 있는 것을 사용할 것
2.5.1.4 고압식의 1차측(개폐밸브 또는 선택밸브 이전) 배관부속의 최소사용설계압력은 9.5 ㎫로 하고, 고압식의 2차측과 저압식의 배관부속의 최소사용설계압력은 4.5 ㎫로 할 것 <개정 2024.8.1.>
2.5.2 배관의 구경은 이산화탄소 소화약제의 소요량이 다음의 기준에 따른 시간 내에 방출될 수 있는 것으로 해야 한다.
2.5.2.1 전역방출방식에 있어서 가연성액체 또는 가연성가스 등 표면화재 방호대상물의 경우에는 1분
2.5.2.2 전역방출방식에 있어서 종이, 목재, 석탄, 섬유류, 합성수지류 등 심부화재 방호대상물의 경우에는 7분. 이 경우 설계농도가 2분 이내에 30 %에 도달해야 한다.
2.5.2.3 국소방출방식의 경우에는 30초
2.5.3 소화약제의 저장용기와 선택밸브 사이의 집합배관에는 수동잠금밸브를 설치하되 선택밸브 직전에 설치할 것. 다만, 선택밸브가 없는 설비의 경우에는 저장용기실 내에 설치하되 조작 및 점검이 쉬운 위치에 설치해야 한다.
2.6 선택밸브
2.6.1 하나의 특정소방대상물 또는 그 부분에 2 이상의 방호구역 또는 방호대상물이 있어 소화약제 저장용기를 공용하는 경우에는 다음의 기준에 따라 선택밸브를 설치해야 한다.
2.6.1.1 방호구역 또는 방호대상물마다 설치할 것
2.6.1.2 각 선택밸브에는 해당 방호구역 또는 방호대상물을 표시할 것
2.7 분사헤드
2.7.1 전역방출방식의 이산화탄소소화설비의 분사헤드는 다음의 기준에 따라 설치해야 한다.
2.7.1.1 방출된 소화약제가 방호구역의 전역에 균일하고 신속하게 확산할 수 있도록 할 것
2.7.1.2 분사헤드의 방출압력이 2.1 ㎫(저압식은 1.05 ㎫) 이상의 것으로 할 것
2.7.1.3 특정소방대상물 또는 그 부분에 설치된 이산화탄소소화설비의 소화약제의 저장량은 2.5.2.1 및 2.5.2.2의 기준에서 정한 시간 이내에 방출할 수 있는 것으로 할 것
2.7.2 국소방출방식의 이산화탄소소화설비의 분사헤드는 다음의 기준에 따라 설치해야 한다.
2.7.2.1 소화약제의 방출에 따라 가연물이 비산하지 않는 장소에 설치할 것
2.7.2.2 이산화탄소 소화약제의 저장량은 30초 이내에 방출할 수 있는 것으로 할 것
2.7.2.3 성능 및 방출압력이 2.7.1.1 및 2.7.1.2의 기준에 적합한 것으로 할 것
2.7.3 화재 시 현저하게 연기가 찰 우려가 없는 장소(차고 또는 주차의 용도로 사용되는 부분 제외)로서 다음의 어느 하나에 해당하는 장소에는 호스릴이산화탄소소화설비를 설치할 수 있다.
2.7.3.1 지상 1층 및 피난층에 있는 부분으로서 지상에서 수동 또는 원격조작에 따라 개방할 수 있는 개구부의 유효면적의 합계가 바닥면적의 15 % 이상이 되는 부분

2.7.3.2 전기설비가 설치되어 있는 부분 또는 다량의 화기를 사용하는 부분(해당 설비의 주위 5 m 이내의 부분을 포함한다)의 바닥면적이 해당 설비가 설치되어 있는 구획의 바닥면적의 5분의 1 미만이 되는 부분

2.7.4 호스릴이산화탄소소화설비는 다음의 기준에 따라 설치해야 한다.

2.7.4.1 방호대상물의 각 부분으로부터 하나의 호스접결구까지의 수평거리가 15 m 이하가 되도록 할 것

2.7.4.2 호스릴이산화탄소소화설비의 노즐은 20 ℃에서 하나의 노즐마다 60 kg/min 이상의 소화약제를 방출할 수 있는 것으로 할 것

2.7.4.3 소화약제 저장용기는 호스릴을 설치하는 장소마다 설치할 것

2.7.4.4 소화약제 저장용기의 개방밸브는 호스릴의 설치장소에서 수동으로 개폐할 수 있는 것으로 할 것

2.7.4.5 소화약제 저장용기의 가장 가까운 곳의 보기 쉬운 곳에 적색의 표시등을 설치하고, 호스릴이산화탄소소화설비가 있다는 뜻을 표시한 표지를 할 것

2.7.5 이산화탄소소화설비의 분사헤드의 오리피스구경 등은 다음의 기준에 적합해야 한다.

2.7.5.1 분사헤드에는 부식방지조치를 해야 하며 오리피스의 크기, 제조일자, 제조업체가 표시되도록 할 것

2.7.5.2 분사헤드의 개수는 방호구역에 소화약제의 방출 시간이 충족되도록 설치할 것

2.7.5.3 분사헤드의 방출률 및 방출압력은 제조업체에서 정한 값으로 할 것

2.7.5.4 분사헤드의 오리피스의 면적은 분사헤드가 연결되는 배관구경 면적의 70 % 이하가 되도록 할 것

2.8 분사헤드 설치제외

2.8.1 이산화탄소소화설비의 분사헤드는 다음의 장소에 설치해서는 안 된다.

2.8.1.1 방재실、제어실 등 사람이 상시 근무하는 장소

2.8.1.2 니트로셀룰로스、셀룰로이드제품 등 자기연소성물질을 저장、취급하는 장소

2.8.1.3 나트륨、칼륨、칼슘 등 활성금속물질을 저장、취급하는 장소

2.8.1.4 전시장 등의 관람을 위하여 다수인이 출입、통행하는 통로 및 전시실 등

2.9 자동식 기동장치의 화재감지기

2.9.1 이산화탄소소화설비의 자동식 기동장치는 다음의 기준에 따른 화재감지기를 설치해야 한다.

2.9.1.1 각 방호구역 내의 화재감지기의 감지에 따라 작동되도록 할 것

2.9.1.2 화재감지기의 회로는 교차회로방식으로 설치할 것. 다만, 화재감지기를 「자동화재탐지설비 및 시각경보장치의 화재안전기술기준(NFTC 203)」 2.4.1 단서의 각 감지기로 설치하는 경우에는 그렇지 않다.

2.9.1.3 교차회로 내의 각 화재감지기회로별로 설치된 화재감지기 1개가 담당하는 바닥면적은 「자동화재탐지설비 및 시각경보장치의 화재안전기술기준(NFTC 203)」 2.4.3.5, 2.4.3.8부터 2.4.3.10까지의 규정에 따른 바닥면적으로 할 것

2.10 음향경보장치

2.10.1 이산화탄소소화설비의 음향경보장치는 다음의 기준에 따라 설치해야 한다.

2.10.1.1 수동식 기동장치를 설치한 것은 그 기동장치의 조작과정에서, 자동식 기동장치를 설치한 것은 화재감지기와 연동하여 자동으로 경보를 발하는 것으로 할 것

2.10.1.2 소화약제의 방출개시 후 1분 이상 경보를 계속할 수 있는 것으로 할 것

2.10.1.3 방호구역 또는 방호대상물이 있는 구획 안에 있는 자에게 유효하게 경보할 수 있는 것으로 할 것

2.10.2 방송에 따른 경보장치를 설치할 경우에는 다음의 기준에 따라야 한다.

2.10.2.1 증폭기 재생장치는 화재 시 연소의 우려가 없고, 유지관리가 쉬운 장소에 설치할 것

2.10.2.2 방호구역 또는 방호대상물이 있는 구획의 각 부분으로부터 하나의 확성기까지의 수평거리는 25 m 이하가 되도록 할 것

2.10.2.3 제어반의 복구스위치를 조작하여도 경보를 계속 발할 수 있는 것으로 할 것

2.11 자동폐쇄장치

2.11.1 전역방출방식의 이산화탄소소화설비를 설치한 특정소방대상물 또는 그 부분에 대하여는 다음의 기준에 따라 자동폐쇄장치를 설치해야 한다.

2.11.1.1 환기장치 등을 설치한 것은 소화약제가 방출되기 전에 해당 환기장치 등이 정지될 수 있도록 할 것

2.11.1.2 개구부가 있거나 천장으로부터 1 m 이상의 아래 부분 또는 바닥으로부터 해당 층의 높이의 3분의 2 이내의 부분에 통기구가 있어 소화약제의 유출에 따라 소화효과를 감소시킬 우려가 있는 것은 소화약제가 방출되기 전에 해당 개구부 및 통기구를 폐쇄할 수 있도록 할 것

2.11.1.3 자동폐쇄장치는 방호구역 또는 방호대상물이 있는 구획의 밖에서 복구할 수 있는 구조로 하고, 그 위치를 표시하는 표지를 할 것

2.12 비상전원

2.12.1 이산화탄소소화설비(호스릴이산화탄소소화설비를 제외한다)에는 자가발전설비, 축전지설비(제어반에 내장하는 경우를 포함한다. 이하 같다) 또는 전기저장장치(외부 전기에너지를 저장해 두었다가 필요한 때 전기를 공급하는 장치. 이하 같다)에 따른 비상전원을 다음의 기준에 따라 설치해야 한다. 다만, 2 이상의 변전소(「전기사업법」 제67조에 따른 변전소를 말한다. 이하 같다)에서 전력을 동시에 공급받을 수 있거나 하나의 변전소로부터 전력의 공급이 중단되는 때에는 자동으로 다른 변전소로부터 전력을 공급받을 수 있도록 상용전원을 설치한 경우에는 비상전원을 설치하지 않을 수 있다.

2.12.1.1 점검에 편리하고 화재 및 침수 등의 재해로 인한 피해를 받을 우려가 없는 곳에 설치할 것

2.12.1.2 이산화탄소소화설비를 유효하게 20분 이상 작동할 수 있어야 할 것

2.12.1.3 상용전원으로부터 전력의 공급이 중단된 때에는 자동으로 비상전원으로부터 전력을 공급받을 수 있도록 할 것

2.12.1.4 비상전원의 설치장소는 다른 장소와 방화구획 할 것. 이 경우 그 장소에는 비상전원의 공급에 필요한 기구나 설비 외의 것(열병합발전설비에 필요한 기구나 설비는 제외한다)을 두어서는 안 된다.
2.12.1.5 비상전원을 실내에 설치하는 때에는 그 실내에 비상조명등을 설치할 것
2.13 배출설비
2.13.1 지하층, 무창층 및 밀폐된 거실 등에 이산화탄소소화설비를 설치한 경우에는 방출된 소화약제를 배출하기 위한 배출설비를 갖추어야 한다.
2.14 과압배출구
2.14.1 이산화탄소소화설비의 방호구역에는 소화약제 방출시 발생하는 과(부)압으로 인한 구조물 등의 손상을 방지하기 위해 2.14.1.1부터 2.14.1.4까지의 내용을 검토하여 과압배출구를 설치해야 한다. 다만, 과(부)압이 발생해도 구조물 등에 손상이 생길 우려가 없음을 시험 또는 공학적인 자료로 입증하는 경우 설치하지 않을 수 있다. <개정 2024.8.1.>
2.14.1.1 방호구역 누설면적 <신설 2024.8.1.>
2.14.1.2 방호구역의 최대허용압력 <신설 2024.8.1.>
2.14.1.3 소화약제 방출시의 최고압력 <신설 2024.8.1.>
2.14.1.4 소화농도 유지시간 <신설 2024.8.1.>
2.15 설계프로그램
2.15.1 이산화탄소소화설비를 설계프로그램을 이용하여 설계할 경우에는 「가스계소화설비 설계프로그램의 성능인증 및 제품검사의 기술기준」에 적합한 설계프로그램을 사용해야 한다.
2.16 안전시설 등
2.16.1 이산화탄소소화설비가 설치된 장소에는 다음의 기준에 따른 안전시설을 설치해야 한다.
2.16.1.1 소화약제 방출 시 방호구역 내와 부근에 가스 방출 시 영향을 미칠 수 있는 장소에 시각경보장치를 설치하여 소화약제가 방출되었음을 알도록 할 것
2.16.1.2 방호구역의 출입구 부근 잘 보이는 장소에 약제방출에 따른 위험경고표지를 부착할 것
2.16.2 방호구역 내에 이산화탄소 소화약제가 방출되는 경우 후각을 통해 이를 인지할 수 있도록 부취발생기를 다음의 어느 하나에 해당하는 방식으로 설치해야 한다. <신설 2024.8.1.>
2.16.2.1 부취발생기를 소화약제 저장용기실 내의 소화배관에 설치하여 소화약제의 방출에 따라 부취제가 혼합되도록 하는 방식 <신설 2024.8.1.>
2.16.2.1.1 소화약제 저장용기실 내의 소화배관에 설치할 것 <신설 2024.8.1.>
2.16.2.1.2 점검 및 관리가 쉬운 위치에 설치할 것 <신설 2024.8.1.>
2.16.2.1.3 방호구역별로 선택밸브 직후 2차측 배관에 설치할 것. 다만, 선택밸브가 없는 경우에는 집합배관에 설치할 수 있다. <신설 2024.8.1.>
2.16.2.2 방호구역 내에 부취발생기를 설치하여 이산화탄소소화설비의 기동에 따라 소화약제 방출 전에 부취제가 방출되도록 하는 방식 <신설 2024.8.1.>

할론소화설비의 화재안전기술기준(NFTC 107)

[시행 2023. 2. 10.] [공고 제2023 - 2호, 2023. 2. 10., 일부개정]

국립소방연구원(화재예방연구과)041 - 559 - 0532

1. 일반사항

1.1 적용범위

1.1.1 이 기준은 「소방시설 설치 및 관리에 관한 법률 시행령」(이하 "영"이라 한다) 별표 4 제1호바목에 따른 물분무등소화설비 중 할론소화설비의 설치 및 관리에 대해 적용한다.

1.2 기준의 효력

1.2.1 이 기준은 「소방시설 설치 및 관리에 관한 법률」(이하 "법"이라 한다) 제2조제1항제6호나목에 따라 물분무등소화설비인 할론소화설비의 기술기준으로서의 효력을 가진다.

1.2.2 이 기준에 적합한 경우에는 법 제2조제1항제6호나목에 따라 「할론소화설비의 화재안전성능기준(NFPC 107)」을 충족하는 것으로 본다.

1.3 기준의 시행

1.3.1 이 기준은 2023년 2월 10일부터 시행한다.<개정 2023.2.10.>

1.4 기준의 특례

1.4.1 소방본부장 또는 소방서장은 기존건축물이 증축ㆍ개축ㆍ대수선되거나 용도변경 되는 경우에 있어서 이 기준이 정하는 기준에 따라 해당 건축물에 설치해야 할 할론소화설비의 배관ㆍ배선 등의 공사가 현저하게 곤란하다고 인정되는 경우에는 해당 설비의 기능 및 사용에 지장이 없는 범위에서 이 기준의 일부를 적용하지 않을 수 있다.

1.5 경과조치

1.5.1 이 기준 시행 전에 건축허가 등의 신청 또는 신고를 하거나 소방시설공사의 착공신고를 한 특정소방대상물에 대해서는 종전의 기준에 따른다.<개정 2023.2.10.>

1.5.2 이 기준 시행 전에 1.5.1에 따른 신청 또는 신고를 한 경우라도 개정 기준이 종전의 기준에 비하여 관계인에게 유리한 경우에는 개정 기준에 따를 수 있다.<개정 2023.2.10.>

1.6 다른 법령과의 관계

1.6.1 이 기준 시행 당시 다른 법령 또는 행정규칙 등에서 종전의 화재안전기준을 인용한 경우에 이 기준 가운데 그에 해당하는 규정이 있는 경우에는 종전의 규정에 갈음하여 이 기준의 해당 규정을 인용한 것으로 본다.

1.7 용어의 정의

1.7.1 이 기준에서 사용하는 용어의 정의는 다음과 같다.

1.7.1.1 "전역방출방식"이란 소화약제 공급장치에 배관 및 분사헤드 등을 설치하여 밀폐 방호구역 전체에 소화약제를 방출하는 설비를 말한다.
1.7.1.2 "국소방출방식"이란 소화약제 공급장치에 배관 및 분사헤드를 등을 설치하여 직접 화점에 소화약제를 방출하는 방식을 말한다.
1.7.1.3 "호스릴방식"이란 소화수 또는 소화약제 저장용기 등에 연결된 호스릴을 이용하여 사람이 직접 화점에 소화수 또는 소화약제를 방출하는 방식을 말한다.
1.7.1.4 "충전비"란 소화약제 저장용기의 내부 용적과 소화약제의 중량과의 비(용적/중량)를 말한다.
1.7.1.5 "교차회로방식"이란 하나의 방호구역 내에 2 이상의 화재감지기회로를 설치하고 인접한 2 이상의 화재감지기가 화재를 감지하는 때에 소화설비가 작동하는 방식을 말한다.
1.7.1.6 "방화문"이란 「건축법 시행령」 제64조의 규정에 따른 60분+ 방화문, 60분 방화문 또는 30분 방화문을 말한다.
1.7.1.7 "방호구역"란 소화설비의 소화범위 내에 포함된 영역을 말한다.
1.7.1.8 "별도 독립방식"이란 소화약제 저장용기와 배관을 방호구역별로 독립적으로 설치하는 방식을 말한다.
1.7.1.9 "선택밸브"란 2 이상의 방호구역 또는 방호대상물이 있어 소화수 또는 소화약제를 해당하는 방호구역 또는 방호대상물에 선택적으로 방출되도록 제어하는 밸브를 말한다.
1.7.1.10 "집합관"이란 개별 소화약제(가압용 가스 포함) 저장용기의 방출관이 연결되어 있는 관을 말한다.
1.7.1.11 "호스릴"이란 원형의 소방호스를 원형의 수납장치에 감아 정리한 것을 말한다.

2. 기술기준
2.1 소화약제의 저장용기 등
2.1.1 할론소화약제의 저장용기는 다음의 기준에 적합한 장소에 설치해야 한다.
2.1.1.1 방호구역 외의 장소에 설치할 것. 다만, 방호구역 내에 설치할 경우에는 피난 및 조작이 용이하도록 피난구 부근에 설치해야 한다.
2.1.1.2 온도가 40 ℃ 이하이고, 온도 변화가 작은 곳에 설치할 것
2.1.1.3 직사광선 및 빗물이 침투할 우려가 없는 곳에 설치할 것
2.1.1.4 방화문으로 방화구획 된 실에 설치할 것
2.1.1.5 용기의 설치장소에는 해당 용기가 설치된 곳임을 표시하는 표지를 할 것
2.1.1.6 용기 간의 간격은 점검에 지장이 없도록 3 ㎝ 이상의 간격을 유지할 것
2.1.1.7 저장용기와 집합관을 연결하는 연결배관에는 체크밸브를 설치할 것. 다만, 저장용기가 하나의 방호구역만을 담당하는 경우에는 그렇지 않다.
2.1.2 할론소화약제의 저장용기는 다음의 기준에 적합해야 한다.
2.1.2.1 축압식 저장용기의 압력은 온도 20 ℃에서 할론 1211을 저장하는 것은 1.1 ㎫ 또는 2.5 ㎫, 할론 1301을 저장하는 것은 2.5 ㎫ 또는 4.2 ㎫이 되도록 질소가스로 축압할 것

2.1.2.2 저장용기의 충전비는 할론 2402를 저장하는 것 중 가압식 저장용기는 0.51 이상 0.67 미만, 축압식 저장용기는 0.67 이상 2.75 이하, 할론 1211은 0.7 이상 1.4 이하, 할론 1301은 0.9 이상 1.6 이하로 할 것

2.1.2.3 동일 집합관에 접속되는 저장용기의 소화약제 충전량은 동일 충전비의 것으로 할 것

2.1.3 가압용 가스용기는 질소가스가 충전된 것으로 하고, 그 압력은 21 ℃에서 2.5 ㎫ 또는 4.2 ㎫이 되도록 해야 한다.

2.1.4 할론소화약제 저장용기의 개방밸브는 전기식ㆍ가스압력식 또는 기계식에 따라 자동으로 개방되고 수동으로도 개방되는 것으로서 안전장치가 부착된 것으로 해야 한다.

2.1.5 가압식 저장용기에는 2.0 ㎫ 이하의 압력으로 조정할 수 있는 압력조정장치를 설치해야 한다.

2.1.6 하나의 방호구역을 담당하는 소화약제 저장용기의 소화약제량의 체적합계보다 그 소화약제 방출 시 방출경로가 되는 배관(집합관을 포함한다)의 내용적의 비율이 1.5배 이상일 경우에는 해당 방호구역에 대한 설비는 별도 독립방식으로 해야 한다.

2.2 소화약제

2.2.1 할론소화약제의 저장량은 다음의 기준에 따라야 한다. 이 경우 동일한 특정소방대상물 또는 그 부분에 2 이상의 방호구역 또는 방호대상물이 있는 경우에는 각 방호구역 또는 방호대상물에 대하여 다음 각 기준에 따라 산출한 저장량 중 최대의 것으로 할 수 있다.

2.2.1.1 전역방출방식은 다음의 기준에 따라 산출한 양 이상으로 할 것

2.2.1.1.1 방호구역의 체적(불연재료나 내열성의 재료로 밀폐된 구조물이 있는 경우에는 그 체적을 제외한다) 1㎥에 대하여 다음 표 2.2.1.1.1에 따른 양

표 2.2.1.1.1 소방대상물 및 소화약제 종류에 따른 소화약제의 양

소방대상물 또는 그 부분		소화약제의 종류	방호구역의 체적 1 ㎥당 소화약제의 양
차고·주차장·전기실·통신기기실·전산실 기타 이와 유사한 전기설비가 설치되어 있는 부분		할론 1301	0.32 kg 이상 0.64 kg 이하
「화재의 예방 및 안전관리에 관한 법률 시행령」 별표 2의 특수가연물을 저장·취급하는 소방대상물 또는 그 부분	가연성고체류·가연성액체류	할론 2402 할론 1211 할론 1301	0.40 kg 이상 1.10 kg 이하 0.36 kg 이상 0.71 kg 이하 0.32 kg 이상 0.64 kg 이하
	면화류·나무껍질 및 대팻밥·넝마 및 종이부스러기·사류·볏짚류·목재가공품 및 나무부스러기를 저장·취급하는 것	할론 1211 할론 1301	0.60 kg 이상 0.71 kg 이하 0.52 kg 이상 0.64 kg 이하
	합성수지류를 저장·취급하는 것	할론 1211 할론 1301	0.36 kg 이상 0.71 kg 이하 0.32 kg 이상 0.64 kg 이하

2.2.1.1.2 방호구역의 개구부에 자동폐쇄장치를 설치하지 아니한 경우에는 2.2.1.1.1에 따라 산출한 양에 다음 표 2.2.1.1.2에 따라 산출한 양을 가산한 양

표 2.2.1.1.2 소방대상물 및 소화약제 종류에 따른 개구부 가산량

소방대상물 또는 그 부분		소화약제의 종류	가산량(개구부의 면적 1 ㎡당 소화약제의 양)
차고·주차장·전기실·통신기기실·전산실 기타 이와 유사한 전기설비가 설치되어 있는 부분		할론 1301	2.4 kg
「화재의 예방 및 안전관리에 관한 법률 시행령」 별표 2의 특수가연물을 저장·취급하는 소방대상물 또는 그 부분	가연성고체류·가연성액체류	할론 2402 할론 1211 할론 1301	3.0 kg 2.7 kg 2.4 kg
	면화류·나무껍질 및 대팻밥·넝마 및 종이부스러기·사류·볏짚류·목재가공품 및 나무부스러기를 저장·취급하는 것	할론 1211 할론 1301	4.5 kg 3.9 kg
	합성수지류를 저장·취급하는 것	할론 1211 할론 1301	2.7 kg 2.4 kg

2.2.1.2 국소방출방식은 다음의 기준에 따라 산출한 양에 할론 2402 또는 할론 1211은 1.1을, 할론 1301은 1.25를 각각 곱하여 산출한 양 이상으로 할 것

2.2.1.2.1 윗면이 개방된 용기에 저장하는 경우와 화재 시 연소면이 1면에 한정되고 가연물이 비산할 우려가 없는 경우에는 다음 표 2.2.1.2.1에 따른 양

표 2.2.1.2.1 개방용기 및 가연물의 비산 우려가 없는 경우의 소화약제 종류에 따른 소화약제의 양

소화약제의 종류	방호대상물의 표면적 1 ㎡에 대한 소화약제의 양
할론 2402	8.8 kg
할론 1211	7.6 kg
할론 1301	6.8 kg

2.2.1.2.2 2.2.1.2.1 외의 경우에는 방호공간(방호대상물의 각 부분으로부터 0.6 m의 거리에 따라 둘러싸인 공간을 말한다. 이하 같다)의 체적 1 ㎥에 대하여 다음의 식 (2.2.1.2.2)에 따라 산출한 양

$$Q = X - Y\frac{a}{A} \quad \cdots \ (2.2.1.2.2)$$

여기에서

Q: 방호공간 1 ㎥에 대한 할론소화약제의 양(kg/㎥)

a: 방호대상물의 주위에 설치된 벽 면적의 합계(㎡)

A: 방호공간의 벽면적(벽이 없는 경우에는 벽이 있는 것으로 가정한 당해 부분의 면적)의 합계(㎡)

X 및 Y: 다음 표의 수치

소화약제의 종류	X의 수치	Y의 수치
할론 2402	5.2	3.9
할론 1211	4.4	3.3
할론 1301	4.0	3.0

2.2.1.3 호스릴방식의 할론소화설비는 하나의 노즐에 대하여 다음 표 2.2.1.3에 따른 양 이상으로 할 것<개정 2023.2.10.>

표 2.2.1.3 호스릴할론소화설비의 소화약제 종류에 따른 소화약제의 양

소화약제의 종류	소화약제의 양
할론 2402 또는 1211	50 kg
할론 1301	45 kg

2.3 기동장치

2.3.1 할론소화설비의 수동식 기동장치는 다음의 기준에 따라 설치해야 한다. 이 경우 수동식 기동장치의 부근에는 소화약제의 방출을 지연시킬 수 있는 방출지연스위치(자동복귀형 스위치로서 수동식 기동장치의 타이머를 순간 정지시키는 기능의 스위치를 말한다)를 설치해야 한다.

2.3.1.1 전역방출방식은 방호구역마다, 국소방출방식은 방호대상물마다 설치할 것

2.3.1.2 해당 방호구역의 출입구 부근 등 조작을 하는 자가 쉽게 피난할 수 있는 장소에 설치할 것

2.3.1.3 기동장치의 조작부는 바닥으로부터 0.8 m 이상 1.5 m 이하의 위치에 설치하고, 보호판 등에 따른 보호장치를 설치할 것

2.3.1.4 기동장치 인근의 보기 쉬운 곳에 "할론소화설비 수동식 기동장치"라는 표지를 할 것

2.3.1.5 전기를 사용하는 기동장치에는 전원표시등을 설치할 것

2.3.1.6 기동장치의 방출용스위치는 음향경보장치와 연동하여 조작될 수 있는 것으로 할 것

2.3.2 할론소화설비의 자동식 기동장치는 자동화재탐지설비의 감지기의 작동과 연동하는 것으로서 다음의 기준에 따라 설치해야 한다.

2.3.2.1 자동식 기동장치에는 수동으로도 기동할 수 있는 구조로 할 것

2.3.2.2 전기식 기동장치로서 7병 이상의 저장용기를 동시에 개방하는 설비는 2병 이상의 저장용기에 전자 개방밸브를 부착할 것

2.3.2.3 가스압력식 기동장치는 다음의 기준에 따를 것

2.3.2.3.1 기동용가스용기 및 해당 용기에 사용하는 밸브는 25 ㎫ 이상의 압력에 견딜 수 있는 것으로 할 것

2.3.2.3.2 기동용가스용기에는 내압시험압력의 0.8배부터 내압시험압력 이하에서 작동하는 안전장치를 설치할 것

2.3.2.3.3 기동용가스용기의 체적은 5 L 이상으로 하고, 해당 용기에 저장하는 질소 등의 비활성기체는 6.0 ㎫ 이상(21℃ 기준)의 압력으로 충전할 것. 다만, 기동용가스용기의 체적을 1 L 이상으로 하고, 해당 용기에 저장하는 이산화탄소의 양은 0.6 ㎏ 이상으로 하며, 충전비는 1.5 이상 1.9 이하의 기동용가스용기로 할 수 있다.

2.3.2.4 기계식 기동장치는 저장용기를 쉽게 개방할 수 있는 구조로 할 것

2.3.3 할론소화설비가 설치된 부분의 출입구 등의 보기 쉬운 곳에 소화약제의 방출을 표시하는 표시등을 설치해야 한다.

2.4 제어반 등

2.4.1 할론소화설비의 제어반 및 화재표시반은 다음의 기준에 따라 설치해야 한다. 다만, 자동화재탐지설비의 수신기 제어반이 화재표시반의 기능을 가지고 있는 것은 화재표시반을 설치하지 않을 수 있다.

2.4.1.1 제어반은 수동기동장치 또는 감지기에서의 신호를 수신하여 음향경보장치의 작동, 소화약제의 방출 또는 지연 등 기타의 제어기능을 가진 것으로 하고, 제어반에는 전원표시등을 설치할 것

2.4.1.2 화재표시반은 제어반에서의 신호를 수신하여 작동하는 기능을 가진 것으로 하되, 다음의 기준에 따라 설치할 것
2.4.1.2.1 각 방호구역마다 음향경보장치의 조작 및 감지기의 작동을 명시하는 표시등과 이와 연동하여 작동하는 벨ㆍ버저 등의 경보기를 설치할 것. 이 경우 음향경보장치의 조작 및 감지기의 작동을 명시하는 표시등을 겸용할 수 있다.
2.4.1.2.2 수동식 기동장치는 그 방출용스위치의 작동을 명시하는 표시등을 설치할 것
2.4.1.2.3 소화약제의 방출을 명시하는 표시등을 설치할 것
2.4.1.2.4 자동식 기동장치는 자동ㆍ수동의 절환을 명시하는 표시등을 설치할 것
2.4.1.3 제어반 및 화재표시반은 화재 및 침수 등의 재해로 인한 피해를 받을 우려가 없고 점검에 편리한 장소에 설치할 것
2.4.1.4 제어반 및 화재표시반에는 해당 회로도 및 취급설명서를 비치할 것
2.5 배관
2.5.1 할론소화설비의 배관은 다음의 기준에 따라 설치해야 한다.
2.5.1.1 배관은 전용으로 할 것
2.5.1.2 강관을 사용하는 경우의 배관은 압력배관용탄소강관(KS D 3562)중 스케줄 40 이상의 것 또는 이와 동등 이상의 강도를 가진 것으로서 아연도금 등에 따라 방식 처리된 것을 사용할 것
2.5.1.3 동관을 사용하는 경우에는 이음이 없는 동 및 동합금관(KS D 5301)의 것으로서 고압식은 16.5 ㎫ 이상, 저압식은 3.75 ㎫ 이상의 압력에 견딜 수 있는 것을 사용할 것
2.5.1.4 배관 부속 및 밸브류는 강관 또는 동관과 동등 이상의 강도 및 내식성이 있는 것으로 할 것
2.6 선택밸브
2.6.1 하나의 특정소방대상물 또는 그 부분에 2 이상의 방호구역 또는 방호대상물이 있어 소화약제 저장용기를 공용하는 경우에는 다음의 기준에 따라 선택밸브를 설치해야 한다.
2.6.1.1 방호구역 또는 방호대상물마다 설치할 것
2.6.1.2 각 선택밸브에는 해당 방호구역 또는 방호대상물을 표시할 것
2.7 분사헤드
2.7.1 전역방출방식의 할론소화설비의 분사헤드는 다음의 기준에 따라 설치해야 한다.
2.7.1.1 방출된 소화약제가 방호구역의 전역에 균일하고 신속하게 확산할 수 있도록 할 것
2.7.1.2 할론 2402를 방출하는 분사헤드는 해당 소화약제가 무상으로 분무되는 것으로 할 것
2.7.1.3 분사헤드의 방출압력은 할론 2402를 방출하는 것은 0.1 ㎫ 이상, 할론 1211을 방출하는 것은 0.2 ㎫ 이상, 할론 1301을 방출하는 것은 0.9 ㎫ 이상으로 할 것
2.7.1.4 2.2에 따른 기준저장량의 소화약제를 10초 이내에 방출할 수 있는 것으로 할 것
2.7.2 국소방출방식의 할론소화설비의 분사헤드는 다음의 기준에 따라 설치해야 한다.
2.7.2.1 소화약제의 방출에 따라 가연물이 비산하지 않는 장소에 설치할 것
2.7.2.2 할론 2402를 방출하는 분사헤드는 해당 소화약제가 무상으로 분무되는 것으로 할 것

2.7.2.3 분사헤드의 방출압력은 할론 2402를 방출하는 것은 0.1 ㎫ 이상, 할론 1211을 방출하는 것은 0.2 ㎫ 이상, 할론 1301을 방출하는 것은 0.9 ㎫ 이상으로 할 것
2.7.2.4 2.2에 따른 기준저장량의 소화약제를 10초 이내에 방출할 수 있는 것으로 할 것
2.7.3 화재 시 현저하게 연기가 찰 우려가 없는 장소로서 다음의 어느 하나에 해당하는 장소에는 호스릴방식의 할론소화설비를 설치할 수 있다. 다만, 차고 또는 주차의 용도로 사용되는 장소는 제외한다.<개정 2023.2.10.>
2.7.3.1 지상 1층 및 피난층에 있는 부분으로서 지상에서 수동 또는 원격조작에 따라 개방할 수 있는 개구부의 유효면적의 합계가 바닥면적의 15 % 이상이 되는 부분
2.7.3.2 전기설비가 설치되어 있는 부분 또는 다량의 화기를 사용하는 부분(해당 설비의 주위 5 m 이내의 부분을 포함한다)의 바닥면적이 해당 설비가 설치되어 있는 구획의 바닥면적의 5분의 1 미만이 되는 부분
2.7.4 호스릴방식의 할론소화설비는 다음의 기준에 따라 설치해야 한다.<개정 2023.2.10.>
2.7.4.1 방호대상물의 각 부분으로부터 하나의 호스접결구까지의 수평거리가 20 m 이하가 되도록 할 것
2.7.4.2 소화약제 저장용기의 개방밸브는 호스릴의 설치장소에서 수동으로 개폐할 수 있는 것으로 할 것
2.7.4.3 소화약제 저장용기는 호스릴을 설치하는 장소마다 설치할 것
2.7.4.4 호스릴방식의 할론소화설비의 노즐은 20 ℃에서 하나의 노즐마다 1분당 다음 표 2.7.4.4에 따른 소화약제를 방출할 수 있는 것으로 할 것<개정 2023.2.10.>

표 2.7.4.4 호스릴할론소화설비의 소화약제 종별 1분당 방출하는 소화약제의 양

소화약제의 종별	1분당 방출하는 소화약제의 양
할론 2402	45 kg
할론 1211	40 kg
할론 1301	35 kg

2.7.4.5 소화약제 저장용기의 가장 가까운 곳의 보기 쉬운 곳에 적색의 표시등을 설치하고, 호스릴방식의 할론소화설비가 있다는 뜻을 표시한 표지를 할 것<개정 2023.2.10.>
2.7.5 할론소화설비의 분사헤드의 오리피스구경 등은 다음의 기준에 적합해야 한다.
2.7.5.1 분사헤드에는 부식방지조치를 해야 하며 오리피스의 크기, 제조일자, 제조업체가 표시되도록 할 것
2.7.5.2 분사헤드의 개수는 방호구역에 소화약제의 방출 시간이 충족되도록 설치할 것
2.7.5.3 분사헤드의 방출률 및 방출압력은 제조업체에서 정한 값으로 할 것
2.7.5.4 분사헤드의 오리피스의 면적은 분사헤드가 연결되는 배관구경 면적의 70 % 이하가 되도록 할 것
2.8 자동식 기동장치의 화재감지기
2.8.1 할론소화설비의 자동식 기동장치는 다음의 기준에 따른 화재감지기를 설치해야 한다.
2.8.1.1 각 방호구역 내의 화재감지기의 감지에 따라 작동되도록 할 것

2.8.1.2 화재감지기의 회로는 교차회로방식으로 설치할 것. 다만, 화재감지기를 「자동화재탐지설비 및 시각경보장치의 화재안전기술기준(NFTC 203)」 2.4.1 단서의 각 감지기로 설치하는 경우에는 그렇지 않다.
2.8.1.3 교차회로 내의 각 화재감지기회로별로 설치된 화재감지기 1개가 담당하는 바닥면적은 「자동화재탐지설비 및 시각경보장치의 화재안전기술기준(NFTC 203)」 2.4.3.5, 2.4.3.8부터 2.4.3.10까지의 규정에 따른 바닥면적으로 할 것
2.9 음향경보장치
2.9.1 할론소화설비의 음향경보장치는 다음의 기준에 따라 설치해야 한다.
2.9.1.1 수동식 기동장치를 설치한 것은 그 기동장치의 조작과정에서, 자동식 기동장치를 설치한 것은 화재감지기와 연동하여 자동으로 경보를 발하는 것으로 할 것
2.9.1.2 소화약제의 방출 개시 후 1분 이상 경보를 계속할 수 있는 것으로 할 것
2.9.1.3 방호구역 또는 방호대상물이 있는 구획 안에 있는 자에게 유효하게 경보할 수 있는 것으로 할 것
2.9.2 방송에 따른 경보장치를 설치할 경우에는 다음의 기준에 따라야 한다.
2.9.2.1 증폭기 재생장치는 화재 시 연소의 우려가 없고, 유지관리가 쉬운 장소에 설치할 것
2.9.2.2 방호구역 또는 방호대상물이 있는 구획의 각 부분으로부터 하나의 확성기까지의 수평거리는 25 m 이하가 되도록 할 것
2.9.2.3 제어반의 복구스위치를 조작하여도 경보를 계속 발할 수 있는 것으로 할 것
2.10 자동폐쇄장치
2.10.1 전역방출방식의 할론소화설비를 설치한 특정소방대상물 또는 그 부분에 대하여는 다음의 기준에 따라 자동폐쇄장치를 설치해야 한다.
2.10.1.1 환기장치 등을 설치한 것은 소화약제가 방출되기 전에 해당 환기장치 등이 정지될 수 있도록 할 것
2.10.1.2 개구부가 있거나 천장으로부터 1 m 이상의 아랫부분 또는 바닥으로부터 해당 층의 높이의 3분의 2 이내의 부분에 통기구가 있어 소화약제의 유출에 따라 소화효과를 감소시킬 우려가 있는 것은 소화약제가 방출되기 전에 해당 개구부 및 통기구를 폐쇄할 수 있도록 할 것
2.10.1.3 자동폐쇄장치는 방호구역 또는 방호대상물이 있는 구획의 밖에서 복구할 수 있는 구조로 하고, 그 위치를 표시하는 표지를 할 것
2.11 비상전원
2.11.1 할론소화설비(호스릴할론소화설비를 제외한다)에는 자가발전설비, 축전지설비(제어반에 내장하는 경우를 포함한다. 이하 같다) 또는 전기저장장치(외부 전기에너지를 저장해 두었다가 필요한 때 전기를 공급하는 장치. 이하 같다)에 따른 비상전원을 다음의 기준에 따라 설치해야 한다. 다만, 2 이상의 변전소(「전기사업법」제67조 및 「전기설비기술기준」 제3조제1항제2호에 따른 변전소를 말한다. 이하 같다)에서 전력을 동시에 공급받을 수 있거나 하나의 변전소로부터 전력의 공급이 중단되는 때에는 자동으로 다른 변전소로부터 전력을 공급받을 수 있도록 상용전원을 설치한 경우에는 비상전원을 설치하지 않을 수 있다.

2.11.1.1 점검에 편리하고 화재 및 침수 등의 재해로 인한 피해를 받을 우려가 없는 곳에 설치할 것

2.11.1.2 할론소화설비를 유효하게 20분 이상 작동할 수 있어야 할 것

2.11.1.3 상용전원으로부터 전력의 공급이 중단된 때에는 자동으로 비상전원으로부터 전력을 공급받을 수 있도록 할 것

2.11.1.4 비상전원의 설치장소는 다른 장소와 방화구획 할 것. 이 경우 그 장소에는 비상전원의 공급에 필요한 기구나 설비 외의 것(열병합발전설비에 필요한 기구나 설비는 제외한다)을 두어서는 아니 된다.

2.11.1.5 비상전원을 실내에 설치하는 때에는 그 실내에 비상조명등을 설치할 것

2.12 설계프로그램

2.12.1 할론소화설비를 설계프로그램을 이용하여 설계할 경우에는 「가스계소화설비 설계프로그램의 성능인증 및 제품검사의 기술기준」에 적합한 설계프로그램을 사용해야 한다.

할로겐화합물 및 불활성기체소화설비의 화재안전기술기준(NFTC 107A)

[시행 2024. 8. 1.] [공고 제2024 - 47호, 2024. 7. 10., 일부개정]

국립소방연구원(화재예방연구과)041 - 559 - 0532
소방청(소방정책연구실)041 - 559 - 0581
소방청(대응기술연구실)041 - 559 - 0581

1. 일반사항

1.1 적용범위

1.1.1 이 기준은 「소방시설 설치 및 관리에 관한 법률 시행령」(이하 "영"이라 한다) 별표 4 제1호바목에 따른 물분무등소화설비 중 할로겐화합물 및 불활성기체소화설비의 설치 및 관리에 대해 적용한다.

1.2 기준의 효력

1.2.1 이 기준은 「소방시설 설치 및 관리에 관한 법률」(이하 "법"이라 한다) 제2조제1항제6호나목에 따라 물분무등소화설비인 할로겐화합물 및 불활성기체소화설비의 기술기준으로서의 효력을 가진다.

1.2.2 이 기준에 적합한 경우에는 법 제2조제1항제6호나목에 따라 「할로겐화합물 및 불활성기체소화설비의 화재안전성능기준(NFPC 107A)」을 충족하는 것으로 본다.

1.3 기준의 시행

1.3.1 이 기준은 2024년 8월 1일부터 시행한다. <개정 2024.8.1.>

1.4 기준의 특례

1.4.1 소방본부장 또는 소방서장은 특정소방대상물의 위치ㆍ구조ㆍ설비의 상황에 따라 유사한 소방시설로도 이 기준에 따라 해당 특정소방대상물에 설치해야 할 소화기구의 기능을 수행할 수 있다고 인정되는 경우에는 그 효력 범위 안에서 그 유사한 소방시설을 이 기준에 따른 소방시설로 보고 이 기준의 일부를 적용하지 않을 수 있다.

1.5 경과조치

1.5.1 이 기준 시행 전에 건축허가 등의 신청 또는 신고를 하거나 소방시설공사의 착공신고를 한 특정소방대상물에 대해서는 종전의 기준에 따른다.

1.5.2 이 기준 시행 전에 1.5.1에 따른 신청 또는 신고를 한 경우라도 개정 기준이 종전의 기준에 비하여 관계인에게 유리한 경우에는 개정 기준에 따를 수 있다.

1.6 다른 법령과의 관계

1.6.1 이 기준 시행 당시 다른 법령 또는 행정규칙 등에서 종전의 화재안전기준을 인용한 경우에 이 기준 가운데 그에 해당하는 규정이 있는 경우에는 종전의 규정에 갈음하여 이 기준의 해당 규

정을 인용한 것으로 본다.

1.7 용어의 정의

1.7.1 이 기준에서 사용하는 용어의 정의는 다음과 같다.

1.7.1.1 "할로겐화합물 및 불활성기체소화약제"란 할로겐화합물(할론 1301, 할론 2402, 할론 1211 제외) 및 불활성기체로서 전기적으로 비전도성이며 휘발성이 있거나 증발 후 잔여물을 남기지 않는 소화약제를 말한다.

1.7.1.2 "할로겐화합물소화약제"란 불소, 염소, 브롬 또는 요오드 중 하나 이상의 원소를 포함하고 있는 유기화합물을 기본성분으로 하는 소화약제를 말한다.

1.7.1.3 "불활성기체소화약제"란 헬륨, 네온, 아르곤 또는 질소가스 중 하나 이상의 원소를 기본성분으로 하는 소화약제를 말한다.

1.7.1.4 "충전밀도"란 소화약제의 중량과 소화약제 저장용기의 내부 용적과의 비(중량/용적)를 말한다.

1.7.1.5 "방화문"이란 「건축법 시행령」 제64조의 규정에 따른 60분+ 방화문, 60분 방화문 또는 30분 방화문을 말한다.

1.7.1.6 "교차회로방식"이란 하나의 방호구역 내에 2 이상의 화재감지기회로를 설치하고 인접한 2 이상의 화재감지기가 화재를 감지하는 때에 소화설비가 작동하는 방식을 말한다.

1.7.1.7 "방호구역"이란 소화설비의 소화범위 내에 포함된 영역을 말한다.

1.7.1.8 "별도 독립방식"이란 소화약제 저장용기와 배관을 방호구역별로 독립적으로 설치하는 방식을 말한다.

1.7.1.9 "선택밸브"란 2 이상의 방호구역 또는 방호대상물이 있어 소화수 또는 소화약제를 해당하는 방호구역 또는 방호대상물에 선택적으로 방출되도록 제어하는 밸브를 말한다.

1.7.1.10 "설계농도"란 방호대상물 또는 방호구역의 소화약제 저장량을 산출하기 위한 농도로서 소화농도에 안전율을 고려하여 설정한 농도를 말한다.

1.7.1.11 "소화농도"란 규정된 실험 조건의 화재를 소화하는데 필요한 소화약제의 농도(형식승인 대상의 소화약제는 형식승인된 소화농도)를 말한다.

1.7.1.12 "집합관"이란 개별 소화약제(가압용 가스 포함) 저장용기의 방출관이 연결되어 있는 관을 말한다.

1.7.1.13 "최대허용 설계농도"란 사람이 상주하는 곳에 적용하는 소화약제의 설계농도로서, 인체의 안전에 영향을 미치지 않는 농도를 말한다.

2. 기술기준

2.1 소화약제의 종류

2.1.1 소화설비에 적용되는 할로겐화합물 및 불활성기체소화약제는 다음 표 2.1.1에서 정하는 것에 한한다.

표 2.1.1 소화약제의 종류 및 화학식

소화약제	화학식
퍼플루오로부탄(이하 "FC-3-1-10"이라 한다)	C4F10
하이드로클로로플루오로카본혼화제 (이하 "HCFC BLEND A"라 한다)	HCFC-123(CHCl2CF3) : 4.75 % HCFC-22(CHClF2) : 82 % HCFC-124(CHClFCF3) : 9.5 % C10H16 : 3.75 %
클로로테트라플루오르에탄 (이하 "HCFC-124"라 한다)	CHClFCF3
펜타플루오로에탄(이하 "HFC-125"라 한다)	CHF2CF3
헵타플루오로프로판(이하 "HFC-227ea"라 한다)	CF3CHFCF3
트리플루오로메탄(이하 "HFC-23"이라 한다)	CHF3
헥사플루오로프로판(이하 "HFC-236fa"라 한다)	CF3CH2CF3
트리플루오로이오다이드(이하 "FIC-13I1"이라 한다)	CF3I
불연성·불활성기체혼합가스(이하 "IG-01"이라 한다)	Ar
불연성·불활성기체혼합가스(이하 "IG-100"이라 한다)	N2
불연성·불활성기체혼합가스(이하 "IG-541"이라 한다)	N2 : 52 %, Ar : 40 %, CO2 : 8 %
불연성·불활성기체혼합가스(이하 "IG-55"라 한다)	N2 : 50 %, Ar : 50 %
도데카플루오로-2-메틸펜탄-3-원(이하 "FK-5-1-12"라 한다)	CF3CF2C(O)CF(CF3)2

2.2 설치제외

2.2.1 할로겐화합물 및 불활성기체소화설비는 다음의 장소에는 설치할 수 없다.

2.2.1.1 사람이 상주하는 곳으로써 2.4.2의 최대허용 설계농도를 초과하는 장소

2.2.1.2 「위험물안전관리법 시행령」 별표 1의 제3류위험물 및 제5류위험물을 저장ㆍ보관ㆍ사용하는 장소. 다만, 소화성능이 인정되는 위험물은 제외한다.

2.3 저장용기

2.3.1 할로겐화합물 및 불활성기체 소화약제의 저장용기는 다음의 기준에 적합한 장소에 설치해야 한다.

2.3.1.1 방호구역 외의 장소에 설치할 것. 다만, 방호구역 내에 설치할 경우에는 피난 및 조작이 용이하도록 피난구 부근에 설치해야 한다.

2.3.1.2 온도가 55 ℃ 이하이고, 온도 변화가 작은 곳에 설치할 것

2.3.1.3 직사광선 및 빗물이 침투할 우려가 없는 곳에 설치할 것

2.3.1.4 저장용기를 방호구역 외에 설치한 경우에는 방화문으로 구획된 실에 설치할 것

2.3.1.5 용기의 설치장소에는 해당 용기가 설치된 곳임을 표시하는 표지를 할 것

2.3.1.6 용기 간의 간격은 점검에 지장이 없도록 3 ㎝ 이상의 간격을 유지할 것

2.3.1.7 저장용기와 집합관을 연결하는 연결배관에는 체크밸브를 설치할 것. 다만, 저장용기가 하나의 방호구역만을 담당하는 경우에는 그렇지 않다.

2.3.2 할로겐화합물 및 불활성기체소화약제의 저장용기는 다음의 기준에 적합해야 한다.

2.3.2.1 저장용기의 충전밀도 및 충전압력은 표 2.3.2.1(1) 및 표 2.3.2.1(2)에 따를 것

표 2.3.2.1(1) 할로겐화합물소화약제 저장용기의 충전밀도·충전압력 및 배관의 최소사용설계압력< 개정 2023.8.9. >

(가) 소화약제 / (나) 항목	(다) HFC-227ea				(라) FC-3-1-10	(마) HCFC BLEND A	
최대충전밀도(kg/㎥)	1,265	1,201.4	1,153.3	1,153.3	1,281.4	900.2	900.2
21℃ 충전압력(㎪)	303**	1,034*	2,482*	4,137*	2,482*	4,137*	2,482*
최소사용 설계압력(㎪)	2,868	1,379	2,868	5,654	2,482	4,689	2,979

(바)소화약제 / (사)항목	(아) HFC-23						(가) (자) (나) HCFC-124	
최대충전밀도(kg/㎥)	865	768.9	720.8	640.7	560.6	480.6	1,185.4	1,185.4
21℃ 충전압력(㎪)	4,198**	4,198**	4,198**	4,198**	4,198**	4,198**	1,655*	2,482*
최소사용 설계압력(㎪)	12,038	9,453	8,605	7,626	6,943	6,392	1,951	3,199

(차)소화약제 / (카) 항목	(다) (타) (라) HFC-125		(마) (파) (바) HFC-236fa			(사) (하) (아) FK-5-1-12					
최대충전밀도(kg/㎥)	865	897	1,185.4	1,201.4	1,185.4	1,441.7	1,441.7	1,441.7	1,201	1,441.7	1,121
21℃ 충전압력(㎪)	2,482*	4,137*	1,655*	2,482*	4,137*	1,034*	1,344*	2,482*	3,447*	4,206*	6,000*
최소사용 설계압력(㎪)	3,392	5,764	1,931	3,310	6,068	1,034	1,344	2,482	3,447	4,206	6,000

[비고] 1. "*" 표시는 질소로 축압한 경우를 표시한다.
2. "**" 표시는 질소로 축압하지 않은 경우를 표시한다.
3. 소화약제 방출을 위해 별도의 용기로 질소를 공급하는 경우 배관의 최소사용설계압력은 충전된 질소압력에 따른다. 다만, 다음 각 목에 해당하는 경우에는 조정된 질소의 공급압력을 최소사용설계압력으로 적용할 수 있다.
가. 질소의 공급압력을 조정하기 위해 감압장치를 설치할 것
나. 폐쇄할 우려가 있는 배관 구간에는 배관의 최대허용압력 이하에서 작동하는 안전장치를 설치할 것

표 2.3.2.1(2) 불활성기체소화약제 저장용기의 충전밀도·충전압력 및 배관의 최소사용설계압력< 개정 2023.8.9. >

(자) (거) 소화약제 / (차) (너) 항목		(카) (더) (타) IG-01			(파) (러) (하) IG-541			(거) (머) (너) IG-55			(더) (버) (러) IG-100		
21℃ 충전압력(㎪)		16,341	20,436	31,097	14,997	19,996	31,125	15,320	20,423	30,634	16,575	22,312	28,000
최소사용설계 압력(㎪)	1차 측	16,341	20,436	31,097	14,997	19,996	31,125	15,320	20,423	30,634	16,575	22,312	28,000
	2차 측	"[비고] 2" 참조											

[비고] 1. 1차 측과 2차 측은 감압장치를 기준으로 한다.
2. 2차 측의 최소사용설계압력은 제조사의 설계프로그램에 의한 압력 값에 따른다.
3. 저장용기에 소화약제가 21℃ 충전압력보다 낮은 압력으로 충전되어 있는 경우에는 실제 저장용기에 충전되어있는 압력 값을 1차측 최소사용설계압력으로 적용할 수 있다.

2.3.2.2 저장용기는 약제명、저장용기의 자체중량과 총중량、충전일시、충전압력 및 약제의 체적을 표시할 것

2.3.2.3 동일 집합관에 접속되는 저장용기는 동일한 내용적을 가진 것으로 충전량 및 충전압력이 같도록 할 것

2.3.2.4 저장용기에 충전량 및 충전압력을 확인할 수 있는 장치를 하는 경우에는 해당 소화약제에 적합한 구조로 할 것

2.3.2.5 저장용기의 약제량 손실이 5 %를 초과하거나 압력손실이 10 %를 초과할 경우에는 재충전하거나 저장용기를 교체할 것. 다만, 불활성기체 소화약제 저장용기의 경우에는 압력손실이 5 %를 초과할 경우 재충전하거나 저장용기를 교체해야 한다.

2.3.3 하나의 방호구역을 담당하는 저장용기의 소화약제의 체적 합계보다 소화약제의 방출 시 방출경로가 되는 배관(집합관을 포함한다)의 내용적의 비율이 할로겐화합물 및 불활성기체소화약제 제조업체(이하 "제조업체"라 한다)의 설계기준에서 정한 값 이상일 경우에는 해당 방호구역에 대한 설비는 별도 독립방식으로 해야 한다.

2.3.4 할로겐화합물 및 불활성기체소화약제 저장용기와 선택밸브 또는 개폐밸브 사이에는 배관의 최소사용설계압력과 최대허용압력 사이의 압력에서 작동하는 안전장치를 설치해야 하며, 안전장치를 통하여 나온 소화가스는 전용의 배관 등을 통하여 건축물 외부로 배출될 수 있도록 해야 한다. 이 경우 안전장치로 용전식을 사용해서는 안된다. <신설 2024.8.1.>

2.4 소화약제량의 산정

2.4.1 소화약제의 저장량은 다음의 기준에 따른다.

2.4.1.1 할로겐화합물소화약제는 다음 식 (2.4.1.1)에 따라 산출한 양 이상으로 할 것

$W = V / S \times [C / (100 - C)]$ 、、、 (2.4.1.1)

여기에서

W: 소화약제의 무게(㎏)

V: 방호구역의 체적(m^3)

C: 체적에 따른 소화약제 설계농도(%)

S: 소화약제별 선형상수(K1 + K2 × t)(m^3/㎏)

※ t: 방호구역의 최소예상온도(℃)

소화약제	K1	K2
FC-3-1-10	0.094104	0.00034455
HCFC BLEND A	0.2413	0.00088
HCFC-124	0.1575	0.0006
HFC-125	0.1825	0.0007
HFC-227ea	0.1269	0.0005
HFC-23	0.3164	0.0012
HFC-236fa	0.1413	0.0006
FIC-13I1	0.1138	0.0005
FK-5-1-12	0.0664	0.0002741

2.4.1.2 불활성기체소화약제는 다음 식 (2.4.1.2)에 따라 산출한 양 이상으로 할 것

$X = 2.303(Vs / S) \times Log10 [100 / (100 - C)]$ 、、、 (2.4.1.2)

여기에서

X: 공간체적당 더해진 소화약제의 부피(m^3/m^3)

C: 체적에 따른 소화약제 설계농도(%)

Vs: 20 ° C에서 소화약제의 비체적(m^3/㎏)

S: 소화약제별 선형상수(K1 + K2 × t)(m^3/㎏)

※ t: 방호구역의 최소예상온도(℃)

소화약제	K1	K2
IG-01	0.5685	0.00208
IG-100	0.7997	0.00293
IG-541	0.65799	0.00239
1G-55	0.6598	0.00242

2.4.1.3 체적에 따른 소화약제의 설계농도(%)는 상온에서 제조업체의 설계기준에 따라 인증받은 소화농도(%)에 표 2.4.1.3에 따른 안전계수를 곱한 값 이상으로 할 것 <개정 2024.8.1.>

표 2.4.1.3 A·B·C급 화재별 안전계수 <신설 2024.8.1.>

설계농도	소화농도	안전계수
A급	A급	1.2
B급	B급	1.3
C급	A급	1.35

2.4.2 2.4.1의 기준에 의해 산출한 소화약제량은 사람이 상주하는 곳에서는 표 2.4.2에 따른 최대허용 설계농도를 초과할 수 없다.

표 2.4.2 할로겐화합물 및 불활성기체소화약제 최대허용 설계농도

소화약제	최대허용 설계농도(%)
FC-3-1-10	40
HCFC BLEND A	10
HCFC-124	1.0
HFC-125	11.5
HFC-227ea	10.5
HFC-23	30
HFC-236fa	12.5
FIC-13I1	0.3
FK-5-1-12	10
IG-01	43
IG-100	43
IG-541	43
IG-55	43

2.4.3 방호구역이 2 이상인 장소의 소화설비가 2.3.3의 기준에 해당하지 않는 경우에 한하여 가장 큰 방호구역에 대하여 2.4.1의 기준에 의해 산출한 양 이상이 되도록 해야 한다.

2.5 기동장치

2.5.1 할로겐화합물 및 불활성기체소화설비의 수동식 기동장치는 다음의 기준에 따라 설치해야 한다. 이 경우 수동식 기동장치의 부근에는 소화약제의 방출을 지연시킬 수 있는 방출지연스위치(자동복귀형 스위치로서 수동식 기동장치의 타이머를 순간 정지시키는 기능의 스위치를 말한다)를 설치해야 한다.

2.5.1.1 방호구역마다 설치할 것

2.5.1.2 해당 방호구역의 출입구 부근 등 조작을 하는 자가 쉽게 피난할 수 있는 장소에 설치할 것

2.5.1.3 기동장치의 조작부는 바닥으로부터 0.8 m 이상 1.5 m 이하의 위치에 설치하고, 보호판 등에 따른 보호장치를 설치할 것

2.5.1.4 기동장치 인근의 보기 쉬운 곳에 "할로겐화합물 및 불활성기체소화설비 수동식 기동장치"라는 표지를 할 것

2.5.1.5 전기를 사용하는 기동장치에는 전원표시등을 설치할 것

2.5.1.6 기동장치의 방출용스위치는 음향경보장치와 연동하여 조작될 수 있는 것으로 할 것

2.5.1.7 50 N 이하의 힘을 가하여 기동할 수 있는 구조로 할 것

2.5.1.8 기동장치에는 보호장치를 설치해야 하며, 보호장치를 개방하는 경우 기동장치에 설치된 부저 또는 벨 등에 의하여 경고음을 발할 것 <신설 2024.8.1.>

2.5.1.9 기동장치를 옥외에 설치하는 경우 빗물 또는 외부 충격의 영향을 받지 아니하도록 설치할 것 <신설 2024.8.1.>

2.5.2 할로겐화합물 및 불활성기체소화설비의 자동식 기동장치는 자동화재탐지설비의 감지기의 작동과 연동하는 것으로서 다음의 기준에 따라 설치해야 한다.
2.5.2.1 자동식 기동장치에는 수동으로도 기동할 수 있는 구조로 할 것
2.5.2.2 전기식 기동장치로서 7병 이상의 저장용기를 동시에 개방하는 설비는 2병 이상의 저장용기에 전자 개방밸브를 부착할 것
2.5.2.3 가스압력식 기동장치는 다음의 기준에 따를 것
2.5.2.3.1 기동용가스용기 및 해당 용기에 사용하는 밸브는 25 ㎫ 이상의 압력에 견딜 수 있는 것으로 할 것
2.5.2.3.2 기동용가스용기에는 내압시험압력의 0.8배부터 내압시험압력 이하에서 작동하는 안전장치를 설치할 것
2.5.2.3.3 기동용가스용기의 체적은 5 L 이상으로 하고, 해당 용기에 저장하는 질소 등의 비활성기체는 6.0 ㎫ 이상(21℃ 기준)의 압력으로 충전할 것. 다만, 기동용가스용기의 체적을 1 L 이상으로 하고, 해당 용기에 저장하는 이산화탄소의 양은 0.6 ㎏ 이상으로 하며, 충전비는 1.5 이상 1.9 이하의 기동용가스용기로 할 수 있다.
2.5.2.3.4 질소 등의 비활성기체 기동용가스용기에는 충전 여부를 확인할 수 있는 압력게이지를 설치할 것
2.5.2.4 기계식 기동장치는 저장용기를 쉽게 개방할 수 있는 구조로 할 것
2.5.3 할로겐화합물 및 불활성기체소화설비가 설치된 부분의 출입구 등의 보기 쉬운 곳에 소화약제의 방출을 표시하는 표시등을 설치해야 한다.
2.6 제어반 등
2.6.1 할로겐화합물 및 불활성기체소화설비의 제어반 및 화재표시반은 다음의 기준에 따라 설치해야 한다. 다만, 자동화재탐지설비의 수신기 제어반이 화재표시반의 기능을 가지고 있는 것은 화재표시반을 설치하지 않을 수 있다.
2.6.1.1 제어반은 수동기동장치 또는 감지기에서의 신호를 수신하여 음향경보장치의 작동, 소화약제의 방출 또는 지연 등 기타의 제어기능을 가진 것으로 하고, 제어반에는 전원표시등을 설치할 것
2.6.1.2 화재표시반은 제어반에서의 신호를 수신하여 작동하는 기능을 가진 것으로 하되, 다음의 기준에 따라 설치할 것
2.6.1.2.1 각 방호구역마다 음향경보장치의 조작 및 감지기의 작동을 명시하는 표시등과 이와 연동하여 작동하는 벨ㆍ버저 등의 경보기를 설치할 것. 이 경우 음향경보장치의 조작 및 감지기의 작동을 명시하는 표시등을 겸용할 수 있다.
2.6.1.2.2 수동식 기동장치는 그 방출용스위치의 작동을 명시하는 표시등을 설치할 것
2.6.1.2.3 소화약제의 방출을 명시하는 표시등을 설치할 것
2.6.1.2.4 자동식 기동장치는 자동ㆍ수동의 절환을 명시하는 표시등을 설치할 것
2.6.1.3 제어반 및 화재표시반은 화재 및 침수 등의 재해로 인한 피해를 받을 우려가 없고 점검에 편리한 장소에 설치할 것

2.6.1.4 제어반 및 화재표시반에는 해당 회로도 및 취급설명서를 비치할 것

2.7 배관

2.7.1 할로겐화합물 및 불활성기체소화설비의 배관은 다음의 기준에 따라 설치해야 한다.

2.7.1.1 배관은 전용으로 할 것

2.7.1.2 배관ㆍ배관부속 및 밸브류는 저장용기의 방출 내압을 견딜 수 있어야 하며, 다음의 기준에 적합할 것. 이 경우 설계내압은 표 2.3.2.1(1) 및 표 2.3.2.1(2)에서 정한 최소사용 설계압력 이상으로 해야 한다.

2.7.1.2.1 강관을 사용하는 경우의 배관은 압력배관용탄소강관(KS D 3562) 또는 이와 동등 이상의 강도를 가진 것으로서 아연도금 등에 따라 방식처리 된 것을 사용할 것

2.7.1.2.2 동관을 사용하는 경우의 배관은 이음이 없는 동 및 동합금관(KS D 5301)의 것을 사용할 것

2.7.1.2.3 배관의 두께는 다음의 식 (2.7.1.2.3)에서 구한 값(t) 이상일 것 다만, 방출헤드 설치부는 제외한다.

$$t = \frac{PD}{2SE} + A \quad \cdots (2.7.1.2.3)$$

여기에서

t: 배관의 두께(㎜)

P: 최대허용압력(㎪)

D: 배관의 바깥지름(㎜)

SE: 최대허용응력(㎪)(배관재질 인장강도의 1/4값과 항복점의 2/3 값 중 작은 값 × 배관이음효율 × 1.2)

※ 배관이음효율

ㆍ이음매 없는 배관: 1.0

ㆍ전기저항 용접배관: 0.85

ㆍ가열맞대기 용접배관: 0.60

A: 나사이음, 홈이음 등의 허용 값(㎜)[헤드 설치부분은 제외한다]

ㆍ나사이음: 나사의 높이

ㆍ절단홈이음: 홈의 깊이

ㆍ용접이음: 0

2.7.1.3 배관부속 및 밸브류는 강관 또는 동관과 동등 이상의 강도 및 내식성이 있는 것으로 할 것

2.7.2 배관과 배관, 배관과 배관 부속 및 밸브류의 접속은 나사접합, 용접접합, 압축접합 또는 플랜지접합 등의 방법을 사용해야 한다.

2.7.3 배관의 구경은 해당 방호구역에 할로겐화합물소화약제는 10초 이내에, 불활성기체소화약제는 A ㆍ C급 화재 2분, B급 화재 1분 이내에 방호구역 각 부분에 최소설계농도의 95 % 이상에 해당하는 약제량이 방출되도록 해야 한다.

2.8 선택밸브

2.8.1 하나의 특정소방대상물 또는 그 부분에 2 이상의 방호구역 또는 방호대상물이 있어 소화약제 저장용기를 공용하는 경우에는 다음의 기준에 따라 선택밸브를 설치해야 한다.
2.8.1.1 방호구역마다 설치할 것
2.8.1.2 각 선택밸브에는 해당 방호구역을 표시할 것
2.9 분사헤드
2.9.1 할로겐화합물 및 불활성기체소화설비의 분사헤드는 다음의 기준에 따라야 한다.
2.9.1.1 분사헤드의 설치 높이는 방호구역의 바닥으로부터 최소 0.2 m 이상 최대 3.7 m 이하로 해야 하며 천장높이가 3.7 m를 초과할 경우에는 추가로 다른 열의 분사헤드를 설치할 것. 다만, 분사헤드의 성능인정 범위 내에서 설치하는 경우에는 그렇지 않다.
2.9.1.2 분사헤드의 개수는 방호구역에 2.7.3에 따른 방출시간이 충족되도록 설치할 것
2.9.1.3 분사헤드에는 부식방지조치를 해야 하며 오리피스의 크기, 제조일자, 제조업체가 표시되도록 할 것
2.9.2 분사헤드의 방출률 및 방출압력은 제조업체에서 정한 값으로 할 것
2.9.3 분사헤드의 오리피스의 면적은 분사헤드가 연결되는 배관구경 면적의 70 % 이하가 되도록 할 것
2.10 자동식 기동장치의 화재감지기
2.10.1 할로겐화합물 및 불활성기체소화설비의 자동식 기동장치는 다음의 기준에 따른 화재감지기를 설치해야 한다.
2.10.1.1 각 방호구역 내의 화재감지기의 감지에 따라 작동되도록 할 것
2.10.1.2 화재감지기의 회로는 교차회로방식으로 설치할 것. 다만, 화재감지기를 「자동화재탐지설비 및 시각경보장치의 화재안전기술기준(NFTC 203)」 2.4.1 단서의 각 감지기로 설치하는 경우에는 그렇지 않다.
2.10.1.3 교차회로 내의 각 화재감지기회로별로 설치된 화재감지기 1개가 담당하는 바닥면적은 「자동화재탐지설비 및 시각경보장치의 화재안전기술기준(NFTC 203)」 2.4.3.5, 2.4.3.8부터 2.4.3.10까지의 규정에 따른 바닥면적으로 할 것
2.11 음향경보장치
2.11.1 할로겐화합물 및 불활성기체소화설비의 음향경보장치는 다음의 기준에 따라 설치해야 한다.
2.11.1.1 수동식 기동장치를 설치한 것은 그 기동장치의 조작과정에서, 자동식 기동장치를 설치한 것은 화재감지기와 연동하여 자동으로 경보를 발하는 것으로 할 것
2.11.1.2 소화약제의 방출 개시 후 1분 이상 경보를 계속할 수 있는 것으로 할 것
2.11.1.3 방호구역 또는 방호대상물이 있는 구획 안에 있는 자에게 유효하게 경보할 수 있는 것으로 할 것
2.11.2 방송에 따른 경보장치를 설치할 경우에는 다음의 기준에 따라야 한다.
2.11.2.1 증폭기 재생장치는 화재 시 연소의 우려가 없고, 유지관리가 쉬운 장소에 설치할 것

2.11.2.2 방호구역 또는 방호대상물이 있는 구획의 각 부분으로부터 하나의 확성기까지의 수평거리는 25 m 이하가 되도록 할 것
2.11.2.3 제어반의 복구스위치를 조작하여도 경보를 계속 발할 수 있는 것으로 할 것
2.12 자동폐쇄장치
2.12.1 할로겐화합물 및 불활성기체소화설비를 설치한 특정소방대상물 또는 그 부분에 대하여는 다음의 기준에 따라 자동폐쇄장치를 설치해야 한다.
2.12.1.1 환기장치 등을 설치한 것은 소화약제가 방출되기 전에 해당 환기장치 등이 정지될 수 있도록 할 것
2.12.1.2 개구부가 있거나 천장으로부터 1 m 이상의 아래부분 또는 바닥으로부터 해당 층의 높이의 3분의 2 이내의 부분에 통기구가 있어 소화약제의 유출에 따라 소화효과를 감소시킬 우려가 있는 것은 소화약제가 방출되기 전에 해당 개구부 및 통기구를 폐쇄할 수 있도록 할 것
2.12.1.3 자동폐쇄장치는 방호구역 또는 방호대상물이 있는 구획의 밖에서 복구할 수 있는 구조로 하고, 그 위치를 표시하는 표지를 할 것
2.13 비상전원
2.13.1 할로겐화합물 및 불활성기체소화설비에는 자가발전설비, 축전지설비(제어반에 내장하는 경우를 포함한다. 이하 같다) 또는 전기저장장치(외부 전기에너지를 저장해 두었다가 필요한 때 전기를 공급하는 장치. 이하 같다)에 따른 비상전원을 다음의 기준에 따라 설치해야 한다. 다만, 2 이상의 변전소(「전기사업법」 제67조에 따른 변전소를 말한다. 이하 같다)에서 전력을 동시에 공급받을 수 있거나 하나의 변전소로부터 전력의 공급이 중단되는 때에는 자동으로 다른 변전소로부터 전력을 공급받을 수 있도록 상용전원을 설치한 경우에는 비상전원을 설치하지 않을 수 있다.
2.13.1.1 점검에 편리하고 화재 및 침수 등의 재해로 인한 피해를 받을 우려가 없는 곳에 설치할 것
2.13.1.2 할로겐화합물 및 불활성기체소화설비를 유효하게 20분 이상 작동할 수 있어야 할 것
2.13.1.3 상용전원으로부터 전력의 공급이 중단된 때에는 자동으로 비상전원으로부터 전력을 공급받을 수 있도록 할 것
2.13.1.4 비상전원의 설치장소는 다른 장소와 방화구획 할 것. 이 경우 그 장소에는 비상전원의 공급에 필요한 기구나 설비 외의 것(열병합발전설비에 필요한 기구나 설비는 제외한다)을 두어서는 아니 된다.
2.13.1.5 비상전원을 실내에 설치하는 때에는 그 실내에 비상조명등을 설치할 것
2.14 과압배출구
2.14.1 할로겐화합물 및 불활성기체소화설비의 방호구역에는 소화약제 방출시 발생하는 과(부)압으로 인한 구조물 등의 손상을 방지하기 위해 2.14.1.1부터 2.14.1.4까지의 내용을 검토하여 과압배출구를 설치해야 한다. 다만, 과(부)압이 발생해도 구조물 등에 손상이 생길 우려가 없음을 시험 또는 공학적인 자료로 입증하는 경우 설치하지 않을 수 있다. <개정 2024.8.1.>

2.14.1.1 방호구역 누설면적 <신설 2024.8.1.>

2.14.1.2 방호구역의 최대허용압력 <신설 2024.8.1.>

2.14.1.3 소화약제 방출시의 최고압력 <신설 2024.8.1.>

2.14.1.4 소화농도 유지시간 <신설 2024.8.1.>

2.15 설계프로그램

2.15.1 할로겐화합물 및 불활성기체소화설비를 설계프로그램을 이용하여 설계할 경우에는 「가스계소화설비 설계프로그램의 성능인증 및 제품검사의 기술기준」에 적합한 설계프로그램을 사용해야 한다.

분말소화설비의 화재안전기술기준(NFTC 108)

[시행 2023. 2. 10.] [공고 제2023 - 3호, 2023. 2. 10., 일부개정]

국립소방연구원(화재예방연구과)041 - 559 - 0532

1. 일반사항

1.1 적용범위

1.1.1 이 기준은 「소방시설 설치 및 관리에 관한 법률 시행령」(이하 "영"이라 한다) 별표 4 제1호바목에 따른 물분무등소화설비 중 분말소화설비의 설치 및 관리에 대해 적용한다.

1.2 기준의 효력

1.2.1 이 기준은 「소방시설 설치 및 관리에 관한 법률」(이하 "법"이라 한다) 제2조제1항제6호나목에 따라 물분무등소화설비인 분말소화설비의 기술기준으로서의 효력을 가진다.

1.2.2 이 기준에 적합한 경우에는 법 제2조제1항제6호나목에 따라 「분말소화설비의 화재안전성능기준(NFPC 108)」을 충족하는 것으로 본다.

1.3 기준의 시행

1.3.1 이 기준은 2023년 2월 10일부터 시행한다.<개정 2023.2.10.>

1.4 기준의 특례

1.4.1 소방본부장 또는 소방서장은 기존건축물이 증축ㆍ개축ㆍ대수선되거나 용도변경 되는 경우에 있어서 이 기준이 정하는 기준에 따라 해당 건축물에 설치해야 할 분말소화설비의 배관ㆍ배선 등의 공사가 현저하게 곤란하다고 인정되는 경우에는 해당 설비의 기능 및 사용에 지장이 없는 범위에서 이 기준의 일부를 적용하지 않을 수 있다.

1.5 경과조치

1.5.1 이 기준 시행 전에 건축허가 등의 신청 또는 신고를 하거나 소방시설공사의 착공신고를 한 특정소방대상물에 대해서는 종전의 기준에 따른다.<개정 2023.2.10.>

1.5.2 이 기준 시행 전에 1.5.1에 따른 신청 또는 신고를 한 경우라도 개정 기준이 종전의 기준에 비하여 관계인에게 유리한 경우에는 개정 기준에 따를 수 있다.<개정 2023.2.10.>

1.6 다른 법령과의 관계

1.6.1 이 기준 시행 당시 다른 법령 또는 행정규칙 등에서 종전의 화재안전기준을 인용한 경우에 이 기준 가운데 그에 해당하는 규정이 있는 경우에는 종전의 규정에 갈음하여 이 기준의 해당 규정을 인용한 것으로 본다.

1.7 용어의 정의

1.7.1 이 기준에서 사용하는 용어의 정의는 다음과 같다.

1.7.1.1 "전역방출방식"이란 소화약제 공급장치에 배관 및 분사헤드 등을 설치하여 밀폐 방호구역 내에 분말소화약제를 방출하는 방식을 말한다.
1.7.1.2 "국소방출방식"이란 소화약제 공급장치에 배관 및 분사헤드 등을 설치하여 직접 화점에 분말소화약제를 방출하는 방식을 말한다.
1.7.1.3 "호스릴방식"이란 소화수 또는 소화약제 저장용기 등에 연결된 호스릴을 이용하여 사람이 직접 화점에 소화수 또는 소화약제를 방출하는 방식을 말한다.
1.7.1.4 "충전비"란 소화약제 저장용기의 내부 용적과 소화약제의 중량과의 비(용적/중량)를 말한다.
1.7.1.5 "집합관"이란 개별 소화약제(가압용 가스 포함) 저장용기의 방출관이 접속되어 있는 관을 말한다.
1.7.1.6 "분기배관"이란 배관 측면에 구멍을 뚫어 둘 이상의 관로가 생기도록 가공한 배관으로서 다음의 분기배관을 말한다.
(1) "비확관형 분기배관"이란 배관의 측면에 분기호칭내경 이상의 구멍을 뚫고 배관이음쇠를 용접 이음한 배관을 말한다.
(2) "확관형 분기배관"이란 배관의 측면에 조그만 구멍을 뚫고 소성가공으로 확관시켜 배관 용접 이음자리를 만들거나 배관 용접이음자리에 배관이음쇠를 용접 이음한 배관을 말한다.
1.7.1.7 "교차회로방식"이란 하나의 방호구역 내에 2 이상의 화재감지기회로를 설치하고 인접한 2 이상의 화재감지기에 화재가 감지되는 때에 소화설비가 작동하는 방식을 말한다.
1.7.1.8 "방화문"이란 「건축법 시행령」 제64조의 규정에 따른 60분+ 방화문, 60분 방화문 또는 30분 방화문을 말한다.
1.7.1.9 "방호구역"이란 소화설비의 소화범위 내에 포함된 영역을 말한다.
1.7.1.10 "선택밸브"란 2 이상의 방호구역 또는 방호대상물이 있어 소화수 또는 소화약제를 해당하는 방호구역 또는 방호대상물에 선택적으로 방출되도록 제어하는 밸브를 말한다.
1.7.1.11 "호스릴"이란 원형의 소방호스를 원형의 수납장치에 감아 정리한 것을 말한다.
1.7.1.12 "제1종 분말"이란 탄산수소나트륨을 주성분으로 한 분말소화약제를 말한다.
1.7.1.13 "제2종 분말"이란 탄산수소칼륨을 주성분으로 한 분말소화약제를 말한다.
1.7.1.14 "제3종 분말"이란 인산염을 주성분으로 한 분말소화약제를 말한다.
1.7.1.15 "제4종 분말"이란 탄산수소칼륨과 요소가 화합된 분말소화약제를 말한다.

2. 기술기준
2.1 저장용기
2.1.1 분말소화약제의 저장용기는 다음의 기준에 적합한 장소에 설치해야 한다.
2.1.1.1 방호구역 외의 장소에 설치할 것. 다만, 방호구역 내에 설치할 경우에는 피난 및 조작이 용이하도록 피난구 부근에 설치해야 한다.
2.1.1.2 온도가 40 ℃ 이하이고, 온도 변화가 작은 곳에 설치할 것

2.1.1.3 직사광선 및 빗물이 침투할 우려가 없는 곳에 설치할 것
2.1.1.4 방화문으로 방화구획 된 실에 설치할 것
2.1.1.5 용기의 설치장소에는 해당 용기가 설치된 곳임을 표시하는 표지를 할 것
2.1.1.6 용기 간의 간격은 점검에 지장이 없도록 3 ㎝ 이상의 간격을 유지할 것
2.1.1.7 저장용기와 집합관을 연결하는 연결배관에는 체크밸브를 설치할 것. 다만, 저장용기가 하나의 방호구역만을 담당하는 경우에는 그렇지 않다.
2.1.2 분말소화약제의 저장용기는 다음의 기준에 적합해야 한다.
2.1.2.1 저장용기의 내용적은 다음 표 2.1.2.1에 따를 것

표 2.1.2.1 소화약제 종류에 따른 저장용기의 내용적

소화약제의 종류	소화약제 1 ㎏당 저장용기의 내용적
제1종 분말(탄산수소나트륨을 주성분으로 한 분말)	0.8 L
제2종 분말(탄산수소칼륨을 주성분으로 한 분말)	1.0 L
제3종 분말(인산염을 주성분으로 한 분말)	1.0 L
제4종 분말(탄산수소칼륨과 요소가 화합된 분말)	1.25 L

2.1.2.2 저장용기에는 가압식은 최고사용압력의 1.8배 이하, 축압식은 용기의 내압시험압력의 0.8배 이하의 압력에서 작동하는 안전밸브를 설치할 것
2.1.2.3 저장용기에는 저장용기의 내부압력이 설정압력으로 되었을 때 주밸브를 개방하는 정압작동장치를 설치할 것
2.1.2.4 저장용기의 충전비는 0.8 이상으로 할 것
2.1.2.5 저장용기 및 배관에는 잔류 소화약제를 처리할 수 있는 청소장치를 설치할 것
2.1.2.6 축압식 저장용기에는 사용압력 범위를 표시한 지시압력계를 설치할 것
2.2 가압용가스용기
2.2.1 분말소화약제의 가스용기는 분말소화약제의 저장용기에 접속하여 설치해야 한다.
2.2.2 분말소화약제의 가압용가스 용기를 3병 이상 설치한 경우에는 2개 이상의 용기에 전자개방밸브를 부착해야 한다.
2.2.3 분말소화약제의 가압용가스 용기에는 2.5 ㎫ 이하의 압력에서 조정이 가능한 압력조정기를 설치해야 한다.
2.2.4 가압용가스 또는 축압용가스는 다음의 기준에 따라 설치해야 한다.
2.2.4.1 가압용가스 또는 축압용가스는 질소가스 또는 이산화탄소로 할 것
2.2.4.2 가압용가스에 질소가스를 사용하는 것의 질소가스는 소화약제 1 ㎏마다 40 L(35 ℃에서 1기압의 압력상태로 환산한 것) 이상, 이산화탄소를 사용하는 것의 이산화탄소는 소화약제 1 ㎏에 대하여 20 g에 배관의 청소에 필요한 양을 가산한 양 이상으로 할 것
2.2.4.3 축압용가스에 질소가스를 사용하는 것의 질소가스는 소화약제 1 ㎏에 대하여 10 L(35 ℃에서 1기압의 압력상태로 환산한 것) 이상, 이산화탄소를 사용하는 것의 이산화탄소는 소화약제 1 ㎏에 대하여 20 g에 배관의 청소에 필요한 양을 가산한 양 이상으로 할 것
2.2.4.4 저장용기 및 배관의 청소에 필요한 양의 가스는 별도의 용기에 저장할 것

2.3 소화약제

2.3.1 분말소화설비에 사용하는 소화약제는 제1종분말ㆍ제2종분말ㆍ제3종분말 또는 제4종분말로 해야 한다. 다만, 차고 또는 주차장에 설치하는 분말소화설비의 소화약제는 제3종분말로 해야 한다.

2.3.2 분말소화약제의 저장량은 다음의 기준에 따라야 한다. 이 경우 동일한 특정소방대상물 또는 그 부분에 2 이상의 방호구역 또는 방호대상물이 있는 경우에는 각 방호구역 또는 방호대상물에 대하여 다음 각 기준에 따라 산출한 저장량 중 최대의 것으로 할 수 있다.

2.3.2.1 전역방출방식은 다음의 기준에 따라 산출한 양 이상으로 할 것

2.3.2.1.1 방호구역의 체적 1 ㎥에 대하여 다음 표 2.3.2.1.1에 따른 양

표 2.3.2.1.1 소화약제 종류에 따른 소화약제의 양

소화약제의 종류	방호구역의 체적 1 ㎥에 대한 소화약제의 양
제1종 분말	0.60 kg
제2종 분말 또는 제3종 분말	0.36 kg
제4종 분말	0.24 kg

2.3.2.1.2 방호구역의 개구부에 자동폐쇄장치를 설치하지 아니한 경우에는 2.3.2.1.1에 따라 산출한 양에 다음 표 2.3.2.1.2에 따라 산출한 양을 가산한 양

표 2.3.2.1.2 소화약제 종류에 따른 개구부 가산량

소화약제의 종류	가산량(개구부의 면적 1 ㎡에 대한 소화약제의 양)
제1종 분말	4.5 kg
제2종 분말 또는 제3종 분말	2.7 kg
제4종 분말	1.8 kg

2.3.2.2 국소방출방식은 다음의 식 (2.3.2.2)에 따라 산출한 양에 1.1을 곱하여 얻은 양 이상으로 할 것

$$Q = X - Y\frac{a}{A} \quad \cdots (2.3.2.2)$$

여기에서

Q: 방호공간(방호대상물의 각 부분으로부터 0.6 m의 거리에 따라 둘러싸인 공간을 말한다. 이하 같다) 1 ㎥에 대한 분말소화약제의 양(kg/㎥)

a: 방호대상물의 주변에 설치된 벽면적의 합계(㎡)

A: 방호공간의 벽면적(벽이 없는 경우에는 벽이 있는 것으로 가정한 당해 부분의 면적)의 합계(㎡)

X 및 Y: 다음 표의 수치

소화약제의 종류	X의 수치	Y의 수치
제1종 분말	5.2	3.9
제2종 분말 또는 제3종 분말	3.2	2.4
제4종 분말	2.0	1.5

2.3.2.3 호스릴방식의 분말소화설비는 하나의 노즐에 대하여 다음 표 2.3.2.3에 따른 양 이상으로 할 것<개정 2023.2.10.>

표 2.3.2.3 호스릴분말소화설비의 소화약제 종류에 따른 소화약제의 양

소화약제의 종류	소화약제의 양
제1종 분말	50 kg
제2종 분말 또는 제3종 분말	30 kg
제4종 분말	20 kg

2.4 기동장치

2.4.1 분말소화설비의 수동식 기동장치는 다음의 기준에 따라 설치해야 한다. 이 경우 수동식 기동장치의 부근에는 소화약제의 방출을 지연시킬 수 있는 방출지연스위치(자동복귀형 스위치로서 수동식 기동장치의 타이머를 순간 정지시키는 기능의 스위치를 말한다)를 설치해야 한다.

2.4.1.1 전역방출방식은 방호구역마다, 국소방출방식은 방호대상물마다 설치할 것

2.4.1.2 해당 방호구역의 출입구 부근 등 조작을 하는 자가 쉽게 피난할 수 있는 장소에 설치할 것

2.4.1.3 기동장치의 조작부는 바닥으로부터 0.8 m 이상 1.5 m 이하의 위치에 설치하고, 보호판 등에 따른 보호장치를 설치할 것

2.4.1.4 기동장치 인근의 보기 쉬운 곳에 "분말소화설비 수동식 기동장치"라는 표지를 할 것

2.4.1.5 전기를 사용하는 기동장치에는 전원표시등을 설치할 것

2.4.1.6 기동장치의 방출용스위치는 음향경보장치와 연동하여 조작될 수 있는 것으로 할 것

2.4.2 분말소화설비의 자동식 기동장치는 자동화재탐지설비의 감지기의 작동과 연동하는 것으로서 다음의 기준에 따라 설치해야 한다.

2.4.2.1 자동식 기동장치에는 수동으로도 기동할 수 있는 구조로 할 것

2.4.2.2 전기식 기동장치로서 7병 이상의 저장용기를 동시에 개방하는 설비는 2병 이상의 저장용기에 전자 개방밸브를 부착할 것

2.4.2.3 가스압력식 기동장치는 다음의 기준에 따를 것

2.4.2.3.1 기동용가스용기 및 해당 용기에 사용하는 밸브는 25 ㎫ 이상의 압력에 견딜 수 있는 것으로 할 것

2.4.2.3.2 기동용가스용기에는 내압시험압력의 0.8배부터 내압시험압력 이하에서 작동하는 안전장치를 설치할 것

2.4.2.3.3 기동용가스용기의 체적은 5 L 이상으로 하고, 해당 용기에 저장하는 질소 등의 비활성기체는 6.0 ㎫ 이상(21 ℃ 기준)의 압력으로 충전할 것. 다만, 기동용가스용기의 체적을 1 L 이상으로 하고, 해당 용기에 저장하는 이산화탄소의 양은 0.6 ㎏ 이상으로 하며, 충전비는 1.5 이상 1.9 이하의 기동용가스용기로 할 수 있다.

2.4.2.4 기계식 기동장치는 저장용기를 쉽게 개방할 수 있는 구조로 할 것

2.4.3 분말소화설비가 설치된 부분의 출입구 등의 보기 쉬운 곳에 소화약제의 방출을 표시하는 표시등을 설치해야 한다.

2.5 제어반 등

2.5.1 분말소화설비의 제어반 및 화재표시반은 다음의 기준에 따라 설치해야 한다. 다만, 자동화재탐지설비의 수신기 제어반이 화재표시반의 기능을 가지고 있는 것은 화재표시반을 설치하지 않을 수 있다.

2.5.1.1 제어반은 수동기동장치 또는 감지기에서의 신호를 수신하여 음향경보장치의 작동, 소화약제의 방출 또는 지연 등 기타의 제어기능을 가진 것으로 하고, 제어반에는 전원표시등을 설치할 것

2.5.1.2 화재표시반은 제어반에서의 신호를 수신하여 작동하는 기능을 가진 것으로 하되, 다음의 기준에 따라 설치할 것

2.5.1.2.1 각 방호구역마다 음향경보장치의 조작 및 감지기의 작동을 명시하는 표시등과 이와 연동하여 작동하는 벨ㆍ버저 등의 경보기를 설치할 것. 이 경우 음향경보장치의 조작 및 감지기의 작동을 명시하는 표시등을 겸용할 수 있다.

2.5.1.2.2 수동식 기동장치는 그 방출용스위치의 작동을 명시하는 표시등을 설치할 것

2.5.1.2.3 소화약제의 방출을 명시하는 표시등을 설치할 것

2.5.1.2.4 자동식 기동장치는 자동ㆍ수동의 절환을 명시하는 표시등을 설치할 것

2.5.1.3 제어반 및 화재표시반은 화재 및 침수 등의 재해로 인한 피해를 받을 우려가 없고 점검에 편리한 장소에 설치할 것

2.5.1.4 제어반 및 화재표시반에는 해당 회로도 및 취급설명서를 비치할 것

2.6 배관

2.6.1 분말소화설비의 배관은 다음의 기준에 따라 설치해야 한다.

2.6.1.1 배관은 전용으로 할 것

2.6.1.2 강관을 사용하는 경우의 배관은 아연도금에 따른 배관용탄소강관(KS D 3507)이나 이와 동등 이상의 강도ㆍ내식성 및 내열성을 가진 것으로 할 것. 다만, 축압식분말소화설비에 사용하는 것 중 20 ℃에서 압력이 2.5 ㎫ 이상 4.2 ㎫ 이하인 것은 압력배관용탄소강관(KS D 3562) 중 이음이 없는 스케줄 40 이상의 것 또는 이와 동등 이상의 강도를 가진 것으로서 아연도금으로 방식처리된 것을 사용해야 한다.

2.6.1.3 동관을 사용하는 경우의 배관은 고정압력 또는 최고사용압력의 1.5배 이상의 압력에 견딜 수 있는 것을 사용할 것

2.6.1.4 밸브류는 개폐위치 또는 개폐방향을 표시한 것으로 할 것

2.6.1.5 배관의 관부속 및 밸브류는 배관과 동등 이상의 강도 및 내식성이 있는 것으로 할 것

2.6.1.6 확관형 분기배관을 사용할 경우에는 소방청장이 정하여 고시한 「분기배관의 성능인증 및 제품검사의 기술기준」에 적합한 것으로 설치할 것

2.7 선택밸브

2.7.1 하나의 특정소방대상물 또는 그 부분에 2 이상의 방호구역 또는 방호대상물이 있어 소화약제 저장용기를 공용하는 경우에는 다음의 기준에 따라 선택밸브를 설치해야 한다.

2.7.1.1 방호구역 또는 방호대상물마다 설치할 것

2.7.1.2 각 선택밸브에는 해당 방호구역 또는 방호대상물을 표시할 것

2.8 분사헤드

2.8.1 전역방출방식의 분말소화설비의 분사헤드는 다음의 기준에 따라 설치해야 한다.

2.8.1.1 방출된 소화약제가 방호구역의 전역에 균일하고 신속하게 확산할 수 있도록 할 것
2.8.1.2 2.3.2.1에 따른 소화약제 저장량을 30초 이내에 방출할 수 있는 것으로 할 것
2.8.2 국소방출방식의 분말소화설비의 분사헤드는 다음의 기준에 따라 설치해야 한다.
2.8.2.1 소화약제의 방출에 따라 가연물이 비산하지 않는 장소에 설치할 것
2.8.2.2 2.3.2.2에 따른 기준저장량의 소화약제를 30초 이내에 방출할 수 있는 것으로 할 것
2.8.3 화재 시 현저하게 연기가 찰 우려가 없는 장소로서 다음의 어느 하나에 해당하는 장소에는 호스릴방식의 분말소화설비를 설치할 수 있다. 다만, 차고 또는 주차의 용도로 사용되는 장소는 제외한다.<개정 2023.2.10.>
2.8.3.1 지상 1층 및 피난층에 있는 부분으로서 지상에서 수동 또는 원격조작에 따라 개방할 수 있는 개구부의 유효면적의 합계가 바닥면적의 15 % 이상이 되는 부분
2.8.3.2 전기설비가 설치되어 있는 부분 또는 다량의 화기를 사용하는 부분(해당 설비의 주위 5 m 이내의 부분을 포함한다)의 바닥면적이 해당 설비가 설치되어 있는 구획의 바닥면적의 5분의 1 미만이 되는 부분
2.8.4 호스릴방식의 분말소화설비는 다음의 기준에 따라 설치해야 한다.<개정 2023.2.10.>
2.8.4.1 방호대상물의 각 부분으로부터 하나의 호스접결구까지의 수평거리가 15 m 이하가 되도록 할 것
2.8.4.2 소화약제 저장용기의 개방밸브는 호스릴의 설치장소에서 수동으로 개폐할 수 있는 것으로 할 것
2.8.4.3 소화약제 저장용기는 호스릴을 설치하는 장소마다 설치할 것
2.8.4.4 호스릴방식의 분말소화설비의 노즐은 하나의 노즐마다 1분당 다음 표 2.8.4.4에 따른 소화약제를 방출할 수 있는 것으로 할 것<개정 2023.2.10.>

표 2.8.4.4 호스릴분말소화설비의 소화약제 종별 1분당 방출하는 소화약제의 양

소화약제의 종별	1분당 방출하는 소화약제의 양
제1종 분말	45 kg
제2종 분말 또는 제3종 분말	27 kg
제4종 분말	18 kg

2.8.4.5 소화약제 저장용기의 가장 가까운 곳의 보기 쉬운 곳에 적색의 표시등을 설치하고, 호스릴방식의 분말소화설비가 있다는 뜻을 표시한 표지를 할 것<개정 2023.2.10.>
2.9 자동식기동장치의 화재감지기
2.9.1 분말소화설비의 자동식 기동장치는 다음의 기준에 따른 화재감지기를 설치해야 한다.
2.9.1.1 각 방호구역 내의 화재감지기의 감지에 따라 작동되도록 할 것
2.9.1.2 화재감지기의 회로는 교차회로방식으로 설치할 것. 다만, 화재감지기를 「자동화재탐지설비 및 시각경보장치의 화재안전기술기준(NFTC 203)」 2.4.1 단서의 각 감지기로 설치하는 경우에는 그렇지 않다.
2.9.1.3 교차회로 내의 각 화재감지기회로별로 설치된 화재감지기 1개가 담당하는 바닥면적은 「자동화재탐지설비 및 시각경보장치의 화재안전기술기준(NFTC 203)」 2.4.3.5, 2.4.3.8부터 2.4.3.10까지의 규정에 따른 바닥면적으로 할 것

2.10 음향경보장치

2.10.1 분말소화설비의 음향경보장치는 다음의 기준에 따라 설치해야 한다.

2.10.1.1 수동식 기동장치를 설치한 것은 그 기동장치의 조작과정에서, 자동식 기동장치를 설치한 것은 화재감지기와 연동하여 자동으로 경보를 발하는 것으로 할 것

2.10.1.2 소화약제의 방출 개시 후 1분 이상 경보를 계속할 수 있는 것으로 할 것

2.10.1.3 방호구역 또는 방호대상물이 있는 구획 안에 있는 자에게 유효하게 경보할 수 있는 것으로 할 것

2.10.2 방송에 따른 경보장치를 설치할 경우에는 다음의 기준에 따라야 한다.

2.10.2.1 증폭기 재생장치는 화재 시 연소의 우려가 없고, 유지관리가 쉬운 장소에 설치할 것

2.10.2.2 방호구역 또는 방호대상물이 있는 구획의 각 부분으로부터 하나의 확성기까지의 수평거리는 25 m 이하가 되도록 할 것

2.10.2.3 제어반의 복구스위치를 조작하여도 경보를 계속 발할 수 있는 것으로 할 것

2.11 자동폐쇄장치

2.11.1 전역방출방식의 분말소화설비를 설치한 특정소방대상물 또는 그 부분에 대하여는 다음의 기준에 따라 자동폐쇄장치를 설치해야 한다.

2.11.1.1 환기장치 등을 설치한 것은 소화약제가 방출되기 전에 해당 환기장치 등이 정지될 수 있도록 할 것

2.11.1.2 개구부가 있거나 천장으로부터 1 m 이상의 아랫 부분 또는 바닥으로부터 해당 층의 높이의 3분의 2 이내의 부분에 통기구가 있어 소화약제의 유출에 따라 소화효과를 감소시킬 우려가 있는 것은 소화약제가 방출되기 전에 해당 개구부 및 통기구를 폐쇄할 수 있도록 할 것

2.11.1.3 자동폐쇄장치는 방호구역 또는 방호대상물이 있는 구획의 밖에서 복구할 수 있는 구조로 하고, 그 위치를 표시하는 표지를 할 것

2.12 비상전원

2.12.1 분말소화설비에는 자가발전설비, 축전지설비(제어반에 내장하는 경우를 포함한다. 이하 같다) 또는 전기저장장치(외부 전기에너지를 저장해 두었다가 필요한 때 전기를 공급하는 장치. 이하 같다)에 따른 비상전원을 다음의 기준에 따라 설치해야 한다. 다만, 2 이상의 변전소(「전기사업법」 제67조 및 「전기설비기술기준」 제3조제1항제2호에 따른 변전소를 말한다. 이하 같다)에서 전력을 동시에 공급받을 수 있거나 하나의 변전소로부터 전력의 공급이 중단되는 때에는 자동으로 다른 변전소로부터 전력을 공급받을 수 있도록 상용전원을 설치한 경우에는 비상전원을 설치하지 않을 수 있다.

2.12.1.1 점검에 편리하고 화재 및 침수 등의 재해로 인한 피해를 받을 우려가 없는 곳에 설치할 것

2.12.1.2 분말소화설비를 유효하게 20분 이상 작동할 수 있어야 할 것

2.12.1.3 상용전원으로부터 전력의 공급이 중단된 때에는 자동으로 비상전원으로부터 전력을 공급받을 수 있도록 할 것

2.12.1.4 비상전원의 설치장소는 다른 장소와 방화구획 할 것. 이 경우 그 장소에는 비상전원의 공급에 필요한 기구나 설비 외의 것(열병합발전설비에 필요한 기구나 설비는 제외한다)을 두어서는 아니 된다.

2.12.1.5 비상전원을 실내에 설치하는 때에는 그 실내에 비상조명등을 설치할 것

옥외소화전설비의 화재안전기술기준(NFTC 109)

[시행 2026. 3. 1.] [공고 제2026 - 9호, 2026. 2. 27., 일부개정]

국립소방연구원(화재예방연구과)041 - 559 - 0587
소방청(화재예방연구과)041 - 549 - 0587

1. 일반사항

1.1 적용범위

1.1.1 이 기준은 「소방시설 설치 및 관리에 관한 법률 시행령」(이하 "영"이라 한다) 별표 4 제1호사목에 따른 옥외소화전설비의 설치 및 관리에 대해 적용한다.

1.2 기준의 효력

1.2.1 이 기준은 「소방시설 설치 및 관리에 관한 법률」(이하 "법"이라 한다) 제2조제1항제6호나목에 따라 옥외소화전설비의 기술기준으로서의 효력을 가진다.

1.2.2 이 기준에 적합한 경우에는 법 제2조제1항제6호나목에 따라 「옥외소화전설비의 화재안전성능기준(NFPC 109)」을 충족하는 것으로 본다.

1.3 기준의 시행

1.3.1 이 기준은 2026년 3월 1일부터 시행한다.<개정 2026. 3. 1.>

1.4 기준의 특례

1.4.1 소방본부장 또는 소방서장은 기존건축물이 증축ㆍ개축ㆍ대수선되거나 용도변경 되는 경우에 있어서 이 기준이 정하는 기준에 따라 해당 건축물에 설치해야 할 옥외소화전설비의 배관ㆍ배선 등의 공사가 현저하게 곤란하다고 인정되는 경우에는 해당 설비의 기능 및 사용에 지장이 없는 범위에서 이 기준의 일부를 적용하지 않을 수 있다.

1.5 경과조치

1.5.1 이 기준 시행 전에 건축허가 등의 신청 또는 신고를 하거나 소방시설공사의 착공신고를 한 특정소방대상물에 대해서는 종전의 「옥외소화전소화설비의 화재안전기준(NFSC 109)」에 따른다.

1.5.2 이 기준 시행 전에 1.5.1에 따른 신청 또는 신고를 한 경우라도 제정 기준이 종전의 기준에 비하여 관계인에게 유리한 경우에는 제정 기준에 따를 수 있다.

1.6 다른 법령과의 관계

1.6.1 이 기준 시행 당시 다른 법령 또는 행정규칙 등에서 종전의 화재안전기준을 인용한 경우에 이 기준 가운데 그에 해당하는 규정이 있는 경우에는 종전의 규정에 갈음하여 이 기준의 해당 규정을 인용한 것으로 본다.

1.7 용어의 정의

1.7.1 이 기준에서 사용하는 용어의 정의는 다음과 같다.

1.7.1.1 "고가수조"란 구조물 또는 지형지물 등에 설치하여 자연낙차의 압력으로 급수하는 수조를 말한다.

1.7.1.2 "압력수조"란 소화용수와 공기를 채우고 일정압력 이상으로 가압하여 그 압력으로 급수하는 수조를 말한다.

1.7.1.3 "충압펌프"란 배관 내 압력손실에 따른 주펌프의 빈번한 기동을 방지하기 위하여 충압 역할을 하는 펌프를 말한다.

1.7.1.4 "연성계"란 대기압 이상의 압력과 대기압 이하의 압력을 측정할 수 있는 계측기를 말한다.

1.7.1.5 "진공계"란 대기압 이하의 압력을 측정하는 계측기를 말한다.

1.7.1.6 "정격토출량"이란 펌프의 정격부하운전 시 토출량으로서 정격토출압력에서의 토출량을 말한다.

1.7.1.7 "정격토출압력"이란 펌프의 정격부하운전 시 토출압력으로서 정격토출량에서의 토출측 압력을 말한다.

1.7.1.8 "개폐표시형밸브"란 밸브의 개폐여부를 외부에서 식별이 가능한 밸브를 말한다.

1.7.1.9 "기동용수압개폐장치"란 소화설비의 배관 내 압력변동을 검지하여 자동적으로 펌프를 기동 및 정지시키는 것으로서 압력챔버 또는 기동용압력스위치 등을 말한다.

1.7.1.10 "급수배관"이란 수원 또는 송수구 등으로부터 소화설비에 급수하는 배관을 말한다.

1.7.1.11 "분기배관"이란 배관 측면에 구멍을 뚫어 둘 이상의 관로가 생기도록 가공한 배관으로서 다음의 분기배관을 말한다.

(1) "확관형 분기배관"이란 배관의 측면에 조그만 구멍을 뚫고 소성가공으로 확관시켜 배관 용접이음자리를 만들거나 배관 용접이음자리에 배관이음쇠를 용접 이음한 배관을 말한다.

(2) "비확관형 분기배관"이란 배관의 측면에 분기호칭내경 이상의 구멍을 뚫고 배관이음쇠를 용접 이음한 배관을 말한다.

1.7.1.12 "가압수조"란 가압원인 압축공기 또는 불연성 기체의 압력으로 소화용수를 가압하여 그 압력으로 급수하는 수조를 말한다.

2. 기술기준

2.1 수원

2.1.1 옥외소화전설비의 수원은 그 저수량이 옥외소화전의 설치개수(옥외소화전이 2개 이상 설치된 경우에는 2개)에 7 ㎥를 곱한 양 이상이 되도록 해야 한다.

2.1.2 옥외소화전설비의 수원을 수조로 설치하는 경우에는 소화설비의 전용수조로 해야 한다. 다만, 다음의 어느 하나에 해당하는 경우에는 그렇지 않다.

2.1.2.1 옥외소화전설비용 펌프의 풋밸브 또는 흡수배관의 흡수구(수직회전축펌프의 흡수구를 포함한다. 이하 같다)를 다른 설비(소화용 설비 외의 것을 말한다. 이하 같다)의 풋밸브 또는 흡수구보다 낮은 위치에 설치한 때

2.1.2.2 2.2.2에 따른 고가수조로부터 옥외소화전설비의 수직배관에 물을 공급하는 급수구를 다른 설비의 급수구보다 낮은 위치에 설치한 때
2.1.3 2.1.1에 따른 저수량을 산정함에 있어서 다른 설비와 겸용하여 옥외소화전설비용 수조를 설치하는 경우에는 옥외소화전설비의 풋밸브ㆍ흡수구 또는 수직배관의 급수구와 다른 설비의 풋밸브ㆍ흡수구 또는 수직배관의 급수구와의 사이의 수량을 그 유효수량으로 한다.
2.1.4 옥외소화전설비용 수조는 다음의 기준에 따라 설치해야 한다.
2.1.4.1 점검에 편리한 곳에 설치할 것
2.1.4.2 동결방지조치를 하거나 동결의 우려가 없는 장소에 설치할 것
2.1.4.3 수조의 외측에 수위계를 설치할 것. 다만, 구조상 불가피한 경우에는 수조의 맨홀 등을 통하여 수조 안의 물의 양을 쉽게 확인할 수 있도록 해야 한다.
2.1.4.4 수조의 상단이 바닥보다 높은 때에는 수조의 외측에 고정식 사다리를 설치할 것
2.1.4.5 수조가 실내에 설치된 때에는 그 실내에 조명설비를 설치할 것
2.1.4.6 수조의 밑 부분에는 청소용 배수밸브 또는 배수관을 설치할 것
2.1.4.7 수조의 외측의 보기 쉬운 곳에 "옥외소화전설비용 수조"라고 표시한 표지를 설치할 것. 이 경우 그 수조를 다른 설비와 겸용하는 때에는 그 겸용되는 설비의 이름을 표시한 표지를 함께 해야 한다.
2.1.4.8 소화설비용 흡수배관 또는 소화설비의 수직배관과 수조의 접속부분에는 "옥외소화전설비용 배관"이라고 표시한 표지를 할 것. 다만, 수조와 가까운 장소에 소화설비용 펌프가 설치되고 해당 펌프에 2.2.1.13에 따른 표지를 설치한 때에는 그렇지 않다.
2.2 가압송수장치
2.2.1 전동기 또는 내연기관에 따른 펌프를 이용하는 가압송수장치는 다음의 기준에 따라 설치해야 한다.
2.2.1.1 쉽게 접근할 수 있고 점검하기에 충분한 공간이 있는 장소로서 화재 및 침수 등의 재해로 인한 피해를 받을 우려가 없는 곳에 설치할 것
2.2.1.2 동결방지조치를 하거나 동결의 우려가 없는 장소에 설치할 것
2.2.1.3 특정소방대상물에 설치된 옥외소화전(2개 이상 설치된 경우에는 2개의 옥외소화전)을 동시에 사용할 경우 각 옥외소화전의 노즐선단에서의 방수압력이 0.25 ㎫ 이상이고, 방수량이 350 L/min 이상이 되는 성능의 것으로 할 것. 다만, 하나의 옥외소화전을 사용하는 노즐선단에서의 방수압력이 0.7 ㎫을 초과할 경우에는 호스접결구의 인입측에 감압장치를 설치해야 한다.
2.2.1.4 펌프는 전용으로 할 것. 다만, 다른 소화설비와 겸용하는 경우 각각의 소화설비의 성능에 지장이 없을 때에는 그렇지 않다.
2.2.1.5 펌프의 토출 측에는 압력계를 체크밸브 이전에 펌프 토출 측 플랜지에서 가까운 곳에 설치하고, 흡입 측에는 연성계 또는 진공계를 설치할 것. 다만, 수원의 수위가 펌프의 위치보다 높거나 수직회전축펌프의 경우에는 연성계 또는 진공계를 설치하지 않을 수 있다.
2.2.1.6 펌프의 성능은 체절운전 시 정격토출압력의 140 %를 초과하지 않고, 정격토출량의 150 %로 운전 시 정격토출압력의 65 % 이상이 되어야 하며, 펌프의 성능을 시험할 수 있는 성능시험

배관을 설치할 것. 다만, 충압펌프의 경우에는 그렇지 않다.
2.2.1.7 가압송수장치에는 체절운전 시 수온의 상승을 방지하기 위한 순환배관을 설치할 것. 다만, 충압펌프의 경우에는 그렇지 않다.
2.2.1.8 기동장치로는 기동용수압개폐장치 또는 이와 동등 이상의 성능이 있는 것을 설치할 것. 다만, 아파트ㆍ업무시설ㆍ학교ㆍ전시시설ㆍ공장ㆍ창고시설 또는 종교시설 등으로서 동결의 우려가 있는 장소에 있어서는 기동스위치에 보호판을 부착하여 옥외소화전함 내에 설치할 수 있다.
2.2.1.9 기동용수압개폐장치 중 압력챔버를 사용할 경우 그 용적은 100 L 이상의 것으로 할 것
2.2.1.10 수원의 수위가 펌프보다 낮은 위치에 있는 가압송수장치에는 다음의 기준에 따른 물올림장치를 설치할 것
2.2.1.10.1 물올림장치에는 전용의 수조를 설치할 것
2.2.1.10.2 수조의 유효수량은 100 L 이상으로 하되, 구경 15 ㎜ 이상의 급수배관에 따라 해당 수조에 물이 계속 보급되도록 할 것
2.2.1.11 기동용수압개폐장치를 기동장치로 사용할 경우에는 다음의 기준에 따른 충압펌프를 설치할 것. 다만, 옥외소화전이 1개 설치된 경우로서 소화용 급수펌프로도 상시 충압이 가능하고 2.2.1.11.1의 성능을 갖춘 경우에는 충압펌프를 별도로 설치하지 않을 수 있다.
2.2.1.11.1 펌프의 토출압력은 그 설비의 최고위 호스 접결구의 자연압보다 적어도 0.2 ㎫ 이상 더 크도록 하거나 가압송수장치의 정격토출압력과 같게 할 것
2.2.1.11.2 펌프의 정격토출량은 정상적인 누설량보다 적어서는 안되며, 옥외소화전설비가 자동적으로 작동할 수 있도록 충분한 토출량을 유지하여야 한다.
2.2.1.12 내연기관을 사용하는 경우에는 다음의 기준에 적합한 것으로 할 것
2.2.1.12.1 내연기관의 기동은 2.2.1.8의 기동장치를 설치하거나 또는 소화전함의 위치에서 원격조작이 가능하고 기동을 명시하는 적색등을 설치할 것
2.2.1.12.2 제어반에 따라 내연기관의 자동기동 및 수동기동이 가능하고, 상시 충전되어 있는 축전지설비를 갖출 것
2.2.1.13 가압송수장치에는 "옥외소화전펌프"라고 표시한 표지를 할 것. 이 경우 그 가압송수장치를 다른 설비와 겸용하는 때에는 그 겸용되는 설비의 이름을 표시한 표지를 함께 해야 한다.
2.2.1.14 가압송수장치가 기동이 된 경우에는 자동으로 정지되지 않도록 할 것. 다만, 충압펌프의 경우에는 그렇지 않다.
2.2.1.15 가압송수장치는 부식 등으로 인한 펌프의 고착을 방지할 수 있도록 다음의 기준에 적합한 것으로 할 것. 다만, 충압펌프는 제외한다.
2.2.1.15.1 임펠러는 청동 또는 스테인리스 등 부식에 강한 재질을 사용할 것
2.2.1.15.2 펌프축은 스테인리스 등 부식에 강한 재질을 사용할 것
2.2.2 고가수조의 자연낙차를 이용한 가압송수장치는 다음의 기준에 따라 설치해야 한다.
2.2.2.1 고가수조의 자연낙차수두(수조의 하단으로부터 최고층에 설치된 소화전 호스 접결구까지의 수직거리를 말한다)는 다음의 식 (2.2.2.1)에 따라 산출한 수치 이상 유지되도록 할 것

$H = h_1 + h_2 + 25$ … (2.2.2.1)

여기에서

H: 필요한 낙차(m)

h_1 : 호스의 마찰손실수두(m)

h_2 : 배관의 마찰손실수두(m)

2.2.2.2 고가수조에는 수위계ㆍ배수관ㆍ급수관ㆍ오버플로우관 및 맨홀을 설치할 것

2.2.3 압력수조를 이용한 가압송수장치는 다음의 기준에 따라 설치해야 한다.

2.2.3.1 압력수조의 압력은 다음의 식 (2.2.3.1)에 따라 산출한 수치 이상 유지되도록 할 것

$P = p_1 + p_2 + p_3 + 0.25$ … (2.2.3.1)

여기에서

P: 필요한 압력(㎫)

p_1 : 호스의 마찰손실수두압(㎫)

p_2 : 배관의 마찰손실수두압(㎫)

p_3 : 낙차의 환산수두압(㎫)

2.2.3.2 압력수조에는 수위계ㆍ급수관ㆍ배수관ㆍ급기관ㆍ맨홀ㆍ압력계ㆍ안전장치 및 압력저하 방지를 위한 자동식 공기압축기를 설치할 것

2.2.4 가압수조를 이용한 가압송수장치는 다음의 기준에 따라 설치해야 한다.

2.2.4.1 가압수조의 압력은 2.2.1.3에 따른 방수압 및 방수량을 20분 이상 유지되도록 할 것

2.2.4.2 가압수조 및 가압원은 「건축법 시행령」 제46조에 따른 방화구획 된 장소에 설치할 것

2.2.4.3 가압수조를 이용한 가압송수장치는 소방청장이 정하여 고시한 「가압수조식가압송수장치의 성능인증 및 제품검사의 기술기준」에 적합한 것으로 설치할 것

2.3 배관 등

2.3.1 옥외소화전은 다음의 기준에 따라 설치해야 한다.<개정 2026. 3. 1.>

2.3.1.1 특정소방대상물의 각 부분으로부터 하나의 옥외소화전까지의 수평거리가 40m 이하가 되도록 할 것<신설 2026. 3. 1.>

2.3.1.2 옥외소화전의 호스접결구가 지면으로부터 0.5m 이상 1m 이하의 높이에 위치하도록 설치할 것<신설 2026. 3. 1.>

2.3.1.3 공장 또는 창고시설로서 750배 이상의 특수가연물을 저장ㆍ취급하는 경우에는 각 옥외소화전 5m 이내에 방수총을 별도로 설치하거나 옥외소화전과 방수총이 겸용으로 된 것으로 설치할 것. 이 경우 방수총은 공인인증기관에서 소화설비용으로 인증받은 것으로 특수가연물을 저장ㆍ취급하는 장소에 유효하게 방사할 수 있는 위치에 설치해야 한다.<신설 2026. 3. 1.>

2.3.2 호스는 구경 65 ㎜의 것으로 해야 한다.

2.3.3 배관과 배관이음쇠는 다음의 어느 하나에 해당하는 것 또는 동등 이상의 강도ㆍ내식성 및 내열성 등을 국내ㆍ외 공인기관으로부터 인정받은 것을 사용해야 하고, 배관용 스테인리스 강관(KS D 3576)의 이음을 용접으로 할 경우에는 텅스텐 불활성 가스 아크 용접(Tungsten Inertgas Arc Welding)방식에 따른다. 다만, 2.3에서 정하지 않은 사항은 「건설기술 진흥법」

제44조제1항의 규정에 따른 "건설기준"에 따른다.
2.3.3.1 배관 내 사용압력이 1.2 ㎫ 미만일 경우에는 다음의 어느 하나에 해당하는 것
(1) 배관용 탄소 강관(KS D 3507)
(2) 이음매 없는 구리 및 구리합금관(KS D 5301). 다만, 습식의 배관에 한한다.
(3) 배관용 스테인리스 강관(KS D 3576) 또는 일반배관용 스테인리스 강관(KS D 3595)
(4) 덕타일 주철관(KS D 4311)
2.3.3.2 배관 내 사용압력이 1.2 ㎫ 이상일 경우에는 다음의 어느 하나에 해당하는 것
(1) 압력 배관용 탄소 강관(KS D 3562)
(2) 배관용 아크용접 탄소강 강관(KS D 3583)
2.3.4 2.3.3에도 불구하고 다음의 어느 하나에 해당하는 장소에는 소방청장이 정하여 고시한 「소방용합성수지배관의 성능인증 및 제품검사의 기술기준」에 적합한 소방용 합성수지배관으로 설치할 수 있다.
2.3.4.1 배관을 지하에 매설하는 경우
2.3.4.2 다른 부분과 내화구조로 구획된 덕트 또는 피트의 내부에 설치하는 경우
2.3.4.3 천장(상층이 있는 경우에는 상층바닥의 하단을 포함한다. 이하 같다)과 반자를 불연재료 또는 준불연재료로 설치하고 소화배관 내부에 항상 소화수가 채워진 상태로 설치하는 경우
2.3.5 급수배관은 전용으로 해야 한다. 다만, 옥외소화전의 기동장치의 조작과 동시에 다른 설비의 용도에 사용하는 배관의 송수를 차단할 수 있거나, 옥외소화전설비의 성능에 지장이 없는 경우에는 다른 설비와 겸용할 수 있다.
2.3.6 펌프의 흡입 측 배관은 다음의 기준에 따라 설치해야 한다.
2.3.6.1 공기 고임이 생기지 않는 구조로 하고 여과장치를 설치할 것
2.3.6.2 수조가 펌프보다 낮게 설치된 경우에는 각 펌프(충압펌프를 포함한다)마다 수조로부터 별도로 설치할 것
2.3.7 펌프의 성능시험배관은 다음의 기준에 적합하도록 설치해야 한다.
2.3.7.1 성능시험배관은 펌프의 토출 측에 설치된 개폐밸브 이전에서 분기하여 직선으로 설치하고, 유량측정장치를 기준으로 전단 직관부에는 개폐밸브를 후단 직관부에는 유량조절밸브를 설치할 것. 이 경우 개폐밸브와 유량측정장치 사이의 직관부 거리 및 유량측정장치와 유량조절밸브 사이의 직관부 거리는 해당 유량측정장치 제조사의 설치사양에 따르고, 성능시험배관의 호칭지름은 유량측정장치의 호칭지름에 따른다.
2.3.7.2 유량측정장치는 펌프의 정격토출량의 175 % 이상까지 측정할 수 있는 성능이 있을 것
2.3.8 가압송수장치의 체절운전 시 수온의 상승을 방지하기 위하여 체크밸브와 펌프사이에서 분기한 구경 20 ㎜ 이상의 배관에 체절압력 미만에서 개방되는 릴리프밸브를 설치할 것
2.3.9 배관은 동결방지조치를 하거나 동결의 우려가 없는 장소에 설치해야 한다. 다만, 보온재를 사용할 경우에는 난연재료 성능 이상의 것으로 해야 한다.
2.3.10 급수배관에 설치되어 급수를 차단할 수 있는 개폐밸브(옥외소화전방수구를 제외한다)는 개폐표시형으로 할 것. 이 경우 펌프의 흡입측 배관에는 버터플라이밸브 외의 개폐표시형밸브를

설치해야 한다.
2.3.11 배관은 다른 설비의 배관과 쉽게 구분이 될 수 있는 위치에 설치하거나, 그 배관표면 또는 배관 보온재표면의 색상은 「한국산업표준(배관계의 식별 표시, KS A 0503)」 또는 적색으로 식별이 가능하도록 소방용설비의 배관임을 표시해야 한다.
2.3.12 확관형 분기배관을 사용할 경우에는 소방청장이 정하여 고시한 「분기배관의 성능인증 및 제품검사의 기술기준」에 적합한 것으로 설치해야 한다.
2.4 소화전함 등
2.4.1 옥외소화전설비에는 옥외소화전마다 그로부터 5 m 이내의 장소에 소화전함을 다음의 기준에 따라 설치해야 한다.
2.4.1.1 옥외소화전이 10개 이하 설치된 때에는 옥외소화전마다 5 m 이내의 장소에 1개 이상의 소화전함을 설치해야 한다.
2.4.1.2 옥외소화전이 11개 이상 30개 이하 설치된 때에는 11개 이상의 소화전함을 각각 분산하여 설치해야 한다.
2.4.1.3 옥외소화전이 31개 이상 설치된 때에는 옥외소화전 3개마다 1개 이상의 소화전함을 설치해야 한다.
2.4.2 옥외소화전설비의 함은 소방청장이 정하여 고시한 「소화전함의 성능인증 및 제품검사의 기술기준」에 적합한 것으로 설치하되 밸브의 조작, 호스의 수납 등에 충분한 여유를 가질 수 있도록 할 것. 이 경우 연결송수관의 방수구를 같이 설치하는 경우에도 또한 같다.
2.4.3 옥외소화전설비의 함에는 그 표면에 "옥외소화전"이라는 표시를 해야 한다.
2.4.4 표시등은 다음의 기준에 따라 설치해야 한다.
2.4.4.1 옥외소화전설비의 위치를 표시하는 표시등은 함의 상부에 설치하되, 소방청장이 정하여 고시한 「표시등의 성능인증 및 제품검사의 기술기준」에 적합한 것으로 할 것
2.4.4.2 가압송수장치의 기동을 표시하는 표시등은 옥외소화전함의 상부 또는 그 직근에 설치하되 적색등으로 할 것. 다만, 자체소방대를 구성하여 운영하는 경우(「위험물안전관리법 시행령」 별표 8에서 정한 소방자동차와 자체소방대원의 규모를 말한다) 가압송수장치의 기동표시등을 설치하지 않을 수 있다.
2.5 전원
2.5.1 옥외소화전설비에는 그 특정소방대상물의 수전방식에 따라 다음의 기준에 따른 상용전원회로의 배선을 설치해야 한다. 다만, 가압수조방식으로서 모든 기능이 20분 이상 유효하게 지속될 수 있는 경우에는 그렇지 않다.
2.5.1.1 저압수전인 경우에는 인입개폐기의 직후에서 분기하여 전용배선으로 해야 하며, 전용의 전선관에 보호되도록 할 것
2.5.1.2 특별고압수전 또는 고압수전일 경우에는 전력용 변압기 2차 측의 주차단기 1차 측에서 분기하여 전용배선으로 하되, 상용전원의 상시공급에 지장이 없을 경우에는 주차단기 2차 측에서 분기하여 전용배선으로 할 것. 다만, 가압송수장치의 정격입력전압이 수전전압과 같은 경우에는 2.5.1.1의 기준에 따른다.

2.6 제어반

2.6.1 옥외소화전설비에는 제어반을 설치하되, 감시제어반과 동력제어반으로 구분하여 설치해야 한다. 다만, 다음의 어느 하나에 해당하는 경우에는 감시제어반과 동력제어반으로 구분하여 설치하지 않을 수 있다.

2.6.1.1 다음의 어느 하나에 해당하지 않는 특정소방대상물에 설치되는 옥외소화전설비

2.6.1.1.1 지하층을 제외한 층수가 7층 이상으로서 연면적 2,000 ㎡ 이상인 것

2.6.1.1.2 2.6.1.1.1에 해당하지 않는 특정소방대상물로서 지하층의 바닥면적의 합계가 3,000 ㎡ 이상인 것. 다만, 차고ㆍ주차장 또는 보일러실ㆍ기계실ㆍ전기실 등 이와 유사한 장소의 면적은 제외한다.

2.6.1.2 내연기관에 따른 가압송수장치를 사용하는 경우

2.6.1.3 고가수조에 따른 가압송수장치를 사용하는 경우

2.6.1.4 가압수조에 따른 가압송수장치를 사용하는 경우

2.6.2 감시제어반의 기능은 다음의 기준에 적합해야 한다. 다만, 2.6.1의 단서에 따른 각 기준의 어느 하나에 해당하는 경우에는 2.6.2.3와 2.6.2.6를 적용하지 않는다.

2.6.2.1 각 펌프의 작동여부를 확인할 수 있는 표시등 및 음향경보기능이 있어야 할 것

2.6.2.2 각 펌프를 자동 및 수동으로 작동시키거나 중단시킬 수 있어야 할 것

2.6.2.3 비상전원을 설치한 경우에는 상용전원 및 비상전원의 공급여부를 확인할 수 있어야 할 것

2.6.2.4 수조 또는 물올림수조가 저수위로 될 때 표시등 및 음향으로 경보할 것

2.6.2.5 다음의 각 확인회로마다 도통시험 및 작동시험을 할 수 있도록 할 것

(1) 기동용수압개폐장치의 압력스위치회로

(2) 수조 또는 물올림수조의 저수위감시회로

2.6.2.6 예비전원이 확보되고 예비전원의 적합여부를 시험할 수 있어야 할 것

2.6.3 감시제어반은 다음의 기준에 따라 설치해야 한다.

2.6.3.1 화재 및 침수 등의 재해로 인한 피해를 받을 우려가 없는 곳에 설치할 것

2.6.3.2 감시제어반은 옥외소화전설비의 전용으로 할 것. 다만, 옥외소화전설비의 제어에 지장이 없는 경우에는 다른 설비와 겸용할 수 있다.

2.6.3.3 감시제어반은 다음의 기준에 따른 전용실 안에 설치할 것. 다만, 2.6.1의 단서에 따른 각 기준의 어느 하나에 해당하는 경우와 공장, 발전소 등에서 설비를 집중 제어ㆍ운전할 목적으로 설치하는 중앙제어실 내에 감시제어반을 설치하는 경우에는 그렇지 않다.

2.6.3.3.1 다른 부분과 방화구획을 할 것. 이 경우 전용실의 벽에는 기계실 또는 전기실 등의 감시를 위하여 두께 7 ㎜ 이상의 망입유리(두께 16.3 ㎜ 이상의 접합유리 또는 두께 28 ㎜ 이상의 복층유리를 포함한다)로 된 4 ㎡ 미만의 붙박이창을 설치할 수 있다.

2.6.3.3.2 피난층 또는 지하 1층에 설치할 것. 다만, 다음의 어느 하나에 해당하는 경우에는 지상 2층에 설치하거나 지하 1층 외의 지하층에 설치할 수 있다.

(1) 「건축법 시행령」 제35조에 따라 특별피난계단이 설치되고 그 계단(부속실을 포함한다) 출입구로부터 보행거리 5 m 이내에 전용실의 출입구가 있는 경우

(2) 아파트의 관리동(관리동이 없는 경우에는 경비실)에 설치하는 경우
2.6.3.3.3 비상조명등 및 급ㆍ배기설비를 설치할 것
2.6.3.3.4 「무선통신보조설비의 화재안전기술기준(NFTC 505)」 2.2.3에 따라 유효하게 통신이 가능할 것(영 별표 4의 제5호마목에 따른 무선통신보조설비가 설치된 특정소방대상물에 한한다)
2.6.3.3.5 바닥면적은 감시제어반의 설치에 필요한 면적 외에 화재 시 소방대원이 그 감시제어반의 조작에 필요한 최소면적 이상으로 할 것
2.6.3.4 2.6.3.3에 따른 전용실에는 특정소방대상물의 기계ㆍ기구 또는 시설 등의 제어 및 감시설비 외의 것을 두지 않을 것
2.6.4 동력제어반은 다음의 기준에 따라 설치해야 한다.
2.6.4.1 앞면은 적색으로 하고 "옥외소화전설비용 동력제어반"이라고 표시한 표지를 설치할 것
2.6.4.2 외함은 두께 1.5 ㎜ 이상의 강판 또는 이와 동등 이상의 강도 및 내열성능이 있는 것으로 할 것
2.6.4.3 그 밖의 동력제어반의 설치에 관하여는 2.6.3.1 및 2.6.3.2의 기준을 준용할 것
2.7 배선 등
2.7.1 옥외소화전설비의 배선은 「전기사업법」 제67조에 따른 「전기설비기술기준」에서 정한 것 외에 다음의 기준에 따라 설치해야 한다.
2.7.1.1 비상전원을 설치한 경우에는 비상전원으로부터 동력제어반 및 가압송수장치에 이르는 전원회로의 배선은 내화배선으로 할 것. 다만, 자가발전설비와 동력제어반이 동일한 실에 설치된 경우에는 자가발전기로부터 그 제어반에 이르는 전원회로의 배선은 그렇지 않다.
2.7.1.2 상용전원으로부터 동력제어반에 이르는 배선, 그 밖의 옥외소화전설비의 감시ㆍ조작 또는 표시등회로의 배선은 내화배선 또는 내열배선으로 할 것. 다만, 감시제어반 또는 동력제어반 안의 감시ㆍ조작 또는 표시등회로의 배선은 그렇지 않다.
2.7.2 2.7.1에 따른 내화배선 및 내열배선에 사용되는 전선의 종류 및 설치방법은 「옥내소화전설비의 화재안전기술기준(NFTC 102)」 2.7.2의 표 2.7.2(1) 및 표 2.7.2(2)의 기준에 따른다.
2.7.3 소화설비의 과전류차단기 및 개폐기에는 "옥외소화전설비용"이라고 표시한 표지를 해야 한다.
2.7.4 소화설비용 전기배선의 양단 및 접속단자에는 다음의 기준에 따라 표지해야 한다.
2.7.4.1 단자에는 "옥외소화전단자"라고 표시한 표지를 부착할 것
2.7.4.2 소화설비용 전기배선의 양단에는 다른 배선과 식별이 용이하도록 표시할 것
2.8 수원 및 가압송수장치의 펌프 등의 겸용
2.8.1 옥외소화전설비의 수원을 옥내소화전설비ㆍ스프링클러설비ㆍ간이스프링클러설비ㆍ화재조기진압용 스프링클러설비ㆍ물분무소화설비 및 포소화설비의 수원과 겸용하여 설치하는 경우의 저수량은 각 소화설비에 필요한 저수량을 합한 양 이상이 되도록 해야 한다. 다만, 이들 소화설비 중 고정식 소화설비(펌프ㆍ배관과 소화수 또는 소화약제를 최종 방출하는 방출구가 고정된 설비를 말한다. 이하 같다)가 2 이상 설치되어 있고, 그 소화설비가 설치된 부분이 방화벽과 방화문으

로 구획되어 있는 경우에는 각 고정식 소화설비에 필요한 저수량 중 최대의 것 이상으로 할 수 있다.

2.8.2 옥외소화전설비의 가압송수장치로 사용하는 펌프를 옥내소화전설비、스프링클러설비、간이스프링클러설비、화재조기진압용 스프링클러설비、물분무소화설비 및 포소화설비의 가압송수장치와 겸용하여 설치하는 경우의 펌프의 토출량은 각 소화설비에 해당하는 토출량을 합한 양 이상이 되도록 해야 한다. 다만, 이들 소화설비 중 고정식 소화설비가 2 이상 설치되어 있고, 그 소화설비가 설치된 부분이 방화벽과 방화문으로 구획되어 있으며 각 소화설비에 지장이 없는 경우에는 펌프의 토출량 중 최대의 것 이상으로 할 수 있다.

2.8.3 옥내소화전설비、스프링클러설비、간이스프링클러설비、화재조기진압용 스프링클러설비、물분무소화설비、포소화설비 및 옥외소화전설비의 가압송수장치에 있어서 각 토출측 배관과 일반급수용의 가압송수장치의 토출측 배관을 상호 연결하여 화재 시 사용할 수 있다. 이 경우 연결 배관에는 개폐표시형밸브를 설치해야 하며, 각 소화설비의 성능에 지장이 없도록 해야 한다.

고체에어로졸소화설비의 화재안전기술기준(NFTC 110)

[시행 2022. 12. 1.] [공고 제2022 - 221호, 2022. 12. 1., 제정]

국립소방연구원(화재예방연구과)041 - 559 - 0532

1. 일반사항

1.1 적용범위

1.1.1 이 기준은 「소방시설 설치 및 관리에 관한 법률 시행령」(이하 "영"이라 한다) 별표 4 제1호바목에 따른 물분무등소화설비 중 고체에어로졸소화설비의 설치 및 관리에 대해 적용한다.

1.2 기준의 효력

1.2.1 이 기준은 「소방시설 설치 및 관리에 관한 법률」(이하 "법"이라 한다) 제2조제1항제6호나목에 따라 소화설비인 물분무등소화설비 중 고체에어로졸소화설비의 기술기준으로서의 효력을 가진다.

1.2.2 이 기준에 적합한 경우에는 법 제2조제1항제6호나목에 따라 「고체에어로졸소화설비의 화재안전성능기준(NFPC 110)」을 충족하는 것으로 본다.

1.3 기준의 시행

1.3.1 이 기준은 2022년 12월 1일부터 시행한다.

1.4 기준의 특례

1.4.1 소방본부장 또는 소방서장은 기존건축물이 증축ㆍ개축ㆍ대수선되거나 용도변경 되는 경우에 있어서 이 기준이 정하는 기준에 따라 해당 건축물에 설치해야 할 고체에어로졸소화설비의 배관ㆍ배선 등의 공사가 현저하게 곤란하다고 인정되는 경우에는 해당 설비의 기능 및 사용에 지장이 없는 범위에서 이 기준의 일부를 적용하지 않을 수 있다.

1.5 경과조치

1.5.1 이 기준 시행 전에 건축허가 등의 신청 또는 신고를 하거나 소방시설공사의 착공신고를 한 특정소방대상물에 대해서는 종전의 「고체에어로졸소화설비의 화재안전기준(NFSC 110)」에 따른다.

1.5.2 이 기준 시행 전에 1.5.1에 따른 신청 또는 신고를 한 경우라도 제정 기준이 종전의 기준에 비하여 관계인에게 유리한 경우에는 제정 기준에 따를 수 있다.

1.6 다른 법령과의 관계

1.6.1 이 기준 시행 당시 다른 법령 또는 행정규칙 등에서 종전의 화재안전기준을 인용한 경우에 이 기준 가운데 그에 해당하는 규정이 있는 경우에는 종전의 규정에 갈음하여 이 기준의 해당 규정을 인용한 것으로 본다.

1.7 용어의 정의

1.7.1 이 기준에서 사용하는 용어의 정의는 다음과 같다.

1.7.1.1 "고체에어로졸소화설비"란 설계밀도 이상의 고체에어로졸을 방호구역 전체에 균일하게 방출하는 설비로서 분산(Dispersed)방식이 아닌 압축(Condensed)방식을 말한다.

1.7.1.2 "고체에어로졸화합물"이란 과산화물질, 가연성물질 등의 혼합물로서 화재를 소화하는 비전도성의 미세입자인 에어로졸을 만드는 고체화합물을 말한다.

1.7.1.3 "고체에어로졸"이란 고체에어로졸화합물의 연소과정에 의해 생성된 직경 10 ㎛ 이하의 고체 입자와 기체 상태의 물질로 구성된 혼합물을 말한다.

1.7.1.4 "고체에어로졸발생기"란 고체에어로졸화합물, 냉각장치, 작동장치, 방출구, 저장용기로 구성되어 에어로졸을 발생시키는 장치를 말한다.

1.7.1.5 "소화밀도"란 방호공간 내 규정된 시험조건의 화재를 소화하는데 필요한 단위체적(㎥)당 고체에어로졸화합물의 질량(g)을 말한다.

1.7.1.6 "안전계수"란 설계밀도를 결정하기 위한 안전율을 말하며 1.3으로 한다.

1.7.1.7 "설계밀도"란 소화설계를 위하여 필요한 것으로 소화밀도에 안전계수를 곱하여 얻어지는 값을 말한다.

1.7.1.8 "상주장소"란 일반적으로 사람들이 거주하는 장소 또는 공간을 말한다.

1.7.1.9 "비상주장소"란 짧은 기간 동안 간헐적으로 사람들이 출입할 수는 있으나 일반적으로 사람들이 거주하지 않는 장소 또는 공간을 말한다.

1.7.1.10 "방호체적"이란 벽 등의 건물 구조 요소들로 구획된 방호구역의 체적에서 기둥 등 고정적인 구조물의 체적을 제외한 체적을 말한다.

1.7.1.11 "열 안전이격거리"란 고체에어로졸 방출 시 발생하는 온도에 영향을 받을 수 있는 모든 구조、구성요소와 고체에어로졸발생기 사이에 안전확보를 위해 필요한 이격거리를 말한다.

2. 기술기준

2.1 일반조건

2.1.1 이 기준에 따라 설치되는 고체에어로졸소화설비는 다음의 기준을 충족해야 한다.

2.1.1.1 고체에어로졸은 전기 전도성이 없을 것

2.1.1.2 약제 방출 후 해당 화재의 재발화 방지를 위하여 최소 10분간 소화밀도를 유지할 것

2.1.1.3 고체에어로졸소화설비에 사용되는 주요 구성품은 소방청장이 정하여 고시한 「고체에어로졸자동소화장치의 형식승인 및 제품검사의 기술기준」에 적합한 것일 것

2.1.1.4 고체에어로졸소화설비는 비상주장소에 한하여 설치할 것. 다만, 고체에어로졸소화설비 약제의 성분이 인체에 무해함을 국내、외 국가 공인시험기관에서 인증받고, 과학적으로 입증된 최대허용설계밀도를 초과하지 않는 양으로 설계하는 경우 상주장소에 설치할 수 있다.

2.1.1.5 고체에어로졸소화설비의 소화성능이 발휘될 수 있도록 방호구역 내부의 밀폐성을 확보할 것

2.1.1.6 방호구역 출입구 인근에 고체에어로졸 방출 시 주의사항에 관한 내용의 표지를 설치할 것
2.1.1.7 이 기준에서 규정하지 않은 사항은 형식승인 받은 제조업체의 설계 매뉴얼에 따를 것
2.2 설치제외
2.2.1 고체에어로졸소화설비는 다음의 물질을 포함한 화재 또는 장소에는 사용할 수 없다. 다만, 그 사용에 대한 국가 공인시험기관의 인증이 있는 경우에는 그렇지 않다.
2.2.1.1 니트로셀룰로오스, 화약 등의 산화성 물질
2.2.1.2 리튬, 나트륨, 칼륨, 마그네슘, 티타늄, 지르코늄, 우라늄 및 플루토늄과 같은 자기반응성 금속
2.2.1.3 금속 수소화물
2.2.1.4 유기 과산화수소, 히드라진 등 자동 열분해를 하는 화학물질
2.2.1.5 가연성 증기 또는 분진 등 폭발성 물질이 대기에 존재할 가능성이 있는 장소
2.3 고체에어로졸발생기
2.3.1 고체에어로졸발생기는 다음의 기준에 따라 설치한다.
2.3.1.1 밀폐성이 보장된 방호구역 내에 설치하거나, 밀폐성능을 인정할 수 있는 별도의 조치를 취할 것
2.3.1.2 천장이나 벽면 상부에 설치하되 고체에어로졸 화합물이 균일하게 방출되도록 설치할 것
2.3.1.3 직사광선 및 빗물이 침투할 우려가 없는 곳에 설치할 것
2.3.1.4 고체에어로졸발생기는 다음 각 기준의 최소 열 안전이격거리를 준수하여 설치할 것
2.3.1.4.1 인체와의 최소 이격거리는 고체에어로졸 방출 시 75 ℃를 초과하는 온도가 인체에 영향을 미치지 않는 거리
2.3.1.4.2 가연물과의 최소 이격거리는 고체에어로졸 방출 시 200 ℃를 초과하는 온도가 가연물에 영향을 미치지 않는 거리
2.3.1.5 하나의 방호구역에는 동일 제품군 및 동일한 크기의 고체에어로졸발생기를 설치할 것
2.3.1.6 방호구역의 높이는 형식승인 받은 고체에어로졸발생기의 최대 설치높이 이하로 할 것
2.4 고체에어로졸화합물의 양
2.4.1 방호구역 내 소화를 위한 고체에어로졸화합물의 최소 질량은 다음의 식 (2.4.1)에 따라 산출한 양 이상으로 산정해야 한다.

$m = d \times V$ ⋯ (2.4.1)

여기에서
m: 필수소화약제량(g)
d: 설계밀도(g/㎥) = 소화밀도(g/㎥) × 1.3(안전계수)
소화밀도: 형식승인 받은 제조사의 설계 매뉴얼에 제시된 소화밀도
V: 방호체적(㎥)
2.5 기동
2.5.1 고체에어로졸소화설비는 화재감지기 및 수동식 기동장치의 작동과 연동하여 기계적 또는 전기적 방식으로 작동해야 한다.

2.5.2 고체에어로졸소화설비의 기동 시에는 1분 이내에 고체에어로졸 설계밀도의 95 % 이상을 방호구역에 균일하게 방출해야 한다.
2.5.3 고체에어로졸소화설비의 수동식 기동장치는 다음의 기준에 따라 설치해야 한다.
2.5.3.1 제어반마다 설치할 것
2.5.3.2 방호구역의 출입구마다 설치하되 출입구 인근에 사람이 쉽게 조작할 수 있는 위치에 설치할 것
2.5.3.3 기동장치의 조작부는 바닥으로부터 0.8 m 이상 1.5 m 이하의 위치에 설치할 것
2.5.3.4 기동장치의 조작부에 보호판 등의 보호장치를 부착할 것
2.5.3.5 기동장치 인근의 보기 쉬운 곳에 "고체에어로졸소화설비 수동식 기동장치"라고 표시한 표지를 부착할 것
2.5.3.6 전기를 사용하는 기동장치에는 전원표시등을 설치할 것
2.5.3.7 방출용 스위치의 작동을 명시하는 표시등을 설치할 것
2.5.3.8 50 N 이하의 힘으로 방출용 스위치를 기동할 수 있도록 할 것
2.5.4 고체에어로졸의 방출을 지연시키기 위해 방출지연스위치를 다음의 기준에 따라 설치해야 한다.
2.5.4.1 수동으로 작동하는 방식으로 설치하되 누르고 있는 동안만 지연되도록 할 것
2.5.4.2 방호구역의 출입구마다 설치하되 피난이 용이한 출입구 인근에 사람이 쉽게 조작할 수 있는 위치에 설치할 것
2.5.4.3 방출지연스위치 작동 시에는 음향경보를 발할 것
2.5.4.4 방출지연스위치 작동 중 수동식 기동장치가 작동되면 수동식 기동장치의 기능이 우선될 것
2.6 제어반 등
2.6.1 고체에어로졸소화설비의 제어반은 다음의 기준에 따라 설치해야 한다.
2.6.1.1 전원표시등을 설치할 것
2.6.1.2 화재, 진동 및 충격에 따른 영향과 부식의 우려가 없고 점검에 편리한 장소에 설치할 것
2.6.1.3 제어반에는 해당 회로도 및 취급설명서를 비치할 것
2.6.1.4 고체에어로졸소화설비의 작동방식(자동 또는 수동)을 선택할 수 있는 장치를 설치할 것
2.6.1.5 수동식 기동장치 또는 화재감지기에서 신호를 수신할 경우 다음의 기능을 수행할 것
2.6.1.5.1 음향경보장치의 작동
2.6.1.5.2 고체에어로졸의 방출
2.6.1.5.3 기타 제어기능 작동
2.6.2 고체에어로졸소화설비의 화재표시반은 다음의 기준에 따라 설치해야 한다. 다만, 자동화재탐지설비의 수신기의 제어반이 화재표시반의 기능을 가지고 있는 경우 화재표시반을 설치하지 않을 수 있다.
2.6.2.1 전원표시등을 설치할 것

2.6.2.2 화재, 진동 및 충격에 따른 영향 및 부식의 우려가 없고 점검에 편리한 장소에 설치할 것
2.6.2.3 화재표시반에는 해당 회로도 및 취급설명서를 비치할 것
2.6.2.4 고체에어로졸소화설비의 작동방식(자동 또는 수동)을 표시등으로 명시할 것
2.6.2.5 고체에어로졸소화설비가 기동할 경우 음향장치를 통해 경보를 발할 것
2.6.2.6 제어반에서 신호를 수신할 경우 방호구역별 경보장치의 작동, 수동식 기동장치의 작동 및 화재감지기의 작동 등을 표시등으로 명시할 것
2.6.3 고체에어로졸소화설비가 설치된 구역의 출입구에는 고체에어로졸의 방출을 명시하는 표시등을 설치해야 한다.
2.6.4 고체에어로졸소화설비의 오작동을 제어하기 위해 제어반 인근에 설비정지스위치를 설치해야 한다.
2.7 음향장치
2.7.1 고체에어로졸소화설비의 음향장치는 다음의 기준에 따라 설치해야 한다.
2.7.1.1 화재감지기가 작동하거나 수동식 기동장치가 작동할 경우 음향장치가 작동할 것
2.7.1.2 음향장치는 방호구역마다 설치하되 해당 구역의 각 부분으로부터 하나의 음향장치까지의 수평거리는 25 m 이하가 되도록 할 것
2.7.1.3 음향장치는 경종 또는 사이렌(전자식 사이렌을 포함한다)으로 하되, 주위의 소음 및 다른 용도의 경보와 구별이 가능한 음색으로 할 것. 이 경우 경종 또는 사이렌은 자동화재탐지설비ㆍ비상벨설비 또는 자동식사이렌설비의 음향장치와 겸용할 수 있다.
2.7.1.4 주 음향장치는 화재표시반의 내부 또는 그 직근에 설치할 것
2.7.1.5 음향장치는 다음의 기준에 따른 구조 및 성능의 것으로 할 것
2.7.1.5.1 정격전압의 80 % 전압에서 음향을 발할 수 있는 것으로 할 것
2.7.1.5.2 음량은 부착된 음향장치의 중심으로부터 1 m 떨어진 위치에서 90 dB 이상이 되는 것으로 할 것
2.7.1.6 고체에어로졸의 방출 개시 후 1분 이상 경보를 계속 발할 것
2.8 화재감지기
2.8.1 고체에어로졸소화설비의 화재감지기는 다음의 기준에 따라 설치해야 한다.
2.8.1.1 고체에어로졸소화설비에는 다음의 감지기 중 하나를 설치할 것
2.8.1.1.1 광전식 공기흡입형 감지기
2.8.1.1.2 아날로그 방식의 광전식 스포트형 감지기
2.8.1.1.3 중앙소방기술심의위원회의 심의를 통해 고체에어로졸소화설비에 적응성이 있다고 인정된 감지기
2.8.1.2 화재감지기 1개가 담당하는 바닥면적은 「자동화재탐지설비 및 시각경보장치의 화재안전기술기준(NFTC 203)」의 2.4.3의 규정에 따른 바닥면적으로 할 것
2.9 방호구역의 자동폐쇄장치
2.9.1 고체에어로졸소화설비의 방호구역은 고체에어로졸소화설비가 기동할 경우 다음의 기준에 따라 자동적으로 폐쇄되어야 한다.

2.9.1.1 방호구역 내의 개구부와 통기구는 고체에어로졸이 방출되기 전에 폐쇄되도록 할 것
2.9.1.2 방호구역 내의 환기장치는 고체에어로졸이 방출되기 전에 정지되도록 할 것
2.9.1.3 자동폐쇄장치의 복구장치는 제어반 또는 그 직근에 설치하고, 해당 장치를 표시하는 표지를 부착할 것
2.10 비상전원
2.10.1 고체에어로졸소화설비에는 자가발전설비, 축전지설비(제어반에 내장하는 경우를 포함한다. 이하 같다) 또는 전기저장장치(외부 전기에너지를 저장해 두었다가 필요한 때 전기를 공급하는 장치. 이하 같다)에 따른 비상전원을 다음의 기준에 따라 설치해야 한다. 다만, 2 이상의 변전소(「전기사업법」 제67조에 따른 변전소를 말한다. 이하 같다)에서 전력을 동시에 공급받을 수 있거나 하나의 변전소로부터 전력의 공급이 중단되는 때에는 자동으로 다른 변전소로부터 전력을 공급받을 수 있도록 상용전원을 설치한 경우에는 비상전원을 설치하지 않을 수 있다.
2.10.1.1 점검에 편리하고 화재 및 침수 등의 재해로 인한 피해를 받을 우려가 없는 곳에 설치할 것
2.10.1.2 고체에어로졸소화설비에 최소 20분 이상 유효하게 전원을 공급할 것
2.10.1.3 상용전원으로부터 전력의 공급이 중단된 때에는 자동으로 비상전원으로부터 전력을 공급받을 수 있도록 할 것
2.10.1.4 비상전원의 설치장소는 다른 장소와 방화구획 할 것(제어반에 내장하는 경우는 제외한다). 이 경우 그 장소에는 비상전원의 공급에 필요한 기구나 설비 외의 것(열병합발전설비에 필요한 기구나 설비는 제외한다)을 두어서는 아니 된다.
2.10.1.5 비상전원을 실내에 설치하는 때에는 그 실내에 비상조명등을 설치할 것
2.11 배선 등
2.11.1 고체에어로졸소화설비의 배선은 「전기사업법」 제67조에 따른 「전기설비기술기준」에서 정한 것 외에 다음의 기준에 따라 설치해야 한다.
2.11.1.1 비상전원으로부터 제어반에 이르는 전원회로배선은 내화배선으로 할 것. 다만, 자가발전설비와 제어반이 동일한 실에 설치된 경우에는 자가발전기로부터 그 제어반에 이르는 전원회로배선은 그렇지 않다.
2.11.1.2 상용전원으로부터 제어반에 이르는 배선, 그 밖의 고체에어로졸소화설비의 감시회로、조작회로 또는 표시등회로의 배선은 내화배선 또는 내열배선으로 할 것. 다만, 제어반 안의 감시회로、조작회로 또는 표시등회로의 배선은 그렇지 않다.
2.11.1.3 화재감지기의 배선은 「자동화재탐지설비 및 시각경보장치의 화재안전기술기준(NFTC 203)」 2.8(배선)의 기준에 따른다.
2.11.2 2.11.1에 따른 내화배선 및 내열배선에 사용되는 전선의 종류 및 설치방법은 「옥내소화전설비의 화재안전기술기준(NFTC 102)」 2.7.2의 표 2.7.2(1) 및 표 2.7.2(2)의 기준에 따른다.
2.11.3 소화설비의 과전류차단기 및 개폐기에는 "고체에어로졸소화설비용"이라고 표시한 표지를 해야 한다.

2.11.4 소화설비용 전기배선의 양단 및 접속단자에는 다음의 기준에 따른 표지 또는 표시를 해야 한다.

2.11.4.1 단자에는 "고체에어로졸소화설비단자"라고 표시한 표지를 부착할 것

2.11.4.2 소화설비용 전기배선의 양단에는 다른 배선과 식별이 용이하도록 표시할 것

2.12 과압배출구

2.12.1 고체에어로졸소화설비가 설치된 방호구역에는 소화약제 방출 시 과압으로 인한 구조물 등의 손상을 방지하기 위하여 과압배출구를 설치해야 한다.

2 - 2. 경보설비

1. 비상경보설비 및 단독경보형감지기의 화재안전기술기준(NFTC 201)
2. 비상방송설비의 화재안전기술기준(NFTC 202)
3. 자동화재탐지설비 및 시각경보장치의 화재안전기술기준(NFTC 203)
4. 자동화재속보설비의 화재안전기술기준(NFTC 204)
5. 누전경보기의 화재안전기술기준(NFTC 205)
6. 가스누설경보기의 화재안전기술기준(NFTC 206)

비상경보설비 및 단독경보형감지기의 화재안전기술기준(NFTC 201)

[시행 2022. 12. 1.] [공고 제2022 - 222호, 2022. 12. 1., 제정]

국립소방연구원(화재예방연구과)041 - 559 - 0532

1. 일반사항

1.1 적용범위

1.1.1 이 기준은 「소방시설 설치 및 관리에 관한 법률 시행령」(이하 "영"이라 한다) 별표 4 제2호가목 및 나목에 따른 비상경보설비 및 단독경보형감지기의 설치 및 관리에 대해 적용한다.

1.2 기준의 효력

1.2.1 이 기준은 「소방시설 설치 및 관리에 관한 법률」(이하 "법"이라 한다) 제2조제1항제6호나목에 따라 경보설비인 비상경보설비 및 단독경보형감지기의 기술기준으로서의 효력을 가진다.

1.2.2 이 기준에 적합한 경우에는 법 제2조제1항제6호나목에 따라 「비상경보설비 및 단독경보형감지기의 화재안전성능기준(NFPC 201)」을 충족하는 것으로 본다.

1.3 기준의 시행

1.3.1 이 기준은 2022년 12월 1일부터 시행한다.

1.4 기준의 특례

1.4.1 소방본부장 또는 소방서장은 기존건축물이 증축ㆍ개축ㆍ대수선되거나 용도변경 되는 경우에 있어서 이 기준이 정하는 기준에 따라 해당 건축물에 설치해야 할 비상경보설비의 배관ㆍ배선 등의 공사가 현저하게 곤란하다고 인정되는 경우에는 해당 설비의 기능 및 사용에 지장이 없는 범위 안에서 이 기준의 일부를 적용하지 않을 수 있다.

1.5 경과조치

1.5.1 이 기준 시행 전에 건축허가 등의 신청 또는 신고를 하거나 소방시설공사의 착공신고를 한 특정소방대상물에 대해서는 종전의 「비상경보설비 및 단독경보형감지기의 화재안전기준(NFSC 201)」에 따른다.

1.5.2 이 기준 시행 전에 1.5.1에 따른 신청 또는 신고를 한 경우라도 제정 기준이 종전의 기준에 비하여 관계인에게 유리한 경우에는 제정 기준에 따를 수 있다.

1.6 다른 법령과의 관계

1.6.1 이 기준 시행 당시 다른 법령 또는 행정규칙 등에서 종전의 화재안전기준을 인용한 경우에 이 기준 가운데 그에 해당하는 규정이 있는 경우에는 종전의 규정에 갈음하여 이 기준의 해당 규정을 인용한 것으로 본다.

1.7 용어의 정의

1.7.1 이 기준에서 사용하는 용어의 정의는 다음과 같다.
1.7.1.1 "비상벨설비"란 화재발생 상황을 경종으로 경보하는 설비를 말한다.
1.7.1.2 "자동식사이렌설비"란 화재발생 상황을 사이렌으로 경보하는 설비를 말한다.
1.7.1.3 "단독경보형감지기"란 화재발생 상황을 단독으로 감지하여 자체에 내장된 음향장치로 경보하는 감지기를 말한다.
1.7.1.4 "발신기"란 화재발생 신호를 수신기에 수동으로 발신하는 장치를 말한다.
1.7.1.5 "수신기"란 발신기에서 발하는 화재신호를 직접 수신하여 화재의 발생을 표시 및 경보하여 주는 장치를 말한다.
1.7.2 "신호처리방식"은 화재신호 및 상태신호 등(이하 "화재신호 등"이라 한다)을 송수신하는 방식으로서 다음의 방식을 말한다.
1.7.2.1 "유선식"은 화재신호 등을 배선으로 송ㆍ수신하는 방식
1.7.2.2 "무선식"은 화재신호 등을 전파에 의해 송ㆍ수신하는 방식
1.7.2.3 "유ㆍ무선식"은 유선식과 무선식을 겸용으로 사용하는 방식

2. 기술기준
2.1 비상벨설비 또는 자동식사이렌설비
2.1.1 비상벨설비 또는 자동식사이렌설비는 부식성가스 또는 습기 등으로 인하여 부식의 우려가 없는 장소에 설치해야 한다.
2.1.2 지구음향장치는 특정소방대상물의 층마다 설치하되, 해당 층의 각 부분으로부터 하나의 음향장치까지의 수평거리가 25 m 이하가 되도록 하고, 해당 층의 각 부분에 유효하게 경보를 발할 수 있도록 설치해야 한다. 다만, 「비상방송설비의 화재안전기술기준(NFTC 202)」에 적합한 방송설비를 비상벨설비 또는 자동식사이렌설비와 연동하여 작동하도록 설치한 경우에는 지구음향장치를 설치하지 않을 수 있다.
2.1.3 음향장치는 정격전압의 80 % 전압에서도 음향을 발할 수 있도록 해야 한다. 다만, 건전지를 주전원으로 사용하는 음향장치는 그렇지 않다.
2.1.4 음향장치의 음향의 크기는 부착된 음향장치의 중심으로부터 1 m 떨어진 위치에서 음압이 90 dB 이상이 되는 것으로 해야 한다.
2.1.5 발신기는 다음의 기준에 따라 설치해야 한다.
2.1.5.1 조작이 쉬운 장소에 설치하고, 조작스위치는 바닥으로부터 0.8 m 이상 1.5 m 이하의 높이에 설치할 것
2.1.5.2 특정소방대상물의 층마다 설치하되, 해당 층의 각 부분으로부터 하나의 발신기까지의 수평거리가 25 m 이하가 되도록 할 것. 다만, 복도 또는 별도로 구획된 실로서 보행거리가 40 m 이상일 경우에는 추가로 설치해야 한다.
2.1.5.3 발신기의 위치표시등은 함의 상부에 설치하되, 그 불빛은 부착 면으로부터 15° 이상의 범위 안에서 부착지점으로부터 10 m 이내의 어느 곳에서도 쉽게 식별할 수 있는 적색등으로 할 것

2.1.6 비상벨설비 또는 자동식사이렌설비의 상용전원은 다음의 기준에 따라 설치해야 한다.
2.1.6.1 상용전원은 전기가 정상적으로 공급되는 축전지설비, 전기저장장치(외부 전기에너지를 저장해 두었다가 필요한 때 전기를 공급하는 장치) 또는 교류전압의 옥내간선으로 하고, 전원까지의 배선은 전용으로 할 것
2.1.6.2 개폐기에는 "비상벨설비 또는 자동식사이렌설비용"이라고 표시한 표지를 할 것
2.1.7 비상벨설비 또는 자동식사이렌설비에는 그 설비에 대한 감시상태를 60분간 지속한 후 유효하게 10분 이상 경보할 수 있는 비상전원으로서 축전지설비(수신기에 내장하는 경우를 포함한다) 또는 전기저장장치(외부 전기에너지를 저장해 두었다가 필요한 때 전기를 공급하는 장치)를 설치해야 한다. 다만, 상용전원이 축전지설비인 경우 또는 건전지를 주전원으로 사용하는 무선식 설비인 경우에는 그렇지 않다.
2.1.8 비상벨설비 또는 자동식사이렌설비의 배선은 「전기사업법」 제67조에 따른 「전기설비기술기준」에서 정한 것 외에 다음의 기준에 따라 설치해야 한다.
2.1.8.1 전원회로의 배선은 「옥내소화전설비의 화재안전기술기준(NFTC 102)」 2.7.2의 표 2.7.2(1)에 따른 내화배선에 따르고, 그 밖의 배선은 「옥내소화전설비의 화재안전기술기준(NFTC 102)」 2.7.2의 표 2.7.2(1) 또는 표 2.7.2(2)에 따른 내화배선 또는 내열배선에 따를 것
2.1.8.2 전원회로의 전로와 대지 사이 및 배선상호간의 절연저항은 「전기사업법」 제67조에 따른 「전기설비기술기준」이 정하는 바에 의하고, 부속회로의 전로와 대지 사이 및 배선 상호간의 절연저항은 1경계구역마다 직류 250 V의 절연저항측정기를 사용하여 측정한 절연저항이 0.1 ㏁ 이상이 되도록 할 것
2.1.8.3 배선은 다른 전선과 별도의 관ㆍ덕트(절연효력이 있는 것으로 구획한 때에는 그 구획된 부분은 별개의 덕트로 본다)ㆍ몰드 또는 풀박스 등에 설치할 것. 다만, 60 V 미만의 약전류회로에 사용하는 전선으로서 각각의 전압이 같을 때는 그렇지 않다.
2.2 단독경보형감지기
2.2.1 단독경보형감지기는 다음의 기준에 따라 설치해야 한다.
2.2.1.1 각 실(이웃하는 실내의 바닥면적이 각각 30 ㎡ 미만이고 벽체의 상부의 전부 또는 일부가 개방되어 이웃하는 실내와 공기가 상호 유통되는 경우에는 이를 1개의 실로 본다)마다 설치하되, 바닥면적이 150 ㎡를 초과하는 경우에는 150 ㎡마다 1개 이상 설치할 것
2.2.1.2 계단실은 최상층의 계단실 천장(외기가 상통하는 계단실의 경우를 제외한다)에 설치할 것
2.2.1.3 건전지를 주전원으로 사용하는 단독경보형감지기는 정상적인 작동상태를 유지할 수 있도록 주기적으로 건전지를 교환할 것
2.2.1.4 상용전원을 주전원으로 사용하는 단독경보형감지기의 2차전지는 법 제40조에 따라 제품검사에 합격한 것을 사용할 것

비상방송설비의 화재안전기술기준(NFTC 202)

[시행 2023. 2. 10.] [공고 제2023 - 4호, 2023. 2. 10., 일부개정]

국립소방연구원(화재예방연구과)041 - 559 - 0532
소방청(소방정책연구실)041 - 559 - 0587
소방청(대응기술연구실)041 - 559 - 0581

1. 일반사항

1.1 적용범위

1.1.1 이 기준은 「소방시설 설치 및 관리에 관한 법률 시행령」(이하 "영"이라 한다) 별표 4 제2호바목에 따른 비상방송설비의 설치 및 관리에 대해 적용한다.

1.2 기준의 효력

1.2.1 이 기준은 「소방시설 설치 및 관리에 관한 법률」(이하 "법"이라 한다) 제2조제1항제6호나목에 따라 경보설비인 비상방송설비의 기술기준으로서의 효력을 가진다.

1.2.2 이 기준에 적합한 경우에는 법 제2조제1항제6호나목에 따라 「비상방송설비의 화재안전성능기준(NFPC 202)」을 충족하는 것으로 본다.

1.3 기준의 시행

1.3.1 이 기준은 2023년 2월 10일부터 시행한다.<개정 2023.2.10.>

1.4 기준의 특례

1.4.1 소방본부장 또는 소방서장은 기존건축물이 증축ㆍ개축ㆍ대수선되거나 용도변경 되는 경우에 있어서 이 기준이 정하는 기준에 따라 해당 건축물에 설치해야 할 비상방송설비의 배관ㆍ배선 등의 공사가 현저하게 곤란하다고 인정되는 경우에는 해당 설비의 기능 및 사용에 지장이 없는 범위 안에서 이 기준 일부를 적용하지 않을 수 있다.

1.5 경과조치

1.5.1 이 기준 시행 전에 건축허가 등의 신청 또는 신고를 하거나 소방시설공사의 착공신고를 한 특정소방대상물에 대해서는 종전의 기준에 따른다.<개정 2023.2.10.>

1.5.2 이 기준 시행 전에 1.5.1에 따른 신청 또는 신고를 한 경우라도 개정 기준이 종전의 기준에 비하여 관계인에게 유리한 경우에는 개정 기준에 따를 수 있다.<개정 2023.2.10.>

1.6 다른 법령과의 관계

1.6.1 이 기준 시행 당시 다른 법령 또는 행정규칙 등에서 종전의 화재안전기준을 인용한 경우에 이 기준 가운데 그에 해당하는 규정이 있는 경우에는 종전의 규정에 갈음하여 이 기준의 해당 규정을 인용한 것으로 본다.

1.7 용어의 정의

1.7.1 이 기준에서 사용하는 용어의 정의는 다음과 같다.

1.7.1.1 "확성기"란 소리를 크게 하여 멀리까지 전달될 수 있도록 하는 장치로써 일명 스피커를 말한다.

1.7.1.2 "음량조절기"란 가변저항을 이용하여 전류를 변화시켜 음량을 크게 하거나 작게 조절할 수 있는 장치를 말한다.

1.7.1.3 "증폭기"란 전압전류의 진폭을 늘려 감도를 좋게 하고 미약한 음성전류를 커다란 음성전류로 변화시켜 소리를 크게 하는 장치를 말한다.

1.7.1.4 "기동장치"란 화재감지기, 발신기 등의 상태변화를 전송하는 장치를 말한다.

1.7.1.5 "몰드"란 전선을 물리적으로 보호하기 위해 사용되는 통형 구조물을 말한다.

1.7.1.6 "약전류회로"란 전신선, 전화선 등에 사용하는 전선이나 케이블, 인터폰, 확성기의 음성회로, 라디오ㆍ텔레비전의 시청회로 등을 포함하는 약전류가 통전되는 회로를 말한다.

1.7.1.7 "전원회로"란 전기ㆍ통신, 기타 전기를 이용하는 장치 등에 전력을 공급하기 위하여 필요한 기기로 이루어지는 전기회로를 말한다.

1.7.1.8 "절연저항"이란 전류가 도체에서 절연물을 통하여 다른 충전부나 기기로 누설되는 경우 그 누설 경로의 저항을 말한다.

1.7.1.9 "절연효력"이란 전기가 불필요한 부분으로 흐르지 않도록 절연하는 성능을 나타내는 것을 말한다.

1.7.1.10 "정격전압"이란 전기기계기구, 선로 등의 정상적인 동작을 유지시키기 위해 공급해 주어야 하는 기준 전압을 말한다.

1.7.1.11 "조작부"란 기기를 제어할 수 있도록 조작스위치, 지시계, 표시등 등을 집결시킨 부분을 말한다.

1.7.1.12 "풀박스"란 장거리 케이블 포설을 용이하게 하기 위해 전선관 중간에 설치하는 상자형 구조물 등을 말한다.

1.8 다른 공고의 개정 <신설 2023.2.10>

1.8.1 간이스프링클러설비의 화재안전기술기준(NFTC 103A) 일부를 다음과 같이 개정한다. 2.7.1.5 부분 중 "5층(지하층을 제외한다) 이상으로서 연면적이 3,000㎡를 초과하는"을 "11층(공동주택의 경우에는 16층) 이상의"로 하고, "2층 이상의 층에서 발화한 때에는 발화층 및 그 직상층에 한하여",를 "2층 이상의 층에서 발화한 때에는 발화층 및 그 직상 4개층에 한하여"로 하고 "1층에서 발화한 때에는 발화층ㆍ그 직상층 및 지하층에 한하여",를 "1층에서 발화한 때에는 발화층ㆍ그 직상 4개층 및 지하층에 한하여"로 한다.<신설 2023.2.10>

1.8.2 미분무소화설비의 화재안전기술기준(NFTC 104A) 일부를 다음과 같이 개정한다. 2.9.1.6 부분 중 "5층(지하층을 제외한다) 이상의"를 "11층(공동주택의 경우에는 16층) 이상의"로 하고, "2층 이상의 층에서 발화한 때에는 발화층 및 그 직상층에 한하여",를 "2층 이상의 층에서 발화한 때에는 발화층 및 그 직상 4개층에 한하여"로 하고 "1층에서 발화한 때에는 발화층과 그 직상층 및 지하층에 한하여",를 "1층에서 발화한 때에는 발화층과 그 직상 4개층 및 지하층에 한하여"로

한다.<신설 2023.2.10>
1.8.3 스프링클러설비의 화재안전기술기준(NFTC 103) 일부를 다음과 같이 개정한다. 2.6.1.6 부분 중 "5층 이상으로서 연면적이 3,000㎡를 초과하는"을 "11층(공동주택의 경우에는 16층) 이상의"로 하고, 2.6.1.6.1 중 "직상층에"를 "직상 4개층에"로 하며, 2.6.1.6.2 중 "직상층"을 "직상 4개층"으로 한다.<신설 2023.2.10>
1.8.4 화재조기진압용 스프링클러설비의 화재안전기술기준(NFTC 103B) 일부를 다음과 같이 개정한다. 2.6.1.5 부분 중 "5층 이상으로서 연면적이 3,000㎡를 초과하는"을 "11층(공동주택의 경우에는 16층) 이상의"로 하고, 2.6.1.5.1 중 "직상층에"를 "직상 4개층에"로 하며, 2.6.1.5.2 중 "직상층"을 각각 "직상 4개층"으로 한다.<신설 2023.2.10.>

2. 기술기준
2.1 음향장치
2.1.1 비상방송설비는 다음의 기준에 따라 설치해야 한다. 이 경우 엘리베이터 내부에는 별도의 음향장치를 설치할 수 있다.
2.1.1.1 확성기의 음성입력은 3 W(실내에 설치하는 것에 있어서는 1 W) 이상일 것
2.1.1.2 확성기는 각 층마다 설치하되, 그 층의 각 부분으로부터 하나의 확성기까지의 수평거리가 25 m 이하가 되도록 하고, 해당 층의 각 부분에 유효하게 경보를 발할 수 있도록 설치할 것
2.1.1.3 음량조정기를 설치하는 경우 음량조정기의 배선은 3선식으로 할 것
2.1.1.4 조작부의 조작스위치는 바닥으로부터 0.8 m 이상 1.5 m 이하의 높이에 설치할 것
2.1.1.5 조작부는 기동장치의 작동과 연동하여 해당 기동장치가 작동한 층 또는 구역을 표시할 수 있는 것으로 할 것
2.1.1.6 증폭기 및 조작부는 수위실 등 상시 사람이 근무하는 장소로서 점검이 편리하고 방화상 유효한 곳에 설치할 것
2.1.1.7 층수가 11층(공동주택의 경우에는 16층) 이상의 특정소방대상물은 다음의 기준에 따라 경보를 발할 수 있도록 해야 한다.<개정 2023.2.10>
2.1.1.7.1 2층 이상의 층에서 발화한 때에는 발화층 및 그 직상 4개층에 경보를 발할 것<개정 2023.2.10>
2.1.1.7.2 1층에서 발화한 때에는 발화층ㆍ그 직상 4개층 및 지하층에 경보를 발할 것<개정 2023.2.10>
2.1.1.7.3 지하층에서 발화한 때에는 발화층ㆍ그 직상층 및 기타의 지하층에 경보를 발할 것
2.1.1.8 다른 방송설비와 공용하는 것에 있어서는 화재 시 비상경보 외의 방송을 차단할 수 있는 구조로 할 것
2.1.1.9 다른 전기회로에 따라 유도장애가 생기지 않도록 할 것
2.1.1.10 하나의 특정소방대상물에 2 이상의 조작부가 설치되어 있는 때에는 각각의 조작부가 있는 장소 상호 간에 동시 통화가 가능한 설비를 설치하고, 어느 조작부에서도 해당 특정소방대상물의 전 구역에 방송을 할 수 있도록 할 것

2.1.1.11 기동장치에 따른 화재신호를 수신한 후 필요한 음량으로 화재발생상황 및 피난에 유효한 방송이 자동으로 개시될 때까지의 소요시간은 10초 이내로 할 것
2.1.1.12 음향장치는 다음의 기준에 따른 구조 및 성능의 것으로 해야 한다.
2.1.1.12.1 정격전압의 80 % 전압에서 음향을 발할 수 있는 것을 할 것
2.1.1.12.2 자동화재탐지설비의 작동과 연동하여 작동할 수 있는 것으로 할 것
2.2 배선
2.2.1 비상방송설비의 배선은 「전기사업법」 제67조에 따른 「전기설비기술기준」에서 정한 것 외에 다음의 기준에 따라 설치해야 한다.
2.2.1.1 화재로 인하여 하나의 층의 확성기 또는 배선이 단락 또는 단선되어도 다른 층의 화재 통보에 지장이 없도록 할 것
2.2.1.2 전원회로의 배선은 「옥내소화전설비의 화재안전기술기준(NFTC 102)」 2.7.2의 표 2.7.2(1)에 따른 내화배선에 따르고, 그 밖의 배선은 「옥내소화전설비의 화재안전기술기준(NFTC 102)」 2.7.2의 표 2.7.2(1) 또는 표 2.7.2(2)에 따른 내화배선 또는 내열배선에 따를 것
2.2.1.3 전원회로의 전로와 대지 사이 및 배선상호간의 절연저항은「전기사업법」 제67조에 따른 「전기설비기술기준」이 정하는 바에 따르고, 부속회로의 전로와 대지 사이 및 배선 상호 간의 절연저항은 1경계구역마다 직류 250 V의 절연저항측정기를 사용하여 측정한 절연저항이 0.1 ㏁ 이상이 되도록 할 것
2.2.1.4 비상방송설비의 배선은 다른 전선과 별도의 관ㆍ덕트(절연효력이 있는 것으로 구획한 때에는 그 구획된 부분은 별개의 덕트로 본다) 몰드 또는 풀박스 등에 설치할 것. 다만, 60 V 미만의 약전류회로에 사용하는 전선으로서 각각의 전압이 같을 때는 그렇지 않다.
2.3 전원
2.3.1 비상방송설비의 상용전원은 다음의 기준에 따라 설치해야 한다.
2.3.1.1 상용전원은 전기가 정상적으로 공급되는 축전지설비, 전기저장장치(외부 전기에너지를 저장해 두었다가 필요한 때 전기를 공급하는 장치) 또는 교류전압의 옥내간선으로 하고, 전원까지의 배선은 전용으로 할 것
2.3.1.2 개폐기에는 "비상방송설비용"이라고 표시한 표지를 할 것
2.3.2 비상방송설비에는 그 설비에 대한 감시상태를 60분간 지속한 후 유효하게 10분 이상 경보할 수 있는 비상전원으로서 축전지설비(수신기에 내장하는 경우를 포함한다) 또는 전기저장장치(외부 전기에너지를 저장해 두었다가 필요한 때 전기를 공급하는 장치)를 설치해야 한다.

자동화재탐지설비 및 시각경보장치의 화재안전기술기준(NFTC 203)

[시행 2026. 3. 1.] [공고 제2026 - 10호, 2026. 2. 27., 일부개정]

국립소방연구원(화재예방연구과)041 - 559 - 0532
소방청(화재예방연구과)041 - 559 - 0532

1. 일반사항

1.1 적용범위

1.1.1 이 기준은 「소방시설 설치 및 관리에 관한 법률 시행령」(이하 "영"이라 한다) 별표 4 제2호다목과 라목에 따른 자동화재탐지설비와 시각경보장치의 설치 및 관리에 대해 적용한다.

1.2 기준의 효력

1.2.1 이 기준은 「소방시설 설치 및 관리에 관한 법률」(이하 "법"이라 한다) 제2조제1항제6호나목에 따라 경보설비인 자동화재탐지설비 및 시각경보장치의 기술기준으로서의 효력을 가진다.

1.2.2 이 기준에 적합한 경우에는 법 제2조제1항제6호나목에 따라 「자동화재탐지설비 및 시각경보장치의 화재안전성능기준(NFPC 203)」을 충족하는 것으로 본다.

1.3 기준의 시행

1.3.1 이 기준은 2026년 3월 1일부터 시행한다.<개정 2026. 3. 1.>

1.3.2 특정소방대상물의 경보 방식 [소방청고시 제2022 - 10호, 2022. 5. 9., 일부개정]

2.5.1.2에 따른 기준은 발령 후 9개월이 경과한 날부터 시행한다.

1.4 기준의 특례

1.4.1 소방본부장 또는 소방서장은 기존건축물이 증축ㆍ개축ㆍ대수선되거나 용도변경 되는 경우에 있어서 이 기준이 정하는 기준에 따라 해당 건축물에 설치해야 할 자동화재탐지설비의 배관ㆍ배선 등의 공사가 현저하게 곤란하다고 인정되는 경우에는 해당 설비의 기능 및 사용에 지장이 없는 범위 안에서 이 기준의 일부를 적용하지 않을 수 있다.

1.5 경과조치

1.5.1 이 기준 시행 전에 건축허가 등의 신청 또는 신고를 하거나 소방시설공사의 착공신고를 한 특정소방대상물에 대해서는 종전의 「자동화재탐지설비 및 시각경보장치의 화재안전기준(NFSC 203)」에 따른다.

1.5.2 이 기준 시행 전에 1.5.1에 따른 신청 또는 신고를 한 경우라도 제정 기준이 종전의 기준에 비하여 관계인에게 유리한 경우에는 제정 기준에 따를 수 있다.

1.6 다른 법령과의 관계

1.6.1 이 기준 시행 당시 다른 법령 또는 행정규칙 등에서 종전의 화재안전기준을 인용한 경우에 이 기준 가운데 그에 해당하는 규정이 있는 경우에는 종전의 규정에 갈음하여 이 기준의 해당 규

정을 인용한 것으로 본다.

1.7 용어의 정의

1.7.1 이 기준에서 사용하는 용어의 정의는 다음과 같다.

1.7.1.1 "경계구역"이란 특정소방대상물 중 화재신호를 발신하고 그 신호를 수신 및 유효하게 제어할 수 있는 구역을 말한다.

1.7.1.2 "수신기"란 감지기나 발신기에서 발하는 화재신호를 직접 수신하거나 중계기를 통하여 수신하여 화재의 발생을 표시 및 경보하여 주는 장치를 말한다.

1.7.1.3 "중계기"란 감지기ㆍ발신기 또는 전기적인 접점 등의 작동에 따른 신호를 받아 이를 수신기에 전송하는 장치를 말한다.

1.7.1.4 "감지기"란 화재 시 발생하는 열, 연기, 불꽃 또는 연소생성물을 자동적으로 감지하여 수신기에 화재신호 등을 발신하는 장치를 말한다.

1.7.1.5 "발신기"란 수동누름버턴 등의 작동으로 화재 신호를 수신기에 발신하는 장치를 말한다.

1.7.1.6 "시각경보장치"란 자동화재탐지설비에서 발하는 화재신호를 시각경보기에 전달하여 청각장애인에게 점멸형태의 시각경보를 하는 것을 말한다.

1.7.1.7 "거실"이란 거주ㆍ집무ㆍ작업ㆍ집회ㆍ오락 그 밖에 이와 유사한 목적을 위하여 사용하는 실을 말한다.

1.7.2 "신호처리방식"은 화재신호 및 상태신호 등(이하 "화재신호 등"이라 한다)을 송수신하는 방식으로서 다음의 방식을 말한다.

1.7.2.1 "유선식"은 화재신호 등을 배선으로 송ㆍ수신하는 방식

1.7.2.2 "무선식"은 화재신호 등을 전파에 의해 송ㆍ수신하는 방식

1.7.2.3 "유ㆍ무선식"은 유선식과 무선식을 겸용으로 사용하는 방식

2. 기술기준

2.1 경계구역

2.1.1 자동화재탐지설비의 경계구역은 다음의 기준에 따라 설정해야 한다. 다만, 감지기의 형식승인 시 감지거리, 감지면적 등에 대한 성능을 별도로 인정받은 경우에는 그 성능인정범위를 경계구역으로 할 수 있다.

2.1.1.1 하나의 경계구역이 2 이상의 건축물에 미치지 않도록 할 것

2.1.1.2 하나의 경계구역이 2 이상의 층에 미치지 않도록 할 것. 다만, 500 ㎡ 이하의 범위 안에서는 2개의 층을 하나의 경계구역으로 할 수 있다.

2.1.1.3 하나의 경계구역의 면적은 600 ㎡ 이하로 하고 한 변의 길이는 50 m 이하로 할 것. 다만, 해당 특정소방대상물의 주된 출입구에서 그 내부 전체가 보이는 것에 있어서는 한 변의 길이가 50 m의 범위 내에서 1,000 ㎡ 이하로 할 수 있다.

2.1.2 계단(직통계단 외의 것에 있어서는 떨어져 있는 상하 계단의 상호 간의 수평거리가 5 m 이하로서 서로 간에 구획되지 아니한 것에 한한다. 이하 같다)ㆍ경사로(에스컬레이터경사로 포함)ㆍ엘리베이터 승강로(권상기실이 있는 경우에는 권상기실)ㆍ린넨슈트ㆍ파이프 피트 및 덕트 기

타 이와 유사한 부분에 대하여는 별도로 경계구역을 설정하되, 하나의 경계구역은 높이 45 m 이하(계단 및 경사로에 한한다)로 하고, 지하층의 계단 및 경사로(지하층의 층수가 한 개 층일 경우는 제외한다)는 별도로 하나의 경계구역으로 해야 한다.

2.1.3 외기에 면하여 상시 개방된 부분이 있는 차고ㆍ주차장ㆍ창고 등에 있어서는 외기에 면하는 각 부분으로부터 5 m 미만의 범위 안에 있는 부분은 경계구역의 면적에 산입하지 않는다.

2.1.4 스프링클러설비ㆍ물분무등소화설비 또는 제연설비의 화재감지장치로서 화재감지기를 설치한 경우의 경계구역은 해당 소화설비의 방호구역 또는 제연구역과 동일하게 설정할 수 있다.

2.2 수신기

2.2.1 자동화재탐지설비의 수신기는 다음의 기준에 적합한 것으로 설치해야 한다.

2.2.1.1 해당 특정소방대상물의 경계구역을 각각 표시할 수 있는 회선 수 이상의 수신기를 설치할 것

2.2.1.2 해당 특정소방대상물에 가스누설탐지설비가 설치된 경우에는 가스누설탐지설비로부터 가스누설신호를 수신하여 가스누설경보를 할 수 있는 수신기를 설치할 것(가스누설탐지설비의 수신부를 별도로 설치한 경우에는 제외한다)

2.2.2 자동화재탐지설비의 수신기는 특정소방대상물 또는 그 부분이 지하층ㆍ무창층 등으로서 환기가 잘되지 아니하거나 실내면적이 40 ㎡ 미만인 장소, 감지기의 부착면과 실내 바닥과의 거리가 2.3 m 이하인 장소로서 일시적으로 발생한 열ㆍ연기 또는 먼지 등으로 인하여 감지기가 화재신호를 발신할 우려가 있는 때에는 축적기능 등이 있는 것(축적형감지기가 설치된 장소에는 감지기회로의 감시전류를 단속적으로 차단시켜 화재를 판단하는 방식 외의 것을 말한다)으로 설치해야 한다. 다만, 2.4.1 단서에 따른 감지기를 설치한 경우에는 그렇지 않다.

2.2.3 수신기는 다음의 기준에 따라 설치해야 한다.

2.2.3.1 수위실 등 상시 사람이 근무하는 장소에 설치할 것. 다만, 사람이 상시 근무하는 장소가 없는 경우에는 관계인이 쉽게 접근할 수 있고 관리가 용이한 장소에 설치할 수 있다.

2.2.3.2 수신기가 설치된 장소에는 경계구역 일람도를 비치할 것. 다만, 모든 수신기와 연결되어 각 수신기의 상황을 감시하고 제어할 수 있는 수신기(이하 "주수신기"라 한다)를 설치하는 경우에는 주수신기를 제외한 기타 수신기는 그렇지 않다.

2.2.3.3 수신기의 음향기구는 그 음량 및 음색이 다른 기기의 소음 등과 명확히 구별될 수 있는 것으로 할 것

2.2.3.4 수신기는 감지기ㆍ중계기 또는 발신기가 작동하는 경계구역을 표시할 수 있는 것으로 할 것

2.2.3.5 화재ㆍ가스 전기등에 대한 종합방재반을 설치한 경우에는 해당 조작반에 수신기의 작동과 연동하여 감지기ㆍ중계기 또는 발신기가 작동하는 경계구역을 표시할 수 있는 것으로 할 것

2.2.3.6 하나의 경계구역은 하나의 표시등 또는 하나의 문자로 표시되도록 할 것

2.2.3.7 수신기의 조작 스위치는 바닥으로부터의 높이가 0.8 m 이상 1.5 m 이하인 장소에 설치할 것

2.2.3.8 하나의 특정소방대상물에 2 이상의 수신기를 설치하는 경우에는 수신기를 상호 간 연동하여 화재발생 상황을 각 수신기마다 확인할 수 있도록 할 것

2.2.3.9 화재로 인하여 하나의 층의 지구음향장치 배선이 단락되어도 다른 층의 화재통보에 지장이 없도록 각 층 배선 상에 유효한 조치를 할 것

2.3 중계기

2.3.1 자동화재탐지설비의 중계기는 다음의 기준에 따라 설치해야 한다.

2.3.1.1 수신기에서 직접 감지기회로의 도통시험을 하지 않는 것에 있어서는 수신기와 감지기 사이에 설치할 것

2.3.1.2 조작 및 점검에 편리하고 화재 및 침수 등의 재해로 인한 피해를 받을 우려가 없는 장소에 설치할 것

2.3.1.3 수신기에 따라 감시되지 않는 배선을 통하여 전력을 공급받는 것에 있어서는 전원입력측의 배선에 과전류차단기를 설치하고 해당 전원의 정전이 즉시 수신기에 표시되는 것으로 하며, 상용전원 및 예비전원의 시험을 할 수 있도록 할 것

2.4 감지기

2.4.1 자동화재탐지설비의 감지기는 부착 높이에 따라 다음 표 2.4.1에 따른 감지기를 설치해야 한다. 다만, 지하층ㆍ무창층 등으로서 환기가 잘되지 아니하거나 실내면적이 40 ㎡ 미만인 장소, 감지기의 부착면과 실내 바닥과의 거리가 2.3 m 이하인 곳으로서 일시적으로 발생한 열ㆍ연기 또는 먼지 등으로 인하여 화재신호를 발신할 우려가 있는 장소(2.2.2 본문에 따른 수신기를 설치한 장소를 제외한다)에는 다음의 기준에서 정한 감지기 중 적응성이 있는 감지기를 설치해야 한다.

(1) 불꽃감지기

(2) 정온식감지선형감지기

(3) 분포형감지기

(4) 복합형감지기

(5) 광전식분리형감지기

(6) 아날로그방식의 감지기

(7) 다신호방식의 감지기

(8) 축적방식의 감지기

표 2.4.1 부착 높이에 따른 감지기의 종류

부착 높이	감지기의 종류
4 m 미만	차동식(스포트형, 분포형) 보상식 스포트형 정온식(스포트형, 감지선형) 이온화식 또는 광전식(스포트형, 분리형, 공기흡입형) 열복합형 연기복합형 열연기복합형 불꽃감지기
4 m 이상 8 m 미만	차동식(스포트형, 분포형) 보상식 스포트형 정온식(스포트형, 감지선형) 특종 또는 1종 이온화식 1종 또는 2종 광전식(스포트형, 분리형, 공기흡입형) 1종 또는 2종 열복합형 연기복합형 열연기복합형 불꽃감지기
8 m 이상 15 m 미만	차동식 분포형 이온화식 1종 또는 2종 광전식(스포트형, 분리형, 공기흡입형) 1종 또는 2종 연기복합형 불꽃감지기
15 m 이상 20 m 미만	이온화식 1종 광전식(스포트형, 분리형, 공기흡입형) 1종 연기복합형 불꽃감지기
20 m 이상	불꽃감지기 광전식(분리형, 공기흡입형)중 아날로그방식
[비고] 1. 감지기별 부착 높이 등에 대하여 별도로 형식승인을 받은 경우에는 그 성능인정 범위 내에서 사용할 수 있다. 2. 부착 높이 20 m 이상에 설치되는 광전식 중 아날로그방식의 감지기는 공칭 감지농도 하한값이 감광율 5 %/m 미만인 것으로 한다.	

2.4.2 다음의 장소에는 연기감지기를 설치해야 한다. 다만, 교차회로방식에 따른 감지기가 설치된 장소 또는 2.4.1 단서에 따른 감지기가 설치된 장소에는 그렇지 않다.

2.4.2.1 계단ㆍ경사로 및 에스컬레이터 경사로

2.4.2.2 복도(30 m 미만의 것을 제외한다)

2.4.2.3 엘리베이터 승강로(권상기실이 있는 경우에는 권상기실)ㆍ린넨슈트ㆍ파이프 피트 및 덕트 기타 이와 유사한 장소

2.4.2.4 천장 또는 반자의 높이가 15 m 이상 20 m 미만의 장소

2.4.2.5 다음의 어느 하나에 해당하는 특정소방대상물의 취침ㆍ숙박ㆍ입원 등 이와 유사한 용도로 사용되는 거실

(1) 공동주택ㆍ오피스텔ㆍ숙박시설ㆍ노유자시설ㆍ수련시설

(2) 교육연구시설 중 합숙소

(3) 의료시설, 근린생활시설 중 입원실이 있는 의원ㆍ조산원

(4) 교정 및 군사시설

(5) 근린생활시설 중 고시원

2.4.2.6 전기자동차 충전구역(지하주차장에 한함). 이 경우 아날로그 방식으로 한다.<개정 2026. 3. 1.>

2.4.3 감지기는 다음의 기준에 따라 설치해야 한다. 다만, 교차회로방식에 사용되는 감지기, 급속한 연소 확대가 우려되는 장소에 사용되는 감지기 및 축적기능이 있는 수신기에 연결하여 사용하는 감지기는 축적기능이 없는 것으로 설치해야 한다.

2.4.3.1 감지기(차동식분포형의 것을 제외한다)는 실내로의 공기유입구로부터 1.5 m 이상 떨어진 위치에 설치할 것

2.4.3.2 감지기는 천장 또는 반자의 옥내에 면하는 부분에 설치할 것. 다만, 지하주차장에 설치하는 감지기의 경우에는 지하주차장의 보의 깊이가 30 cm 이상이고, 보와 보 사이의 내측면 간의 거리가 바닥으로부터 보가 설치된 천장까지의 수직 높이의 40 % 이상인 때에는 보로 구획된 부분마다 1개 이상의 감지기를 설치해야 한다.<개정 2026. 3. 1.>

2.4.3.3 보상식스포트형감지기는 정온점이 감지기 주위의 평상시 최고온도보다 20 ℃ 이상 높은 것으로 설치할 것

2.4.3.4 정온식감지기는 주방ㆍ보일러실 등으로서 다량의 화기를 취급하는 장소에 설치하되, 공칭작동온도가 최고주위온도보다 20 ℃ 이상 높은 것으로 설치할 것

2.4.3.5 차동식스포트형ㆍ보상식스포트형 및 정온식스포트형 감지기는 그 부착 높이 및 특정소방대상물에 따라 다음 표 2.4.3.5에 따른 바닥면적마다 1개 이상을 설치할 것

표 2.4.3.5 부착 높이 및 특정소방대상물의 구분에 따른 차동식·보상식·정온식스포트형감지기의 종류

부착 높이 및 특정소방대상물의 구분		감지기의 종류(단위: ㎡)						
		차동식스포트형		보상식스포트형		정온식스포트형		
		1종	2종	1종	2종	특종	1종	2종
4m 미만	주요구조부가 내화구조로 된 특정소방대상물 또는 그 부분	90	70	90	70	70	60	20
	기타 구조의 특정소방대상물 또는 그 부분	50	40	50	40	40	30	15
4m 이상 8m 미만	주요구조부가 내화구조로 된 특정소방대상물 또는 그 부분	45	35	45	35	35	30	-
	기타 구조의 특정소방대상물 또는 그 부분	30	25	30	25	25	15	-

2.4.3.6 스포트형감지기는 45° 이상 경사되지 않도록 부착할 것
2.4.3.7 공기관식 차동식분포형감지기는 다음의 기준에 따를 것
2.4.3.7.1 공기관의 노출 부분은 감지구역마다 20 m 이상이 되도록 할 것
2.4.3.7.2 공기관과 감지구역의 각 변과의 수평거리는 1.5 m 이하가 되도록 하고, 공기관 상호 간의 거리는 6 m(주요구조부가 내화구조로 된 특정소방대상물 또는 그 부분에 있어서는 9 m) 이하가 되도록 할 것
2.4.3.7.3 공기관은 도중에서 분기하지 않도록 할 것
2.4.3.7.4 하나의 검출 부분에 접속하는 공기관의 길이는 100 m 이하로 할 것
2.4.3.7.5 검출부는 5° 이상 경사되지 않도록 부착할 것
2.4.3.7.6 검출부는 바닥으로부터 0.8 m 이상 1.5 m 이하의 위치에 설치할 것
2.4.3.8 열전대식 차동식분포형감지기는 다음의 기준에 따를 것
2.4.3.8.1 열전대부는 감지구역의 바닥면적 18 ㎡(주요구조부가 내화구조로 된 특정소방대상물에 있어서는 22 ㎡)마다 1개 이상으로 할 것. 다만, 바닥면적이 72 ㎡(주요구조부가 내화구조로 된 특정소방대상물에 있어서는 88 ㎡) 이하인 특정소방대상물에 있어서는 4개 이상으로 해야 한다.
2.4.3.8.2 하나의 검출부에 접속하는 열전대부는 20개 이하로 할 것. 다만, 각각의 열전대부에 대한 작동여부를 검출부에서 표시할 수 있는 것(주소형)은 형식승인 받은 성능인정 범위 내의 수량으로 설치할 수 있다.
2.4.3.9 열반도체식 차동식분포형감지기는 다음의 기준에 따를 것
2.4.3.9.1 감지부는 그 부착 높이 및 특정소방대상물에 따라 다음 표 2.4.3.9.1에 따른 바닥면적마다 1개 이상으로 할 것. 다만, 바닥면적이 다음 표 2.4.3.9.1에 따른 면적의 2배 이하인 경우에는 2개(부착높이가 8 m 미만이고, 바닥면적이 다음 표 2.4.3.9.1에 따른 면적 이하인 경우에는 1개) 이상으로 해야 한다.

표 2.4.3.9.1 부착 높이 및 특정소방대상물의 구분에 따른 열반도체식 차동식분포형감지기의 종류

부착 높이 및 특정소방대상물의 구분		감지기의 종류(단위: ㎡)	
		1종	2종
8 m 미만	주요구조부를 내화구조로 한 소방대상물 또는 그 부분	65	36
	기타 구조의 소방대상물 또는 그 부분	40	23
8 m 이상 15 m 미만	주요구조부가 내화구조로 된 소방대상물 또는 그 부분	50	36
	기타 구조의 소방대상물 또는 그 부분	30	23

2.4.3.9.2 하나의 검출부에 접속하는 감지부는 2개 이상 15개 이하가 되도록 할 것. 다만, 각각의 감지부에 대한 작동 여부를 검출기에서 표시할 수 있는 것(주소형)은 형식승인 받은 성능인정 범위 내의 수량으로 설치할 수 있다.

2.4.3.10 연기감지기는 다음의 기준에 따라 설치할 것

2.4.3.10.1 연기감지기의 부착 높이에 따라 다음 표 2.4.3.10.1에 따른 바닥면적마다 1개 이상으로 할 것

표 2.4.3.10.1 부착 높이에 따른 연기감지기의 종류

부착 높이	감지기의 종류(단위: ㎡)	
	1종 및 2종	3종
4 m 미만	150	50
4 m 이상 20 m 미만	75	-

2.4.3.10.2 감지기는 복도 및 통로에 있어서는 보행거리 30 m(3종에 있어서는 20 m)마다, 계단 및 경사로에 있어서는 수직거리 15 m(3종에 있어서는 10 m)마다 1개 이상으로 할 것

2.4.3.10.3 천장 또는 반자가 낮은 실내 또는 좁은 실내에 있어서는 출입구의 가까운 부분에 설치할 것

2.4.3.10.4 천장 또는 반자 부근에 배기구가 있는 경우에는 그 부근에 설치할 것

2.4.3.10.5 감지기는 벽 또는 보로부터 0.6 m 이상 떨어진 곳에 설치할 것

2.4.3.11 열복합형감지기의 설치에 관하여는 2.4.3.3 및 2.4.3.9를, 연기복합형감지기의 설치에 관하여는 2.4.3.10을, 열연기복합형감지기의 설치에 관하여는 2.4.3.5 및 2.4.3.10.2 또는 2.4.3.10.5를 준용하여 설치할 것

2.4.3.12 정온식감지선형감지기는 다음의 기준에 따라 설치할 것

2.4.3.12.1 보조선이나 고정금구를 사용하여 감지선이 늘어지지 않도록 설치할 것

2.4.3.12.2 단자부와 마감 고정금구와의 설치간격은 10 ㎝ 이내로 설치할 것

2.4.3.12.3 감지선형 감지기의 굴곡반경은 5 ㎝ 이상으로 할 것

2.4.3.12.4 감지기와 감지구역의 각 부분과의 수평거리가 내화구조의 경우 1종 4.5 m 이하, 2종 3 m 이하로 할 것. 기타 구조의 경우 1종 3 m 이하, 2종 1 m 이하로 할 것

2.4.3.12.5 케이블트레이에 감지기를 설치하는 경우에는 케이블트레이 받침대에 마감금구를 사용하여 설치할 것

2.4.3.12.6 지하구나 창고의 천장 등에 지지물이 적당하지 않은 장소에서는 보조선을 설치하고 그 보조선에 설치할 것

2.4.3.12.7 분전반 내부에 설치하는 경우 접착제를 이용하여 돌기를 바닥에 고정시키고 그곳에 감지기를 설치할 것

2.4.3.12.8 그 밖의 설치방법은 형식승인 내용에 따르며 형식승인 사항이 아닌 것은 제조사의 시방서에 따라 설치할 것

2.4.3.13 불꽃감지기는 다음의 기준에 따라 설치할 것

2.4.3.13.1 공칭감시거리 및 공칭시야각은 형식승인 내용에 따를 것

2.4.3.13.2 감지기는 공칭감시거리와 공칭시야각을 기준으로 감시구역이 모두 포용될 수 있도록 설치할 것

2.4.3.13.3 감지기는 화재감지를 유효하게 감지할 수 있는 모서리 또는 벽 등에 설치할 것

2.4.3.13.4 감지기를 천장에 설치하는 경우에는 감지기는 바닥을 향하여 설치할 것
2.4.3.13.5 수분이 많이 발생할 우려가 있는 장소에는 방수형으로 설치할 것
2.4.3.13.6 그 밖의 설치기준은 형식승인 내용에 따르며 형식승인 사항이 아닌 것은 제조사의 시방서에 따라 설치할 것
2.4.3.14 아날로그방식의 감지기는 공칭감지온도범위 및 공칭감지농도범위에 적합한 장소에, 다신호방식의 감지기는 화재신호를 발신하는 감도에 적합한 장소에 설치할 것. 다만, 이 기준에서 정하지 않는 설치방법에 대하여는 형식승인 사항이나 제조사의 시방서에 따라 설치할 수 있다.
2.4.3.15 광전식분리형감지기는 다음의 기준에 따라 설치할 것
2.4.3.15.1 감지기의 수광면은 햇빛을 직접 받지 않도록 설치할 것
2.4.3.15.2 광축(송광면과 수광면의 중심을 연결한 선)은 나란한 벽으로부터 0.6 m 이상 이격하여 설치할 것
2.4.3.15.3 감지기의 송광부와 수광부는 설치된 뒷벽으로부터 1 m 이내의 위치에 설치할 것
2.4.3.15.4 광축의 높이는 천장 등(천장의 실내에 면한 부분 또는 상층의 바닥하부면을 말한다) 높이의 80 % 이상일 것
2.4.3.15.5 감지기의 광축의 길이는 공칭감시거리 범위 이내일 것
2.4.3.15.6 그 밖의 설치기준은 형식승인 내용에 따르며 형식승인 사항이 아닌 것은 제조사의 시방서에 따라 설치할 것
2.4.4 2.4.3에도 불구하고 다음의 장소에는 각각 광전식분리형감지기 또는 불꽃감지기를 설치하거나 광전식공기흡입형감지기를 설치할 수 있다.
2.4.4.1 화학공장、격납고、제련소 등: 광전식분리형감지기 또는 불꽃감지기. 이 경우 각 감지기의 공칭감시거리 및 공칭시야각 등 감지기의 성능을 고려해야 한다.
2.4.4.2 전산실 또는 반도체 공장 등: 광전식공기흡입형감지기. 이 경우 설치장소、감지면적 및 공기흡입관의 이격거리 등은 형식승인 내용에 따르며 형식승인 사항이 아닌 것은 제조사의 시방서에 따라 설치해야 한다.
2.4.5 다음의 장소에는 감지기를 설치하지 않을 수 있다.
2.4.5.1 천장 또는 반자의 높이가 20 m 이상인 장소. 다만, 2.4.1 단서의 감지기로서 부착 높이에 따라 적응성이 있는 장소는 제외한다.
2.4.5.2 헛간 등 외부와 기류가 통하는 장소로서 감지기에 따라 화재 발생을 유효하게 감지할 수 없는 장소
2.4.5.3 부식성가스가 체류하고 있는 장소
2.4.5.4 고온도 및 저온도로서 감지기의 기능이 정지되기 쉽거나 감지기의 유지관리가 어려운 장소
2.4.5.5 목욕실、욕조나 샤워시설이 있는 화장실、기타 이와 유사한 장소
2.4.5.6 파이프덕트 등 그 밖의 이와 비슷한 것으로서 2개 층마다 방화구획된 것이나 수평단면적이 5 ㎡ 이하인 것

2.4.5.7 먼지、가루 또는 수증기가 다량으로 체류하는 장소 또는 주방 등 평상시 연기가 발생하는 장소(연기감지기에 한한다)

2.4.5.8 프레스공장、주조공장 등 화재 발생의 위험이 적은 장소로서 감지기의 유지관리가 어려운 장소

2.4.6 2.4.1 단서에도 불구하고 일시적으로 발생한 열、연기 또는 먼지 등으로 인하여 화재신호를 발신할 우려가 있는 장소에는 표 2.4.6(1) 및 표 2.4.6(2) 에 따라 해당 장소에 적응성 있는 감지기를 설치할 수 있으며, 연기감지기를 설치할 수 없는 장소에는 표 2.4.6(1)을 적용하여 설치할 수 있다.

표 2.4.6(1) 설치장소별 감지기의 적응성(연기감지기를 설치할 수 없는 경우 적용)

설치장소		적응 열감지기									불꽃감지기	비고
환경상태	적응장소	차동식스포트형		차동식분포형		보상식스포트형		정온식		열아날로그식		
		1종	2종	1종	2종	1종	2종	특종	1종			
1. 먼지 또는 미분 등이 다량으로 체류하는 장소	쓰레기장, 하역장, 도장실, 섬유·목재·석재 등 가공 공장	○	○	○	○	○	○	○	×	○	○	1. 불꽃감지기에 따라 감시가 곤란한 장소는 적응성이 있는 열감지기를 설치할 것 2. 차동식분포형감지기를 설치하는 경우에는 검출부에 먼지, 미분 등이 침입하지 않도록 조치할 것 3. 차동식스포트형감지기 또는 보상식스포트형감지기를 설치하는 경우에는 검출부에 먼지, 미분 등이 침입하지 않도록 조치할 것 4. 섬유, 목재가공 공장 등 화재확대가 급속하게 진행될 우려가 있는 장소에 설치하는 경우 정온식감지기는 특종으로 설치할 것.공칭작동 온도 75 ℃ 이하, 열아날로그식스포트형 감지기는 화재표시 설정은 80 ℃ 이하가 되도록 할 것
2. 수증기가 다량으로 머무는 장소	증기세정실, 탕비실, 소독실 등	×	×	×	○	×	○	○	○	○	○	1. 차동식분포형감지기 또는 보상식스포트형감지기는 급격한 온도변화가 없는 장소에 한하여 사용할 것 2. 차동식분포형감지기를 설치하는 경우에는 검출부에 수증기가 침입하지 않도록 조치할 것 3. 보상식스포트형감지기, 정온식감지기 또는 열아날로그식감지기를 설치하는 경우에는 방수형으로 설치할 것 4. 불꽃감지기를 설치할 경우 방수형으로 할 것
3. 부식성가스가 발생할 우려가 있는 장소	도금공장, 축전지실, 오수처리장 등	×	×	○	○	○	○	○	×	○	○	1. 차동식분포형감지기를 설치하는 경우에는 감지부가 피복되어 있고 검출부가 부식성가스에 영향을 받지 않는 것 또는 검출부에 부식성가스가 침입하지 않도록 조치할 것 2. 보상식스포트형감지기, 정온식감지기 또는 열아날로그식스포트형감지기를 설치하는 경우에는 부식성가스의 성상에 반응하지 않는 내산형 또는 내알칼리형으로 설치할 것
4. 주방, 기타 평상시에 연기가 체류하는 장소	주방, 조리실, 용접작업장 등	×	×	×	×	×	×	○	○	○	○	1. 주방, 조리실 등 습도가 많은 장소에는 방수형 감지기를 설치할 것 2. 불꽃감지기는 UV/IR형을 설치할 것
5. 현	건조실, 살	×	×	×	×	×	×	○	○	○	×	-

설치장소		적응 열감지기									불꽃감지기	비고
환경상태	적응장소	차동식스포트형		차동식분포형		보상식스포트형		정온식		열아날로그식		
		1종	2종	1종	2종	1종	2종	특종	1종			
저하계고온으로 되는 장소	균실, 보일러실, 주조실, 영사실, 스튜디오											
6. 배기가스가 다량으로 체류하는 장소	주차장, 차고, 화물취급소 차로, 자가발전실, 트럭터미널, 엔진시험실	○	○	○	○	○	○	×	×	○	○	1. 불꽃감지기에 따라 감시가 곤란한 장소는 적응성이 있는 열감지기를 설치할 것 2. 열아날로그식스포트형감지기는 화재표시 설정이 60 ℃ 이하가 바람직하다.
7. 연기가 다량으로 유입할 우려가 있는 장소	음식물배급실, 주방전실,주방내 식품저장실, 음식물 운반용 엘리베이터, 주방 주변의 복도 및 통로, 식당 등	○	○	○	○	○	○	○	○	○	×	1. 고체연료 등 가연물이 수납되어 있는 음식물배급실, 주방전실에 설치하는 정온식감지기는 특종으로 설치할 것 2. 주방 주변의 복도 및 통로, 식당 등에는 정온식감지기를 설치하지 않을 것 3. 제1호 및 제2호의 장소에 열아날로그식스포트형감지기를 설치하는 경우에는 화재표시 설정을 60 ℃ 이하로 할 것
8. 물방울이 발생하는 장소	스레트 또는 철판으로 설치한 지붕 창고·공장, 패키지형냉각기전용수납실, 밀폐된 지하창고, 냉동실 주변 등	×	×	○	○	○	○	○	○	○	○	1. 보상식스포트형감지기, 정온식감지기 또는 열아날로그식스포트형감지기를 설치하는 경우에는 방수형으로 설치할 것 2. 보상식스포트형감지기는 급격한 온도변화가 없는 장소에 한하여 설치할 것 3. 불꽃감지기를 설치하는 경우에는 방수형으로 설치할 것
9. 불을 사용하는 설비로서 불	유리공장, 용선로가 있는 장소, 용접실, 주방, 작	×	×	×	×	×	×	○	○	○	×	-

설치장소		적응 열감지기									불꽃감지기	비고
환경상태	적응장소	차동식스포트형		차동식분포형		보상식스포트형		정온식		열아날로그식		
		1종	2종	1종	2종	1종	2종	특종	1종			
꽃이 노출되는 장소	업장, 주조실 등											

[비고] 1. "○"는 당해 설치장소에 적응하는 것을 표시, "×"는 당해 설치장소에 적응하지 않는 것을 표시
2. 차동식스포트형, 차동식분포형 및 보상식스포트형 1종은 감도가 예민하기 때문에 비화재보 발생은 2종에 비해 불리한 조건이라는 것을 유의할 것
3. 차동식분포형 3종 및 정온식 2종은 소화설비와 연동하는 경우에 한해서 사용할 것
4. 다신호식감지기는 그 감지기가 가지고 있는 종별, 공칭작동온도별로 따르지 말고 상기 표에 따른 적응성이 있는 감지기로 할 것

표 2.4.6(2) 설치장소별 감지기의 적응성

설치장소		적응 열감지기					적응 연기감지기						불꽃감지기	비고
환경상태	적응장소	차동식스포트형	차동식분포형	보상식스포트형	정온식	열아날로그식	이온화식스포트형	광전식스포트형	이온아날로그식스포트형	광전아날로그식스포트형	광전식분리형	광전아날로그식분리형		
1. 흡연에 의해 연기가 체류하며 환기가 되지 않는 장소	회의실, 응접실, 휴게실, 노래연습실, 오락실, 다방, 음식점, 대합실, 카바레 등의 객실, 집회장, 연회장 등	○	○	○	-	-	-	◎	-	◎	○	○	-	
2. 취침시설로 사용하는 장소	호텔 객실, 여관, 수면실 등	-	-	-	-	-	◎	◎	◎	◎	○	○	-	
3. 연기 이외의 미분이 떠다니는 장소	복도, 통로 등	-	-	-	-	-	◎	◎	◎	◎	○	○	○	
4. 바람에 영향을 받기 쉬운 장소	로비, 교회, 관람장, 옥탑에 있는 기계실	-	○	-	-	-	-	◎	-	◎	○	○	○	
5. 연기가 멀리 이동해서 감지기에	계단, 경사로	-	-	-	-	-	-	○	-	○	○	○	-	광전식스포트형감지기 또는 광전아날로그식스포트형감지기를 설치하는 경우에는 당해 감지기회로에 축적기능을 갖지 않는 것으

설치장소		적응 열감지기					적응 연기감지기						불꽃감지기	비고
환경상태	적응장소	차동식스포트형	차동식분포형	보상식스포트형	정온식	열아날로그식	이온화식스포트형	광전식스포트형	이온아날로그식스포트형	광전아날로그식스포트형	광전식분리형	광전아날로그식분리형		
도달하는 장소														로 할 것
6. 훈소화재의 우려가 있는 장소	전화기기실, 통신기기실, 전산실, 기계제어실	-	-	-	-	-	-	○	-	○	○	○	-	
7. 넓은 공간으로 천장이 높아 열 및 연기가 확산하는 장소	체육관, 항공기 격납고, 높은 천장의 창고·공장, 관람석 상부 등 감지기 부착 높이가 8 m 이상의 장소	-	○	-	-	-	-	-	-	-	○	○	○	

[비고] 1. "○"는 당해 설치장소에 적응하는 것을 표시
2. "◎" 당해 설치장소에 연기감지기를 설치하는 경우에는 당해 감지회로에 축적기능을 갖는 것을 표시
3. 차동식스포트형, 차동식분포형, 보상식스포트형 및 연기식(당해 감지기회로에 축적기능을 갖지 않는 것) 1종은 감도가 예민하기 때문에 비화재보 발생은 2종에 비해 불리한 조건이라는 것을 유의할 것
4. 차동식분포형 3종 및 정온식 2종은 소화설비와 연동하는 경우에 한해서 사용할 것
5. 광전식분리형감지기는 평상시 연기가 발생하는 장소 또는 공간이 협소한 경우에는 적응성이 없음
6. 넓은 공간으로 천장이 높아 열 및 연기가 확산하는 장소로서 차동식분포형 또는 광전식분리형 2종을 설치하는 경우에는 제조사의 사양에 따를 것
7. 다신호식감지기는 그 감지기가 가지고 있는 종별, 공칭작동온도별로 따르고 표에 따른 적응성이 있는 감지기로 할 것
8. 축적형감지기 또는 축적형중계기 혹은 축적형수신기를 설치하는 경우에는 2.4에 따를 것

2.5 음향장치 및 시각경보장치

2.5.1 자동화재탐지설비의 음향장치는 다음의 기준에 따라 설치해야 한다.

2.5.1.1 주음향장치는 수신기의 내부 또는 그 직근에 설치할 것

2.5.1.2 층수가 11층(공동주택의 경우에는 16층) 이상의 특정소방대상물은 다음의 기준에 따라 경보를 발할 수 있도록 할 것

2.5.1.2.1 2층 이상의 층에서 발화한 때에는 발화층 및 그 직상 4개 층에 경보를 발할 것

2.5.1.2.2 1층에서 발화한 때에는 발화층、그 직상 4개 층 및 지하층에 경보를 발할 것

2.5.1.2.3 지하층에서 발화한 때에는 발화층、그 직상층 및 기타의 지하층에 경보를 발할 것

2.5.1.3 지구음향장치는 특정소방대상물의 층마다 설치하되, 해당 층의 각 부분으로부터 하나의 음향장치까지의 수평거리가 25 m 이하가 되도록 하고, 해당 층의 각 부분에 유효하게 경보를 발

할 수 있도록 설치할 것. 다만, 「비상방송설비의 화재안전기술기준(NFTC 202)」에 적합한 방송설비를 자동화재탐지설비의 감지기와 연동하여 작동하도록 설치한 경우에는 지구음향장치를 설치하지 않을 수 있다.

2.5.1.4 음향장치는 다음의 기준에 따른 구조 및 성능의 것으로 할 것

2.5.1.4.1 정격전압의 80 % 전압에서 음향을 발할 수 있는 것으로 할 것. 다만, 건전지를 주전원으로 사용하는 음향장치는 그렇지 않다.

2.5.1.4.2 음향의 크기는 부착된 음향장치의 중심으로부터 1 m 떨어진 위치에서 90 dB 이상이 되는 것으로 할 것

2.5.1.4.3 감지기 및 발신기의 작동과 연동하여 작동할 수 있는 것으로 할 것

2.5.1.5 2.5.1.3에도 불구하고 2.5.1.3의 기준을 초과하는 경우로서 기둥 또는 벽이 설치되지 아니한 대형공간의 경우 지구음향장치는 설치대상 장소의 가장 가까운 장소의 벽 또는 기둥 등에 설치할 것

2.5.2 청각장애인용 시각경보장치는 소방청장이 정하여 고시한 「시각경보장치의 성능인증 및 제품검사의 기술기준」에 적합한 것으로서 다음의 기준에 따라 설치해야 한다.

2.5.2.1 복도ㆍ통로ㆍ청각장애인용 객실 및 공용으로 사용하는 거실(로비, 회의실, 강의실, 식당, 휴게실, 오락실, 대기실, 체력단련실, 접객실, 안내실, 전시실, 리튬배터리 공장의 작업실ㆍ보관실ㆍ충전실, 기타 이와 유사한 장소를 말한다)에 설치하며, 각 부분으로부터 유효하게 경보를 발할 수 있는 위치에 설치할 것<개정 2026. 3. 1.>

2.5.2.2 공연장ㆍ집회장ㆍ관람장 또는 이와 유사한 장소에 설치하는 경우에는 시선이 집중되는 무대부 부분 등에 설치할 것

2.5.2.3 설치 높이는 바닥으로부터 2 m 이상 2.5 m 이하의 장소에 설치할 것. 다만, 천장의 높이가 2 m 이하인 경우에는 천장으로부터 0.15 m 이내의 장소에 설치해야 한다.

2.5.2.4 시각경보장치의 광원은 전용의 축전지설비 또는 전기저장장치(외부 전기에너지를 저장해 두었다가 필요한 때 전기를 공급하는 장치)에 의하여 점등되도록 할 것. 다만, 시각경보기에 작동전원을 공급할 수 있도록 형식승인을 얻은 수신기를 설치한 경우에는 그렇지 않다.

2.5.3 하나의 특정소방대상물에 2 이상의 수신기가 설치된 경우 어느 수신기에서도 지구음향장치 및 시각경보장치를 작동할 수 있도록 해야 한다.

2.6 발신기

2.6.1 자동화재탐지설비의 발신기는 다음의 기준에 따라 설치해야 한다.

2.6.1.1 조작이 쉬운 장소에 설치하고, 스위치는 바닥으로부터 0.8 m 이상 1.5 m 이하의 높이에 설치할 것

2.6.1.2 특정소방대상물의 층마다 설치하되, 해당 층의 각 부분으로부터 하나의 발신기까지의 수평거리가 25 m 이하가 되도록 할 것. 다만, 복도 또는 별도로 구획된 실로서 보행거리가 40 m 이상일 경우에는 추가로 설치해야 한다.

2.6.1.3 2.6.1.2에도 불구하고 2.6.1.2의 기준을 초과하는 경우로서 기둥 또는 벽이 설치되지 아니한 대형공간의 경우 발신기는 설치대상 장소의 가장 가까운 장소의 벽 또는 기둥 등에 설치할

것

2.6.2 발신기의 위치를 표시하는 표시등은 함의 상부에 설치하되, 그 불빛은 부착면으로부터 15° 이상의 범위 안에서 부착지점으로부터 10 m 이내의 어느 곳에서도 쉽게 식별할 수 있는 적색등으로 해야 한다.

2.7 전원

2.7.1 자동화재탐지설비의 상용전원은 다음의 기준에 따라 설치해야 한다.

2.7.1.1 상용전원은 전기가 정상적으로 공급되는 축전지설비, 전기저장장치(외부 전기에너지를 저장해 두었다가 필요한 때 전기를 공급하는 장치) 또는 교류전압의 옥내 간선으로 하고, 전원까지의 배선은 전용으로 할 것

2.7.1.2 개폐기에는 "자동화재탐지설비용"이라고 표시한 표지를 할 것

2.7.2 자동화재탐지설비에는 그 설비에 대한 감시상태를 60분간 지속한 후 유효하게 10분 이상 경보할 수 있는 비상전원으로서 축전지설비(수신기에 내장하는 경우를 포함한다) 또는 전기저장장치(외부 전기에너지를 저장해 두었다가 필요한 때 전기를 공급하는 장치)를 설치해야 한다. 다만, 상용전원이 축전지설비인 경우 또는 건전지를 주전원으로 사용하는 무선식 설비인 경우에는 그렇지 않다.

2.8 배선

2.8.1 배선은 「전기사업법」 제67조에 따른 「전기설비기술기준」에서 정한 것 외에 다음의 기준에 따라 설치해야 한다.

2.8.1.1 전원회로의 배선은 「옥내소화전설비의 화재안전기술기준(NFTC 102)」 2.7.2의 표 2.7.2(1)에 따른 내화배선에 따르고, 그 밖의 배선(감지기 상호간 또는 감지기로부터 수신기에 이르는 감지기회로의 배선을 제외한다)은 「옥내소화전설비의 화재안전기술기준(NFTC 102)」 2.7.2의 표 2.7.2(1) 또는 표 2.7.2(2)에 따른 내화배선 또는 내열배선에 따를 것

2.8.1.2 감지기 상호간 또는 감지기로부터 수신기에 이르는 감지기회로의 배선은 다음의 기준에 따라 설치할 것

2.8.1.2.1 아날로그식, 다신호식 감지기나 R형수신기용으로 사용되는 것은 전자파 방해를 받지 않는 실드선 등을 사용해야 하며, 광케이블의 경우에는 전자파 방해를 받지 아니하고 내열성능이 있는 경우 사용할 것. 다만, 전자파 방해를 받지 않는 방식의 경우에는 그렇지 않다.

2.8.1.2.2 2.8.1.2.1 외의 일반배선을 사용할 때는 「옥내소화전설비의 화재안전기술기준(NFTC 102)」 2.7.2의 표 2.7.2(1) 또는 표 2.7.2(2)에 따른 내화배선 또는 내열배선으로 사용할 것

2.8.1.3 감지기회로의 도통시험을 위한 종단저항은 다음의 기준에 따를 것

2.8.1.3.1 점검 및 관리가 쉬운 장소에 설치할 것

2.8.1.3.2 전용함을 설치하는 경우 그 설치 높이는 바닥으로부터 1.5 m 이내로 할 것

2.8.1.3.3 감지기 회로의 끝부분에 설치하며, 종단감지기에 설치할 경우에는 구별이 쉽도록 해당 감지기의 기판 및 감지기 외부 등에 별도의 표시를 할 것

2.8.1.4 감지기 사이의 회로의 배선은 송배선식으로 할 것

2.8.1.5 전원회로의 전로와 대지 사이 및 배선 상호간의 절연저항은 「전기사업법」 제67조에 따른 「전기설비기술기준」이 정하는 바에 의하고, 감지기회로 및 부속회로의 전로와 대지 사이 및 배선 상호간의 절연저항은 1경계구역마다 직류 250 V의 절연저항측정기를 사용하여 측정한 절연저항이 0.1 ㏁ 이상이 되도록 할 것

2.8.1.6 자동화재탐지설비의 배선은 다른 전선과 별도의 관ㆍ덕트(절연효력이 있는 것으로 구획한 때에는 그 구획된 부분은 별개의 덕트로 본다)ㆍ몰드 또는 풀박스 등에 설치할 것. 다만, 60 V 미만의 약 전류회로에 사용하는 전선으로서 각각의 전압이 같을 때에는 그렇지 않다.

2.8.1.7 P형 수신기 및 G.P형 수신기의 감지기 회로의 배선에 있어서 하나의 공통선에 접속할 수 있는 경계구역은 7개 이하로 할 것

2.8.1.8 자동화재탐지설비의 감지기회로의 전로저항은 50 Ω 이하가 되도록 해야 하며, 수신기의 각 회로별 종단에 설치되는 감지기에 접속되는 배선의 전압은 감지기 정격전압의 80 % 이상이어야 할 것

자동화재속보설비의 화재안전기술기준(NFTC 204)

[시행 2022. 12. 1.] [공고 제2022 - 225호, 2022. 12. 1., 제정]

국립소방연구원(화재예방연구과)041 - 559 - 0532

1. 일반사항

1.1 적용범위

1.1.1 이 기준은 「소방시설 설치 및 관리에 관한 법률 시행령」(이하 "영"이라 한다) 별표 4 제2호사목에 따른 자동화재속보설비의 설치 및 관리에 대해 적용한다.

1.2 기준의 효력

1.2.1 이 기준은 「소방시설 설치 및 관리에 관한 법률」(이하 "법"이라 한다) 제2조제1항제6호나목에 따라 경보설비인 자동화재속보설비의 기술기준으로서의 효력을 가진다.

1.2.2 이 기준에 적합한 경우에는 법 제2조제1항제6호나목에 따라 「자동화재속보설비의 화재안전성능기준(NFPC 204)」을 충족하는 것으로 본다.

1.3 기준의 시행

1.3.1 이 기준은 2022년 12월 1일부터 시행한다.

1.4 기준의 특례

1.4.1 소방본부장 또는 소방서장은 기존건축물이 증축ㆍ개축ㆍ대수선되거나 용도변경 되는 경우에 있어서 이 기준이 정하는 기준에 따라 해당 건축물에 설치해야 할 자동화재속보설비의 배관ㆍ배선 등의 공사가 현저하게 곤란하다고 인정되는 경우에는 해당 설비의 기능 및 사용에 지장이 없는 범위 안에서 이 기준의 일부를 적용하지 않을 수 있다.

1.5 경과조치

1.5.1 이 기준 시행 전에 건축허가 등의 신청 또는 신고를 하거나 소방시설공사의 착공신고를 한 특정소방대상물에 대해서는 종전의 「자동화재속보설비의 화재안전기준(NFSC 204)」에 따른다.

1.5.2 이 기준 시행 전에 1.5.1에 따른 신청 또는 신고를 한 경우라도 제정 기준이 종전의 기준에 비하여 관계인에게 유리한 경우에는 제정 기준에 따를 수 있다.

1.6 다른 법령과의 관계

1.6.1 이 기준 시행 당시 다른 법령 또는 행정규칙 등에서 종전의 화재안전기준을 인용한 경우에 이 기준 가운데 그에 해당하는 규정이 있는 경우에는 종전의 규정에 갈음하여 이 기준의 해당 규정을 인용한 것으로 본다.

1.7 용어의 정의

1.7.1 이 기준에서 사용하는 용어의 정의는 다음과 같다.
1.7.1.1 "속보기"란 화재신호를 통신망을 통하여 음성 등의 방법으로 소방관서에 통보하는 장치를 말한다.
1.7.1.2 "통신망"이란 유선이나 무선 또는 유무선 겸용 방식을 구성하여 음성 또는 데이터 등을 전송할 수 있는 집합체를 말한다.
1.7.1.3 "데이터전송방식"이란 전기ㆍ통신매체를 통해서 전송되는 신호에 의하여 어떤 지점에서 다른 수신 지점에 데이터를 보내는 방식을 말한다.
1.7.1.4 "코드전송방식"이란 신호를 표본화하고 양자화하여, 코드화한 후에 펄스 혹은 주파수의 조합으로 전송하는 방식을 말한다.

2. 기술기준
2.1 자동화재속보설비의 설치기준
2.1.1 자동화재속보설비는 다음 기준에 따라 설치해야 한다.
2.1.1.1 자동화재탐지설비와 연동으로 작동하여 자동적으로 화재신호를 소방관서에 전달되는 것으로 할 것. 이 경우 부가적으로 특정소방대상물의 관계인에게 화재신호를 전달되도록 할 수 있다.
2.1.1.2 조작스위치는 바닥으로부터 0.8 m 이상 1.5 m 이하의 높이에 설치할 것
2.1.1.3 속보기는 소방관서에 통신망으로 통보하도록 하며, 데이터 또는 코드전송방식을 부가적으로 설치할 수 있다. 다만, 데이터 및 코드전송방식의 기준은 소방청장이 정하여 고시한「자동화재속보설비의 속보기의 성능인증 및 제품검사의 기술기준」 제5조제12호에 따른다.
2.1.1.4 문화재에 설치하는 자동화재속보설비는 2.1.1.1의 기준에도 불구하고 속보기에 감지기를 직접 연결하는 방식(자동화재탐지설비 1개의 경계구역에 한한다)으로 할 수 있다.
2.1.1.5 속보기는 소방청장이 정하여 고시한 「자동화재속보설비의 속보기의 성능인증 및 제품검사의 기술기준」에 적합한 것으로 설치할 것

누전경보기의 화재안전기술기준(NFTC 205)

[시행 2022. 12. 1.] [공고 제2022 - 226호, 2022. 12. 1., 제정]

국립소방연구원(화재예방연구과)041 - 559 - 0532

1. 일반사항

1.1 적용범위

1.1.1 이 기준은 「소방시설 설치 및 관리에 관한 법률 시행령」(이하 "영"이라 한다) 별표 4 제2호자목에 따른 누전경보기의 설치 및 관리에 대해 적용한다.

1.2 기준의 효력

1.2.1 이 기준은 「소방시설 설치 및 관리에 관한 법률」(이하 "법"이라 한다) 제2조제1항제6호나목에 따라 경보설비인 누전경보기 기술기준으로서의 효력을 가진다.

1.2.2 이 기준에 적합한 경우에는 법 제2조제1항제6호나목에 따라 「누전경보기의 화재안전성능기준(NFPC 205)」을 충족하는 것으로 본다.

1.3 기준의 시행

1.3.1 이 기준은 2022년 12월 1일부터 시행한다.

1.4 기준의 특례

1.4.1 소방본부장 또는 소방서장은 기존건축물이 증축ㆍ개축ㆍ대수선되거나 용도변경 되는 경우에 있어서 이 기준이 정하는 기준에 따라 해당 건축물에 설치해야 할 누전경보기의 배관ㆍ배선 등의 공사가 현저하게 곤란하다고 인정되는 경우에는 해당 설비의 기능 및 사용에 지장이 없는 범위 안에서 이 기준의 일부를 적용하지 않을 수 있다.

1.5 경과조치

1.5.1 이 기준 시행 전에 건축허가 등의 신청 또는 신고를 하거나 소방시설공사의 착공신고를 한 특정소방대상물에 대해서는 종전의 「누전경보기의 화재안전기준(NFSC 205)」에 따른다.

1.5.2 이 기준 시행 전에 1.5.1에 따른 신청 또는 신고를 한 경우라도 제정 기준이 종전의 기준에 비하여 관계인에게 유리한 경우에는 제정 기준에 따를 수 있다.

1.6 다른 법령과의 관계

1.6.1 이 기준 시행 당시 다른 법령 또는 행정규칙 등에서 종전의 화재안전기준을 인용한 경우에 이 기준 가운데 그에 해당하는 규정이 있는 경우에는 종전의 규정에 갈음하여 이 기준의 해당 규정을 인용한 것으로 본다.

1.7 용어의 정의

1.7.1 이 기준에서 사용하는 용어의 정의는 다음과 같다.

1.7.1.1 "누전경보기"란 내화구조가 아닌 건축물로서 벽, 바닥 또는 천장의 전부나 일부를 불연재료 또는 준불연재료가 아닌 재료에 철망을 넣어 만든 건물의 전기설비로부터 누설전류를 탐지하여 경보를 발하는 기기로서, 변류기와 수신부로 구성된 것을 말한다.
1.7.1.2 "수신부"란 변류기로부터 검출된 신호를 수신하여 누전의 발생을 해당 특정소방대상물의 관계인에게 경보하여 주는 것(차단기구를 갖는 것을 포함한다)을 말한다.
1.7.1.3 "변류기"란 경계전로의 누설전류를 자동적으로 검출하여 이를 누전경보기의 수신부에 송신하는 것을 말한다.
1.7.1.4 "경계전로"란 누전경보기가 누설전류를 검출하는 대상 전선로를 말한다.
1.7.1.5 "과전류차단기"란 「전기설비기술기준의 판단기준」 제38조와 제39조에 따른 것을 말한다.
1.7.1.6 "분전반"이란 배전반으로부터 전력을 공급받아 부하에 전력을 공급해주는 것을 말한다.
1.7.1.7 "인입선"이란 「전기설비기술기준」 제3조제1항제9호에 따른 것으로서, 배전선로에서 갈라져서 직접 수용장소의 인입구에 이르는 부분의 전선을 말한다.
1.7.1.8 "정격전류"란 전기기기의 정격출력 상태에서 흐르는 전류를 말한다.

2. 기술기준
2.1 누전경보기의 설치방법 등
2.1.1 누전경보기는 다음 기준에 따라 설치해야 한다.
2.1.1.1 경계전로의 정격전류가 60 A를 초과하는 전로에 있어서는 1급 누전경보기를, 60 A 이하의 전로에 있어서는 1급 또는 2급 누전경보기를 설치할 것. 다만, 정격전류가 60 A를 초과하는 경계전로가 분기되어 각 분기회로의 정격전류가 60 A 이하로 되는 경우 당해 분기회로마다 2급 누전경보기를 설치한 때에는 당해 경계전로에 1급 누전경보기를 설치한 것으로 본다.
2.1.1.2 변류기는 특정소방대상물의 형태, 인입선의 시설방법 등에 따라 옥외 인입선의 제1지점의 부하 측 또는 제2종 접지선 측의 점검이 쉬운 위치에 설치할 것. 다만, 인입선의 형태 또는 특정소방대상물의 구조상 부득이한 경우에는 인입구에 근접한 옥내에 설치할 수 있다.
2.1.1.3 변류기를 옥외의 전로에 설치하는 경우에는 옥외형으로 설치할 것
2.2 수신부
2.2.1 누전경보기의 수신부는 옥내의 점검에 편리한 장소에 설치하되, 가연성의 증기、먼지 등이 체류할 우려가 있는 장소의 전기회로에는 해당 부분의 전기회로를 차단할 수 있는 차단기구를 가진 수신부를 설치해야 한다. 이 경우 차단기구의 부분은 해당 장소 외의 안전한 장소에 설치해야 한다.
2.2.2 누전경보기의 수신부는 다음의 장소 이외의 장소에 설치해야 한다. 다만, 해당 누전경보기에 대하여 방폭、방식、방습、방온、방진 및 정전기 차폐 등의 방호조치를 한 것은 그렇지 않다.
2.2.2.1 가연성의 증기、먼지、가스 등이나 부식성의 증기、가스 등이 다량으로 체류하는 장소
2.2.2.2 화약류를 제조하거나 저장 또는 취급하는 장소

2.2.2.3 습도가 높은 장소
2.2.2.4 온도의 변화가 급격한 장소
2.2.2.5 대전류회로、고주파 발생회로 등에 따른 영향을 받을 우려가 있는 장소
2.2.3 음향장치는 수위실 등 상시 사람이 근무하는 장소에 설치해야 하며, 그 음량 및 음색은 다른 기기의 소음 등과 명확히 구별할 수 있는 것으로 해야 한다.
2.3 전원
2.3.1 누전경보기의 전원은 「전기사업법」 제67조에 따른 「전기설비기술기준」에서 정한 것 외에 다음의 기준에 따라야 한다.
2.3.1.1 전원은 분전반으로부터 전용회로로 하고, 각 극에 개폐기 및 15 A 이하의 과전류차단기(배선용 차단기에 있어서는 20 A 이하의 것으로 각 극을 개폐할 수 있는 것)를 설치할 것
2.3.1.2 전원을 분기할 때는 다른 차단기에 따라 전원이 차단되지 않도록 할 것
2.3.1.3 전원의 개폐기에는 "누전경보기용"이라고 표시한 표지를 할 것

가스누설경보기의 화재안전기술기준(NFTC 206)

[시행 2022. 12. 1.] [공고 제2022 - 227호, 2022. 12. 1., 제정]

국립소방연구원(화재예방연구과)041 - 559 - 0532

1. 일반사항

1.1 적용범위

1.1.1 이 기준은 「소방시설 설치 및 관리에 관한 법률 시행령」(이하 "영"이라 한다) 별표 4 제2호차목에 따른 가스누설경보기의 설치 및 관리에 대해 적용한다. 다만, 「액화석유가스의 안전관리 및 사업법」 및 「도시가스 사업법」에 따른 가스누출자동차단장치 또는 가스누출경보기 설치 대상으로서 「액화석유가스의 안전관리 및 사업법」 및 「도시가스 사업법」에 적합하게 설치한 경우에는 이 기준에 적합한 것으로 본다.

1.2 기준의 효력

1.2.1 이 기준은 「소방시설 설치 및 관리에 관한 법률」(이하 "법"이라 한다) 제2조제1항제6호나목에 따라 경보설비인 가스누설경보기의 기술기준으로서의 효력을 가진다.

1.2.2 이 기준에 적합한 경우에는 법 제2조제1항제6호나목에 따라 「가스누설경보기의 화재안전성능기준(NFPC 206)」을 충족하는 것으로 본다.

1.3 기준의 시행

1.3.1 이 기준은 2022년 12월 1일부터 시행한다.

1.4 기준의 특례

1.4.1 소방본부장 또는 소방서장은 기존건축물이 증축ㆍ개축ㆍ대수선되거나 용도변경 되는 경우에 있어서 이 기준이 정하는 기준에 따라 해당 건축물에 설치해야 할 가스누설경보기의 배관ㆍ배선 등의 공사가 현저하게 곤란하다고 인정되는 경우에는 해당 설비의 기능 및 사용에 지장이 없는 범위 안에서 이 기준의 일부를 적용하지 않을 수 있다.

1.5 경과조치

1.5.1 이 기준 시행 전에 건축허가 등의 신청 또는 신고를 하거나 소방시설공사의 착공신고를 한 특정소방대상물에 대해서는 종전의 「가스누설경보기의 화재안전기준(NFSC 206)」에 따른다.

1.5.2 이 기준 시행 전에 1.5.1에 따른 신청 또는 신고를 한 경우라도 제정 기준이 종전의 기준에 비하여 관계인에게 유리한 경우에는 제정 기준에 따를 수 있다.

1.6 다른 법령과의 관계

1.6.1 이 기준 시행 당시 다른 법령 또는 행정규칙 등에서 종전의 화재안전기준을 인용한 경우에 이 기준 가운데 그에 해당하는 규정이 있는 경우에는 종전의 규정에 갈음하여 이 기준의 해당 규정을 인용한 것으로 본다.

1.7 용어의 정의

1.7.1 이 기준에서 사용하는 용어의 정의는 다음과 같다.

1.7.1.1 "가연성가스 경보기"란 보일러 등 가스연소기에서 액화석유가스(LPG), 액화천연가스(LNG) 등의 가연성가스가 새는 것을 탐지하여 관계자나 이용자에게 경보하여 주는 것을 말한다. 다만, 탐지소자 외의 방법에 의하여 가스가 새는 것을 탐지하는 것, 점검용으로 만들어진 휴대용탐지기 또는 연동기기에 의하여 경보를 발하는 것은 제외한다.

1.7.1.2 "일산화탄소 경보기"란 일산화탄소가 새는 것을 탐지하여 관계자나 이용자에게 경보하여 주는 것을 말한다. 다만, 탐지소자 외의 방법에 의하여 가스가 새는 것을 탐지하는 것, 점검용으로 만들어진 휴대용탐지기 또는 연동기기에 의하여 경보를 발하는 것은 제외한다.

1.7.1.3 "탐지부"란 가스누설경보기(이하"경보기"라 한다) 중 가스누설을 탐지하여 중계기 또는 수신부에 가스누설 신호를 발신하는 부분을 말한다.

1.7.1.4 "수신부"란 경보기 중 탐지부에서 발하여진 가스누설 신호를 직접 또는 중계기를 통하여 수신하고 이를 관계자에게 음향으로서 경보하여 주는 것을 말한다.

1.7.1.5 "분리형"이란 탐지부와 수신부가 분리되어 있는 형태의 경보기를 말한다.

1.7.1.6 "단독형"이란 탐지부와 수신부가 일체로 되어 있는 형태의 경보기를 말한다.

1.7.1.7 "가스연소기"란 가스레인지 또는 가스보일러 등 가연성가스를 이용하여 불꽃을 발생하는 장치를 말한다.

2. 기술기준

2.1 가연성가스 경보기

2.1.1 가연성가스를 사용하는 가스연소기가 있는 경우에는 가연성가스(액화석유가스(LPG), 액화천연가스(LNG) 등)의 종류에 적합한 경보기를 가스연소기 주변에 설치해야 한다.

2.1.2 분리형 경보기의 수신부는 다음의 기준에 따라 설치해야 한다.

2.1.2.1 가스연소기 주위의 경보기의 상태 확인 및 유지관리에 용이한 위치에 설치할 것

2.1.2.2 가스누설 경보음향의 음량과 음색이 다른 기기의 소음 등과 명확히 구별될 것

2.1.2.3 가스누설 경보음향의 크기는 수신부로부터 1 m 떨어진 위치에서 음압이 70 dB 이상일 것

2.1.2.4 수신부의 조작 스위치는 바닥으로부터의 높이가 0.8 m 이상 1.5 m 이하인 장소에 설치할 것

2.1.2.5 수신부가 설치된 장소에는 관계자 등에게 신속히 연락할 수 있도록 비상연락번호를 기재한 표를 비치할 것

2.1.3. 분리형 경보기의 탐지부는 다음의 기준에 따라 설치해야 한다.

2.1.3.1 탐지부는 가스연소기의 중심으로부터 직선거리 8 m(공기보다 무거운 가스를 사용하는 경우에는 4 m) 이내에 1개 이상 설치해야 한다.

2.1.3.2 탐지부는 천정천장으로부터 탐지부 하단까지의 거리가 0.3 m 이하가 되도록 설치한다. 다만, 공기보다 무거운 가스를 사용하는 경우에는 바닥면으로부터 탐지부 상단까지의 거리는 0.3

m 이하로 한다.
2.1.4 단독형 경보기는 다음의 기준에 따라 설치해야 한다.
2.1.4.1 가스연소기 주위의 경보기의 상태 확인 및 유지관리에 용이한 위치에 설치할 것
2.1.4.2 가스누설 경보음향의 음량과 음색이 다른 기기의 소음 등과 명확히 구별될 것
2.1.4.3 가스누설 경보음향장치는 수신부로부터 1 m 떨어진 위치에서 음압이 70 dB 이상일 것
2.1.4.4 단독형 경보기는 가스연소기의 중심으로부터 직선거리 8 m(공기보다 무거운 가스를 사용하는 경우에는 4 m) 이내에 1개 이상 설치해야 한다.
2.1.4.5 단독형 경보기는 천장으로부터 경보기 하단까지의 거리가 0.3 m 이하가 되도록 설치한다. 다만, 공기보다 무거운 가스를 사용하는 경우에는 바닥면으로부터 단독형 경보기 상단까지의 거리는 0.3 m 이하로 한다.
2.1.4.6 경보기가 설치된 장소에는 관계자 등에게 신속히 연락할 수 있도록 비상연락번호를 기재한 표를 비치할 것
2.2 일산화탄소 경보기
2.2.1 일산화탄소 경보기를 설치하는 경우(타 법령에 따라 일산화탄소 경보기를 설치하는 경우를 포함한다)에는 가스연소기 주변(타 법령에 따라 설치하는 경우에는 해당 법령에서 지정한 장소)에 설치할 수 있다.
2.2.2 분리형 경보기의 수신부는 다음의 기준에 따라 설치해야 한다.
2.2.2.1 가스누설 경보음향의 음량과 음색이 다른 기기의 소음 등과 명확히 구별될 것
2.2.2.2 가스누설 경보음향의 크기는 수신부로부터 1 m 떨어진 위치에서 음압이 70 dB 이상일 것
2.2.2.3 수신부의 조작 스위치는 바닥으로부터의 높이가 0.8 m 이상 1.5 m 이하인 장소에 설치할 것
2.2.2.4 수신부가 설치된 장소에는 관계자 등에게 신속히 연락할 수 있도록 비상연락번호를 기재한 표를 비치할 것
2.2.3 분리형 경보기의 탐지부는 천장으로부터 탐지부 하단까지의 거리가 0.3 m 이하가 되도록 설치한다.
2.2.4 단독형 경보기는 다음의 기준에 따라 설치해야 한다.
2.2.4.1 가스누설 경보음향의 음량과 음색이 다른 기기의 소음 등과 명확히 구별될 것
2.2.4.2 가스누설 경보음향장치는 수신부로부터 1 m 떨어진 위치에서 음압이 70 dB 이상일 것
2.2.4.3 단독형 경보기는 천장으로부터 경보기 하단까지의 거리가 0.3 m 이하가 되도록 설치한다.
2.2.4.4 경보기가 설치된 장소에는 관계자 등에게 신속히 연락할 수 있도록 비상연락번호를 기재한 표를 비치할 것
2.2.5 2.2.2 내지 2.2.4에도 불구하고 중앙소방기술심의위원회의 심의를 거쳐 일산화탄소경보기의 성능을 확보할 수 있는 별도의 설치방법을 인정받은 경우에는 해당 설치방법을 반영한 제조사의 시방서에 따라 설치할 수 있다.

2.3 설치장소

2.3.1 분리형 경보기의 탐지부 및 단독형 경보기는 다음의 장소 이외의 장소에 설치해야 한다.

2.3.1.1 출입구 부근 등으로서 외부의 기류가 통하는 곳

2.3.1.2 환기구 등 공기가 들어오는 곳으로부터 1.5 m 이내인 곳

2.3.1.3 연소기의 폐가스에 접촉하기 쉬운 곳

2.3.1.4 가구ㆍ보ㆍ설비 등에 가려져 누설가스의 유통이 원활하지 못한 곳

2.3.1.5 수증기 또는 기름 섞인 연기 등이 직접 접촉될 우려가 있는 곳

2.4 전원

2.4.1 경보기는 건전지 또는 교류전압의 옥내간선을 사용하여 상시 전원이 공급되도록 해야 한다.

2 - 3. 피난구조설비

1. 피난기구의 화재안전기술기준(NFTC 301)
2. 인명구조기구의 화재안전기술기준(NFTC 302)
3. 유도등 및 유도표지의 화재안전기술기준(NFTC 303)
4. 비상조명등의 화재안전기술기준(NFTC 304)

피난기구의 화재안전기술기준(NFTC 301)

[시행 2026. 3. 1.] [공고 제2026 - 11호, 2026. 2. 27., 일부개정]

국립소방연구원(화재예방연구과)041 - 559 - 0589
소방청(화재예방연구과)041 - 559 - 0589
소방청(소방정책연구실)041 - 559 - 0587

1. 일반사항

1.1 적용범위

1.1.1 이 기준은 「소방시설 설치 및 관리에 관한 법률 시행령」(이하 "영"이라 한다) 별표 4 제3호가목 및 「다중이용업소의 안전관리에 관한 특별법 시행령」 별표 1 제1호다목1)에 따른 피난기구의 설치 및 관리에 대해 적용한다.

1.2 기준의 효력

1.2.1 이 기준은 「소방시설 설치 및 관리에 관한 법률」(이하 "법"이라 한다) 제2조제1항제6호나목에 따라 피난기구의 기술기준으로서의 효력을 가진다.

1.2.2 이 기준에 적합한 경우에는 법 제2조제1항제6호나목에 따라 「피난기구의 화재안전성능기준(NFPC 301)」을 충족하는 것으로 본다.

1.3 기준의 시행

1.3.1 이 기준은 2026년 3월 1일부터 시행한다.<개정 2026. 3. 1.>

1.4 기준의 특례

1.4.1 소방본부장 또는 소방서장은 기존건축물이 증축ㆍ개축ㆍ대수선되거나 용도변경 되는 경우에 있어서 이 기준이 정하는 기준에 따라 해당 건축물에 설치해야 할 피난기구의 공사가 현저하게 곤란하다고 인정되는 경우에는 해당 설비의 기능 및 사용에 지장이 없는 범위에서 이 기준의 일부를 적용하지 않을 수 있다.

1.5 경과조치

1.5.1 이 기준 시행 전에 건축허가 등의 신청 또는 신고를 하거나 소방시설공사의 착공신고를 한 특정소방대상물에 대해서는 종전의 「피난기구의 화재안전기준(NFSC 301)」에 따른다.

1.5.2 이 기준 시행 전에 1.5.1에 따른 신청 또는 신고를 한 경우라도 제정 기준이 종전의 기준에 비하여 관계인에게 유리한 경우에는 제정 기준에 따를 수 있다.

1.6 다른 법령과의 관계

1.6.1 이 기준 시행 당시 다른 법령 또는 행정규칙 등에서 종전의 화재안전기준을 인용한 경우에 이 기준 가운데 그에 해당하는 규정이 있는 경우에는 종전의 규정에 갈음하여 이 기준의 해당 규정을 인용한 것으로 본다.

1.7 피난기구의 종류

1.7.1 영 제3조에 따른 별표 1 제3호가목5)에서 "그 밖에 화재안전기준으로 정하는 것"이란 미끄럼대、피난교、피난용트랩、간이완강기、공기안전매트、다수인피난장비、승강식피난기 등을 말한다.

1.8 용어의 정의

1.8.1 이 기준에서 사용하는 용어의 정의는 다음과 같다.

1.8.1.1 "완강기"란 사용자의 몸무게에 따라 자동적으로 내려올 수 있는 기구 중 사용자가 교대하여 연속적으로 사용할 수 있는 것을 말한다.

1.8.1.2 "간이완강기"란 사용자의 몸무게에 따라 자동적으로 내려올 수 있는 기구 중 사용자가 연속적으로 사용할 수 없는 것을 말한다.

1.8.1.3 "공기안전매트"란 화재 발생 시 사람이 건축물 내에서 외부로 긴급히 뛰어내릴 때 충격을 흡수하여 안전하게 지상에 도달할 수 있도록 포지에 공기 등을 주입하는 구조로 되어 있는 것을 말한다.

1.8.1.4 "구조대"란 포지 등을 사용하여 자루 형태로 만든 것으로서 화재 시 사용자가 그 내부에 들어가서 내려옴으로써 대피할 수 있는 것을 말한다.

1.8.1.5 "승강식 피난기"란 사용자의 몸무게에 의하여 자동으로 하강하고 내려서면 스스로 상승하여 연속적으로 사용할 수 있는 무동력 승강식 기기를 말한다.

1.8.1.6 "하향식 피난구용 내림식사다리"란 하향식 피난구 해치에 격납하여 보관하고 사용 시에는 사다리 등이 소방대상물과 접촉되지 않는 내림식 사다리를 말한다.

1.8.1.7 "피난사다리"란 화재 시 긴급대피를 위해 사용하는 사다리를 말한다.

1.8.1.8 "다수인피난장비"란 화재 시 2인 이상의 피난자가 동시에 해당 층에서 지상 또는 피난층으로 하강하는 피난기구를 말한다.

1.8.1.9 "미끄럼대"란 사용자가 미끄럼식으로 신속하게 지상 또는 피난층으로 이동할 수 있는 피난기구를 말한다.

1.8.1.10 "피난교"란 인접 건축물 또는 피난층과 연결된 다리 형태의 피난기구를 말한다.

1.8.1.11 "피난용트랩"이란 화재층과 직상층을 연결하는 계단형태의 피난기구를 말한다.

2. 기술기준

2.1 적응성 및 설치개수 등

2.1.1 피난기구는 표 2.1.1에 따라 특정소방대상물의 설치장소별로 그에 적응하는 종류의 것으로 설치해야 한다.

표 2.1.1 설치장소별 피난기구의 적응성

층별 / 설치장소별	1층	2층	3층	4층 이상 10층 이하
1. 노유자시설	· 미끄럼대 · 구조대 · 피난교 · 다수인피난장비 · 승강식 피난기	· 미끄럼대 · 구조대 · 피난교 · 다수인피난장비 · 승강식 피난기	· 미끄럼대 · 구조대 · 피난교 · 다수인피난장비 · 승강식 피난기	· 구조대[1)] · 피난교 · 다수인피난장비 · 승강식 피난기
2. 의료시설·근린생활시설중 입원실이 있는 의원·접골원·조산원			· 미끄럼대 · 구조대 · 피난교 · 피난용트랩 · 다수인피난장비 · 승강식 피난기	· 구조대 · 피난교 · 피난용트랩 · 다수인피난장비 · 승강식 피난기
3. 「다중이용업소의 안전관리에 관한 특별법 시행령」 제2조에 따른 다중이용업소로서 영업장의 위치가 4층 이하인 다중이용업소		· 미끄럼대 · 피난사다리 · 구조대 · 완강기 · 다수인피난장비 · 승강식 피난기	· 미끄럼대 · 피난사다리 · 구조대 · 완강기 · 다수인피난장비 · 승강식 피난기	· 미끄럼대 · 피난사다리 · 구조대 · 완강기 · 다수인피난장비 · 승강식 피난기
4. 그 밖의 것			· 미끄럼대 · 피난사다리 · 구조대 · 완강기 · 피난교 · 피난용트랩 · 간이완강기[2)] · 공기안전매트 · 다수인피난장비 · 승강식 피난기	· 피난사다리 · 구조대 · 완강기 · 피난교 · 간이완강기[2)] · 공기안전매트 · 다수인피난장비 · 승강식 피난기

[비고]
1) 구조대의 적응성은 장애인 관련 시설로서 주된 사용자 중 스스로 피난이 불가한 자가 있는 경우 2.1.2.4에 따라 추가로 설치하는 경우에 한한다.
2) 간이완강기의 적응성은 2.1.2.2에 따라 숙박시설의 3층 이상에 있는 객실에 추가로 설치하는 경우에 한한다.

2.1.2 피난기구는 다음의 기준에 따른 개수 이상을 설치해야 한다.

2.1.2.1 층마다 설치하되, 숙박시설·노유자시설 및 의료시설로 사용되는 층에 있어서는 그 층의 바닥면적 500 ㎡마다, 위락시설·문화집회 및 운동시설·판매시설로 사용되는 층 또는 복합용도의 층(하나의 층이 영 별표 2 제1호 나목 내지 라목 또는 제4호 또는 제8호 내지 제18호 중 2 이상의 용도로 사용되는 층을 말한다)에 있어서는 그 층의 바닥면적 800 ㎡마다, 계단실형 아파트에 있어서는 각 세대마다, 그 밖의 용도의 층에 있어서는 그 층의 바닥면적 1,000 ㎡마다 1개 이상 설치할 것<개정 2024.1.1.>

2.1.2.2 2.1.2.1에 따라 설치한 피난기구 외에 숙박시설(휴양콘도미니엄을 제외한다)의 경우에는 객실마다 하나의 완강기 또는 객실별 수용인원 수 이상의 간이완강기를 추가로 설치할 것<개정

2026. 3. 1.>

2.1.2.3 <삭제 2024.1.1.>

2.1.2.4 2.1.2.1에 따라 설치한 피난기구 외에 4층 이상의 층에 설치된 노유자시설 중 장애인 관련 시설로서 주된 사용자 중 스스로 피난이 불가한 자가 있는 경우에는 층마다 구조대를 1개 이상 추가로 설치할 것

2.1.3 피난기구는 다음의 기준에 따라 설치해야 한다.

2.1.3.1 피난기구는 계단ㆍ피난구 기타 피난시설로부터 적당한 거리에 있는 안전한 구조로 된 피난 또는 소화 활동상 유효한 개구부(가로 0.5 m 이상 세로 1 m 이상인 것을 말한다. 이 경우 개구부 하단이 바닥에서 1.2 m 이상이면 발판 등을 설치하여야 하고, 밀폐된 창문은 쉽게 파괴할 수 있는 파괴장치를 비치해야 한다)에 고정하여 설치하거나 필요한 때에 신속하고 유효하게 설치할 수 있는 상태에 둘 것

2.1.3.2 피난기구를 설치하는 개구부는 서로 동일직선상이 아닌 위치에 있을 것. 다만, 피난교ㆍ피난용트랩ㆍ간이완강기ㆍ아파트에 설치되는 피난기구(다수인피난장비는 제외한다) 기타 피난상 지장이 없는 것에 있어서는 그렇지 않다.

2.1.3.3 피난기구는 특정소방대상물의 기둥ㆍ바닥ㆍ보 등 기타 구조상 견고한 부분에 볼트조임ㆍ매립ㆍ용접 등의 방법으로 형식승인 받은 최대사용하중을 충분히 견딜 수 있도록 설치할 것<개정 2026. 3. 1.>

2.1.3.4 4층 이상의 층에 피난사다리(하향식 피난구용 내림식사다리는 제외한다)를 설치하는 경우에는 금속성 고정사다리를 설치하고, 당해 고정사다리에는 쉽게 피난할 수 있는 구조의 노대를 설치할 것

2.1.3.5 완강기는 강하 시 로프가 건축물 또는 구조물 등과 접촉하여 손상되지 않도록 하고, 로프의 길이는 부착위치에서 지면 또는 기타 피난상 유효한 착지 면까지의 길이로 할 것

2.1.3.6 미끄럼대는 안전한 강하속도를 유지하도록 하고, 전락방지를 위한 안전조치를 할 것

2.1.3.7 구조대의 길이는 피난 상 지장이 없고 안정한 강하속도를 유지할 수 있는 길이로 할 것

2.1.3.8 다수인피난장비는 다음의 기준에 적합하게 설치할 것

2.1.3.8.1 피난에 용이하고 안전하게 하강할 수 있는 장소에 적재 하중을 충분히 견딜 수 있도록 「건축물의 구조기준 등에 관한 규칙」 제3조에서 정하는 구조안전의 확인을 받아 견고하게 설치할 것

2.1.3.8.2 다수인피난장비 보관실(이하 "보관실"이라 한다)은 건물 외측보다 돌출되지 아니하고, 빗물ㆍ먼지 등으로부터 장비를 보호할 수 있는 구조일 것

2.1.3.8.3 사용 시에 보관실 외측 문이 먼저 열리고 탑승기가 외측으로 자동으로 전개될 것

2.1.3.8.4 하강 시에 탑승기가 건물 외벽이나 돌출물에 충돌하지 않도록 설치할 것

2.1.3.8.5 상ㆍ하층에 설치할 경우에는 탑승기의 하강경로가 중첩되지 않도록 할 것

2.1.3.8.6 하강 시에는 안전하고 일정한 속도를 유지하도록 하고 전복, 흔들림, 경로이탈 방지를 위한 안전조치를 할 것

2.1.3.8.7 보관실의 문에는 오작동 방지조치를 하고, 문 개방 시에는 해당 특정소방대상물에 설치된 경보설비와 연동하여 유효한 경보음을 발하도록 할 것
2.1.3.8.8 피난층에는 해당 층에 설치된 피난기구가 착지에 지장이 없도록 충분한 공간을 확보할 것
2.1.3.8.9 한국소방산업기술원 또는 법 제46조제1항에 따라 성능시험기관으로 지정받은 기관에서 그 성능을 검증받은 것으로 설치할 것
2.1.3.9 승강식 피난기 및 하향식 피난구용 내림식사다리는 다음의 기준에 적합하게 설치할 것
2.1.3.9.1 승강식 피난기 및 하향식 피난구용 내림식사다리는 설치경로가 설치 층에서 피난층까지 연계될 수 있는 구조로 설치할 것. 다만, 건축물의 구조 및 설치 여건 상 불가피한 경우에는 그렇지 않다.
2.1.3.9.2 대피실의 면적은 2 ㎡(2세대 이상일 경우에는 3 ㎡) 이상으로 하고, 「건축법 시행령」 제46조제4항 각 호의 규정에 적합하여야 하며 하강구(개구부) 규격은 직경 60 ㎝ 이상일 것. 다만, 외기와 개방된 장소에는 그렇지 않다.
2.1.3.9.3 하강구 내측에는 기구의 연결 금속구 등이 없어야 하며 전개된 피난기구는 하강구 수평투영면적 공간 내의 범위를 침범하지 않는 구조이어야 할 것. 다만, 직경 60 ㎝ 크기의 범위를 벗어난 경우이거나, 직하층의 바닥 면으로부터 높이 50 ㎝ 이하의 범위는 제외한다.
2.1.3.9.4 대피실의 출입문은 60분+ 방화문 또는 60분 방화문으로 설치하고, 피난방향에서 식별할 수 있는 위치에 "대피실" 표지판을 부착할 것. 다만, 외기와 개방된 장소에는 그렇지 않다.
2.1.3.9.5 착지점과 하강구는 상호 수평거리 15 ㎝ 이상의 간격을 둘 것
2.1.3.9.6 대피실 내에는 비상조명등을 설치할 것
2.1.3.9.7 대피실에는 층의 위치표시와 피난기구 사용설명서 및 주의사항 표지판을 부착할 것
2.1.3.9.8 대피실 출입문이 개방되거나, 피난기구 작동 시 해당층 및 직하층 거실에 설치된 표시등 및 경보장치가 작동되고, 감시 제어반에서는 피난기구의 작동을 확인할 수 있어야 할 것
2.1.3.9.9 사용 시 기울거나 흔들리지 않도록 설치할 것
2.1.3.9.10 승강식 피난기는 한국소방산업기술원 또는 법 제46조제1항에 따라 성능시험기관으로 지정받은 기관에서 그 성능을 검증받은 것으로 설치할 것
2.1.4 피난기구를 설치한 장소에는 가까운 곳의 보기 쉬운 곳에 피난기구의 위치를 표시하는 발광식 또는 축광식표지와 그 사용방법을 표시한 표지(외국어 및 그림 병기)를 부착하되, 축광식표지는 소방청장이 정하여 고시한 「축광표지의 성능인증 및 제품검사의 기술기준」에 적합하여야 한다. 다만, 방사성물질을 사용하는 위치표지는 쉽게 파괴되지 않는 재질로 처리할 것
2.2 설치제외
2.2.1 영 별표 5 제14호 피난구조설비의 설치면제 요건의 규정에 따라 다음의 어느 하나에 해당하는 특정소방대상물 또는 그 부분에는 피난기구를 설치하지 않을 수 있다. 다만, 2.1.2.2에 따라 숙박시설(휴양콘도미니엄을 제외한다)에 설치되는 완강기 및 간이완강기의 경우에는 그렇지 않다.

2.2.1.1 다음의 기준에 적합한 층
2.2.1.1.1 주요구조부가 내화구조로 되어 있어야 할 것
2.2.1.1.2 실내의 면하는 부분의 마감이 불연재료ㆍ준불연재료 또는 난연재료로 되어 있고 방화구획이 「건축법 시행령」 제46조의 규정에 적합하게 구획되어 있어야 할 것
2.2.1.1.3 거실의 각 부분으로부터 직접 복도로 쉽게 통할 수 있어야 할 것
2.2.1.1.4 복도에 2 이상의 피난계단 또는 특별피난계단이 「건축법 시행령」 제35조에 적합하게 설치되어 있어야 할 것
2.2.1.1.5 복도의 어느 부분에서도 2 이상의 방향으로 각각 다른 계단에 도달할 수 있어야 할 것
2.2.1.2 다음의 기준에 적합한 특정소방대상물 중 그 옥상의 직하층 또는 최상층(문화 및 집회시설, 운동시설 또는 판매시설을 제외한다)
2.2.1.2.1 주요구조부가 내화구조로 되어 있어야 할 것
2.2.1.2.2 옥상의 면적이 1,500 ㎡ 이상이어야 할 것
2.2.1.2.3 옥상으로 쉽게 통할 수 있는 창 또는 출입구가 설치되어 있어야 할 것
2.2.1.2.4 옥상이 소방사다리차가 쉽게 통행할 수 있는 도로(폭 6 m 이상의 것을 말한다. 이하 같다) 또는 공지(공원 또는 광장 등을 말한다. 이하 같다) 에 면하여 설치되어 있거나 옥상으로부터 피난층 또는 지상으로 통하는 2 이상의 피난계단 또는 특별피난계단이 「건축법 시행령」 제35조의 규정에 적합하게 설치되어 있어야 할 것
2.2.1.3 주요구조부가 내화구조이고 지하층을 제외한 층수가 4층 이하이며 소방사다리차가 쉽게 통행할 수 있는 도로 또는 공지에 면하는 부분에 영 제2조제1호 각 목의 기준에 적합한 개구부가 2 이상 설치되어 있는 층(문화집회 및 운동시설ㆍ판매시설 및 영업시설 또는 노유자시설의 용도로 사용되는 층으로서 그 층의 바닥면적이 1,000 ㎡ 이상인 것을 제외한다)
2.2.1.4 갓복도식 아파트 또는 「건축법 시행령」제46조제5항에 해당하는 구조 또는 시설을 설치하여 인접(수평 또는 수직)세대로 피난할 수 있는 아파트
2.2.1.5 주요구조부가 내화구조로서 거실의 각 부분으로 직접 복도로 피난할 수 있는 학교(강의실 용도로 사용되는 층에 한한다)
2.2.1.6 무인공장 또는 자동창고로서 사람의 출입이 금지된 장소(관리를 위하여 일시적으로 출입하는 장소를 포함한다)
2.2.1.7 건축물의 옥상부분으로서 거실에 해당하지 아니하고 「건축법 시행령」 제119조제1항제9호에 해당하여 층수로 산정된 층으로 사람이 근무하거나 거주하지 않는 장소
2.3 피난기구 설치의 감소
2.3.1 피난기구를 설치하여야 할 특정소방대상물중 다음의 기준에 적합한 층에는 2.1.2에 따른 피난기구의 2분의 1을 감소할 수 있다. 이 경우 설치하여야 할 피난기구의 수에 있어서 소수점 이하의 수는 1로 한다.
2.3.1.1 주요구조부가 내화구조로 되어 있을 것
2.3.1.2 직통계단인 피난계단 또는 특별피난계단이 2 이상 설치되어 있을 것

2.3.2 피난기구를 설치해야 할 소방대상물 중 주요구조부가 내화구조이고 다음의 기준에 적합한 건널 복도가 설치되어 있는 층에는 2.1.2에 따른 피난기구의 수에서 해당 건널 복도의 수의 2배의 수를 뺀 수로 한다.

2.3.2.1 내화구조 또는 철골조로 되어 있을 것

2.3.2.2 건널 복도 양단의 출입구에 자동폐쇄장치를 한 60분+ 방화문 또는 60분 방화문(방화셔터를 제외한다)이 설치되어 있을 것

2.3.2.3 피난ㆍ통행 또는 운반의 전용 용도일 것

2.3.3 피난기구를 설치하여야 할 특정소방대상물 중 다음의 기준에 적합한 노대가 설치된 거실의 바닥면적은 2.1.2에 따른 피난기구의 설치개수 산정을 위한 바닥면적에서 이를 제외한다.

2.3.3.1 노대를 포함한 특정소방대상물의 주요구조부가 내화구조일 것

2.3.3.2 노대가 거실의 외기에 면하는 부분에 피난 상 유효하게 설치되어 있어야 할 것

2.3.3.3 노대가 소방사다리차가 쉽게 통행할 수 있는 도로 또는 공지에 면하여 설치되어 있거나, 거실부분과 방화 구획되어 있거나 또는 노대에 지상으로 통하는 계단 그 밖의 피난기구가 설치되어 있어야 할 것

인명구조기구의 화재안전기술기준(NFTC 302)

[시행 2026. 3. 1.] [공고 제2026 - 12호, 2026. 2. 27., 일부개정]

국립소방연구원(화재예방연구과)041 - 559 - 0589
소방청(화재예방연구과)041 - 559 - 0589

1. 일반사항

1.1 적용범위

1.1.1 이 기준은 「소방시설 설치 및 관리에 관한 법률 시행령」(이하 "영"이라 한다) 별표 4 제3호나목에 따른 인명구조기구의 설치 및 관리에 대해 적용한다.

1.2 기준의 효력

1.2.1 이 기준은 「소방시설 설치 및 관리에 관한 법률」(이하 "법"이라 한다) 제2조제1항제6호나목에 따라 인명구조기구의 기술기준으로서의 효력을 가진다.

1.2.2 이 기준에 적합한 경우에는 법 제2조제1항제6호나목에 따라 「인명구조기구의 화재안전성능기준(NFPC 302)」을 충족하는 것으로 본다.

1.3 기준의 시행

1.3.1 이 기준은 2026년 3월 1일부터 시행한다.<개정 2026. 3. 1.>

1.4 기준의 특례

1.4.1 소방본부장 또는 소방서장은 기존건축물이 증축ㆍ개축ㆍ대수선되거나 용도변경 되는 경우에 있어서 이 기준이 정하는 기준에 따라 해당 건축물에 설치해야 할 인명구조기구의 공사가 현저하게 곤란하다고 인정되는 경우에는 해당 설비의 기능 및 사용에 지장이 없는 범위에서 이 기준의 일부를 적용하지 않을 수 있다.

1.5 경과조치

1.5.1 이 기준 시행 전에 건축허가 등의 신청 또는 신고를 하거나 소방시설공사의 착공신고를 한 특정소방대상물에 대해서는 종전의 「인명구조기구의 화재안전기준(NFSC 302)」에 따른다.

1.5.2 이 기준 시행 전에 1.5.1에 따른 신청 또는 신고를 한 경우라도 제정 기준이 종전의 기준에 비하여 관계인에게 유리한 경우에는 제정 기준에 따를 수 있다.

1.6 다른 법령과의 관계

1.6.1 이 기준 시행 당시 다른 법령 또는 행정규칙 등에서 종전의 화재안전기준을 인용한 경우에 이 기준 가운데 그에 해당하는 규정이 있는 경우에는 종전의 규정에 갈음하여 이 기준의 해당 규정을 인용한 것으로 본다.

1.7 용어의 정의

1.7.1 이 기준에서 사용하는 용어의 정의는 다음과 같다.
1.7.1.1 "방열복"이란 고온의 복사열에 가까이 접근하여 소방활동을 수행할 수 있는 내열피복을 말한다.
1.7.1.2 "공기호흡기"란 소화활동 시에 화재로 인하여 발생하는 각종 유독가스 중에서 일정시간 사용할 수 있도록 제조된 압축공기식 개인호흡장비(보조마스크를 포함한다)를 말한다.
1.7.1.3 "인공소생기"란 호흡 부전 상태인 사람에게 인공호흡을 시켜 환자를 보호하거나 구급하는 기구를 말한다.
1.7.1.4 "방화복"이란 화재진압 등의 소방활동을 수행할 수 있는 피복을 말한다.
1.7.1.5 "인명구조기구"란 화열, 화염, 유해성가스 등으로부터 인명을 보호하거나 구조하는데 사용되는 기구를 말한다.
1.7.1.6 "축광식표지"란 평상시 햇빛 또는 전등불 등의 빛에너지를 축적하여 화재 등의 비상시 어두운 상황에서도 도안ㆍ문자 등이 쉽게 식별될 수 있는 표지를 말한다.

2. 기술기준
2.1 인명구조기구의 설치기준
2.1.1 인명구조기구는 다음의 기준에 따라 설치해야 한다.
2.1.1.1 특정소방대상물의 용도 및 장소별로 설치해야 할 인명구조기구는 표 2.1.1.1에 따라 설치할 것

표 2.1.1.1 특정소방대상물의 용도 및 장소별로 설치해야 할 인명구조기구

특정소방대상물	인명구조기구	설치 수량
1. 지하층을 포함하는 층수가 7층 이상인 특정소방대상물 내에 있는 관광호텔 및 5층 이상인 특정소방대상물 내에 있는 병원	방열복 또는 방화복(안전모, 보호장갑 및 안전화를 포함한다), 공기호흡기, 인공소생기	각 2개 이상 비치할 것. 다만, 병원의 경우에는 인공소생기를 설치하지 않을 수 있다.
2. 문화 및 집회시설 중 수용인원 100명 이상의 영화상영관 3. 판매시설 중 대규모 점포 4. 운수시설 중 지하역사 5. 지하가 중 지하상가	공기호흡기	층마다 2개 이상 비치할 것. 다만, 각 층마다 갖추어 두어야 할 공기호흡기 중 일부를 직원이 상주하는 인근 사무실에 갖추어 둘 수 있다.
6. 물분무등소화설비 중 이산화탄소소화설비를 설치해야 하는 특정소방대상물	공기호흡기	이산화탄소소화설비가 설치된 장소의 출입구 외부 인근에 1개 이상 비치할 것

2.1.1.2 화재 시 쉽게 반출 사용할 수 있는 장소에 비치할 것
2.1.1.3 인명구조기구가 설치된 가까운 장소의 보기 쉬운 곳에 "인명구조기구"라는 축광식표지와 그 사용방법을 표시한 표지를 부착하되, 축광식표지는 소방청장이 정하여 고시한 「축광표지의 성능인증 및 제품검사의 기술기준」에 적합한 것으로 할 것
2.1.1.4 방열복은 소방청장이 정하여 고시한 「소방용 방열복의 성능인증 및 제품검사의 기술기준」에 적합한 것으로 설치할 것

2.1.1.5 방화복(안전모, 보호장갑 및 안전화를 포함한다)은 「소방장비관리법」 제10조제2항 및 「표준규격을 정해야 하는 소방장비의 종류고시」 제2조제1항제4호에 따른 표준규격에 적합한 것으로 설치할 것

유도등 및 유도표지의 화재안전기술기준(NFTC 303)

[시행 2024. 7. 1.] [공고 제2024 - 38호, 2024. 7. 1., 일부개정]

국립소방연구원(화재예방연구과)041 - 559 - 0531

1. 일반사항

1.1 적용범위

1.1.1 이 기준은 「소방시설 설치 및 관리에 관한 법률 시행령」(이하 "영"이라 한다) 별표 4 제3호다목에 따른 유도등과 유도표지 및 「다중이용업소의 안전관리에 관한 특별법 시행령」 별표 1 제1호다목1)에 따른 피난유도선의 설치 및 관리에 대해 적용한다.

1.2 기준의 효력

1.2.1 이 기준은 「소방시설 설치 및 관리에 관한 법률」(이하 "법"이라 한다) 제2조제1항제6호나목에 따라 피난구조설비인 유도등 및 유도표지의 기술기준으로서의 효력을 가진다.

1.2.2 이 기준에 적합한 경우에는 법 제2조제1항제6호나목에 따라 「유도등 및 유도표지의 화재안전성능기준(NFPC 303)」을 충족하는 것으로 본다.

1.3 기준의 시행

1.3.1 이 기준은 2024년 7월 1일부터 시행한다.<개정 2024.7.1.>

1.4 기준의 특례

1.4.1 소방본부장 또는 소방서장은 기존건축물이 증축ㆍ개축ㆍ대수선되거나 용도변경 되는 경우에 있어서 이 기준이 정하는 기준에 따라 해당 건축물에 설치해야 할 유도등 및 유도표지의 배관ㆍ배선 등의 공사가 현저하게 곤란하다고 인정되는 경우에는 해당 설비의 기능 및 사용에 지장이 없는 범위 안에서 이 기준의 일부를 적용하지 않을 수 있다.

1.5 경과조치

1.5.1 이 기준 시행 전에 건축허가 등의 신청 또는 신고를 하거나 소방시설공사의 착공신고를 한 특정소방대상물에 대해서는 종전의 「유도등 및 유도표지의 화재안전기준(NFSC 303)」에 따른다.

1.5.2 이 기준 시행 전에 1.5.1에 따른 신청 또는 신고를 한 경우라도 제정 기준이 종전의 기준에 비하여 관계인에게 유리한 경우에는 제정 기준에 따를 수 있다.

1.6 다른 법령과의 관계

1.6.1 이 기준 시행 당시 다른 법령 또는 행정규칙 등에서 종전의 화재안전기준을 인용한 경우에 이 기준 가운데 그에 해당하는 규정이 있는 경우에는 종전의 규정에 갈음하여 이 기준의 해당 규정을 인용한 것으로 본다.

1.7 용어의 정의

1.7.1 이 기준에서 사용하는 용어의 정의는 다음과 같다.

1.7.1.1 "유도등"이란 화재 시에 피난을 유도하기 위한 등으로서 정상상태에서는 상용전원에 따라 켜지고 상용전원이 정전되는 경우에는 비상전원으로 자동전환되어 켜지는 등을 말한다.

1.7.1.2 "피난구유도등"이란 피난구 또는 피난경로로 사용되는 출입구를 표시하여 피난을 유도하는 등을 말한다.

1.7.1.3 "통로유도등"이란 피난통로를 안내하기 위한 유도등으로 복도통로유도등, 거실통로유도등, 계단통로유도등을 말한다.

1.7.1.4 "복도통로유도등"이란 피난통로가 되는 복도에 설치하는 통로유도등으로서 피난구의 방향을 명시하는 것을 말한다.

1.7.1.5 "거실통로유도등"이란 거주, 집무, 작업, 집회, 오락 그 밖에 이와 유사한 목적을 위하여 계속적으로 사용하는 거실, 주차장 등 개방된 통로에 설치하는 유도등으로 피난의 방향을 명시하는 것을 말한다.

1.7.1.6 "계단통로유도등"이란 피난통로가 되는 계단이나 경사로에 설치하는 통로유도등으로 바닥면 및 디딤 바닥면을 비추는 것을 말한다.

1.7.1.7 "객석유도등"이란 객석의 통로, 바닥 또는 벽에 설치하는 유도등을 말한다.

1.7.1.8 "피난구유도표지"란 피난구 또는 피난경로로 사용되는 출입구를 표시하여 피난을 유도하는 표지를 말한다.

1.7.1.9 "통로유도표지"란 피난통로가 되는 복도, 계단등에 설치하는 것으로서 피난구의 방향을 표시하는 유도표지를 말한다.

1.7.1.10 "피난유도선"이란 햇빛이나 전등불에 따라 축광(이하 "축광방식"이라 한다)하거나 전류에 따라 빛을 발하는(이하 "광원점등방식"이라 한다) 유도체로서 어두운 상태에서 피난을 유도할 수 있도록 띠 형태로 설치되는 피난유도시설을 말한다.

1.7.1.11 "입체형"이란 유도등 표시면을 2면 이상으로 하고 각 면마다 피난유도표시가 있는 것을 말한다.

1.7.1.12 "3선식 배선"이란 평상시에는 유도등을 소등 상태로 유도등의 비상전원을 충전하고, 화재 등 비상시 점등 신호를 받아 유도등을 자동으로 점등되도록 하는 방식의 배선을 말한다.

2. 기술기준

2.1 유도등 및 유도표지의 종류

2.1.1 특정소방대상물의 용도별로 설치하여야 할 유도등 및 유도표지는 다음 표 2.1.1에 따라 그에 적응하는 종류의 것으로 설치해야 한다.

표 2.1.1 설치장소별 유도등 및 유도표지의 종류<개정 2024.1.1.>

설치장소	유도등 및 유도표지의 종류
1. 공연장·집회장(종교집회장 포함)·관람장·운동시설	· 대형피난구유도등 · 통로유도등 · 객석유도등
2. 유흥주점영업시설(「식품위생법 시행령」 제21조제8호라목의 유흥주점영업 중 손님이 춤을 출 수 있는 무대가 설치된 카바레, 나이트클럽 또는 그 밖에 이와 비슷한 영업시설만 해당한다)	
3. 위락시설·판매시설·운수시설·「관광진흥법」 제3조제1항제2호에 따른 관광숙박업·의료시설·장례식장·방송통신시설·전시장·지하상가·지하철역사	· 대형피난구유도등 · 통로유도등
4. 숙박시설(제3호의 관광숙박업 외의 것을 말한다)·오피스텔	· 중형피난구유도등 · 통로유도등
5. 제1호부터 제3호까지 외의 건축물로서 지하층·무창층 또는 층수가 11층 이상인 특정소방대상물	
6. 제1호부터 제5호까지 외의 건축물로서 근린생활시설·노유자시설·업무시설·발전시설·종교시설(집회장 용도로 사용하는 부분 제외)·교육연구시설·수련시설·공장·교정 및 군사시설(국방·군사시설 제외)·자동차정비공장·운전학원 및 정비학원·다중이용업소·복합건축물	· 소형피난구유도등 · 통로유도등
7. 그 밖의 것	· 피난구유도표지 · 통로유도표지
[비고] 1. 소방서장은 특정소방대상물의 위치·구조 및 설비의 상황을 판단하여 대형피난구유도등을 설치해야 할 장소에 중형피난유도등 또는 소형피난유도등을, 중형피난구유도등을 설치해야 할 장소에 소형피난구유도등을 설치하게 할 수 있다. 2. 복합건축물의 경우, 주택의 세대 내에는 유도등을 설치하지 않을 수 있다.	

2.2 피난구유도등 설치기준

2.2.1 피난구유도등은 다음의 장소에 설치해야 한다.

2.2.1.1 옥내로부터 직접 지상으로 통하는 출입구 및 그 부속실의 출입구

2.2.1.2 직통계단、직통계단의 계단실 및 그 부속실의 출입구

2.2.1.3 2.2.1.1과 2.2.1.2에 따른 출입구에 이르는 복도 또는 통로로 통하는 출입구

2.2.1.4 안전구획된 거실로 통하는 출입구

2.2.2 피난구유도등은 피난구의 바닥으로부터 높이 1.5 m 이상으로서 출입구에 인접하도록 설치해야 한다.

2.2.3 피난층으로 향하는 피난구의 위치를 안내할 수 있도록 2.2.1.1 또는 2.2.1.2의 출입구 인근 천장에 2.2.1.1 또는 2.2.1.2에 따라 설치된 피난구유도등의 면과 수직이 되도록 피난구유도등을 추가로 설치해야 한다. 다만, 2.2.1.1 또는 2.2.1.2에 따라 설치된 피난구유도등이 입체형인 경우에는 그렇지 않다.

2.2.4 2.2.3.에 따라 추가로 설치하는 피난구유도등은 피난구의 식별이 용이하도록 피난구 방향의 화살표가 함께 표시된 것으로 설치해야 한다.<신설 2024.7.1.>

2.3 통로유도등 설치기준

2.3.1 통로유도등은 특정소방대상물의 각 거실과 그로부터 지상에 이르는 복도 또는 계단의 통로에 다음의 기준에 따라 설치해야 한다.

2.3.1.1 복도통로유도등은 다음의 기준에 따라 설치할 것
2.3.1.1.1 복도에 설치하되 2.2.1.1 또는 2.2.1.2에 따라 피난구유도등이 설치된 출입구의 맞은편 복도에는 입체형으로 설치하거나, 바닥에 설치할 것
2.3.1.1.2 구부러진 모퉁이 및 2.3.1.1.1에 따라 설치된 통로유도등을 기점으로 보행거리 20 m마다 설치할 것
2.3.1.1.3 바닥으로부터 높이 1 m 이하의 위치에 설치할 것. 다만, 지하층 또는 무창층의 용도가 도매시장ㆍ소매시장ㆍ여객자동차터미널ㆍ지하역사 또는 지하상가인 경우에는 복도ㆍ통로 중앙부분의 바닥에 설치해야 한다.
2.3.1.1.4 바닥에 설치하는 통로유도등은 하중에 따라 파괴되지 않는 강도의 것으로 할 것
2.3.1.2 거실통로유도등은 다음의 기준에 따라 설치할 것
2.3.1.2.1 거실의 통로에 설치할 것. 다만, 거실의 통로가 벽체 등으로 구획된 경우에는 복도통로유도등을 설치할 것
2.3.1.2.2 구부러진 모퉁이 및 보행거리 20 m마다 설치할 것
2.3.1.2.3 바닥으로부터 높이 1.5 m 이상의 위치에 설치할 것. 다만, 거실통로에 기둥이 설치된 경우에는 기둥 부분의 바닥으로부터 높이 1.5 m 이하의 위치에 설치할 수 있다.
2.3.1.3 계단통로유도등은 다음의 기준에 따라 설치할 것
2.3.1.3.1 각층의 경사로 참 또는 계단참마다(1개 층에 경사로 참 또는 계단참이 2 이상 있는 경우에는 2개의 계단참마다)설치할 것
2.3.1.3.2 바닥으로부터 높이 1 m 이하의 위치에 설치할 것
2.3.1.4 통행에 지장이 없도록 설치할 것
2.3.1.5 주위에 이와 유사한 등화광고물ㆍ게시물 등을 설치하지 않을 것
2.4 객석유도등 설치기준
2.4.1 객석유도등은 객석의 통로, 바닥 또는 벽에 설치해야 한다.
2.4.2 객석 내의 통로가 경사로 또는 수평로로 되어 있는 부분은 식 (2.4.2)에 따라 산출한 개수(소수점 이하의 수는 1로 본다)의 유도등을 설치해야 한다.

$$\text{설치개수} = \frac{\text{객석 통로의 직선부분 길이}(m)}{4} - 1 \quad \cdots (2.4.2)$$

2.4.3 객석 내의 통로가 옥외 또는 이와 유사한 부분에 있는 경우에는 해당 통로 전체에 미칠 수 있는 개수의 유도등을 설치해야 한다.
2.5 유도표지 설치기준
2.5.1 유도표지는 다음의 기준에 따라 설치해야 한다.
2.5.1.1 계단에 설치하는 것을 제외하고는 각 층마다 복도 및 통로의 각 부분으로부터 하나의 유도표지까지의 보행거리가 15 m 이하가 되는 곳과 구부러진 모퉁이의 벽에 설치할 것
2.5.1.2 피난구유도표지는 출입구 상단에 설치하고, 통로유도표지는 바닥으로부터 높이 1 m 이하의 위치에 설치할 것
2.5.1.3 주위에는 이와 유사한 등화ㆍ광고물ㆍ게시물 등을 설치하지 않을 것

2.5.1.4 유도표지는 부착판 등을 사용하여 쉽게 떨어지지 않도록 설치할 것
2.5.1.5 축광방식의 유도표지는 외광 또는 조명장치에 의하여 상시 조명이 제공되거나 비상조명등에 의한 조명이 제공되도록 설치할 것
2.5.2 유도표지는 소방청장이 정하여 고시한 「축광표지의 성능인증 및 제품검사의 기술기준」에 적합한 것이어야 한다. 다만, 방사성물질을 사용하는 위치표지는 쉽게 파괴되지 않는 재질로 처리해야 한다.
2.6 피난유도선 설치기준
2.6.1 축광방식의 피난유도선은 다음의 기준에 따라 설치해야 한다.
2.6.1.1 구획된 각 실로부터 주출입구 또는 비상구까지 설치할 것
2.6.1.2 바닥으로부터 높이 50 ㎝ 이하의 위치 또는 바닥 면에 설치할 것
2.6.1.3 피난유도 표시부는 50 ㎝ 이내의 간격으로 연속되도록 설치
2.6.1.4 부착대에 의하여 견고하게 설치할 것
2.6.1.5 외부의 빛 또는 조명장치에 의하여 상시 조명이 제공되거나 비상조명등에 의한 조명이 제공되도록 설치 할 것
2.6.2 광원점등방식의 피난유도선은 다음의 기준에 따라 설치해야 한다.
2.6.2.1 구획된 각 실로부터 주출입구 또는 비상구까지 설치할 것
2.6.2.2 피난유도 표시부는 바닥으로부터 높이 1 m 이하의 위치 또는 바닥 면에 설치할 것
2.6.2.3 피난유도 표시부는 50 ㎝ 이내의 간격으로 연속되도록 설치하되 실내장식물 등으로 설치가 곤란할 경우 1 m 이내로 설치할 것
2.6.2.4 수신기로부터의 화재신호 및 수동조작에 의하여 광원이 점등되도록 설치할 것
2.6.2.5 비상전원이 상시 충전상태를 유지하도록 설치할 것
2.6.2.6 바닥에 설치되는 피난유도 표시부는 매립하는 방식을 사용할 것
2.6.2.7 피난유도 제어부는 조작 및 관리가 용이하도록 바닥으로부터 0.8 m 이상 1.5 m 이하의 높이에 설치할 것
2.6.3 피난유도선은 소방청장이 정하여 고시한 「피난유도선의 성능인증 및 제품검사의 기술기준」에 적합한 것으로 설치해야 한다.
2.7 유도등의 전원
2.7.1 유도등의 상용전원은 전기가 정상적으로 공급되는 축전지설비, 전기저장장치(외부 전기에너지를 저장해 두었다가 필요한 때 전기를 공급하는 장치) 또는 교류전압의 옥내 간선으로 하고, 전원까지의 배선은 전용으로 해야 한다.
2.7.2 비상전원은 다음의 기준에 적합하게 설치해야 한다.
2.7.2.1 축전지로 할 것
2.7.2.2 유도등을 20분 이상 유효하게 작동시킬 수 있는 용량으로 할 것. 다만, 다음의 특정소방대상물의 경우에는 그 부분에서 피난층에 이르는 부분의 유도등을 60분 이상 유효하게 작동시킬 수 있는 용량으로 해야 한다.

2.7.2.2.1 지하층을 제외한 층수가 11층 이상의 층
2.7.2.2.2 지하층 또는 무창층으로서 용도가 도매시장ㆍ소매시장ㆍ여객자동차터미널ㆍ지하역사 또는 지하상가
2.7.3 배선은 「전기사업법」 제67조에 따른 「전기설비기술기준」에서 정한 것 외에 다음의 기준에 따라야 한다.
2.7.3.1 유도등의 인입선과 옥내배선은 직접 연결할 것
2.7.3.2 유도등은 전기회로에 점멸기를 설치하지 않고 항상 점등 상태를 유지할 것. 다만, 특정소방대상물 또는 그 부분에 사람이 없거나 다음의 어느 하나에 해당하는 장소로서 3선식 배선에 따라 상시 충전되는 구조인 경우에는 그렇지 않다.
2.7.3.2.1 외부의 빛에 의해 피난구 또는 피난방향을 쉽게 식별할 수 있는 장소
2.7.3.2.2 공연장, 암실(暗室) 등으로서 어두워야 할 필요가 있는 장소
2.7.3.2.3 특정소방대상물의 관계인 또는 종사원이 주로 사용하는 장소
2.7.3.3 3선식 배선은 「옥내소화전설비의 화재안전기술기준(NFTC 102)」 2.7.2의 표 2.7.2(1) 또는 표 2.7.2(2)에 따른 내화배선 또는 내열배선으로 할 것
2.7.4 2.7.3.2에 따라 3선식 배선으로 상시 충전되는 유도등의 전기회로에 점멸기를 설치하는 경우에는 다음의 어느 하나에 해당되는 경우에 자동으로 점등되도록 해야 한다.
2.7.4.1 자동화재탐지설비의 감지기 또는 발신기가 작동되는 때
2.7.4.2 비상경보설비의 발신기가 작동되는 때
2.7.4.3 상용전원이 정전되거나 전원선이 단선되는 때
2.7.4.4 방재업무를 통제하는 곳 또는 전기실의 배전반에서 수동으로 점등하는 때
2.7.4.5 자동소화설비가 작동되는 때
2.8 유도등 및 유도표지의 제외
2.8.1 다음의 어느 하나에 해당하는 경우에는 피난구유도등을 설치하지 않을 수 있다.
2.8.1.1 바닥면적이 1,000 ㎡ 미만인 층으로서 옥내로부터 직접 지상으로 통하는 출입구(외부의 식별이 용이한 경우에 한한다)
2.8.1.2 대각선 길이가 15 m 이내인 구획된 실의 출입구
2.8.1.3 거실 각 부분으로부터 하나의 출입구에 이르는 보행거리가 20 m 이하이고 비상조명등과 유도표지가 설치된 거실의 출입구
2.8.1.4 출입구가 3개소 이상 있는 거실로서 그 거실 각 부분으로부터 하나의 출입구에 이르는 보행거리가 30 m 이하인 경우에는 주된 출입구 2개소 외의 출입구(유도표지가 부착된 출입구를 말한다). 다만, 공연장ㆍ집회장ㆍ관람장ㆍ전시장ㆍ판매시설ㆍ운수시설ㆍ숙박시설ㆍ노유자시설ㆍ의료시설ㆍ장례식장의 경우에는 그렇지 않다.
2.8.2 다음의 어느 하나에 해당하는 경우에는 통로유도등을 설치하지 않을 수 있다.
2.8.2.1 구부러지지 아니한 복도 또는 통로로서 길이가 30 m 미만인 복도 또는 통로
2.8.2.2 2.8.2.1에 해당하지 않는 복도 또는 통로로서 보행거리가 20 m 미만이고 그 복도 또는 통로와 연결된 출입구 또는 그 부속실의 출입구에 피난구유도등이 설치된 복도 또는 통로

2.8.3 다음의 어느 하나에 해당하는 경우에는 객석유도등을 설치하지 않을 수 있다.

2.8.3.1 주간에만 사용하는 장소로서 채광이 충분한 객석

2.8.3.2 거실 등의 각 부분으로부터 하나의 거실출입구에 이르는 보행거리가 20 m 이하인 객석의 통로로서 그 통로에 통로유도등이 설치된 객석

2.8.4 다음의 어느 하나에 해당하는 경우에는 유도표지를 설치하지 않을 수 있다.

2.8.4.1 유도등이 2.2와 2.3에 따라 적합하게 설치된 출입구、복도、계단 및 통로

2.8.4.2 2.8.1.1、2.8.1.2와 2.8.2에 해당하는 출입구、복도、계단 및 통로

비상조명등의 화재안전기술기준(NFTC 304)

[시행 2022. 12. 1.] [공고 제2022 - 231호, 2022. 12. 1., 제정]

국립소방연구원(화재예방연구과)041 - 559 - 0589

1. 일반사항

1.1 적용범위

1.1.1 이 기준은 「소방시설 설치 및 관리에 관한 법률 시행령」(이하 "영"이라 한다) 별표 4 제3호라목과 마목에 따른 비상조명등 및 휴대용비상조명등의 설치 및 관리에 대해 적용한다.

1.2 기준의 효력

1.2.1 이 기준은 「소방시설 설치 및 관리에 관한 법률」(이하 "법"이라 한다) 제2조제1항제6호나목에 따라 피난구조설비인 비상조명등 및 휴대용비상조명등의 기술기준으로서의 효력을 가진다.

1.2.2 이 기준에 적합한 경우에는 법 제2조제1항제6호나목에 따라 「비상조명등의 화재안전성능기준(NFPC 304)」을 충족하는 것으로 본다.

1.3 기준의 시행

1.3.1 이 기준은 2022년 12월 1일부터 시행한다.

1.4 기준의 특례

1.4.1 소방본부장 또는 소방서장은 기존건축물이 증축ㆍ개축ㆍ대수선되거나 용도변경 되는 경우에 있어서 이 기준이 정하는 기준에 따라 해당 건축물에 설치해야 할 비상조명등의 배관ㆍ배선 등의 공사가 현저하게 곤란하다고 인정되는 경우에는 해당 설비의 기능 및 사용에 지장이 없는 범위 안에서 이 기준의 일부를 적용하지 않을 수 있다.

1.5 경과조치

1.5.1 이 기준 시행 전에 건축허가 등의 신청 또는 신고를 하거나 소방시설공사의 착공신고를 한 특정소방대상물에 대해서는 종전의 「비상조명등의 화재안전기준(NFSC 304)」에 따른다.

1.5.2 이 기준 시행 전에 1.5.1에 따른 신청 또는 신고를 한 경우라도 제정 기준이 종전의 기준에 비하여 관계인에게 유리한 경우에는 제정 기준에 따를 수 있다.

1.6 다른 법령과의 관계

1.6.1 이 기준 시행 당시 다른 법령 또는 행정규칙 등에서 종전의 화재안전기준을 인용한 경우에 이 기준 가운데 그에 해당하는 규정이 있는 경우에는 종전의 규정에 갈음하여 이 기준의 해당 규정을 인용한 것으로 본다.

1.7 용어의 정의

1.7.1 이 기준에서 사용하는 용어의 정의는 다음과 같다.
1.7.1.1 "비상조명등"이란 화재발생 등에 따른 정전 시 안전하고 원활한 피난활동을 할 수 있도록 거실 및 피난통로 등에 설치되어 자동 점등되는 조명등을 말한다.
1.7.1.2 "휴대용비상조명등"이란 화재발생 등으로 정전 시 안전하고 원활한 피난을 위하여 피난자가 휴대할 수 있는 조명등을 말한다.

2. 기술기준
2.1 비상조명등의 설치기준
2.1.1 비상조명등은 다음 각 기준에 따라 설치해야 한다.
2.1.1.1 특정소방대상물의 각 거실과 그로부터 지상에 이르는 복도ㆍ계단 및 그 밖의 통로에 설치할 것
2.1.1.2 조도는 비상조명등이 설치된 장소의 각 부분의 바닥에서 1 lx 이상이 되도록 할 것
2.1.1.3 예비전원을 내장하는 비상조명등에는 평상시 점등 여부를 확인할 수 있는 점검스위치를 설치하고 해당 조명등을 유효하게 작동시킬 수 있는 용량의 축전지와 예비전원 충전장치를 내장할 것
2.1.1.4 예비전원을 내장하지 않은 비상조명등의 비상전원은 자가발전설비, 축전지설비 또는 전기저장장치(외부 전기에너지를 저장해 두었다가 필요한 때 전기를 공급하는 장치)를 다음의 기준에 따라 설치해야 한다.
2.1.1.4.1 점검에 편리하고 화재 및 침수 등의 재해로 인한 피해를 받을 우려가 없는 곳에 설치할 것
2.1.1.4.2 상용전원으로부터 전력의 공급이 중단된 때에는 자동으로 비상전원으로부터 전력을 공급받을 수 있도록 할 것
2.1.1.4.3 비상전원의 설치장소는 다른 장소와 방화구획 할 것. 이 경우 그 장소에는 비상전원의 공급에 필요한 기구나 설비 외의 것(열병합발전설비에 필요한 기구나 설비는 제외한다)을 두어서는 아니 된다.
2.1.1.4.4 비상전원을 실내에 설치하는 때에는 그 실내에 비상조명등을 설치할 것
2.1.1.5 2.1.1.3와 2.1.1.4에 따른 예비전원과 비상전원은 비상조명등을 20분 이상 유효하게 작동시킬 수 있는 용량으로 할 것. 다만, 다음의 특정소방대상물의 경우에는 그 부분에서 피난층에 이르는 부분의 비상조명등을 60분 이상 유효하게 작동시킬 수 있는 용량으로 해야 한다.
2.1.1.5.1 지하층을 제외한 층수가 11층 이상의 층
2.1.1.5.2 지하층 또는 무창층으로서 용도가 도매시장ㆍ소매시장ㆍ여객자동차터미널ㆍ지하역사 또는 지하상가
2.1.1.6 영 별표 5 제15호 비상조명등의 설치면제 요건에서 "그 유도등의 유효범위"란 유도등의 조도가 바닥에서 1 lx 이상이 되는 부분을 말한다.
2.1.2 휴대용비상조명등은 다음의 기준에 적합해야 한다.

2.1.2.1 다음 각 기준의 장소에 설치할 것

2.1.2.1.1 숙박시설 또는 다중이용업소에는 객실 또는 영업장 안의 구획된 실마다 잘 보이는 곳(외부에 설치시 출입문 손잡이로부터 1 m 이내 부분)에 1개 이상 설치

2.1.2.1.2 「유통산업발전법」 제2조제3호에 따른 대규모점포(지하상가 및 지하역사는 제외한다)와 영화상영관에는 보행거리 50 m 이내마다 3개 이상 설치

2.1.2.1.3 지하상가 및 지하역사에는 보행거리 25 m 이내마다 3개 이상 설치

2.1.2.2 설치높이는 바닥으로부터 0.8 m 이상 1.5 m 이하의 높이에 설치할 것

2.1.2.3 어둠속에서 위치를 확인할 수 있도록 할 것

2.1.2.4 사용 시 자동으로 점등되는 구조일 것

2.1.2.5 외함은 난연성능이 있을 것

2.1.2.6 건전지를 사용하는 경우에는 방전 방지조치를 해야 하고, 충전식 배터리의 경우에는 상시 충전되도록 할 것

2.1.2.7 건전지 및 충전식 배터리의 용량은 20분 이상 유효하게 사용할 수 있는 것으로 할 것

2.2 비상조명등의 제외

2.2.1 다음의 어느 하나에 해당하는 경우에는 비상조명등을 설치하지 않을 수 있다.

2.2.1.1 거실의 각 부분으로부터 하나의 출입구에 이르는 보행거리가 15 m 이내인 부분

2.2.1.2 의원、경기장、공동주택、의료시설、학교의 거실

2.2.2 지상 1층 또는 피난층으로서 복도나 통로 또는 창문 등의 개구부를 통하여 피난이 용이한 경우 숙박시설로서 복도에 비상조명등을 설치한 경우에는 휴대용비상조명등을 설치하지 않을 수 있다.

2 - 4. 소화용수설비

1. 상수도소화용수설비의 화재안전기술기준(NFTC 401)
2. 소화수조 및 저수조의 화재안전기술기준(NFTC 402)

상수도소화용수설비의 화재안전기술기준(NFTC 401)

[시행 2024. 7. 1.] [공고 제2024 - 39호, 2024. 7. 1., 일부개정]

국립소방연구원(화재예방연구과)041 - 559 - 0587

1. 일반사항

1.1 적용범위

1.1.1 이 기준은 「소방시설 설치 및 관리에 관한 법률 시행령」(이하 "영"이라 한다) 별표 4 제4호에 따른 상수도소화용수설비의 설치 및 관리에 대해 적용한다.

1.2 기준의 효력

1.2.1 이 기준은 「소방시설 설치 및 관리에 관한 법률」(이하 "법"이라 한다) 제2조제1항제6호나목에 따라 상수도소화용수설비의 기술기준으로서의 효력을 가진다.

1.2.2 이 기준에 적합한 경우에는 법 제2조제1항제6호나목에 따라 「상수도소화용수설비의 화재안전성능기준(NFPC 401)」을 충족하는 것으로 본다.

1.3 기준의 시행

1.3.1 이 기준은 2024년 7월 1일부터 시행한다. <개정 2024.7.1.>

1.4 기준의 특례

1.4.1 소방본부장 또는 소방서장은 기존건축물이 증축ㆍ개축ㆍ대수선되거나 용도변경 되는 경우에 있어서 이 기준이 정하는 기준에 따라 해당 건축물에 설치해야 할 상수도소화용수설비의 배관ㆍ배선 등의 공사가 현저하게 곤란하다고 인정되는 경우에는 해당 설비의 기능 및 사용에 지장이 없는 범위에서 이 기준의 일부를 적용하지 않을 수 있다.

1.5 경과조치

1.5.1 이 기준 시행 전에 건축허가 등의 신청 또는 신고를 하거나 소방시설공사의 착공신고를 한 특정소방대상물에 대해서는 종전의 「상수도소화용수설비의 화재안전기준(NFSC 401)」에 따른다.

1.5.2 이 기준 시행 전에 1.5.1에 따른 신청 또는 신고를 한 경우라도 제정 기준이 종전의 기준에 비하여 관계인에게 유리한 경우에는 제정 기준에 따를 수 있다.

1.6 다른 법령과의 관계

1.6.1 이 기준 시행 당시 다른 법령 또는 행정규칙 등에서 종전의 화재안전기준을 인용한 경우에 이 기준 가운데 그에 해당하는 규정이 있는 경우에는 종전의 규정에 갈음하여 이 기준의 해당 규정을 인용한 것으로 본다.

1.7 용어의 정의

1.7.1 이 기준에서 사용하는 용어의 정의는 다음과 같다.
1.7.1.1 "소화전"이란 소방관이 사용하는 설비로서, 수도배관에 접속ㆍ설치되어 소화수를 공급하는 설비를 말한다.
1.7.1.2 "호칭지름"이란 일반적으로 표기하는 배관의 직경을 말한다.
1.7.1.3 "수평투영면"이란 건축물을 수평으로 투영하였을 경우의 면을 말한다.
1.7.1.4 "제수변(제어밸브)"이란 배관의 도중에 설치되어 배관 내 물의 흐름을 개폐할 수 있는 밸브를 말한다.

2. 기술기준
2.1 상수도소화용수설비의 설치기준
2.1.1 상수도소화용수설비는 「수도법」에 따른 기준 외에 다음의 기준에 따라 설치해야 한다.
2.1.1.1 호칭지름 75 ㎜ 이상의 수도배관에 호칭지름 100 ㎜ 이상의 소화전을 접속할 것
2.1.1.2 소화전은 소방자동차 등의 진입이 쉬운 도로변 또는 공지에 설치할 것
2.1.1.3 소화전은 특정소방대상물의 수평투영면의 각 부분으로부터 140 m 이하가 되도록 설치할 것
2.1.1.4 지상식 소화전의 호스접결구는 지면으로부터 높이가 0.5 m 이상 1 m 이하가 되도록 설치할 것 <신설 2024.7.1.>

소화수조 및 저수조의 화재안전기술기준(NFTC 402)

[시행 2022. 12. 1.] [공고 제2022 - 233호, 2022. 12. 1., 제정]

국립소방연구원(화재예방연구과)041 - 559 - 0587

1. 일반사항

1.1 적용범위

1.1.1 이 기준은 「소방시설 설치 및 관리에 관한 법률 시행령」(이하 "영"이라 한다) 별표 4 제4호에 따른 소화수조 및 저수조의 설치 및 관리에 대해 적용한다.

1.2 기준의 효력

1.2.1 이 기준은 「소방시설 설치 및 관리에 관한 법률」(이하 "법"이라 한다) 제2조제1항제6호나목에 따라 소화수조 및 저수조의 기술기준으로서의 효력을 가진다.

1.2.2 이 기준에 적합한 경우에는 법 제2조제1항제6호나목에 따라 「소화수조 및 저수조의 화재안전성능기준(NFPC 402)」을 충족하는 것으로 본다.

1.3 기준의 시행

1.3.1 이 기준은 2022년 12월 1일부터 시행한다.

1.4 기준의 특례

1.4.1 소방본부장 또는 소방서장은 기존건축물이 증축ㆍ개축ㆍ대수선되거나 용도변경 되는 경우에 있어서 이 기준이 정하는 기준에 따라 해당 건축물에 설치해야 할 소화수조 및 저수조의 배관 등의 공사가 현저하게 곤란하다고 인정되는 경우에는 해당 설비의 기능 및 사용에 지장이 없는 범위에서 이 기준의 일부를 적용하지 않을 수 있다.

1.5 경과조치

1.5.1 이 기준 시행 전에 건축허가 등의 신청 또는 신고를 하거나 소방시설공사의 착공신고를 한 특정소방대상물에 대해서는 종전의 「소화수조 및 저수조의 화재안전기준(NFSC 402)」에 따른다.

1.5.2 이 기준 시행 전에 1.5.1에 따른 신청 또는 신고를 한 경우라도 제정 기준이 종전의 기준에 비하여 관계인에게 유리한 경우에는 제정 기준에 따를 수 있다.

1.6 다른 법령과의 관계

1.6.1 이 기준 시행 당시 다른 법령 또는 행정규칙 등에서 종전의 화재안전기준을 인용한 경우에 이 기준 가운데 그에 해당하는 규정이 있는 경우에는 종전의 규정에 갈음하여 이 기준의 해당 규정을 인용한 것으로 본다.

1.7 용어의 정의

1.7.1 이 기준에서 사용하는 용어의 정의는 다음과 같다.
1.7.1.1 "소화수조 또는 저수조"란 수조를 설치하고 여기에 소화에 필요한 물을 항시 채워두는 것으로서, 소화수조는 소화용수의 전용 수조를 말하고, 저수조란 소화용수와 일반 생활용수의 겸용 수조를 말한다.
1.7.1.2 "채수구"란 소방차의 소방호스와 접결되는 흡입구를 말한다.
1.7.1.3 "흡수관투입구"란 소방차의 흡수관이 투입될 수 있도록 소화수조 또는 저수조에 설치된 원형 또는 사각형의 투입구를 말한다.

2. 기술기준
2.1 소화수조 등
2.1.1 소화수조 및 저수조의 채수구 또는 흡수관투입구는 소방차가 2 m 이내의 지점까지 접근할 수 있는 위치에 설치해야 한다.
2.1.2 소화수조 또는 저수조의 저수량은 소방대상물의 연면적을 다음 표 2.1.2에 따른 기준면적으로 나누어 얻은 수(소수점 이하의 수는 1로 본다)에 20 ㎥를 곱한 양 이상이 되도록 해야 한다.

표 2.1.2 소방대상물별 기준면적

소방대상물의 구분	기준면적
1. 1층 및 2층의 바닥면적의 합계가 15,000 ㎡ 이상인 소방대상물	7,500 ㎡
2. 제1호에 해당하지 않는 그 밖의 소방대상물	12,500 ㎡

2.1.3 소화수조 또는 저수조는 다음의 기준에 따라 흡수관투입구 또는 채수구를 설치해야 한다.
2.1.3.1 지하에 설치하는 소화용수설비의 흡수관투입구는 그 한변이 0.6 m 이상이거나 직경이 0.6 m 이상인 것으로 하고, 소요수량이 80 ㎥ 미만인 것은 1개 이상, 80 ㎥ 이상인 것은 2개 이상을 설치해야 하며, "흡수관투입구"라고 표시한 표지를 할 것
2.1.3.2 소화용수설비에 설치하는 채수구는 다음의 기준에 따라 설치할 것
2.1.3.2.1 채수구는 다음 표 2.1.3.2.1에 따라 소방용호스 또는 소방용흡수관에 사용하는 구경 65 ㎜ 이상의 나사식 결합금속구를 설치할 것

표 2.1.3.2.1 소요수량에 따른 채수구의 수

소요수량	20 ㎥ 이상 40 ㎥ 미만	40 ㎥ 이상 100 ㎥ 미만	100 ㎥ 이상
채수구의 수(개)	1	2	3

2.1.3.2.2 채수구는 지면으로부터의 높이가 0.5 m 이상 1 m 이하의 위치에 설치하고 "채수구"라고 표시한 표지를 할 것
2.1.4 소화용수설비를 설치해야 할 특정소방대상물에 있어서 유수의 양이 0.8 ㎥/min 이상인 유수를 사용할 수 있는 경우에는 소화수조를 설치하지 않을 수 있다.
2.2 가압송수장치
2.2.1 소화수조 또는 저수조가 지표면으로부터의 깊이(수조 내부바닥까지의 길이를 말한다)가 4.5 m 이상인 지하에 있는 경우에는 다음 표 2.2.1에 따라 가압송수장치를 설치해야 한다. 다만,

2.1.2에 따른 저수량을 지표면으로부터 4.5 m 이하인 지하에서 확보할 수 있는 경우에는 소화수조 또는 저수조의 지표면으로부터의 깊이에 관계없이 가압송수장치를 설치하지 않을 수 있다.

표 2.2.1 소요수량에 따른 가압송수장치의 1분당 양수량

소요수량	20 ㎥ 이상 40 ㎥ 미만	40 ㎥ 이상 100 ㎥ 미만	100 ㎥ 이상
가압송수장치의 1분당 양수량	1,100 L 이상	2,200 L 이상	3,300 L 이상

2.2.2 소화수조가 옥상 또는 옥탑의 부분에 설치된 경우에는 지상에 설치된 채수구에서의 압력이 0.15 ㎫ 이상이 되도록 해야 한다.

2.2.3 전동기 또는 내연기관에 따른 펌프를 이용하는 가압송수장치는 다음의 기준에 따라 설치해야 한다.

2.2.3.1 쉽게 접근할 수 있고 점검하기에 충분한 공간이 있는 장소로서 화재 및 침수 등의 재해로 인한 피해를 받을 우려가 없는 곳에 설치할 것

2.2.3.2 동결방지조치를 하거나 동결의 우려가 없는 장소에 설치할 것

2.2.3.3 펌프는 전용으로 할 것. 다만, 다른 소화설비와 겸용하는 경우 각각의 소화설비의 성능에 지장이 없을 때에는 예외로 한다.

2.2.3.4 펌프의 토출측에는 압력계를 체크밸브 이전에 펌프토출측 플랜지에서 가까운 곳에 설치하고, 흡입측에는 연성계 또는 진공계를 설치할 것. 다만, 수원의 수위가 펌프의 위치보다 높거나 수직회전축 펌프의 경우에는 연성계 또는 진공계를 설치하지 않을 수 있다.

2.2.3.5 가압송수장치에는 정격부하운전 시 펌프의 성능을 시험하기 위한 배관을 설치할 것

2.2.3.6 가압송수장치에는 체절운전 시 수온의 상승을 방지하기 위한 순환배관을 설치할 것

2.2.3.7 기동장치로는 보호판을 부착한 기동스위치를 채수구 직근에 설치할 것

2.2.3.8 수원의 수위가 펌프보다 낮은 위치에 있는 가압송수장치에는 다음의 기준에 따른 물올림장치를 설치할 것

2.2.3.8.1 물올림장치에는 전용의 수조를 설치할 것

2.2.3.8.2 수조의 유효수량은 100 L 이상으로 하되, 구경 15 ㎜ 이상의 급수배관에 따라 해당 수조에 물이 계속 보급되도록 할 것

2.2.3.9 내연기관을 사용하는 경우에는 다음의 기준에 적합한 것으로 할 것

2.2.3.9.1 내연기관의 기동은 채수구의 위치에서 원격조작으로 가능하고 기동을 명시하는 적색등을 설치할 것

2.2.3.9.2 제어반에 따라 내연기관의 기동이 가능하고 상시 충전되어 있는 축전지설비를 갖출 것

2.2.3.10 가압송수장치에는 "소화용수설비펌프"라고 표시한 표지를 할 것. 이 경우 그 가압송수장치를 다른 설비와 겸용하는 때에는 그 겸용되는 설비의 이름을 표시한 표지를 함께 해야 한다.

2.2.3.11 가압송수장치는 부식 등으로 인한 펌프의 고착을 방지할 수 있도록 다음의 기준에 적합한 것으로 할 것. 다만, 충압펌프는 제외한다.

2.2.3.11.1 임펠러는 청동 또는 스테인리스 등 부식에 강한 재질을 사용할 것

2.2.3.11.2 펌프축은 스테인리스 등 부식에 강한 재질을 사용할 것

2 - 5. 소화활동설비

1. 제연설비의 화재안전기술기준(NFTC 501)
2. 특별피난계단의 계단실 및 부속실 제연설비의 화재안전기술기준(NFTC 501A)
3. 연결송수관설비의 화재안전기술기준(NFTC 502)
4. 연결살수설비의 화재안전기술기준(NFTC 503)
5. 비상콘센트설비의 화재안전기술기준(NFTC 504)
6. 무선통신보조설비의 화재안전기술기준(NFTC 505)

제연설비의 화재안전기술기준(NFTC 501)

[시행 2024. 10. 1.] [공고 제2024 - 52호, 2024. 10. 1., 일부개정]

국립소방연구원(화재예방연구과)041 - 559 - 0531

1. 일반사항

1.1 적용범위

1.1.1 이 기준은 「소방시설 설치 및 관리에 관한 법률 시행령」(이하 "영"이라 한다) 별표 4 제5호가목1)부터 5)까지에 따른 제연설비의 설치 및 관리에 대해 적용한다.

1.2 기준의 효력

1.2.1 이 기준은 「소방시설 설치 및 관리에 관한 법률」(이하 "법"이라 한다) 제2조제1항제6호나목에 따라 소화활동설비인 제연설비의 기술기준으로서의 효력을 가진다.

1.2.2 이 기준에 적합한 경우에는 법 제2조제1항제6호나목에 따라 「제연설비의 화재안전성능기준(NFPC 501)」을 충족하는 것으로 본다.

1.3 기준의 시행

1.3.1 이 기준은 2024년 10월 1일부터 시행한다. <개정 2024.10.1.>

1.4 기준의 특례

1.4.1 소방본부장 또는 소방서장은 기존건축물이 증축ㆍ개축ㆍ대수선되거나 용도변경 되는 경우에 있어서 이 기준이 정하는 기준에 따라 해당 건축물에 설치해야 할 제연설비의 배관ㆍ배선 등의 공사가 현저하게 곤란하다고 인정되는 경우에는 해당 설비의 기능 및 사용에 지장이 없는 범위에서 이 기준의 일부를 적용하지 않을 수 있다.

1.5 경과조치

1.5.1 이 기준 시행 전에 건축허가 등의 신청 또는 신고를 하거나 소방시설공사의 착공신고를 한 특정소방대상물에 대해서는 종전의 「제연설비의 화재안전기준(NFSC 501)」에 따른다.

1.5.2 이 기준 시행 전에 1.5.1에 따른 신청 또는 신고를 한 경우라도 제정 기준이 종전의 기준에 비하여 관계인에게 유리한 경우에는 제정 기준에 따를 수 있다.

1.6 다른 법령과의 관계

1.6.1 이 기준 시행 당시 다른 법령 또는 행정규칙 등에서 종전의 화재안전기준을 인용한 경우에 이 기준 가운데 그에 해당하는 규정이 있는 경우에는 종전의 규정에 갈음하여 이 기준의 해당 규정을 인용한 것으로 본다.

1.7 용어의 정의

1.7.1 이 기준에서 사용하는 용어의 정의는 다음과 같다.

1.7.1.1 "제연설비"란 화재가 발생한 거실의 연기를 배출함과 동시에 옥외의 신선한 공기를 공급하여 거주자들이 안전하게 피난하고, 소방대가 원활한 소화활동을 할 수 있도록 연기를 제어하는 설비를 말한다. <신설 2024.10.1.>
1.7.1.2 "제연구역"이란 제연경계(제연경계가 면한 천장 또는 반자를 포함한다)에 의해 구획된 건물 내의 공간을 말한다.
1.7.1.3 "제연경계"란 연기를 예상제연구역 내에 가두거나 이동을 억제하기 위한 보 또는 제연경계벽 등을 말한다.
1.7.1.4 "제연경계벽"이란 제연경계가 되는 가동형 또는 고정형의 벽을 말한다.
1.7.1.5 "제연경계의 폭"이란 제연경계가 면한 천장 또는 반자로부터 그 제연경계의 수직하단 끝부분까지의 거리를 말한다.
1.7.1.6 "수직거리"란 제연경계의 하단 끝으로부터 그 수직한 하부 바닥면까지의 거리를 말한다.
1.7.1.7 "예상제연구역"이란 화재 시 연기의 제어가 요구되는 제연구역을 말한다.
1.7.1.8 "공동예상제연구역"이란 2개 이상의 예상제연구역을 동시에 제연하는 구역을 말한다.
1.7.1.9 "통로배출방식"이란 거실 내 연기를 직접 옥외로 배출하지 않고 거실에 면한 통로의 연기를 옥외로 배출하는 방식을 말한다.
1.7.1.10 "보행중심선"이란 통로 폭의 한 가운데 지점을 연장한 선을 말한다.
1.7.1.11 "유입풍도"란 예상제연구역으로 공기를 유입하도록 하는 풍도를 말한다.
1.7.1.12 "배출풍도"란 예상 제연구역의 공기를 외부로 배출하도록 하는 풍도를 말한다.
1.7.1.13 "방화문"이란 「건축법 시행령」 제64조의 규정에 따른 60분+ 방화문, 60분 방화문 또는 30분 방화문으로써 언제나 닫힌 상태를 유지하거나 화재감지기와 연동하여 자동적으로 닫히는 구조를 말한다.
1.7.1.14 "불연재료"란 「건축법 시행령」 제2조제10호에 따른 기준에 적합한 재료로서, 불에 타지 않는 성질을 가진 재료를 말한다.
1.7.1.15 "난연재료"란 「건축법 시행령」 제2조제9호에 따른 기준에 적합한 재료로서, 불에 잘 타지 않는 성능을 가진 재료를 말한다.
1.7.1.16 "댐퍼"란 풍도 내부의 연기 또는 공기의 흐름을 조절하기 위해 설치하는 장치를 말한다. <신설 2024.10.1.>
1.7.1.17 "풍량조절댐퍼"란 송풍기(또는 공기조화기) 토출측에 설치하여 유입풍도로 공급되는 공기의 유량을 조절하는 장치를 말한다. <신설 2024.10.1.>

2. 기술기준
2.1 제연설비
2.1.1 제연설비의 설치장소는 다음의 기준에 따른 제연구역으로 구획해야 한다.
2.1.1.1 하나의 제연구역의 면적은 1,000 ㎡ 이내로 할 것
2.1.1.2 거실과 통로(복도를 포함한다. 이하 같다)는 각각 제연구획 할 것

2.1.1.3 통로상의 제연구역은 보행중심선의 길이가 60 m를 초과하지 않을 것
2.1.1.4 하나의 제연구역은 직경 60 m 원내에 들어갈 수 있을 것
2.1.1.5 하나의 제연구역은 2 이상의 층에 미치지 않도록 할 것. 다만, 층의 구분이 불분명한 부분은 그 부분을 다른 부분과 별도로 제연구획 해야 한다.
2.1.2 제연구역의 구획은 보、제연경계벽(이하 "제연경계"라 한다) 및 벽(화재 시 자동으로 구획되는 가동벽、방화셔터、방화문을 포함한다. 이하 같다)으로 하되, 다음의 기준에 적합해야 한다.
2.1.2.1 재질은 내화재료, 불연재료 또는 제연경계벽으로 성능을 인정받은 것으로서 화재 시 쉽게 변형、파괴되지 아니하고 연기가 누설되지 않는 기밀성 있는 재료로 할 것
2.1.2.2 제연경계는 제연경계의 폭이 0.6 m 이상이고, 수직거리는 2 m 이내이어야 한다. 다만, 구조상 불가피한 경우는 2 m를 초과할 수 있다.
2.1.2.3 제연경계벽은 배연 시 기류에 따라 그 하단이 쉽게 흔들리지 않고, 가동식의 경우에는 급속히 하강하여 인명에 위해를 주지 않는 구조일 것
2.2 제연방식
2.2.1 예상제연구역에 대하여는 화재 시 연기배출(이하 "배출"이라 한다)과 동시에 공기유입이 될 수 있게 하고, 배출구역이 거실일 경우에는 통로에 동시에 공기가 유입될 수 있도록 해야 한다.
2.2.2 2.2.1에도 불구하고 통로와 인접하고 있는 거실의 바닥면적이 50 ㎡ 미만으로 구획(제연경계에 따른 구획은 제외한다. 다만, 거실과 통로와의 구획은 그렇지 않다)되고 그 거실에 통로가 인접하여 있는 경우에는 화재 시 그 거실에서 직접 배출하지 아니하고 인접한 통로의 배출로 갈음할 수 있다. 다만, 그 거실이 다른 거실의 피난을 위한 경유거실인 경우에는 그 거실에서 직접 배출해야 한다.
2.2.3 통로의 주요구조부가 내화구조이며 마감이 불연재료 또는 난연재료로 처리되고 통로 내부에 가연성 물질이 없는 경우에 그 통로는 예상제연구역으로 간주하지 않을 수 있다. 다만, 화재 시 연기의 유입이 우려되는 통로는 그렇지 않다.
2.3 배출량 및 배출방식
2.3.1 거실의 바닥면적이 400 ㎡ 미만으로 구획(제연경계에 따른 구획을 제외한다. 다만, 거실과 통로와의 구획은 그렇지 않다)된 예상제연구역에 대한 배출량은 다음의 기준에 따른다.
2.3.1.1 바닥면적 1 ㎡당 1 ㎥/min 이상으로 하되, 예상제연구역에 대한 최소 배출량은 5,000 ㎥/hr 이상으로 할 것
2.3.1.2 2.2.2에 따라 바닥면적이 50 ㎡ 미만인 예상제연구역을 통로배출방식으로 하는 경우에는 통로보행중심선의 길이 및 수직거리에 따라 다음 표 2.3.1.2에서 정하는 배출량 이상으로 할 것

표 2.3.1.2 통로보행중심선의 길이 및 수직거리에 따른 배출량

통로보행중심선의 길이	수직거리	배출량	비고
40 m 이하	2 m 이하	25,000 ㎥/h 이상	벽으로 구획된 경우를 포함한다.
	2 m 초과 2.5 m 이하	30,000 ㎥/h 이상	
	2.5 m 초과 3 m 이하	35,000 ㎥/h 이상	
	3 m 초과	45,000 ㎥/h 이상	
40 m 초과 60 m 이하	2 m 이하	30,000 ㎥/h 이상	벽으로 구획된 경우를 포함한다.
	2 m 초과 2.5 m 이하	35,000 ㎥/h 이상	
	2.5 m 초과 3 m 이하	40,000 ㎥/h 이상	
	3 m 초과	50,000 ㎥/h 이상	

2.3.2 바닥면적 400 ㎡ 이상인 거실의 예상제연구역의 배출량은 다음의 기준에 적합해야 한다.

2.3.2.1 예상제연구역이 직경 40 m인 원의 범위 안에 있을 경우 배출량은 40,000 ㎥/h 이상으로 할 것. 다만, 예상제연구역이 제연경계로 구획된 경우에는 그 수직거리에 따라 배출량은 다음 표 2.3.2.1에 따른다.

표 2.3.2.1 수직거리에 따른 배출량

수직거리	배출량
2 m 이하	40,000 ㎥/h 이상
2 m 초과 2.5 m 이하	45,000 ㎥/h 이상
2.5 m 초과 3 m 이하	50,000 ㎥/h 이상
3 m 초과	60,000 ㎥/h 이상

2.3.2.2 예상제연구역이 직경 40 m인 원의 범위를 초과할 경우 배출량은 45,000 ㎥/h 이상으로 할 것. 다만, 예상제연구역이 제연경계로 구획된 경우에는 그 수직거리에 따라 배출량은 다음 표 2.3.2.2에 따른다.

표 2.3.2.2 수직거리에 따른 배출량

수직거리	배출량
2 m 이하	45,000 ㎥/h 이상
2 m 초과 2.5 m 이하	50,000 ㎥/h 이상
2.5 m 초과 3 m 이하	55,000 ㎥/h 이상
3 m 초과	65,000 ㎥/h 이상

2.3.3 예상제연구역이 통로인 경우의 배출량은 45,000 ㎥/h 이상으로 할 것. 다만, 예상제연구역이 제연경계로 구획된 경우에는 그 수직거리에 따라 배출량은 표 2.3.2.2에 따른다.

2.3.4 배출은 각 예상제연구역별로 2.3.1부터 2.3.3에 따른 배출량 이상을 배출하되, 2 이상의 예상제연구역이 설치된 특정소방대상물에서 배출을 각 예상제연구역별로 구분하지 아니하고 공동

예상제연구역을 동시에 배출하고자 할 때의 배출량은 다음의 기준에 따라야 한다. 다만, 거실과 통로는 공동예상제연구역으로 할 수 없다.

2.3.4.1 공동예상제연구역 안에 설치된 예상제연구역이 각각 벽으로 구획된 경우(제연구역의 구획 중 출입구만을 제연경계로 구획한 경우를 포함한다)에는 각 예상제연구역의 배출량을 합한 것 이상으로 할 것. 다만, 예상제연구역의 바닥면적이 400 ㎡ 미만인 경우 배출량은 바닥면적 1 ㎡ 당 1 ㎥/min 이상으로 하고 공동예상구역 전체배출량은 5,000 ㎥/hr 이상으로 할 것

2.3.4.2 공동예상제연구역 안에 설치된 예상제연구역이 각각 제연경계로 구획된 경우(예상제연구역의 구획 중 일부가 제연경계로 구획된 경우를 포함하나, 출입구 부분만을 제연경계로 구획한 경우를 제외한다)에 배출량은 각 예상제연구역의 배출량 중 최대의 것으로 할 것. 이 경우 공동제연예상구역이 거실일 때에는 그 바닥면적이 1,000 ㎡ 이하이며, 직경 40 m 원 안에 들어가야 하고, 공동제연예상구역이 통로일 때에는 보행중심선의 길이를 40 m 이하로 해야 한다.

2.3.5 수직거리가 구획 부분에 따라 다른 경우는 수직거리가 긴 것을 기준으로 한다.

2.4 배출구

2.4.1 예상제연구역에 대한 배출구의 설치 위치는 다음의 기준에 따라야 한다.

2.4.1.1 바닥면적이 400 ㎡ 미만인 예상제연구역(통로인 예상제연구역을 제외한다)에 대한 배출구의 설치 위치는 다음의 기준에 적합할 것

2.4.1.1.1 예상제연구역이 벽으로 구획되어 있는 경우의 배출구는 천장 또는 반자와 바닥 사이의 중간 윗부분에 설치할 것

2.4.1.1.2 예상제연구역 중 어느 한부분이 제연경계로 구획되어 있는 경우에는 천장ㆍ반자 또는 이에 가까운 벽의 부분에 설치할 것. 다만, 배출구를 벽에 설치하는 경우에는 배출구의 하단이 해당 예상제연구역에서 제연경계의 폭이 가장 짧은 제연경계의 하단보다 높이 되도록 해야 한다.

2.4.1.2 통로인 예상제연구역과 바닥면적이 400 ㎡ 이상인 통로 외의 예상제연구역에 대한 배출구의 설치 위치는 다음의 기준에 적합해야 한다.

2.4.1.2.1 예상제연구역이 벽으로 구획되어 있는 경우의 배출구는 천장ㆍ반자 또는 이에 가까운 벽의 부분에 설치할 것. 다만, 배출구를 벽에 설치한 경우에는 배출구의 하단과 바닥간의 최단거리가 2 m 이상이어야 한다.

2.4.1.2.2 예상제연구역 중 어느 한부분이 제연경계로 구획되어 있을 경우에는 천장ㆍ반자 또는 이에 가까운 벽의 부분(제연경계를 포함한다)에 설치할 것. 다만, 배출구를 벽 또는 제연경계에 설치하는 경우에는 배출구의 하단이 해당 예상제연구역에서 제연경계의 폭이 가장 짧은 제연경계의 하단보다 높이 되도록 설치해야 한다.

2.4.2 예상제연구역의 각 부분으로부터 하나의 배출구까지의 수평거리는 10 m 이내가 되도록 해야 한다.

2.5 공기유입방식 및 유입구

2.5.1 예상제연구역에 대한 공기유입은 유입풍도를 경유한 강제유입 또는 자연유입방식으로 하거나, 인접한 제연구역 또는 통로에 유입되는 공기(가압의 결과를 일으키는 경우를 포함한다. 이하 같다)가 해당구역으로 유입되는 방식으로 할 수 있다.

2.5.2 예상제연구역에 설치되는 공기유입구는 다음의 기준에 적합해야 한다.
2.5.2.1 바닥면적 400 ㎡ 미만의 거실인 예상제연구역(제연경계에 따른 구획을 제외한다. 다만, 거실과 통로와의 구획은 그렇지 않다)에 대해서는 공기유입구와 배출구간의 직선거리는 5 m 이상 또는 구획된 실의 장변의 2분의 1 이상으로 할 것. 다만, 공연장ㆍ집회장ㆍ위락시설의 용도로 사용되는 부분의 바닥면적이 200 ㎡를 초과하는 경우의 공기유입구는 2.5.2.2의 기준에 따른다.
2.5.2.2 바닥면적이 400 ㎡ 이상의 거실인 예상제연구역(제연경계에 따른 구획을 제외한다. 다만, 거실과 통로와의 구획은 그렇지 않다)에 대해서는 바닥으로부터 1.5 m 이하의 높이에 설치하고 그 주변은 공기의 유입에 장애가 없도록 할 것
2.5.2.3 2.5.2.1과 2.5.2.2에 해당하는 것 외의 예상제연구역(통로인 예상제연구역을 포함한다)에 대한 유입구는 다음의 기준에 따를 것. 다만, 제연경계로 인접하는 구역의 유입공기가 당해 예상제연구역으로 유입되게 한 때에는 그렇지 않다.
2.5.2.3.1 유입구를 벽에 설치할 경우에는 2.5.2.2의 기준에 따를 것
2.5.2.3.2 유입구를 벽 외의 장소에 설치할 경우에는 유입구 상단이 천장 또는 반자와 바닥 사이의 중간 아랫부분보다 낮게 되도록 하고, 수직거리가 가장 짧은 제연경계 하단보다 낮게 되도록 설치할 것
2.5.3 공동예상제연구역에 설치되는 공기 유입구는 다음의 기준에 적합하게 설치해야 한다.
2.5.3.1 공동예상제연구역 안에 설치된 각 예상제연구역이 벽으로 구획되어 있을 때에는 각 예상제연구역의 바닥면적에 따라 2.5.2.1 및 2.5.2.2에 따라 설치할 것
2.5.3.2 공동예상제연구역 안에 설치된 각 예상제연구역의 일부 또는 전부가 제연경계로 구획되어 있을 때에는 공동예상제연구역 안의 1개 이상의 장소에 2.5.2.3에 따라 설치할 것
2.5.4 인접한 제연구역 또는 통로로부터 유입되는 공기를 해당 예상제연구역에 대한 공기유입으로 하는 경우에는 그 인접한 제연구역 또는 통로의 유입구가 제연경계 하단보다 높은 경우에는 그 인접한 제연구역 또는 통로의 화재 시 그 유입구는 다음의 어느 하나에 적합해야 한다.
2.5.4.1 각 유입구는 자동폐쇄 될 것
2.5.4.2 해당 구역 내에 설치된 유입풍도가 해당 제연구획부분을 지나는 곳에 설치된 댐퍼는 자동폐쇄될 것
2.5.5 예상제연구역에 공기가 유입되는 순간의 풍속은 5 ㎧ 이하가 되도록 하고, 2.5.2부터 2.5.4까지의 유입구의 구조는 유입공기를 상향으로 분출하지 않도록 설치해야 한다. 다만, 유입구가 바닥에 설치되는 경우에는 상향으로 분출이 가능하며 이때의 풍속은 1 ㎧ 이하가 되도록 해야 한다.
2.5.6 예상제연구역에 대한 공기유입구의 크기는 해당 예상제연구역 배출량 1 ㎥/min에 대하여 35 ㎠ 이상으로 해야 한다.
2.5.7 예상제연구역에 대한 공기유입량은 2.3.1부터 2.3.4까지에 따른 배출량의 배출에 지장이 없는 양으로 해야 한다.
2.6 배출기 및 배출풍도

2.6.1 배출기는 다음의 기준에 따라 설치해야 한다.
2.6.1.1 배출기의 배출 능력은 2.3.1부터 2.3.4까지의 배출량 이상이 되도록 할 것
2.6.1.2 배출기와 배출풍도의 접속부분에 사용하는 캔버스는 내열성(석면재료는 제외한다)이 있는 것으로 할 것
2.6.1.3 배출기의 전동기부분과 배풍기 부분은 분리하여 설치해야 하며, 배풍기 부분은 유효한 내열처리를 할 것
2.6.2 배출풍도는 다음의 기준에 따라야 한다.
2.6.2.1 배출풍도는 아연도금강판 또는 이와 동등 이상의 내식성ㆍ내열성이 있는 것으로 하며, 「건축법 시행령」 제2조제10호에 따른 불연재료(석면재료를 제외한다)인 단열재로 풍도 외부에 유효한 단열 처리를 하고, 강판의 두께는 배출풍도의 크기에 따라 다음 표 2.6.2.1에 따른 기준 이상으로 할 것

표 2.6.2.1 배출풍도의 크기에 따른 강판의 두께

풍도단면의 긴변 또는 직경의 크기	450 ㎜ 이하	450 ㎜ 초과 750 ㎜ 이하	750 ㎜ 초과 1,500 ㎜ 이하	1,500 ㎜ 초과 2,250 ㎜ 이하	2,250 ㎜ 초과
강판 두께	0.5 ㎜	0.6 ㎜	0.8 ㎜	1.0 ㎜	1.2 ㎜

2.6.2.2 배출기의 흡입측 풍도안의 풍속은 15 ㎧ 이하로 하고 배출측 풍속은 20 ㎧ 이하로 할 것
2.7 유입풍도 등
2.7.1 유입풍도는 아연도금강판 또는 이와 동등 이상의 내식성ㆍ내열성이 있는 것으로 하며, 풍도안의 풍속은 20 ㎧ 이하로 하고 풍도의 강판 두께는 2.6.2.1에 따라 설치해야 한다.
2.7.2 옥외에 면하는 배출구 및 공기유입구는 비 또는 눈 등이 들어가지 아니하도록 하고, 배출된 연기가 공기유입구로 순환유입 되지 않도록 해야 한다.
2.8 댐퍼 <신설 2024.10.1.>
2.8.1 제연설비에 설치되는 댐퍼는 다음의 기준에 따라 설치해야 한다. <신설 2024.10.1.>
2.8.1.1 제연설비의 풍도에 댐퍼를 설치하는 경우 댐퍼를 확인, 정비할 수 있는 점검구를 풍도에 설치할 것. 이 경우 댐퍼가 반자 내부에 설치되는 때에는 댐퍼 직근의 반자에도 점검구(지름 60 cm 이상의 원이 내접할 수 있는 크기)를 설치하고 제연설비용 점검구임을 표시해야 한다. <신설 2024.10.1.>
2.8.1.2 제연설비 댐퍼의 설정된 개방 및 폐쇄 상태를 제어반에서 상시 확인할 수 있도록 할 것 <신설 2024.10.1.>
2.8.1.3 제연설비가 영 별표 5 제17호 가목 1)에 따라 공기조화설비와 겸용으로 설치되는 경우 풍량조절댐퍼는 각 설비별 기능에 따른 작동 시 각각의 풍량을 충족하는 개구율로 자동 조절될 수 있는 기능이 있어야 할 것 <신설 2024.10.1.>
2.9 제연설비의 전원 및 기동
2.9.1 비상전원은 자가발전설비, 축전지설비 또는 전기저장장치(외부 전기에너지를 저장해 두었다가 필요한 때 전기를 공급하는 장치)로서 다음의 기준에 따라 설치해야 한다. 다만, 2 이상의 변전소(「전기사업법」 제67조 및 「전기설비기술기준」 제3조제2호에 따른 변전소를 말한다)에

서 전력을 동시에 공급받을 수 있거나 하나의 변전소로부터 전력의 공급이 중단되는 때에는 자동으로 다른 변전소로부터 전원을 공급받을 수 있도록 상용전원을 설치한 경우에는 그렇지 않다.
2.9.1.1 점검에 편리하고 화재 및 침수 등의 재해로 인한 피해를 받을 우려가 없는 곳에 설치할 것
2.9.1.2 제연설비를 유효하게 20분 이상 작동할 수 있도록 할 것
2.9.1.3 상용전원으로부터 전력의 공급이 중단된 때에는 자동으로 비상전원으로부터 전력을 공급받을 수 있도록 할 것
2.9.1.4 비상전원의 설치장소는 다른 장소와 방화구획 할 것. 이 경우 그 장소에는 비상전원의 공급에 필요한 기구나 설비 외의 것(열병합발전설비에 필요한 기구나 설비는 제외한다)을 두어서는 아니 된다.
2.9.1.5 비상전원을 실내에 설치하는 때에는 그 실내에 비상조명등을 설치할 것
2.9.2 제연설비의 작동은 해당 제연구역에 설치된 화재감지기와 연동되어야 하며, 예상제연구역(또는 인접장소)마다 설치된 수동기동장치 및 제어반에서 수동으로 기동이 가능하도록 해야 한다. <개정 2024.10.1.>
2.9.3 2.9.2에 따른 제연설비의 작동에는 다음의 사항이 포함되어야 하며, 예상제연구역(또는 인접장소)마다 설치되는 수동기동장치는 바닥으로부터 0.8 m 이상 1.5 m 이하의 높이에 문 개방 등으로 인한 위치 확인에 장애가 없고 접근이 쉬운 위치에 설치해야 한다. <신설 2024.10.1.>
2.9.3.1 해당 제연구역의 구획을 위한 제연경계벽 및 벽의 작동 <신설 2024.10.1.>
2.9.3.2 해당 제연구역의 공기유입 및 연기배출 관련 댐퍼의 작동 <신설 2024.10.1.>
2.9.3.3 공기유입송풍기 및 배출송풍기의 작동 <신설 2024.10.1.>
2.10 성능확인 <신설 2024.10.1.>
2.10.1 제연설비는 설계목적에 적합한지 검토하고 제연설비의 성능과 관련된 건물의 모든 부분(건축설비를 포함한다)이 완성되는 시점에 맞추어 시험ㆍ측정 및 조정(이하 "시험 등"이라 한다)을 해야 한다. <신설 2024.10.1.>
2.10.2 제연설비의 시험 등은 다음 각 호의 기준에 따라 실시해야 한다. <신설 2024.10.1.>
2.10.2.1 송풍기 풍량 및 송풍기 모터의 전류, 전압을 측정할 것 <신설 2024.10.1.>
2.10.2.2 제연설비 시험시에는 제연구역에 설치된 화재감지기(수동기동장치를 포함한다)를 동작시켜 해당 제연설비가 정상적으로 작동되는지 확인할 것 <신설 2024.10.1.>
2.10.2.3 제연구역의 공기유입량 및 유입풍속, 배출량은 모든 유입구 및 배출구에서 측정할 것 <신설 2024.10.1.>
2.10.2.4 제연구역의 출입문, 방화셔터, 공기조화설비 등이 제연설비와 연동된 상태에서 측정할 것 <신설 2024.10.1.>
2.10.3 제연설비 시험 등의 평가는 이 기준에서 정하는 성능 및 다음의 기준에 따른다. <신설 2024.10.1.>
2.10.3.1 배출구별 배출량은 배출구별 설계 배출량의 60 % 이상이어야 하며, 제연구역별 배출구의 배출량 합계는 2.3에 따른 설계배출량 이상일 것 <신설 2024.10.1.>

2.10.3.2 유입구별 공기유입량은 유입구별 설계 유입량의 60 % 이상이어야 하며, 제연구역별 유입구의 공기유입량 합계는 2.5.7에 따른 설계유입량을 충족할 것 <신설 2024.10.1.>

2.10.3.3 제연구역의 구획이 설계조건과 동일한 조건에서 2.10.3.1에 따라 측정한 배출량이 설계배출량 이상인 경우에는 2.10.3.2에 따라 측정한 공기유입량이 설계유입량에 일부 미달되더라도 적합한 성능으로 볼 것 <신설 2024.10.1.>

2.11 설치제외

2.11.1 제연설비를 설치해야 할 특정소방대상물 중 화장실ㆍ목욕실ㆍ주차장ㆍ발코니를 설치한 숙박시설(가족호텔 및 휴양콘도미니엄에 한한다)의 객실과 사람이 상주하지 않는 기계실ㆍ전기실ㆍ공조실ㆍ50 ㎡ 미만의 창고 등으로 사용되는 부분에 대하여는 배출구ㆍ공기유입구의 설치 및 배출량 산정에서 이를 제외 할 수 있다.

특별피난계단의 계단실 및 부속실 제연설비의 화재안전기술기준(NFTC 501A)

[시행 2026. 7. 1.] [공고 제2026 - 36호, 2026. 7. 1., 일부개정]

국립소방연구원(화재예방연구과)041 - 559 - 0531

1. 일반사항

1.1 적용범위

1.1.1 이 기준은 「소방시설 설치 및 관리에 관한 법률 시행령」(이하 "영"이라 한다) 별표 4 제5호가목7)에 따른 특별피난계단의 계단실(이하 "계단실"이라 한다) 및 부속실(비상용승강기의 승강장과 겸용하는 것 또는 비상용승강기ㆍ피난용승강기의 승강장을 포함한다. 이하 "부속실"이라 한다) 제연설비의 설치 및 관리에 대해 적용한다.

1.2 기준의 효력

1.2.1 이 기준은 「소방시설 설치 및 관리에 관한 법률」(이하 "법"이라 한다) 제2조제1항제6호나목에 따라 소화활동설비인 특별피난계단의 계단실 및 부속실 제연설비의 기술기준으로서의 효력을 가진다.

1.2.2 이 기준에 적합한 경우에는 법 제2조제1항제6호나목에 따라 「특별피난계단의 계단실 및 부속실 제연설비의 화재안전성능기준(NFPC 501A)」을 충족하는 것으로 본다.

1.3 기준의 시행

1.3.1 이 기준은 2026년 7월 1일부터 시행한다.<개정 2026. 6. 29.>

1.4 기준의 특례

1.4.1 소방본부장 또는 소방서장은 기존건축물이 증축ㆍ개축ㆍ대수선되거나 용도변경 되는 경우에 있어서 이 기준이 정하는 기준에 따라 해당 건축물에 설치해야 할 특별피난계단의 계단실 및 부속실 제연설비의 배관ㆍ배선 등의 공사가 현저하게 곤란하다고 인정되는 경우에는 해당 설비의 기능 및 사용에 지장이 없는 범위에서 이 기준의 일부를 적용하지 않을 수 있다.

1.5 경과조치

1.5.1 이 기준 시행 전에 건축허가 등의 신청 또는 신고를 하거나 소방시설공사의 착공신고를 한 특정소방대상물에 대해서는 종전의 「특별피난계단의 계단실 및 부속실 제연설비의 화재안전기준(NFSC 501A)」에 따른다.

1.5.2 이 기준 시행 전에 1.5.1에 따른 신청 또는 신고를 한 경우라도 제정 기준이 종전의 기준에 비하여 관계인에게 유리한 경우에는 제정 기준에 따를 수 있다.

1.6 다른 법령과의 관계

1.6.1 이 기준 시행 당시 다른 법령 또는 행정규칙 등에서 종전의 화재안전기준을 인용한 경우에 이 기준 가운데 그에 해당하는 규정이 있는 경우에는 종전의 규정에 갈음하여 이 기준의 해당 규정을 인용한 것으로 본다.

1.7 용어의 정의

1.7.1 이 기준에서 사용하는 용어의 정의는 다음과 같다.

1.7.1.1 "제연구역"이란 제연하고자 하는 계단실, 부속실을 말한다.

1.7.1.2 "방연풍속"이란 옥내로부터 제연구역 내로 연기의 유입을 유효하게 방지할 수 있는 풍속을 말한다.

1.7.1.3 "급기량"이란 제연구역에 공급해야 할 공기의 양을 말한다.

1.7.1.4 "누설량"이란 틈새를 통하여 제연구역으로부터 흘러나가는 공기량을 말한다.

1.7.1.5 "방연풍량"이란 방연풍속을 유지하기 위하여 제연구역에 공급해야 할 공기량을 말한다. <개정 2026. 6. 29.>

1.7.1.6 "플랩댐퍼"란 제연구역의 압력이 설정압력범위를 초과하는 경우 제연구역의 압력을 배출하여 설정압력 범위를 유지하게 하는 과압방지장치를 말한다.

1.7.1.7 "유입공기"란 제연구역으로부터 옥내로 유입하는 공기로서 차압에 따라 누설하는 것과 출입문의 개방에 따라 유입하는 것 등을 말한다.

1.7.1.8 "거실제연설비"란 「제연설비의 화재안전기술기준(NFTC 501)」에 따른 옥내의 제연설비를 말한다.

1.7.1.9 "자동차압급기댐퍼"란 제연구역과 옥내 사이의 차압을 압력센서 등으로 감지하여 제연구역에 공급되는 풍량의 조절로 제연구역의 차압 유지를 자동으로 제어할 수 있는 댐퍼를 말한다.

1.7.1.10 "자동폐쇄장치"란 제연구역의 출입문 등에 설치하는 것으로서 화재 시 화재감지기의 작동과 연동하여 출입문을 자동으로 닫히게 하는 장치를 말한다.

1.7.1.11 "과압방지장치"란 제연구역의 압력이 설정압력을 초과하는 경우 자동으로 압력을 조절하여 과압을 방지하는 장치를 말한다.

1.7.1.12 "굴뚝효과"란 건물 내부와 외부 또는 두 내부 공간 상하간의 온도 차이에 의한 밀도 차이로 발생하는 건물 내부의 수직 기류를 말한다.

1.7.1.13 "기밀상태"란 일정한 공간에 있는 유체가 누설되지 않는 밀폐 상태를 말한다.

1.7.1.14 "누설틈새면적"이란 가압 또는 감압된 공간과 인접한 사이에 공기의 흐름이 가능한 틈새의 면적을 말한다.

1.7.1.15 "송풍기"란 공기의 흐름을 발생시키는 기기를 말한다.

1.7.1.16 "수직풍도"란 건축물의 층간에 수직으로 설치된 풍도를 말한다.

1.7.1.17 "외기취입구"란 옥외로부터 옥내로 외기를 취입하는 개구부를 말한다.

1.7.1.18 "제어반"이란 각종 기기의 작동 여부 확인과 자동 또는 수동 기동 등이 가능한 장치를 말한다.

1.7.1.19 "차압측정공"이란 제연구역과 비 제연구역과의 압력 차를 측정하기 위해 제연구역과 비 제연구역 사이의 출입문 등에 설치된 공기가 흐를 수 있는 관통형 통로를 말한다.

2. 기술기준
2.1 제연방식
2.1.1 이 기준에 따른 제연설비는 다음의 기준에 적합해야 한다.
2.1.1.1 제연구역에 옥외의 신선한 공기를 공급하여 제연구역의 기압을 제연구역 이외의 옥내(이하 "옥내"라 한다)보다 높게 하되 일정한 기압의 차이(이하 "차압"이라 한다)를 유지하게 함으로써 옥내로부터 제연구역 내로 연기가 침투하지 못하도록 할 것
2.1.1.2 피난을 위하여 제연구역의 출입문이 일시적으로 개방되는 경우 방연풍속을 유지하도록 옥외의 공기를 제연구역 내로 공급하도록 할 것<개정 2026. 6. 29.>
2.1.1.3 출입문이 닫히는 경우 제연구역의 과압을 방지할 수 있는 유효한 조치를 하여 차압을 유지할 것
2.2 제연구역의 선정
2.2.1 제연구역은 다음의 어느 하나에 따라야 한다.
2.2.1.1 계단실 및 그 부속실을 동시에 제연하는 것
2.2.1.2 부속실을 단독으로 제연하는 것
2.2.1.3 계단실을 단독으로 제연하는 것
2.2.1.4 <삭제 2024.7.1.>
2.3 차압 등
2.3.1 2.1.1.1의 기준에 따라 제연구역과 옥내와의 사이에 유지해야 하는 최소차압은 40 Pa(옥내에 스프링클러설비가 설치된 경우에는 12.5 Pa) 이상으로 해야 한다.
2.3.2 제연설비가 가동되었을 경우 출입문의 개방에 필요한 힘은 110 N 이하로 해야 한다.
2.3.3 2.1.1.2의 기준에 따라 출입문이 일시적으로 개방되는 경우 개방되지 않은 제연구역과 옥내와의 차압은 2.3.1의 기준에도 불구하고 2.3.1의 기준에 따른 차압의 70 % 이상이어야 한다.
2.3.4 계단실과 부속실을 동시에 제연하는 경우 부속실의 기압은 계단실과 같게 하거나 계단실의 기압보다 낮게 할 경우에는 부속실과 계단실의 압력 차이는 5 Pa 이하가 되도록 해야 한다.
2.4 급기량
2.4.1 급기량은 다음의 양을 합한 양 이상이 되어야 한다.
2.4.1.1 2.1.1.1의 기준에 따른 차압을 유지하기 위하여 제연구역에 공급해야 할 공기량. 이 경우 제연구역에 설치된 출입문(창문을 포함한다. 이하 "출입문등"이라 한다)의 누설량과 같아야 한다.
2.4.1.2 2.1.1.2의 기준에 따른 방연풍량<개정 2026. 6. 29.>
2.5 누설량
2.5.1 2.4.1.1의 기준에 따른 누설량은 제연구역의 누설량을 합한 양으로 한다. 이 경우 출입문이 2개소 이상인 경우에는 각 출입문의 누설틈새면적을 합한 것으로 한다.
2.6 방연풍량<개정 2026. 6. 29.>
2.6.1 2.4.1.2의 기준에 따른 방연풍량은 부속실의 수가 20개 이하는 1개 층 이상, 20개를 초과하는 경우에는 2개 층 이상의 방연풍량으로 한다.<개정 2026. 6. 29.>

2.7 방연풍속

2.7.1 방연풍속은 제연구역의 선정방식에 따라 다음 표 2.7.1의 기준에 적합해야 한다.

표 2.7.1 제연구역에 따른 방연풍속

제연구역		방연풍속
계단실 및 그 부속실을 동시에 제연하는 것 또는 계단실만 단독으로 제연하는 것		0.5 ㎧ 이상
부속실만 단독으로 제연하는 것	부속실 또는 승강장이 면하는 옥내가 거실인 경우	0.7 ㎧ 이상
	부속실이 면하는 옥내가 복도로서 그 구조가 방화구조(내화시간이 30분 이상인 구조를 포함한다)인 것	0.5 ㎧ 이상

2.8 과압방지조치

2.8.1 제연구역에서 발생하는 과압을 해소하기 위해 과압방지장치를 설치하는 등의 과압방지초치를 해야 한다. 다만, 제연구역 내에 과압발생의 우려가 없다는 것을 시험 또는 공학적인 자료로 입증하는 경우에는 과압방지조치를 하지 않을 수 있다.

2.8.1.1 <삭제 2024. 4. 1.>

2.8.1.2 <삭제 2024. 4. 1.>

2.8.1.3 <삭제 2024. 4. 1.>

2.8.1.4 <삭제 2024. 4. 1.>

2.8.1.5 <삭제 2024. 4. 1.>

2.9 누설틈새의 면적 등

2.9.1 제연구역으로부터 공기가 누설하는 틈새면적은 다음의 기준에 따라야 한다.

2.9.1.1 출입문의 틈새면적은 다음의 식 (2.9.1.1)에 따라 산출하는 수치를 기준으로 할 것. 다만, 방화문의 경우에는 「한국산업표준」에서 정하는 「문세트(KS F 3109)」에 따른 기준을 고려하여 산출할 수 있다.

$A = (L / \ell) \times Ad$ ⋯ (2.9.1.1)

여기에서

A: 출입문의 틈새(㎡)

L: 출입문 틈새의 길이(m). 다만, L의 수치가 ℓ의 수치 이하인 경우에는 ℓ의 수치로 할 것

ℓ: 외여닫이문이 설치되어 있는 경우에는 5.6, 쌍여닫이문이 설치되어 있는 경우에는 9.2, 승강기의 출입문이 설치되어 있는 경우에는 8.0으로 할 것

Ad: 외여닫이문으로 제연구역의 실내 쪽으로 열리도록 설치하는 경우에는 0.01, 제연구역의 실외 쪽으로 열리도록 설치하는 경우에는 0.02, 쌍여닫이문의 경우에는 0.03, 승강기의 출입문에 대하여는 0.06으로 할 것

2.9.1.2 창문의 틈새면적은 다음의 식 (2.9.1.2.1), (2.9.1.2.2), (2.9.1.2.3)에 따라 산출하는 수치를 기준으로 할 것. 다만,「한국산업표준」에서 정하는 「창세트(KS F 3117)」에 따른 기준을 고려하여 산출할 수 있다.

2.9.1.2.1 여닫이식 창문으로서 창틀에 방수팩킹이 없는 경우
틈새면적(㎡) = 2.55 × 10 - 4 × 틈새의 길이(m) … (2.9.1.2.1)
2.9.1.2.2 여닫이식 창문으로서 창틀에 방수팩킹이 있는 경우
틈새면적(㎡) = 3.61 × 10 - 5 × 틈새의 길이(m) … (2.9.1.2.2)
2.9.1.2.3 미닫이식 창문이 설치되어 있는 경우
틈새면적(㎡) = 1.00 × 10 - 4 × 틈새의 길이(m) … (2.9.1.2.3)
2.9.1.3 제연구역으로부터 누설하는 공기가 승강기의 승강로를 경유하여 승강로의 외부로 유출하는 유출면적은 승강로와 승강로 상부의 기계실 사이의 개구부 면적을 합한 것을 기준으로 할 것
2.9.1.4 제연구역을 구성하는 벽체(반자속의 벽체를 포함한다)가 벽돌 또는 시멘트블록 등의 조적구조이거나 석고판 등의 조립구조인 경우에는 불연재료를 사용하여 틈새를 조정할 것
2.9.1.5 제연설비의 완공 시 제연구역의 출입문등은 크기 및 개방방식이 해당 설비의 설계 시와 같도록 할 것
2.10 유입공기의 배출
2.10.1 유입공기는 화재 층의 제연구역과 면하는 옥내로부터 옥외로 배출되도록 해야 한다. 다만, 직통계단식 공동주택의 경우에는 그렇지 않다.
2.10.2 유입공기의 배출은 다음의 기준에 따른 배출방식으로 해야 한다.
2.10.2.1 수직풍도에 따른 배출: 옥상으로 직통하는 전용의 배출용 수직풍도를 설치하여 배출하는 것으로서 다음의 어느 하나에 해당하는 것
2.10.2.1.1 자연배출식: 굴뚝효과에 따라 배출하는 것
2.10.2.1.2 기계배출식: 수직풍도의 상부에 전용의 배출용 송풍기를 설치하여 강제로 배출하는 것. 다만, 지하층만을 제연하는 경우 배출용 송풍기의 설치위치는 배출된 공기로 인하여 피난 및 소화활동에 지장을 주지 않는 곳에 설치할 수 있다.
2.10.2.2 배출구에 따른 배출: 건물의 옥내와 면하는 외벽마다 옥외와 통하는 배출구를 설치하여 배출하는 것
2.10.2.3 제연설비에 따른 배출: 거실제연설비가 설치되어 있고 당해 옥내로부터 옥외로 배출해야 하는 유입공기의 양을 거실제연설비의 배출량에 합하여 배출하는 경우 유입 공기의 배출은 당해 거실제연설비에 따른 배출로 갈음할 수 있다.
2.11 수직풍도에 따른 배출
2.11.1 수직풍도에 따른 배출은 다음의 기준에 적합해야 한다.
2.11.1.1 수직풍도는 내화구조로 하되 「건축물의 피난ㆍ방화 구조 등의 기준에 관한 규칙」 제3조제1호 또는 제2호의 기준 이상의 성능으로 할 것
2.11.1.2 수직풍도의 내부면은 두께 0.5 ㎜ 이상의 아연도금강판 또는 동등 이상의 내식성ㆍ내열성이 있는 것으로 마감하되, 접합부에 대하여는 통기성이 없도록 조치할 것
2.11.1.3 각층의 옥내와 면하는 수직풍도의 관통부에는 다음의 기준에 적합한 댐퍼(이하 "배출댐퍼"라 한다)를 설치해야 한다.

2.11.1.3.1 배출댐퍼는 두께 1.5 ㎜ 이상의 강판 또는 이와 동등 이상의 성능이 있는 것으로 설치해야 하며 비 내식성 재료의 경우에는 부식방지 조치를 할 것
2.11.1.3.2 평상시 닫힌 구조로 기밀상태를 유지할 것
2.11.1.3.3 개폐여부를 당해 장치 및 제어반에서 확인할 수 있는 감지 기능을 내장하고 있을 것
2.11.1.3.4 구동부의 작동상태와 닫혀 있을 때의 기밀상태를 수시로 점검할 수 있는 구조일 것
2.11.1.3.5 풍도의 내부마감 상태에 대한 점검 및 댐퍼의 정비가 가능한 이ㆍ탈착식 구조로 할 것
2.11.1.3.6 화재 층에 설치된 화재감지기의 동작에 따라 당해 층의 댐퍼가 개방될 것
2.11.1.3.7 개방 시의 실제 개구부(개구율을 감안한 것을 말한다)의 크기는 2.11.1.4의 기준에 따른 수직풍도의 최소 내부단면적 이상으로 할 것
2.11.1.3.8 댐퍼는 풍도 내의 공기흐름에 지장을 주지 않도록 수직풍도의 내부로 돌출하지 않게 설치할 것
2.11.1.4 수직풍도의 내부단면적은 다음의 기준에 적합할 것
2.11.1.4.1 자연배출식의 경우 다음 식 (2.11.1.4.1)에 따라 산출하는 수치 이상으로 할 것. 다만, 수직풍도의 길이가 100 m를 초과하는 경우에는 산출수치의 1.2배 이상의 수치를 기준으로 해야 한다.
AP = QN/2 … (2.11.1.4.1)
여기에서
AP: 수직풍도의 내부단면적(㎡)
QN: 수직풍도가 담당하는 1개 층의 제연구역의 출입문(옥내와 면하는 출입문을 말한다) 1개의 면적(㎡)과 방연풍속(㎧)를 곱한 값(㎥/s)
2.11.1.4.2 송풍기를 이용한 기계배출식의 경우 풍속 15 ㎧ 이하로 할 것
2.11.1.5 기계배출식에 따라 배출하는 경우 배출용 송풍기는 다음의 기준에 적합할 것
2.11.1.5.1 열기류에 노출되는 송풍기 및 그 부품들은 250 ℃의 온도에서 1시간 이상 가동상태를 유지할 것
2.11.1.5.2 송풍기의 풍량은 2.11.1.4.1의 기준에 따른 QN에 여유량을 더한 양을 기준으로 할 것
2.11.1.5.3 송풍기는 화재감지기의 동작에 따라 연동하도록 할 것
2.11.1.5.4 송풍기의 풍량을 실측할 수 있는 유효한 조치를 할 것
2.11.1.5.5 송풍기는 다른 장소와 방화구획되고 접근과 점검이 용이한 장소에 설치할 것
2.11.1.6 수직풍도의 상부의 말단(기계배출식의 송풍기도 포함한다)은 빗물이 흘러들지 않는 구조로 하고, 옥외의 풍압에 따라 배출성능이 감소하지 않도록 유효한 조치를 할 것
2.12 배출구에 따른 배출
2.12.1 배출구에 따른 배출은 다음의 기준에 적합해야 한다.
2.12.1.1 배출구에는 다음의 기준에 적합한 장치(이하 "개폐기"라 한다)를 설치할 것
2.12.1.1.1 빗물과 이물질이 유입하지 않는 구조로 할 것
2.12.1.1.2 옥외쪽으로만 열리도록 하고 옥외의 풍압에 따라 자동으로 닫히도록 할 것

2.12.1.1.3 그 밖의 설치기준은 2.11.1.3.1 내지 2.11.1.3.7의 기준을 준용할 것
2.12.1.2 개폐기의 개구면적은 다음 식 (2.12.1.2)에 따라 산출한 수치 이상으로 할 것
AO = QN/2.5 … (2.12.1.2)
여기에서
AO: 개폐기의 개구면적(㎡)
QN: 수직풍도가 담당하는 1개 층의 제연구역의 출입문(옥내와 면하는 출입문을 말한다) 1개의 면적(㎡)과 방연풍속(㎧)를 곱한 값(㎥/s)
2.13 급기
2.13.1 제연구역에 대한 급기는 다음의 기준에 적합해야 한다.
2.13.1.1 부속실만을 제연하는 경우 동일 수직선상의 모든 부속실은 하나의 전용 수직풍도를 통해 동시에 급기할 것. 다만, 동일 수직선상에 2대 이상의 급기송풍기가 설치되는 경우에는 수직풍도를 분리하여 설치할 수 있다.
2.13.1.2 계단실 및 부속실을 동시에 제연하는 경우 계단실에 대하여는 그 부속실의 수직풍도를 통해 급기할 수 있다.
2.13.1.3 계단실만을 제연하는 경우에는 전용 수직풍도를 설치하거나 계단실에 급기풍도 또는 급기송풍기를 직접 연결하여 급기하는 방식으로 할 것
2.13.1.4 하나의 수직풍도마다 전용의 송풍기로 급기할 것
2.13.1.5 비상용승강기 또는 피난용승강기의 승강장을 제연하는 경우에는 해당 승강기의 승강로를 급기풍도로 사용할 수 있다.
2.14 급기구
2.14.1 제연구역에 설치하는 급기구는 다음의 기준에 적합해야 한다.
2.14.1.1 급기용 수직풍도와 직접 면하는 벽체 또는 천장(당해 수직풍도와 천장급기구 사이의 풍도를 포함한다)에 고정하되, 급기되는 기류 흐름이 출입문으로 인하여 차단되거나 방해받지 않도록 옥내와 면하는 출입문으로부터 가능한 먼 위치에 설치할 것
2.14.1.2 계단실과 그 부속실을 동시에 제연하거나 또는 계단실만을 제연하는 경우 급기구는 계단실 매 3개 층 이하의 높이마다 설치할 것. 다만, 계단실의 높이가 31 m 이하로서 계단실만을 제연하는 경우에는 하나의 계단실에 하나의 급기구만을 설치할 수 있다.
2.14.1.3 급기구의 댐퍼설치는 다음의 기준에 적합할 것
2.14.1.3.1 급기댐퍼의 재질은 「자동차압급기댐퍼의 성능인증 및 제품검사의 기술기준」에 적합한 것으로 할 것
2.14.1.3.2 <삭제 2024. 4. 1.>
2.14.1.3.3 <삭제 2024. 4. 1.>
2.14.1.3.4 <삭제 2024. 4. 1.>
2.14.1.3.5 자동차압급기댐퍼는 「자동차압급기댐퍼의 성능인증 및 제품검사의 기술기준」에 적합한 것으로 설치할 것

2.14.1.3.6 자동차압급기댐퍼가 아닌 댐퍼는 개구율을 수동으로 조절할 수 있는 구조로 할 것
2.14.1.3.7 화재감지기에 따라 모든 제연구역의 댐퍼가 개방되도록 할 것. 다만, 둘 이상의 특정소방대상물이 지하에 설치된 주차장으로 연결되어 있는 경우에는 특정소방대상물의 화재감지기 및 주차장에서 하나의 특정소방대상물의 제연구역으로 들어가는 입구에 설치된 제연용 연기감지기의 작동에 따라 해당 특정소방대상물의 수직풍도에 연결된 모든 제연구역의 댐퍼가 개방되도록 하거나 해당 특정소방대상물을 포함한 둘 이상의 특정소방대상물의 모든 제연구역의 댐퍼가 개방되도록 할 것
2.14.1.3.8 댐퍼의 작동이 전기적 방식에 의하는 경우 2.11.1.3.2 내지 2.11.1.3.5의 기준을, 기계적 방식에 따른 경우 2.11.1.3.3, 2.11.1.3.4 및 2.11.1.3.5 기준을 준용할 것
2.14.1.3.9 그 밖의 설치기준은 2.11.1.3.1 및 2.11.1.3.8의 기준을 준용할 것
2.15 급기풍도
2.15.1 급기풍도(이하 "풍도"라한다)의 설치는 다음의 기준에 적합해야 한다.
2.15.1.1 수직풍도는 2.11.1.1 및 2.11.1.2의 기준을 준용할 것
2.15.1.2 수직풍도 이외의 풍도로서 금속판으로 설치하는 풍도는 다음의 기준에 적합할 것
2.15.1.2.1 풍도는 아연도금강판 또는 이와 동등 이상의 내식성ㆍ내열성이 있는 것으로 하며, 「건축법 시행령」 제2조에 따른 불연재료(석면재료를 제외한다)인 단열재로 풍도외부에 유효한 단열처리를 하고, 강판의 두께는 풍도의 크기에 따라 다음 표 2.15.1.2.1에 따른 기준 이상으로 할 것. 다만, 방화구획이 되는 전용실에 급기송풍기와 연결되는 풍도는 단열이 필요 없다.

표 2.15.1.2.1 풍도의 크기에 따른 강판의 두께

풍도단면의 긴변 또는 직경의 크기	450 ㎜ 이하	450 ㎜ 초과 750 ㎜ 이하	750 ㎜ 초과 1,500 ㎜ 이하	1,500 ㎜ 초과 2,250 ㎜ 이하	2,250 ㎜ 초과
강판 두께	0.5 ㎜	0.6 ㎜	0.8 ㎜	1.0 ㎜	1.2 ㎜

2.15.1.2.2 풍도에서의 누설량은 급기량의 10 %를 초과하지 않을 것
2.15.1.3 풍도는 정기적으로 풍도 내부를 청소할 수 있는 구조로 할 것
2.15.1.4 풍도 내의 풍속은 15 m/s 이하로 할 것
2.16 급기송풍기
2.16.1 급기송풍기의 설치는 다음의 기준에 적합해야 한다.
2.16.1.1 송풍기의 송풍능력은 송풍기가 담당하는 제연구역에 대한 급기량의 1.15배 이상으로 할 것. 다만, 풍도에서의 누설을 실측하여 조정하는 경우에는 그렇지 않다.
2.16.1.2 송풍기에는 풍량조절장치를 설치하여 풍량조절을 할 수 있도록 할 것
2.16.1.3 송풍기에는 풍량을 실측할 수 있는 유효한 조치를 할 것
2.16.1.4 송풍기는 인접 장소의 화재로부터 영향을 받지 않고 접근 및 점검이 용이한 장소에 설치할 것
2.16.1.5 송풍기는 옥내의 화재감지기의 동작에 따라 작동하도록 할 것
2.16.1.6 송풍기와 연결되는 캔버스는 내열성(석면재료를 제외한다)이 있는 것으로 할 것
2.17 외기취입구

2.17.1 외기취입구(이하 "취입구"라 한다)는 다음의 기준에 적합해야 한다.
2.17.1.1 외기를 옥외로부터 취입하는 경우 취입구는 연기 또는 공해물질 등으로 오염된 공기를 취입하지 않는 위치에 설치해야 하며, 배기구 등(유입공기, 주방의 조리대의 배출공기 또는 화장실의 배출공기 등을 배출하는 배기구를 말한다)으로부터 수평거리 5 m 이상, 수직거리 1 m 이상 낮은 위치에 설치할 것
2.17.1.2 취입구를 옥상에 설치하는 경우에는 옥상의 외곽면으로부터 수평거리 5 m 이상, 외곽면의 상단으로부터 하부로 수직거리 1 m 이상 낮은 위치에 설치할 것<개정 2026. 6. 29.>
2.17.1.3 취입구는 빗물과 이물질이 유입하지 않는 구조로 할 것
2.17.1.4 취입구는 취입공기가 옥외의 바람의 속도와 방향에 따라 영향을 받지 않는 구조로 할 것
2.18 제연구역 및 옥내의 출입문
2.18.1 제연구역의 출입문은 다음의 기준에 적합해야 한다.
2.18.1.1 제연구역의 출입문(창문을 포함한다)은 언제나 닫힌 상태를 유지하거나 자동폐쇄장치에 의해 자동으로 닫히는 구조로 할 것. 다만, 아파트인 경우 제연구역과 계단실 사이의 출입문은 자동폐쇄장치에 의하여 자동으로 닫히는 구조로 해야 한다.
2.18.1.2 제연구역의 출입문에 설치하는 자동폐쇄장치는 제연구역의 기압에도 불구하고 출입문을 용이하게 닫을 수 있는 충분한 폐쇄력이 있을 것
2.18.1.3 제연구역의 출입문 등에 자동폐쇄장치를 사용하는 경우에는 「자동폐쇄장치의 성능인증 및 제품검사의 기술기준」에 적합한 것으로 설치할 것
2.18.2 옥내의 출입문(2.7.1의 표 2.7.1에 따른 방화구조의 복도가 있는 경우로서 복도와 거실 사이의 출입문에 한한다)은 다음의 기준에 적합해야 한다.
2.18.2.1 출입문은 언제나 닫힌 상태를 유지하거나 자동폐쇄장치에 의해 자동으로 닫히는 구조로 할 것
2.18.2.2 거실 쪽으로 열리는 구조의 출입문에 자동폐쇄장치를 설치하는 경우에는 출입문의 개방 시 유입공기의 압력에도 불구하고 출입문을 용이하게 닫을 수 있는 충분한 폐쇄력이 있는 것으로 할 것
2.19 수동기동장치
2.19.1 배출댐퍼 및 개폐기의 직근 또는 제연구역에는 다음의 기준에 따른 장치의 작동을 위하여 수동기동장치를 설치하고 스위치는 바닥으로부터 0.8 m 이상 1.5 m 이하의 높이에 설치해야 한다. 다만, 계단실 및 그 부속실을 동시에 제연하는 제연구역에는 그 부속실에만 설치할 수 있다.
2.19.1.1 전 층의 제연구역에 설치된 급기댐퍼의 개방
2.19.1.2 당해 층의 배출댐퍼 또는 개폐기의 개방
2.19.1.3 급기송풍기 및 유입공기의 배출용 송풍기(설치한 경우에 한한다)의 작동
2.19.1.4 개방ㆍ고정된 모든 출입문(제연구역과 옥내 사이의 출입문에 한한다)의 개폐장치의 작동
2.19.2 2.19.1의 기준에 따른 장치는 옥내에 설치된 수동발신기의 조작에 따라서도 작동할 수 있도록 해야 한다.

2.20 제어반

2.20.1 제연설비의 제어반은 다음의 기준에 적합하도록 설치해야 한다.

2.20.1.1 제어반에는 제어반의 기능을 1시간 이상 유지할 수 있는 용량의 비상용 축전지를 내장할 것. 다만, 당해 제어반이 종합방재제어반에 함께 설치되어 종합방재제어반으로부터 이 기준에 따른 용량의 전원을 공급받을 수 있는 경우에는 그렇지 않다.

2.20.1.2 제어반은 다음의 기능을 보유할 것

2.20.1.2.1 급기용 댐퍼의 개폐에 대한 감시 및 원격조작기능

2.20.1.2.2 배출댐퍼 또는 개폐기의 작동여부에 대한 감시 및 원격조작기능

2.20.1.2.3 급기송풍기와 유입공기의 배출용 송풍기(설치한경우에 한한다)의 작동여부에 대한 감시 및 원격조작기능

2.20.1.2.4 제연구역의 출입문의 일시적인 고정개방 및 해정에 대한 감시 및 원격조작기능

2.20.1.2.5 수동기동장치의 작동여부에 대한 감시 기능

2.20.1.2.6 급기구 개구율의 자동조절장치(설치하는 경우에 한한다)의 작동여부에 대한 감시기능. 다만, 급기구에 차압표시계를 고정 부착한 자동차압급기댐퍼를 설치하고 당해 제어반에도 차압표시계를 설치한 경우에는 그렇지 않다.

2.20.1.2.7 감시선로의 단선에 대한 감시 기능

2.20.1.2.8 예비전원이 확보되고 예비전원의 적합여부를 시험할 수 있어야 할 것

2.21 비상전원

2.21.1 비상전원은 자가발전설비, 축전지설비 또는 전기저장장치(외부 전기에너지를 저장해 두었다가 필요한 때 전기를 공급하는 장치)로서 다음의 기준에 따라 설치해야 한다. 다만, 2 이상의 변전소(「전기사업법」 제67조 및 「전기설비기술기준」 제3조제2호에 따른 변전소를 말한다)에서 전력을 동시에 공급받을 수 있거나 하나의 변전소로부터 전력의 공급이 중단되는 때에는 자동으로 다른 변전소로부터 전원을 공급받을 수 있도록 상용전원을 설치한 경우에는 그렇지 않다.

2.21.1.1 점검에 편리하고 화재 및 침수 등의 재해로 인한 피해를 받을 우려가 없는 곳에 설치할 것

2.21.1.2 제연설비를 유효하게 20분 이상 작동할 수 있도록 할 것

2.21.1.3 상용전원으로부터 전력의 공급이 중단된 때에는 자동으로 비상전원으로부터 전력을 공급받을 수 있도록 할 것

2.21.1.4 비상전원의 설치장소는 다른 장소와 방화구획 할 것. 이 경우 그 장소에는 비상전원의 공급에 필요한 기구나 설비 외의 것(열병합발전설비에 필요한 기구나 설비는 제외한다)을 두어서는 안 된다.

2.21.1.5 비상전원을 실내에 설치하는 때에는 그 실내에 비상조명등을 설치할 것

2.22 성능확인

2.22.1 제연설비는 설계목적에 적합한지 검토하고 제연설비의 성능과 관련된 건물의 모든 부분(건축설비를 포함한다)이 완성되는 시점에 맞추어 시험ㆍ측정 및 조정(이하 "시험 등"이라 한다)을 해야 한다.

2.22.2 제연설비의 시험 등은 다음의 기준에 따라 실시해야 한다.
2.22.2.1 제연구역의 모든 출입문 등의 크기와 열리는 방향이 설계 시와 동일한지 여부를 확인하고, 동일하지 아니한 경우 급기량과 방연풍량 등을 다시 산출하여 조정가능여부 또는 재설계ㆍ개수의 여부를 결정할 것<개정 2026. 6. 29.>
2.22.2.2 <삭제 2024. 4. 1.>
2.22.2.3 제연구역의 출입문 및 복도와 거실(옥내가 복도와 거실로 되어 있는 경우에 한한다) 사이의 출입문마다 제연설비가 작동하고 있지 아니한 상태에서 그 폐쇄력을 측정할 것
2.22.2.4 층별로 화재감지기(수동기동장치를 포함한다)를 동작시켜 제연설비가 작동하는지 여부를 확인할 것. 다만, 둘 이상의 특정소방대상물이 지하에 설치된 주차장으로 연결되어 있는 경우에는 특정소방대상물의 화재감지기 및 주차장에서 하나의 특정소방대상물의 제연구역으로 들어가는 입구에 설치된 제연용 연기감지기의 작동에 따라 해당 특정소방대상물의 수직풍도에 연결된 모든 제연구역의 댐퍼가 개방되도록 하거나 해당 특정소방대상물을 포함한 둘 이상의 특정소방대상물의 모든 제연구역의 댐퍼가 개방되도록 하고 비상전원을 작동시켜 급기 및 배기용 송풍기의 성능이 정상인지 확인할 것.
2.22.2.5 2.22.2.4의 기준에 따라 제연설비가 작동하는 경우 다음의 기준에 따른 시험 등을 실시할 것
2.22.2.5.1 부속실과 면하는 옥내 및 계단실의 출입문을 동시에 개방할 경우, 유입공기의 풍속이 2.7의 규정에 따른 방연풍속에 적합한지 여부를 확인하고, 적합하지 아니한 경우에는 급기구의 개구율과 송풍기의 풍량조절댐퍼 등을 조정하여 적합하게 할 것. 이 경우 유입공기의 풍속은 출입문의 개방에 따른 개구부를 대칭적으로 균등 분할하는 10 이상의 지점에서 측정하는 풍속의 평균치로 할 것
2.22.2.5.2 2.22.2.5.1에 따른 시험 등의 과정에서 출입문을 개방하지 않은 제연구역의 실제 차압이 2.3.3의 기준에 적합한지 여부를 출입문 등에 차압측정공을 설치하고 이를 통하여 차압측정기구로 실측하여 확인ㆍ조정할 것
2.22.2.5.3 제연구역의 출입문이 모두 닫혀 있는 상태에서 제연설비를 가동시킨 후 출입문의 개방에 필요한 힘을 측정하여 2.3.2의 규정에 따른 개방력에 적합한지 여부를 확인하고, 적합하지 아니한 경우에는 급기구의 개구율 조정 및 플랩댐퍼(설치하는 경우에 한한다)와 풍량조절용댐퍼 등의 조정에 따라 적합하도록 조치할 것. 이때 제연구역의 출입문과 면하는 옥내에 거실제연설비가 설치된 경우에는 이 기준에 따른 제연설비와 해당 거실제연설비를 동시에 작동시킨 상태에서 출입문의 개방력을 측정할 것.
2.22.2.5.4 2.22.2.5.1에 따른 시험 등의 과정에서 부속실의 개방된 출입문이 자동으로 완전히 닫히는지 여부를 확인하고, 닫힌 상태를 유지할 수 있도록 조정할 것

연결송수관설비의 화재안전기술기준(NFTC 502)

[시행 2026. 7. 1.] [공고 제2026 - 37호, 2026. 7. 1., 일부개정]

국립소방연구원(화재예방연구과)041 - 559 - 0587
소방청(화재예방연구과)041 - 549 - 0587
소방청(소방정책연구실)041 - 559 - 0592

1. 일반사항

1.1 적용범위

1.1.1 이 기준은 「소방시설 설치 및 관리에 관한 법률 시행령」(이하 "영"이라 한다) 별표 4 제5호나목에 따른 연결송수관설비의 설치 및 관리에 필요한 사항에 대해 적용한다.

1.2 기준의 효력

1.2.1 이 기준은 「소방시설 설치 및 관리에 관한 법률」(이하 "법"이라 한다) 제2조제1항제6호나목에 따라 소화활동설비인 연결송수관설비의 기술기준으로서의 효력을 가진다.

1.2.2 이 기준을 지키는 경우에는 법 제2조제1항제6호나목에 따른 「연결송수관설비의 화재안전성능기준(NFPC 502)」을 충족하는 것으로 본다.

1.3 기준의 시행

1.3.1 이 기준은 2026년 7월 1일부터 시행한다.<개정 2026. 6. 29.>

1.4 기준의 특례

1.4.1 소방본부장 또는 소방서장은 기존건축물이 증축ㆍ개축ㆍ대수선되거나 용도변경 되는 경우에 있어서 이 기준이 정하는 기준에 따라 해당 건축물에 설치해야 할 연결송수관설비의 배관ㆍ배선 등의 공사가 현저하게 곤란하다고 인정되는 경우에는 해당 설비의 기능 및 사용에 지장이 없는 범위 안에서 이 기준의 일부를 적용하지 않을 수 있다.

1.5 경과조치

1.5.1 이 기준 시행 전에 건축허가 등의 신청 또는 신고를 하거나 소방시설공사의 착공신고를 한 특정소방대상물에 대해서는 종전의 「연결송수관설비의 화재안전기준(NFSC 502)」에 따른다.

1.5.2 이 기준 시행 전에 1.5.1에 따른 신청 또는 신고를 한 경우라도 제정 기준이 종전의 기준에 비하여 관계인에게 유리한 경우에는 제정 기준에 따를 수 있다.

1.6 다른 법령과의 관계

1.6.1 이 기준 시행 당시 다른 법령 또는 행정규칙 등에서 종전의 화재안전기준을 인용한 경우에 이 기준 가운데 그에 해당하는 규정이 있는 경우에는 종전의 규정에 갈음하여 이 기준의 해당 규정을 인용한 것으로 본다.

1.7 용어의 정의

1.7.1 이 기준에서 사용하는 용어의 정의는 다음과 같다.

1.7.1.1 "연결송수관설비"란 건축물의 옥외에 설치된 송수구에 소방차로부터 가압수를 송수하고 소방관이 건축물 내에 설치된 방수기구함에 비치된 호스를 방수구에 연결하여 화재를 진압하는 소화활동설비를 말한다.

1.7.1.2 "주배관"이란 각 층을 수직으로 관통하는 수직배관을 말한다.

1.7.1.3 "분기배관"이란 배관 측면에 구멍을 뚫어 둘 이상의 관로가 생기도록 가공한 배관으로서 다음의 분기배관을 말한다.

(1) "확관형 분기배관"이란 배관의 측면에 조그만 구멍을 뚫고 소성가공으로 확관시켜 배관 용접 이음자리를 만들거나 배관 용접이음자리에 배관이음쇠를 용접 이음한 배관을 말한다.

(2) "비확관형 분기배관"이란 배관의 측면에 분기호칭내경 이상의 구멍을 뚫고 배관이음쇠를 용접 이음한 배관을 말한다.

1.7.1.4 "송수구"란 소화설비에 소화용수를 보급하기 위하여 건물 외벽 또는 구조물의 외벽에 설치하는 관을 말한다.

1.7.1.5 "방수구"란 소화설비로부터 소화용수를 방수하기 위하여 건물내벽 또는 구조물의 외벽에 설치하는 관을 말한다.

1.7.1.6 "충압펌프"란 배관 내 압력손실에 따라 주펌프의 빈번한 기동을 방지하기 위하여 충압역할을 하는 펌프를 말한다.

1.7.1.7 "정격토출량"이란 펌프의 정격부하운전 시 토출량으로서 정격토출압력에서의 토출량을 말한다.

1.7.1.8 "정격토출압력"이란 펌프의 정격부하운전 시 토출압력으로서 정격토출량에서의 토출측 압력을 말한다.

1.7.1.9 "진공계"란 대기압 이하의 압력을 측정하는 계측기를 말한다.

1.7.1.10 "연성계"란 대기압 이상의 압력과 대기압 이하의 압력을 측정할 수 있는 계측기를 말한다.

1.7.1.11 "체절운전"이란 펌프의 성능시험을 목적으로 펌프 토출측의 개폐밸브를 닫은 상태에서 펌프를 운전하는 것을 말한다.

1.7.1.12 "기동용 수압개폐장치"란 소화설비의 배관 내 압력변동을 검지하여 자동적으로 펌프를 기동 및 정지시키는 것으로서 압력챔버 또는 기동용압력스위치 등을 말한다.

2. 기술기준

2.1 송수구

2.1.1 연결송수관설비의 송수구는 다음의 기준에 따라 설치해야 한다.

2.1.1.1 소방차가 쉽게 접근할 수 있고 잘 보이는 장소에 설치할 것

2.1.1.2 지면으로부터 높이가 0.5 m 이상 1 m 이하의 위치에 설치할 것

2.1.1.3 송수구는 화재층으로부터 지면으로 떨어지는 유리창 등이 송수 및 그 밖의 소화작업에 지장을 주지 않는 장소에 설치할 것
2.1.1.4 송수구로부터 연결송수관설비의 주배관에 이르는 연결배관에 개폐밸브를 설치한 때에는 그 개폐상태를 쉽게 확인 및 조작할 수 있는 옥외 또는 기계실 등의 장소에 설치할 것. 이 경우 개폐밸브에는 그 밸브의 개폐상태를 감시제어반에서 확인할 수 있도록 급수개폐밸브 작동표시 스위치(이하 "탬퍼스위치"라 한다)를 다음의 기준에 따라 설치해야 한다.
2.1.1.4.1 급수개폐밸브가 잠길 경우 탬퍼스위치의 동작으로 인하여 감시제어반 또는 수신기에 표시되어야 하며 경보음을 발할 것
2.1.1.4.2 탬퍼스위치는 감시제어반 또는 수신기에서 동작의 유무확인과 동작시험, 도통시험을 할 수 있을 것
2.1.1.4.3 탬퍼스위치에 사용되는 전기배선은 내화전선 또는 내열전선으로 설치할 것
2.1.1.5 구경 65 ㎜의 쌍구형으로 할 것
2.1.1.6 송수구에는 그 가까운 곳의 보기 쉬운 곳에 송수압력범위를 표시한 표지를 할 것
2.1.1.7 송수구는 연결송수관의 수직배관마다 1개 이상을 설치할 것. 다만, 하나의 건축물에 설치된 각 수직배관이 중간에 개폐밸브가 설치되지 아니한 배관으로 상호 연결되어 있는 경우에는 건축물마다 1개씩 설치할 수 있다.
2.1.1.8 송수구의 부근에는 자동배수밸브 및 체크밸브를 다음의 기준에 따라 설치할 것. 이 경우 자동배수밸브는 배관안의 물이 잘빠질 수 있는 위치에 설치하되, 배수로 인하여 다른 물건이나 장소에 피해를 주지 않아야 한다.
2.1.1.8.1 습식의 경우에는 송수구ㆍ자동배수밸브ㆍ체크밸브의 순으로 설치할 것
2.1.1.8.2 건식의 경우에는 송수구ㆍ자동배수밸브ㆍ체크밸브ㆍ자동배수밸브의 순으로 설치할 것
2.1.1.9 송수구에는 가까운 곳의 보기 쉬운 곳에 "연결송수관설비송수구"라고 표시한 표지를 설치할 것
2.1.1.10 송수구에는 이물질을 막기 위한 마개를 씌울 것
2.2 배관 등
2.2.1 연결송수관설비의 배관은 다음의 기준에 따라 설치해야 한다.
2.2.1.1 주배관의 구경은 100 ㎜ 이상의 것으로 할 것. 다만, 주 배관의 구경이 100 ㎜ 이상인 옥내소화전설비의 배관과는 겸용할 수 있다.
2.2.1.2 지면으로부터의 높이가 31 m 이상인 특정소방대상물 또는 지상 11층 이상인 특정소방대상물에 있어서는 습식설비로 할 것
2.2.2 배관과 배관이음쇠는 다음의 어느 하나에 해당하는 것 또는 동등 이상의 강도ㆍ내식성 및 내열성을 국내ㆍ외 공인기관으로부터 인정받은 것을 사용해야 한다. 다만, 본 기준에서 정하지 않은 사항은 건설기술 진흥법 제44조제1항의 규정에 따른 "건설기준"에 따른다.
2.2.2.1 배관 내 사용압력이 1.2 ㎫ 미만일 경우에는 다음의 어느 하나에 해당하는 것
(1) 배관용 탄소강관(KS D 3507)

(2) 이음매 없는 구리 및 구리합금관(KS D 5301). 다만, 습식의 배관에 한한다.
(3) 배관용 스테인리스강관(KS D 3576) 또는 일반배관용 스테인리스강관(KS D 3595). 다만, 배관용 스테인리스강관(KS D 3576)의 이음을 용접으로 할 경우에는 텅스텐 불활성 가스 아크 용접(Tungsten Inertgas Arc Welding)방식에 따른다.
(4) 덕타일 주철관(KS D 4311)
2.2.2.2 배관 내 사용압력이 1.2 ㎫ 이상일 경우에는 다음의 어느 하나에 해당하는 것
(1) 압력배관용 탄소강관(KS D 3562)
(2) 배관용 아크용접 탄소강강관(KS D 3583)
2.2.3 2.2.2에도 불구하고 다음의 어느 하나에 해당하는 장소에는 소방청장이 정하여 고시한 「소방용합성수지배관의 성능인증 및 제품검사의 기술기준」에 적합한 소방용 합성수지배관으로 설치할 수 있다.
2.2.3.1 배관을 지하에 매설하는 경우
2.2.3.2 다른 부분과 내화구조로 구획된 덕트 또는 피트의 내부에 설치하는 경우
2.2.3.3 천장(상층이 있는 경우에는 상층바닥의 하단을 포함한다. 이하 같다)과 반자를 불연재료 또는 준불연재료로 설치하고 소화배관 내부에 항상 소화수가 채워진 상태로 설치하는 경우
2.2.4 성능시험배관은 펌프의 토출측에 설치된 개폐밸브 이전에서 분기하여 설치하고, 유량측정장치를 기준으로 전단에 개폐밸브를 후단에 유량조절 밸브를 설치해야 한다.
2.2.5 성능시험배관에 설치하는 유량측정장치는 성능시험배관의 직관부에 설치하되, 펌프 정격토출량의 175% 이상을 측정할 수 있는 것으로 해야 한다.
2.2.6 연결송수관설비의 수직배관은 내화구조로 구획된 계단실(부속실을 포함한다) 또는 파이프 덕트 등 화재의 우려가 없는 장소에 설치해야 한다. 다만, 학교 또는 공장이거나 배관주위를 1시간 이상의 내화성능이 있는 재료로 보호하는 경우에는 그렇지 않다.
2.2.7 확관형 분기배관을 사용할 경우에는 소방청장이 정하여 고시한 「분기배관의 성능인증 및 제품검사의 기술기준」에 적합한 것으로 설치해야 한다.
2.2.8 배관은 다른 설비의 배관과 쉽게 구분이 될 수 있는 위치에 설치하거나, 그 배관표면 또는 배관 보온재표면의 색상은 「한국산업표준(배관계의 식별 시, KS A 0503)」 또는 적색으로 식별이 가능하도록 소방용설비의 배관임을 표시해야 한다.
2.3 방수구
2.3.1 연결송수관설비의 방수구는 다음의 기준에 따라 설치해야 한다.
2.3.1.1 연결송수관설비의 방수구는 그 특정소방대상물의 층마다 설치할 것. 다만, 다음의 어느 하나에 해당하는 층에는 설치하지 않을 수 있다.
(1) 아파트의 1층 및 2층
(2) 소방차의 접근이 가능하고 소방대원이 소방차로부터 각 부분에 쉽게 도달할 수 있는 피난층
(3) 송수구가 부설된 옥내소화전을 설치한 특정소방대상물(집회장、관람장、백화점、도매시장、소매시장、판매시설、공장、창고시설 또는 지하가를 제외한다)로서 다음의 어느 하나에 해당하는 층

(3 - 1) 지하층을 제외한 층수가 4층 이하이고 연면적이 6,000 ㎡ 미만인 특정소방대상물의 지상층
(3 - 2) 지하층의 층수가 2 이하인 특정소방대상물의 지하층
2.3.1.2 특정소방대상물의 층마다 설치하는 방수구는 다음의 기준에 따를 것
2.3.1.2.1 아파트 또는 바닥면적이 1,000 ㎡ 미만인 층에 있어서는 계단(계단이 둘 이상 있는 경우에는 그중 1개의 계단을 말한다)으로부터 보행거리 5 m 이내에 설치할 것. 이 경우 부속실이 있는 계단은 부속실의 옥내 출입구로부터 보행거리 5 m 이내에 설치할 수 있다.<개정 2026. 6. 29.>
2.3.1.2.2 바닥면적 1,000 ㎡ 이상인 층(아파트를 제외한다)에 있어서는 각 계단(계단의 부속실을 포함하며 계단이 셋 이상 있는 층의 경우에는 그중 두 개의 계단을 말한다)으로부터 보행거리 5 m 이내에 설치할 것. 이 경우 부속실이 있는 계단은 부속실의 옥내 출입구로부터 보행거리 5 m 이내에 설치할 수 있다.<개정 2026. 6. 29.>
2.3.1.2.3 2.3.1.2.1 또는 2.3.1.2.2에 따라 설치하는 방수구로부터 그 층의 각 부분까지의 거리가 다음의 기준을 초과하는 경우에는 그 기준 이하가 되도록 방수구를 추가하여 설치할 것
(1) 지하가(터널은 제외한다) 또는 지하층의 바닥면적의 합계가 3,000 ㎡ 이상인 것은 수평거리 25 m
(2) (1)에 해당하지 않는 것은 수평거리 50 m
2.3.1.3 11층 이상의 부분에 설치하는 방수구는 쌍구형으로 할 것. 다만, 다음의 어느 하나에 해당하는 층에는 단구형으로 설치할 수 있다.
(1) 아파트의 용도로 사용되는 층
(2) 스프링클러설비가 유효하게 설치되어 있고 방수구가 2개소 이상 설치된 층
2.3.1.4 방수구의 호스접결구는 바닥으로부터 높이 0.5 m 이상 1 m 이하의 위치에 설치할 것
2.3.1.5 방수구는 연결송수관설비의 전용방수구 또는 옥내소화전방수구로서 구경 65 ㎜의 것으로 설치할 것
2.3.1.6 방수구의 위치표시는 표시등 또는 축광식표지로 하되 다음의 기준에 따라 설치할 것
2.3.1.6.1 표시등을 설치하는 경우에는 함의 상부에 설치하되, 소방청장이 고시한 「표시등의 성능인증 및 제품검사의 기술기준」에 적합한 것으로 설치할 것
2.3.1.6.2 축광식표지를 설치하는 경우에는 소방청장이 고시한 「축광표지의 성능인증 및 제품검사의 기술기준」에 적합한 것으로 설치할 것
2.3.1.7 방수구는 개폐기능을 가진 것으로 설치해야 하며, 평상시 닫힌 상태를 유지할 것
2.4 방수기구함
2.4.1 연결송수관설비의 방수기구함은 다음의 기준에 따라 설치해야 한다.
2.4.1.1 방수기구함은 피난층과 가장 가까운 층을 기준으로 3개층마다 설치하되, 그 층의 방수구마다 보행거리 5 m 이내에 설치할 것
2.4.1.2 방수기구함에는 길이 15 m의 호스와 방사형 관창을 다음의 기준에 따라 비치할 것
2.4.1.2.1 호스는 방수구에 연결하였을 때 그 방수구가 담당하는 구역의 각 부분에 유효하게 물이 뿌려질 수 있는 개수 이상을 비치할 것. 이 경우 쌍구형 방수구는 단구형 방수구의 2배 이상의 개

수를 설치해야 한다.
2.4.1.2.2 방사형 관창은 단구형 방수구의 경우에는 1개, 쌍구형 방수구의 경우에는 2개 이상 비치할 것
2.5.1.3 방수기구함에는 "방수기구함"이라고 표시한 축광식 표지를 할 것. 이 경우 축광식 표지는 소방청장이 고시한 「축광표지의 성능인증 및 제품검사의 기술기준」에 적합한 것으로 설치해야 한다.
2.5 가압송수장치
2.5.1 지표면에서 최상층 방수구의 높이가 70 m 이상의 특정소방대상물에는 다음의 기준에 따라 연결송수관설비의 가압송수장치를 설치해야 한다.
2.5.1.1 쉽게 접근할 수 있고 점검하기에 충분한 공간이 있는 장소로서 화재 및 침수 등의 재해로 인한 피해를 받을 우려가 없는 곳에 설치할 것
2.5.1.2 동결방지조치를 하거나 동결의 우려가 없는 장소에 설치할 것
2.5.1.3 펌프는 전용으로 할 것. 다만, 각각의 소화설비의 성능에 지장이 없을 때에는 다른 소화설비와 겸용 할 수 있다.
2.5.1.4 펌프의 토출측에는 압력계를 체크밸브 이전에 펌프토출측 플랜지에서 가까운 곳에 설치하고, 흡입측에는 연성계 또는 진공계를 설치할 것. 다만, 수원의 수위가 펌프의 위치보다 높거나 수직회전축 펌프의 경우에는 연성계 또는 진공계를 설치하지 않을 수 있다.
2.5.1.5 가압송수장치에는 정격부하운전 시 펌프의 성능을 시험하기 위한 배관을 설치할 것. 다만, 충압펌프의 경우에는 그렇지 않다.
2.5.1.6 펌프의 성능시험을 위한 전용의 수조를 설치할 것. 다만, 성능시험에 지장을 주지 않는 경우 다른 설비의 수조와 겸용할 수 있다.
2.5.1.7 수조의 유효수량은 펌프 정격토출량의 150%로 5분 이상 방수할 수 있는 양 이상이 되도록 해야 한다.
2.5.1.8 펌프의 성능시험 시 방수되는 물로 침수피해가 발생하지 않도록 배수설비가 되어 있을 것
2.5.1.9 가압송수장치에는 체절운전 시 수온의 상승을 방지하기 위한 순환배관을 설치할 것. 다만, 충압펌프의 경우에는 그렇지 않다.
2.5.1.10 펌프의 토출량은 2,400 L/min(계단식 아파트의 경우에는 1,200 L/min) 이상이 되는 것으로 할 것. 다만, 해당 층에 설치된 방수구가 3개를 초과(방수구가 5개 이상인 경우에는 5개)하는 것에 있어서는 1개마다 800 L/min(계단식 아파트의 경우에는 400 L/min)를 가산한 양이 되는 것으로 할 것
2.5.1.11 펌프의 양정은 최상층에 설치된 노즐선단의 압력이 0.35 ㎫ 이상의 압력이 되도록 할 것
2.5.1.12 가압송수장치는 방수구가 개방될 때 자동으로 기동되거나 수동스위치의 조작에 따라 기동되도록 할 것. 이 경우 수동스위치는 2개 이상을 설치하되, 그중 1개는 다음의 기준에 따라 송수구의 부근에 설치해야 한다.
2.5.1.12.1 송수구로부터 5 m 이내의 보기 쉬운 장소에 바닥으로부터 높이 0.8 m 이상 1.5 m 이하로 설치할 것

2.5.1.12.2 1.5 ㎜ 이상의 강판함에 수납하여 설치하고 "연결송수관설비 수동스위치"라고 표시한 표지를 부착할 것. 이경우 문짝은 불연재료로 설치할 수 있다.
2.5.1.12.3 「전기사업법」 제67조에 따른 「전기설비기술기준」에 따라 접지하고 빗물 등이 들어가지 않는 구조로 할 것
2.5.1.13 기동장치로는 기동용수압개폐장치 또는 이와 동등 이상의 성능이 있는 것으로 설치할 것. 다만, 기동용수압개폐장치 중 압력챔버를 사용할 경우 그 내용적은 100 L 이상인 것으로 할 것
2.5.1.14 수원의 수위가 펌프보다 낮은 위치에 있는 가압송수장치에는 다음의 기준에 따른 물올림장치를 설치할 것
2.5.1.14.1 물올림장치에는 전용의 수조를 설치할 것
2.5.1.14.2 수조의 유효수량은 100 L 이상으로 하되, 구경 15 ㎜ 이상의 급수배관에 따라 해당 수조에 물이 계속 보급되도록 할 것
2.5.1.15 기동용수압개폐장치를 기동장치로 사용할 경우에는 다음의 기준에 따른 충압펌프를 설치할 것. 다만, 소화용 급수펌프로도 상시 충압이 가능하고 다음 2.5.1.15.1의 성능을 갖춘 경우에는 충압펌프를 별도로 설치하지 않을 수 있다.
2.5.1.15.1 펌프의 토출압력은 그 설비의 최고위 호스접결구의 자연압보다 적어도 0.2 ㎫이 더 크도록 하거나 가압송수장치의 정격토출압력과 같게 할 것
2.5.1.15.2 펌프의 정격토출량은 정상적인 누설량보다 적어서는 안 되며, 연결송수관설비가 자동적으로 작동할 수 있도록 충분한 토출량을 유지할 것
2.5.1.16 내연기관을 사용하는 경우에는 다음의 기준에 적합한 것으로 할 것
2.5.1.16.1 내연기관의 기동은 2.5.1.9의 기동장치의 기동을 명시하는 적색등을 설치할 것
2.5.1.16.2 제어반에 따라 내연기관의 자동기동 및 수동기동이 가능하고, 상시 충전되어 있는 축전지설비를 갖출 것
2.5.1.16.3 내연기관의 연료량은 펌프를 20분 이상 운전할 수 있는 용량일 것
2.5.1.17 가압송수장치에는 "연결송수관펌프"라고 표시한 표지를 할 것. 이 경우 그 가압송수장치를 다른 설비와 겸용하는 때에는 그 겸용되는 설비의 이름을 표시한 표지를 함께 해야 한다.
2.5.1.18 가압송수장치가 기동이 된 경우에는 자동으로 정지되지 않도록 할 것. 다만, 충압펌프의 경우에는 그렇지 않다.
2.5.1.19 가압송수장치는 부식 등으로 인한 펌프의 고착을 방지할 수 있도록 다음의 기준에 적합한 것으로 할 것. 다만, 충압펌프는 제외한다.
2.5.1.19.1 임펠러는 청동 또는 스테인리스 등 부식에 강한 재질을 사용할 것
2.5.1.19.2 펌프축은 스테인리스 등 부식에 강한 재질을 사용할 것
2.6 전원 등
2.6.1 가압송수장치의 상용전원회로의 배선 및 비상전원은 다음의 기준에 따라 설치해야 한다.
2.6.1.1 저압수전인 경우에는 인입개폐기의 직후에서 분기하여 전용배선으로 할 것

2.6.1.2 특별고압수전 또는 고압수전일 경우에는 전력용 변압기 2차측의 주차단기 1차측에서 분기하여 전용배선으로 하되, 상용전원의 공급에 지장이 없을 경우에는 주차단기 2차측에서 분기하여 전용배선으로 할 것. 다만, 가압송수장치의 정격입력전압이 수전전압과 같은 경우에는 2.6.1.1의 기준에 따른다.
2.6.2 비상전원은 자가발전설비, 축전지설비(내연기관에 따른 펌프를 사용하는 경우에는 내연기관의 기동 및 제어용 축전지를 말한다. 이하 같다) 또는 전기저장장치(외부 전기에너지를 저장해 두었다가 필요한 때 전기를 공급하는 장치. 이하 같다)로서 다음의 기준에 따라 설치해야 한다.
2.6.2.1 점검에 편리하고 화재 및 침수 등의 재해로 인한 피해를 받을 우려가 없는 곳에 설치할 것
2.6.2.2 연결송수관설비를 유효하게 20분 이상 작동할 수 있어야 할 것
2.6.2.3 상용전원으로부터 전력의 공급이 중단된 때에는 자동으로 비상전원으로부터 전력을 공급받을 수 있도록 할 것
2.6.2.4 비상전원의 설치장소는 다른 장소와 방화구획하고, 비상전원의 공급에 필요한 기구나 설비가 아닌 것(열병합발전설비에 필요한 기구나 설비는 제외한다)을 두지 않을 것
2.6.2.5 비상전원을 실내에 설치하는 때에는 그 실내에 비상조명등을 설치할 것
2.7 배선 등
2.7.1 연결송수관설비의 배선은 「전기사업법」 제67조에 따른 「전기설비기술기준」에서 정한 것 외에 다음의 기준에 따라 설치해야 한다.
2.7.1.1 비상전원으로부터 동력제어반 및 가압송수장치에 이르는 전원회로배선은 내화배선으로 할 것. 다만, 자가발전설비와 동력제어반이 동일한 실에 설치된 경우에는 자가발전기로부터 그 제어반에 이르는 전원회로배선은 그렇지 않다.
2.7.1.2 상용전원으로부터 동력제어반에 이르는 배선, 그 밖의 연결송수관설비의 감시ㆍ조작 또는 표시등회로의 배선은 「옥내소화전설비의 화재안전기술기준(NFTC 102)」 2.7.2의 표 2.7.2(1) 또는 표 2.7.2(2)에 따른 내화배선 또는 내열배선으로 할 것. 다만, 감시제어반 또는 동력제어반 안의 감시ㆍ조작 또는 표시등회로의 배선은 그렇지 않다.
2.7.2 연결송수관설비의 과전류차단기 및 개폐기에는 "연결송수관설비용"이라고 표시한 표지를 해야 한다.
2.7.3 연결송수관설비용 전기배선의 양단 및 접속단자에는 다음의 기준에 따라 표지해야 한다.
2.7.3.1 단자에는 "연결송수관설비단자"라고 표지한 표지를 부착할 것
2.7.3.2 연결송수관설비용 전기배선의 양단에는 다른 배선과 쉽게 구별할 수 있도록 표시할 것
2.8 송수구의 겸용
2.8.1 연결송수관설비의 송수구를 옥내소화전설비와 겸용으로 설치하는 경우에는 연결송수관설비의 송수구 설치기준에 따르되 각각의 소화설비의 기능에 지장이 없도록 해야 한다.

연결살수설비의 화재안전기술기준(NFTC 503)

[시행 2024. 7. 1.] [공고 제2024 - 42호, 2024. 7. 1., 일부개정]

국립소방연구원(화재예방연구과)041 - 559 - 0587

1. 일반사항

1.1 적용범위

1.1.1 이 기준은 「소방시설 설치 및 관리에 관한 법률 시행령」(이하 "영"이라 한다) 별표 4 제5호다목에 따른 연결살수설비의 설치 및 관리에 필요한 사항에 대해 적용한다.

1.2 기준의 효력

1.2.1 이 기준은 「소방시설 설치 및 관리에 관한 법률」(이하 "법"이라 한다) 제2조제1항제6호나목에 따라 소화활동설비인 연결살수설비의 기술기준으로서의 효력을 가진다.

1.2.2 이 기준에 적합한 경우에는 법 제2조제1항제6호나목에 따라 「연결살수설비의 화재안전성능기준(NFPC 503)」을 충족하는 것으로 본다.

1.3 기준의 시행

1.3.1 이 기준은 2024년 7월 1일부터 시행한다. <개정 2024.7.1.>

1.4 기준의 특례

1.4.1 소방본부장 또는 소방서장은 기존건축물이 증축ㆍ개축ㆍ대수선되거나 용도변경 되는 경우에 있어서 이 기준이 정하는 기준에 따라 해당 건축물에 설치해야 할 연결살수설비의 배관ㆍ배선 등의 공사가 현저하게 곤란하다고 인정되는 경우에는 해당 설비의 기능 및 사용에 지장이 없는 범위에서 이 기준의 일부를 적용하지 않을 수 있다.

1.5 경과조치

1.5.1 이 기준 시행 전에 건축허가 등의 신청 또는 신고를 하거나 소방시설공사의 착공신고를 한 특정소방대상물에 대해서는 종전의 「연결살수설비의 화재안전기준(NFSC 503)」에 따른다.

1.5.2 이 기준 시행 전에 1.5.1에 따른 신청 또는 신고를 한 경우라도 제정 기준이 종전의 기준에 비하여 관계인에게 유리한 경우에는 제정 기준에 따를 수 있다.

1.6 다른 법령과의 관계

1.6.1 이 기준 시행 당시 다른 법령 또는 행정규칙 등에서 종전의 화재안전기준을 인용한 경우에 이 기준 가운데 그에 해당하는 규정이 있는 경우에는 종전의 규정에 갈음하여 이 기준의 해당 규정을 인용한 것으로 본다.

1.7 용어의 정의

1.7.1 이 기준에서 사용하는 용어의 정의는 다음과 같다.

1.7.1.1 "호스접결구"란 호스를 연결하는데 사용되는 장비일체를 말한다.
1.7.1.2 "체크밸브"란 흐름이 한 방향으로만 흐르도록 되어 있는 밸브를 말한다.
1.7.1.3 "주배관"이란 수직배관을 통해 교차배관에 급수하는 배관을 말한다.
1.7.1.4 "교차배관"이란 주배관을 통해 가지배관에 급수하는 배관을 말한다.
1.7.1.5 "가지배관"이란 헤드가 설치되어 있는 배관을 말한다.
1.7.1.6 "분기배관"이란 배관 측면에 구멍을 뚫어 둘 이상의 관로가 생기도록 가공한 배관으로서 다음의 분기배관을 말한다.
(1) "확관형 분기배관"이란 배관의 측면에 조그만 구멍을 뚫고 소성가공으로 확관시켜 배관 용접 이음자리를 만들거나 배관 용접이음자리에 배관이음쇠를 용접 이음한 배관을 말한다.
(2) "비확관형 분기배관"이란 배관의 측면에 분기호칭내경 이상의 구멍을 뚫고 배관이음쇠를 용접 이음한 배관을 말한다.
1.7.1.7 "송수구"란 소화설비에 소화용수를 보급하기 위하여 건물 외벽 또는 구조물에 설치하는 관을 말한다.
1.7.1.8 "연소할 우려가 있는 개구부"란 각 방화구획을 관통하는 컨베이어ㆍ에스컬레이터 또는 이와 유사한 시설의 주위로서 방화구획을 할 수 없는 부분을 말한다.
1.7.1.9 "선택밸브"란 둘 이상의 방호구역 또는 방호대상물이 있어, 소화수 또는 소화약제를 해당하는 방호구역 또는 방호대상물에 선택적으로 방출되도록 제어하는 밸브를 말한다.
1.7.1.10 "자동개방밸브"란 전기적 또는 기계적 신호에 의해 자동으로 개방되는 밸브를 말한다.
1.7.1.11 "자동배수밸브"란 배관의 도중에 설치되어 배관 내 잔류수를 자동으로 배수시켜 주는 밸브를 말한다.

2. 기술기준
2.1 송수구 등
2.1.1 연결살수설비의 송수구는 다음의 기준에 따라 설치하여야 한다.
2.1.1.1 소방차가 쉽게 접근할 수 있고 노출된 장소에 설치할 것
2.1.1.2 가연성가스의 저장ㆍ취급시설에 설치하는 연결살수설비의 송수구는 그 방호대상물로부터 20 m 이상의 거리를 두거나 방호대상물에 면하는 부분이 높이 1.5 m 이상 폭 2.5 m 이상의 철근콘크리트 벽으로 가려진 장소에 설치해야 한다.
2.1.1.3 송수구는 구경 65 ㎜의 쌍구형으로 설치할 것. 다만, 하나의 송수구역에 부착하는 살수헤드의 수가 10개 이하인 것은 단구형인 것으로 할 수 있다.
2.1.1.4 개방형헤드를 사용하는 송수구의 호스접결구는 각 송수구역마다 설치할 것. 다만, 송수구역을 선택할 수 있는 선택밸브가 설치되어 있고 각 송수구역의 주요구조부가 내화구조로 되어 있는 경우에는 그렇지 않다.
2.1.1.5 소방관의 호스연결 등 소화작업에 용이하도록 지면으로부터 높이가 0.5 m 이상 1 m 이하의 위치에 설치할 것

2.1.1.6 송수구로부터 주배관에 이르는 연결배관에는 개폐밸브를 설치하지 않을 것. 다만, 스프링클러설비、물분무소화설비、포소화설비 또는 연결송수관설비의 배관과 겸용하는 경우에는 그렇지 않다.
2.1.1.7 송수구의 부근에는 "연결살수설비 송수구"라고 표시한 표지와 송수구역 일람표를 설치할 것. 다만, 2.1.2에 따른 선택밸브를 설치한 경우에는 그렇지 않다.
2.1.1.8 송수구에는 이물질을 막기 위한 마개를 씌울 것
2.1.2 연결살수설비의 선택밸브는 다음의 기준에 따라 설치해야 한다. 다만, 송수구를 송수구역마다 설치한 때에는 그렇지 않다.
2.1.2.1 화재 시 연소의 우려가 없는 장소로서 조작 및 점검이 쉬운 위치에 설치할 것
2.1.2.2 자동개방밸브에 따른 선택밸브를 사용하는 경우에는 송수구역에 방수하지 않고 자동밸브의 작동시험이 가능하도록 할 것
2.1.2.3 선택밸브의 부근에는 송수구역 일람표를 설치할 것
2.1.3 송수구의 가까운 부분에 자동배수밸브와 체크밸브를 다음의 기준에 따라 설치해야 한다.
2.1.3.1 폐쇄형헤드를 사용하는 설비의 경우에는 송수구、자동배수밸브、체크밸브의 순서로 설치할 것
2.1.3.2 개방형헤드를 사용하는 설비의 경우에는 송수구、자동배수밸브의 순서로 설치할 것
2.1.3.3 자동배수밸브는 배관 안의 물이 잘 빠질 수 있는 위치에 설치하되, 배수로 인하여 다른 물건 또는 장소에 피해를 주지 않을 것
2.1.4 개방형헤드를 사용하는 연결살수설비에 있어서 하나의 송수구역에 설치하는 살수헤드의 수는 10개 이하가 되도록 해야 한다.
2.2 배관 등
2.2.1 배관과 배관이음쇠는 다음의 어느 하나에 해당하는 것 또는 동등 이상의 강도、내식성 및 내열성을 국내、외 공인기관으로부터 인정 받은 것을 사용해야 한다. 다만, 본 기준에서 정하지 않은 사항은 「건설기술 진흥법」 제44조제1항의 규정에 따른 "건설기준"에 따른다.
2.2.1.1 배관 내 사용압력이 1.2 ㎫ 미만일 경우에는 다음의 어느 하나에 해당하는 것
(1) 배관용 탄소강관(KS D 3507)
(2) 이음매 없는 구리 및 구리합금관(KS D 5301). 다만, 습식의 배관에 한정한다.
(3) 배관용 스테인리스강관(KS D 3576) 또는 일반배관용 스테인리스강관(KS D 3595). 다만, 배관용 스테인리스강관(KS D 3576)의 이음을 용접으로 할 경우에는 텅스텐 불활성 가스 아크용접(Tungsten Inertgas Arc Welding)방식에 따른다.
(4) 덕타일 주철관(KS D 4311)
2.2.1.2 배관 내 사용압력이 1.2 ㎫ 이상일 경우에는 다음의 어느 하나에 해당하는 것
(1) 압력배관용탄소강관(KS D 3562)
(2) 배관용 아크용접 탄소강강관(KS D 3583)
2.2.2 2.2.1에도 불구하고 다음의 어느 하나에 해당하는 장소에는 소방청장이 정하여 고시한 「소방용합성수지배관의 성능인증 및 제품검사의 기술기준」에 적합한 소방용 합성수지배관으로 설

치할 수 있다.
2.2.2.1 배관을 지하에 매설하는 경우
2.2.2.2 다른 부분과 내화구조로 구획된 덕트 또는 피트의 내부에 설치하는 경우
2.2.2.3 천장(상층이 있는 경우에는 상층바닥의 하단을 포함한다. 이하 같다)과 반자를 불연재료 또는 준불연재료로 설치하고 소화배관 내부에 항상 소화수가 채워진 상태로 설치하는 경우
2.2.3 연결살수설비의 배관의 구경은 다음의 기준에 따라 설치해야 한다.
2.2.3.1 연결살수설비 전용헤드를 사용하는 경우에는 다음 표 2.2.3.1에 따른 구경 이상으로 할 것

표 2.2.3.1 연결살수설비 전용헤드 수별 급수관의 구경

하나의 배관에 부착하는 연결살수설비 전용헤드의 개수	1개	2개	3개	4개 또는 5개	6개 이상 10개 이하
배관의 구경	32 ㎜	40 ㎜	50 ㎜	65 ㎜	80 ㎜

2.2.3.2 스프링클러헤드를 사용하는 경우에는 「스프링클러설비의 화재안전기술기준(NFTC 103)」 2.5.3.3의 표 2.5.3.3에 따를 것
2.2.4 폐쇄형헤드를 사용하는 연결살수설비의 배관은 다음의 기준에 따라 설치해야 한다.
2.2.4.1 주배관은 다음의 어느 하나에 해당하는 배관 또는 수조에 접속해야 한다. 이 경우 접속부분에는 체크밸브를 설치하되 점검하기 쉽게 해야 한다.
(1) 옥내소화전설비의 주배관(옥내소화전설비가 설치된 경우에 한정한다)
(2) 수도배관(연결살수설비가 설치된 건축물 안에 설치된 수도배관 중 구경이 가장 큰 배관을 말한다)
(3) 옥상에 설치된 수조(다른 설비의 수조를 포함한다)
2.2.4.2 시험배관을 다음의 기준에 따라 설치해야 한다.
2.2.4.2.1 송수구에서 가장 먼 거리에 위치한 가지배관의 끝으로부터 연결하여 설치할 것
2.2.4.2.2 시험장치 배관의 구경은 25 ㎜ 이상으로 하고, 그 끝에는 물받이 통 및 배수관을 설치하여 시험 중 방사된 물이 바닥으로 흘러내리지 않도록 할 것. 다만, 목욕실ㆍ화장실 또는 그 밖의 배수처리가 쉬운 장소의 경우에는 물받이 통 또는 배수관을 설치하지 않을 수 있다.
2.2.5 개방형헤드를 사용하는 연결살수설비의 수평주행배관은 헤드를 향하여 상향으로 100분의 1 이상의 기울기로 설치하고 주배관 중 낮은 부분에는 자동배수밸브를 2.1.3.3의 기준에 따라 설치해야 한다.
2.2.6 가지배관 또는 교차배관을 설치하는 경우에는 가지배관의 배열은 토너먼트(Tournament)방식이 아니어야 하며, 가지배관은 교차배관 또는 주배관에서 분기되는 지점을 기점으로 한쪽 가지배관에 설치되는 헤드의 개수는 8개 이하로 해야 한다.
2.2.7 습식 연결살수설비의 배관은 동결방지조치를 하거나 동결의 우려가 없는 장소에 설치해야 한다. 다만, 보온재를 사용할 경우에는 난연재료 성능 이상인 것으로 해야 한다.
2.2.8 급수배관에 설치되어 급수를 차단할 수 있는 개폐밸브는 개폐표시형으로 해야 한다. 이 경우 펌프의 흡입측배관에는 버터플라이밸브(볼형식인 것을 제외한다) 외의 개폐표시형밸브를 설치해야 한다.

2.2.9 연결살수설비 교차배관의 위치ㆍ청소구 및 가지배관의 헤드설치는 다음의 기준에 따른다.
2.2.9.1 교차배관은 가지배관과 수평으로 설치하거나 또는 가지배관 밑에 설치하고, 그 구경은 2.2.3에 따르되, 최소구경이 40 ㎜ 이상이 되도록 할 것
2.2.9.2 폐쇄형헤드를 사용하는 연결살수설비의 청소구는 주배관 또는 교차배관(교차배관을 설치하는 경우에 한정한다) 끝에 40 ㎜ 이상 크기의 개폐밸브를 설치하고, 호스접결이 가능한 나사식 또는 고정배수 배관식으로 할 것. 이 경우 나사식의 개폐밸브는 옥내소화전 호스접결용의 것으로 하고, 나사보호용의 캡으로 마감해야 한다.
2.2.9.3 폐쇄형헤드를 사용하는 연결살수설비에 하향식헤드를 설치하는 경우에는 가지배관으로부터 헤드에 이르는 헤드접속배관은 가지배관 상부에서 분기할 것. 다만, 소화설비용 수원의 수질이 「먹는물관리법」 제5조에 따라 먹는물의 수질기준에 적합하고 덮개가 있는 저수조로부터 물을 공급받는 경우에는 가지배관의 측면 또는 하부에서 분기할 수 있다.
2.2.10 배관에 설치되는 행거는 다음의 기준에 따라 설치해야 한다.
2.2.10.1 가지배관에는 헤드의 설치지점 사이마다 1개 이상의 행거를 설치하되, 헤드간의 거리가 3.5 m를 초과하는 경우에는 3.5 m 이내마다 1개 이상 설치할 것. 이 경우 상향식헤드와 행거 사이에는 8 ㎝ 이상의 간격을 두어야 한다.
2.2.10.2 교차배관에는 가지배관과 가지배관사이마다 1개 이상의 행거를 설치하되, 가지배관 사이의 거리가 4.5 m를 초과하는 경우에는 4.5 m 이내마다 1개 이상 설치할 것
2.2.10.3 2.2.10.1와 2.2.10.2의 수평주행배관에는 4.5 m 이내마다 1개 이상 설치할 것
2.2.11 확관형 분기배관을 사용할 경우에는 소방청장이 정하여 고시한 「분기배관의 성능인증 및 제품검사의 기술기준」에 적합한 것으로 설치해야 한다.
2.2.12 배관은 다른 설비의 배관과 쉽게 구분이 될 수 있는 위치에 설치하거나, 그 배관표면 또는 배관 보온재표면의 색상은 식별이 가능하도록 「한국산업표준(배관계의 식별 표시, KS A 0503)」 또는 적색으로 소방용설비의 배관임을 표시해야 한다.
2.3 헤드
2.3.1 연결살수설비의 헤드는 연결살수설비 전용헤드 또는 스프링클러헤드로 설치해야 한다.
2.3.2 건축물에 설치하는 연결살수설비의 헤드는 다음의 기준에 따라 설치해야 한다.
2.3.2.1 천장 또는 반자의 실내에 면하는 부분에 설치할 것
2.3.2.2 천장 또는 반자의 각 부분으로부터 하나의 살수헤드까지의 수평거리가 연결살수설비 전용헤드의 경우에는 3.7 m 이하, 스프링클러헤드의 경우는 2.3 m 이하로 할 것. 다만, 살수헤드의 부착면과 바닥과의 높이가 2.1 m 이하인 부분은 살수헤드의 살수분포에 따른 거리로 할 수 있다.
2.3.3 폐쇄형스프링클러헤드를 설치하는 경우에는 2.3.2의 규정 외에 다음의 기준에 따라 설치해야 한다.
2.3.3.1 그 설치장소의 평상시 최고 주위온도에 따라 다음 표 2.3.3.1에 따른 표시온도의 것으로 설치할 것. 다만, 높이가 4 m 이상인 공장 및 창고(랙크식창고를 포함한다)에 설치하는 스프링클러헤드는 그 설치장소의 평상시 최고 주위온도에 관계 없이 표시온도 121 ℃ 이상의 것으로 할 수 있다.

표 2.3.3.1 설치장소의 평상시 최고 주위온도에 따른 폐쇄형스프링클러헤드의 표시온도

설치장소의 최고 주위온도	표시온도
39 ℃ 미만	79 ℃ 미만
39 ℃ 이상 64 ℃ 미만	79 ℃ 이상 121 ℃ 미만
64 ℃ 이상 106 ℃ 미만	121 ℃ 이상 162 ℃ 미만
106 ℃ 이상	162 ℃ 이상

2.3.3.2 살수가 방해되지 않도록 스프링클러헤드로부터 반경 60 ㎝ 이상의 공간을 보유할 것. 다만, 벽과 스프링클러헤드간의 공간은 10 ㎝ 이상으로 한다.

2.3.3.3 스프링클러헤드와 그 부착면(상향식헤드의 경우에는 그 헤드의 직상부의 천장ㆍ반자 또는 이와 비슷한 것을 말한다. 이하 같다)과의 거리는 30 ㎝ 이하로 할 것

2.3.3.4 배관ㆍ행거 및 조명기구 등 살수를 방해하는 것이 있는 경우에는 2.3.3.2 및 2.3.3.3에도 불구하고 그로부터 아래에 설치하여 살수에 장애가 없도록 할 것. 다만, 연결살수헤드와 장애물과의 이격거리를 장애물 폭의 3배 이상 확보한 경우에는 그렇지 않다.

2.3.3.5 스프링클러헤드의 반사판은 그 부착면과 평행하게 설치할 것. 다만, 측벽형헤드 또는 2.3.3.7에 따라 연소할 우려가 있는 개구부에 설치하는 스프링클러헤드의 경우에는 그렇지 않다.

2.3.3.6 천장의 기울기가 10분의 1을 초과하는 경우에는 가지배관을 천장의 마루와 평행하게 설치하고, 스프링클러헤드는 다음의 어느 하나의 기준에 적합하게 설치할 것

2.3.3.6.1 천장의 최상부에 스프링클러헤드를 설치하는 경우에는 최상부에 설치하는 스프링클러헤드의 반사판을 수평으로 설치할 것

2.3.3.6.2 천장의 최상부를 중심으로 가지배관을 서로 마주보게 설치하는 경우에는 최상부의 가지배관 상호간의 거리가 가지배관 상의 스프링클러헤드 상호간의 거리의 2분의 1이하(최소 1 m 이상이 되어야 한다)가 되게 스프링클러헤드를 설치하고, 가지배관의 최상부에 설치하는 스프링클러헤드는 천장의 최상부로부터의 수직거리가 90 ㎝ 이하가 되도록 할 것. 톱날지붕, 둥근지붕 기타 이와 유사한 지붕의 경우에도 이에 준한다.

2.3.3.7 연소할 우려가 있는 개구부에는 그 상하좌우에 2.5 m 간격으로(개구부의 폭이 2.5 m 이하인 경우에는 그 중앙에) 스프링클러헤드를 설치하되, 스프링클러헤드와 개구부의 내측면으로부터의 직선거리는 15 ㎝ 이하가 되도록 할 것. 이 경우 사람이 상시 출입하는 개구부로서 통행에 지장이 있는 때에는 개구부의 상부 또는 측면(개구부의 폭이 9 m 이하인 경우에 한한다)에 설치하되, 헤드 상호간의 간격은 1.2 m 이하로 설치해야 한다.

2.3.3.8 습식 연결살수설비 외의 설비에는 상향식스프링클러헤드를 설치할 것. 다만, 다음의 어느 하나에 해당하는 경우에는 그렇지 않다.

(1) 드라이펜던트스프링클러헤드를 사용하는 경우

(2) 스프링클러헤드의 설치장소가 동파의 우려가 없는 곳인 경우

(3) 개방형스프링클러헤드를 사용하는 경우

2.3.3.9 측벽형스프링클러헤드를 설치하는 경우 긴 변의 한쪽 벽에 일렬로 설치(폭이 4.5 m 이상 9 m 이하인 실은 긴 변의 양쪽에 각각 일렬로 설치하되 마주보는 스프링클러헤드가 나란히꼴이 되도록 설치)하고 3.6 m 이내마다 설치할 것

2.3.4 가연성 가스의 저장ㆍ취급시설에 설치하는 연결살수설비의 헤드는 다음의 기준에 따라 설치해야 한다. 다만, 지하에 설치된 가연성가스의 저장ㆍ취급시설로서 지상에 노출된 부분이 없는 경우에는 그렇지 않다.

2.3.4.1 연결살수설비 전용의 개방형헤드를 설치할 것

2.3.4.2 가스저장탱크ㆍ가스홀더 및 가스발생기의 주위에 설치하되, 헤드 상호 간의 거리는 3.7 m 이하로 할 것

2.3.4.3 헤드의 살수범위는 가스저장탱크ㆍ가스홀더 및 가스발생기의 몸체의 중간 윗부분의 모든 부분이 포함되도록 해야 하고 살수 된 물이 흘러내리면서 살수범위에 포함되지 않은 부분에도 모두 적셔질 수 있도록 할 것

2.4 헤드의 설치제외

2.4.1 연결살수설비를 설치해야 할 특정소방대상물 또는 그 부분으로서 다음의 어느 하나에 해당하는 장소에는 연결살수설비의 헤드를 설치하지 않을 수 있다.

2.4.1.1 상점(영 별표 2 제5호와 제6호의 판매시설과 운수시설을 말하며, 바닥면적이 150 ㎡ 이상인 지하층에 설치된 것을 제외한다)으로서 주요구조부가 내화구조 또는 방화구조로 되어 있고 바닥면적이 500 ㎡ 미만으로 방화구획되어 있는 특정소방대상물 또는 그 부분

2.4.1.2 계단실(특별피난계단의 부속실을 포함한다)ㆍ경사로ㆍ승강기의 승강로ㆍ파이프덕트ㆍ목욕실ㆍ수영장(관람석부분을 제외한다)ㆍ화장실ㆍ직접 외기에 개방되어 있는 복도 그 밖의 이와 유사한 장소

2.4.1.3 통신기기실ㆍ전자기기실ㆍ기타 이와 유사한 장소

2.4.1.4 발전실ㆍ변전실ㆍ변압기ㆍ기타 이와 유사한 전기설비가 설치되어 있는 장소

2.4.1.5 병원의 수술실ㆍ응급처치실ㆍ기타 이와 유사한 장소

2.4.1.6 천장과 반자 양쪽이 불연재료로 되어 있는 경우로서 그 사이의 거리 및 구조가 다음의 어느 하나에 해당하는 부분

2.4.1.6.1 천장과 반자사이의 거리가 2 m 미만인 부분

2.4.1.6.2 천장과 반자사이의 벽이 불연재료이고 천장과 반자사이의 거리가 2 m 이상으로서 그 사이에 가연물이 존재하지 않는 부분

2.4.1.7 천장ㆍ반자 중 한쪽이 불연재료로 되어 있고 천장과 반자사이의 거리가 1 m 미만인 부분

2.4.1.8 천장 및 반자가 불연재료외의 것으로 되어 있고 천장과 반자사이의 거리가 0.5 m 미만인 부분

2.4.1.9 펌프실ㆍ물탱크실 그 밖의 이와 비슷한 장소

2.4.1.10 현관 또는 로비 등으로서 바닥으로부터 높이가 20 m 이상인 장소

2.4.1.11 냉장창고의 영하의 냉장실 또는 냉동창고의 냉동실

2.4.1.12 고온의 노가 설치된 장소 또는 물과 격렬하게 반응하는 물품의 저장 또는 취급장소

2.4.1.13 불연재료로 된 특정소방대상물 또는 그 부분으로서 다음의 어느 하나에 해당하는 장소

2.4.1.13.1 정수장ㆍ오물처리장 그 밖의 이와 비슷한 장소

2.4.1.13.2 펄프공장의 작업장ㆍ음료수공장의 세정 또는 충전하는 작업장 그 밖의 이와 비슷한 장소

2.4.1.13.3 불연성의 금속ㆍ석재 등의 가공공장으로서 가연성물질을 저장 또는 취급하지 않는 장소

2.4.1.14 실내에 설치된 테니스장ㆍ게이트볼장ㆍ정구장 또는 이와 비슷한 장소로서 실내바닥ㆍ벽ㆍ천장이 불연재료 또는 준불연재료로 구성되어 있고 가연물이 존재하지 않는 장소로서 관람석이 없는 운동시설 부분(지하층은 제외한다)

2.5 소화설비의 겸용

2.5.1 연결살수설비의 송수구를 스프링클러설비ㆍ간이스프링클러설비ㆍ화재조기진압용 스프링클러설비ㆍ물분무소화설비ㆍ포소화설비와 겸용으로 설치하는 경우에는 스프링클러설비의 송수구 설치기준에 따르고, 옥내소화전설비의 송수구와 겸용으로 설치하는 경우에는 옥내소화전설비의 송수구의 설치기준에 따르되 각각의 소화설비의 기능에 지장이 없도록 해야 한다. <개정 2024.7.1.>

비상콘센트설비의 화재안전기술기준(NFTC 504)

[시행 2024. 1. 1.] [공고 제2023 - 51호, 2023. 12. 29., 일부개정]

국립소방연구원(화재예방연구과)041 - 559 - 0531
소방청(소방정책연구실)041 - 559 - 0592

1. 일반사항

1.1 적용범위

1.1.1 이 기준은 「소방시설 설치 및 관리에 관한 법률 시행령」(이하 "영"이라 한다) 별표 4 제5호라목에 따른 비상콘센트설비의 설치 및 관리에 대해 적용한다.

1.2 기준의 효력

1.2.1 이 기준은 「소방시설 설치 및 관리에 관한 법률」(이하 "법"이라 한다) 제2조제1항제6호나목에 따라 소화활동설비인 비상콘센트설비의 기술기준으로서의 효력을 가진다.

1.2.2 이 기준에 적합한 경우에는 법 제2조제1항제6호나목에 따라 「비상콘센트설비의 화재안전성능기준(NFPC 504)」을 충족하는 것으로 본다.

1.3 기준의 시행

1.3.1 이 기준은 2024년 1월 1일부터 시행한다. <개정 2024.1.1.>

1.4 기준의 특례

1.4.1 소방본부장 또는 소방서장은 기존건축물이 증축ㆍ개축ㆍ대수선되거나 용도변경 되는 경우에 있어서 이 기준이 정하는 기준에 따라 해당 건축물에 설치해야 할 비상콘센트설비의 배관ㆍ배선 등의 공사가 현저하게 곤란하다고 인정되는 경우에는 해당 설비의 기능 및 사용에 지장이 없는 범위 안에서 이 기준의 일부를 적용하지 않을 수 있다.

1.5 경과조치

1.5.1 이 기준 시행 전에 건축허가 등의 신청 또는 신고를 하거나 소방시설공사의 착공신고를 한 특정소방대상물에 대해서는 종전의 「비상콘센트설비의 화재안전기준(NFSC 504)」에 따른다.

1.5.2 이 기준 시행 전에 1.5.1에 따른 신청 또는 신고를 한 경우라도 제정 기준이 종전의 기준에 비하여 관계인에게 유리한 경우에는 제정 기준에 따를 수 있다.

1.6 다른 법령과의 관계

1.6.1 이 기준 시행 당시 다른 법령 또는 행정규칙 등에서 종전의 화재안전기준을 인용한 경우에 이 기준 가운데 그에 해당하는 규정이 있는 경우에는 종전의 규정에 갈음하여 이 기준의 해당 규정을 인용한 것으로 본다.

1.7 용어의 정의

1.7.1 이 기준에서 사용하는 용어의 정의는 다음과 같다.
1.7.1.1 "비상전원"이란 상용전원으로부터 전력의 공급이 중단된 때에는 자동으로 공급되는 전원을 말한다.
1.7.1.2 "비상콘센트설비"란 화재 시 소화활동 등에 필요한 전원을 전용회선으로 공급하는 설비를 말한다.
1.7.1.3 "인입개폐기"란 「전기설비기술기준의 판단기준」 제169조에 따른 것을 말한다.
1.7.1.4 "저압"이란 직류는 1.5 ㎸ 이하, 교류는 1 ㎸ 이하인 것을 말한다.
1.7.1.5 "고압"이란 직류는 1.5 ㎸를, 교류는 1 ㎸를 초과하고, 7 ㎸ 이하인 것을 말한다.
1.7.1.6 "특고압"이란 7 ㎸를 초과하는 것을 말한다.
1.7.1.7 "변전소"란 「전기설비기술기준」 제3조제1항제2호에 따른 것을 말한다.

2. 기술기준
2.1 전원 및 콘센트 등
2.1.1 비상콘센트설비에는 다음의 기준에 따른 전원을 설치해야 한다.
2.1.1.1 상용전원회로의 배선은 저압수전인 경우에는 인입개폐기의 직후에서, 고압수전 또는 특고압수전인 경우에는 전력용변압기 2차 측의 주차단기 1차 측 또는 2차 측에서 분기하여 전용배선으로 할 것
2.1.1.2 지하층을 제외한 층수가 7층 이상으로서 연면적이 2,000 ㎡ 이상이거나 지하층의 바닥면적의 합계가 3,000 ㎡ 이상인 특정소방대상물의 비상콘센트설비에는 자가발전설비, 비상전원수전설비, 축전지설비 또는 전기저장장치(외부 전기에너지를 저장해 두었다가 필요한 때 전기를 공급하는 장치를 말한다)를 비상전원으로 설치할 것. 다만, 2 이상의 변전소에서 전력을 동시에 공급받을 수 있거나 하나의 변전소로부터 전력의 공급이 중단되는 때에는 자동으로 다른 변전소로부터 전력을 공급받을 수 있도록 상용전원을 설치한 경우에는 비상전원을 설치하지 않을 수 있다.
2.1.1.3 2.1.1.2에 따른 비상전원 중 자가발전설비, 축전지설비 또는 전기저장장치는 다음 기준에 따라 설치하고, 비상전원수전설비는 「소방시설용 비상전원수전설비의 화재안전기술기준(NFTC 602)」에 따라 설치할 것
2.1.1.3.1 점검에 편리하고 화재 및 침수 등의 재해로 인한 피해를 받을 우려가 없는 곳에 설치할 것
2.1.1.3.2 비상콘센트설비를 유효하게 20분 이상 작동시킬 수 있는 용량으로 할 것
2.1.1.3.3 상용전원으로부터 전력의 공급이 중단된 때에는 자동으로 비상전원으로부터 전력을 공급받을 수 있도록 할 것
2.1.1.3.4 비상전원의 설치장소는 다른 장소와 방화구획 할 것. 이 경우 그 장소에는 비상전원의 공급에 필요한 기구나 설비 외의 것(열병합발전설비에 필요한 기구나 설비는 제외한다)을 두어서는 안 된다.
2.1.1.3.5 비상전원을 실내에 설치하는 때에는 그 실내에 비상조명등을 설치할 것

2.1.2 비상콘센트설비의 전원회로(비상콘센트에 전력을 공급하는 회로를 말한다)는 다음의 기준에 따라 설치해야 한다.
2.1.2.1 비상콘센트설비의 전원회로는 단상교류 220 V인 것으로서, 그 공급용량은 1.5 ㎸A 이상인 것으로 할 것
2.1.2.2 전원회로는 각층에 2 이상이 되도록 설치할 것. 다만, 설치해야 할 층의 비상콘센트가 1개인 때에는 하나의 회로로 할 수 있다.
2.1.2.3 전원회로는 주배전반에서 전용회로로 할 것. 다만, 다른 설비회로의 사고에 따른 영향을 받지 않도록 되어 있는 것은 그렇지 않다.
2.1.2.4 전원으로부터 각 층의 비상콘센트에 분기되는 경우에는 분기배선용 차단기를 보호함 안에 설치할 것
2.1.2.5 콘센트마다 배선용 차단기(KS C 8321)를 설치해야 하며, 충전부가 노출되지 않도록 할 것
2.1.2.6 개폐기에는 "비상콘센트"라고 표시한 표지를 할 것
2.1.2.7 비상콘센트용의 풀박스 등은 방청도장을 한 것으로서, 두께 1.6 ㎜ 이상의 철판으로 할 것
2.1.2.8 하나의 전용회로에 설치하는 비상콘센트는 10개 이하로 할 것. 이 경우 전선의 용량은 각 비상콘센트(비상콘센트가 3개 이상인 경우에는 3개)의 공급용량을 합한 용량 이상의 것으로 해야 한다.
2.1.3 비상콘센트의 플러그접속기는 접지형2극 플러그접속기(KS C 8305)를 사용해야 한다.
2.1.4 비상콘센트의 플러그접속기의 칼받이의 접지극에는 접지공사를 해야 한다.
2.1.5 비상콘센트는 다음의 기준에 따라 설치해야 한다.
2.1.5.1 바닥으로부터 높이 0.8 m 이상 1.5 m 이하의 위치에 설치할 것
2.1.5.2 비상콘센트의 배치는 바닥면적이 1,000 ㎡ 미만인 층은 계단의 출입구(계단의 부속실을 포함하며 계단이 2 이상 있는 경우에는 그중 1개의 계단을 말한다)로부터 5 m 이내에, 바닥면적 1,000 ㎡ 이상인 층은 각 계단의 출입구 또는 계단부속실의 출입구(계단의 부속실을 포함하며 계단이 3 이상 있는 층의 경우에는 그중 2개의 계단을 말한다)로부터 5 m 이내에 설치하되, 그 비상콘센트로부터 그 층의 각 부분까지의 거리가 다음의 기준을 초과하는 경우에는 그 기준 이하가 되도록 비상콘센트를 추가하여 설치할 것 <개정 2024.1.1.>
2.1.5.2.1 지하상가 또는 지하층의 바닥면적의 합계가 3,000 ㎡ 이상인 것은 수평거리 25 m
2.1.5.2.2 2.1.5.2.1에 해당하지 아니하는 것은 수평거리 50 m
2.1.6 비상콘센트설비의 전원부와 외함 사이의 절연저항 및 절연내력은 다음의 기준에 적합해야 한다.
2.1.6.1 절연저항은 전원부와 외함 사이를 500 V 절연저항계로 측정할 때 20 ㏁ 이상일 것
2.1.6.2 절연내력은 전원부와 외함 사이에 정격전압이 150 V 이하인 경우에는 1,000 V의 실효전압을, 정격전압이 150 V 초과인 경우에는 그 정격전압에 2를 곱하여 1,000을 더한 실효전압을 가하는 시험에서 1분 이상 견디는 것으로 할 것

2.2 보호함

2.2.1 비상콘센트를 보호하기 위한 비상콘센트보호함은 다음의 기준에 따라 설치해야 한다.

2.2.1.1 보호함에는 쉽게 개폐할 수 있는 문을 설치할 것

2.2.1.2 보호함 표면에 "비상콘센트"라고 표시한 표지를 할 것

2.2.1.3 보호함 상부에 적색의 표시등을 설치할 것. 다만, 비상콘센트의 보호함을 옥내소화전함 등과 접속하여 설치하는 경우에는 옥내소화전함 등의 표시등과 겸용할 수 있다.

2.3 배선

2.3.1 비상콘센트설비의 배선은 「전기사업법」 제67조에 따른 「전기설비기술기준」에서 정하는 것 외에 다음의 기준에 따라 설치해야 한다.

2.3.1.1 전원회로의 배선은 내화배선으로, 그 밖의 배선은 내화배선 또는 내열배선으로 할 것

2.3.1.2 2.3.1.1에 따른 내화배선 및 내열배선에 사용하는 전선의 종류 및 설치방법은 「옥내소화전설비의 화재안전기술기준(NFTC 102)」 2.7.2의 표 2.7.2 기준에 따를 것

무선통신보조설비의 화재안전기술기준(NFTC 505)

[시행 2022. 12. 1.] [공고 제2022 - 239호, 2022. 12. 1., 제정]

국립소방연구원(화재예방연구과)041 - 559 - 0531

1. 일반사항

1.1 적용범위

1.1.1 이 기준은 「소방시설 설치 및 관리에 관한 법률 시행령」(이하 "영"이라 한다) 별표 4 제5호마목에 따른 무선통신보조설비의 설치 및 관리에 대해 적용한다.

1.2 기준의 효력

1.2.1 이 기준은 「소방시설 설치 및 관리에 관한 법률」(이하 "법"이라 한다) 제2조제1항제6호나목에 따라 소화활동설비인 무선통신보조설비의 기술기준으로서의 효력을 가진다.

1.2.2 이 기준에 적합한 경우에는 법 제2조제1항제6호나목에 따라 「무선통신보조설비의 화재안전성능기준(NFPC 505)」을 충족하는 것으로 본다.

1.3 기준의 시행

1.3.1 이 기준은 2022년 12월 1일부터 시행한다.

1.4 기준의 특례

1.4.1 소방본부장 또는 소방서장은 기존건축물이 증축ㆍ개축ㆍ대수선되거나 용도변경 되는 경우에 있어서 이 기준이 정하는 기준에 따라 해당 건축물에 설치해야 할 무선통신보조설비의 배관ㆍ배선 등의 공사가 현저하게 곤란하다고 인정되는 경우에는 해당 설비의 기능 및 사용에 지장이 없는 범위 안에서 이 기준의 일부를 적용하지 않을 수 있다.

1.5 경과조치

1.5.1 이 기준 시행 전에 건축허가 등의 신청 또는 신고를 하거나 소방시설공사의 착공신고를 한 특정소방대상물에 대해서는 종전의 「무선통신보조설비의 화재안전기준(NFSC 505)」에 따른다.

1.5.2 이 기준 시행 전에 1.5.1에 따른 신청 또는 신고를 한 경우라도 제정 기준이 종전의 기준에 비하여 관계인에게 유리한 경우에는 제정 기준에 따를 수 있다.

1.6 다른 법령과의 관계

1.6.1 이 기준 시행 당시 다른 법령 또는 행정규칙 등에서 종전의 화재안전기준을 인용한 경우에 이 기준 가운데 그에 해당하는 규정이 있는 경우에는 종전의 규정에 갈음하여 이 기준의 해당 규정을 인용한 것으로 본다.

1.7 용어의 정의

1.7.1 이 기준에서 사용하는 용어의 정의는 다음과 같다.
1.7.1.1 "누설동축케이블"이란 동축케이블의 외부도체에 가느다란 홈을 만들어서 전파가 외부로 새어나 갈 수 있도록 한 케이블을 말한다.
1.7.1.2 "분배기"란 신호의 전송로가 분기되는 장소에 설치하는 것으로 임피던스 매칭(Matching)과 신호 균등분배를 위해 사용하는 장치를 말한다.
1.7.1.3 "분파기"란 서로 다른 주파수의 합성된 신호를 분리하기 위해서 사용하는 장치를 말한다.
1.7.1.4 "혼합기"란 2 이상의 입력신호를 원하는 비율로 조합한 출력이 발생하도록 하는 장치를 말한다.
1.7.1.5 "증폭기"란 전압ㆍ전류의 진폭을 늘려 감도 등을 개선하는 장치를 말한다.
1.7.1.6 "무선중계기"란 안테나를 통하여 수신된 무전기 신호를 증폭한 후 음영지역에 재방사하여 무전기 상호 간 송수신이 가능하도록 하는 장치를 말한다.
1.7.1.7 "옥외안테나"란 감시제어반 등에 설치된 무선중계기의 입력과 출력포트에 연결되어 송수신 신호를 원활하게 방사ㆍ수신하기 위해 옥외에 설치하는 장치를 말한다.
1.7.1.8 "임피던스"란 교류 회로에 전압이 가해졌을 때 전류의 흐름을 방해하는 값으로서 교류 회로에서의 전류에 대한 전압의 비를 말한다.

2. 기술기준
2.1 무선통신보조설비의 설치제외
2.1.1 지하층으로서 특정소방대상물의 바닥부분 2면 이상이 지표면과 동일하거나 지표면으로부터의 깊이가 1 m 이하인 경우에는 해당 층에 한해 무선통신보조설비를 설치하지 아니할 수 있다.
2.2 누설동축케이블 등
2.2.1 무선통신보조설비의 누설동축케이블 등은 다음의 기준에 따라 설치해야 한다.
2.2.1.1 소방전용주파수대에서 전파의 전송 또는 복사에 적합한 것으로서 소방전용의 것으로 할 것. 다만, 소방대 상호간의 무선 연락에 지장이 없는 경우에는 다른 용도와 겸용할 수 있다.
2.2.1.2 누설동축케이블과 이에 접속하는 안테나 또는 동축케이블과 이에 접속하는 안테나로 구성할 것
2.2.1.3 누설동축케이블 및 동축케이블은 불연 또는 난연성의 것으로서 습기 등의 환경조건에 따라 전기의 특성이 변질되지 않는 것으로 하고, 노출하여 설치한 경우에는 피난 및 통행에 장애가 없도록 할 것
2.2.1.4 누설동축케이블 및 동축케이블은 화재에 따라 해당 케이블의 피복이 소실된 경우에 케이블 본체가 떨어지지 않도록 4 m 이내마다 금속제 또는 자기제 등의 지지금구로 벽ㆍ천장ㆍ기둥 등에 견고하게 고정할 것. 다만, 불연재료로 구획된 반자 안에 설치하는 경우에는 그렇지 않다.
2.2.1.5 누설동축케이블 및 안테나는 금속판 등에 따라 전파의 복사 또는 특성이 현저하게 저하되지 않는 위치에 설치할 것
2.2.1.6 누설동축케이블 및 안테나는 고압의 전로로부터 1.5 m 이상 떨어진 위치에 설치할 것. 다만, 해당 전로에 정전기 차폐장치를 유효하게 설치한 경우에는 그렇지 않다.

2.2.1.7 누설동축케이블의 끝부분에는 무반사 종단저항을 견고하게 설치할 것
2.2.2 누설동축케이블 및 동축케이블의 임피던스는 50 Ω으로 하고, 이에 접속하는 안테나ㆍ분배기 기타의 장치는 해당 임피던스에 적합한 것으로 해야 한다.
2.2.3 무선통신보조설비는 다음의 기준에 따라 설치해야 한다.
2.2.3.1 누설동축케이블 또는 동축케이블과 이에 접속하는 안테나가 설치된 층은 모든 부분(계단실, 승강기, 별도 구획된 실 포함)에서 유효하게 통신이 가능할 것
2.2.3.2 옥외안테나와 연결된 무전기와 건축물 내부에 존재하는 무전기 간의 상호통신, 건축물 내부에 존재하는 무전기 간의 상호통신, 옥외안테나와 연결된 무전기와 방재실 또는 건축물 내부에 존재하는 무전기와 방재실 간의 상호통신이 가능할 것
2.3 옥외안테나
2.3.1 옥외안테나는 다음의 기준에 따라 설치해야 한다.
2.3.1.1 건축물, 지하가, 터널 또는 공동구의 출입구(「건축법 시행령」 제39조에 따른 출구 또는 이와 유사한 출입구를 말한다) 및 출입구 인근에서 통신이 가능한 장소에 설치할 것
2.3.1.2 다른 용도로 사용되는 안테나로 인한 통신장애가 발생하지 않도록 설치할 것
2.3.1.3 옥외안테나는 견고하게 파손의 우려가 없는 곳에 설치하고 그 가까운 곳의 보기 쉬운 곳에 "무선통신보조설비 안테나"라는 표시와 함께 통신 가능거리를 표시한 표지를 설치할 것
2.3.1.4 수신기가 설치된 장소 등 사람이 상시 근무하는 장소에는 옥외안테나의 위치가 모두 표시된 옥외안테나 위치표시도를 비치할 것
2.4 분배기 등
2.4.1 분배기ㆍ분파기 및 혼합기 등은 다음의 기준에 따라 설치해야 한다.
2.4.1.1 먼지ㆍ습기 및 부식 등에 따라 기능에 이상을 가져오지 않도록 할 것
2.4.1.2 임피던스는 50 Ω의 것으로 할 것
2.4.1.3 점검에 편리하고 화재 등의 재해로 인한 피해의 우려가 없는 장소에 설치할 것
2.5 증폭기 등
2.5.1 증폭기 및 무선중계기를 설치하는 경우에는 다음의 기준에 따라 설치해야 한다.
2.5.1.1 상용전원은 전기가 정상적으로 공급되는 축전지설비, 전기저장장치(외부 전기에너지를 저장해 두었다가 필요한 때 전기를 공급하는 장치) 또는 교류전압의 옥내 간선으로 하고, 전원까지의 배선은 전용으로 할 것
2.5.1.2 증폭기의 전면에는 주 회로 전원의 정상 여부를 표시할 수 있는 표시등 및 전압계를 설치할 것
2.5.1.3 증폭기에는 비상전원이 부착된 것으로 하고 해당 비상전원 용량은 무선통신보조설비를 유효하게 30분 이상 작동시킬 수 있는 것으로 할 것
2.5.1.4 증폭기 및 무선중계기를 설치하는 경우에는 「전파법」 제58조의2에 따른 적합성평가를 받은 제품으로 설치하고 임의로 변경하지 않도록 할 것
2.5.1.5 디지털 방식의 무전기를 사용하는데 지장이 없도록 설치할 것

2 - 6. 소방시설

1. 소방시설용 비상전원수전설비의 화재안전기술기준(NFTC 602)
2. 도로터널의 화재안전기술기준(NFTC 603)
3. 고층건축물의 화재안전기술기준(NFTC 604)
4. 지하구의 화재안전기술기준(NFTC 605)
5. 건설현장의 화재안전기술기준(NFTC 606)
6. 전기저장시설의 화재안전기술기준(NFTC 607)

소방시설용 비상전원수전설비의 화재안전기술기준(NFTC 602)

[시행 2022. 12. 1.] [공고 제2022 - 240호, 2022. 12. 1., 제정]

국립소방연구원(화재예방연구과)041 - 559 - 0547

1. 일반사항

1.1 적용범위

1.1.1 이 기준은 「소방시설 설치 및 관리에 관한 법률 시행령」(이하 "영"이라 한다) 별표 4의 소방시설에 설치해야 하는 비상전원수전설비의 설치 및 관리에 대해 적용한다.

1.2 기준의 효력

1.2.1 이 기준은 「소방시설 설치 및 관리에 관한 법률」(이하 "법"이라 한다) 제2조제1항제6호나목에 따라 소방시설의 비상전원인 비상전원수전설비의 기술기준으로서의 효력을 가진다.

1.2.2 이 기준에 적합한 경우에는 법 제2조제1항제6호나목에 따라 「소방시설용 비상전원수전설비의 화재안전성능기준(NFPC 602)」을 충족하는 것으로 본다.

1.3 기준의 시행

1.3.1 이 기준은 2022년 12월 1일부터 시행한다.

1.4 기준의 특례

1.4.1 소방본부장 또는 소방서장은 기존건축물이 증축ㆍ개축ㆍ대수선되거나 용도 변경되는 경우에 있어서 이 기준이 정하는 기준에 따라 해당 건축물에 설치해야 할 비상전원수전설비의 배관ㆍ배선 등의 공사가 현저하게 곤란하다고 인정되는 경우에는 해당 설비의 기능 및 사용에 지장이 없는 범위 안에서 이 기준의 일부를 적용하지 않을 수 있다.

1.5 경과조치

1.5.1 이 기준 시행 전에 건축허가 등의 신청 또는 신고를 하거나 소방시설공사의 착공신고를 한 특정소방대상물에 대해서는 종전의 「소방시설용 비상전원수전설비의 화재안전기준(NFSC 602)」에 따른다.

1.5.2 이 기준 시행 전에 1.5.1에 따른 신청 또는 신고를 한 경우라도 제정 기준이 종전의 기준에 비하여 관계인에게 유리한 경우에는 제정 기준에 따를 수 있다.

1.6 다른 법령과의 관계

1.6.1 이 기준 시행 당시 다른 법령 또는 행정규칙 등에서 종전의 화재안전기준을 인용한 경우에 이 기준 가운데 그에 해당하는 규정이 있는 경우에는 종전의 규정에 갈음하여 이 기준의 해당 규정을 인용한 것으로 본다.

1.7 용어의 정의

1.7.1 이 기준에서 사용하는 용어의 정의는 다음과 같다.
1.7.1.1 "과전류차단기"란 「전기설비기술기준의 판단기준」 제38조와 제39조에 따른 것을 말한다.
1.7.1.2 "방화구획형"이란 수전설비를 다른 부분과 건축법상 방화구획을 하여 화재 시 이를 보호하도록 조치하는 방식을 말한다.
1.7.1.3 "변전설비"란 전력용변압기 및 그 부속장치를 말한다.
1.7.1.4 "배전반"이란 전력생산시설 등으로부터 직접 전력을 공급받아 분전반에 전력을 공급해주는 것으로서 다음의 배전반을 말한다.
(1) "공용배전반"이란 소방회로 및 일반회로 겸용의 것으로서 개폐기, 과전류차단기, 계기와 그 밖의 배선용기기 및 배선을 금속제 외함에 수납한 것을 말한다.
(2) "전용배전반"이란 소방회로 전용의 것으로서 개폐기, 과전류차단기, 계기와 그 밖의 배선용기기 및 배선을 금속제 외함에 수납한 것을 말한다.
1.7.1.5 "분전반"이란 배전반으로부터 전력을 공급받아 부하에 전력을 공급해주는 것으로서 다음의 배전반을 말한다.
(1) "공용분전반"이란 소방회로 및 일반회로 겸용의 것으로서 분기개폐기, 분기과전류차단기와 그 밖의 배선용기기 및 배선을 금속제 외함에 수납한 것을 말한다.
(2) "전용분전반"이란 소방회로 전용의 것으로서 분기 개폐기, 분기과전류차단기와 그 밖의 배선용기기 및 배선을 금속제 외함에 수납한 것을 말한다.
1.7.1.6 "비상전원수전설비"란 화재 시 상용전원이 공급되는 시점까지만 비상전원으로 적용이 가능한 설비로서 상용전원의 안전성과 내화성능을 향상시킨 설비를 말한다.
1.7.1.7 "소방회로"란 소방부하에 전원을 공급하는 전기회로를 말한다.
1.7.1.8 "수전설비"란 전력수급용 계기용변성기ㆍ주차단장치 및 그 부속기기를 말한다.
1.7.1.9 "옥외개방형"이란 건물의 옥외 또는 건물의 옥상에 울타리를 설치하고 그 내부에 수전설비를 설치하는 방식을 말한다.
1.7.1.10 "인입개폐기"란 「전기설비기술기준의 판단기준」 제169조에 따른 것을 말한다.
1.7.1.11 "인입구배선"이란 인입선의 연결점으로부터 특정소방대상물내에 시설하는 인입개폐기에 이르는 배선을 말한다.
1.7.1.12 "인입선"이란 「전기설비기술기준」 제3조제1항 제9호에 따른 것을 말한다.
1.7.1.13 "일반회로"란 소방회로 이외의 전기회로를 말한다.
1.7.1.14 "전기사업자"란 「전기사업법」 제2조제2호에 따른 자를 말한다.
1.7.1.15 "큐비클형"이란 수전설비를 큐비클 내에 수납하여 설치하는 방식으로서 다음의 형식을 말한다.
(1) "공용큐비클식"이란 소방회로 및 일반회로 겸용의 것으로서 수전설비, 변전설비와 그 밖의 기기 및 배선을 금속제 외함에 수납한 것을 말한다.
(2) "전용큐비클식"이란 소방회로용의 것으로 수전설비, 변전설비와 그 밖의 기기 및 배선을 금속제 외함에 수납한 것을 말한다.

2. 기술기준

2.1 인입선 및 인입구 배선의 시설

2.1.1 인입선은 특정소방대상물에 화재가 발생할 경우에도 화재로 인한 손상을 받지 않도록 설치해야 한다.

2.1.2 인입구 배선은 「옥내소화전설비의 화재안전기술기준(NFTC 102)」 2.7.2의 표 2.7.2(1)에 따른 내화배선으로 해야 한다.

2.2 특별고압 또는 고압으로 수전하는 경우

2.2.1 일반전기사업자로부터 특별고압 또는 고압으로 수전하는 비상전원 수전설비는 방화구획형, 옥외개방형 또는 큐비클(Cubicle)형으로서 다음의 기준에 적합하게 설치해야 한다.

2.2.1.1 전용의 방화구획 내에 설치할 것

2.2.1.2 소방회로배선은 일반회로배선과 불연성의 격벽으로 구획할 것. 다만, 소방회로배선과 일반회로배선을 15 ㎝ 이상 떨어져 설치한 경우는 그렇지 않다.

2.2.1.3 일반회로에서 과부하, 지락사고 또는 단락사고가 발생한 경우에도 이에 영향을 받지 아니하고 계속하여 소방회로에 전원을 공급시켜 줄 수 있어야 할 것

2.2.1.4 소방회로용 개폐기 및 과전류차단기에는 "소방시설용"이라 표시할 것

2.2.1.5 전기회로는 그림 2.2.1.5와 같이 결선할 것

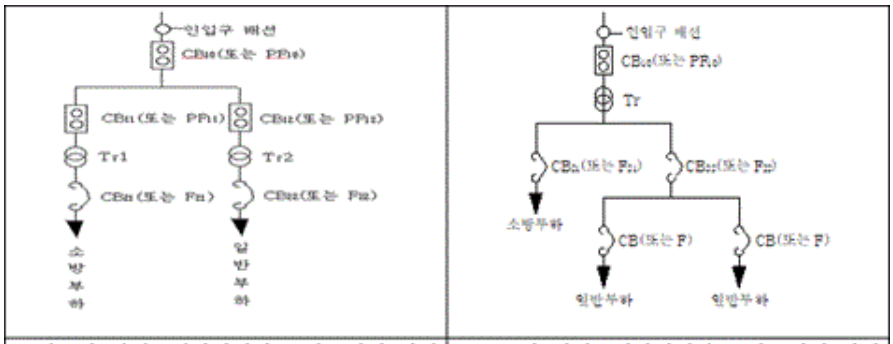

1. 전용의 전력용변압기에서 소방부하에 전원을 공급하는 경우 가. 일반회로의 과부하 또는 단락 사고 시에 $CB_{1\ 0}$(또는 $PF_{1\ 0}$)이 $CB_{1\ 2}$ (또는 $PF_{1\ 2}$) 및 $CB_{2\ 2}$ (또는 $F_{2\ 2}$)보다 먼저 차단되어서는 안 된다. 나. $CB_{1\ 1}$ (또는 $PF_{1\ 1}$)은 $CB_{1\ 2}$ (또는 $PF_{1\ 2}$)와 동등 이상의 차단용량일 것		2. 공용의 전력용변압기에서 소방부하에 전원을 공급하는 경우 가. 일반회로의 과부하 또는 단락 사고 시에 $CB_{1\ 0}$(또는 $PF_{1\ 0}$)이 $CB_{2\ 2}$ (또는 $F_{2\ 2}$) 및 CB(또는 F)보다 먼저 차단되어서는 안 된다. 나. $CB_{2\ 1}$ (또는 $PF_{2\ 1}$)은 $CB_{2\ 2}$ (또는 $F_{2\ 2}$)와 동등 이상의 차단용량일 것	
약호	명칭	약호	명칭
CB	전력차단기	CB	전력차단기
PF	전력퓨즈(고압 또는 특별고압용)	PF	전력퓨즈(고압 또는 특별고압용)
F	퓨즈(저압용)	F	퓨즈(저압용)
Tr	전력용변압기	Tr	전력용변압기

그림 2.2.1.5 고압 또는 특별고압 수전의 전기회로

2.2.2 옥외개방형은 다음의 기준에 적합하게 설치해야 한다.

2.2.2.1 건축물의 옥상에 설치하는 경우에는 그 건축물에 화재가 발생할 경우에도 화재로 인한 손상을 받지 않도록 할 것

2.2.2.2 공지에 설치하는 경우에는 인접 건축물에 화재가 발생한 경우에도 화재로 인한 손상을 받지 않도록 할 것
2.2.2.3 그 밖의 옥외개방형의 설치에 관하여는 2.2.1.2부터 2.2.1.5까지의 규정에 적합하게 설치할 것
2.2.3 큐비클형은 다음의 기준에 적합하게 설치해야 한다.
2.2.3.1 전용큐비클 또는 공용큐비클식으로 설치할 것
2.2.3.2 외함은 두께 2.3 ㎜ 이상의 강판과 이와 동등 이상의 강도와 내화성능이 있는 것으로 제작해야 하며, 개구부(2.2.3.3의 각 기준에 해당하는 것은 제외한다)에는 「건축법 시행령」 제64조에 따른 방화문으로서 60분+ 방화문, 60분 방화문 또는 30분 방화문으로 설치할 것
2.2.3.3 다음의 기준(옥외에 설치하는 것에 있어서는 (1)부터 (3)까지)에 해당하는 것은 외함에 노출하여 설치할 수 있다.
(1) 표시등(불연성 또는 난연성재료로 덮개를 설치한 것에 한한다)
(2) 전선의 인입구 및 인출구
(3) 환기장치
(4) 전압계(퓨즈 등으로 보호한 것에 한한다)
(5) 전류계(변류기의 2차 측에 접속된 것에 한한다)
(6) 계기용 전환스위치(불연성 또는 난연성재료로 제작된 것에 한한다)
2.2.3.4 외함은 건축물의 바닥 등에 견고하게 고정할 것
2.2.3.5 외함에 수납하는 수전설비, 변전설비와 그 밖의 기기 및 배선은 다음의 기준에 적합하게 설치할 것
2.2.3.5.1 외함 또는 프레임(Frame) 등에 견고하게 고정할 것
2.2.3.5.2 외함의 바닥에서 10 ㎝(시험단자, 단자대 등의 충전부는 15 ㎝) 이상의 높이에 설치할 것
2.2.3.6 전선 인입구 및 인출구에는 금속관 또는 금속제 가요전선관을 쉽게 접속할 수 있도록 할 것
2.2.3.7 환기장치는 다음의 기준에 적합하게 설치할 것
2.2.3.7.1 내부의 온도가 상승하지 않도록 환기장치를 할 것
2.2.3.7.2 자연환기구의 개구부 면적의 합계는 외함의 한 면에 대하여 해당 면적의 3분의 1 이하로 할 것. 이 경우 하나의 통기구의 크기는 직경 10 ㎜ 이상의 둥근 막대가 들어가서는 안 된다.
2.2.3.7.3 자연환기구에 따라 충분히 환기할 수 없는 경우에는 환기설비를 설치할 것
2.2.3.7.4 환기구에는 금속망, 방화댐퍼 등으로 방화조치를 하고, 옥외에 설치하는 것은 빗물 등이 들어가지 않도록 할 것
2.2.3.8 공용큐비클식의 소방회로와 일반회로에 사용되는 배선 및 배선용기기는 불연재료로 구획할 것
2.2.3.9 그 밖의 큐비클형의 설치에 관하여는 2.2.1.2부터 2.2.1.5까지의 규정 및 한국산업표준에 적합할 것

2.3 저압으로 수전하는 경우

2.3.1 전기사업자로부터 저압으로 수전하는 비상전원수전설비는 전용배전반(1、2종)、전용분전반(1、2종) 또는 공용분전반(1、2종)으로 해야 한다.

2.3.1.1 제1종 배전반 및 제1종 분전반은 다음의 기준에 적합하게 설치해야 한다.

2.3.1.1.1 외함은 두께 1.6 ㎜(전면판 및 문은 2.3 ㎜) 이상의 강판과 이와 동등 이상의 강도와 내화성능이 있는 것으로 제작할 것

2.3.1.1.2 외함의 내부는 외부의 열에 의해 영향을 받지 않도록 내열성 및 단열성이 있는 재료를 사용하여 단열할 것. 이 경우 단열부분은 열 또는 진동에 따라 쉽게 변형되지 않아야 한다.

2.3.1.1.3 다음의 기준에 해당하는 것은 외함에 노출하여 설치할 수 있다.

(1) 표시등(불연성 또는 난연성재료로 덮개를 설치한 것에 한한다)

(2) 전선의 인입구 및 입출구

2.3.1.1.4 외함은 금속관 또는 금속제 가요전선관을 쉽게 접속할 수 있도록 하고, 당해 접속부분에는 단열조치를 할 것

2.3.1.1.5 공용배전반 및 공용분전반의 경우 소방회로와 일반회로에 사용하는 배선 및 배선용 기기는 불연재료로 구획되어야 할 것

2.3.1.2 제2종 배전반 및 제2종 분전반은 다음의 기준에 적합하게 설치해야 한다.

2.3.1.2.1 외함은 두께 1 ㎜ (함 전면의 면적이 1,000 ㎠를 초과하고 2,000 ㎠ 이하인 경우에는 1.2 ㎜, 2,000 ㎠를 초과하는 경우에는 1.6 ㎜) 이상의 강판과 이와 동등 이상의 강도와 내화성능이 있는 것으로 제작할 것

2.3.1.2.2 2.3.1.1.3(1) 및 (2)에서 정한 것과 120 ℃의 온도를 가했을 때 이상이 없는 전압계 및 전류계는 외함에 노출하여 설치할 것

2.3.1.2.3 단열을 위해 배선용 불연전용실 내에 설치할 것

2.3.1.2.4 그 밖의 제2종 배전반 및 제2종 분전반의 설치에 관하여는 2.3.1.1.4 및 2.3.1.1.5의 규정에 적합할 것

2.3.1.3 그 밖의 배전반 및 분전반의 설치에 관하여는 다음의 기준에 적합해야 한다.

2.3.1.3.1 일반회로에서 과부하、지락사고 또는 단락사고가 발생한 경우에도 이에 영향을 받지 아니하고 계속하여 소방회로에 전원을 공급시켜 줄 수 있어야 할 것

2.3.1.3.2 소방회로용 개폐기 및 과전류차단기에는 "소방시설용"이라는 표시를 할 것

2.3.1.3.3 전기회로는 그림 2.3.1.3.3과 같이 결선할 것

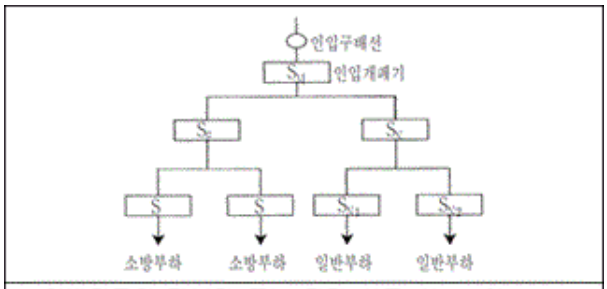

1. 일반회로의 과부하 또는 단락 사고 시 SM이 SN, SN1 및 SN2보다 먼저 차단되어서는 안 된다.
2. SF는 SN과 동등 이상의 차단용량일 것

약호	명칭
S	저압용개폐기 및 과전류차단기

그림 2.3.1.3.3 저압수전의 전기회로

도로터널의 화재안전기술기준(NFTC 603)

[시행 2026. 7. 1.] [공고 제2026 - 38호, 2026. 7. 1., 일부개정]

국립소방연구원(화재예방연구과)041 - 559 - 0547
소방청(화재예방연구과)041 - 559 - 0547

1. 일반사항

1.1 적용범위

1.1.1 이 기준은 「소방시설 설치 및 관리에 관한 법률 시행령」(이하 "영"이라 한다) 제11조제1항에 따라 도로터널에 설치해야 하는 소방시설 등의 설치 및 관리에 대해 적용한다.

1.2 기준의 효력

1.2.1 이 기준은 「소방시설 설치 및 관리에 관한 법률」(이하 "법"이라 한다) 제2조제1항제6호나목에 따라 도로터널에 설치하는 소방시설 등의 기술기준으로서의 효력을 가진다.

1.2.2 이 기준에 적합한 경우에는 법 제2조제1항제6호나목에 따라 「도로터널의 화재안전성능기준(NFPC 603)」을 충족하는 것으로 본다.

1.3 기준의 시행

1.3.1 이 기준은 2026년 7월 1일부터 시행한다.<개정 2026. 6. 29.>

1.4 기준의 특례

1.4.1 소방본부장 또는 소방서장은 기존 터널이 증축ㆍ개축ㆍ대수선되거나 용도 변경되는 경우에 있어서 이 기준이 정하는 기준에 따라 해당 터널에 설치해야 할 소방시설의 배관ㆍ배선 등의 공사가 현저하게 곤란하다고 인정되는 경우에는 해당 시설의 기능 및 사용에 지장이 없는 범위 안에서 이 기준의 일부를 적용하지 않을 수 있다.

1.5 경과조치

1.5.1 이 기준 시행 전에 건축허가 등의 신청 또는 신고를 하거나 소방시설공사의 착공신고를 한 특정소방대상물에 대해서는 종전의 「도로터널의 화재안전기준(NFSC 603)」에 따른다.

1.5.2 이 기준 시행 전에 1.5.1에 따른 신청 또는 신고를 한 경우라도 제정 기준이 종전의 기준에 비하여 관계인에게 유리한 경우에는 제정 기준에 따를 수 있다.

1.6 다른 법령과의 관계

1.6.1 이 기준 시행 당시 다른 법령 또는 행정규칙 등에서 종전의 화재안전기준을 인용한 경우에 이 기준 가운데 그에 해당하는 규정이 있는 경우에는 종전의 규정에 갈음하여 이 기준의 해당 규정을 인용한 것으로 본다.

1.6.2 터널에 설치하는 소방시설 등의 설치 및 관리기준 중 이 기준에서 규정하지 않은 기준은 개별 기술기준에 따라야 한다.

1.7 용어의 정의

1.7.1 이 기준에서 사용하는 용어의 정의는 다음과 같다.

1.7.1.1 "도로터널"이란 「도로법」 제10조에 따른 도로의 일부로서 자동차의 통행을 위해 지붕이 있는 구조물을 말한다.

1.7.1.2 "설계화재강도"란 터널 내 화재 시 소화설비 및 제연설비 등의 용량산정을 위해 적용하는 차종별 최대열방출률(㎿)을 말한다.

1.7.1.3 "횡류환기방식"이란 터널 안의 배기가스와 연기 등을 배출하는 환기방식으로서 기류를 횡방향(바닥에서 천장)으로 흐르게 하여 환기하는 방식을 말한다.

1.7.1.4 "대배기구방식"이란 횡류환기방식의 일종으로 배기구에 개방/폐쇄가 가능한 전동댐퍼를 설치하여 화재 시 화재지점 부근의 배기구를 개방하여 집중적으로 배연할 수 있는 제연방식을 말한다.

1.7.1.5 "종류환기방식"이란 터널 안의 배기가스와 연기 등을 배출하는 환기방식으로서 기류를 종방향(출입구 방향)으로 흐르게 하여 환기하는 방식을 말한다.

1.7.1.6 "반횡류환기방식"이란 터널 안의 배기가스와 연기 등을 배출하는 환기방식으로서 터널에 수직배기구를 설치해서 횡방향과 종방향으로 기류를 흐르게 하여 환기하는 방식을 말한다.

1.7.1.7 "양방향터널"이란 하나의 터널 안에서 차량의 흐름이 서로 마주보게 되는 터널을 말한다.

1.7.1.8 "일방향터널"이란 하나의 터널 안에서 차량의 흐름이 하나의 방향으로만 진행되는 터널을 말한다.

1.7.1.9 "연기발생률"이란 일정한 설계화재강도의 차량에서 단위 시간당 발생하는 연기량을 말한다.

1.7.1.10 "피난연결통로"란 본선터널과 병설된 상대터널 또는 본선터널과 평행한 피난대피터널을 연결하는 통로를 말한다.

1.7.1.11 "배기구"란 터널 안의 오염공기를 배출하거나 화재 시 연기를 배출하기 위한 개구부를 말한다.

1.7.1.12 "배연용 팬"이란 화재 시 연기 및 열기류를 배출하기 위한 팬을 말한다.

1.7.2 이 기준에서 사용하는 용어는 1.7.1에서 규정한 것을 제외하고는 관계법령 및 개별 기술기준에서 정하는 바에 따른다.

2. 기술기준

2.1 소화기

2.1.1 소화기는 다음의 기준에 따라 설치해야 한다.

2.1.1.1 소화기의 능력단위는 (「소화기구 및 자동소화장치의 화재안전기술기준(NFTC 101)」 1.7.1.6에 따른 수치를 말한다. 이하 같다)는 A급 화재는 3단위 이상, B급 화재는 5단위 이상 및 C급 화재에 적응성이 있는 것으로 할 것

2.1.1.2 소화기의 총중량은 사용 및 운반의 편리성을 고려하여 7 ㎏ 이하로 할 것

2.1.1.3 소화기는 주행차로의 우측 측벽에 50 m 이내의 간격으로 2개 이상을 설치하며, 편도 2차선 이상의 양방향터널과 4차로 이상의 일방향터널의 경우에는 양쪽 측벽에 각각 50 m 이내의 간격으로 엇갈리게 2개 이상을 설치할 것

2.1.1.4 바닥면(차로 또는 보행로를 말한다. 이하 같다)으로부터 1.5 m 이하의 높이에 설치할 것

2.1.1.5 소화기구함의 상부에 "소화기"라고 조명식 또는 반사식의 표지판을 부착하여 사용자가 쉽게 인지할 수 있도록 할 것

2.2 옥내소화전설비

2.2.1 옥내소화전설비는 다음의 기준에 따라 설치해야 한다.

2.2.1.1 소화전함과 방수구는 주행차로 우측 측벽을 따라 50 m 이내의 간격으로 설치하며, 편도 2차선 이상의 양방향터널이나 4차로 이상의 일방향터널의 경우에는 양쪽 측벽에 각각 50 m 이내의 간격으로 엇갈리게 설치할 것

2.2.1.2 수원은 그 저수량이 옥내소화전의 설치개수 2개(4차로 이상의 터널의 경우 3개)를 동시에 40분 이상 사용할 수 있는 충분한 양 이상을 확보할 것

2.2.1.3 가압송수장치는 옥내소화전 2개(4차로 이상의 터널인 경우 3개)를 동시에 사용할 경우 각 옥내소화전의 노즐선단에서의 방수압력은 0.35 ㎫ 이상이고 방수량은 190 L/min 이상이 되는 성능의 것으로 할 것. 다만, 하나의 옥내소화전을 사용하는 노즐선단에서의 방수압력이 0.7 ㎫을 초과할 경우에는 호스접결구의 인입측에 감압장치를 설치해야 한다.

2.2.1.4 압력수조나 고가수조가 아닌 전동기 또는 내연기관에 의한 펌프를 이용하는 가압송수장치는 주펌프와 동등 이상의 성능이 있는 별도의 펌프로서 내연기관의 기동과 연동하여 작동되거나 비상전원을 연결한 예비펌프를 추가로 설치할 것

2.2.1.5 방수구는 40 ㎜ 구경의 단구형을 옥내소화전이 설치된 벽면의 바닥면으로부터 1.5 m 이하의 쉽게 사용 가능한 높이에 설치할 것

2.2.1.6 소화전함에는 옥내소화전 방수구 1개, 15 m 이상의 소방호스 3본 이상 및 방수노즐을 비치할 것

2.2.1.7 옥내소화전설비의 비상전원은 옥내소화전설비를 유효하게 40분 이상 작동할 수 있어야 할 것

2.3 물분무소화설비

2.3.1 물분무소화설비는 다음의 기준에 따라 설치해야 한다.

2.3.1.1 물분무 헤드는 도로면 1 ㎡ 당 6 L/min 이상의 수량을 균일하게 방수할 수 있도록 할 것

2.3.1.2 물분무설비의 하나의 방수구역은 25 m 이상으로 하며, 3개 방수구역을 동시에 40분 이상 방수할 수 있는 수량을 확보 할 것

2.3.1.3 물분무설비의 비상전원은 물분무소화설비를 유효하게 40분 이상 작동할 수 있어야 할 것

2.4 비상경보설비

2.4.1 비상경보설비는 다음의 기준에 따라 설치해야 한다.

2.4.1.1 발신기는 주행차로 한쪽 측벽에 50 m 이내의 간격으로 설치하며, 편도 2차선 이상의 양방향터널이나 4차로 이상의 일방향터널의 경우에는 양쪽의 측벽에 각각 50 m 이내의 간격으로

엇갈리게 설치하고, 발신기는 바닥면으로부터 0.8 m 이상, 1.5 m 이하의 높이에 설치할 것

2.4.1.2 음향장치는 발신기 설치위치와 동일하게 설치할 것. 「비상방송설비의 화재안전기술기준(NFTC 202)」에 적합하게 설치된 방송설비를 비상경보설비와 연동하여 작동하도록 설치한 경우에는 비상경보설비의 지구음향장치를 설치하지 않을 수 있다.

2.4.1.3 음향장치의 음량은 부착된 음향장치의 중심으로부터 1 m 떨어진 위치에서 90 dB 이상이 되도록 하고, 음향장치는 터널 내부 전체에 동시에 경보를 발하도록 설치할 것

2.4.1.4 시각경보기는 주행차로 한쪽 측벽에 50 m 이내의 간격으로 비상경보설비의 상부 직근에 설치하고, 설치된 전체 시각경보기는 동기방식에 의해 작동될 수 있도록 할 것

2.5 자동화재탐지설비

2.5.1 터널에 설치할 수 있는 감지기의 종류는 다음의 어느 하나와 같다.

(1) 차동식분포형감지기

(2) 정온식감지선형감지기(아날로그식에 한한다. 이하 같다.)

(3) 중앙소방기술심의위원회의 심의를 거쳐 터널화재에 적응성이 있다고 인정된 감지기<개정 2026. 6. 29.>

2.5.2 하나의 경계구역의 길이는 100 m 이하로 해야 한다.

2.5.3 2.5.1에 의한 감지기의 설치기준은 다음의 기준과 같다. 다만, 중앙소방기술심의위원회의 심의를 거쳐 제조사의 시방서에 따른 설치방법이 터널화재에 적합하다고 인정되는 경우에는 다음의 기준에 의하지 아니하고 심의결과에 의한 제조사의 시방서에 따라 설치할 수 있다.<개정 2026. 6. 29.>

2.5.3.1 감지기의 감열부(열을 감지하는 기능을 갖는 부분을 말한다. 이하 같다)와 감열부 사이의 이격거리는 10 m 이하로, 감지기와 터널 좌ㆍ우측 벽면과의 이격거리는 6.5 m 이하로 설치할 것

2.5.3.2 2.5.3.1에도 불구하고 터널 천장의 구조가 아치형의 터널에 감지기를 터널 진행방향으로 설치하고자 하는 경우에는 감열부와 감열부 사이의 이격거리를 10 m 이하로 하여 아치형 천장의 중앙 최상부에 1열로 감지기를 설치해야 하며, 감지기를 2열 이상으로 설치하고자 하는 경우에는 감열부와 감열부 사이의 이격거리는 10 m 이하로 감지기 간의 이격거리는 6.5 m 이하로 설치할 것

2.5.3.3 감지기를 천장면(터널 안 도로 등에 면한 부분 또는 상층의 바닥 하부면을 말한다. 이하 같다)에 설치하는 경우에는 감지기가 천장면에 밀착되지 않도록 고정금구 등을 사용하여 설치할 것

2.5.3.4 형식승인 내용에 설치방법이 규정된 경우에는 형식승인 내용에 따라 설치할 것. 다만, 감지기와 천장면과의 이격거리에 대해 제조사의 시방서에 규정되어 있는 경우에는 시방서의 규정에 따라 설치할 수 있다.

2.5.4 2.5.2에도 불구하고 감지기의 작동에 의하여 다른 소방시설 등이 연동되는 경우로서 해당 소방시설 등의 작동을 위한 정확한 발화 위치를 확인할 필요가 있는 경우에는 경계구역의 길이가 해당 설비의 방호구역 등에 포함되도록 설치해야 한다.

2.5.5 발신기 및 지구음향장치는 2.4를 준용하여 설치해야 한다.

2.6 비상조명등

2.6.1 비상조명등은 다음의 기준에 따라 설치해야 한다.

2.6.1.1 상시 조명이 소등된 상태에서 비상조명등이 점등되는 경우 터널 안의 차도 및 보도의 바닥면의 조도는 10 lx 이상, 그 외 모든 지점의 조도는 1 lx 이상이 될 수 있도록 설치할 것

2.6.1.2 비상조명등의 비상전원은 상용전원이 차단되는 경우 자동으로 비상조명등을 유효하게 60분 이상 작동할 수 있어야 할 것

2.6.1.3 비상조명등에 내장된 예비전원이나 축전지설비는 상용전원의 공급에 의하여 상시 충전상태를 유지할 수 있도록 설치할 것

2.7 제연설비

2.7.1 제연설비는 다음의 기준을 만족하도록 설계해야 한다.

2.7.1.1 설계화재강도 20 ㎿를 기준으로 하고, 이때의 연기발생률은 80 ㎥/s로 하며, 배출량은 발생된 연기와 혼합된 공기를 충분히 배출할 수 있는 용량 이상을 확보할 것

2.7.1.2 2.7.1.1 에도 불구하고, 화재강도가 설계화재강도 보다 높을 것으로 예상될 경우 위험도 분석을 통하여 설계화재강도를 설정하도록 할 것

2.7.2 제연설비는 다음의 기준에 따라 설치해야 한다.

2.7.2.1 종류환기방식의 경우 제트팬의 소손을 고려하여 예비용 제트팬을 설치하도록 할 것

2.7.2.2 횡류환기방식(또는 반횡류환기방식) 및 대배기구 방식의 배연용 팬은 덕트의 길이에 따라서 노출온도가 달라질 수 있으므로 수치해석 등을 통해서 내열온도 등을 검토한 후에 적용하도록 할 것

2.7.2.3 대배기구의 개폐용 전동모터는 정전 등 전원이 차단되는 경우에도 조작상태를 유지할 수 있도록 할 것

2.7.2.4 화재에 노출이 우려되는 제연설비와 전원공급선 및 제트팬 사이의 전원공급장치 등은 250 ℃의 온도에서 60분 이상 운전상태를 유지할 수 있도록 할 것

2.7.3 제연설비의 기동은 다음의 어느 하나에 의하여 자동 및 수동으로 기동될 수 있도록 해야 한다.

(1) 화재감지기가 동작되는 경우

(2) 발신기의 스위치 조작 또는 자동소화설비의 기동장치를 동작시키는 경우

(3) 화재수신기 또는 감시제어반의 수동조작스위치를 동작시키는 경우

2.7.4 제연설비의 비상전원은 제연설비를 유효하게 60분 이상 작동할 수 있도록 해야 한다.

2.8 연결송수관설비

2.8.1 연결송수관설비는 다음의 기준에 따라 설치해야 한다.

2.8.1.1 연결송수관설비의 방수노즐선단에서의 방수압력은 0.35 ㎫ 이상, 방수량은 400 L/min 이상을 유지할 수 있도록 할 것

2.8.1.2 방수구는 50 m 이내의 간격으로 옥내소화전함에 병설하거나 독립적으로 터널 출입구 부근과 피난연결통로에 설치할 것

2.8.1.3 방수기구함은 50 m 이내의 간격으로 옥내소화전함 안에 설치하거나 독립적으로 설치하고, 하나의 방수기구함에는 65 ㎜ 방수노즐 1개와 15 m 이상의 호스 3본을 설치하도록 비치 할 것

2.9 무선통신보조설비

2.9.1 무선통신보조설비의 옥외안테나는 방재실 인근과 터널의 입구 및 출구, 피난연결통로 등에 설치해야 한다.

2.9.2 라디오 재방송설비가 설치되는 터널의 경우에는 무선통신보조설비와 겸용으로 설치할 수 있다.

2.10 비상콘센트설비

2.10.1 비상콘센트설비는 다음의 기준에 따라 설치해야 한다.

2.10.1.1 비상콘센트설비의 전원회로는 단상교류 220 V인 것으로서 그 공급용량은 1.5 ㎾A 이상인 것으로 할 것

2.10.1.2 전원회로는 주배전반에서 전용회로로 할 것. 다만, 다른 설비의 회로 사고에 따른 영향을 받지 않도록 되어 있는 것은 그렇지 않다.

2.10.1.3 콘센트마다 배선용 차단기(KS C 8321)를 설치해야 하며, 충전부가 노출되지 않도록 할 것

2.10.1.4 주행차로의 우측 측벽에 50 m 이내의 간격으로 바닥으로부터 0.8 m 이상 1.5 m 이하의 높이에 설치할 것

고층건축물의 화재안전기술기준(NFTC 604)

[시행 2023. 12. 20.] [공고 제2023 - 44호, 2023. 12. 20., 일부개정]

국립소방연구원(화재예방연구과)041 - 559 - 0547
소방청(소방정책연구실)041 - 559 - 0592

1. 일반사항

1.1 적용범위

1.1.1 이 기준은 「소방시설 설치 및 관리에 관한 법률 시행령」(이하 "영"이라 한다) 제11조제1항에 따라 「건축법」 제2조제1항제19호에 따른 고층건축물과 「초고층 및 지하연계 복합건축물 재난관리에 관한 특별법 시행령」 제14조제2항에 따른 피난안전구역에 설치해야 하는 소방시설 등의 설치 및 관리에 대해 적용한다.

1.2 기준의 효력

1.2.1 이 기준은 「소방시설 설치 및 관리에 관한 법률」(이하 "법"이라 한다) 제2조제1항제6호나목호에 따라 고층건축물에 설치하는 소방시설 등의 기술기준으로서의 효력을 가진다.

1.2.2 이 기준에 적합한 경우에는 법 제2조제1항제6호나목에 따라 「고층건축물의 화재안전성능기준(NFPC 604)」 을 충족하는 것으로 본다.

1.3 기준의 시행

1.3.1 이 기준은 2023년 12월 20일부터 시행한다.

1.4 기준의 특례

1.4.1 소방본부장 또는 소방서장은 기존건축물이 증축ㆍ개축ㆍ대수선되거나 용도 변경되는 경우에 있어서 이 기준이 정하는 기준에 따라 해당 건축물에 설치해야 할 소방시설의 배관ㆍ배선 등의 공사가 현저하게 곤란하다고 인정되는 경우에는 해당 설비의 기능 및 사용에 지장이 없는 범위 안에서 이 기준의 일부를 적용하지 않을 수 있다.

1.5 경과조치

1.5.1 이 기준 시행 전에 건축허가 등의 신청 또는 신고를 하거나 소방시설공사의 착공신고를 한 특정소방대상물에 대해서는 종전의 「고층건축물의 화재안전기준(NFSC 604)」에 따른다.

1.5.2 이 기준 시행 전에 1.5.1에 따른 신청 또는 신고를 한 경우라도 제정 기준이 종전의 기준에 비하여 관계인에게 유리한 경우에는 제정 기준에 따를 수 있다.

1.6 다른 법령과의 관계

1.6.1 이 기준 시행 당시 다른 법령 또는 행정규칙 등에서 종전의 화재안전기준을 인용한 경우에 이 기준 가운데 그에 해당하는 규정이 있는 경우에는 종전의 규정에 갈음하여 이 기준의 해당 규정을 인용한 것으로 본다.

1.6.2 고층건축물에 설치하는 소방시설 등의 설치 및 관리기준 중 이 기준에서 규정하지 않은 기준은 개별 기술기준에 따라야 한다.

1.7 용어의 정의

1.7.1 이 기준에서 사용하는 용어의 정의는 다음과 같다.

1.7.1.1 "고층건축물"이란 「건축법」 제2조제1항제19호 규정에 따른 건축물을 말한다.

1.7.1.2 "급수배관"이란 수원 또는 옥외송수구로부터 소화설비에 급수하는 배관을 말한다.

1.7.2 이 기준에서 사용하는 용어는 1.7.1에서 규정한 것을 제외하고는 관계법령 및 개별 기술기준에서 정하는 바에 따른다.

2. 기술기준

2.1 옥내소화전설비

2.1.1 수원은 그 저수량이 옥내소화전의 설치개수가 가장 많은 층의 설치개수(5개 이상 설치된 경우에는 5개)에 5.2 ㎥(호스릴옥내소화전설비를 포함한다)를 곱한 양 이상이 되도록 해야 한다. 다만, 층수가 50층 이상인 건축물의 경우에는 7.8 ㎥를 곱한 양 이상이 되도록 해야 한다.

2.1.2 수원은 2.1.1에 따라 산출된 유효수량 외에 유효수량의 3분의 1 이상을 옥상(옥내소화전설비가 설치된 건축물의 주된 옥상을 말한다. 이하 같다)에 설치해야 한다. 다만, 「옥내소화전설비의 화재안전기술기준(NFTC 102)」 2.1.2(2) 또는 2.1.2(3)에 해당하는 경우에는 그렇지 않다.

2.1.3 전동기 또는 내연기관에 의한 펌프를 이용하는 가압송수장치는 옥내소화전설비 전용으로 설치해야 하며, 주펌프와 동등 이상의 성능이 있는 별도의 펌프로서 내연기관의 기동과 연동하여 작동되거나 비상전원을 연결한 예비펌프를 추가로 설치해야 한다.

2.1.4 내연기관의 연료량은 펌프를 40분(50층 이상인 건축물의 경우에는 60분) 이상 운전할 수 있는 용량일 것

2.1.5 급수배관은 전용으로 해야 한다. 다만, 옥내소화전설비의 성능에 지장이 없는 경우에는 연결송수관설비의 배관과 겸용할 수 있다.

2.1.6 50층 이상인 건축물의 옥내소화전 주배관 중 수직배관은 2개 이상(주배관 성능을 갖는 동일 호칭배관)으로 설치해야 하며, 하나의 수직배관의 파손 등 작동 불능 시에도 다른 수직배관으로부터 소화용수가 공급되도록 구성해야 한다.

2.1.7 비상전원은 자가발전설비, 축전지설비(내연기관에 따른 펌프를 사용하는 경우에는 내연기관의 기동 및 제어용 축전지를 말한다) 또는 전기저장장치(외부 전기에너지를 저장해 두었다가 필요한 때 전기를 공급하는 장치. 이하 같다)로서 옥내소화전설비를 유효하게 40분(50층 이상인 건축물의 경우에는 60분) 이상 작동할 수 있어야 한다.

2.2 스프링클러설비

2.2.1 수원은 그 저수량이 스프링클러설비 설치장소별 스프링클러헤드의 기준개수에 3.2 ㎥를 곱한 양 이상이 되도록 해야 한다. 다만, 50층 이상인 건축물의 경우에는 4.8 ㎥를 곱한 양 이상이 되도록 해야 한다.

2.2.2 수원은 2.2.1에 따라 산출된 유효수량 외에 유효수량의 3분의 1 이상을 옥상(옥내소화전설비가 설치된 건축물의 주된 옥상을 말한다. 이하 같다)에 설치해야 한다. 다만, 「스프링클러설비의 화재안전기술기준(NFTC 103)」 2.1.2(2) 또는 2.1.2(3)에 해당하는 경우에는 그렇지 않다.
2.2.3 전동기 또는 내연기관에 의한 펌프를 이용하는 가압송수장치는 스프링클러설비 전용으로 설치해야 하며, 주펌프와 동등 이상의 성능이 있는 별도의 펌프로서 내연기관의 기동과 연동하여 작동되거나 비상전원을 연결한 예비펌프를 추가로 설치해야 한다.
2.2.4 내연기관의 연료량은 펌프를 40분(50층 이상인 건축물의 경우에는 60분) 이상 운전할 수 있는 용량일 것
2.2.5 급수배관은 전용으로 설치해야 한다.
2.2.6 50층 이상인 건축물의 스프링클러설비 주배관 중 수직배관은 2개 이상(주배관 성능을 갖는 동일 호칭배관)으로 설치하고, 하나의 수직배관이 파손 등 작동 불능 시에도 다른 수직배관으로부터 소화수가 공급되도록 구성해야 하며, 각각의 수직배관에 유수검지장치를 설치해야 한다.
2.2.7 50층 이상인 건축물의 스프링클러 헤드에는 2개 이상의 가지배관으로부터 양방향에서 소화수가 공급되도록 하고, 수리계산에 의한 설계를 해야 한다.
2.2.8 스프링클러설비의 음향장치는 「스프링클러설비의 화재안전기술기준(NFTC 103)」 2.6(음향장치 및 기동장치)에 따라 설치하되, 다음의 기준에 따라 경보를 발할 수 있도록 해야 한다.
2.2.8.1 2층 이상의 층에서 발화한 때에는 발화층 및 그 직상 4개 층에 경보를 발할 것
2.2.8.2 1층에서 발화한 때에는 발화층ㆍ그 직상 4개 층 및 지하층에 경보를 발할 것
2.2.8.3 지하층에서 발화한 때에는 발화층ㆍ그 직상층 및 기타의 지하층에 경보를 발할 것
2.2.9 비상전원은 자가발전설비, 축전지설비(내연기관에 따른 펌프를 사용하는 경우에는 내연기관의 기동 및 제어용 축전지를 말한다) 또는 전기저장장치로서 스프링클러설비를 유효하게 40분 이상 작동할 수 있을 것. 다만, 50층 이상인 건축물의 경우에는 60분 이상 작동할 수 있어야 한다.
2.3 비상방송설비
2.3.1 비상방송설비의 음향장치는 다음의 기준에 따라 경보를 발할 수 있도록 해야 한다.
2.3.1.1 2층 이상의 층에서 발화한 때에는 발화층 및 그 직상 4개 층에 경보를 발할 것
2.3.1.2 1층에서 발화한 때에는 발화층ㆍ그 직상 4개 층 및 지하층에 경보를 발할 것
2.3.1.3 지하층에서 발화한 때에는 발화층ㆍ그 직상층 및 기타의 지하층에 경보를 발할 것
2.3.2 비상방송설비에는 그 설비에 대한 감시상태를 60분간 지속한 후 유효하게 30분 이상 경보할 수 있는 비상전원으로서 축전지설비(수신기에 내장하는 경우를 포함한다) 또는 전기저장장치를 설치해야 한다.
2.4 자동화재탐지설비
2.4.1 감지기는 아날로그방식의 감지기로서 감지기의 작동 및 설치지점을 수신기에서 확인할 수 있는 것으로 설치해야 한다. 다만, 공동주택의 경우에는 감지기별로 작동 및 설치지점을 수신기에서 확인할 수 있는 아날로그방식 외의 감지기로 설치할 수 있다.

2.4.2 자동화재탐지설비의 음향장치는 다음의 기준에 따라 경보를 발할 수 있도록 해야 한다.
2.4.2.1 2층 이상의 층에서 발화한 때에는 발화층 및 그 직상 4개 층에 경보를 발할 것
2.4.2.2 1층에서 발화한 때에는 발화층ㆍ그 직상 4개 층 및 지하층에 경보를 발할 것
2.4.2.3 지하층에서 발화한 때에는 발화층ㆍ그 직상층 및 기타의 지하층에 경보를 발할 것
2.4.3 50층 이상인 건축물에 설치하는 다음의 통신ㆍ신호배선은 이중배선을 설치하도록 하고 단선 시에도 고장표시가 되며 정상 작동할 수 있는 성능을 갖도록 설비를 해야 한다.
(1) 수신기와 수신기 사이의 통신배선
(2) 수신기와 중계기 사이의 신호배선
(3) 수신기와 감지기 사이의 신호배선
2.4.4 자동화재탐지설비에는 그 설비에 대한 감시상태를 60분간 지속한 후 유효하게 30분 이상 경보할 수 있는 비상전원으로서 축전지설비(수신기에 내장하는 경우를 포함한다) 또는 전기저장장치(외부 전기에너지를 저장해 두었다가 필요한 때 전기를 공급하는 장치)를 설치해야 한다. 다만, 상용전원이 축전지설비인 경우에는 그렇지 않다.
2.5 특별피난계단의 계단실 및 부속실 제연설비
2.5.1 특별피난계단의 계단실 및 부속실 제연설비는 「특별피난계단의 계단실 및 부속실 제연설비의 화재안전기술기준(NFTC 501A)」 에 따라 설치하되, 비상전원은 자가발전설비, 축전지설비, 전기저장장치로 하고 제연설비를 유효하게 40분 이상 작동할 수 있도록 해야 한다. 다만, 50층 이상인 건축물의 경우에는 60분 이상 작동할 수 있어야 한다.
2.6 피난안전구역의 소방시설
2.6.1 「초고층 및 지하연계 복합건축물 재난관리에 관한 특별법시행령」 제14조제2항에 따른 피난안전구역에 설치하는 소방시설은 표 2.6.1과 같이 설치해야 하며, 이 기준에서 정하지 아니한 것은 개별 기술기준에 따라 설치해야 한다.
표 2.6.1 피난안전구역에 설치하는 소방시설의 설치기준

구분	설치기준
1. 제연설비	피난안전구역과 비 제연구역간의 차압은 50 Pa(옥내에 스프링클러설비가 설치된 경우에는 12.5 Pa) 이상으로 해야 한다. 다만 피난안전구역의 한쪽 면 이상이 외기에 개방된 구조의 경우에는 설치하지 않을 수 있다.
2. 피난유도선	피난유도선은 다음의 기준에 따라 설치해야 한다. 가. 피난안전구역이 설치된 층의 계단실 출입구에서 피난안전구역의 주 출입구 또는 비상구까지 설치할 것 나. 계단실에 설치하는 경우 계단 및 계단참에 설치할 것 다. 피난유도 표시부의 너비는 최소 25 ㎜ 이상으로 설치할 것 라. 광원점등방식(전류에 의하여 빛을 내는 방식)으로 설치하되, 60분 이상 유효하게 작동할 것
3. 비상조명등	피난안전구역의 비상조명등은 상시 조명이 소등된 상태에서 그 비상조명등이 점등되는 경우 각 부분의 바닥에서 조도는 10 lx 이상이 될 수 있도록 설치할 것
4. 휴대용비상조명등	가. 피난안전구역에는 휴대용비상조명등을 다음의 기준에 따라 설치해야 한다. 1) 초고층 건축물에 설치된 피난안전구역: 피난안전구역 위층의 재실자수(「건축물의 피난·방화구조 등의 기준에 관한 규칙」 별표 1의2에 따라 산정된 재실자 수를 말한다)의 10분의 1 이상 2) 지하연계 복합건축물에 설치된 피난안전구역: 피난안전구역이 설치된 층의 수용인원(영 별표 7에 따라 산정된 수용인원을 말한다)의 10분의 1 이상 나. 건전지 및 충전식 건전지의 용량은 40분 이상 유효하게 사용할 수 있는 것으로 한다. 다만, 피난안전구역이 50층 이상에 설치되어 있을 경우의 용량은 60분 이상으로 할 것
5. 인명구조기구	가. 방열복, 인공소생기를 각 2개 이상 비치할 것 나. 45분 이상 사용할 수 있는 성능의 공기호흡기(보조마스크를 포함한다)를 2개 이상 비치해야 한다. 다만, 피난안전구역이 50층 이상에 설치되어 있을 경우에는 동일한 성능의 예비용기를 10개 이상 비치할 것 다. 화재 시 쉽게 반출할 수 있는 곳에 비치할 것 라. 인명구조기구가 설치된 장소의 보기 쉬운 곳에 "인명구조기구"라는 표지판 등을 설치할 것

2.7 연결송수관설비

2.7.1 연결송수관설비의 배관은 전용으로 한다. 다만, 주배관의 구경이 100 ㎜ 이상인 옥내소화전설비와 겸용할 수 있다.

2.7.2 내연기관의 연료량은 펌프를 40분(50층 이상인 건축물의 경우에는 60분) 이상 운전할 수 있는 용량일 것

2.7.3 연결송수관설비의 비상전원은 자가발전설비, 축전지설비(내연기관에 따른 펌프를 사용하는 경우에는 내연기관의 기동 및 제어용 축전지를 말한다), 전기저장장치로서 연결송수관설비를 유효하게 40분 이상 작동할 수 있어야 할 것. 다만, 50층 이상인 건축물의 경우에는 60분 이상 작동할 수 있어야 한다.

지하구의 화재안전기술기준(NFTC 605)

[시행 2026. 7. 1.] [공고 제2026 - 39호, 2026. 7. 1., 일부개정]

국립소방연구원(화재예방연구과)041 - 559 - 0547
소방청(화재예방연구과)041 - 559 - 0547

1. 일반사항

1.1 적용범위

1.1.1 이 기준은 「소방시설 설치 및 관리에 관한 법률 시행령」(이하 "영"이라 한다) 제11조제1항에 따라 지하구에 설치해야 하는 소방시설 등의 설치 및 관리에 대해 적용한다.

1.2 기준의 효력

1.2.1 이 기준은 「소방시설 설치 및 관리에 관한 법률」(이하 "법"이라 한다) 제2조제1항제6호나목에 따라 지하구에 설치하는 소방시설 등의 기술기준으로서의 효력을 가진다.

1.2.2 이 기준에 적합한 경우에는 법 제2조제1항제6호나목에 따라 「지하구의 화재안전성능기준(NFPC 605)」 을 충족하는 것으로 본다.

1.3 기준의 시행

1.3.1 이 기준은 2026년 7월 1일부터 시행한다.<개정 2026. 6. 29.>

1.4 기준의 특례

1.4.1 소방본부장 또는 소방서장은 기존건축물이 증축ㆍ개축ㆍ대수선되거나 용도 변경되는 경우에 있어서 이 기준이 정하는 기준에 따라 해당 지하구에 설치해야 할 소방시설의 배관ㆍ배선 등의 공사가 현저하게 곤란하다고 인정되는 경우에는 해당 설비의 기능 및 사용에 지장이 없는 범위 안에서 이 기준의 일부를 적용하지 않을 수 있다.

1.5 경과조치

1.5.1 이 기준 시행 전에 건축허가 등의 신청 또는 신고를 하거나 소방시설공사의 착공신고를 한 특정소방대상물에 대해서는 종전의 「지하구의 화재안전기준(NFSC 605)」에 따른다.

1.5.2 이 기준 시행 전에 1.5.1에 따른 신청 또는 신고를 한 경우라도 제정 기준이 종전의 기준에 비하여 관계인에게 유리한 경우에는 제정 기준에 따를 수 있다.

1.6 다른 법령과의 관계

1.6.1 이 기준 시행 당시 다른 법령 또는 행정규칙 등에서 종전의 화재안전기준을 인용한 경우에 이 기준 가운데 그에 해당하는 규정이 있는 경우에는 종전의 규정에 갈음하여 이 기준의 해당 규정을 인용한 것으로 본다.

1.6.2 지하구에 설치하는 소방시설 등의 설치 및 관리기준 중 이 기준에서 규정하지 않은 기준은 개별 기술기준에 따라야 한다.

1.7 용어의 정의

1.7.1 이 기준에서 사용하는 용어의 정의는 다음과 같다.

1.7.1.1 "지하구"란 영 별표2 제28호에서 규정한 지하구를 말한다.

1.7.1.2 "제어반"이란 설비, 장치 등의 조작과 확인을 위해 제어용 계기류, 스위치 등을 금속제 외함에 수납한 것을 말한다.

1.7.1.3 "분전반"이란 분기개폐기ㆍ분기과전류차단기와 그밖에 배선용기기 및 배선을 금속제 외함에 수납한 것을 말한다.

1.7.1.4 "방화벽"이란 화재 시 발생한 열, 연기 등의 확산을 방지하기 위하여 설치하는 벽을 말한다.

1.7.1.5 "분기구"란 전기, 통신, 상하수도, 난방 등의 공급시설의 일부를 분기하기 위하여 지하구의 단면 또는 형태를 변화시키는 부분을 말한다.

1.7.1.6 "환기구"란 지하구의 온도, 습도의 조절 및 유해가스를 배출하기 위해 설치되는 것으로 자연환기구와 강제환기구로 구분된다.

1.7.1.7 "작업구"란 지하구의 유지관리를 위하여 자재, 기계기구의 반ㆍ출입 및 작업자의 출입을 위하여 만들어진 출입구를 말한다.

1.7.1.8 "케이블접속부"란 케이블이 지하구 내에 포설되면서 발생하는 직선 접속 부분을 전용의 접속재로 접속한 부분을 말한다.

1.7.1.9 "특고압 케이블"이란 사용전압이 7,000 V를 초과하는 전로에 사용하는 케이블을 말한다.

1.7.1.10 "분기배관"이란 배관 측면에 구멍을 뚫어 2 이상의 관로가 생기도록 가공한 배관으로서 다음의 분기배관을 말한다.

(1) "확관형 분기배관"이란 배관의 측면에 조그만 구멍을 뚫고 소성가공으로 확관시켜 배관 용접이음자리를 만들거나 배관 용접이음자리에 배관이음쇠를 용접 이음한 배관을 말한다.

(2) "비확관형 분기배관"이란 배관의 측면에 분기호칭내경 이상의 구멍을 뚫고 배관이음쇠를 용접 이음한 배관을 말한다.

1.7.2 이 기준에서 사용하는 용어는 1.7.1에서 규정한 것을 제외하고는 관계법령 및 개별 기술기준에서 정하는 바에 따른다.

2. 기술기준

2.1 소화기구 및 자동소화장치

2.1.1 소화기구는 다음의 기준에 따라 설치해야 한다.

2.1.1.1 소화기의 능력단위(「소화기구 및 자동소화장치의 화재안전기술기준(NFTC 101)」 1.7.1.6에 따른 수치를 말한다. 이하 같다)는 A급 화재는 개당 3단위 이상, B급 화재는 개당 5단위 이상 및 C급 화재에 적응성이 있는 것으로 할 것

2.1.1.2 소화기 한대의 총중량은 사용 및 운반의 편리성을 고려하여 7 ㎏ 이하로 할 것

2.1.1.3 소화기는 사람이 출입할 수 있는 출입구(환기구, 작업구를 포함한다) 부근에 5개 이상 설치할 것

2.1.1.4 소화기는 바닥면으로부터 1.5 m 이하의 높이에 설치할 것
2.1.1.5 소화기의 상부에 "소화기"라고 표시한 조명식 또는 반사식의 표지판을 부착하여 사용자가 쉽게 알 수 있도록 할 것
2.1.2 지하구 내 발전실、변전실、송전실、변압기실、배전반실、통신기기실、전산기기실、기타 이와 유사한 시설이 있는 장소 중 바닥면적이 300 ㎡ 미만인 곳에는 유효설치 방호체적 이내의 가스、분말、고체에어로졸、캐비닛형 자동소화장치를 설치해야 한다. 다만, 해당 장소에 물분무등 소화설비를 설치한 경우에는 설치하지 않을 수 있다.
2.1.3 제어반 또는 분전반마다 가스、분말、고체에어로졸 자동소화장치 또는 유효설치 방호체적 이내의 소공간용 소화용구를 설치해야 한다.
2.1.4 케이블접속부(절연유를 포함한 접속부에 한한다)마다 다음의 어느 하나에 해당하는 자동소화장치를 설치하되 소화성능이 확보될 수 있도록 방호공간을 구획하는 등 유효한 조치를 해야 한다.
(1) 가스、분말、고체에어로졸 자동소화장치
(2) 중앙소방기술심의위원회의 심의를 거쳐 소방청장이 인정하는 자동소화장치
2.2 자동화재탐지설비
2.2.1 감지기는 다음의 기준에 따라 설치해야 한다.
2.2.1.1 「자동화재탐지설비 및 시각경보장치의 화재안전기술기준(NFTC 203)」 2.4.1(1)부터 2.4.1(8)의 감지기 중 먼지、습기 등의 영향을 받지 않고 발화지점(1 m 단위)과 온도를 확인할 수 있는 것을 설치할 것
2.2.1.2 지하구 천장의 중심부에 설치하되 감지기와 천장 중심부 하단과의 수직거리는 30 ㎝ 이내로 할 것. 다만, 형식승인 내용에 설치방법이 규정되어 있거나, 중앙소방기술심의위원회의 심의를 거쳐 제조사 시방서에 따른 설치방법이 지하구 화재에 적합하다고 인정되는 경우에는 형식승인 내용 또는 심의결과에 의한 제조사 시방서에 따라 설치할 수 있다.<개정 2026. 6. 29.>
2.2.1.3 발화지점이 지하구의 실제거리와 일치하도록 수신기 등에 표시할 것
2.2.1.4 공동구 내부에 상수도용 또는 냉、난방용 설비만 존재하는 부분은 감지기를 설치하지 않을 수 있다.
2.2.2 발신기, 지구음향장치 및 시각경보기는 설치하지 않을 수 있다.
2.3 유도등
2.3.1 사람이 출입할 수 있는 출입구(환기구, 작업구를 포함한다)에는 해당 지하구의 환경에 적합한 크기의 피난구유도등을 설치해야 한다.
2.4 연소방지설비
2.4.1 연소방지설비의 배관은 다음의 기준에 따라 설치해야 한다.
2.4.1.1 배관용 탄소강관(KS D 3507) 또는 압력배관용 탄소강관(KS D 3562)이나 이와 같은 수준 이상의 강도、내부식성 및 내열성을 가진 것으로 할 것
2.4.1.2 급수배관(송수구로부터 연소방지설비 헤드에 급수하는 배관을 말한다. 이하 같다)은 전용으로 할 것

2.4.1.3 배관의 구경은 다음의 기준에 적합한 것이어야 한다.

2.4.1.3.1 연소방지설비전용헤드를 사용하는 경우에는 다음 표 2.4.1.3.1에 따른 구경 이상으로 할 것

표 2.4.1.3.1 연소방지설비 전용헤드 수별 급수관의 구경

하나의 배관에 부착하는 연소방지설비 전용헤드의 개수	1개	2개	3개	4개 또는 5개	6개 이상
배관의 구경	32 ㎜	40 ㎜	50 ㎜	65 ㎜	80 ㎜

2.4.1.3.2 개방형스프링클러헤드를 사용하는 경우에는 「스프링클러설비의 화재안전기술기준(NFTC 103)」 2.5.3.3의 표 2.5.3.3에 따를 것

2.4.1.4 교차배관은 가지배관과 수평으로 설치하거나 또는 가지배관 밑에 설치하고, 그 구경은 2.4.1.3에 따르되, 최소구경이 40 ㎜ 이상이 되도록 할 것

2.4.1.5 배관에 설치되는 행거는 다음의 기준에 따라 설치할 것

2.4.1.5.1 가지배관에는 헤드의 설치지점 사이마다 1개 이상의 행거를 설치하되, 헤드간의 거리가 3.5 m를 초과하는 경우에는 3.5 m 이내마다 1개 이상 설치할 것. 이 경우 상향식헤드와 행거 사이에는 8 ㎝ 이상의 간격을 두어야 한다.

2.4.1.5.2 교차배관에는 가지배관과 가지배관 사이마다 1개 이상의 행거를 설치하되, 가지배관 사이의 거리가 4.5 m를 초과하는 경우에는 4.5 m 이내마다 1개 이상 설치할 것

2.4.1.5.3 2.4.1.5.1과 2.4.1.5.2의 수평주행배관에는 4.5 m 이내마다 1개 이상 설치할 것

2.4.1.6 확관형 분기배관을 사용할 경우에는 소방청장이 정하여 고시한 「분기배관의 성능인증 및 제품검사의 기술기준」 에 적합한 것으로 설치할 것

2.4.2 연소방지설비의 헤드는 다음의 기준에 따라 설치해야 한다.

2.4.2.1 천장 또는 벽면에 설치할 것

2.4.2.2 헤드간의 수평거리는 연소방지설비 전용헤드의 경우에는 2 m 이하, 개방형스프링클러헤드의 경우에는 1.5 m 이하로 할 것

2.4.2.3 소방대원의 출입이 가능한 환기구ㆍ작업구마다 지하구의 양쪽방향으로 살수헤드를 설정하되, 한쪽 방향의 살수구역의 길이는 3 m 이상으로 할 것. 다만, 환기구 사이의 간격이 700 m를 초과할 경우에는 700 m 이내마다 살수구역을 설정하되, 지하구의 구조를 고려하여 방화벽을 설치한 경우에는 그렇지 않다.

2.4.2.4 연소방지설비 전용헤드를 설치할 경우에는 「소화설비용헤드의 성능인증 및 제품검사 기술기준」 에 적합한 살수헤드를 설치할 것

2.4.3 송수구는 다음의 기준에 따라 설치해야 한다.

2.4.3.1 소방차가 쉽게 접근할 수 있는 노출된 장소에 설치하되, 눈에 띄기 쉬운 보도 또는 차도에 설치할 것

2.4.3.2 송수구는 구경 65 ㎜의 쌍구형으로 할 것

2.4.3.3 송수구로부터 1 m 이내에 살수구역 안내표지를 설치할 것

2.4.3.4 지면으로부터 높이가 0.5 m 이상 1 m 이하의 위치에 설치할 것
2.4.3.5 송수구의 가까운 부분에 자동배수밸브(또는 직경 5 ㎜의 배수공)를 설치할 것. 이 경우 자동배수밸브는 배관 안의 물이 잘 빠질 수 있는 위치에 설치하되, 배수로 인하여 다른 물건 또는 장소에 피해를 주지 않아야 한다.
2.4.3.6 송수구로부터 주배관에 이르는 연결배관에는 개폐밸브를 설치하지 않을 것
2.4.3.7 송수구에는 이물질을 막기 위한 마개를 씌울 것
2.5 연소방지재
2.5.1 지하구 내에 설치하는 케이블ㆍ전선 등에는 다음의 기준에 따라 연소방지재를 설치해야 한다. 다만, 케이블ㆍ전선 등을 다음 2.5.1.1의 난연성능 이상을 충족하는 것으로 설치한 경우에는 연소방지재를 설치하지 않을 수 있다.
2.5.1.1 연소방지재는 한국산업표준(KS C IEC 60332-3-24)에서 정한 난연성능 이상의 제품을 사용하되 다음의 기준을 충족할 것
2.5.1.1.1 시험에 사용되는 연소방지재는 시료(케이블 등)의 아래쪽(점화원으로부터 가까운 쪽)으로부터 30 ㎝ 지점부터 부착 또는 설치할 것
2.5.1.1.2 시험에 사용되는 시료(케이블 등)의 단면적은 325 ㎟로 할 것
2.5.1.1.3 시험성적서의 유효기간은 발급 후 3년으로 할 것
2.5.1.2 연소방지재는 다음의 기준에 해당하는 부분에 2.5.1.1과 관련된 시험성적서에 명시된 방식으로 시험성적서에 명시된 길이 이상으로 설치하되, 연소방지재 간의 설치 간격은 350 m를 넘지 않도록 해야 한다.
(1) 분기구
(2) 지하구의 인입부 또는 인출부
(3) 절연유 순환펌프 등이 설치된 부분
(4) 기타 화재발생 위험이 우려되는 부분
2.6 방화벽
2.6.1 방화벽은 다음의 기준에 따라 설치하고, 방화벽의 출입문은 항상 닫힌 상태를 유지하거나 자동폐쇄장치에 의하여 화재 신호를 받으면 자동으로 닫히는 구조로 해야 한다.
2.6.1.1 내화구조로서 홀로 설 수 있는 구조일 것
2.6.1.2 방화벽의 출입문은 「건축법 시행령」 제64조에 따른 방화문으로서 60분+ 방화문 또는 60분 방화문으로 설치할 것
2.6.1.3 방화벽을 관통하는 케이블ㆍ전선 등에는 국토교통부 고시(「건축자재등 품질인정 및 관리기준」)에 따라 내화채움구조로 마감할 것
2.6.1.4 방화벽은 분기구 및 국사(局舍, central office)ㆍ변전소 등의 건축물과 지하구가 연결되는 부위(건축물로부터 20 m 이내)에 설치할 것
2.6.1.5 자동폐쇄장치를 사용하는 경우에는 「자동폐쇄장치의 성능인증 및 제품검사의 기술기준」 에 적합한 것으로 설치할 것

2.7 무선통신보조설비

2.7.1 무선통신보조설비의 옥외안테나는 방재실 인근과 공동구의 입구 및 연소방지설비의 송수구가 설치된 장소(지상)에 설치해야 한다.

2.8 통합감시시설

2.8.1 통합감시시설은 다음의 기준에 따라 설치한다.

2.8.1.1 소방관서와 지하구의 통제실 간에 화재 등 소방활동과 관련된 정보를 상시 교환할 수 있는 정보통신망을 구축할 것

2.8.1.2 2.8.1.1의 정보통신망(무선통신망을 포함한다)은 광케이블 또는 이와 유사한 성능을 가진 선로일 것

2.8.1.3 수신기는 지하구의 통제실에 설치하되 화재신호, 경보, 발화지점 등 수신기에 표시되는 정보가 표 2.8.1.3에 적합한 방식으로 119상황실이 있는 관할 소방관서의 정보통신장치에 표시되도록 할 것

표 2.8.1.3 통합감시시설의 구성 표준 프로토콜 정의서

1. 적용
지하구의 수신기 정보를 관할 소방관서의 정보통신장치에 표시하기 위하여 적용하는 Modbus-RTU 프로토콜 방식에 대한 규정이다.

1.1 Ethernet은 현장에서 할당된 IP와 고정 PORT로 TCP 접속한다.

1.2 IP: 할당된 수신기 IP와 관제시스템 IP

1.3 PORT: 4000(고정)

1.4 Modbus 프로토콜 형식을 따르되 수신기에 대한 request 없이, 수신기는 주기적으로(3~5초) 상위로 데이터를 전송한다.

Server ← 수신기

2. Modbus RTU 구성

2.1 Modbus RTUprotocol의 packet 구조는 아래와 같다.

Device Address	Function Code	Data	CRC-16
1 byte	1 byte	N bytes	2 bytes

2.2 각 필드의 의미는 다음과 같다.

항목	길이	설명
Device Address	1 byte	수신기의ID
Function Code	1 byte	0x00 고정사용
Data	N bytes	2.3 Data 구성 참고
CRC	2 bytes	Modbus CRC-16 사용

2.3 Data 구성

SOP	Length	PID	MID	Zone수량	Zone번호	상태정보	거리(H)	거리(L)	Reserved	EOP
1 byte	1 byte	1 byte	1 byte	1 byte	1 byte	1 byte	1 byte	1 byte	1 byte	1 byte

SOP: Start of Packet -> 0x23 고정

Length: Length 이후부터 EOP까지의 length

PID: 제품 ID로 Device Address 와 동일

MID: 제조사ID로 reserved

Zone 수량: 감시하는 zone 수량, 0x00 ~ 0xff.

Zone 번호: 감시하는 zone의번호

상태정보: 정상(0x00), 단선(0x1f), 화재(0x2f)

거리: 정상상태에서는 해당 zone의 감시거리. 화재 시 화재 발생거리.

```
Reserved: reserved

EOP: End of Packet -> 0x36 고정


2.4 CRC-16
CRC는 기본적으로 Modbus CRC-16을 사용한다.
WORD CRC16 (const BYTE *nData, WORD wLength)
{
staticconst WORD wCRCTable[] = {
   0X0000, 0XC0C1, 0XC181, 0X0140, 0XC301, 0X03C0, 0X0280, 0XC241,
   0XC601, 0X06C0, 0X0780, 0XC741, 0X0500, 0XC5C1, 0XC481, 0X0440,
   0XCC01, 0X0CC0, 0X0D80, 0XCD41, 0X0F00, 0XCFC1, 0XCE81, 0X0E40,
   0X0A00, 0XCAC1, 0XCB81, 0X0B40, 0XC901, 0X09C0, 0X0880, 0XC841,
   0XD801, 0X18C0, 0X1980, 0XD941, 0X1B00, 0XDBC1, 0XDA81, 0X1A40,
   0X1E00, 0XDEC1, 0XDF81, 0X1F40, 0XDD01, 0X1DC0, 0X1C80, 0XDC41,
   0X1400, 0XD4C1, 0XD581, 0X1540, 0XD701, 0X17C0, 0X1680, 0XD641,
   0XD201, 0X12C0, 0X1380, 0XD341, 0X1100, 0XD1C1, 0XD081, 0X1040,
   0XF001, 0X30C0, 0X3180, 0XF141, 0X3300, 0XF3C1, 0XF281, 0X3240,
   0X3600, 0XF6C1, 0XF781, 0X3740, 0XF501, 0X35C0, 0X3480, 0XF441,
   0X3C00, 0XFCC1, 0XFD81, 0X3D40, 0XFF01, 0X3FC0, 0X3E80, 0XFE41,
   0XFA01, 0X3AC0, 0X3B80, 0XFB41, 0X3900, 0XF9C1, 0XF881, 0X3840,
   0X2800, 0XE8C1, 0XE981, 0X2940, 0XEB01, 0X2BC0, 0X2A80, 0XEA41,
   0XEE01, 0X2EC0, 0X2F80, 0XEF41, 0X2D00, 0XEDC1, 0XEC81, 0X2C40,
   0XE401, 0X24C0, 0X2580, 0XE541, 0X2700, 0XE7C1, 0XE681, 0X2640,
   0X2200, 0XE2C1, 0XE381, 0X2340, 0XE101, 0X21C0, 0X2080, 0XE041,
   0XA001, 0X60C0, 0X6180, 0XA141, 0X6300, 0XA3C1, 0XA281, 0X6240,
   0X6600, 0XA6C1, 0XA781, 0X6740, 0XA501, 0X65C0, 0X6480, 0XA441,
   0X6C00, 0XACC1, 0XAD81, 0X6D40, 0XAF01, 0X6FC0, 0X6E80, 0XAE41,
   0XAA01, 0X6AC0, 0X6B80, 0XAB41, 0X6900, 0XA9C1, 0XA881, 0X6840,
   0X7800, 0XB8C1, 0XB981, 0X7940, 0XBB01, 0X7BC0, 0X7A80, 0XBA41,
   0XBE01, 0X7EC0, 0X7F80, 0XBF41, 0X7D00, 0XBDC1, 0XBC81, 0X7C40,
   0XB401, 0X74C0, 0X7580, 0XB541, 0X7700, 0XB7C1, 0XB681, 0X7640,
   0X7200, 0XB2C1, 0XB381, 0X7340, 0XB101, 0X71C0, 0X7080, 0XB041,
   0X5000, 0X90C1, 0X9181, 0X5140, 0X9301, 0X53C0, 0X5280, 0X9241,
   0X9601, 0X56C0, 0X5780, 0X9741, 0X5500, 0X95C1, 0X9481, 0X5440,
   0X9C01, 0X5CC0, 0X5D80, 0X9D41, 0X5F00, 0X9FC1, 0X9E81, 0X5E40,
   0X5A00, 0X9AC1, 0X9B81, 0X5B40, 0X9901, 0X59C0, 0X5880, 0X9841,
   0X8801, 0X48C0, 0X4980, 0X8941, 0X4B00, 0X8BC1, 0X8A81, 0X4A40,
   0X4E00, 0X8EC1, 0X8F81, 0X4F40, 0X8D01, 0X4DC0, 0X4C80, 0X8C41,
   0X4400, 0X84C1, 0X8581, 0X4540, 0X8701, 0X47C0, 0X4680, 0X8641,
   0X8201, 0X42C0, 0X4380, 0X8341, 0X4100, 0X81C1, 0X8081, 0X4040 };

BYTE nTemp;
WORD wCRCWord = 0xFFFF;

   while (wLength--)
   {
nTemp = *nData++ ^ wCRCWord;
wCRCWord>>= 8;
wCRCWord  ^= wCRCTable[nTemp];
```

```
    }
    return wCRCWord;
}
```

2.5 예제

예) Device Address 0x76번의 수신기가 100 m 와 200 m인 2개 zone을 감시 중 정상상태

Device Address	Function Code	SOP	Len	PID	MID	Zone 수량	Zone 번호	상태 정보	거리 (H)	거리 (L)	Zone 번호	상태 정보	거리 (H)	거리 (L)	Reserved	EOP	CRC-16
1 byte	1 byte	1 byte	1 byte	1 byte	1 byte	1 byte	1 byte	1 byte	1 byte	1 byte	1 byte	1 byte	1 byte	1 byte	1 byte	1 byte	2 bytes
0x4C	0x00	0x23	0x0d	0x4C	reserved	0x02	0x01	0x00	0x00	0x64	0x02	0x00	0x00	0xC8	reserved	0x36	0x8426

건설현장의 화재안전기술기준(NFTC 606)

[시행 2023. 7. 1.] [공고 제2023 - 16호, 2023. 6. 30., 전부개정]

국립소방연구원(화재예방연구과):041 - 559 - 0547
소방청(소방정책연구실)041 - 559 - 0592

1. 일반사항

1.1 적용범위

1.1.1 이 기준은 「소방시설 설치 및 관리에 관한 법률 시행령」(이하 "영"이라 한다) 별표 8 제1호에 따른 임시소방시설의 설치 및 관리에 대해 적용한다.

1.2 기준의 효력

1.2.1 이 기준은 「소방시설 설치 및 관리에 관한 법률」(이하 "법"이라 한다) 제2조제1항제6호나목 및 제15조제4항에 따라 건설현장에 설치하는 임시소방시설의 기술기준으로서의 효력을 가진다.

1.2.2 이 기준에 적합한 경우에는 법 제2조제1항제6호나목에 따라 「건설현장의 화재안전성능기준(NFPC 606)」 을 충족하는 것으로 본다.

1.3 기준의 시행

1.3.1 이 기준은 2023년 7월 1일부터 시행한다.

1.4 기준의 특례

1.4.1 소방본부장 또는 소방서장은 기존건축물의 증축ㆍ개축ㆍ대수선이나 용도변경으로 인해 이 기준에 따른 임시소방시설의 설치가 현저하게 곤란하다고 인정되는 경우에는 해당 임시소방시설의 기능 및 사용에 지장이 없는 범위 안에서 이 기준의 일부를 적용하지 않을 수 있다.

1.5 경과조치

1.5.1 이 기준 시행 전에 건축허가 등의 신청 또는 신고나 소방시설공사의 착공신고를 하거나 설비 설치를 위한 공사계약을 체결한 특정소방대상물에 대해서는 종전 기준에 따른다.

1.5.2 이 기준 시행 전에 1.5.1에 따른 신청 또는 신고를 한 경우라도 개정 기준이 종전의 기준에 비해 관계인에게 유리한 경우에는 개정 기준에 따를 수 있다.

1.6 다른 법령과의 관계

1.6.1 이 기준 시행 당시 다른 법령 또는 행정규칙 등에서 종전의 기준을 인용한 경우에 이 기준 가운데 그에 해당하는 규정이 있는 경우에는 종전의 규정에 갈음하여 이 기준의 해당 규정을 인용한 것으로 본다.

1.6.2 건설현장의 임시소방시설 설치 및 관리와 관련하여 이 기준에서 정하지 않은 사항은 개별 기술기준에 따른다.

1.7 용어의 정의

1.7.1 이 기준에서 사용하는 용어의 정의는 다음과 같다.

1.7.1.1 "임시소방시설"이란 법 제15조제1항에 따른 설치 및 철거가 쉬운 화재대비시설을 말한다.

1.7.1.2 "소화기"란 「소화기구 및 자동소화장치의 화재안전기술기준(NFTC 101)」 1.7.1.2에서 정의하는 소화기를 말한다.

1.7.1.3 "간이소화장치"란 건설현장에서 화재발생 시 신속한 화재 진압이 가능하도록 물을 방수하는 형태의 소화장치를 말한다.

1.7.1.4 "비상경보장치"란 발신기, 경종, 표시등 및 시각경보장치가 결합된 형태의 것으로서 화재위험작업 공간 등에서 수동조작에 의해서 화재경보상황을 알려줄 수 있는 비상벨 장치를 말한다.

1.7.1.5 "가스누설경보기"란 건설현장에서 발생하는 가연성가스를 탐지하여 경보하는 장치를 말한다.

1.7.1.6 "간이피난유도선"이란 화재발생 시 작업자의 피난을 유도할 수 있는 케이블형태의 장치를 말한다.

1.7.1.7 "비상조명등"이란 화재발생 시 안전하고 원활한 피난활동을 할 수 있도록 계단실 내부에 설치되어 자동 점등되는 조명등을 말한다.

1.7.1.8 "방화포"란 건설현장 내 용접ㆍ용단 등의 작업 시 발생하는 금속성 불티로부터 가연물이 점화되는 것을 방지해주는 차단막을 말한다.

2. 기술기준

2.1 소화기의 설치기준

2.1.1 소화기의 설치기준은 다음과 같다.

2.1.1.1 소화기의 소화약제는 「소화기구 및 자동소화장치의 화재안전기술기준(NFTC 101)」 2.1.1.1의 표 2.1.1.1에 따른 적응성이 있는 것을 설치할 것

2.1.1.2 각 층 계단실마다 계단실 출입구 부근에 능력단위 3단위 이상인 소화기 2개 이상을 설치하고, 영 제18조제1항에 해당하는 작업을 하는 경우 작업종료 시까지 작업지점으로부터 5 m 이내의 쉽게 보이는 장소에 능력단위 3단위 이상인 소화기 2개 이상과 대형소화기 1개 이상을 추가 배치할 것

2.1.1.3 "소화기"라고 표시한 축광식 표지를 소화기 설치장소 보기 쉬운 곳에 부착하여야 한다.

2.2 간이소화장치의 설치기준

2.2.1 간이소화장치의 설치기준은 다음과 같다.

2.2.1.1 영 제18조제1항에 해당하는 작업을 하는 경우 작업종료 시까지 작업지점으로부터 25 m 이내에 배치하여 즉시 사용이 가능하도록 할 것

2.3 비상경보장치의 설치기준

2.3.1 비상경보장치의 설치기준은 다음과 같다.

2.3.1.1 피난층 또는 지상으로 통하는 각 층 직통계단의 출입구마다 설치할 것
2.3.1.2 발신기를 누를 경우 해당 발신기와 결합된 경종이 작동할 것. 이 경우 다른 장소에 설치된 경종도 함께 연동하여 작동되도록 설치할 수 있다.
2.3.1.3 발신기의 위치표시등은 함의 상부에 설치하되, 그 불빛은 부착 면으로부터 15도 이상의 범위 안에서 부착지점으로부터 10 m 이내의 어느 곳에서도 쉽게 식별할 수 있는 적색등으로 할 것
2.3.1.4 시각경보장치는 발신기함 상부에 위치하도록 설치하되 바닥으로부터 2 m 이상 2.5 m 이하의 높이에 설치하여 건설현장의 각 부분에 유효하게 경보할 수 있도록 할 것
2.3.1.5 "비상경보장치"라고 표시한 표지를 비상경보장치 상단에 부착할 것
2.4 가스누설경보기의 설치기준
2.4.1 가스누설경보기의 설치기준은 다음과 같다.
2.4.1.1 영 제18조제1항제1호에 따른 가연성가스를 발생시키는 작업을 하는 지하층 또는 무창층 내부(내부에 구획된 실이 있는 경우에는 구획실마다)에 가연성가스를 발생시키는 작업을 하는 부분으로부터 수평거리 10 m 이내에 바닥으로부터 탐지부 상단까지의 거리가 0.3 m 이하인 위치에 설치할 것
2.5 간이피난유도선의 설치기준
2.5.1 간이피난유도선의 설치기준은 다음과 같다.
2.5.1.1 영 제18조제2항 별표 8 제2호마목에 따른 지하층이나 무창층에는 간이피난유도선을 녹색 계열의 광원점등방식으로 해당 층의 직통계단마다 계단의 출입구로부터 건물 내부로 10 m 이상의 길이로 설치할 것
2.5.1.2 바닥으로부터 1 m 이하의 높이에 설치하고, 피난유도선이 점멸하거나 화살표로 표시하는 등의 방법으로 작업장의 어느 위치에서도 피난유도선을 통해 출입구로의 피난방향을 알 수 있도록 할 것
2.5.1.3 층 내부에 구획된 실이 있는 경우에는 구획된 각 실로부터 가장 가까운 직통계단의 출입구까지 연속하여 설치할 것
2.6 비상조명등의 설치기준
2.6.1 비상조명등의 설치기준은 다음과 같다.
2.6.1.1 영 제18조제2항 별표 8 제2호바목에 따른 지하층이나 무창층에서 피난층 또는 지상으로 통하는 직통계단의 계단실 내부에 각 층마다 설치할 것
2.6.1.2 비상조명등이 설치된 장소의 조도는 각 부분의 바닥에서 1 lx 이상이 되도록 할 것
2.6.1.3 비상경보장치가 작동할 경우 연동하여 점등되는 구조로 설치할 것
2.7 방화포의 설치기준
2.7.1 방화포의 설치기준은 다음과 같다.
2.7.1.1 용접ㆍ용단 작업 시 11 m 이내에 가연물이 있는 경우 해당 가연물을 방화포로 보호할 것

전기저장시설의 화재안전기술기준(NFTC 607)

[시행 2024. 7. 1.] [공고 제2024 - 43호, 2024. 7. 1., 일부개정]

국립소방연구원(화재예방연구과)041 - 559 - 0547

1. 일반사항

1.1 적용범위

1.1.1 이 기준은 「소방시설 설치 및 관리에 관한 법률 시행령」(이하 "영"이라 한다) 제11조제1항에 따라 전기저장시설에 설치해야 하는 소방시설 등의 설치 및 관리에 대해 적용한다.

1.2 기준의 효력

1.2.1 이 기준은 「소방시설 설치 및 관리에 관한 법률」(이하 "법"이라 한다) 제2조제1항제6호나목에 따라 전기저장시설에 설치하는 소방시설 등의 기술기준으로서의 효력을 가진다.

1.2.2 이 기준에 적합한 경우에는 법 제2조제1항제6호나목에 따라 「전기저장시설의 화재안전성능기준(NFPC 607)」 을 충족하는 것으로 본다.

1.3 기준의 시행

1.3.1 이 기준은 2024년 7월 1일부터 시행한다. <개정 2024.7.1.>

1.4 기준의 특례

1.4.1 소방본부장 또는 소방서장은 기존건축물이 증축ㆍ개축ㆍ대수선되거나 용도 변경되는 경우에 있어서 이 기준이 정하는 기준에 따라 해당 건축물에 설치해야 할 소방시설의 배관ㆍ배선 등의 공사가 현저하게 곤란하다고 인정되는 경우에는 해당 설비의 기능 및 사용에 지장이 없는 범위 안에서 이 기준의 일부를 적용하지 않을 수 있다.

1.5 경과조치

1.5.1 이 기준 시행 전에 건축허가 등의 신청 또는 신고를 하거나 소방시설공사의 착공신고를 한 특정소방대상물에 대해서는 종전의 「전기저장시설의 화재안전기준(NFSC 607)」에 따른다.

1.5.2 이 기준 시행 전에 1.5.1에 따른 신청 또는 신고를 한 경우라도 제정 기준이 종전의 기준에 비하여 관계인에게 유리한 경우에는 제정 기준에 따를 수 있다.

1.6 다른 법령과의 관계

1.6.1 이 기준 시행 당시 다른 법령 또는 행정규칙 등에서 종전의 화재안전기준을 인용한 경우에 이 기준 가운데 그에 해당하는 규정이 있는 경우에는 종전의 규정에 갈음하여 이 기준의 해당 규정을 인용한 것으로 본다.

1.6.2 전기저장시설에 설치하는 소방시설 등의 설치 및 관리기준 중 이 기준에서 규정하지 않은 기준은 개별 기술기준에 따라야 한다.

1.7 용어의 정의

1.7.1 이 기준에서 사용하는 용어의 정의는 다음과 같다.

1.7.1.1 "전기저장장치"란 생산된 전기를 전력 계통에 저장했다가 전기가 가장 필요한 시기에 공급해 에너지 효율을 높이는 것으로 배터리(이차전지에 한정한다. 이하 같다), 배터리 관리시스템, 전력 변환 장치 및 에너지 관리 시스템 등으로 구성되어 발전ㆍ송배전ㆍ일반 건축물에서 목적에 따라 단계별 저장이 가능한 장치를 말한다.

1.7.1.2 "옥외형 전기저장장치 설비"란 컨테이너, 패널 등 전기저장장치 설비 전용 건축물의 형태로 옥외의 구획된 실에 설치된 전기저장장치를 말한다.

1.7.1.3 "옥내형 전기저장장치 설비"란 전기저장장치 설비 전용 건축물이 아닌 건축물의 내부에 설치되는 전기저장장치로 ‘ 옥외형 전기저장장치 설비 ’ 가 아닌 설비를 말한다.

1.7.1.4 "배터리실"이란 전기저장장치 중 배터리를 보관하기 위해 별도로 구획된 실을 말한다.

1.7.1.5 "더블인터락(Double - Interlock) 방식"이란 준비작동식스프링클러설비의 작동방식 중 화재감지기와 스프링클러헤드가 모두 작동되는 경우 준비작동식유수검지장치가 개방되는 방식을 말한다.

2. 기술기준

2.1 소화기

2.1.1 소화기는 「소화기구 및 자동소화장치의 화재안전기술기준(NFTC 101)」 2.1.1.3의 표 2.1.1.3 제2호에 따라 구획된 실 마다 추가하여 설치해야 한다.

2.2 스프링클러설비

2.2.1 스프링클러설비는 다음의 기준에 따라 설치해야 한다. 다만, 배터리실 외의 장소에는 스프링클러헤드를 설치하지 않을 수 있다.

2.2.1.1 스프링클러설비는 습식스프링클러설비 또는 준비작동식스프링클러설비(신속한 작동을 위해 더블인터락 방식은 제외한다)로 설치할 것 <개정 2024.7.1.>

2.2.1.2 전기저장장치가 설치된 실의 바닥면적(바닥면적이 230 ㎡ 이상인 경우에는 230 ㎡) 1 ㎡에 분당 12.2 L/min 이상의 수량을 균일하게 30분 이상 방수할 수 있도록 할 것

2.2.1.3 스프링클러헤드의 방수로 인해 인접 헤드에 미치는 영향을 최소화하기 위하여 스프링클러헤드 사이의 간격을 1.8 m 이상 유지할 것. 이 경우 헤드 사이의 최대 간격은 스프링클러설비의 소화성능에 영향을 미치지 않는 간격 이내로 해야 한다.

2.2.1.4 준비작동식스프링클러설비를 설치할 경우 2.4.2에 따른 감지기를 설치할 것

2.2.1.5 스프링클러설비를 30분 이상 작동할 수 있는 비상전원을 갖출 것

2.2.1.6 준비작동식스프링클러설비의 경우 전기저장장치의 출입구 부근에 수동식기동장치를 설치할 것

2.2.1.7 소방자동차로부터 전기저장장치 설비에 송수할 수 있는 송수구를 「스프링클러설비의 화재안전기술기준(NFTC 103)」 2.8(송수구)에 따라 설치할 것

2.3 배터리용 소화장치

2.3.1 다음의 어느 하나에 해당하는 경우에는 2.2에도 불구하고 법 제18조에 따른 중앙소방기술심의위원회의 심의를 거쳐 소방청장이 인정하는 시험방법으로 2.9.2에 따른 시험기관에서 전기저장장치에 대한 소화성능을 인정받은 배터리용 소화장치를 설치할 수 있다. <개정 2024.7.1.>

2.3.1.1 옥외형 전기저장장치 설비가 컨테이너 내부에 설치된 경우

2.3.1.2 옥외형 전기저장장치 설비가 다른 건축물, 주차장, 공용도로, 적재된 가연물, 위험물 등으로부터 30 m 이상 떨어진 지역에 설치된 경우

2.4 자동화재탐지설비

2.4.1 자동화재탐지설비는 「자동화재탐지설비 및 시각경보장치의 화재안전기술기준(NFTC 203)」에 따라 설치해야 한다. 다만, 옥외형 전기저장장치 설비에는 자동화재탐지설비를 설치하지 않을 수 있다.

2.4.2 화재감지기는 다음의 어느 하나에 해당하는 감지기를 설치해야 한다.

2.4.2.1 공기흡입형 감지기 또는 아날로그식 연기감지기(감지기의 신호처리방식은 「자동화재탐지설비 및 시각경보장치의 화재안전기술기준(NFTC 203)」 1.7.2에 따른다)

2.4.2.2 중앙소방기술심의위원회의 심의를 통해 전기저장장치 화재에 적응성이 있다고 인정된 감지기

2.5 <삭제 2024.7.1.>

2.5.1 <삭제 2024.7.1.>

2.6 배출설비

2.6.1 배출설비는 다음의 기준에 따라 설치해야 한다.

2.6.1.1 배풍기、배출덕트、후드 등을 이용하여 강제적으로 배출할 것

2.6.1.2 바닥면적 1 ㎡에 시간당 18 ㎥ 이상의 용량을 배출할 것

2.6.1.3 화재감지기의 감지에 따라 작동할 것

2.6.1.4 옥외와 면하는 벽체에 설치

2.7 설치장소

2.7.1 전기저장장치는 관할 소방대의 원활한 소방활동을 위해 지면으로부터 지상 22 m(전기저장장치가 설치된 전용 건축물의 최상부 끝단까지의 높이) 이내, 지하 9 m(전기저장장치가 설치된 바닥면까지의 깊이) 이내로 설치해야 한다.

2.8 방화구획

2.8.1 전기저장장치 설치장소의 벽체, 바닥 및 천장은 「건축물의 피난、방화구조 등의 기준에 관한 규칙」 에 따라 건축물의 다른 부분과 방화구획 해야 한다. 다만, 배터리실 외의 장소와 옥외형 전기저장장치 설비는 방화구획 하지 않을 수 있다.

2.9 화재안전성능

2.9.1 소방본부장 또는 소방서장은 중앙소방기술심의위원회의 심의를 거쳐 소방청장이 인정하는 시험방법에 따라 2.9.2에 따른 시험기관에서 화재안전성능을 인정받은 경우에는 인정받은 성능범위 안에서 2.2 및 2.3을 적용하지 않을 수 있다.

2.9.2 전기저장시설의 화재안전성능과 관련된 시험은 다음의 시험기관에서 수행할 수 있다.

2.9.2.1 한국소방산업기술원

2.9.2.2 한국화재보험협회 부설 방재시험연구원

2.9.2.3 2.9.1에 따라 소방청장이 인정하는 시험방법으로 화재안전성능을 시험할 수 있는 비영리 국가 공인시험기관(「국가표준기본법」 제23조에 따라 한국인정기구로부터 시험기관으로 인정받은 기관을 말한다)

3. 소방관계법

3 - 1. 소방기본법

1. 소방기본법
2. 소방기본법 시행령
3. 소방기본법 시행규칙

소방기본법

[시행 2026. 9. 3.] [법률 제21731호, 2026. 6. 2., 일부개정]

소방청 (대응정책과 - 총괄,소방활동,소방력동원) 044 - 205 - 7562
소방청 (119종합상황실 - 119종합상황실운영) 044 - 205 - 7082
소방청 (기획재정담당관 - 국고보조) 044 - 205 - 7227
소방청 (혁신행정법무담당관 - 소방기관설치) 044 - 205 - 7247
소방청 (보건안전담당관 - 손실보상) 044 - 205 - 7412
소방청 (보건안전담당관 - 소방자동차 교통안전 분석 시스템) 044 - 205 - 7416
소방청 (구조과 - 생활안전활동) 044 - 205 - 7617
소방청 (화재대응조사과 - 소방용수,화재조사,의용소방대) 044 - 205 - 7473,7475,7478,7479
소방청 (예방정책과 - 소방안전원) 044 - 205 - 7442
소방청 (생활안전과 - 소방교육ㆍ훈련,소방박물관,소방안전교육사) 044 - 205 - 7666,7668,7667
소방청 (소방산업진흥정책과 - 소방산업육성) 044 - 205 - 7502

제1장 총칙 <개정 2011. 5. 30.>

제1조(목적) 이 법은 화재를 예방ㆍ경계하거나 진압하고 화재, 재난ㆍ재해, 그 밖의 위급한 상황에서의 구조ㆍ구급 활동 등을 통하여 국민의 생명ㆍ신체 및 재산을 보호함으로써 공공의 안녕 및 질서 유지와 복리증진에 이바지함을 목적으로 한다.
[전문개정 2011. 5. 30.]

제2조(정의) 이 법에서 사용하는 용어의 뜻은 다음과 같다. <개정 2007. 8. 3., 2010. 2. 4., 2011. 5. 30., 2014. 1. 28., 2014. 12. 30.>

1. “소방대상물”이란 건축물, 차량, 선박(「선박법」 제1조의2제1항에 따른 선박으로서 항구에 매어둔 선박만 해당한다), 선박 건조 구조물, 산림, 그 밖의 인공 구조물 또는 물건을 말한다.
2. “관계지역”이란 소방대상물이 있는 장소 및 그 이웃 지역으로서 화재의 예방ㆍ경계ㆍ진압, 구조ㆍ구급 등의 활동에 필요한 지역을 말한다.
3. “관계인”이란 소방대상물의 소유자ㆍ관리자 또는 점유자를 말한다.
4. “소방본부장”이란 특별시ㆍ광역시ㆍ특별자치시ㆍ도 또는 특별자치도(이하 “시ㆍ도”라 한다)에서 화재의 예방ㆍ경계ㆍ진압ㆍ조사 및 구조ㆍ구급 등의 업무를 담당하는 부서의 장을 말한다.
5. “소방대”(消防隊)란 화재를 진압하고 화재, 재난ㆍ재해, 그 밖의 위급한 상황에서 구조ㆍ구급 활동 등을 하기 위하여 다음 각 목의 사람으로 구성된 조직체를 말한다.

가. 「소방공무원법」에 따른 소방공무원
나. 「의무소방대설치법」 제3조에 따라 임용된 의무소방원(義務消防員)
다. 「의용소방대 설치 및 운영에 관한 법률」에 따른 의용소방대원(義勇消防隊員)

6. “소방대장”(消防隊長)이란 소방본부장 또는 소방서장 등 화재, 재난ㆍ재해, 그 밖의 위급한 상황이 발생한 현장에서 소방대를 지휘하는 사람을 말한다.

제2조의2(국가와 지방자치단체의 책무) 국가와 지방자치단체는 화재, 재난ㆍ재해, 그 밖의 위급한 상황으로부터 국민의 생명ㆍ신체 및 재산을 보호하기 위하여 필요한 시책을 수립ㆍ시행하여야 한다.
[본조신설 2019. 12. 10.]

제3조(소방기관의 설치 등) ① 시ㆍ도의 화재 예방ㆍ경계ㆍ진압 및 조사, 소방안전교육ㆍ홍보와 화재, 재난ㆍ재해, 그 밖의 위급한 상황에서의 구조ㆍ구급 등의 업무(이하 “소방업무”라 한다)를 수행하는 소방기관의 설치에 필요한 사항은 대통령령으로 정한다. <개정 2015. 7. 24.>
② 소방업무를 수행하는 소방본부장 또는 소방서장은 그 소재지를 관할하는 특별시장ㆍ광역시장ㆍ특별자치시장ㆍ도지사 또는 특별자치도지사(이하 “시ㆍ도지사”라 한다)의 지휘와 감독을 받는다.<개정 2014. 12. 30.>
③ 제2항에도 불구하고 소방청장은 화재 예방 및 대형 재난 등 필요한 경우 시ㆍ도 소방본부장 및 소방서장을 지휘ㆍ감독할 수 있다.<신설 2019. 12. 10.>
④ 시ㆍ도에서 소방업무를 수행하기 위하여 시ㆍ도지사 직속으로 소방본부를 둔다<신설 2019. 12. 10.>
[전문개정 2011. 5. 30.]

제3조의2(소방공무원의 배치) 제3조제1항의 소방기관 및 같은 조 제4항의 소방본부에는 「지방자치단체에 두는 국가공무원의 정원에 관한 법률」에도 불구하고 대통령령으로 정하는 바에 따라 소방공무원을 둘 수 있다.
[본조신설 2019. 12. 10.]

제3조의3(다른 법률과의 관계) 제주특별자치도에는 「제주특별자치도 설치 및 국제자유도시 조성을 위한 특별법」 제44조에도 불구하고 같은 법 제6조제1항 단서에 따라 이 법 제3조의2를 우선하여 적용한다.
[본조신설 2019. 12. 10.]

제4조(119종합상황실의 설치와 운영) ① 소방청장, 소방본부장 및 소방서장은 화재, 재난ㆍ재해, 그 밖에 구조ㆍ구급이 필요한 상황이 발생하였을 때에 신속한 소방활동(소방업무를 위한 모든 활동을 말한다. 이하 같다)을 위한 정보의 수집ㆍ분석과 판단ㆍ전파, 상황관리, 현장 지휘 및 조정ㆍ통제 등의 업무를 수행하기 위하여 119종합상황실을 설치ㆍ운영하여야 한다. <개정 2014. 11. 19., 2014. 12. 30., 2017. 7. 26.>

② 제1항에 따라 소방본부에 설치하는 119종합상황실에는 「지방자치단체에 두는 국가공무원의 정원에 관한 법률」에도 불구하고 대통령령으로 정하는 바에 따라 경찰공무원을 둘 수 있다.<신설 2024. 1. 30.>

③ 제1항에 따른 119종합상황실의 설치ㆍ운영에 필요한 사항은 행정안전부령으로 정한다. <개정 2013. 3. 23., 2014. 11. 19., 2014. 12. 30., 2017. 7. 26., 2024. 1. 30.>

[전문개정 2011. 5. 30.]

[제목개정 2014. 12. 30.]

제4조의2(소방정보통신망 구축ㆍ운영) ① 소방청장 및 시ㆍ도지사는 119종합상황실 등의 효율적 운영을 위하여 소방정보통신망을 구축ㆍ운영할 수 있다.

② 소방청장 및 시ㆍ도지사는 소방정보통신망의 안정적 운영을 위하여 소방정보통신망의 회선을 이중화할 수 있다. 이 경우 이중화된 각 회선은 서로 다른 사업자로부터 제공받아야 한다.

③ 제1항 및 제2항에 따른 소방정보통신망의 구축 및 운영에 필요한 사항은 행정안전부령으로 정한다.

[본조신설 2023. 4. 11.]

[종전 제4조의2는 제4조의3으로 이동 <2023. 4. 11.>]

제4조의3(소방기술민원센터의 설치ㆍ운영) ① 소방청장 또는 소방본부장은 소방시설, 소방공사 및 위험물 안전관리 등과 관련된 법령해석 등의 민원을 종합적으로 접수하여 처리할 수 있는 기구(이하 이 조에서 "소방기술민원센터"라 한다)를 설치ㆍ운영할 수 있다.

② 소방기술민원센터의 설치ㆍ운영 등에 필요한 사항은 대통령령으로 정한다.

[본조신설 2021. 1. 5.]

[제4조의2에서 이동 <2023. 4. 11.>]

제5조(소방박물관 등의 설립과 운영) ① 소방의 역사와 안전문화를 발전시키고 국민의 안전의식을 높이기 위하여 소방청장은 소방박물관을, 시ㆍ도지사는 소방체험관(화재 현장에서의 피난 등을 체험할 수 있는 체험관을 말한다. 이하 이 조에서 같다)을 설립하여 운영할 수 있다. <개정 2014. 11. 19., 2017. 7. 26.>

② 제1항에 따른 소방박물관의 설립과 운영에 필요한 사항은 행정안전부령으로 정하고, 소방체험관의 설립과 운영에 필요한 사항은 행정안전부령으로 정하는 기준에 따라 시ㆍ도의 조례로 정한다.<개정 2013. 3. 23., 2014. 11. 19., 2015. 7. 24., 2017. 7. 26.>

[전문개정 2011. 5. 30.]

제6조(소방업무에 관한 종합계획의 수립ㆍ시행 등) ① 소방청장은 화재, 재난ㆍ재해, 그 밖의 위급한 상황으로부터 국민의 생명ㆍ신체 및 재산을 보호하기 위하여 소방업무에 관한 종합계획(이하 이 조에서 "종합계획"이라 한다)을 5년마다 수립ㆍ시행하여야 하고, 이에 필요한 재원을 확보하도록 노력하여야 한다. <개정 2015. 7. 24., 2017. 7. 26.>

② 종합계획에는 다음 각 호의 사항이 포함되어야 한다.<신설 2015. 7. 24.>

1. 소방서비스의 질 향상을 위한 정책의 기본방향
2. 소방업무에 필요한 체계의 구축, 소방기술의 연구ㆍ개발 및 보급
3. 소방업무에 필요한 장비의 구비
4. 소방전문인력 양성
5. 소방업무에 필요한 기반조성
6. 소방업무의 교육 및 홍보(제21조에 따른 소방자동차의 우선 통행 등에 관한 홍보를 포함한다)
7. 그 밖에 소방업무의 효율적 수행을 위하여 필요한 사항으로서 대통령령으로 정하는 사항

③ 소방청장은 제1항에 따라 수립한 종합계획을 관계 중앙행정기관의 장, 시ㆍ도지사에게 통보하여야 한다.<신설 2015. 7. 24., 2017. 7. 26.>

④시ㆍ도지사는 관할 지역의 특성을 고려하여 종합계획의 시행에 필요한 세부계획(이하 이 조에서 "세부계획"이라 한다)을 매년 수립하여 소방청장에게 제출하여야 하며, 세부계획에 따른 소방업무를 성실히 수행하여야 한다.<개정 2015. 7. 24., 2017. 7. 26.>

⑤ 소방청장은 소방업무의 체계적 수행을 위하여 필요한 경우 제4항에 따라 시ㆍ도지사가 제출한 세부계획의 보완 또는 수정을 요청할 수 있다.<신설 2015. 7. 24., 2017. 7. 26.>

⑥ 그 밖에 종합계획 및 세부계획의 수립ㆍ시행에 필요한 사항은 대통령령으로 정한다.<신설 2015. 7. 24.>

[전문개정 2011. 7. 14.]

제7조(소방의 날 제정과 운영 등) ① 국민의 안전의식과 화재에 대한 경각심을 높이고 안전문화를 정착시키기 위하여 매년 11월 9일을 소방의 날로 정하여 기념행사를 한다.

② 소방의 날 행사에 관하여 필요한 사항은 소방청장 또는 시ㆍ도지사가 따로 정하여 시행할 수 있다.<개정 2014. 11. 19., 2017. 7. 26.>

③ 소방청장은 다음 각 호에 해당하는 사람을 명예직 소방대원으로 위촉할 수 있다.<개정 2014. 11. 19., 2017. 7. 26.>

1. 「의사상자 등 예우 및 지원에 관한 법률」 제2조에 따른 의사상자(義死傷者)로서 같은 법 제3조제3호 또는 제4호에 해당하는 사람
2. 소방행정 발전에 공로가 있다고 인정되는 사람

[전문개정 2011. 5. 30.]

제2장 소방장비 및 소방용수시설 등

제8조(소방력의 기준 등) ① 소방기관이 소방업무를 수행하는 데에 필요한 인력과 장비 등[이하 "소방력"(消防力)이라 한다]에 관한 기준은 행정안전부령으로 정한다. <개정 2013. 3. 23., 2014. 11. 19., 2017. 7. 26.>

② 시ㆍ도지사는 제1항에 따른 소방력의 기준에 따라 관할구역의 소방력을 확충하기 위하여 필요한 계획을 수립하여 시행하여야 한다.

③ 소방자동차 등 소방장비의 분류ㆍ표준화와 그 관리 등에 필요한 사항은 따로 법률에서 정한다.<개정 2013. 3. 23., 2014. 11. 19., 2017. 7. 26., 2017. 12. 26.>

[전문개정 2011. 5. 30.]

제9조(소방장비 등에 대한 국고보조) ① 국가는 소방장비의 구입 등 시ㆍ도의 소방업무에 필요한 경비의 일부를 보조한다.

② 제1항에 따른 보조 대상사업의 범위와 기준보조율은 대통령령으로 정한다.

[전문개정 2011. 5. 30.]

제10조(소방용수시설의 설치 및 관리 등) ①시ㆍ도지사는 소방활동에 필요한 소화전(消火栓)ㆍ급수탑(給水塔)ㆍ저수조(貯水槽)(이하 "소방용수시설"이라 한다)를 설치하고 유지ㆍ관리하여야 한다. 다만, 「수도법」 제45조에 따라 소화전을 설치하는 일반수도사업자는 관할 소방서장과 사전협의를 거친 후 소화전을 설치하여야 하며, 설치 사실을 관할 소방서장에게 통지하고, 그 소화전을 유지ㆍ관리하여야 한다. <개정 2007. 4. 11., 2011. 3. 8.>

② 시ㆍ도지사는 제21조제1항에 따른 소방자동차의 진입이 곤란한 지역 등 화재발생 시에 초기 대응이 필요한 지역으로서 대통령령으로 정하는 지역에 소방호스 또는 호스 릴 등을 소방용수시설에 연결하여 화재를 진압하는 시설이나 장치(이하 "비상소화장치"라 한다)를 설치하고 유지ㆍ관리할 수 있다.<개정 2017. 12. 26.>

③ 제1항에 따른 소방용수시설과 제2항에 따른 비상소화장치의 설치기준은 행정안전부령으로 정한다.<신설 2017. 12. 26.>

제11조(소방업무의 응원) ① 소방본부장이나 소방서장은 소방활동을 할 때에 긴급한 경우에는 이웃한 소방본부장 또는 소방서장에게 소방업무의 응원(應援)을 요청할 수 있다.

② 제1항에 따라 소방업무의 응원 요청을 받은 소방본부장 또는 소방서장은 정당한 사유 없이 그 요청을 거절하여서는 아니 된다.

③ 제1항에 따라 소방업무의 응원을 위하여 파견된 소방대원은 응원을 요청한 소방본부장 또는 소방서장의 지휘에 따라야 한다.

④ 시ㆍ도지사는 제1항에 따라 소방업무의 응원을 요청하는 경우를 대비하여 출동 대상지역 및 규모와 필요한 경비의 부담 등에 관하여 필요한 사항을 행정안전부령으로 정하는 바에 따라 이웃하는 시ㆍ도지사와 협의하여 미리 규약(規約)으로 정하여야 한다.<개정 2013. 3. 23., 2014. 11. 19., 2017. 7. 26.>

[전문개정 2011. 5. 30.]

제11조의2(소방력의 동원) ① 소방청장은 해당 시ㆍ도의 소방력만으로는 소방활동을 효율적으로 수행하기 어려운 화재, 재난ㆍ재해, 그 밖의 구조ㆍ구급이 필요한 상황이 발생하거나 특별히 국가적 차원에서 소방활동을 수행할 필요가 인정될 때에는 각 시ㆍ도지사에게 행정안전부

령으로 정하는 바에 따라 소방력을 동원할 것을 요청할 수 있다. <개정 2013. 3. 23., 2014. 11. 19., 2017. 7. 26.>

② 제1항에 따라 동원 요청을 받은 시ㆍ도지사는 정당한 사유 없이 요청을 거절하여서는 아니 된다.

③ 소방청장은 시ㆍ도지사에게 제1항에 따라 동원된 소방력을 화재, 재난ㆍ재해 등이 발생한 지역에 지원ㆍ파견하여 줄 것을 요청하거나 필요한 경우 직접 소방대를 편성하여 화재진압 및 인명구조 등 소방에 필요한 활동을 하게 할 수 있다.<개정 2014. 11. 19., 2017. 7. 26.>

④ 제1항에 따라 동원된 소방대원이 다른 시ㆍ도에 파견ㆍ지원되어 소방활동을 수행할 때에는 특별한 사정이 없으면 화재, 재난ㆍ재해 등이 발생한 지역을 관할하는 소방본부장 또는 소방서장의 지휘에 따라야 한다. 다만, 소방청장이 직접 소방대를 편성하여 소방활동을 하게 하는 경우에는 소방청장의 지휘에 따라야 한다.<개정 2014. 11. 19., 2017. 7. 26.>

⑤ 제3항 및 제4항에 따른 소방활동을 수행하는 과정에서 발생하는 경비 부담에 관한 사항, 제3항 및 제4항에 따라 소방활동을 수행한 민간 소방 인력이 사망하거나 부상을 입었을 경우의 보상주체ㆍ보상기준 등에 관한 사항, 그 밖에 동원된 소방력의 운용과 관련하여 필요한 사항은 대통령령으로 정한다.

[본조신설 2011. 5. 30.]

제3장 화재의 예방과 경계(警戒)

제12조 삭제 <2021. 11. 30.>

제13조 삭제 <2021. 11. 30.>

제14조 삭제 <2021. 11. 30.>

제15조 삭제 <2021. 11. 30.>

제4장 소방활동 등 <개정 2011. 3. 8.>

제16조(소방활동) ① 소방청장, 소방본부장 또는 소방서장은 화재, 재난ㆍ재해, 그 밖의 위급한 상황이 발생하였을 때에는 소방대를 현장에 신속하게 출동시켜 화재진압과 인명구조ㆍ구급 등 소방에 필요한 활동(이하 이 조에서 “소방활동”이라 한다)을 하게 하여야 한다. <개정 2014. 11. 19., 2017. 7. 26., 2021. 1. 5.>

② 누구든지 정당한 사유 없이 제1항에 따라 출동한 소방대의 소방활동을 방해하여서는 아니 된다.<개정 2021. 1. 5.>

③ 소방공무원은 원활한 소방활동을 하기 위하여 건물의 구조, 용도 등 행정안전부령으로 정하는 사항에 대한 소방활동 자료조사를 할 수 있다.<신설 2026. 6. 2.>

④ 제3항에 따른 자료조사의 방법ㆍ절차 등에 필요한 사항은 행정안전부령으로 정한다.<신설 2026. 6. 2.>

[전문개정 2011. 5. 30.]

제16조의2(소방지원활동) ① 소방청장ㆍ소방본부장 또는 소방서장은 공공의 안녕질서 유지 또는 복리증진을 위하여 필요한 경우 소방활동 외에 다음 각 호의 활동(이하 "소방지원활동"이라 한다)을 하게 할 수 있다. <개정 2013. 3. 23., 2014. 11. 19., 2017. 7. 26.>

1. 산불에 대한 예방ㆍ진압 등 지원활동
2. 자연재해에 따른 급수ㆍ배수 및 제설 등 지원활동
3. 집회ㆍ공연 등 각종 행사 시 사고에 대비한 근접대기 등 지원활동
4. 화재, 재난ㆍ재해로 인한 피해복구 지원활동
5. 삭제<2015. 7. 24.>
6. 그 밖에 행정안전부령으로 정하는 활동

② 소방지원활동은 제16조의 소방활동 수행에 지장을 주지 아니하는 범위에서 할 수 있다.

③ 유관기관ㆍ단체 등의 요청에 따른 소방지원활동에 드는 비용은 지원요청을 한 유관기관ㆍ단체 등에게 부담하게 할 수 있다. 다만, 부담금액 및 부담방법에 관하여는 지원요청을 한 유관기관ㆍ단체 등과 협의하여 결정한다.

[본조신설 2011. 3. 8.]

제16조의3(생활안전활동) ① 소방청장ㆍ소방본부장 또는 소방서장은 신고가 접수된 생활안전 및 위험제거 활동(화재, 재난ㆍ재해, 그 밖의 위급한 상황에 해당하는 것은 제외한다)에 대응하기 위하여 소방대를 출동시켜 다음 각 호의 활동(이하 "생활안전활동"이라 한다)을 하게 하여야 한다. <개정 2017. 7. 26.>

1. 붕괴, 낙하 등이 우려되는 고드름, 나무, 위험 구조물 등의 제거활동
2. 위해동물, 벌 등의 포획 및 퇴치 활동
3. 끼임, 고립 등에 따른 위험제거 및 구출 활동
4. 단전사고 시 비상전원 또는 조명의 공급
5. 그 밖에 방치하면 급박해질 우려가 있는 위험을 예방하기 위한 활동

② 누구든지 정당한 사유 없이 제1항에 따라 출동하는 소방대의 생활안전활동을 방해하여서는 아니 된다.

③ 삭제<2017. 12. 26.>

[본조신설 2015. 7. 24.]

제16조의4(보험 등의 가입) ① 소방청장 또는 시ㆍ도지사는 소방공무원 등 소방업무에 종사하는 공무원이 소방업무를 수행하면서 고의 또는 과실로 법령을 위반하여 타인에게 손해를 입힌 경우 그 손해에 대한 배상을 보장하기 위하여 보험 또는 공제에 가입하여야 한다.

② 제1항에 따른 보험 또는 공제의 종류, 가입 절차 등에 필요한 사항은 대통령령으로 정한다.

[본조신설 2026. 6. 2.]
[종전 제16조의4는 제16조의5로 이동 <2026. 6. 2.>]

제16조의5(소방자동차의 보험 가입 등) ① 시ㆍ도지사는 소방자동차의 공무상 운행 중 교통사고가 발생한 경우 그 운전자의 법률상 분쟁에 소요되는 비용을 지원할 수 있는 보험에 가입하여야 한다.
② 국가는 제1항에 따른 보험 가입비용의 일부를 지원할 수 있다.
[본조신설 2016. 1. 27.]
[제16조의4에서 이동, 종전 제16조의5는 제16조의6으로 이동 <2026. 6. 2.>]

제16조의6(소방활동에 대한 면책) 소방공무원이 제16조제1항에 따른 소방활동으로 인하여 타인을 사상(死傷)에 이르게 한 경우 그 소방활동이 불가피하고 소방공무원에게 고의 또는 중대한 과실이 없는 때에는 그 정상을 참작하여 사상에 대한 형사책임을 감경하거나 면제할 수 있다.
[본조신설 2017. 12. 26.]
[제16조의5에서 이동, 종전 제16조의6은 제16조의7로 이동 <2026. 6. 2.>]

제16조의7(소송지원) 소방청장, 소방본부장 또는 소방서장은 소방공무원이 제16조제1항에 따른 소방활동, 제16조의2제1항에 따른 소방지원활동, 제16조의3제1항에 따른 생활안전활동으로 인하여 민ㆍ형사상 책임과 관련된 소송을 수행할 경우 변호인 선임 등 소송수행에 필요한 지원을 할 수 있다.
[본조신설 2017. 12. 26.]
[제16조의6에서 이동 <2026. 6. 2.>]

제17조(소방교육ㆍ훈련) ① 소방청장, 소방본부장 또는 소방서장은 소방업무를 전문적이고 효과적으로 수행하기 위하여 소방대원에게 필요한 교육ㆍ훈련을 실시하여야 한다. <개정 2014. 11. 19., 2017. 7. 26.>
② 소방청장, 소방본부장 또는 소방서장은 화재를 예방하고 화재 발생 시 인명과 재산피해를 최소화하기 위하여 다음 각 호에 해당하는 사람을 대상으로 행정안전부령으로 정하는 바에 따라 소방안전에 관한 교육과 훈련을 실시할 수 있다. 이 경우 소방청장, 소방본부장 또는 소방서장은 해당 어린이집ㆍ유치원ㆍ학교ㆍ장애인복지시설ㆍ아동복지시설의 장 또는 노인복지시설의 장과 교육일정 등에 관하여 협의하여야 한다.<개정 2011. 6. 7., 2013. 3. 23., 2014. 11. 19., 2017. 7. 26., 2022. 11. 15., 2025. 1. 7.>
1. 「영유아보육법」 제2조에 따른 어린이집의 영유아
2. 「유아교육법」 제2조에 따른 유치원의 유아
3. 「초ㆍ중등교육법」 제2조에 따른 학교의 학생
4. 「장애인복지법」 제58조에 따른 장애인복지시설에 거주하거나 해당 시설을 이용하는 장애인

5. 「아동복지법」 제52조에 따른 아동복지시설에 거주하거나 해당 시설을 이용하는 아동
6. 「노인복지법」 제31조에 따른 노인복지시설에 거주하거나 해당 시설을 이용하는 노인

③ 소방청장, 소방본부장 또는 소방서장은 국민의 안전의식을 높이기 위하여 화재 발생 시 피난 및 행동 방법 등을 홍보하여야 한다.<개정 2014. 11. 19., 2017. 7. 26.>

④ 제1항에 따른 교육ㆍ훈련의 종류 및 대상자, 그 밖에 교육ㆍ훈련의 실시에 필요한 사항은 행정안전부령으로 정한다.<개정 2013. 3. 23., 2014. 11. 19., 2017. 7. 26.>

[전문개정 2011. 5. 30.]

제17조의2(소방안전교육사) ① 소방청장은 제17조제2항에 따른 소방안전교육을 위하여 소방청장이 실시하는 시험에 합격한 사람에게 소방안전교육사 자격을 부여한다. <개정 2014. 11. 19., 2017. 7. 26.>

② 소방안전교육사는 소방안전교육의 기획ㆍ진행ㆍ분석ㆍ평가 및 교수업무를 수행한다.

③ 제1항에 따른 소방안전교육사 시험의 응시자격, 시험방법, 시험과목, 시험위원, 그 밖에 소방안전교육사 시험의 실시에 필요한 사항은 대통령령으로 정한다.

④ 제1항에 따른 소방안전교육사 시험에 응시하려는 사람은 대통령령으로 정하는 바에 따라 수수료를 내야 한다.

[전문개정 2011. 5. 30.]

제17조의3(소방안전교육사의 결격사유) 다음 각 호의 어느 하나에 해당하는 사람은 소방안전교육사가 될 수 없다. <개정 2016. 1. 27., 2021. 1. 12.>

1. 피성년후견인
2. 금고 이상의 실형을 선고받고 그 집행이 끝나거나(집행이 끝난 것으로 보는 경우를 포함한다) 집행이 면제된 날부터 2년이 지나지 아니한 사람
3. 금고 이상의 형의 집행유예를 선고받고 그 유예기간 중에 있는 사람
4. 법원의 판결 또는 다른 법률에 따라 자격이 정지되거나 상실된 사람

[전문개정 2011. 5. 30.]

제17조의4(부정행위자에 대한 조치) ① 소방청장은 제17조의2에 따른 소방안전교육사 시험에서 부정행위를 한 사람에 대하여는 해당 시험을 정지시키거나 무효로 처리한다. <개정 2017. 7. 26.>

② 제1항에 따라 시험이 정지되거나 무효로 처리된 사람은 그 처분이 있은 날부터 2년간 소방안전교육사 시험에 응시하지 못한다.

[본조신설 2016. 1. 27.]

[종전 제17조의4는 제17조의5로 이동 <2016. 1. 27.>]

제17조의5(소방안전교육사의 배치) ① 제17조의2제1항에 따른 소방안전교육사를 소방청, 소방본부 또는 소방서, 그 밖에 대통령령으로 정하는 대상에 배치할 수 있다. <개정 2014. 11. 19., 2017. 7. 26.>

② 제1항에 따른 소방안전교육사의 배치대상 및 배치기준, 그 밖에 필요한 사항은 대통령령으로 정한다.
[전문개정 2011. 5. 30.]
[제17조의4에서 이동 <2016. 1. 27.>]

제17조의6(한국119청소년단) ① 청소년에게 소방안전에 관한 올바른 이해와 안전의식을 함양시키기 위하여 한국119청소년단을 설립한다.
② 한국119청소년단은 법인으로 하고, 그 주된 사무소의 소재지에 설립등기를 함으로써 성립한다.
③ 국가나 지방자치단체는 한국119청소년단에 그 조직 및 활동에 필요한 시설ㆍ장비를 지원할 수 있으며, 운영경비와 시설비 및 국내외 행사에 필요한 경비를 보조할 수 있다.
④ 개인ㆍ법인 또는 단체는 한국119청소년단의 시설 및 운영 등을 지원하기 위하여 금전이나 그 밖의 재산을 기부할 수 있다.
⑤ 이 법에 따른 한국119청소년단이 아닌 자는 한국119청소년단 또는 이와 유사한 명칭을 사용할 수 없다.
⑥ 한국119청소년단의 정관 또는 사업의 범위ㆍ지도ㆍ감독 및 지원에 필요한 사항은 행정안전부령으로 정한다.
⑦ 한국119청소년단에 관하여 이 법에서 규정한 것을 제외하고는 「민법」 중 사단법인에 관한 규정을 준용한다.
[본조신설 2020. 6. 9.]

제18조(소방신호) 화재예방, 소방활동 또는 소방훈련을 위하여 사용되는 소방신호의 종류와 방법은 행정안전부령으로 정한다. <개정 2013. 3. 23., 2014. 11. 19., 2017. 7. 26.>
[전문개정 2011. 5. 30.]

제19조(화재 등의 통지) ① 화재 현장 또는 구조ㆍ구급이 필요한 사고 현장을 발견한 사람은 그 현장의 상황을 소방본부, 소방서 또는 관계 행정기관에 지체 없이 알려야 한다.
② 다음 각 호의 어느 하나에 해당하는 지역 또는 장소에서 화재로 오인할 만한 우려가 있는 불을 피우거나 연막(煙幕) 소독을 하려는 자는 시ㆍ도의 조례로 정하는 바에 따라 관할 소방본부장 또는 소방서장에게 신고하여야 한다.
1. 시장지역
2. 공장ㆍ창고가 밀집한 지역
3. 목조건물이 밀집한 지역
4. 위험물의 저장 및 처리시설이 밀집한 지역
5. 석유화학제품을 생산하는 공장이 있는 지역
6. 그 밖에 시ㆍ도의 조례로 정하는 지역 또는 장소
[전문개정 2011. 5. 30.]

제20조(관계인의 소방활동 등) ① 관계인은 소방대상물에 화재, 재난ㆍ재해, 그 밖의 위급한 상황이 발생한 경우에는 소방대가 현장에 도착할 때까지 경보를 울리거나 대피를 유도하는 등의 방법으로 사람을 구출하는 조치 또는 불을 끄거나 불이 번지지 아니하도록 필요한 조치를 하여야 한다. <개정 2022. 4. 26.>

② 관계인은 소방대상물에 화재, 재난ㆍ재해, 그 밖의 위급한 상황이 발생한 경우에는 이를 소방본부, 소방서 또는 관계 행정기관에 지체 없이 알려야 한다.<신설 2022. 4. 26.>

[전문개정 2011. 5. 30.]

[제목개정 2022. 4. 26.]

제20조의2(자체소방대의 설치ㆍ운영 등) ① 관계인은 화재를 진압하거나 구조ㆍ구급 활동을 하기 위하여 상설 조직체(「위험물안전관리법」 제19조 및 그 밖의 다른 법령에 따라 설치된 자체소방대를 포함하며, 이하 이 조에서 "자체소방대"라 한다)를 설치ㆍ운영할 수 있다.

② 자체소방대는 소방대가 현장에 도착한 경우 소방대장의 지휘ㆍ통제에 따라야 한다.

③ 소방청장, 소방본부장 또는 소방서장은 자체소방대의 역량 향상을 위하여 필요한 교육ㆍ훈련 등을 지원할 수 있다.

④ 제3항에 따른 교육ㆍ훈련 등의 지원에 필요한 사항은 행정안전부령으로 정한다.

[본조신설 2022. 11. 15.]

제21조(소방자동차의 우선 통행 등) ① 모든 차와 사람은 소방자동차(지휘를 위한 자동차와 구조ㆍ구급차를 포함한다. 이하 같다)가 화재진압 및 구조ㆍ구급 활동을 위하여 출동을 할 때에는 이를 방해하여서는 아니 된다.

② 소방자동차가 화재진압 및 구조ㆍ구급 활동을 위하여 출동하거나 훈련을 위하여 필요할 때에는 사이렌을 사용할 수 있다.<개정 2017. 12. 26.>

③ 모든 차와 사람은 소방자동차가 화재진압 및 구조ㆍ구급 활동을 위하여 제2항에 따라 사이렌을 사용하여 출동하는 경우에는 다음 각 호의 행위를 하여서는 아니 된다.<신설 2017. 12. 26.>

1. 소방자동차에 진로를 양보하지 아니하는 행위
2. 소방자동차 앞에 끼어들거나 소방자동차를 가로막는 행위
3. 그 밖에 소방자동차의 출동에 지장을 주는 행위

④ 제3항의 경우를 제외하고 소방자동차의 우선 통행에 관하여는 「도로교통법」에서 정하는 바에 따른다.<신설 2017. 12. 26.>

[전문개정 2011. 5. 30.]

제21조의2(소방자동차 전용구역 등) ① 「건축법」 제2조제2항제2호에 따른 공동주택 중 대통령령으로 정하는 공동주택의 건축주는 제16조제1항에 따른 소방활동의 원활한 수행을 위하여 공동주택에 소방자동차 전용구역(이하 "전용구역"이라 한다)을 설치하여야 한다.

② 누구든지 전용구역에 차를 주차하거나 전용구역에의 진입을 가로막는 등의 방해행위를 하여서는 아니 된다.

③ 전용구역의 설치 기준ㆍ방법, 제2항에 따른 방해행위의 기준, 그 밖의 필요한 사항은 대통령령으로 정한다.
[본조신설 2018. 2. 9.]

제21조의3(소방자동차 교통안전 분석 시스템 구축ㆍ운영) ① 소방청장 또는 소방본부장은 대통령령으로 정하는 소방자동차에 행정안전부령으로 정하는 기준에 적합한 운행기록장치(이하 이 조에서 "운행기록장치"라 한다)를 장착하고 운용하여야 한다.
② 소방청장은 소방자동차의 안전한 운행 및 교통사고 예방을 위하여 운행기록장치 데이터의 수집ㆍ저장ㆍ통합ㆍ분석 등의 업무를 전자적으로 처리하기 위한 시스템(이하 이 조에서 "소방자동차 교통안전 분석 시스템"이라 한다)을 구축ㆍ운영할 수 있다.
③ 소방청장, 소방본부장 및 소방서장은 소방자동차 교통안전 분석 시스템으로 처리된 자료(이하 이 조에서 "전산자료"라 한다)를 이용하여 소방자동차의 장비운용자 등에게 어떠한 불리한 제재나 처벌을 하여서는 아니 된다.
④ 소방자동차 교통안전 분석 시스템의 구축ㆍ운영, 운행기록장치 데이터 및 전산자료의 보관ㆍ활용 등에 필요한 사항은 행정안전부령으로 정한다.
[본조신설 2022. 4. 26.]

제22조(소방대의 긴급통행) 소방대는 화재, 재난ㆍ재해, 그 밖의 위급한 상황이 발생한 현장에 신속하게 출동하기 위하여 긴급할 때에는 일반적인 통행에 쓰이지 아니하는 도로ㆍ빈터 또는 물 위로 통행할 수 있다.
[전문개정 2011. 5. 30.]

제23조(소방활동구역의 설정) ① 소방대장은 화재, 재난ㆍ재해, 그 밖의 위급한 상황이 발생한 현장에 소방활동구역을 정하여 소방활동에 필요한 사람으로서 대통령령으로 정하는 사람 외에는 그 구역에 출입하는 것을 제한할 수 있다.
② 경찰공무원은 소방대가 제1항에 따른 소방활동구역에 있지 아니하거나 소방대장의 요청이 있을 때에는 제1항에 따른 조치를 할 수 있다.
[전문개정 2011. 5. 30.]

제24조(소방활동 종사 명령) ① 소방본부장, 소방서장 또는 소방대장은 화재, 재난ㆍ재해, 그 밖의 위급한 상황이 발생한 현장에서 소방활동을 위하여 필요할 때에는 그 관할구역에 사는 사람 또는 그 현장에 있는 사람으로 하여금 사람을 구출하는 일 또는 불을 끄거나 불이 번지지 아니하도록 하는 일을 하게 할 수 있다. 이 경우 소방본부장, 소방서장 또는 소방대장은 소방활동에 필요한 보호장구를 지급하는 등 안전을 위한 조치를 하여야 한다.
② 삭제<2017. 12. 26.>
③ 제1항에 따른 명령에 따라 소방활동에 종사한 사람은 시ㆍ도지사로부터 소방활동의 비용을 지급받을 수 있다. 다만, 다음 각 호의 어느 하나에 해당하는 사람의 경우에는 그러하지 아니하다.

1. 소방대상물에 화재, 재난ㆍ재해, 그 밖의 위급한 상황이 발생한 경우 그 관계인
2. 고의 또는 과실로 화재 또는 구조ㆍ구급 활동이 필요한 상황을 발생시킨 사람
3. 화재 또는 구조ㆍ구급 현장에서 물건을 가져간 사람

[전문개정 2011. 5. 30.]

제25조(강제처분 등) ① 소방본부장, 소방서장 또는 소방대장은 사람을 구출하거나 불이 번지는 것을 막기 위하여 필요할 때에는 화재가 발생하거나 불이 번질 우려가 있는 소방대상물 및 토지를 일시적으로 사용하거나 그 사용의 제한 또는 소방활동에 필요한 처분을 할 수 있다.

② 소방본부장, 소방서장 또는 소방대장은 사람을 구출하거나 불이 번지는 것을 막기 위하여 긴급하다고 인정할 때에는 제1항에 따른 소방대상물 또는 토지 외의 소방대상물과 토지에 대하여 제1항에 따른 처분을 할 수 있다.

③ 소방본부장, 소방서장 또는 소방대장은 소방활동을 위하여 긴급하게 출동할 때에는 소방자동차의 통행과 소방활동에 방해가 되는 주차 또는 정차된 차량 및 물건 등을 제거하거나 이동시킬 수 있다.

④ 소방본부장, 소방서장 또는 소방대장은 제3항에 따른 소방활동에 방해가 되는 주차 또는 정차된 차량의 제거나 이동을 위하여 관할 지방자치단체 등 관련 기관에 견인차량과 인력 등에 대한 지원을 요청할 수 있고, 요청을 받은 관련 기관의 장은 정당한 사유가 없으면 이에 협조하여야 한다.<신설 2018. 3. 27.>

⑤ 시ㆍ도지사는 제4항에 따라 견인차량과 인력 등을 지원한 자에게 시ㆍ도의 조례로 정하는 바에 따라 비용을 지급할 수 있다.<신설 2018. 3. 27.>

[전문개정 2011. 5. 30.]

제26조(피난 명령) ① 소방본부장, 소방서장 또는 소방대장은 화재, 재난ㆍ재해, 그 밖의 위급한 상황이 발생하여 사람의 생명을 위험하게 할 것으로 인정할 때에는 일정한 구역을 지정하여 그 구역에 있는 사람에게 그 구역 밖으로 피난할 것을 명할 수 있다.

② 소방본부장, 소방서장 또는 소방대장은 제1항에 따른 명령을 할 때 필요하면 관할 경찰서장 또는 자치경찰단장에게 협조를 요청할 수 있다.

[전문개정 2011. 5. 30.]

제27조(위험시설 등에 대한 긴급조치) ① 소방본부장, 소방서장 또는 소방대장은 화재 진압 등 소방활동을 위하여 필요할 때에는 소방용수 외에 댐ㆍ저수지 또는 수영장 등의 물을 사용하거나 수도(水道)의 개폐장치 등을 조작할 수 있다.

② 소방본부장, 소방서장 또는 소방대장은 화재 발생을 막거나 폭발 등으로 화재가 확대되는 것을 막기 위하여 가스ㆍ전기 또는 유류 등의 시설에 대하여 위험물질의 공급을 차단하는 등 필요한 조치를 할 수 있다.

③ 삭제<2017. 12. 26.>

[전문개정 2011. 5. 30.]

제27조의2(방해행위의 제지 등) 소방대원은 제16조제1항에 따른 소방활동 또는 제16조의3제1항에 따른 생활안전활동을 방해하는 행위를 하는 사람에게 필요한 경고를 하고, 그 행위로 인하여 사람의 생명ㆍ신체에 위해를 끼치거나 재산에 중대한 손해를 끼칠 우려가 있는 긴급한 경우에는 그 행위를 제지할 수 있다.
[본조신설 2021. 1. 5.]

제28조(소방용수시설 또는 비상소화장치의 사용금지 등) 누구든지 다음 각 호의 어느 하나에 해당하는 행위를 하여서는 아니 된다. <개정 2017. 12. 26.>
1. 정당한 사유 없이 소방용수시설 또는 비상소화장치를 사용하는 행위
2. 정당한 사유 없이 손상ㆍ파괴, 철거 또는 그 밖의 방법으로 소방용수시설 또는 비상소화장치의 효용(效用)을 해치는 행위
3. 소방용수시설 또는 비상소화장치의 정당한 사용을 방해하는 행위

[전문개정 2011. 5. 30.]
[제목개정 2017. 12. 26.]

제5장 화재의 조사

제29조 삭제 <2021. 6. 8.>

제30조 삭제 <2021. 6. 8.>

제31조 삭제 <2021. 6. 8.>

제32조 삭제 <2021. 6. 8.>

제33조 삭제 <2021. 6. 8.>

제6장 구조 및 구급

제34조(구조대 및 구급대의 편성과 운영) 구조대 및 구급대의 편성과 운영에 관하여는 별도의 법률로 정한다.
[전문개정 2011. 3. 8.]

제35조 삭제 <2011. 3. 8.>

제36조 삭제 <2011. 3. 8.>

제7장 의용소방대

제37조(의용소방대의 설치 및 운영) 의용소방대의 설치 및 운영에 관하여는 별도의 법률로 정한다.
[전문개정 2014. 1. 28.]

제38조 삭제 <2014. 1. 28.>

제39조 삭제 <2014. 1. 28.>

제39조의2 삭제 <2014. 1. 28.>

제7장의2 소방산업의 육성ㆍ진흥 및 지원 등 <신설 2008. 1. 17.>

제39조의3(국가의 책무) 국가는 소방산업(소방용 기계ㆍ기구의 제조, 연구ㆍ개발 및 판매 등에 관한 일련의 산업을 말한다. 이하 같다)의 육성ㆍ진흥을 위하여 필요한 계획의 수립 등 행정상ㆍ재정상의 지원시책을 마련하여야 한다.
[전문개정 2011. 5. 30.]

제39조의4 삭제 <2008. 6. 5.>

제39조의5(소방산업과 관련된 기술개발 등의 지원) ① 국가는 소방산업과 관련된 기술(이하 "소방기술"이라 한다)의 개발을 촉진하기 위하여 기술개발을 실시하는 자에게 그 기술개발에 드는 자금의 전부나 일부를 출연하거나 보조할 수 있다.
② 국가는 우수소방제품의 전시ㆍ홍보를 위하여 「대외무역법」 제4조제2항에 따른 무역전시장 등을 설치한 자에게 다음 각 호에서 정한 범위에서 재정적인 지원을 할 수 있다.
1. 소방산업전시회 운영에 따른 경비의 일부
2. 소방산업전시회 관련 국외 홍보비
3. 소방산업전시회 기간 중 국외의 구매자 초청 경비
[전문개정 2011. 5. 30.]

제39조의6(소방기술의 연구ㆍ개발사업 수행) ① 국가는 국민의 생명과 재산을 보호하기 위하여 다음 각 호의 어느 하나에 해당하는 기관이나 단체로 하여금 소방기술의 연구ㆍ개발사업을 수행하게 할 수 있다. <개정 2016. 3. 22., 2025. 1. 31.>
1. 국공립 연구기관
2. 「과학기술분야 정부출연연구기관 등의 설립ㆍ운영 및 육성에 관한 법률」에 따라 설립된 연구기관
3. 「특정연구기관 육성법」 제2조에 따른 특정연구기관
4. 「고등교육법」에 따른 대학ㆍ산업대학ㆍ전문대학 및 기술대학

5. 「민법」이나 다른 법률에 따라 설립된 소방기술 분야의 법인인 연구기관 또는 법인 부설 연구소
6. 「기업부설연구소등의 연구개발 지원에 관한 법률」 제7조제1항에 따라 인정받은 기업부설연구소
7. 「소방산업의 진흥에 관한 법률」 제14조에 따른 한국소방산업기술원
8. 그 밖에 대통령령으로 정하는 소방에 관한 기술개발 및 연구를 수행하는 기관ㆍ협회

② 국가가 제1항에 따른 기관이나 단체로 하여금 소방기술의 연구ㆍ개발사업을 수행하게 하는 경우에는 필요한 경비를 지원하여야 한다.

[전문개정 2011. 5. 30.]

제39조의7(소방기술 및 소방산업의 국제화사업) ① 국가는 소방기술 및 소방산업의 국제경쟁력과 국제적 통용성을 높이는 데에 필요한 기반 조성을 촉진하기 위한 시책을 마련하여야 한다.

② 소방청장은 소방기술 및 소방산업의 국제경쟁력과 국제적 통용성을 높이기 위하여 다음 각 호의 사업을 추진하여야 한다.<개정 2014. 11. 19., 2017. 7. 26.>

1. 소방기술 및 소방산업의 국제 협력을 위한 조사ㆍ연구
2. 소방기술 및 소방산업에 관한 국제 전시회, 국제 학술회의 개최 등 국제 교류
3. 소방기술 및 소방산업의 국외시장 개척
4. 그 밖에 소방기술 및 소방산업의 국제경쟁력과 국제적 통용성을 높이기 위하여 필요하다고 인정하는 사업

[전문개정 2011. 5. 30.]

제8장 한국소방안전원 <개정 2017. 12. 26.>

제40조(한국소방안전원의 설립 등) ① 소방기술과 안전관리기술의 향상 및 홍보, 그 밖의 교육ㆍ훈련 등 행정기관이 위탁하는 업무의 수행과 소방 관계 종사자의 기술 향상을 위하여 한국소방안전원(이하 "안전원"이라 한다)을 소방청장의 인가를 받아 설립한다. <개정 2017. 12. 26.>

② 제1항에 따라 설립되는 안전원은 법인으로 한다.<개정 2017. 12. 26.>

③ 안전원에 관하여 이 법에 규정된 것을 제외하고는 「민법」 중 재단법인에 관한 규정을 준용한다.<개정 2017. 12. 26.>

[전문개정 2011. 5. 30.]

[제목개정 2017. 12. 26.]

제40조의2(교육계획의 수립 및 평가 등) ① 안전원의 장(이하 "안전원장"이라 한다)은 소방기술과 안전관리의 기술향상을 위하여 매년 교육 수요조사를 실시하여 교육계획을 수립하고 소방청장의 승인을 받아야 한다.

② 안전원장은 소방청장에게 해당 연도 교육결과를 평가ㆍ분석하여 보고하여야 하며, 소방청장은 교육평가 결과를 제1항의 교육계획에 반영하게 할 수 있다.
③ 안전원장은 제2항의 교육결과를 객관적이고 정밀하게 분석하기 위하여 필요한 경우 교육 관련 전문가로 구성된 위원회를 운영할 수 있다.
④ 제3항에 따른 위원회의 구성ㆍ운영에 필요한 사항은 대통령령으로 정한다.
[본조신설 2017. 12. 26.]

제41조(안전원의 업무) 안전원은 다음 각 호의 업무를 수행한다. <개정 2017. 12. 26.>
1. 소방기술과 안전관리에 관한 교육 및 조사ㆍ연구
2. 소방기술과 안전관리에 관한 각종 간행물 발간
3. 화재 예방과 안전관리의식 고취를 위한 대국민 홍보
4. 소방업무에 관하여 행정기관이 위탁하는 업무
5. 소방안전에 관한 국제협력
6. 그 밖에 회원에 대한 기술지원 등 정관으로 정하는 사항
[전문개정 2011. 5. 30.]
[제목개정 2017. 12. 26.]

제42조(회원의 관리) 안전원은 소방기술과 안전관리 역량의 향상을 위하여 다음 각 호의 사람을 회원으로 관리할 수 있다. <개정 2011. 8. 4., 2017. 12. 26., 2021. 11. 30.>
1. 「소방시설 설치 및 관리에 관한 법률」, 「소방시설공사업법」 또는 「위험물안전관리법」에 따라 등록을 하거나 허가를 받은 사람으로서 회원이 되려는 사람
2. 「화재의 예방 및 안전관리에 관한 법률」, 「소방시설공사업법」 또는 「위험물안전관리법」에 따라 소방안전관리자, 소방기술자 또는 위험물안전관리자로 선임되거나 채용된 사람으로서 회원이 되려는 사람
3. 그 밖에 소방 분야에 관심이 있거나 학식과 경험이 풍부한 사람으로서 회원이 되려는 사람
[전문개정 2011. 5. 30.]
[제목개정 2017. 12. 26.]

제43조(안전원의 정관) ① 안전원의 정관에는 다음 각 호의 사항이 포함되어야 한다. <개정 2017. 12. 26.>
1. 목적
2. 명칭
3. 주된 사무소의 소재지
4. 사업에 관한 사항
5. 이사회에 관한 사항
6. 회원과 임원 및 직원에 관한 사항
7. 재정 및 회계에 관한 사항

8. 정관의 변경에 관한 사항

② 안전원은 정관을 변경하려면 소방청장의 인가를 받아야 한다.<개정 2014. 11. 19., 2017. 7. 26., 2017. 12. 26.>

[전문개정 2011. 5. 30.]

[제목개정 2017. 12. 26.]

제44조(안전원의 운영 경비) 안전원의 운영 및 사업에 소요되는 경비는 다음 각 호의 재원으로 충당한다.

1. 제41조제1호 및 제4호의 업무 수행에 따른 수입금
2. 제42조에 따른 회원의 회비
3. 자산운영수익금
4. 그 밖의 부대수입

[전문개정 2017. 12. 26.]

제44조의2(안전원의 임원) ① 안전원에 임원으로 원장 1명을 포함한 9명 이내의 이사와 1명의 감사를 둔다.

② 제1항에 따른 원장과 감사는 소방청장이 임명한다.

[본조신설 2017. 12. 26.]

제44조의3(유사명칭의 사용금지) 이 법에 따른 안전원이 아닌 자는 한국소방안전원 또는 이와 유사한 명칭을 사용하지 못한다.

[본조신설 2017. 12. 26.]

제45조 삭제 <2008. 6. 5.>

제46조 삭제 <2008. 6. 5.>

제47조 삭제 <2008. 6. 5.>

제9장 보칙 <개정 2011. 5. 30.>

제48조(감독) ① 소방청장은 안전원의 업무를 감독한다. <개정 2005. 8. 4., 2008. 6. 5., 2014. 11. 19., 2017. 7. 26., 2017. 12. 26.>

② 소방청장은 안전원에 대하여 업무ㆍ회계 및 재산에 관하여 필요한 사항을 보고하게 하거나, 소속 공무원으로 하여금 안전원의 장부ㆍ서류 및 그 밖의 물건을 검사하게 할 수 있다.<신설 2017. 12. 26.>

③ 소방청장은 제2항에 따른 보고 또는 검사의 결과 필요하다고 인정되면 시정명령 등 필요한 조치를 할 수 있다.<신설 2017. 12. 26.>

제49조(권한의 위임) 소방청장은 이 법에 따른 권한의 일부를 대통령령으로 정하는 바에 따라 시ㆍ도지사, 소방본부장 또는 소방서장에게 위임할 수 있다. <개정 2014. 11. 19., 2017. 7. 26.>
[전문개정 2011. 5. 30.]

제49조의2(손실보상) ① 소방청장 또는 시ㆍ도지사는 다음 각 호의 어느 하나에 해당하는 자에게 제3항의 손실보상심의위원회의 심사ㆍ의결에 따라 정당한 보상을 하여야 한다.
1. 제16조의3제1항에 따른 조치로 인하여 손실을 입은 자
2. 제24조제1항 전단에 따른 소방활동 종사로 인하여 사망하거나 부상을 입은 자
3. 제25조제2항 또는 제3항에 따른 처분으로 인하여 손실을 입은 자. 다만, 같은 조 제3항에 해당하는 경우로서 법령을 위반하여 소방자동차의 통행과 소방활동에 방해가 된 경우는 제외한다.
4. 제27조제1항 또는 제2항에 따른 조치로 인하여 손실을 입은 자
5. 그 밖에 소방기관 또는 소방대의 적법한 소방업무 또는 소방활동으로 인하여 손실을 입은 자

② 제1항에 따라 손실보상을 청구할 수 있는 권리는 손실이 있음을 안 날부터 3년, 손실이 발생한 날부터 5년간 행사하지 아니하면 시효의 완성으로 소멸한다.
③ 소방청장 또는 시ㆍ도지사는 제1항에 따른 손실보상청구사건을 심사ㆍ의결하기 위하여 필요한 경우 손실보상심의위원회를 구성ㆍ운영할 수 있다.<개정 2023. 8. 16.>
④ 소방청장 또는 시ㆍ도지사는 손실보상심의위원회의 구성 목적을 달성하였다고 인정하는 경우에는 손실보상심의위원회를 해산할 수 있다.<신설 2023. 8. 16.>
⑤ 제1항에 따른 손실보상의 기준, 보상금액, 지급절차 및 방법, 제3항에 따른 손실보상심의위원회의 구성 및 운영, 그 밖에 필요한 사항은 대통령령으로 정한다.<개정 2023. 8. 16.>
[본조신설 2017. 12. 26.]

제49조의3(벌칙 적용에서 공무원 의제) 제41조제4호에 따라 위탁받은 업무에 종사하는 안전원의 임직원은 「형법」 제129조부터 제132조까지를 적용할 때에는 공무원으로 본다.
[본조신설 2017. 12. 26.]

제10장 벌칙 <개정 2011. 5. 30.>

제50조(벌칙) 다음 각 호의 어느 하나에 해당하는 사람은 5년 이하의 징역 또는 5천만원 이하의 벌금에 처한다. <개정 2017. 12. 26., 2018. 3. 27.>
1. 제16조제2항을 위반하여 다음 각 목의 어느 하나에 해당하는 행위를 한 사람
   가. 위력(威力)을 사용하여 출동한 소방대의 화재진압ㆍ인명구조 또는 구급활동을 방해하는 행위
   나. 소방대가 화재진압ㆍ인명구조 또는 구급활동을 위하여 현장에 출동하거나 현장에 출입하는 것을 고의로 방해하는 행위

다. 출동한 소방대원에게 폭행 또는 협박을 행사하여 화재진압ㆍ인명구조 또는 구급활동을 방해하는 행위

라. 출동한 소방대의 소방장비를 파손하거나 그 효용을 해하여 화재진압ㆍ인명구조 또는 구급활동을 방해하는 행위

2. 제21조제1항을 위반하여 소방자동차의 출동을 방해한 사람

3. 제24조제1항에 따른 사람을 구출하는 일 또는 불을 끄거나 불이 번지지 아니하도록 하는 일을 방해한 사람

4. 제28조를 위반하여 정당한 사유 없이 소방용수시설 또는 비상소화장치를 사용하거나 소방용수시설 또는 비상소화장치의 효용을 해치거나 그 정당한 사용을 방해한 사람

[전문개정 2011. 5. 30.]

제51조(벌칙) 제25조제1항에 따른 처분을 방해한 자 또는 정당한 사유 없이 그 처분에 따르지 아니한 자는 3년 이하의 징역 또는 3천만원 이하의 벌금에 처한다. <개정 2018. 3. 27.>

[전문개정 2011. 5. 30.]

제52조(벌칙) 다음 각 호의 어느 하나에 해당하는 자는 300만원 이하의 벌금에 처한다.

1. 제25조제2항 및 제3항에 따른 처분을 방해한 자 또는 정당한 사유 없이 그 처분에 따르지 아니한 자

2. 삭제<2021. 6. 8.>

[전문개정 2011. 5. 30.]

제53조 삭제 <2021. 11. 30.>

제54조(벌칙) 다음 각 호의 어느 하나에 해당하는 자는 100만원 이하의 벌금에 처한다. <개정 2011. 8. 4., 2015. 7. 24., 2016. 1. 27., 2022. 4. 26.>

1. 삭제<2021. 11. 30.>

1의2. 제16조의3제2항을 위반하여 정당한 사유 없이 소방대의 생활안전활동을 방해한 자

2. 제20조제1항을 위반하여 정당한 사유 없이 소방대가 현장에 도착할 때까지 사람을 구출하는 조치 또는 불을 끄거나 불이 번지지 아니하도록 하는 조치를 하지 아니한 사람

3. 제26조제1항에 따른 피난 명령을 위반한 사람

4. 제27조제1항을 위반하여 정당한 사유 없이 물의 사용이나 수도의 개폐장치의 사용 또는 조작을 하지 못하게 하거나 방해한 자

5. 제27조제2항에 따른 조치를 정당한 사유 없이 방해한 자

[전문개정 2011. 5. 30.]

제54조의2(「형법」상 감경규정에 관한 특례) 음주 또는 약물로 인한 심신장애 상태에서 제50조제1호다목의 죄를 범한 때에는 「형법」 제10조제1항 및 제2항을 적용하지 아니할 수 있다.

[본조신설 2021. 10. 19.]

제55조(양벌규정) 법인의 대표자나 법인 또는 개인의 대리인, 사용인, 그 밖의 종업원이 그 법인 또는 개인의 업무에 관하여 제50조부터 제54조까지의 어느 하나에 해당하는 위반행위를 하면 그 행위자를 벌하는 외에 그 법인 또는 개인에게도 해당 조문의 벌금형을 과(科)한다. 다만, 법인 또는 개인이 그 위반행위를 방지하기 위하여 해당 업무에 관하여 상당한 주의와 감독을 게을리하지 아니한 경우에는 그러하지 아니하다.
[전문개정 2011. 5. 30.]

제56조(과태료) ① 다음 각 호의 어느 하나에 해당하는 자에게는 500만원 이하의 과태료를 부과한다. <개정 2022. 4. 26.>
1. 제19조제1항을 위반하여 화재 또는 구조ㆍ구급이 필요한 상황을 거짓으로 알린 사람
2. 정당한 사유 없이 제20조제2항을 위반하여 화재, 재난ㆍ재해, 그 밖의 위급한 상황을 소방본부, 소방서 또는 관계 행정기관에 알리지 아니한 관계인

② 다음 각 호의 어느 하나에 해당하는 자에게는 200만원 이하의 과태료를 부과한다.<개정 2016. 1. 27., 2017. 12. 26., 2020. 6. 9., 2020. 10. 20.>
1. 삭제<2021. 11. 30.>
2. 삭제<2021. 11. 30.>
2의2. 제17조의6제5항을 위반하여 한국119청소년단 또는 이와 유사한 명칭을 사용한 자
3. 삭제<2020. 10. 20.>
3의2. 제21조제3항을 위반하여 소방자동차의 출동에 지장을 준 자
4. 제23조제1항을 위반하여 소방활동구역을 출입한 사람
5. 삭제<2021. 6. 8.>
6. 제44조의3을 위반하여 한국소방안전원 또는 이와 유사한 명칭을 사용한 자

③ 제21조의2제2항을 위반하여 전용구역에 차를 주차하거나 전용구역에의 진입을 가로막는 등의 방해행위를 한 자에게는 100만원 이하의 과태료를 부과한다.<신설 2018. 2. 9., 2020. 10. 20.>

④ 제1항부터 제3항까지에 따른 과태료는 대통령령으로 정하는 바에 따라 관할 시ㆍ도지사, 소방본부장 또는 소방서장이 부과ㆍ징수한다.<개정 2018. 2. 9., 2020. 10. 20.>
[전문개정 2011. 5. 30.]

제57조(과태료) ① 제19조제2항에 따른 신고를 하지 아니하여 소방자동차를 출동하게 한 자에게는 20만원 이하의 과태료를 부과한다.

② 제1항에 따른 과태료는 조례로 정하는 바에 따라 관할 소방본부장 또는 소방서장이 부과ㆍ징수한다.
[전문개정 2011. 5. 30.]

부칙 <제6893호,2003. 5. 29.>

제1조 (시행일) 이 법은 공포후 1년이 경과한 날부터 시행한다.

제2조 (다른 법률의 폐지) 소방법은 이를 폐지한다.

제3조 (종전의 소방법에 따른 처분 등에 관한 경과조치) 이 법 시행 당시 종전의 소방법 가운데 이 법에 해당하는 규정에 따라 행한 행정기관의 행위 또는 행정기관에 대한 행위는 그에 해당하는 이 법에 따른 행정기관의 행위 또는 행정기관에 대한 행위로 본다.

제4조 (한국소방안전협회 및 한국소방검정공사에 관한 경과조치) 이 법 시행 당시 종전의 소방법의 규정에 따라 설립된 한국소방안전협회 및 한국소방검정공사는 이 법에 따른 한국소방안전협회 및 한국소방검정공사로 본다.

제5조 (다른 법률의 개정) ①건설기술관리법중 다음과 같이 개정한다.

제28조의7제1항중 " 소방법 제65조의2 " 를 " 소방시설공사업법 제4조제1항 " 으로 한다.

②건설산업기본법중 다음과 같이 개정한다.

제2조제4호 다목을 다음과 같이 한다.

다. 소방시설공사업법에 따른 소방시설공사

③고속철도건설촉진법중 다음과 같이 개정한다.

제8조제1항제19호를 다음과 같이 한다.

19. 소방시설설치유지및안전관리에관한법률 제7조제1항의 규정에 따른 건축허가등의 동의, 소방시설공사업법 제13조제1항의 규정에 따른 소방시설공사의 신고 및 위험물안전관리법 제6조제1항의 규정에 따른 제조소등의 설치허가

제10조제1항 각호외의 부분중 " 소방법 제17조제1항 및 동법 제30조제1항 " 을 " 위험물안전관리법 제5조제4항 및 소방시설설치유지및안전관리에관한법률 제9조제1항 " 으로 한다.

④산업집적활성화및공장설립에관한법률중 다음과 같이 개정한다.

제14조제1항제5호를 다음과 같이 한다.

5. 소방시설설치유지및안전관리에관한법률 제7조제1항의 규정에 따른 건축허가등의 동의, 소방시설공사업법 제13조제1항의 규정에 따른 소방시설공사의 신고 및 위험물안전관리법 제6조제1항의 규정에 따른 제조소등의 설치허가

제14조의2제1항제2호를 다음과 같이 한다.

2. 소방시설설치유지및안전관리에관한법률 제7조제1항의 규정에 따른 사용승인의 동의, 소방시설공사업법 제14조제1항의 규정에 따른 소방시설공사의 완공검사 및 위험물안전관리법 제9조제1항의 규정에 따른 제조소등의 완공검사 제16조제7항제2호를 다음과 같이 한다.

2. 위험물안전관리법 제6조제1항의 규정에 따른 제조소등의 변경허가 및 동법 제10조제3항의 규정에 따른 지위승계신고

⑤관광숙박시설지원등에관한특별법중 다음과 같이 개정한다.

제5조제1항제4호중 “ 소방법 제8조 ”를 “ 소방시설설치유지및안전관리에관한법률 제7조제1항 ”으로 한다.

⑥국제회의산업육성에관한법률중 다음과 같이 개정한다.

제9조제1항제4호중 “ 소방법 제8조제1항 ”을 “ 소방시설설치유지및안전관리에관한법률 제7조제1항 ”으로 하고, 동조제2항제2호중 “ 소방법 제62조 ”를 “ 소방시설공사업법 제14조제1항 ”으로 한다.

⑦기업활동규제완화에관한특별조치법중 다음과 같이 개정한다.

제28조제1항제12호를 삭제한다.

제29조제1항제4호를 다음과 같이 한다.

4. 위험물안전관리법 제15조의 규정에 따라 제조소등의 관계인이 선임하여야 하는 위험물안전관리자

제29조제2항제4호 및 제5호를 각각 다음과 같이 한다.

4. 소방시설설치유지및안전관리에관한법률 제20조의 규정에 따라 특정소방대상물의 관계인이 선임하여야 하는 방화관리자
5. 위험물안전관리법 제15조의 규정에 따라 제조소등의 관계인이 선임하여야 하는 위험물안전관리자

제29조제3항제6호 및 제7호를 각각 다음과 같이 한다.

6. 소방시설설치유지및안전관리에관한법률 제20조의 규정에 따라 특정소방대상물의 관계인이 선임하여야 하는 방화관리자
7. 위험물안전관리법 제15조의 규정에 따라 제조소등의 관계인이 선임하여야 하는 위험물안전관리자

제30조제2항 각호외의 부분중 “ 소방법 제9조의 규정에 의한 특수장소의 관계인 ”을 “ 소방시설설치유지및안전관리에관한법률 제20조제1항의 규정에 의한 특정소방대상물의 관계인 ”으로, “ 동조제1항 ”을 “ 동조제2항 ”으로 하고 동항제6호를 다음과 같이 한다.

6. 위험물안전관리법 제15조의 규정에 따라 제조소등의 관계인이 선임하여야 하는 위험물안전관리자

제30조제3항제4호 및 제31조제1항제6호를 각각 다음과 같이 한다.

4. 위험물안전관리법 제15조의 규정에 따라 제조소등의 관계인이 선임하여야 하는 위험물안전관리자
6. 위험물안전관리법 제15조의 규정에 따라 제조소등의 관계인이 선임하여야 하는 위험물안전관리자

제32조제1항 각호외의 부분 전단중 “ 소방법 제20조의 규정에 의한 제조소등의 설치자는 ”을 “ 위험물안전관리법 제15조의 규정에 따른 제조소등의 관계인은 ”으로, “ 설치자가 ”를 “ 관계인이 ”로 하고, 동항 각호외의 부분 후단중 “ 동법 제15조 ”를 “ 동법 제2조제1항제2호 ”로 하며, 동조제2항 전단중 “ 소방법 제2조의 규정에 의한 특수장소 ”를 “ 소방시설설치유지및안전관리에관한법률 제2조의 규정에 따른 특정소방대상물 ”로, “ 동법 제9조 ”를

“ 동법 제14조제2항 ” 으로 한다.

제40조제1항제3호를 다음과 같이 한다.

3. 위험물안전관리법 제15조의 규정에 따라 제조소등의 관계인이 선임하여야 하는 위험물안전관리자

제52조제1항제3호중 “ 소방법 제26조 ” 를 “ 위험물안전관리법 제20조 ” 로, “ 위험물수납운반용기 ” 를 “ 위험물 운반용기 ” 로 한다.

제52조제2항제1호중 “ 소방법 제17조제1항 ” 을 “ 위험물안전관리법 제5조제4항 ” 으로 한다.

제55조의6 각호외의 부분중 “ 소방법 ” 을 “ 위험물안전관리법 ” 으로 하고, 동조제1호중 “ 소방법 제22조 ” 를 “ 위험물안전관리법 제17조 ” 로 한다.

⑧도시및주거환경정비법중 다음과 같이 개정한다.

제32조제2항제5호중 “ 소방법 제8조제1항 ” 을 “ 소방시설설치유지및안전관리에관한법률 제7조제1항 ” 으로, “ 동법 제16조제1항 ” 을 “ 위험물안전관리법 제6조제1항 ” 으로 한다.

⑨도시철도법중 다음과 같이 개정한다.

제23조제1항제7호중 “ 소방법 제8조 ” 를 “ 소방시설설치유지및안전관리에관한법률 제7조제1항 ” 으로 한다.

⑩무역거래기반조성에관한법률중 다음과 같이 개정한다.

제15조제1항제4호중 “ 소방법 제8조제1항 ” 을 “ 소방시설설치유지및안전관리에관한법률 제7조제1항 ” 으로 하고, 동조제2항제2호중 “ 소방법 제62조제2항 및 제3항 ” 을 “ 소방시설공사업법 제14조 ” 로 한다.

⑪사법경찰관리의직무를행할자와그직무범위에관한법률중 다음과 같이 개정한다.

제6조제10호중 “ 소방법 ” 을 “ 소방기본법、소방시설설치유지및안전관리에관한법률、소방시설공사업법 및 위험물안전관리법 ” 으로 한다.

⑫산림법중 다음과 같이 개정한다.

제102조의3중 “ 소방법 제89조제1항 ” 을 “ 소방기본법 제39조제2항 ” 으로 한다.

⑬산업표준화법중 다음과 같이 개정한다.

제34조제9호를 다음과 같이 한다.

9. 소방시설설치유지및안전관리에관한법률 제36조제2항의 규정에 따른 소방용기계、기구의 제품검사

⑭수도권신공항건설촉진법중 다음과 같이 개정한다.

제8조제1항제25호를 다음과 같이 한다.

25. 소방시설설치유지및안전관리에관한법률 제7조제1항의 규정에 따른 건축허가등의 동의, 소방시설공사업법 제13조제1항의 규정에 따른 소방시설공사의 신고 및 위험물안전관리법 제6조제1항의 규정에 따른 제조소등의 설치허가

제8조의2제1항 각호외의 부분중 “ 소방법 제17조제1항 및 동법 제30조제1항 ” 을 “ 위험물안전관리법 제5조제4항 및 소방시설설치유지및안전관리에관한법률 제9조제1항 ” 으로 한다.

⑮신항만건설촉진법중 다음과 같이 개정한다.

제9조제2항제12호를 다음과 같이 한다.

12. 소방시설설치유지및안전관리에관한법률 제7조제1항의 규정에 따른 건축허가등의 동의, 소방시설공사업법 제13조제1항의 규정에 따른 소방시설공사의 신고 및 위험물안전관리법 제6조제1항의 규정에 따른 제조소등의 설치허가

제11조제1항 각호외의 부분중 “ 소방법 제17조제1항 및 동법 제30조제1항 ” 을 “ 위험물안전관리법 제5조제4항 및 소방시설설치유지및안전관리에관한법률 제9조제1항 ” 으로 한다.

1^ 연안관리법중 다음과 같이 개정한다.

제18조제1항제1호를 다음과 같이 한다.

1. 소방시설설치유지및안전관리에관한법률 제7조제1항의 규정에 따른 건축허가등의 동의, 소방시설공사업법 제13조제1항의 규정에 따른 소방시설공사의 신고 및 위험물안전관리법 제6조제1항의 규정에 따른 제조소등의 설치허가

1& 유통단지개발촉진법중 다음과 같이 개정한다.

제31조제1항제5호를 다음과 같이 한다.

5. 소방시설설치유지및안전관리에관한법률 제7조제1항의 규정에 따른 건축허가등의 동의, 소방시설공사업법 제13조제1항의 규정에 따른 소방시설공사의 신고, 동법 제14조의 규정에 따른 완공검사, 위험물안전관리법 제6조제1항의 규정에 따른 제조소등의 설치허가 및 동법 제9조의 규정에 따른 완공검사

1* 전파법중 다음과 같이 개정한다.

제57조제1항제6호중 “ 소방법 ” 을 “ 소방시설설치유지및안전관리에관한법률 ” 로 한다.

1(정신보건법중 다음과 같이 개정한다.

제26조제2항중 “ 소방법 제93조의 규정에 의한 구급대원 ” 을 “ 소방기본법 제35조의 규정에 따른 구급대의 대원 ” 으로 한다.

2) 중소기업창업지원법중 다음과 같이 개정한다.

제22조제2항제4호를 다음과 같이 한다.

4. 소방시설설치유지및안전관리에관한법률 제7조제1항의 규정에 따른 건축허가등의 동의, 소방시설공사업법 제13조제1항의 규정에 따른 소방시설공사의 신고 및 위험물안전관리법 제6조제1항의 규정에 따른 제조소등의 설치허가

제22조제3항제2호를 다음과 같이 한다.

2. 소방시설공사업법 제14조의 규정에 따른 소방시설공사의 완공검사와 위험물안전관리법 제9조의 규정에 따른 제조소 등의 완공검사

2! 토양환경보전법중 다음과 같이 개정한다.

제11조제2항 전단 및 제11조의2제4항중 “ 소방법 ” 을 “ 위험물안전관리법 ” 으로 한다.

2@ 하도급거래공정화에관한법률중 다음과 같이 개정한다.

제2조제9항제4호중 “ 소방법 제52조(소방시설공사업의 등록 등)제1항 ” 을 “ 소방시설공사업법 제4조제1항 ” 으로 한다.

2# 항만법중 다음과 같이 개정한다.

제11조제1항제11호중 “ 소방법 제16조 ” 를 “ 위험물안전관리법 제6조제1항 ” 으로 한다.

제6조 (다른 법령과의 관계) 이 법 시행 당시 다른 법령에서 종전의 소방법의 규정을 인용하고 있는 경우 이 법 가운데 그에 해당하는 규정이 있는 때에는 종전의 규정에 갈음하여 이 법의 해당 규정을 인용한 것으로 본다.

부칙 <제7668호,2005. 8. 4.>

이 법은 공포 후 1년이 경과한 날부터 시행한다.

부칙 <제7804호,2005. 12. 30.>(기상법)

제1조 (시행일) 이 법은 공포 후 6월이 경과한 날부터 시행한다.

제2조 내지 제5조 생략

제6조 (다른 법률의 개정) 소방기본법 일부를 다음과 같이 개정한다.

제14조 중 “ 기상업무법 ” 을 “ 「기상법」 ” 으로 한다.

제7조 생략

부칙 <제7849호,2006. 2. 21.>(제주특별자치도 설치 및 국제자유도시 조성을 위한 특별법)

제1조 (시행일) 이 법은 2006년 7월 1일부터 시행한다. <단서 생략>

제2조 내지 제39조 생략

제40조(다른 법령의 개정) ①내지1& 생략

1* 소방기본법 일부를 다음과 같이 개정한다.

제26조제2항 중 “ 관할경찰서장 ” 을 “ 관할경찰서장 또는 자치경찰단장 ” 으로 하고, 제32조제1항 중 “ 경찰공무원 ” 을 각각 “ 국가경찰공무원 ” 으로 한다.

1(내지4& 생략

제41조 생략

부칙 <제8082호,2006. 12. 26.>

이 법은 공포한 날부터 시행한다.

부칙 <제8370호,2007. 4. 11.>(수도법)

제1조 (시행일) 이 법은 공포한 날부터 시행한다. <단서 생략>

제2조 내지 제18조 생략

제19조(다른 법률의 개정) ①내지2@ 생략

2# 소방기본법 일부를 다음과 같이 개정한다.

제10조제1항 단서 중 " 수도법 제30조 "를 " 「수도법」 제45조 "로 한다.

2$ 내지 <66>생략

제20조 생략

부칙 <제8621호,2007. 8. 3.>(선박법)

제1조 (시행일) 이 법은 공포 후 6개월이 경과한 날부터 시행한다. <단서 생략>

제2조 생략

제3조 (다른 법률의 개정) ① 생략

② 소방기본법 일부를 다음과 같이 개정한다.

제2조제1호 중 " 제1조의2 "를 " 제1조의2제1항 "으로 한다.

③ 부터 ⑥ 까지 생략

제4조 생략

부칙 <제8844호,2008. 1. 17.>

이 법은 공포 후 6개월이 경과한 날부터 시행한다. 다만 제39조의2의 개정규정은 공포 후 3개월이 경과한 날부터 시행한다.

부칙 <제8852호,2008. 2. 29.>(정부조직법)

제1조 (시행일) 이 법은 공포한 날부터 시행한다. 다만, ·····<생략>·····, 부칙 제6조에 따라 개정되는 법률 중 이 법의 시행 전에 공포되었으나 시행일이 도래하지 아니한 법률을 개정한 부분은 각각 해당 법률의 시행일부터 시행한다.

제2조부터 제5조까지 생략

제6조 (다른 법률의 개정) ① 부터 <719> 까지 생략

<720> 소방기본법 일부를 다음과 같이 개정한다.

제4조제2항, 제8조제1항·제3항, 제10조제2항, 제11조제4항, 제17조제2항 각 호 외의 부분 전단·제4항, 제18조, 제29조제2항 및 제36조제2항 중 " 행정자치부령 "을 각각 " 행정안전부령 "으로 한다.

<721> 부터 <760> 까지 생략

제7조 생략

부칙 <제9094호,2008. 6. 5.>(소방산업의 진흥에 관한 법률)

제1조(시행일) 이 법은 공포 후 6개월이 경과한 날부터 시행한다.

제2조 생략

제3조(다른 법률의 개정) ① 소방기본법 일부를 다음과 같이 개정한다.

제39조의4를 삭제한다.

제39조의6제7호를 다음과 같이 한다.

7. 「소방산업의 진흥에 관한 법률」 제14조에 따른 한국소방산업기술원

제8장의 제목 " 한국소방안전협회 및 한국소방검정공사 "를 " 한국소방안전협회 "로 한다.

제8장제2절(제45조부터 제47조까지)을 삭제한다.

제48조 중 " 협회와 공사 "를 " 협회 "로 한다.

② 및 ③ 생략

부칙 <제10014호,2010. 2. 4.>

①(시행일) 이 법은 공포 후 6개월이 경과한 날부터 시행한다.

②(경과조치) 이 법 시행 전의 행위에 대하여 벌칙을 적용할 때에는 종전의 규정에 따른다.

부칙 <제10442호,2011. 3. 8.>(119구조ㆍ구급에 관한 법률)

제1조(시행일) 이 법은 공포 후 6개월이 경과한 날부터 시행한다.

제2조 및 제3조 생략

제4조(다른 법률의 개정) ① 소방기본법 일부를 다음과 같이 개정한다.

제34조를 다음과 같이 하고, 제35조, 제36조 및 제56조제1항제5호를 각각 삭제한다.

제34조(구조대 및 구급대의 편성과 운영) 구조대 및 구급대의 편성과 운영에 관하여는 별도의 법률로 정한다.

②부터 ④까지 생략

제5조 생략

부칙 <제10443호,2011. 3. 8.>

①(시행일) 이 법은 공포한 날부터 시행한다. 다만, 제10조제1항의 개정규정은 공포 후 3개월이 경과한 날부터 시행한다.

②(소화전 설치 통지에 관한 경과조치) 이 법 시행 당시 종전의 제10조에 따른 소화전을 설치ㆍ관리하고 있는 일반수도사업자는 이 법 시행 후 6개월 이내에 소화전 설치 사항을 관할 소방서장에게 통지하여야 한다.

부칙 <제10445호,2011. 3. 9.>(기초연구진흥 및 기술개발지원에 관한 법률)

제1조(시행일) 이 법은 공포 후 3개월이 경과한 날부터 시행한다.

제2조(다른 법률의 개정) ①부터 ⑧까지 생략

⑨ 소방기본법 일부를 다음과 같이 개정한다.

제39조의6제1항제6호 중 “ 「기술개발촉진법」 제7조제1항제2호 ”를 “ 「기초연구진흥 및 기술개발지원에 관한 법률」 제14조제1항제2호 ”로 한다.

⑩부터2$ 까지 생략

제3조 및 제4조 생략

부칙 <제10751호,2011. 5. 30.>

이 법은 공포 후 6개월이 경과한 날부터 시행한다.

부칙 <제10789호,2011. 6. 7.>(영유아보육법)

제1조(시행일) 이 법은 공포 후 6개월이 경과한 날부터 시행한다. <단서 생략>

제2조부터 제5조까지 생략

제6조(다른 법률의 개정) ①부터1^ 까지 생략

1& 소방기본법 일부를 다음과 같이 개정한다.

제17조제2항 각 호 외의 부분 후단 및 제1호 중 “ 보육시설 ”을 각각 “ 어린이집 ”으로 한다.

1* 부터3@ 까지 생략

부칙 <제10826호,2011. 7. 14.>

이 법은 공포한 날부터 시행한다. 다만, 법률 제10751호 소방기본법 일부개정법률 제6조의 개정규정은 2011년 12월 1일부터 시행한다.

부칙 <제11037호,2011. 8. 4.>(소방시설 설치ㆍ유지 및 안전관리에 관한 법률)

제1조(시행일) 이 법은 공포 후 6개월이 경과한 날부터 시행한다.

제2조부터 제5조까지 생략

제6조(다른 법률의 개정) ①부터 ⑬까지 생략

⑭ 소방기본법 일부를 다음과 같이 개정한다.

제13조제2항 중 “ 「소방시설설치유지 및 안전관리에 관한 법률」 ”을 “ 「소방시설 설치ㆍ유지 및 안전관리에 관한 법률」 ”로, “ 소방검사 ”를 “ 소방특별조사 ”로 하고, 같은 조 제

3항 중 “ 소방검사 ”를 “ 소방특별조사 ”로 한다.

제42조제1호 중 “ 「소방시설설치유지 및 안전관리에 관한 법률」 ”을 “ 「소방시설 설치ㆍ유지 및 안전관리에 관한 법률」 ”로 하고, 같은 조 제2호 중 “ 「소방시설설치유지 및 안전관리에 관한 법률」 ”을 “ 「소방시설 설치ㆍ유지 및 안전관리에 관한 법률」 ”로, “ 방화관리자 ”를 “ 소방안전관리자 ”로 한다.

제54조제1호 중 “ 소방검사 ”를 “ 소방특별조사 ”로 한다.

⑮부터2% 까지 생략

부칙 <제11690호,2013. 3. 23.>(정부조직법)

제1조(시행일) ① 이 법은 공포한 날부터 시행한다.

② 생략

제2조부터 제5조까지 생략

제6조(다른 법률의 개정) ①부터 <233>까지 생략

<234> 소방기본법 일부를 다음과 같이 개정한다.

제4조제2항, 제5조제2항, 제8조제1항ㆍ제3항, 제10조제2항, 제11조제4항, 제11조의2제1항, 제16조의2제1항제6호, 제17조제2항 각 호 외의 부분 전단, 같은 조 제4항, 제18조, 제29조제2항 및 제39조의2제3항 중 “ 행정안전부령 ”을 각각 “ 안전행정부령 ”으로 한다.

<235>부터 <710>까지 생략

제7조 생략

부칙 <제12344호,2014. 1. 28.>(의용소방대 설치 및 운영에 관한 법률)

제1조(시행일) 이 법은 공포 후 6개월이 경과한 날부터 시행한다.

제2조 생략

제3조(다른 법률의 개정) 소방기본법 일부를 다음과 같이 개정한다.

제2조제5호다목 중 “ 제37조 ”를 “ 「의용소방대 설치 및 운영에 관한 법률」 ”로 한다.

제37조를 다음과 같이 하고, 제38조ㆍ제39조 및 제39조의2를 각각 삭제한다.

제37조(의용소방대의 설치 및 운영) 의용소방대의 설치 및 운영에 관하여는 별도의 법률로 정한다.

부칙 <제12844호,2014. 11. 19.>(정부조직법)

제1조(시행일) 이 법은 공포한 날부터 시행한다. 다만, 부칙 제6조에 따라 개정되는 법률 중 이 법 시행 전에 공포되었으나 시행일이 도래하지 아니한 법률을 개정한 부분은 각각 해당 법률의 시행일부터 시행한다.

제2조부터 제5조까지 생략

제6조(다른 법률의 개정) ①부터 <146>까지 생략

<147> 소방기본법 일부를 다음과 같이 개정한다.

제4조제1항, 제5조제1항, 제7조제2항, 같은 조 제3항 각 호 외의 부분, 제11조의2제1항ㆍ제3항, 같은 조 제4항 단서, 제16조제1항, 제16조의2제1항 각 호 외의 부분, 제17조제1항, 같은 조 제2항 각 호 외의 부분 전단ㆍ후단, 같은 조 제3항, 제17조의2제1항, 제29조제1항, 제30조제1항, 제31조 전단ㆍ후단, 제39조의7제2항 각 호 외의 부분, 제43조제2항, 제48조 및 제49조 중 "소방방재청장"을 각각 "국민안전처장관"으로 한다.

제4조제2항, 제5조제2항, 제8조제1항ㆍ제3항, 제10조제2항, 제11조제4항, 제11조의2제1항, 제16조의2제1항제6호, 제17조제2항 각 호 외의 부분 전단, 같은 조 제4항, 제18조, 및 제29조제2항 중 "안전행정부령"을 각각 "총리령"으로 한다.

제17조의4제1항 중 "소방방재청"을 "국민안전처"로 한다.

<148>부터 <258>까지 생략

제7조 생략

부칙 <제12936호,2014. 12. 30.>

이 법은 공포한 날부터 시행한다.

부칙 <제13438호,2015. 7. 24.>

제1조(시행일) 이 법은 공포 후 6개월이 경과한 날부터 시행한다.

제2조(종합계획 및 세부계획의 수립ㆍ시행에 관한 경과조치) 이 법 시행 당시 종전의 규정에 따라 수립ㆍ시행된 종합계획 및 세부계획은 이 법에 따라 수립ㆍ시행된 계획으로 본다.

부칙 <제13916호,2016. 1. 27.>

제1조(시행일) 이 법은 공포한 날부터 시행한다. 다만, 제16조의4의 개정규정은 공포 후 3개월이 경과한 날부터 시행하고, 제17조의4의 개정규정은 공포 후 1년이 경과한 날부터 시행한다.

제2조(부정행위자에 대한 적용례) 제17조의4의 개정규정은 이 법 시행 후 최초로 실시하는 소방안전교육사 시험에서 부정행위를 한 사람부터 적용한다.

제3조(금치산자 등에 대한 경과조치) 제17조의3제1호의 개정규정에 따른 피성년후견인 또는 피한정후견인에는 법률 제10429호 민법 일부개정법률 부칙 제2조에 따라 금치산 또는 한정치산 선고의 효력이 유지되는 사람을 포함하는 것으로 본다.

부칙 <제14079호,2016. 3. 22.>(기초연구진흥 및 기술개발지원에 관한 법률)

제1조(시행일) 이 법은 공포 후 6개월이 경과한 날부터 시행한다.

제2조 생략

제3조(다른 법률의 개정) ①부터 ⑫까지 생략

⑬ 소방기본법 일부를 다음과 같이 개정한다.

제39조의6제1항제6호를 다음과 같이 한다.

6. 「기초연구진흥 및 기술개발지원에 관한 법률」 제14조의2제1항에 따라 인정받은 기업부설연구소

⑭부터2@ 까지 생략

부칙 <제14839호,2017. 7. 26.>(정부조직법)

제1조(시행일) ① 이 법은 공포한 날부터 시행한다. 다만, 부칙 제5조에 따라 개정되는 법률 중 이 법 시행 전에 공포되었으나 시행일이 도래하지 아니한 법률을 개정한 부분은 각각 해당 법률의 시행일부터 시행한다.

제2조부터 제4조까지 생략

제5조(다른 법률의 개정) ①부터 <262>까지 생략

<263> 소방기본법 일부를 다음과 같이 개정한다.

제4조제1항, 제5조제1항, 제6조제1항, 같은 조 제3항부터 제5항까지, 제7조제2항, 같은 조 제3항 각 호 외의 부분, 제11조의2제1항ㆍ제3항, 같은 조 제4항 단서, 제13조제1항제8호, 같은 조 제2항, 제16조제1항, 제16조의2제1항 각 호 외의 부분, 제16조의3제1항 각 호 외의 부분, 제17조제1항, 같은 조 제2항 각 호 외의 부분 전단ㆍ후단, 같은 조 제3항, 제17조의2제1항, 제17조의4제1항, 제29조제1항, 제30조제1항, 제31조 전단ㆍ후단, 제39조의7제2항 각 호 외의 부분, 제43조제2항, 제48조 및 제49조 중 "국민안전처장관"을 각각 "소방청장"으로 한다.

제4조제2항, 제5조제2항, 제8조제1항ㆍ제3항, 제10조제2항, 제11조제4항, 제11조의2제1항, 제16조의2제1항제6호, 제17조제2항 각 호 외의 부분 전단, 같은 조 제4항, 제18조 및 제29조제2항 중 "총리령"을 각각 "행정안전부령"으로 한다.

제17조의5제1항 중 "국민안전처"를 "소방청"으로 한다.

<264>부터 <382>까지 생략

제6조 생략

부칙 <제15300호,2017. 12. 26.>

제1조(시행일) 이 법은 공포 후 6개월이 경과한 날부터 시행한다. 다만, 제12조제1항제1호의 개정규정은 공포한 날부터 시행한다.

제2조(안전원의 설립준비) ① 이 법에 따른 안전원의 설립을 위하여 필요한 준비행위는 이 법 시행 전에 할 수 있다.

② 소방청장은 이 법의 공포일부터 1개월 이내에 이 법 시행 당시 종전의 규정에 따라 설립된 한국소방안전협회의 장으로 하여금 이 법에 따른 안전원의 설립에 관한 사무를 처리하게 하여야 한다.

③ 한국소방안전협회의 장은 이 법에 따른 안전원의 정관을 작성하여 소방청장의 인가를 받아야 한다.

제3조(안전원의 설립등기) 안전원장은 이 법 시행 후 지체 없이 안전원의 설립등기를 하여야 한다.

제4조(한국소방안전협회에 대한 경과조치) ① 이 법 시행 당시 종전의 규정에 따라 설립된 한국소방안전협회(이하 “ 협회 ”라 한다)는 이 법에 따른 안전원의 설립과 동시에 해산된 것으로 보며, 협회에 속하는 재산과 권리ㆍ의무는 이 법에 따른 안전원이 포괄승계한다.

② 이 법 시행 당시 등기부 및 그 밖의 공부상의 협회의 명의는 안전원의 명의로 본다.

③ 이 법에 따른 안전원의 재산으로 보는 재산의 가액은 부칙 제3조에 따른 설립등기일 전일의 장부가액으로 한다.

④ 이 법 시행 전에 협회가 행한 행위는 이 법에 따른 안전원이 행한 행위로 보며, 협회에 대하여 행한 행위는 이 법에 따른 안전원에 대하여 행한 행위로 본다.

⑤ 이 법 시행 당시의 협회의 상임임원과 직원은 이 법에 따른 안전원의 임원과 직원으로 임명된 것으로 본다. 이 경우 상임임원의 임기는 협회의 임원으로 선임된 날부터 기산한다.

제5조(다른 법률의 개정) ① 화재예방, 소방시설 설치ㆍ유지 및 안전관리에 관한 법률 일부를 다음과 같이 개정한다.

제45조제3항 중 “ 한국소방안전협회(이하 "협회"라 한다) ”를 “ 한국소방안전원(이하 "안전원"이라 한다) ”으로 한다.

제45조제5항 및 제45조의2 중 “ 협회 ”를 각각 “ 안전원 ”으로 한다.

② 위험물안전관리법 일부를 다음과 같이 개정한다.

제30조제2항 중 “ 한국소방안전협회(이하 "협회"라 한다) ”를 “ 한국소방안전원(이하 "안전원"이라 한다) ”으로 한다.

제32조제3호 중 “ 협회 ”를 “ 안전원 ”으로 한다.

③ 소방시설공사업법 일부를 다음과 같이 개정한다.

제31조제2항 중 “ 한국소방안전협회(이하 "한국소방안전협회"라 한다) ”를 “ 한국소방안전원 ”으로, “ 한국소방안전협회 ”를 “ 한국소방안전원 ”으로 한다.

제33조제2항 및 제34조의2제2호 중 “ 한국소방안전협회 ”를 각각 “ 한국소방안전원 ”으로 한다.

④ 전통시장 및 상점가 육성을 위한 특별법 일부를 다음과 같이 개정한다.

제20조의2제2항 중 “ 한국소방안전협회 ”를 “ 한국소방안전원 ”으로 한다.

제6조(다른 법령과의 관계) 이 법 시행 당시 다른 법령에서 한국소방안전협회를 인용하고 있는 경우에는 종전의 규정을 갈음하여 이 법의 한국소방안전원을 인용한 것으로 본다.

부칙 <제15301호,2017. 12. 26.>(소방장비관리법)

제1조(시행일) 이 법은 공포 후 1년이 경과한 날부터 시행한다.

제2조(다른 법률의 개정) ① 소방기본법 일부를 다음과 같이 개정한다.

제8조제3항 중 “ 행정안전부령으로 ”를 “ 따로 법률에서 ”로 한다.

② 생략

부칙 <제15365호,2018. 2. 9.>

제1조(시행일) 이 법은 공포 후 6개월이 경과한 날부터 시행한다.

제2조(전용구역에 관한 적용례) 제21조의2, 제56조제2항 및 제3항의 개정규정은 이 법 시행 후 최초로 「주택법」 제15조에 따른 주택건설사업계획 승인 또는 「건축법」 제11조에 따른 건축허가를 신청하는 경우부터 적용한다.

부칙 <제15532호,2018. 3. 27.>

이 법은 2018년 6월 27일부터 시행한다.

부칙 <제16770호,2019. 12. 10.>

이 법은 2020년 4월 1일부터 시행한다.

부칙 <제17376호,2020. 6. 9.>

제1조(시행일) 이 법은 공포 후 6개월이 경과한 날부터 시행한다.

제2조(한국119소년단연맹에 관한 경과조치) ① 이 법 시행 당시 「민법」에 따라 설립된 사단법인 한국119소년단연맹은 제17조의6의 개정규정에 따라 설립된 한국119청소년단으로 본다.

② 이 법 시행 당시 「민법」에 따라 설립된 사단법인 한국119소년단연맹은 이 법 시행 후 2개월 이내에 이 법에 따른 한국119청소년단의 정관을 작성하여 소방청장의 인가를 받아야 한다.

③ 이 법 시행 당시 「민법」에 따라 설립된 사단법인 한국119소년단연맹은 제2항에 따른 인가를 받은 때에는 지체 없이 이 법에 따른 한국119청소년단의 설립등기를 하여야 한다.

④ 이 법 시행 당시 「민법」에 따라 설립된 사단법인 한국119소년단연맹은 제3항에 따라 설립등기를 마친 때에는 「민법」 중 법인의 해산 및 청산에 관한 규정에도 불구하고 해산된 것으로 본다.

⑤ 이 법 시행 당시 「민법」에 따라 설립된 사단법인 한국119소년단연맹의 모든 재산과 권리ㆍ의무는 이 법에 따른 한국119청소년단이 그 설립등기일에 승계한다.

⑥ 이 법 시행 당시 「민법」에 따라 설립된 사단법인 한국119소년단연맹의 임직원은 이 법에 따른 한국119청소년단의 임직원으로 보며, 임원의 임기는 종전의 임명일부터 기산(起算)한다.

부칙 <제17517호,2020. 10. 20.>

이 법은 공포 후 3개월이 경과한 날부터 시행한다.

부칙 <제17689호,2020. 12. 22.>(국가경찰과 자치경찰의 조직 및 운영에 관한 법률)

제1조(시행일) 이 법은 2021년 1월 1일부터 시행한다.

제2조부터 제6조까지 생략

제7조(다른 법률의 개정) ①부터3! 까지 생략

3@ 소방기본법 일부를 다음과 같이 개정한다.

제32조 제목 및 제1항 중 " 국가경찰공무원 "을 각각 " 경찰공무원 "으로 한다.

3# 부터 <53>까지 생략

제8조 생략

부칙 <제17834호,2021. 1. 5.>

이 법은 공포 후 1년이 경과한 날부터 시행한다. 다만, 제27조의2의 개정규정은 공포한 날부터 시행한다.

부칙 <제17894호,2021. 1. 12.>(피후견인 결격조항 정비를 위한 경비업법 등 10개 법률의 일부개정에 관한 법률)

이 법은 공포한 날부터 시행한다. <단서 생략>

부칙 <제18204호,2021. 6. 8.>(소방의 화재조사에 관한 법률)

제1조(시행일) 이 법은 공포 후 1년이 경과한 날부터 시행한다.

제2조부터 제5조까지 생략

제6조(다른 법률의 개정) 소방기본법 일부를 다음과 같이 개정한다.

제29조부터 제33조까지, 제52조제2호, 제53조제2호 및 제56조제2항제5호를 각각 삭제한다.

제7조 생략

부칙 <제18493호,2021. 10. 19.>

제1조(시행일) 이 법은 공포 후 3개월이 경과한 날부터 시행한다.

제2조(「형법」상 감경규정에 관한 특례에 관한 적용례) 제54조의2의 개정규정은 이 법 시행 후 최초로 제50조제1호다목의 죄를 범한 때부터 적용한다.

부칙 <제18522호,2021. 11. 30.>(소방시설 설치 및 관리에 관한 법률)

제1조(시행일) 이 법은 공포 후 1년이 경과한 날부터 시행한다. <단서 생략>

제2조부터 제13조까지 생략

제14조(다른 법률의 개정) ①부터3) 까지 생략

3! 소방기본법 일부를 다음과 같이 개정한다.

제42조제1호 중 "「화재예방, 소방시설 설치·유지 및 안전관리에 관한 법률」"을 "「소방시설 설치 및 관리에 관한 법률」"로 하고, 같은 조 제2호 중 "「화재예방, 소방시설 설치·유지 및 안전관리에 관한 법률」"을 "「화재의 예방 및 안전관리에 관한 법률」"로 한다.

3@ 부터 <54>까지 생략

제15조 생략

부칙 <제18523호,2021. 11. 30.>(화재의 예방 및 안전관리에 관한 법률)

제1조(시행일) 이 법은 공포 후 1년이 경과한 날부터 시행한다.

제2조부터 제13조까지 생략

제14조(다른 법률의 개정) ① 소방기본법 일부를 다음과 같이 개정한다.

제12조부터 제15조까지를 각각 삭제한다.

제53조를 삭제한다.

제54조제1호를 삭제한다.

제56조제2항제1호 및 제2호를 각각 삭제한다.

②부터 ⑧까지 생략

제15조 생략

부칙 <제18847호,2022. 4. 26.>

제1조(시행일) 이 법은 공포 후 6개월이 경과한 날부터 시행한다. 다만, 제21조의3의 개정규정은 공포 후 1년이 경과한 날부터 시행한다.

제2조(운행기록장치 장착에 관한 경과조치) 제21조의3의 개정규정 시행 당시 이미 운용 중인 소방자동차의 경우에는 같은 개정규정 시행일부터 6개월 이내에 운행기록장치의 장착을 완료하여야 한다.

부칙 <제19026호,2022. 11. 15.>

이 법은 공포 후 6개월이 경과한 날부터 시행한다.

부칙 <제19330호,2023. 4. 11.>

이 법은 공포 후 1년이 경과한 날부터 시행한다.

부칙 <제19635호,2023. 8. 16.>(행정기관 소속 위원회 정비를 위한 소방기본법 등 5개 법률의 일부개정에 관한 법률)

제1조(시행일) 이 법은 공포 후 6개월이 경과한 날부터 시행한다.

제2조 생략

부칙 <제20156호,2024. 1. 30.>

이 법은 공포 후 6개월이 경과한 날부터 시행한다.

부칙 <제20650호,2025. 1. 7.>

이 법은 2026년 1월 1일부터 시행한다.

부칙 <제20727호,2025. 1. 31.>(기업부설연구소등의 연구개발 지원에 관한 법률)

제1조(시행일) 이 법은 공포 후 1년이 경과한 날부터 시행한다.

제2조부터 제5조까지 생략

제6조(다른 법률의 개정) ①부터 ⑮까지 생략

1^ 소방기본법 일부를 다음과 같이 개정한다.

제39조의6제1항제6호를 다음과 같이 한다.

6. 「기업부설연구소등의 연구개발 지원에 관한 법률」 제7조제1항에 따라 인정받은 기업부설연구소

1& 부터3% 까지 생략

제7조 생략

부칙 <제21731호,2026. 6. 2.>

제1조(시행일) 이 법은 공포 후 3개월이 경과한 날부터 시행한다.

제2조(보험 등의 가입에 관한 경과조치) 이 법 시행 당시 소방청장 또는 시ㆍ도지사가 소방업무수행으로 인한 손해에 대한 배상을 보장하기 위하여 가입한 보험 또는 공제는 제16조의4의 개정규정에 따라 가입한 것으로 본다.

소방기본법 시행령

[시행 2026. 9. 3.] [대통령령 제36635호, 2026. 9. 1., 일부개정]

소방청 (대응정책과 - 총괄,소방활동,소방력동원) 044 - 205 - 7562
소방청 (119종합상황실 - 119종합상황실 운영) 044 - 205 - 7082
소방청 (보건안전담당관 - 손실보상) 044 - 205 - 7412
소방청 (화재대응조사과 - 소방용수, 화재조사, 의용소방대) 044 - 205 - 7473,7475,7478,7479
소방청 (구조과 - 생활안전활동) 044 - 205 - 7617
소방청 (예방정책과 - 소방안전원) 044 - 205 - 7442
소방청 (생활안전과 - 소방교육ㆍ훈련, 소방박물관, 소방안전교육사) 044 - 205 - 7666,7668,7667
소방청 (소방산업진흥정책과 - 소방산업육성) 044 - 205 - 7502

제1조(목적) 이 영은 「소방기본법」에서 위임된 사항과 그 시행에 관하여 필요한 사항을 규정함을 목적으로 한다. <개정 2005. 10. 20.>

제1조의2(소방기술민원센터의 설치ㆍ운영) ① 소방청장 또는 소방본부장은 「소방기본법」(이하 "법"이라 한다) 제4조의2제1항에 따른 소방기술민원센터(이하 "소방기술민원센터"라 한다)를 소방청 또는 소방본부에 각각 설치ㆍ운영한다.

② 소방기술민원센터는 센터장을 포함하여 18명 이내로 구성한다.

③ 소방기술민원센터는 다음 각 호의 업무를 수행한다.

1. 소방시설, 소방공사와 위험물 안전관리 등과 관련된 법령해석 등의 민원(이하 "소방기술민원"이라 한다)의 처리
2. 소방기술민원과 관련된 질의회신집 및 해설서 발간
3. 소방기술민원과 관련된 정보시스템의 운영ㆍ관리
4. 소방기술민원과 관련된 현장 확인 및 처리
5. 그 밖에 소방기술민원과 관련된 업무로서 소방청장 또는 소방본부장이 필요하다고 인정하여 지시하는 업무

④ 소방청장 또는 소방본부장은 소방기술민원센터의 업무수행을 위하여 필요하다고 인정하는 경우에는 관계 기관의 장에게 소속 공무원 또는 직원의 파견을 요청할 수 있다.

⑤ 제1항부터 제4항까지에서 규정한 사항 외에 소방기술민원센터의 설치ㆍ운영에 필요한 사항은 소방청에 설치하는 경우에는 소방청장이 정하고, 소방본부에 설치하는 경우에는 해당 특별시ㆍ통합특별시ㆍ광역시ㆍ특별자치시ㆍ도 또는 특별자치도(이하 "시ㆍ도"라 한다)의 규칙으로 정한다.<개정 2026. 6. 23.>

[본조신설 2022. 1. 4.]

[종전 제1조의2는 제1조의3으로 이동 <2022. 1. 4.>]

제1조의3(소방업무에 관한 종합계획 및 세부계획의 수립ㆍ시행) ① 소방청장은 법 제6조제1항에 따른 소방업무에 관한 종합계획을 관계 중앙행정기관의 장과의 협의를 거쳐 계획 시행 전년도 10월 31일까지 수립해야 한다. <개정 2017. 7. 26., 2022. 1. 4.>

② 법 제6조제2항제7호에서 "대통령령으로 정하는 사항"이란 다음 각 호의 사항을 말한다.

1. 재난ㆍ재해 환경 변화에 따른 소방업무에 필요한 대응 체계 마련
2. 장애인, 노인, 임산부, 영유아 및 어린이 등 이동이 어려운 사람을 대상으로 한 소방활동에 필요한 조치

③ 특별시장ㆍ통합특별시장ㆍ광역시장ㆍ특별자치시장ㆍ도지사 또는 특별자치도지사(이하 "시ㆍ도지사"라 한다)는 법 제6조제4항에 따른 종합계획의 시행에 필요한 세부계획(이하 "세부계획"이라 한다)을 계획 시행 전년도 12월 31일까지 수립하여 소방청장에게 제출해야 한다.<개정 2017. 7. 26., 2018. 6. 26., 2024. 11. 19., 2026. 6. 23.>

[본조신설 2016. 10. 25.]

[제1조의2에서 이동 <2022. 1. 4.>]

제1조의4(세부계획 추진실적 등의 평가) ① 소방청장은 재난ㆍ재해, 그 밖의 위급한 상황으로부터 국민의 생명ㆍ신체 및 재산을 보호하기 위하여 세부계획 수립의 적절성, 세부계획 추진실적 등에 대하여 정기적으로 평가할 수 있다.

② 소방청장은 제1항에 따른 평가를 하려는 경우 다음 연도의 평가계획을 11월 30일까지 시ㆍ도지사에게 통지해야 한다.

③ 제2항에 따라 통지를 받은 시ㆍ도지사는 전년도 세부계획 추진실적 등을 1월 31일까지 소방청장에게 제출해야 하고, 소방청장은 제1항에 따른 평가결과를 3월 31일까지 시ㆍ도지사에게 통보해야 한다.

④ 제1항부터 제3항까지에서 규정한 사항 외에 세부계획 추진실적 등의 평가에 필요한 사항은 소방청장이 정한다.

[본조신설 2024. 11. 19.]

제2조(국고보조 대상사업의 범위와 기준보조율) ①법 제9조제2항에 따른 국고보조 대상사업의 범위는 다음 각 호와 같다. <개정 2005. 10. 20., 2011. 11. 30., 2016. 10. 25.>

1. 다음 각 목의 소방활동장비와 설비의 구입 및 설치
   가. 소방자동차
   나. 소방헬리콥터 및 소방정
   다. 소방전용통신설비 및 전산설비
   라. 그 밖에 방화복 등 소방활동에 필요한 소방장비
2. 소방관서용 청사의 건축(「건축법」 제2조제1항제8호에 따른 건축을 말한다)

② 제1항제1호에 따른 소방활동장비 및 설비의 종류와 규격은 행정안전부령으로 정한다.<개정 2011. 11. 30., 2013. 3. 23., 2014. 11. 19., 2017. 7. 26.>

③ 제1항에 따른 국고보조 대상사업의 기준보조율은 「보조금 관리에 관한 법률 시행령」에서 정하는 바에 따른다.<개정 2011. 11. 30.>
[제목개정 2011. 11. 30.]

제2조의2(비상소화장치의 설치대상 지역) 법 제10조제2항에서 "대통령령으로 정하는 지역"이란 다음 각 호의 어느 하나에 해당하는 지역을 말한다. <개정 2022. 11. 29.>
1. 「화재의 예방 및 안전관리에 관한 법률」 제18조제1항에 따라 지정된 화재경계지구
2. 시·도지사가 법 제10조제2항에 따른 비상소화장치의 설치가 필요하다고 인정하는 지역
[본조신설 2018. 6. 26.]
[종전 제2조의2는 제2조의3으로 이동 <2018. 6. 26.>]

제2조의3(소방력의 동원) ① 법 제11조의2제3항 및 제4항에 따라 동원된 소방력의 소방활동 수행 과정에서 발생하는 경비는 화재, 재난·재해나 그 밖의 구조·구급이 필요한 상황이 발생한 시·도에서 부담하는 것을 원칙으로 하며, 구체적인 내용은 해당 시·도가 서로 협의하여 정한다. <개정 2022. 1. 4.>
② 법 제11조의2제3항 및 제4항에 따라 동원된 민간 소방 인력이 소방활동을 수행하다가 사망하거나 부상을 입은 경우 화재, 재난·재해 또는 그 밖의 구조·구급이 필요한 상황이 발생한 시·도가 해당 시·도의 조례로 정하는 바에 따라 보상한다.
③ 제1항 및 제2항에서 규정한 사항 외에 법 제11조의2에 따라 동원된 소방력의 운용과 관련하여 필요한 사항은 소방청장이 정한다.<개정 2014. 11. 19., 2017. 7. 26.>
[본조신설 2011. 11. 30.]
[제2조의2에서 이동 <2018. 6. 26.>]

제2조의4(보험 또는 공제의 가입 등) ① 소방청장 또는 시·도지사는 제16조의4제1항에 따라 다음 각 호의 보험 또는 공제(이하 이 조에서 "보험등"이라 한다)에 가입해야 한다.
1. 「보험업법」에 따른 보험회사(이하 "보험회사"라 한다)의 보험
2. 「한국지방재정공제회법」에 따라 설립된 한국지방재정공제회(이하 "한국지방재정공제회"라 한다)의 공제
3. 그 밖에 제1호 및 제2호에 준하는 것으로서 소방공무원 등이 소방업무 수행으로 인하여 타인에게 입힌 손해의 배상을 보장하는 보험등
② 소방청장은 시·도지사가 제1항에 따라 보험등에 가입(재가입을 포함한다)할 때 보장내용·가입기간·가입대상 등 보험등의 내용에 관하여 보험회사나 한국지방재정공제회 등과 협의가 필요한 경우 시·도지사의 요청에 따라 그 협의를 지원할 수 있다.
③ 제1항 및 제2항에서 규정한 사항 외에 보험등의 가입에 필요한 세부 사항은 소방청장이 정하되, 시·도지사의 보험등 가입과 관련된 사항은 시·도지사와 협의해야 한다.
[본조신설 2026. 9. 1.]

제3조 삭제 <2022. 11. 29.>

제4조 삭제 <2022. 11. 29.>

제5조 삭제 <2022. 11. 29.>

제6조 삭제 <2022. 11. 29.>

제7조 삭제 <2022. 11. 29.>

제7조의2(소방안전교육사시험의 응시자격) 법 제17조의2제3항에 따른 소방안전교육사시험의 응시자격은 별표 2의2와 같다.
[전문개정 2016. 6. 30.]

제7조의3(시험방법) ① 소방안전교육사시험은 제1차 시험 및 제2차 시험으로 구분하여 시행한다.
② 제1차 시험은 선택형을, 제2차 시험은 논술형을 원칙으로 한다. 다만, 제2차 시험에는 주관식 단답형 또는 기입형을 포함할 수 있다.
③ 제1차 시험에 합격한 사람에 대해서는 다음 회의 시험에 한정하여 제1차 시험을 면제한다.
[전문개정 2016. 6. 30.]

제7조의4(시험과목) ① 소방안전교육사시험의 제1차 시험 및 제2차 시험 과목은 다음 각 호와 같다.
1. 제1차 시험: 소방학개론, 구급ㆍ응급처치론, 재난관리론 및 교육학개론 중 응시자가 선택하는 3과목
2. 제2차 시험: 국민안전교육 실무
② 제1항에 따른 시험 과목별 출제범위는 행정안전부령으로 정한다.<개정 2017. 7. 26.>
[전문개정 2016. 6. 30.]

제7조의5(시험위원 등) ①소방청장은 소방안전교육사시험 응시자격심사, 출제 및 채점을 위하여 다음 각 호의 어느 하나에 해당하는 사람을 응시자격심사위원 및 시험위원으로 임명 또는 위촉하여야 한다. <개정 2009. 5. 21., 2014. 11. 19., 2016. 6. 30., 2017. 7. 26., 2020. 3. 10.>
1. 소방 관련 학과, 교육학과 또는 응급구조학과 박사학위 취득자
2. 「고등교육법」 제2조제1호부터 제6호까지의 규정 중 어느 하나에 해당하는 학교에서 소방 관련 학과, 교육학과 또는 응급구조학과에서 조교수 이상으로 2년 이상 재직한 자
3. 소방위 이상의 소방공무원
4. 소방안전교육사 자격을 취득한 자
②제1항에 따른 응시자격심사위원 및 시험위원의 수는 다음 각 호와 같다.<개정 2009. 5. 21., 2016. 6. 30.>

1. 응시자격심사위원: 3명
2. 시험위원 중 출제위원: 시험과목별 3명
3. 시험위원 중 채점위원: 5명
4. 삭제<2016. 6. 30.>

③제1항에 따라 응시자격심사위원 및 시험위원으로 임명 또는 위촉된 자는 소방청장이 정하는 시험문제 등의 작성시 유의사항 및 서약서 등에 따른 준수사항을 성실히 이행해야 한다.<개정 2014. 11. 19., 2017. 7. 26.>

④제1항에 따라 임명 또는 위촉된 응시자격심사위원 및 시험위원과 시험감독업무에 종사하는 자에 대하여는 예산의 범위에서 수당 및 여비를 지급할 수 있다.

[본조신설 2007. 2. 1.]

제7조의6(시험의 시행 및 공고) ①소방안전교육사시험은 2년마다 1회 시행함을 원칙으로 하되, 소방청장이 필요하다고 인정하는 때에는 그 횟수를 증감할 수 있다. <개정 2014. 11. 19., 2017. 7. 26.>

②소방청장은 소방안전교육사시험을 시행하려는 때에는 응시자격ㆍ시험과목ㆍ일시ㆍ장소 및 응시절차 등에 관하여 필요한 사항을 모든 응시 희망자가 알 수 있도록 소방안전교육사시험의 시행일 90일 전까지 소방청의 인터넷 홈페이지 등에 공고해야 한다.<개정 2010. 1. 27., 2012. 5. 1., 2014. 11. 19., 2017. 7. 26., 2020. 12. 9.>

[본조신설 2007. 2. 1.]

제7조의7(응시원서 제출 등) ①소방안전교육사시험에 응시하려는 자는 행정안전부령으로 정하는 소방안전교육사시험응시원서를 소방청장에게 제출(정보통신망에 의한 제출을 포함한다. 이하 이 조에서 같다)하여야 한다. <개정 2008. 12. 31., 2013. 3. 23., 2014. 11. 19., 2016. 6. 30., 2017. 7. 26.>

②소방안전교육사시험에 응시하려는 자는 행정안전부령으로 정하는 제7조의2에 따른 응시자격에 관한 증명서류를 소방청장이 정하는 기간 내에 제출해야 한다.<개정 2008. 12. 31., 2009. 5. 21., 2013. 3. 23., 2014. 11. 19., 2017. 7. 26.>

③소방안전교육사시험에 응시하려는 자는 행정안전부령으로 정하는 응시수수료를 납부해야 한다.<개정 2008. 12. 31., 2013. 3. 23., 2014. 11. 19., 2017. 7. 26.>

④ 제3항에 따라 납부한 응시수수료는 다음 각 호의 어느 하나에 해당하는 경우에는 해당 금액을 반환해야 한다.<개정 2012. 7. 10., 2024. 9. 26.>

1. 응시수수료를 과오납한 경우: 과오납한 응시수수료 전액
2. 시험 시행기관의 귀책사유로 시험에 응시하지 못한 경우: 납입한 응시수수료 전액
3. 시험시행일 20일 전까지 접수를 철회하는 경우: 납입한 응시수수료 전액
4. 시험시행일 10일 전까지 접수를 철회하는 경우: 납입한 응시수수료의 100분의 50
5. 사고 또는 질병으로 입원(시험시행일이 입원기간에 포함되는 경우로 한정한다)하여 시험에 응시하지 못한 경우: 납입한 응시수수료 전액

6. 「감염병의 예방 및 관리에 관한 법률」에 따른 치료ㆍ입원 또는 격리(시험시행일이 치료ㆍ입원 또는 격리 기간에 포함되는 경우로 한정한다) 처분을 받아 시험에 응시하지 못한 경우: 납입한 응시수수료 전액
7. 본인이 사망하거나 다음 각 목의 사람이 시험시행일 7일 전부터 시험시행일까지의 기간에 사망하여 시험에 응시하지 못한 경우: 납입한 응시수수료 전액
가. 응시수수료를 낸 사람의 배우자
나. 응시수수료를 낸 사람 본인 및 배우자의 자녀
다. 응시수수료를 낸 사람 본인 및 배우자의 부모
라. 응시수수료를 낸 사람 본인 및 배우자의 조부모ㆍ외조부모
마. 응시수수료를 낸 사람 본인 및 배우자의 형제자매

[본조신설 2007. 2. 1.]

제7조의8(시험의 합격자 결정 등) ①제1차 시험은 매과목 100점을 만점으로 하여 매과목 40점 이상, 전과목 평균 60점 이상 득점한 자를 합격자로 한다.

②제2차 시험은 100점을 만점으로 하되, 시험위원의 채점점수 중 최고점수와 최저점수를 제외한 점수의 평균이 60점 이상인 사람을 합격자로 한다.<개정 2016. 6. 30.>

③소방청장은 제1항 및 제2항에 따라 소방안전교육사시험 합격자를 결정한 때에는 이를 소방청의 인터넷 홈페이지 등에 공고해야 한다.<개정 2009. 5. 21., 2014. 11. 19., 2016. 6. 30., 2017. 7. 26., 2020. 12. 9.>

④소방청장은 제3항에 따른 시험합격자 공고일부터 1개월 이내에 행정안전부령으로 정하는 소방안전교육사증을 시험합격자에게 발급하며, 이를 소방안전교육사증 교부대장에 기재하고 관리하여야 한다.<개정 2008. 12. 31., 2009. 5. 21., 2013. 3. 23., 2014. 11. 19., 2016. 6. 30., 2017. 7. 26.>

[본조신설 2007. 2. 1.]

제7조의9 삭제 <2016. 6. 30.>

제7조의10(소방안전교육사의 배치대상) 법 제17조의5제1항에서 "그 밖에 대통령령으로 정하는 대상"이란 다음 각 호의 어느 하나에 해당하는 기관이나 단체를 말한다. <개정 2008. 12. 3., 2012. 7. 10., 2016. 6. 30., 2018. 6. 26.>

1. 법 제40조에 따라 설립된 한국소방안전원(이하 "안전원"이라 한다)
2. 「소방산업의 진흥에 관한 법률」 제14조에 따른 한국소방산업기술원

[본조신설 2007. 2. 1.]

제7조의11(소방안전교육사의 배치대상별 배치기준) 법 제17조의5제2항에 따른 소방안전교육사의 배치대상별 배치기준은 별표 2의3과 같다. <개정 2016. 6. 30.>

[본조신설 2007. 2. 1.]

제7조의12(소방자동차 전용구역 설치 대상) 법 제21조의2제1항에서 “대통령령으로 정하는 공동주택”이란 다음 각 호의 주택을 말한다. 다만, 하나의 대지에 하나의 동(棟)으로 구성되고 「도로교통법」 제32조 또는 제33조에 따라 정차 또는 주차가 금지된 편도 2차선 이상의 도로에 직접 접하여 소방자동차가 도로에서 직접 소방활동이 가능한 공동주택은 제외한다. <개정 2021. 5. 4.>

1. 「건축법 시행령」 별표 1 제2호가목의 아파트 중 세대수가 100세대 이상인 아파트
2. 「건축법 시행령」 별표 1 제2호라목의 기숙사 중 3층 이상의 기숙사

[본조신설 2018. 8. 7.]

제7조의13(소방자동차 전용구역의 설치 기준·방법) ① 제7조의12 각 호 외의 부분 본문에 따른 공동주택의 건축주는 소방자동차가 접근하기 쉽고 소방활동이 원활하게 수행될 수 있도록 각 동별 전면 또는 후면에 소방자동차 전용구역(이하 “전용구역”이라 한다)을 1개소 이상 설치해야 한다. 다만, 하나의 전용구역에서 여러 동에 접근하여 소방활동이 가능한 경우로서 소방청장이 정하는 경우에는 각 동별로 설치하지 않을 수 있다. <개정 2021. 5. 4.>

② 전용구역의 설치 방법은 별표 2의5와 같다.

[본조신설 2018. 8. 7.]

제7조의14(전용구역 방해행위의 기준) 법 제21조의2제2항에 따른 방해행위의 기준은 다음 각 호와 같다.

1. 전용구역에 물건 등을 쌓거나 주차하는 행위
2. 전용구역의 앞면, 뒷면 또는 양 측면에 물건 등을 쌓거나 주차하는 행위. 다만, 「주차장법」 제19조에 따른 부설주차장의 주차구획 내에 주차하는 경우는 제외한다.
3. 전용구역 진입로에 물건 등을 쌓거나 주차하여 전용구역으로의 진입을 가로막는 행위
4. 전용구역 노면표지를 지우거나 훼손하는 행위
5. 그 밖의 방법으로 소방자동차가 전용구역에 주차하는 것을 방해하거나 전용구역으로 진입하는 것을 방해하는 행위

[본조신설 2018. 8. 7.]

제7조의15(운행기록장치 장착 소방자동차의 범위) 법 제21조의3제1항에서 “대통령령으로 정하는 소방자동차”란 「소방장비관리법 시행령」 제6조 및 별표 1 제1호가목에 따른 다음 각 호의 소방자동차를 말한다.

1. 소방펌프차
2. 소방물탱크차
3. 소방화학차
4. 소방고가차(消防高架車)
5. 무인방수차
6. 구조차

7. 그 밖에 소방청장이 소방자동차의 안전한 운행 및 교통사고 예방을 위하여 운행기록장치 장착이 필요하다고 인정하여 정하는 소방자동차

[본조신설 2023. 4. 25.]

제8조(소방활동구역의 출입자) 법 제23조제1항에서 “ 대통령령으로 정하는 사람 ” 이란 다음 각 호의 사람을 말한다. <개정 2012. 7. 10.>

1. 소방활동구역 안에 있는 소방대상물의 소유자ㆍ관리자 또는 점유자
2. 전기ㆍ가스ㆍ수도ㆍ통신ㆍ교통의 업무에 종사하는 사람으로서 원활한 소방활동을 위하여 필요한 사람
3. 의사ㆍ간호사 그 밖의 구조ㆍ구급업무에 종사하는 사람
4. 취재인력 등 보도업무에 종사하는 사람
5. 수사업무에 종사하는 사람
6. 그 밖에 소방대장이 소방활동을 위하여 출입을 허가한 사람

제9조(교육평가심의위원회의 구성ㆍ운영) ① 안전원의 장(이하 “ 안전원장 ” 이라 한다)은 법 제40조의2제3항에 따라 다음 각 호의 사항을 심의하기 위하여 교육평가심의위원회(이하 “ 평가위원회 ” 라 한다)를 둔다.

1. 교육평가 및 운영에 관한 사항
2. 교육결과 분석 및 개선에 관한 사항
3. 다음 연도의 교육계획에 관한 사항

② 평가위원회는 위원장 1명을 포함하여 9명 이하의 위원으로 성별을 고려하여 구성한다.

③ 평가위원회의 위원장은 위원 중에서 호선(互選)한다.

④ 평가위원회의 위원은 다음 각 호의 어느 하나에 해당하는 사람 중에서 안전원장이 임명 또는 위촉한다.

1. 소방안전교육 업무 담당 소방공무원 중 소방청장이 추천하는 사람
2. 소방안전교육 전문가
3. 소방안전교육 수료자
4. 소방안전에 관한 학식과 경험이 풍부한 사람

⑤ 평가위원회에 참석한 위원에게는 예산의 범위에서 수당을 지급할 수 있다. 다만, 공무원인 위원이 소관 업무와 직접 관련되어 참석하는 경우에는 수당을 지급하지 아니한다.

⑥ 제1항부터 제5항까지에서 규정한 사항 외에 평가위원회의 운영 등에 필요한 사항은 안전원장이 정한다.

[본조신설 2018. 6. 26.]

제10조(감독 등) ① 소방청장은 법 제48조제1항에 따라 안전원의 다음 각 호의 업무를 감독하여야 한다. <개정 2008. 12. 3., 2014. 11. 19., 2017. 7. 26., 2018. 6. 26.>

1. 이사회의 중요의결 사항

2. 회원의 가입ㆍ탈퇴 및 회비에 관한 사항
3. 사업계획 및 예산에 관한 사항
4. 기구 및 조직에 관한 사항
5. 그 밖에 소방청장이 위탁한 업무의 수행 또는 정관에서 정하고 있는 업무의 수행에 관한 사항

②협회의 사업계획 및 예산에 관하여는 소방청장의 승인을 얻어야 한다.<개정 2005. 10. 20., 2008. 12. 3., 2014. 11. 19., 2017. 7. 26.>

③소방청장은 협회의 업무감독을 위하여 필요한 자료의 제출을 명하거나 「소방시설 설치 및 관리에 관한 법률」 제50조, 「소방시설공사업법」 제33조 및 「위험물안전관리법」 제30조의 규정에 의하여 위탁된 업무와 관련된 규정의 개선을 명할 수 있다. 이 경우 협회는 정당한 사유가 없는 한 이에 따라야 한다.<개정 2005. 10. 20., 2008. 12. 3., 2014. 11. 19., 2017. 1. 26., 2017. 7. 26., 2022. 11. 29.>

[제18조에서 이동 <2018. 6. 26.>]

제11조(손실보상의 기준 및 보상금액) ① 법 제49조의2제1항에 따라 같은 항 각 호(제2호는 제외한다)의 어느 하나에 해당하는 자에게 물건의 멸실ㆍ훼손으로 인한 손실보상을 하는 때에는 다음 각 호의 기준에 따른 금액으로 보상한다. 이 경우 영업자가 손실을 입은 물건의 수리나 교환으로 인하여 영업을 계속할 수 없는 때에는 영업을 계속할 수 없는 기간의 영업이익액에 상당하는 금액을 더하여 보상한다.

1. 손실을 입은 물건을 수리할 수 있는 때: 수리비에 상당하는 금액
2. 손실을 입은 물건을 수리할 수 없는 때: 손실을 입은 당시의 해당 물건의 교환가액

② 물건의 멸실ㆍ훼손으로 인한 손실 외의 재산상 손실에 대해서는 직무집행과 상당한 인과관계가 있는 범위에서 보상한다.

③ 법 제49조의2제1항제2호에 따른 사상자의 보상금액 등의 기준은 별표 2의4와 같다.

[본조신설 2018. 6. 26.]

제12조(손실보상의 지급절차 및 방법) ① 법 제49조의2제1항에 따라 소방기관 또는 소방대의 적법한 소방업무 또는 소방활동으로 인하여 발생한 손실을 보상받으려는 자는 행정안전부령으로 정하는 보상금 지급 청구서에 손실내용과 손실금액을 증명할 수 있는 서류를 첨부하여 소방청장 또는 시ㆍ도지사(이하 "소방청장등"이라 한다)에게 제출하여야 한다. 이 경우 소방청장등은 손실보상금의 산정을 위하여 필요하면 손실보상을 청구한 자에게 증빙ㆍ보완 자료의 제출을 요구할 수 있다.

② 소방청장등은 제13조에 따른 손실보상심의위원회의 심사ㆍ의결을 거쳐 특별한 사유가 없으면 보상금 지급 청구서를 받은 날부터 60일 이내에 보상금 지급 여부 및 보상금액을 결정하여야 한다.

③ 소방청장등은 다음 각 호의 어느 하나에 해당하는 경우에는 그 청구를 각하(却下)하는 결정을 하여야 한다.

1. 청구인이 같은 청구 원인으로 보상금 청구를 하여 보상금 지급 여부 결정을 받은 경우. 다만, 기각 결정을 받은 청구인이 손실을 증명할 수 있는 새로운 증거가 발견되었음을 소명(疎明)하는 경우는 제외한다.
2. 손실보상 청구가 요건과 절차를 갖추지 못한 경우. 다만, 그 잘못된 부분을 시정할 수 있는 경우는 제외한다.

④ 소방청장등은 제2항 또는 제3항에 따른 결정일부터 10일 이내에 행정안전부령으로 정하는 바에 따라 결정 내용을 청구인에게 통지하고, 보상금을 지급하기로 결정한 경우에는 특별한 사유가 없으면 통지한 날부터 30일 이내에 보상금을 지급하여야 한다.

⑤ 소방청장등은 보상금을 지급받을 자가 지정하는 예금계좌(「우체국예금ㆍ보험에 관한 법률」에 따른 체신관서 또는 「은행법」에 따른 은행의 계좌를 말한다)에 입금하는 방법으로 보상금을 지급한다. 다만, 보상금을 지급받을 자가 체신관서 또는 은행이 없는 지역에 거주하는 등 부득이한 사유가 있는 경우에는 그 보상금을 지급받을 자의 신청에 따라 현금으로 지급할 수 있다.

⑥ 보상금은 일시불로 지급하되, 예산 부족 등의 사유로 일시불로 지급할 수 없는 특별한 사정이 있는 경우에는 청구인의 동의를 받아 분할하여 지급할 수 있다.

⑦ 제1항부터 제6항까지에서 규정한 사항 외에 보상금의 청구 및 지급에 필요한 사항은 소방청장이 정한다.

[본조신설 2018. 6. 26.]

제13조(손실보상심의위원회의 설치 및 구성) ① 소방청장등은 법 제49조의2제3항에 따라 손실보상청구 사건을 심사ㆍ의결하기 위하여 필요한 경우 각각 손실보상심의위원회(이하 “보상위원회”라 한다)를 구성ㆍ운영할 수 있다. <개정 2024. 2. 6.>

② 보상위원회는 위원장 1명을 포함하여 5명 이상 7명 이하의 위원으로 구성한다. 다만, 청구금액이 100만원 이하인 사건에 대해서는 제3항제1호에 해당하는 위원 3명으로만 구성할 수 있다.<개정 2024. 2. 6.>

③ 보상위원회의 위원은 다음 각 호의 어느 하나에 해당하는 사람 중에서 소방청장등이 위촉하거나 임명한다. 이 경우 제2항 본문에 따라 보상위원회를 구성할 때에는 위원의 과반수는 성별을 고려하여 소방공무원이 아닌 사람으로 하여야 한다.<개정 2024. 2. 6.>

1. 소속 소방공무원
2. 판사ㆍ검사 또는 변호사로 5년 이상 근무한 사람
3. 「고등교육법」 제2조에 따른 학교에서 법학 또는 행정학을 가르치는 부교수 이상으로 5년 이상 재직한 사람
4. 「보험업법」 제186조에 따른 손해사정사
5. 소방안전 또는 의학 분야에 관한 학식과 경험이 풍부한 사람

④ 제3항에 따라 위촉되는 위원의 임기는 2년으로 한다. 다만, 법 제49조의2제4항에 따라 보상위원회가 해산되는 경우에는 그 해산되는 때에 임기가 만료되는 것으로 한다.<개정 2024. 2. 6.>

⑤ 보상위원회의 사무를 처리하기 위하여 보상위원회에 간사 1명을 두되, 간사는 소속 소방공무원 중에서 소방청장등이 지명한다.
[본조신설 2018. 6. 26.]

제14조(보상위원회의 위원장) ① 보상위원회의 위원장(이하 “ 보상위원장 ” 이라 한다)은 제13조제3항제1호에 따른 위원 중에서 소방청장등이 지명한다. <개정 2024. 2. 6.>
② 보상위원장은 보상위원회를 대표하며, 보상위원회의 업무를 총괄한다.
③ 보상위원장이 부득이한 사유로 직무를 수행할 수 없는 때에는 보상위원장이 미리 지명한 위원이 그 직무를 대행한다.
[본조신설 2018. 6. 26.]

제15조(보상위원회의 운영) ① 보상위원장은 보상위원회의 회의를 소집하고, 그 의장이 된다.
② 보상위원회의 회의는 재적위원 과반수의 출석으로 개의(開議)하고, 출석위원 과반수의 찬성으로 의결한다.
③ 보상위원회는 심의를 위하여 필요한 경우에는 관계 공무원이나 관계 기관에 사실조사나 자료의 제출 등을 요구할 수 있으며, 관계 전문가에게 필요한 정보의 제공이나 의견의 진술 등을 요청할 수 있다.
[전문개정 2018. 6. 26.]

제16조(보상위원회 위원의 제척ㆍ기피ㆍ회피) ① 보상위원회의 위원이 다음 각 호의 어느 하나에 해당하는 경우에는 보상위원회의 심의ㆍ의결에서 제척(除斥)된다.
1. 위원 또는 그 배우자나 배우자였던 사람이 심의 안건의 청구인인 경우
2. 위원이 심의 안건의 청구인과 친족이거나 친족이었던 경우
3. 위원이 심의 안건에 대하여 증언, 진술, 자문, 용역 또는 감정을 한 경우
4. 위원이나 위원이 속한 법인(법무조합 및 공증인가합동법률사무소를 포함한다)이 심의 안건 청구인의 대리인이거나 대리인이었던 경우
5. 위원이 해당 심의 안건의 청구인인 법인의 임원인 경우

② 청구인은 보상위원회의 위원에게 공정한 심의ㆍ의결을 기대하기 어려운 사정이 있는 때에는 보상위원회에 기피 신청을 할 수 있고, 보상위원회는 의결로 이를 결정한다. 이 경우 기피 신청의 대상인 위원은 그 의결에 참여하지 못한다.
③ 보상위원회의 위원이 제1항 각 호에 따른 제척 사유에 해당하는 경우에는 스스로 해당 안건의 심의ㆍ의결에서 회피(回避)하여야 한다.
[전문개정 2018. 6. 26.]

제17조(보상위원회 위원의 해촉 및 해임) 소방청장등은 보상위원회의 위원이 다음 각 호의 어느 하나에 해당하는 경우에는 해당 위원을 해촉(解囑)하거나 해임할 수 있다.
1. 심신장애로 인하여 직무를 수행할 수 없게 된 경우

2. 직무태만, 품위손상이나 그 밖의 사유로 위원으로 적합하지 아니하다고 인정되는 경우
3. 제16조제1항 각 호의 어느 하나에 해당하는 데에도 불구하고 회피하지 아니한 경우
4. 제17조의2를 위반하여 직무상 알게 된 비밀을 누설한 경우
[본조신설 2018. 6. 26.]

제17조의2(보상위원회의 비밀 누설 금지) 보상위원회의 회의에 참석한 사람은 직무상 알게 된 비밀을 누설해서는 아니 된다.
[본조신설 2018. 6. 26.]

제18조(보상위원회의 운영 등에 필요한 사항) 제13조부터 제17조까지 및 제17조의2에서 규정한 사항 외에 보상위원회의 운영 등에 필요한 사항은 소방청장등이 정한다.
[본조신설 2018. 6. 26.]
[종전 제18조는 제10조로 이동 <2018. 6. 26.>]

제18조의2(고유식별정보의 처리) 소방청장(해당 권한이 위임ㆍ위탁된 경우에는 그 권한을 위임ㆍ위탁받은 자를 포함한다), 시ㆍ도지사는 다음 각 호의 사무를 수행하기 위하여 불가피한 경우 「개인정보 보호법 시행령」 제19조제1호 또는 제4호에 따른 주민등록번호 또는 외국인등록번호가 포함된 자료를 처리할 수 있다. <개정 2014. 11. 19., 2017. 7. 26., 2018. 6. 26.>
1. 법 제17조의2에 따른 소방안전교육사 자격시험 운영ㆍ관리에 관한 사무
2. 법 제17조의3에 따른 소방안전교육사의 결격사유 확인에 관한 사무
3. 법 제49조의2에 따른 손실보상에 관한 사무
[본조신설 2014. 9. 30.]

제19조(과태료 부과기준) 법 제56조제1항부터 제3항까지의 규정에 따른 과태료의 부과기준은 별표 3과 같다. <개정 2018. 8. 7., 2021. 1. 19.>
[전문개정 2009. 5. 21.]

부칙 <제18374호,2004. 4. 24.>
①(시행일) 이 영은 2004년 5월 30일부터 시행한다.
②(다른 법령의 폐지) 소방법시행령은 이를 폐지한다.
③(다른 법령과의 관계) 이 영 시행당시 다른 법령에서 종전의 소방법시행령 또는 그 규정을 인용하고 있는 경우 이 영에 그에 해당하는 규정이 있는 때에는 종전의 규정에 갈음하여 이 영 또는 이 영의 해당규정을 인용한 것으로 본다.

부칙 <제18978호,2005. 7. 27.>(식품위생법 시행령)
제1조 (시행일) 이 영은 2005년 7월 28일부터 시행한다.

제2조 및 제3조 생략

제4조 (다른 법령의 개정) ①내지 ⑦생략

⑧소방기본법시행령 일부를 다음과 같이 개정한다.

별표 1 난로의 내용란 제3호 바목을 다음과 같이 한다.

바. 「식품위생법 시행령」 제7조제8호의 규정에 의한 휴게음식점、일반음식점、단란주점、유흥주점 및 제과점영업의 영업장

⑨내지 ⑮생략

부칙 <제19090호,2005. 10. 20.>

이 영은 공포한 날부터 시행한다. 다만, 제5조제2항의 개정규정은 이 영 공포 후 3월이 경과한 날부터 시행한다.

부칙 <제19586호,2006. 6. 30.>(지방소방기관 설치에 관한 규정)

제1조 (시행일) 이 영은 공포한 날부터 시행한다.

제2조 생략

제3조 (다른 법령의 개정) ①내지 ④생략

⑤소방기본법 시행령 일부를 다음과 같이 개정한다.

제9조제1항제1호 단서중 " 소방파출소 "를 " 119안전센터 "로 한다.

⑥내지 ⑧생략

제4조 생략

부칙 <제19806호,2006. 12. 29.>(국가재정법 시행령)

제1조 (시행일) 이 영은 2007년 1월 1일부터 시행한다.

제2조 내지 제4조 생략

제5조(다른 법령의 개정) ①내지2% 생략

2^ 소방기본법 시행령 일부를 다음과 같이 개정한다.

제3조제3항중 " 「예산회계법」 "을 " 「국가재정법」 "으로 한다.

2& 내지4@ 생략

제6조 생략

부칙 <제19859호,2007. 2. 1.>

이 영은 공포한 날부터 시행한다.

부칙 <제19954호,2007. 3. 23.>(다중이용업소의 안전관리에 관한 특별법 시행령)

제1조 (시행일) 이 영은 2007년 3월 25일부터 시행한다.

제2조 내지 제4조 생략

제5조 (다른 법령의 개정) ①내지 ③생략

④소방기본법 시행령 일부를 다음과 같이 개정한다.

별표 1 난로 내용란 제3호가목중 “「소방시설 설치유지 및 안전관리에 관한 법률」 제8조”를 “「다중이용업소의 안전관리에 관한 특별법」 제2조제1항제1호”로 한다.

제6조 생략

부칙 <제20506호,2007. 12. 31.>(전자적 업무처리의 활성화를 위한 국유재산법 시행령 등 일부개정령)

이 영은 공포한 날부터 시행한다.

부칙 <제20558호,2008. 1. 22.>

이 영은 공포한 날부터 시행한다.

부칙 <제21098호,2008. 10. 29.>(건축법 시행령)

제1조(시행일) 이 영은 공포한 날부터 시행한다. <단서 생략>

제2조 및 제3조 생략

제4조(다른 법령의 개정) ① 부터 ⑭ 까지 생략

⑮ 소방기본법 시행령 일부를 다음과 같이 개정한다.

별표 1 난로의 내용란의 제3호카목 중 “「건축법」 제15조의 규정에 의한”을 “「건축법」 제20조에 따른”으로 하고, 같은 표 노ㆍ화덕설비의 내용란의 제4호가목 중 “「건축법」 제2조제6호의 규정에 의한”을 “「건축법」 제2조제1항제7호에 따른”으로 한다.

1^ 부터3* 까지 생략

부칙 <제21146호,2008. 12. 3.>(소방산업의 진흥에 관한 법률 시행령)

제1조(시행일) 이 영은 2008년 12월 6일부터 시행한다.

제2조(다른 법령의 개정) ① 및 ② 생략

③ 소방기본법 시행령 일부를 다음과 같이 개정한다.

제7조의10제2호를 다음과 같이 한다.

2. 「소방산업의 진흥에 관한 법률」 제14조에 따른 한국소방산업기술원

제17조를 삭제한다.

제18조제1항을 다음과 같이 한다.

① 법 제48조에 따라 소방방재청장은 협회의 다음 각 호의 업무를 감독하여야 한다.

1. 총회 또는 이사회의 중요의결 사항
2. 회원의 가입ㆍ탈퇴 및 회비에 관한 사항
3. 사업계획 및 예산에 관한 사항
4. 기구 및 조직에 관한 사항
5. 그 밖에 소방방재청장이 위탁한 업무의 수행 또는 정관에서 정하고 있는 업무의 수행에 관한 사항

제18조제2항 중 “ 협회 및 공사 ”를 “ 협회 ”로 하고, 같은 조 제3항 전단 및 후단 중 “ 협회 또는 공사 ”를 각각 “ 협회 ”로 한다.

별표 2의2 제5호의 배치대상란을 다음과 같이 한다.

5. 한국소방산업기술원

④ 부터 ⑦ 까지 생략

부칙 <제21214호,2008. 12. 31.>(행정안전부와 그 소속기관 직제)

제1조(시행일) 이 영은 공포한 날부터 시행한다. <단서 생략>

제2조부터 제4조까지 생략

제5조제5조(다른 법령의 개정) ① 부터 <61> 까지 생략

<62> 소방기본법 시행령 일부를 다음과 같이 개정한다.

제14조제2항 중 “ 보건복지부장관 ”을 “ 보건복지가족부장관 ”으로 한다.

제2조제2항, 제7조의7제1항ㆍ제2항ㆍ제3항, 제7조의8제4항, 제9조제3항, 제11조제1호, 제12조, 제13조제1호 및 제19조제4항 중 “ 행정자치부령 ”을 각각 “ 행정안전부령 ”으로 한다.

<63> 부터 <175> 까지 생략

부칙 <제21496호,2009. 5. 21.>

이 영은 2011년 1월 1일부터 시행한다. 다만, 제4조제3항, 제19조 및 별표 3의 개정규정은 공포한 날부터 시행한다.

부칙 <제22003호,2010. 1. 27.>(신문 등의 진흥에 관한 법률 시행령)

제1조(시행일) 이 영은 2010년 2월 1일부터 시행한다.

제2조 및 제3조 생략

제4조(다른 법령의 개정) ① 부터2@ 까지 생략

2# 소방기본법 시행령 일부를 다음과 같이 개정한다.

제7조의6제2항 중 "「신문 등의 자유와 기능보장에 관한 법률」 제12조제1항제6호"를 "「신문 등의 진흥에 관한 법률」 제9조제1항제9호"로, "동법 제2조제2호가목 또는 나목"을 "같은 법 제2조제1호가목 또는 나목"으로 한다.

2$ 부터4% 까지 생략

제5조 생략

부칙 <제22075호,2010. 3. 15.>(보건복지가족부와 그 소속기관 직제)

제1조(시행일) 이 영은 2010년 3월 19일부터 시행한다. <단서 생략>

제2조제2조(다른 법령의 개정) ① 부터 <89> 까지 생략

<90> 소방기본법 시행령 일부를 다음과 같이 개정한다.

제14조제2항 중 "보건복지가족부장관"을 "보건복지부장관"으로 한다.

<91> 부터 <187> 까지 생략

부칙 <제22635호,2011. 1. 24.>(의료법 시행령)

제1조(시행일) 이 영은 2011년 1월 24일부터 시행한다.

제2조(다른 법령의 개정) ① 소방기본법 시행령 일부를 다음과 같이 개정한다.

제13조제3호 중 "「의료법」 제58조제1항의 규정에 의하여"를 "「의료법」 제80조제1항에 따라"로 한다.

② 생략

부칙 <제22714호,2011. 3. 22.>

제1조(시행일) 이 영은 공포한 날부터 시행한다.

제2조(경과조치) ① 별표 3의 개정규정에도 불구하고 이 영 시행 전의 위반행위에 대한 과태료의 부과기준은 종전의 규정에 따른다.

② 별표 3의 개정규정에 따라 같은 표 제2호나목1), 같은 호 라목 및 바목의 위반행위에 대하여 횟수에 따른 과태료 부과기준을 적용하는 경우에는 이 영 시행 후에 최초로 행한 위반행위를 1회 위반행위로 본다.

부칙 <제23027호,2011. 7. 14.>

이 영은 공포 후 3개월이 경과한 날부터 시행한다.

부칙 <제23120호,2011. 9. 6.>(119구조ㆍ구급에 관한 법률 시행령)

제1조(시행일) 이 영은 2011년 9월 9일부터 시행한다.

제2조(다른 법령의 개정) ① 소방기본법 시행령 일부를 다음과 같이 개정한다.

제9조부터 제14조까지를 각각 삭제한다.

② 생략

부칙 <제23326호,2011. 11. 30.>

이 영은 2011년 12월 1일부터 시행한다.

부칙 <제23571호,2012. 1. 31.>(소방시설 설치ㆍ유지 및 안전관리에 관한 법률 시행령)

제1조(시행일) 이 영은 2012년 2월 5일부터 시행한다.

제2조부터 제5조까지 생략

제6조(다른 법령의 개정) ① 생략

② 소방기본법 시행령 일부를 다음과 같이 개정한다.

제4조제2항 중 “ 소방검사 ”를 “ 소방특별조사 ”로 한다.

③ 및 ④ 생략

제7조 생략

부칙 <제23759호,2012. 5. 1.>(수험생 편의제공 및 충분한 수험준비기간 부여 등을 위한 경비업법 시행령 등 일부개정령)

제1조(시행일) 이 영은 공포한 날부터 시행한다. <단서 생략>

제2조(시험의 공고에 관한 적용례) 이 영 가운데 시험 등의 공고 기한을 개정하는 사항은 2013년 1월 1일 이후에 시행하는 시험부터 적용한다.

부칙 <제23941호,2012. 7. 10.>

이 영은 공포한 날부터 시행한다.

부칙 <제24417호,2013. 3. 23.>(소방방재청과 그 소속기관 직제)

제1조(시행일) 이 영은 공포한 날부터 시행한다. <단서 생략>

제2조 생략

제3조(다른 법령의 개정) ①부터 ⑦까지 생략

⑧ 소방기본법 시행령 일부를 다음과 같이 개정한다.

제2조제2항, 제7조의7제1항부터 제3항까지 및 제7조의8제7항 중 "행정안전부령"을 각각 "안전행정부령"으로 한다.

⑨부터2# 까지 생략

부칙 <제25644호,2014. 9. 30.>

이 영은 공포한 날부터 시행한다.

부칙 <제25753호,2014. 11. 19.>(국민안전처와 그 소속기관 직제)

제1조(시행일) 이 영은 공포한 날부터 시행한다. 다만, 부칙 제7조에 따라 개정되는 대통령령 중 이 영 시행 전에 공포되었으나 시행일이 도래하지 아니한 대통령령을 개정한 부분은 각각 해당 대통령령의 시행일부터 시행한다.

제2조부터 제6조까지 생략

제7조(다른 법령의 개정) ①부터 ⑪까지 생략

⑫ 소방기본법 시행령 일부를 다음과 같이 개정한다.

제2조제2항, 제7조의7제1항부터 제3항까지 및 제7조의8제7항 중 "안전행정부령"을 각각 "총리령"으로 한다.

제2조의2제3항, 제7조의2 각 호 외의 부분, 같은 조 제3호 가목·나목, 제7조의3제5항 각 호 외의 부분, 제7조의5제1항 각 호 외의 부분, 같은 조 제3항, 제7조의6제1항·제2항, 제7조의7제1항·제2항, 제7조의8제6항·제7항, 제7조의9, 제15조제2호, 제18조제1항 각 호 외의 부분, 같은 항 제5호, 같은 조 제2항, 같은 조 제3항 전단 및 제18조의2 각 호 외의 부분 중 "소방방재청장"을 각각 "국민안전처장관"으로 한다.

별표 2의2 제1호의 배치대상란 중 "소방방재청"을 "국민안전처"로 한다.

⑬부터3# 까지 생략

부칙 <제27299호,2016. 6. 30.>(행정규제 정비를 위한 개발제한구역의 지정 및 관리에 관한 특별조치법 시행령 등 일부개정령)

제1조(시행일) 이 영은 2016년 7월 1일부터 시행한다. 다만, …<생략>…, 제24조의 개정규정은 2017년 1월 28일부터 시행하며, …<생략>… 시행한다.

제2조 및 제3조 생략

제4조(「소방기본법 시행령」 개정에 관한 적용례) 「소방기본법 시행령」 제7조의2부터 제7조의11까지, 별표 2의2 및 별표 2의3의 개정규정은 2017년 1월 28일 이후 공고하는 소방안전교육사시험부터 적용한다.

제5조부터 제12조까지 생략

제13조(「소방기본법 시행령」 개정에 관한 경과조치) 이 영 시행 당시 종전의 제7조의3제3항에 따라 다음 회의 소방안전교육사 제1차 시험 또는 제2차 시험을 면제받은 사람에 대해서는 이 영 시행 이후 최초로 시행하는 소방안전교육사 제1차 시험을 면제한다.

제14조 및 제15조 생략

부칙 <제27558호,2016. 10. 25.>

제1조(시행일) 이 영은 공포한 날부터 시행한다.

제2조(세부계획의 수립 및 제출 기한에 관한 특례) 제1조의2제3항의 개정규정에도 불구하고 2017년 세부계획의 수립 및 제출 기한은 2017년 1월 31일까지로 한다.

부칙 <제27810호,2017. 1. 26.>(화재예방, 소방시설 설치ㆍ유지 및 안전관리에 관한 법률 시행령)

제1조(시행일) 이 영은 2017년 1월 28일부터 시행한다. <단서 생략>

제2조부터 제4조까지 생략

제5조(다른 법령의 개정) ①부터 ④까지 생략

⑤ 소방기본법 시행령 일부를 다음과 같이 개정한다.

제15조제5호 중 "「소방시설 설치유지 및 안전관리에 관한 법률」"을 "「화재예방, 소방시설 설치ㆍ유지 및 안전관리에 관한 법률」"로 한다.

제18조제3항 전단 중 "「소방시설 설치유지 및 안전관리에 관한 법률」"을 "「화재예방, 소방시설 설치ㆍ유지 및 안전관리에 관한 법률」"로 한다.

⑥부터 ⑫까지 생략

부칙 <제28216호,2017. 7. 26.>(소방청과 그 소속기관 직제)

제1조(시행일) 이 영은 공포한 날부터 시행한다. 다만, 부칙 제3조에 따라 개정되는 대통령령 중 이 영 시행 전에 공포되었으나 시행일이 도래하지 아니한 대통령령을 개정한 부분은 각각 해당 대통령령의 시행일부터 시행한다.

제2조 생략

제3조(다른 법령의 개정) ①부터 ⑨까지 생략

⑩ 소방기본법 시행령 일부를 다음과 같이 개정한다.

제1조의2제1항ㆍ제3항, 제2조의2제3항, 제7조의5제1항 각 호 외의 부분, 같은 조 제3항, 제7조의6제1항ㆍ제2항, 제7조의7제1항ㆍ제2항, 제7조의8제3항ㆍ제4항, 제15조제2호, 제18조제1항 각 호 외의 부분, 같은 항 제5호, 같은 조 제2항, 같은 조 제3항 전단 및 제18조의2 각 호 외의 부분 중 " 국민안전처장관 " 을 각각 " 소방청장 " 으로 한다.

제2조제2항, 제7조의4제2항, 제7조의7제1항부터 제3항까지 및 제7조의8제4항 중 " 총리령 " 을 각각 " 행정안전부령 " 으로 한다.

별표 2의2 제5호 각 목 외의 부분 중 " 국민안전처장관 " 을 " 소방청장 " 으로 한다.

별표 2의3 제1호의 배치대상란 중 " 국민안전처 " 를 " 소방청 " 으로 한다.

⑪부터1^ 까지 생략

부칙 <제28706호,2018. 3. 20.>

이 영은 공포한 날부터 시행한다.

부칙 <제28995호,2018. 6. 26.>

제1조(시행일) 이 영은 2018년 6월 27일부터 시행한다.

제2조(손실보상에 관한 적용례) 제11조부터 제17조까지, 제17조의2, 제18조 및 제18조의2의 개정규정은 이 영 시행 이후 소방청장등에게 손실보상을 청구하는 경우부터 적용한다.

제3조(다른 법령의 개정) ① 비상대비자원 관리법 시행령 일부를 다음과 같이 개정한다.

제9조제2항제7호 중 " 한국소방안전협회 " 를 " 한국소방안전원 " 으로 한다.

② 소방산업의 진흥에 관한 법률 시행령 일부를 다음과 같이 개정한다.

제3조제3항제6호 중 " 한국소방안전협회 " 를 " 한국소방안전원 " 으로 한다.

③ 소방시설공사업법 시행령 일부를 다음과 같이 개정한다.

제20조제1항 중 " 한국소방안전협회 " 를 " 한국소방안전원 " 으로 한다.

④ 위험물안전관리법 시행령 일부를 다음과 같이 개정한다.

제22조제2항 중 " 한국소방안전협회 " 를 " 한국소방안전원 " 으로 한다.

⑤ 재난 및 안전관리 기본법 시행령 일부를 다음과 같이 개정한다.

제40조제11호 중 " 한국소방안전협회 " 를 " 한국소방안전원 " 으로 한다.

부칙 <제29082호,2018. 8. 7.>

이 영은 2018년 8월 10일부터 시행한다.

부칙 <제30256호,2019. 12. 24.>(산업안전보건법 시행령)

제1조(시행일) 이 영은 2020년 1월 16일부터 시행한다. <단서 생략>

제2조부터 제31조까지 생략

제32조(다른 법령의 개정) ①부터2! 까지 생략

2@ 소방기본법 시행령 일부를 다음과 같이 개정한다.

별표 1 불꽃을 사용하는 용접ㆍ용단기구의 내용란 각 호 외의 부분 중 “ 「산업안전보건법」 제23조 ”를 “ 「산업안전보건법」 제38조 ”로 한다.

2# 부터4) 까지 생략

제33조 생략

부칙 <제30515호,2020. 3. 10.>(소방공무원의 국가직 전환 관련 제도 정비를 위한 28개 대통령령의 일부개정에 관한 대통령령)

이 영은 2020년 4월 1일부터 시행한다. <단서 생략>

부칙 <제31248호,2020. 12. 9.>

이 영은 공포한 날부터 시행한다. 다만, 별표 3 제2호라목부터 차목까지의 개정규정은 2020년 12월 10일부터 시행한다.

부칙 <제31380호,2021. 1. 5.>(어려운 법령용어 정비를 위한 473개 법령의 일부개정에 관한 대통령령)

이 영은 공포한 날부터 시행한다. <단서 생략>

부칙 <제31403호,2021. 1. 19.>

이 영은 2021년 1월 21일부터 시행한다.

부칙 <제31666호,2021. 5. 4.>

제1조(시행일) 이 영은 공포한 날부터 시행한다.

제2조(전용구역 설치의 예외에 관한 적용례) 제7조의12 각 호 외의 부분 단서의 개정규정은 이 영 시행 전에 건축이 완료되었거나 건축허가를 받고 건축 중인 공동주택에 대해서도 적용한다.

부칙 <제32313호,2022. 1. 4.>
이 영은 2022년 1월 6일부터 시행한다.

부칙 <제32950호,2022. 10. 11.>
이 영은 2022년 10월 27일부터 시행한다.

부칙 <제33004호,2022. 11. 29.>(소방시설 설치 및 관리에 관한 법률 시행령)
제1조(시행일) 이 영은 2022년 12월 1일부터 시행한다. <단서 생략>
제2조부터 제15조까지 생략
제16조(다른 법령의 개정) ①부터2) 까지 생략
2! 소방기본법 시행령 일부를 다음과 같이 개정한다.
제10조제3항 전단 중 “「화재예방, 소방시설 설치ㆍ유지 및 안전관리에 관한 법률」 제45조”를 “「소방시설 설치 및 관리에 관한 법률」 제50조”로 한다.
별표 2의2 제7호 중 “「화재예방, 소방시설 설치ㆍ유지 및 안전관리에 관한 법률」 제26조”를 “「소방시설 설치 및 관리에 관한 법률」 제25조”로 한다.
2@ 부터3(까지 생략
제17조 생략

부칙 <제33005호,2022. 11. 29.>(화재의 예방 및 안전관리에 관한 법률 시행령)
제1조(시행일) 이 영은 2022년 12월 1일부터 시행한다.
제2조부터 제12조까지 생략
제13조(다른 법령의 개정) ①부터 ④까지 생략
⑤ 소방기본법 시행령 일부를 다음과 같이 개정한다.
제2조의2제1호 중 “법 제13조제1항”을 “「화재의 예방 및 안전관리에 관한 법률」 제18조제1항”으로 한다.
제3조부터 제7조까지를 각각 삭제한다.
별표 1 및 별표 2를 각각 삭제한다.
별표 2의2 제13호 중 “「화재예방, 소방시설 설치ㆍ유지 및 안전관리에 관한 법률 시행령」 제23조제1항”을 “「화재의 예방 및 안전관리에 관한 법률 시행령」 별표 4 제1호나목”으로 한다.
별표 2의2 제14호 중 “「화재예방, 소방시설 설치ㆍ유지 및 안전관리에 관한 법률 시행령」 제23조제2항”을 “「화재의 예방 및 안전관리에 관한 법률 시행령」 별표 4 제2호나목”으

로 한다.

별표 2의2 제15호 중 “ 「화재예방, 소방시설 설치ㆍ유지 및 안전관리에 관한 법률 시행령」 제23조제3항 ”을 “ 「화재의 예방 및 안전관리에 관한 법률 시행령」 별표 4 제3호나목 ”으로 한다.

별표 2의3 중 “ 한국소방안전협회 ”를 “ 한국소방안전원 ”으로 한다.

별표 3 제1호가목1) 중 “ 「화재예방, 소방시설 설치ㆍ유지 및 안전관리에 관한 법률」 ”을 “ 「화재의 예방 및 안전관리에 관한 법률」, 「소방시설 설치 및 관리에 관한 법률」 ”로 하고, 같은 표 제2호가목부터 다목까지를 각각 삭제한다.

⑥부터 ⑪까지 생략

제14조 생략

부칙 <제33429호,2023. 4. 25.>

이 영은 2023년 4월 27일부터 시행한다.

부칙 <제33710호,2023. 9. 12.>

제1조(시행일) 이 영은 공포한 날부터 시행한다. 다만, 별표 2의2 제5호의 개정규정은 공포 후 3개월이 경과한 날부터 시행한다.

제2조(과태료 부과 시 위반 횟수 산정에 관한 적용례) 이 영 시행 전에 받은 과태료 부과처분은 별표 3의 개정규정에 따른 위반행위의 횟수 산정에 포함한다.

부칙 <제34180호,2024. 2. 6.>

제1조(시행일) 이 영은 2024년 2월 17일부터 시행한다.

제2조(보상위원장이 위촉위원인 경우에 관한 경과조치) 이 영 시행 당시 구성ㆍ운영 중인 보상위원회가 법 제49조의2제4항에 따라 해산되지 않는 경우 보상위원장(제13조제3항에 따라 위촉되어 같은 조 제4항의 임기가 적용되는 경우로 한정한다)에 대해서는 제14조제1항의 개정규정에도 불구하고 해당 보상위원장의 임기가 만료될 때까지는 종전의 규정에 따른다.

부칙 <제34921호,2024. 9. 26.>(국가자격시험 응시수수료 부담 완화를 위한 7개 법령의 일부개정에 관한 대통령령)

제1조(시행일) 이 영은 공포한 날부터 시행한다.

제2조 및 제3조 생략

부칙 <제35007호,2024. 11. 19.>

이 영은 공포한 날부터 시행한다.

부칙 <제35597호,2025. 6. 20.>(간호법 시행령)

제1조(시행일) 이 영은 2025년 6월 21일부터 시행한다. <단서 생략>

제2조 및 제3조 생략

제4조(다른 법령의 개정) ①부터 ⑬까지 생략

⑭ 소방기본법 시행령 일부를 다음과 같이 개정한다.

별표 2의2 제10호 중 “ 「의료법」 제7조 ”를 “ 「간호법」 제4조 ”로 한다.

⑮부터2$ 까지 생략

제5조 생략

부칙 <제36244호,2026. 4. 7.>

제1조(시행일) 이 영은 공포한 날부터 시행한다.

제2조(과태료 부과 시 위반 횟수 산정에 관한 적용례) 이 영 시행 전의 위반행위로 받은 과태료 부과처분은 별표 3 제2호라목의 개정규정에 따른 위반행위의 횟수 산정에 포함하지 않는다.

부칙 <제36432호,2026. 6. 23.>(통합특별시 신설에 따른 소방청 소관 21개 법령의 일부개정에 관한 대통령령)

이 영은 2026년 7월 1일부터 시행한다.

부칙 <제36635호,2026. 9. 1.>

이 영은 2026년 9월 3일부터 시행한다.

■ 소방기본법 시행령 [별표 1] 삭제 <2022. 11. 29.>

■ 소방기본법 시행령 [별표 2] 삭제 <2022. 11. 29.>

■ 소방기본법 시행령 [별표 2의2] <개정 2025. 6. 20.>

소방안전교육사시험의 응시자격(제7조의2 관련)

1. 소방공무원으로서 다음 각 목의 어느 하나에 해당하는 사람
   가. 소방공무원으로 3년 이상 근무한 경력이 있는 사람
   나. 중앙소방학교 또는 지방소방학교에서 2주 이상의 소방안전교육사 관련 전문교육과정을 이수한 사람
2. 「초·중등교육법」 제21조에 따라 교원의 자격을 취득한 사람
3. 「유아교육법」 제22조에 따라 교원의 자격을 취득한 사람
4. 「영유아보육법」 제21조에 따라 어린이집의 원장 또는 보육교사의 자격을 취득한 사람(보육교사 자격을 취득한 사람은 보육교사 자격을 취득한 후 3년 이상의 보육업무 경력이 있는 사람만 해당한다)
5. 다음 각 목의 어느 하나에 해당하는 기관에서 교육학과, 응급구조학과, 의학과, 간호학과 또는 소방안전 관련 학과 등 소방청장이 고시하는 학과에 개설된 교과목 중 소방안전교육과 관련하여 소방청장이 정하여 고시하는 교과목을 총 6학점 이상 이수한 사람
   가. 「고등교육법」 제2조제1호부터 제6호까지의 규정의 어느 하나에 해당하는 학교
   나. 「학점인정 등에 관한 법률」 제3조에 따라 학습과정의 평가인정을 받은 교육훈련기관
6. 「국가기술자격법」 제2조제3호에 따른 국가기술자격의 직무분야 중 안전관리 분야(국가기술자격의 직무분야 및 국가기술자격의 종목 중 중직무분야의 안전관리를 말한다. 이하 같다)의 기술사 자격을 취득한 사람
7. 「소방시설 설치 및 관리에 관한 법률」 제25조에 따른 소방시설관리사 자격을 취득한 사람
8. 「국가기술자격법」 제2조제3호에 따른 국가기술자격의 직무분야 중 안전관리 분야의 기사 자격을 취득한 후 안전관리 분야에 1년 이상 종사한 사람
9. 「국가기술자격법」 제2조제3호에 따른 국가기술자격의 직무분야 중 안전관리 분야의 산업기사 자격을 취득한 후 안전관리 분야에 3년 이상 종사한 사람
10. 「간호법」 제4조에 따라 간호사 면허를 취득한 후 간호업무 분야에 1년 이상 종사한 사람
11. 「응급의료에 관한 법률」 제36조제2항에 따라 1급 응급구조사 자격을 취득

한 후 응급의료 업무 분야에 1년 이상 종사한 사람

12. 「응급의료에 관한 법률」 제36조제3항에 따라 2급 응급구조사 자격을 취득한 후 응급의료 업무 분야에 3년 이상 종사한 사람

13. 「화재의 예방 및 안전관리에 관한 법률 시행령」 별표 4 제1호나목 각 호의 어느 하나에 해당하는 사람

14. 「화재의 예방 및 안전관리에 관한 법률 시행령」 별표 4 제2호나목 각 호의 어느 하나에 해당하는 자격을 갖춘 후 소방안전관리대상물의 소방안전관리에 관한 실무경력이 1년 이상 있는 사람

15. 「화재의 예방 및 안전관리에 관한 법률 시행령」 별표 4 제3호나목 각 호의 어느 하나에 해당하는 자격을 갖춘 후 소방안전관리대상물의 소방안전관리에 관한 실무경력이 3년 이상 있는 사람

16. 「의용소방대 설치 및 운영에 관한 법률」 제3조에 따라 의용소방대원으로 임명된 후 5년 이상 의용소방대 활동을 한 경력이 있는 사람

17. 「국가기술자격법」 제2조제3호에 따른 국가기술자격의 직무분야 중 위험물 중직무분야의 기능장 자격을 취득한 사람

■ 소방기본법 시행령 [별표 2의3] <개정 2022. 11. 29.>

소방안전교육사의 배치대상별 배치기준(제7조의11관련)

배치대상	배치기준(단위 : 명)	비고
1. 소방청	2 이상	
2. 소방본부	2 이상	
3. 소방서	1 이상	
4. 한국소방안전원	본회 : 2 이상 시 · 도지부 : 1 이상	
5. 한국소방산업기술원	2 이상	

■ 소방기본법 시행령 [별표 2의4] <신설 2018. 6. 26.>

소방활동 종사 사상자의 보상금액 등의 기준(제11조제3항 관련)

1. 사망자의 보상금액 기준

「의사상자 등 예우 및 지원에 관한 법률 시행령」 제12조제1항에 따라 보건복지부 장관이 결정하여 고시하는 보상금에 따른다.

2. 부상등급의 기준

「의사상자 등 예우 및 지원에 관한 법률 시행령」 제2조 및 별표 1에 따른 부상범위 및 등급에 따른다.

3. 부상등급별 보상금액 기준

「의사상자 등 예우 및 지원에 관한 법률 시행령」 제12조제2항 및 별표 2에 따른 의상자의 부상등급별 보상금에 따른다.

4. 보상금 지급순위의 기준

「의사상자 등 예우 및 지원에 관한 법률」 제10조의 규정을 준용한다.

5. 보상금의 환수 기준

「의사상자 등 예우 및 지원에 관한 법률」 제19조의 규정을 준용한다.

■ 소방기본법 시행령 [별표 2의5] <신설 2018. 8. 7.>

전용구역의 설치 방법(제7조의13제2항 관련)

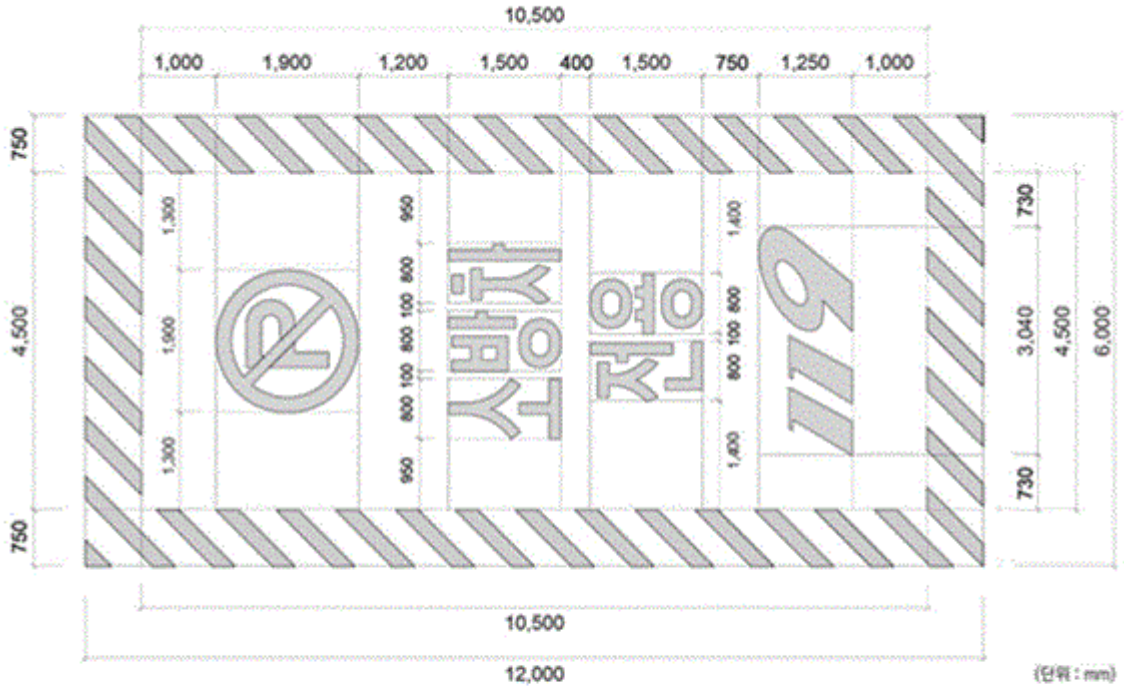

비고

1. 전용구역 노면표지의 외곽선은 빗금무늬로 표시하되, 빗금은 두께를 30센티미터로 하여 50센티미터 간격으로 표시한다.
2. 전용구역 노면표지 도료의 색채는 황색을 기본으로 하되, 문자(P, 소방차 전용)는 백색으로 표시한다.

■ 소방기본법 시행령 [별표 3] <개정 2026. 4. 7.>

과태료의 부과기준(제19조 관련)

1. 일반기준

가. 위반행위의 횟수에 따른 과태료의 가중된 부과기준은 최근 1년간 같은 위반행위로 과태료 부과처분을 받은 경우에 적용한다. 이 경우 기간의 계산은 위반행위에 대하여 과태료 부과처분을 받은 날과 그 처분 후 다시 같은 위반행위를 하여 적발된 날을 기준으로 한다.

나. 가목에 따라 가중된 부과처분을 하는 경우 가중처분의 적용 차수는 그 위반행위 전 부과처분 차수(가목에 따른 기간 내에 과태료 부과처분이 둘 이상 있었던 경우에는 높은 차수를 말한다)의 다음 차수로 한다.

다. 부과권자는 다음의 어느 하나에 해당하는 경우에는 제2호의 개별기준에 따른 과태료의 2분의 1 범위에서 그 금액을 줄여 부과할 수 있다. 다만, 과태료를 체납하고 있는 위반행위자에 대해서는 그렇지 않다.

1) 위반행위가 사소한 부주의나 오류로 인한 것으로 인정되는 경우

2) 위반행위자가 법 위반상태를 시정하거나 해소하기 위하여 노력한 사실이 인정되는 경우

3) 위반행위자가 화재 등 재난으로 재산에 현저한 손실을 입거나 사업 여건의 악화로 그 사업이 중대한 위기에 처하는 등 사정이 있는 경우

4) 그 밖에 위반행위의 정도, 위반행위의 동기와 그 결과 등을 고려하여 감경할 필요가 있다고 인정되는 경우

2. 개별기준

위반행위	근거 법조문	과태료 금액(만원)		
		1회	2회	3회 이상
가. 법 제17조의6제5항을 위반하여 한국119청소년단 또는 이와 유사한 명칭을 사용한 경우	법 제56조제2항 제2호의2	100	150	200
나. 법 제19조제1항을 위반하여 화재 또는 구조·구급이 필요한 상황을 거짓으로 알린 경우	법 제56조제1항 제1호	200	400	500
다. 정당한 사유 없이 법 제20조제2항을 위반하여 화재, 재난·재해, 그 밖의 위급한 상황을 소방본부, 소방서 또는	법 제56조제1항 제2호	500		

관계 행정기관에 알리지 않은 경우				
라. 법 제21조제3항을 위반하여 소방자동차의 출동에 지장을 준 경우	법 제56조제2항 제3호의2	100	150	200
마. 법 제21조의2제2항을 위반하여 전용구역에 차를 주차하거나 전용구역에의 진입을 가로막는 등의 방해행위를 한 경우	법 제56조제3항	50	100	100
바. 법 제23조제1항을 위반하여 소방활동구역을 출입한 경우	법 제56조제2항 제4호	100		
사. 법 제44조의3을 위반하여 한국소방안전원 또는 이와 유사한 명칭을 사용한 경우	법 제56조제2항 제6호	200		

소방기본법 시행규칙

[시행 2026. 9. 3.] [행정안전부령 제641호, 2026. 9. 3., 일부개정]

소방청 (대응정책과 - 총괄,소방활동,소방력동원) 044 - 205 - 7562
소방청 (119종합상황실 - 119종합상황실 운영) 044 - 205 - 7082
소방청 (보건안전담당관 - 손실보상) 044 - 205 - 7412
소방청 (화재대응조사과 - 소방용수, 화재조사, 의용소방대) 044 - 205 - 7473,7475,7478,7479
소방청 (구조과 - 생활안전활동) 044 - 205 - 7617
소방청 (예방정책과 - 소방안전원) 044 - 205 - 7442
소방청 (생활안전과 - 소방교육ㆍ훈련, 소방박물관, 소방안전교육사) 044 - 205 - 7666,7668,7667
소방청 (소방산업진흥정책과 - 소방산업육성) 044 - 205 - 7502

제1조(목적) 이 규칙은 「소방기본법」 및 같은 법 시행령에서 위임된 사항과 그 시행에 관하여 필요한 사항을 규정함을 목적으로 한다. <개정 2017. 7. 6.>

제2조(종합상황실의 설치ㆍ운영) ①「소방기본법」(이하 "법"이라 한다) 제4조제2항의 규정에 의한 종합상황실은 소방청과 특별시ㆍ통합특별시ㆍ광역시ㆍ특별자치시ㆍ도 또는 특별자치도(이하 "시ㆍ도"라 한다)의 소방본부 및 소방서에 각각 설치ㆍ운영해야 한다. <개정 2007. 2. 1., 2014. 11. 19., 2017. 7. 6., 2017. 7. 26., 2026. 7. 1.>

②소방청장, 소방본부장 또는 소방서장은 신속한 소방활동을 위한 정보를 수집ㆍ전파하기 위하여 종합상황실에 「소방력 기준에 관한 규칙」에 의한 전산ㆍ통신요원을 배치하고, 소방청장이 정하는 유ㆍ무선통신시설을 갖추어야 한다.<개정 2007. 2. 1., 2014. 11. 19., 2017. 7. 26.>

③종합상황실은 24시간 운영체제를 유지하여야 한다.

제3조(종합상황실의 실장의 업무 등) ①종합상황실의 실장[종합상황실에 근무하는 자 중 최고직위에 있는 자(최고직위에 있는 자가 2인이상인 경우에는 선임자)를 말한다. 이하 같다]은 다음 각호의 업무를 행하고, 그에 관한 내용을 기록ㆍ관리하여야 한다.

1. 화재, 재난ㆍ재해 그 밖에 구조ㆍ구급이 필요한 상황(이하 "재난상황"이라 한다)의 발생의 신고접수
2. 접수된 재난상황을 검토하여 가까운 소방서에 인력 및 장비의 동원을 요청하는 등의 사고수습
3. 하급소방기관에 대한 출동지령 또는 동급 이상의 소방기관 및 유관기관에 대한 지원요청
4. 재난상황의 전파 및 보고
5. 재난상황이 발생한 현장에 대한 지휘 및 피해현황의 파악
6. 재난상황의 수습에 필요한 정보수집 및 제공

②종합상황실의 실장은 다음 각 호의 어느 하나에 해당하는 상황이 발생하는 때에는 그 사실을 지체 없이 별지 제1호서식에 따라 서면ㆍ팩스 또는 컴퓨터통신 등으로 소방서의 종합상황

실의 경우는 소방본부의 종합상황실에, 소방본부의 종합상황실의 경우는 소방청의 종합상황실에 각각 보고해야 한다.<개정 2007. 2. 1., 2011. 3. 24., 2014. 11. 19., 2017. 7. 26., 2021. 7. 13., 2022. 12. 1.>

1. 다음 각목의 1에 해당하는 화재
   가. 사망자가 5인 이상 발생하거나 사상자가 10인 이상 발생한 화재
   나. 이재민이 100인 이상 발생한 화재
   다. 재산피해액이 50억원 이상 발생한 화재
   라. 관공서ㆍ학교ㆍ정부미도정공장ㆍ문화재ㆍ지하철 또는 지하구의 화재
   마. 관광호텔, 층수(「건축법 시행령」 제119조제1항제9호의 규정에 의하여 산정한 층수를 말한다. 이하 이 목에서 같다)가 11층 이상인 건축물, 지하상가, 시장, 백화점, 「위험물안전관리법」 제2조제2항의 규정에 의한 지정수량의 3천배 이상의 위험물의 제조소ㆍ저장소ㆍ취급소, 층수가 5층 이상이거나 객실이 30실 이상인 숙박시설, 층수가 5층 이상이거나 병상이 30개 이상인 종합병원ㆍ정신병원ㆍ한방병원ㆍ요양소, 연면적 1만5천제곱미터 이상인 공장 또는 「화재의 예방 및 안전관리에 관한 법률」 제18조제1항 각 목에 따른 화재경계지구에서 발생한 화재
   바. 철도차량, 항구에 매어둔 총 톤수가 1천톤 이상인 선박, 항공기, 발전소 또는 변전소에서 발생한 화재
   사. 가스 및 화약류의 폭발에 의한 화재
   아. 「다중이용업소의 안전관리에 관한 특별법」 제2조에 따른 다중이용업소의 화재
2. 「긴급구조대응활동 및 현장지휘에 관한 규칙」에 의한 통제단장의 현장지휘가 필요한 재난상황
3. 언론에 보도된 재난상황
4. 그 밖에 소방청장이 정하는 재난상황

③종합상황실 근무자의 근무방법 등 종합상황실의 운영에 관하여 필요한 사항은 종합상황실을 설치하는 소방청장, 소방본부장 또는 소방서장이 각각 정한다.<개정 2007. 2. 1., 2014. 11. 19., 2017. 7. 26.>

제3조의2(소방정보통신망의 구축ㆍ운영) ① 법 제4조의2제1항에 따른 소방정보통신망(이하 "소방정보통신망"이라 한다)은 회선 수, 구간별 용도 및 속도 등을 고려하여 설계ㆍ구축해야 한다.

② 법 제4조의2제2항 전단에 따라 소방정보통신망의 회선을 이중화한 경우 하나의 회선에 장애가 발생하면 다른 회선으로 즉시 전환되도록 구축ㆍ운영해야 한다.

③ 소방청장 및 시ㆍ도지사는 소방정보통신망이 안정적으로 운영될 수 있도록 연 1회 이상 소방정보통신망을 주기적으로 점검ㆍ관리해야 한다.

④ 제1항부터 제3항까지에서 규정한 사항 외에 소방정보통신망의 속도, 점검 주기 등에 관한 세부 사항은 소방청장이 정한다.

[본조신설 2024. 2. 27.]

제4조(소방박물관의 설립과 운영) ①소방청장은 법 제5조제2항의 규정에 의하여 소방박물관을 설립ㆍ운영하는 경우에는 소방박물관에 소방박물관장 1인과 부관장 1인을 두되, 소방박물관장은 소방공무원중에서 소방청장이 임명한다. <개정 2007. 2. 1., 2014. 11. 19., 2017. 7. 26.>

②소방박물관은 국내ㆍ외의 소방의 역사, 소방공무원의 복장 및 소방장비 등의 변천 및 발전에 관한 자료를 수집ㆍ보관 및 전시한다.

③소방박물관에는 그 운영에 관한 중요한 사항을 심의하기 위하여 7인 이내의 위원으로 구성된 운영위원회를 둔다.

④제1항의 규정에 의하여 설립된 소방박물관의 관광업무ㆍ조직ㆍ운영위원회의 구성 등에 관하여 필요한 사항은 소방청장이 정한다.<개정 2007. 2. 1., 2014. 11. 19., 2017. 7. 26.>

제4조의2(소방체험관의 설립 및 운영) ① 법 제5조제1항에 따라 설립된 소방체험관(이하 "소방체험관"이라 한다)은 다음 각 호의 기능을 수행한다.

1. 재난 및 안전사고 유형에 따른 예방, 대처, 대응 등에 관한 체험교육(이하 "체험교육"이라 한다)의 제공
2. 체험교육 프로그램의 개발 및 국민 안전의식 향상을 위한 홍보ㆍ전시
3. 체험교육 인력의 양성 및 유관기관ㆍ단체 등과의 협력
4. 그 밖에 체험교육을 위하여 시ㆍ도지사가 필요하다고 인정하는 사업의 수행

② 법 제5조제2항에서 "행정안전부령으로 정하는 기준"이란 별표 1에 따른 기준을 말한다. <개정 2017. 7. 26.>

[본조신설 2017. 7. 6.]

제5조(소방활동장비 및 설비의 규격 및 종류와 기준가격) ①영 제2조제2항의 규정에 의한 국고보조의 대상이 되는 소방활동장비 및 설비의 종류 및 규격은 별표 1의2와 같다. <개정 2007. 2. 1., 2017. 7. 6.>

②영 제2조제2항의 규정에 의한 국고보조산정을 위한 기준가격은 다음 각호와 같다.

1. 국내조달품 : 정부고시가격
2. 수입물품 : 조달청에서 조사한 해외시장의 시가
3. 정부고시가격 또는 조달청에서 조사한 해외시장의 시가가 없는 물품 : 2 이상의 공신력 있는 물가조사기관에서 조사한 가격의 평균가격

제6조(소방용수시설 및 비상소화장치의 설치기준) ①특별시장ㆍ통합특별시장ㆍ광역시장ㆍ특별자치시장ㆍ도지사 또는 특별자치도지사(이하 "시ㆍ도지사"라 한다)는 법 제10조제1항에 따라 설치된 소방용수시설에 대하여 별표 2의 소방용수표지를 보기 쉬운 곳에 설치해야 한다. <개정 2017. 7. 6., 2026. 7. 1.>

②법 제10조제1항에 따른 소방용수시설의 설치기준은 별표 3과 같다.<개정 2018. 6. 26.>

③ 법 제10조제2항에 따른 비상소화장치의 설치기준은 다음 각 호와 같다.<신설 2018. 6. 26., 2022. 12. 1.>

1. 비상소화장치는 비상소화장치함, 소화전, 소방호스(소화전의 방수구에 연결하여 소화용수를 방수하기 위한 도관으로서 호스와 연결금속구로 구성되어 있는 소방용릴호스 또는 소방용고무내장호스를 말한다), 관창(소방호스용 연결금속구 또는 중간연결금속구 등의 끝에 연결하여 소화용수를 방수하기 위한 나사식 또는 차입식 토출기구를 말한다)을 포함하여 구성할 것
2. 소방호스 및 관창은 「소방시설 설치 및 관리에 관한 법률」 제37조제5항에 따라 소방청장이 정하여 고시하는 형식승인 및 제품검사의 기술기준에 적합한 것으로 설치할 것
3. 비상소화장치함은 「소방시설 설치 및 관리에 관한 법률」 제40조제4항에 따라 소방청장이 정하여 고시하는 성능인증 및 제품검사의 기술기준에 적합한 것으로 설치할 것

④ 제3항에서 규정한 사항 외에 비상소화장치의 설치기준에 관한 세부 사항은 소방청장이 정한다.<신설 2018. 6. 26.>

[제목개정 2018. 6. 26.]

제7조(소방용수시설 및 지리조사) ①소방본부장 또는 소방서장은 원활한 소방활동을 위하여 다음 각호의 조사를 월 1회 이상 실시하여야 한다.

1. 법 제10조의 규정에 의하여 설치된 소방용수시설에 대한 조사
2. 소방대상물에 인접한 도로의 폭ㆍ교통상황, 도로주변의 토지의 고저ㆍ건축물의 개황 그 밖의 소방활동에 필요한 지리에 대한 조사

② 제1항의 조사결과는 전자적 처리가 불가능한 특별한 사유가 없으면 전자적 처리가 가능한 방법으로 작성ㆍ관리하여야 한다.<신설 2008. 2. 12.>

③제1항제1호의 조사는 별지 제2호서식에 의하고, 제1항제2호의 조사는 별지 제3호서식에 의하되, 그 조사결과를 2년간 보관하여야 한다.<개정 2008. 2. 12.>

제8조(소방업무의 상호응원협정) 법 제11조제4항에 따라 시ㆍ도지사는 이웃하는 다른 시ㆍ도지사와 소방업무에 관하여 상호응원협정을 체결하고자 하는 때에는 다음 각 호의 사항이 포함되도록 해야 한다. <개정 2021. 7. 13.>

1. 다음 각목의 소방활동에 관한 사항
   가. 화재의 경계ㆍ진압활동
   나. 구조ㆍ구급업무의 지원
   다. 화재조사활동
2. 응원출동대상지역 및 규모
3. 다음 각 목의 소요경비의 부담에 관한 사항
   가. 출동대원의 수당ㆍ식사 및 의복의 수선
   나. 소방장비 및 기구의 정비와 연료의 보급

다. 그 밖의 경비

4. 응원출동의 요청방법

5. 응원출동훈련 및 평가

제8조의2(소방력의 동원 요청) ① 소방청장은 법 제11조의2제1항에 따라 각 시ㆍ도지사에게 소방력 동원을 요청하는 경우 동원 요청 사실과 다음 각 호의 사항을 팩스 또는 전화 등의 방법으로 통지하여야 한다. 다만, 긴급을 요하는 경우에는 시ㆍ도 소방본부 또는 소방서의 종합상황실장에게 직접 요청할 수 있다. <개정 2014. 11. 19., 2017. 7. 26.>

1. 동원을 요청하는 인력 및 장비의 규모

2. 소방력 이송 수단 및 집결장소

3. 소방활동을 수행하게 될 재난의 규모, 원인 등 소방활동에 필요한 정보

② 제1항에서 규정한 사항 외에 그 밖의 시ㆍ도 소방력 동원에 필요한 사항은 소방청장이 정한다.<개정 2014. 11. 19., 2017. 7. 26.>

[본조신설 2011. 11. 30.]

제8조의3(소방활동 자료조사의 대상) 법 제16조제3항에서 “ 건물의 구조, 용도 등 행정안전부령으로 정하는 사항 ”이란 다음 각 호의 사항을 말한다.

1. 건물의 출입구 및 피난시설 현황 등 소방대상물의 구조, 용도 및 위치 등 소방대상물과 관련하여 소방활동에 필요한 사항

2. 관계지역의 위치, 도로ㆍ교통 환경 및 주변 환경 등 관계지역과 관련하여 소방활동에 필요한 사항

3. 「소방시설 설치 및 관리에 관한 법률」에 따른 소방시설 현황 및 법 제10조에 따른 소방용수시설 현황에 관한 사항

4. 소방대상물 또는 관계지역에 있는 리튬전지 등 폭발성이 있는 물건, 특수가연물(特殊可燃物) 및 위험물 등의 위치 및 적재 현황에 관한 사항

5. 그 밖에 소방청장이 소방활동에 필요하다고 인정하는 사항

[본조신설 2026. 9. 3.]

제8조의4(소방활동 자료조사의 방법 및 절차) ① 법 제16조제3항에 따른 소방활동 자료조사(이하 “ 소방활동 자료조사 ”라 한다)는 「화재의 예방 및 안전관리에 관한 법률」 제7조에 따른 화재안전조사, 같은 법 제37조제3항에 따른 소방훈련 및 교육에 대한 지도ㆍ감독 또는 같은 조 제4항에 따른 소방훈련 및 교육 등과 함께 실시하는 것을 원칙으로 한다.

② 제1항에도 불구하고 소방대상물의 구조ㆍ용도 변경 등의 사유가 발생하여 별도의 소방활동 자료조사가 필요하다고 인정되는 경우에는 소방본부장 또는 소방서장이 따로 일정을 정하여 소방활동 자료조사를 실시할 수 있다. 이 경우 소방본부장 또는 소방서장은 조사를 시작하기 1일 전까지 소방활동 자료조사 대상이 되는 소방대상물의 관계인과 조사일시를 협의해야 한다.

③ 제1항 및 제2항에서 정한 사항 외에 소방활동 자료조사의 방법ㆍ절차 등에 관하여 필요한 사항은 소방청장이 정한다.
[본조신설 2026. 9. 3.]
[종전 제8조의4는 제8조의5로 이동 <2026. 9. 3.>]

제8조의5(소방지원활동) 법 제16조의2제1항제6호에서 "그 밖에 행정안전부령으로 정하는 활동"이란 다음 각 호의 어느 하나에 해당하는 활동을 말한다. <개정 2013. 3. 23., 2014. 11. 19., 2017. 7. 26.>
1. 군ㆍ경찰 등 유관기관에서 실시하는 훈련지원 활동
2. 소방시설 오작동 신고에 따른 조치활동
3. 방송제작 또는 촬영 관련 지원활동
[본조신설 2011. 11. 30.]
[제8조의4에서 이동, 종전 제8조의5는 제8조의6으로 이동 <2026. 9. 3.>]

제8조의6(소방지원활동 등의 기록관리) ① 소방대원은 법 제16조의2제1항에 따른 소방지원활동 및 법 제16조의3제1항에 따른 생활안전활동(이하 "소방지원활동등"이라 한다)을 한 경우 별지 제3호의2서식의 소방지원활동등 기록지에 해당 활동상황을 상세히 기록하고, 소속 소방관서에 3년간 보관해야 한다.
② 소방본부장은 소방지원활동등의 상황을 종합하여 연 2회 소방청장에게 보고해야 한다.
[본조신설 2024. 2. 27.]
[제8조의5에서 이동 <2026. 9. 3.>]

제9조(소방교육ㆍ훈련의 종류 등) ① 법 제17조제1항에 따라 소방대원에게 실시할 교육ㆍ훈련의 종류, 해당 교육ㆍ훈련을 받아야 할 대상자 및 교육ㆍ훈련기간 등은 별표 3의2와 같다.
② 법 제17조제2항에 따른 소방안전에 관한 교육과 훈련(이하 "소방안전교육훈련"이라 한다)에 필요한 시설, 장비, 강사자격 및 교육방법 등의 기준은 별표 3의3과 같다.
③ 소방청장, 소방본부장 또는 소방서장은 소방안전교육훈련을 실시하려는 경우 매년 12월 31일까지 다음 해의 소방안전교육훈련 운영계획을 수립하여야 한다.<개정 2017. 7. 26.>
④ 소방청장은 제3항에 따른 소방안전교육훈련 운영계획의 작성에 필요한 지침을 정하여 소방본부장과 소방서장에게 매년 10월 31일까지 통보하여야 한다.<개정 2017. 7. 26.>
[전문개정 2017. 7. 6.]

제9조의2(시험 과목별 출제범위) 영 제7조의4제2항에 따른 소방안전교육사 시험 과목별 출제범위는 별표 3의4와 같다. <개정 2017. 7. 6.>
[전문개정 2017. 2. 3.]

제9조의3(응시원서 등) ① 영 제7조의7제1항에 따른 소방안전교육사시험 응시원서는 별지 제4호서식과 같다.

② 영 제7조의7제2항에 따라 응시자가 제출하여야 하는 증명서류는 다음 각 호의 서류 중 응시자에게 해당되는 것으로 한다.<개정 2022. 12. 1.>

1. 자격증 사본. 다만, 영 별표 2의2 제6호, 제8호 및 제9호에 해당하는 사람이 응시하는 경우 해당 자격증 사본은 제외한다.
2. 교육과정 이수증명서 또는 수료증
3. 교과목 이수증명서 또는 성적증명서
4. 별지 제5호서식에 따른 경력(재직)증명서. 다만, 발행 기관에 별도의 경력(재직)증명서 서식이 있는 경우는 그에 따를 수 있다.
5. 「화재의 예방 및 안전관리에 관한 법률 시행규칙」 제18조에 따른 소방안전관리자 자격증 사본

③ 소방청장은 제2항제1호 단서에 따라 응시자가 제출하지 아니한 영 별표 2의2 제6호, 제8호 및 제9호에 해당하는 국가기술자격증에 대해서는 「전자정부법」 제36조제1항에 따른 행정정보의 공동이용을 통하여 확인하여야 한다. 다만, 응시자가 확인에 동의하지 아니하는 경우에는 해당 국가기술자격증 사본을 제출하도록 하여야 한다.<개정 2017. 7. 26.>

[본조신설 2017. 2. 3.]

[종전 제9조의3은 제9조의4로 이동 <2017. 2. 3.>]

제9조의4(응시수수료) ① 영 제7조의7제3항에 따른 응시수수료(이하 "수수료"라 한다)는 제1차 시험의 경우 3만원, 제2차 시험의 경우 2만5천원으로 한다. <개정 2020. 12. 10.>

② 수수료는 수입인지 또는 정보통신망을 이용한 전자화폐·전자결제 등의 방법으로 납부해야 한다.<신설 2012. 5. 25., 2020. 12. 10.>

③ 삭제<2017. 2. 3.>

[전문개정 2011. 3. 24.]

[제9조의3에서 이동, 종전 제9조의4는 제9조의5로 이동 <2017. 2. 3.>]

제9조의5(소방안전교육사증 등의 서식) 영 제7조의8제4항에 따른 소방안전교육사증 및 소방안전교육사증 교부대장은 별지 제6호서식 및 별지 제7호서식과 같다. <개정 2017. 2. 3.>

[본조신설 2011. 3. 24.]

[제9조의4에서 이동 <2017. 2. 3.>]

제9조의6(한국119청소년단의 사업 범위 등) ① 법 제17조의6에 따른 한국119청소년단의 사업 범위는 다음 각 호와 같다.

1. 한국119청소년단 단원의 선발·육성과 활동 지원
2. 한국119청소년단의 활동·체험 프로그램 개발 및 운영
3. 한국119청소년단의 활동과 관련된 학문·기술의 연구·교육 및 홍보
4. 한국119청소년단 단원의 교육·지도를 위한 전문인력 양성
5. 관련 기관·단체와의 자문 및 협력사업

6. 그 밖에 한국119청소년단의 설립목적에 부합하는 사업

② 소방청장은 한국119청소년단의 설립목적 달성 및 원활한 사업 추진 등을 위하여 필요한 지원과 지도ㆍ감독을 할 수 있다.

③ 제1항 및 제2항에서 규정한 사항 외에 한국119청소년단의 구성 및 운영 등에 필요한 사항은 한국119청소년단 정관으로 정한다.

[본조신설 2020. 12. 10.]

제10조(소방신호의 종류 및 방법) ①법 제18조의 규정에 의한 소방신호의 종류는 다음 각호와 같다. <개정 2022. 12. 1.>

1. 경계신호 : 화재예방상 필요하다고 인정되거나 「화재의 예방 및 안전관리에 관한 법률」 제20조의 규정에 의한 화재위험경보시 발령
2. 발화신호 : 화재가 발생한 때 발령
3. 해제신호 : 소화활동이 필요없다고 인정되는 때 발령
4. 훈련신호 : 훈련상 필요하다고 인정되는 때 발령

②제1항의 규정에 의한 소방신호의 종류별 소방신호의 방법은 별표 4와 같다.

제11조(자체소방대의 교육ㆍ훈련 등의 지원) 법 제20조의2제3항에 따라 소방청장, 소방본부장 또는 소방서장은 같은 조 제1항에 따른 자체소방대(이하 "자체소방대"라 한다)의 역량 향상을 위하여 다음 각 호에 해당하는 교육ㆍ훈련 등을 지원할 수 있다. <개정 2024. 8. 14.>

1. 「소방공무원 교육훈련규정」 제2조에 따른 교육훈련기관에서의 자체소방대 교육훈련과정
2. 자체소방대에서 수립하는 교육ㆍ훈련 계획의 지도ㆍ자문
3. 「소방공무원 임용령」 제2조제3호에 따른 소방기관(이하 이 조에서 "소방기관"이라 한다)과 자체소방대와의 합동 소방훈련
4. 소방기관에서 실시하는 자체소방대의 현장실습
5. 그 밖에 소방청장이 자체소방대의 역량 향상을 위하여 필요하다고 인정하는 교육ㆍ훈련

[본조신설 2023. 4. 27.]

제12조(소방자동차 운행기록장치의 기준) 법 제21조의3제1항에서 "행정안전부령으로 정하는 기준에 적합한 운행기록장치"란 「교통안전법 시행규칙」 별표 4에서 정하는 장치 및 기능을 갖춘 전자식 운행기록장치(이하 "운행기록장치"라 한다)를 말한다.

[본조신설 2023. 4. 27.]

제13조(운행기록장치 데이터의 보관) 소방청장, 소방본부장 및 소방서장은 소방자동차 운행기록장치에 기록된 데이터(이하 "운행기록장치 데이터"라 한다)를 6개월 동안 저장ㆍ관리해야 한다.

[본조신설 2023. 4. 27.]

제13조의2(운행기록장치 데이터 등의 제출) ① 소방청장은 소방자동차의 안전한 운행 및 교통사고 예방을 위하여 소방본부장 또는 소방서장에게 운행기록장치 데이터 및 그 분석 결과 등 관

련 자료의 제출을 요청할 수 있다.

② 소방본부장은 관할 구역 안의 소방서장에게 운행기록장치 데이터 등 관련 자료의 제출을 요청할 수 있다.

③ 소방본부장 또는 소방서장은 제1항 또는 제2항에 따라 자료의 제출을 요청받은 경우에는 소방청장 또는 소방본부장에게 해당 자료를 제출해야 한다. 이 경우 소방서장이 제1항에 따라 소방청장에게 자료를 제출하는 경우에는 소방본부장을 거쳐야 한다.

[본조신설 2023. 4. 27.]

제13조의3(운행기록장치 데이터의 분석ㆍ활용) ① 소방청장 및 소방본부장은 운행기록장치 데이터 중 과속, 급감속, 급출발 등의 운행기록을 점검ㆍ분석해야 한다.

② 소방청장, 소방본부장 및 소방서장은 제1항에 따른 분석 결과를 소방자동차의 안전한 소방활동 수행에 필요한 교통안전정책의 수립, 교육ㆍ훈련 등에 활용할 수 있다.

[본조신설 2023. 4. 27.]

제13조의4(운행기록장치 데이터 보관 등에 관한 세부 사항) 제13조, 제13조의2 및 제13조의3에서 규정한 사항 외에 운행기록장치 데이터의 보관, 제출 및 활용 등에 필요한 세부 사항은 소방청장이 정한다.

[본조신설 2023. 4. 27.]

제14조(보상금 지급 청구서 등의 서식) ① 영 제12조제1항에 따른 보상금 지급 청구서는 별지 제8호서식에 따른다.

② 영 제12조제4항에 따라 결정 내용을 청구인에게 통지하는 경우에는 다음 각 호의 서식에 따른다.

1. 보상금을 지급하기로 결정한 경우: 별지 제9호서식의 보상금 지급 결정 통지서
2. 보상금을 지급하지 아니하기로 결정하거나 보상금 지급 청구를 각하한 경우: 별지 제10호서식의 보상금 지급 청구 (기각ㆍ각하) 통지서

[본조신설 2018. 6. 26.]

제15조(과태료의 징수절차) 영 제19조제4항의 규정에 의한 과태료의 징수절차에 관하여는 「국고금관리법 시행규칙」을 준용한다. 이 경우 납입고지서에는 이의방법 및 이의기간 등을 함께 기재하여야 한다. <개정 2007. 2. 1.>

부칙 <제229호,2004. 5. 28.>

①(시행일) 이 규칙은 2004년 5월 30일부터 시행한다.

②(다른 법령의 폐지) 소방법시행규칙은 이를 폐지한다.

부칙 <제372호,2007. 2. 1.>
이 규칙은 공포한 날부터 시행한다.

부칙 <제424호,2008. 2. 12.>
이 규칙은 공포한 날부터 시행한다.

부칙 <제68호,2009. 3. 13.>
제1조(시행일) 이 규칙은 공포한 날부터 시행한다.
제2조(경과조치) 이 규칙 시행당시 종전의 규정에 따라 6주 이상 화재조사에 관한 전문교육을 이수한 자는 이 규칙에 따른 화재조사에 관한 전문교육을 이수한 것으로 본다.

부칙 <제155호,2010. 8. 19.>(행정안전부와 그 소속기관 직제 시행규칙)
제1조(시행일) 이 규칙은 공포한 날부터 시행한다.
제2조 및 제3조 생략
제4조(다른 법령의 개정) ① 부터 ③ 까지 생략
④ 소방기본법 시행규칙 일부를 다음과 같이 개정한다.
제12조제3항제2호 중 " 국립과학수사연구소 "를 " 국립과학수사연구원 "으로 한다.

부칙 <제201호,2011. 3. 24.>
이 규칙은 공포한 날부터 시행한다.

부칙 <제236호,2011. 9. 9.>(119구조ㆍ구급에 관한 법률 시행규칙)
제1조(시행일) 이 시행규칙은 2011년 9월 9일부터 시행한다.
제2조 생략
제3조(다른 법령의 개정) ① 소방기본법 시행규칙 일부를 다음과 같이 개정한다.
제14조를 삭제한다.
별지 제6호서식을 삭제한다.
② 및 ③ 생략

부칙 <제256호,2011. 11. 30.>
이 규칙은 2011년 12월 1일부터 시행한다.

부칙 <제295호,2012. 5. 25.>
이 규칙은 공포한 날부터 시행한다.

부칙 <제3호,2013. 3. 23.>(소방방재청과 그 소속기관 직제 시행규칙)
제1조(시행일) 이 규칙은 공포한 날부터 시행한다.
제2조 생략
제3조(다른 법령의 개정) ①부터 ③까지 생략
④ 소방기본법 시행규칙 일부를 다음과 같이 개정한다.
제8조의3 각 호 외의 부분 중 " 행정안전부령 "을 " 안전행정부령 "으로 한다.
⑤부터 ⑫까지 생략

부칙 <제1105호,2014. 11. 19.>(국민안전처와 그 소속기관 직제 시행규칙)
제1조(시행일) 이 규칙은 공포한 날부터 시행한다. 다만, 부칙 제6조에 따라 개정되는 부령 중 이 규칙 시행 전에 공포되었으나 시행일이 도래하지 아니한 총리령 또는 부령을 개정한 부분은 각각 해당 총리령 또는 부령의 시행일부터 시행한다.
제2조부터 제5조까지 생략
제6조(다른 법령의 개정) ①부터 ⑭까지 생략
⑮ 소방기본법 시행규칙 일부를 다음과 같이 개정한다.
제2조제1항, 제3조제2항 각 호 외의 부분 및 제12조제1항 중 " 소방방재청 "을 " 국민안전처 "로 한다.
제2조제2항, 제3조제2항제4호, 같은 조 제3항, 제4조제1항、제4항, 제8조의2제1항 각 호 외의 부분 본문, 같은 조 제2항, 제9조제1항、제4항, 제12조제3항 각 호 외의 부분 본문, 같은 조 제5항、제6항 및 제13조제2항 중 " 소방방재청장 "을 각각 " 국민안전처장관 "으로 한다.
제8조의3 각 호 외의 부분 중 " 안전행정부령 "을 " 총리령 "으로 한다.
별지 제4호서식 중 " 소방방재청장 "을 " 국민안전처장관 "으로 한다.
1^ 부터4! 까지 생략

부칙 <제1247호,2016. 1. 27.>(법령서식 일괄 개정을 위한 119구조ㆍ구급에 관한 법률 시행규칙 등 일부개정령)

제1조(시행일) 이 규칙은 공포한 날부터 시행한다.

제2조(서식에 관한 경과조치) 이 규칙 시행 당시 종전의 규정에 따른 서식은 이 규칙 시행 이후 3개월 간 이 규칙에 따른 서식과 함께 사용할 수 있다.

부칙 <제1364호,2017. 2. 3.>

이 규칙은 공포한 날부터 시행한다.

부칙 <제1403호,2017. 7. 6.>

제1조(시행일) 이 규칙은 공포한 날부터 시행한다.

제2조(소방체험관의 설치 및 운영 기준에 관한 적용례) ① 별표 1 제1호 및 제2호의 개정규정은 이 규칙 시행 이후 소방체험관을 설립하거나 소방체험관 또는 체험실을 신축ㆍ증축ㆍ개축ㆍ재축ㆍ이전 또는 대수선하기 위하여 그 허가ㆍ협의를 신청하거나 신고하는 경우부터 적용한다.

② 별표 1 제3호부터 제7호까지의 개정규정은 이 규칙 시행 이후 운영하는 체험교육부터 적용한다. 다만, 시ㆍ도지사는 이 규칙 시행 당시 소방체험관에서 체험교육을 실시하고 있는 교수요원ㆍ조교 중 별표 1제3호의 개정규정에 따른 자격을 갖추지 아니한 사람이 있는 경우 그 사람에 대해서는 별표 1 제3호의 개정규정에도 불구하고 2017년 12월 31일까지 체험교육을 실시하게 할 수 있다.

부칙 <제2호,2017. 7. 26.>(소방청과 그 소속기관 직제 시행규칙)

제1조(시행일) 이 규칙은 공포한 날부터 시행한다. 다만, 부칙 제3조에 따라 개정되는 총리령 중 이 영 시행 전에 공포되었으나 시행일이 도래하지 아니한 총리령을 개정한 부분은 각각 해당 총리령의 시행일부터 시행한다.

제2조 생략

제3조(다른 법령의 개정) ①부터 ⑥까지 생략

⑦ 소방기본법 시행규칙 일부를 다음과 같이 개정한다.

제2조제1항 중 “국민안전처와”를 “소방청과”로 한다.

제2조제2항, 제3조제2항제4호, 같은 조 제3항, 제4조제1항ㆍ제4항, 제8조의2제1항 각 호 외의 부분 본문, 같은 조 제2항, 제9조제3항ㆍ제4항, 제9조의3제3항 본문, 제12조제3항 각 호 외의 부분 본문, 같은 조 제5항ㆍ제6항 및 제13조제2항 중 “국민안전처장관”을 각각 “소

방청장 ” 으로 한다.

제3조제2항 각 호 외의 부분 및 제12조제1항 중 “ 국민안전처 ” 를 각각 “ 소방청 ” 으로 한다.

제3조제2항제1호아목 중 “ 「소방시설설치유지 및 안전관리에 관한 법률」 제8조의 규정에 의한 ” 을 “ 「다중이용업소의 안전관리에 관한 특별법」 제2조에 따른 ” 으로 한다.

제4조의2제2항 및 제8조의3 각 호 외의 부분 중 “ 총리령 ” 을 각각 “ 행정안전부령 ” 으로 한다.

별표 1 제3호가목4), 별표 3의2 제3호, 별표 3의3 제2호가목3), 같은 호 나목3), 같은 호 다목, 같은 표 제3호가목ㆍ다목ㆍ마목ㆍ바목, 같은 표 제4호가목부터 다목까지, 같은 표 제5호가목, 같은 호 나목 본문 및 같은 호 다목 중 “ 국민안전처장관 ” 을 각각 “ 소방청장 ” 으로 한다.

별지 제4호서식 앞쪽ㆍ뒤쪽 및 별지 제5호서식 중 “ 국민안전처장관 ” 을 각각 “ 소방청장 ” 으로 한다.

별지 제6호서식을 다음과 같이 한다.

■ 소방기본법 시행규칙 [별지 제6호서식]

제　　호

소방안전교육사증

성명:

주소:

생년월일:

합격 연월일:　　년　　월　　일

사 진
(가로 5cm × 세로 7cm)

「소방기본법」 제17조의2제1항 및 같은 법 시행령 제7조의8제4항에 따라 소방안전교육사 자격을 취득하였음을 증명합니다.

년　　월　　일

소방청장　　직인

비고: 테두리는 금박

210mm×297mm[백상지(150g/㎡)]

⑧부터1& 까지 생략

부칙 <제46호,2018. 3. 20.>

이 규칙은 공포한 날부터 시행한다.

부칙 <제62호,2018. 6. 26.>

제1조(시행일) 이 규칙은 2018년 6월 27일부터 시행한다.

제2조(비상소화장치의 설치기준에 관한 적용례) 제6조제3항의 개정규정은 이 규칙 시행 이후 비상소화장치를 설치하는 경우부터 적용한다.

부칙 <제79호,2018. 10. 25.>

이 규칙은 공포한 날부터 시행한다.

부칙 <제160호,2020. 2. 20.>

제1조(시행일) 이 규칙은 공포한 날부터 시행한다.

제2조(소방용수표지에 관한 경과조치) 이 규칙 시행 당시 종전의 규정에 따라 설치한 소방용수표지는 이 규칙 시행 후 3년 이내에 별표 2의 개정규정에 따른 기준에 적합하게 설치해야 한다.

부칙 <제213호,2020. 12. 10.>

이 규칙은 공포한 날부터 시행한다. 다만, 제9조의6의 개정규정은 2020년 12월 10일부터 시행한다.

부칙 <제268호,2021. 7. 13.>(어려운 법령용어 정비를 위한 13개 법령의 일부개정에 관한 행정안전부령)

이 규칙은 공포한 날부터 시행한다.

부칙 <제360호,2022. 12. 1.>(소방시설 설치 및 관리에 관한 법률 시행규칙)

제1조(시행일) 이 규칙은 공포한 날부터 시행한다. <단서 생략>

제2조부터 제5조까지 생략

제6조(다른 법령의 개정) ① 및 ② 생략

③ 소방기본법 시행규칙 일부를 다음과 같이 개정한다.

제6조제3항제2호 중 "「화재예방, 소방시설 설치·유지 및 안전관리에 관한 법률」 제36조제5항"을 "「소방시설 설치 및 관리에 관한 법률」 제37조제5항"으로 하고, 같은 항 제3호 중 "「화재예방, 소방시설 설치·유지 및 안전관리에 관한 법률」 제39조제4항"을 "「소방시설 설치 및 관리에 관한 법률」 제40조제4항"으로 한다.

별표 1 제3호가목2) 중 “「화재예방, 소방시설 설치ㆍ유지 및 안전관리에 관한 법률」 제26조”를 “「소방시설 설치 및 관리에 관한 법률」 제25조”로 한다.

별표 3의3 제2호가목2) 중 “「화재예방, 소방시설 설치ㆍ유지 및 안전관리에 관한 법률」 제26조”를 “「소방시설 설치 및 관리에 관한 법률」 제25조”로 한다.

④부터 ⑥까지 생략

제7조 생략

부칙 <제361호,2022. 12. 1.>(화재의 예방 및 안전관리에 관한 법률 시행규칙)

제1조(시행일) 이 규칙은 공포한 날부터 시행한다.

제2조부터 제7조까지 생략

제8조(다른 법령의 개정) ①부터 ③까지 생략

④ 소방기본법 시행규칙 일부를 다음과 같이 개정한다.

제3조제2항제1호제마목 중 “소방기본법시행령(이하 "영"이라 한다) 제4조제1항”을 “「화재의 예방 및 안전관리에 관한 법률」 제18조제1항”으로 한다.

제8조의3 및 별지 제3호의2서식을 각각 삭제한다.

제9조의3제2항제5호 중 “「화재예방, 소방시설 설치ㆍ유지 및 안전관리에 관한 법률 시행규칙」 제35조에 따른 소방안전관리자수첩”을 “「화재의 예방 및 안전관리에 관한 법률 시행규칙」 제18조에 따른 소방안전관리자 자격증”으로 한다.

제10조제1항제1호 중 “법 제14조”를 “「화재의 예방 및 안전관리에 관한 법률」 제20조”로 한다.

⑤부터 ⑨까지 생략

제9조 생략

부칙 <제376호,2023. 1. 26.>

제1조(시행일) 이 규칙은 공포한 날부터 시행한다.

제2조(다른 법령의 개정) ① 소방장비관리법 시행규칙 일부를 다음과 같이 개정한다.

별표 2 제3호 중 “「소방기본법 시행규칙」 별표 6”을 “「소방의 화재조사에 관한 법률 시행규칙」 별표”로 한다.

② 소방청과 그 소속기관 직제 시행규칙 일부를 다음과 같이 개정한다.

제2조제5항제8호 중 “「소방기본법 시행규칙」제12조제3항”을 “「소방의 화재조사에 관한 법률 시행규칙」 제4조”로 한다.

부칙 <제398호,2023. 4. 27.>

이 규칙은 2023년 4월 27일부터 시행한다. 다만, 제11조의 개정규정은 2023년 5월 16일부터 시행한다.

부칙 <제463호,2024. 2. 27.>

이 규칙은 공포한 날부터 시행한다. 다만, 제3조의2의 개정규정은 2024년 4월 12일부터 시행한다.

부칙 <제511호,2024. 8. 14.>(소방공무원 임용령 시행규칙)

제1조(시행일) 이 규칙은 2024년 8월 14일부터 시행한다.

제2조 생략

제3조(다른 법령의 개정) ① 및 ② 생략

③ 소방기본법 시행규칙 일부를 다음과 같이 개정한다.

제11조제3호 중 “「소방공무원임용령」”을 “「소방공무원 임용령」”으로 한다.

부칙 <제628호,2026. 7. 1.>(통합특별시 신설에 따른 소방청 소관 22개 법령의 일부개정에 관한 행정안전부령)

이 규칙은 2026년 7월 1일부터 시행한다.

부칙 <제641호,2026. 9. 3.>

이 규칙은 2026년 9월 3일부터 시행한다.

■ 소방기본법 시행규칙 [별표 1] <개정 2022. 12. 1.>

소방체험관의 설립 및 운영에 관한 기준(제4조의2제2항 관련)

1. 설립 입지 및 규모 기준

가. 소방체험관은 도로 등 교통시설을 갖추고, 재해 및 재난 위험요소가 없는 등 국민의 접근성과 안전성이 확보된 지역에 설립되어야 한다.

나. 소방체험관 중 제2호의 소방안전 체험실로 사용되는 부분의 바닥면적의 합이 900제곱미터 이상이 되어야 한다.

2. 소방체험관의 시설 기준

가. 소방체험관에는 다음 표에 따른 체험실을 모두 갖추어야 한다. 이 경우 체험실별 바닥면적은 100제곱미터 이상이어야 한다.

분야	체험실
생활안전	화재안전 체험실
	시설안전 체험실
교통안전	보행안전 체험실
	자동차안전 체험실
자연재난안전	기후성 재난 체험실
	지질성 재난 체험실
보건안전	응급처치 체험실

나. 소방체험관의 규모 및 지역 여건 등을 고려하여 다음 표에 따른 체험실을 갖출 수 있다. 이 경우 체험실별 바닥면적은 100제곱미터 이상이어야 한다.

분야	체험실
생활안전	전기안전 체험실, 가스안전 체험실, 작업안전 체험실, 여가활동 체험실, 노인안전 체험실
교통안전	버스안전 체험실, 이륜차안전 체험실, 지하철안전 체험실
자연재난안전	생물권 재난안전 체험실(조류독감, 구제역 등)
사회기반안전	화생방·민방위안전 체험실, 환경안전 체험실, 에너지·정보통신안전 체험실, 사이버안전 체험실

범죄안전	미아안전 체험실, 유괴안전 체험실, 폭력안전 체험실, 성폭력안전 체험실, 사기범죄 안전 체험실
보건안전	중독안전 체험실(게임·인터넷, 흡연 등), 감염병안전 체험실, 식품안전 체험실, 자살방지 체험실
기타	시·도지사가 필요하다고 인정하는 체험실

다. 소방체험관에는 사무실, 회의실, 그 밖에 시설물의 관리·운영에 필요한 관리시설이 건물규모에 적합하게 설치되어야 한다.

3. 체험교육 인력의 자격 기준

가. 체험실별 체험교육을 총괄하는 교수요원은 소방공무원 중 다음의 어느 하나에 해당하는 사람이어야 한다.

1) 소방 관련학과의 석사학위 이상을 취득한 사람

2) 「소방기본법」 제17조의2에 따른 소방안전교육사, 「소방시설 설치 및 관리에 관한 법률」 제25조에 따른 소방시설관리사, 「국가기술자격법」에 따른 소방기술사 또는 소방설비기사 자격을 취득한 사람

3) 간호사 또는 「응급의료에 관한 법률」 제36조에 따른 응급구조사 자격을 취득한 사람

4) 소방청장이 실시하는 인명구조사시험 또는 화재대응능력시험에 합격한 사람

5) 「소방기본법」 제16조 또는 제16조의3에 따른 소방활동이나 생활안전활동을 3년 이상 수행한 경력이 있는 사람

6) 5년 이상 근무한 소방공무원 중 시·도지사가 체험실의 교수요원으로 적합하다고 인정하는 사람

나. 체험실별 체험교육을 지원하고 실습을 보조하는 조교는 다음의 어느 하나에 해당하는 사람이어야 한다.

1) 가목에 따른 교수요원의 자격을 갖춘 사람

2) 「소방기본법」 제16조 및 제16조의3에 따른 소방활동이나 생활안전활동을 1년 이상 수행한 경력이 있는 사람

3) 중앙소방학교 또는 지방소방학교에서 2주 이상의 소방안전교육사 관련 전문교육과정을 이수한 사람

4) 소방체험관에서 2주 이상의 체험교육에 관한 직무교육을 이수한 의무소방원

5) 그 밖에 1)부터 4)까지의 규정에 준하는 자격 또는 능력을 갖추었다고 시·도지사가 인정하는 사람

4. 소방체험관의 관리인력 배치 기준 등

가. 소방체험관의 규모 등에 비추어 체험교육 프로그램의 기획·개발, 대외협력 및 성과분석 등을 담당할 적정한 수준의 행정인력을 두어야 한다.

나. 소방체험관의 규모 등에 비추어 건축물과 체험교육 시설·장비 등의 유지관리를 담당할 적정한 수준의 시설관리인력을 두어야 한다.

다. 시·도지사는 소방체험관 이용자에 대한 안전지도 및 질서 유지 등을 담당할 자원봉사자를 모집하여 활용할 수 있다.

5. 체험교육 운영 기준

가. 체험교육을 실시할 때 체험실에는 1명 이상의 교수요원을 배치하고, 조교는 체험교육대상자 30명당 1명 이상이 배치되도록 하여야 한다. 다만, 소방체험관의 장은 체험교육대상자의 연령 등을 고려하여 조교의 배치기준을 달리 정할 수 있다.

나. 교수요원은 체험교육 실시 전에 소방체험관 이용자에게 주의사항 및 안전관리 협조사항을 미리 알려야 한다.

다. 시·도지사는 설치되어 있는 체험실별로 체험교육 표준운영절차를 마련하여야 한다.

라. 시·도지사는 체험교육대상자의 정신적·신체적 능력을 고려하여 체험교육을 운영하여야 한다.

마. 시·도지사는 체험교육 운영인력에 대하여 체험교육과 관련된 지식·기술 및 소양 등에 관한 교육훈련을 연간 12시간 이상 이수하도록 하여야 한다.

바. 체험교육 운영인력은 「소방공무원 복제 규칙」 제12조에 따른 기동장을 착용하여야 한다. 다만, 계절이나 야외 체험활동 등을 고려하여 제복의 종류 및 착용방법을 달리 정할 수 있다.

6. 안전관리 기준

가. 시·도지사는 소방체험관에서 발생한 사고로 인한 이용자 등의 생명·신체나 재산상의 손해를 보상하기 위한 보험 또는 공제에 가입하여야 한다.

나. 교수요원은 체험교육 실시 전에 체험실의 시설 및 장비의 이상 유무를 반드시 확인하는 등 안전검검을 실시하여야 한다.

다. 소방체험관의 장은 소방체험관에서 발생하는 각종 안전사고 등을 총괄하여 관리하는 안전관리자를 지정하여야 한다.

라. 소방체험관의 장은 안전사고 발생 시 신속한 응급처치 및 병원 이송 등의 조치를 하여야 한다.

마. 소방체험관의 장은 소방체험관의 이용자의 안전에 위해(危害)를 끼치거나 끼칠 위험이 있다고 인정되는 이용자에 대하여 출입 금지 또는 행위의 제한, 체험교육의 거절 등의 조치를 하여야 한다.

7. 이용현황 관리 등

가. 소방체험관의 장은 체험교육의 운영결과, 만족도 조사결과 등을 기록하고 이를 3년간 보관하여야 한다.

나. 소방체험관의 장은 체험교육의 효과 및 개선 사항 발굴 등을 위하여 이용자를 대상으로 만족도 조사를 실시하여야 한다. 다만, 이용자가 거부하거나 만족도 조사를 실시할 시간적 여유가 없는 등의 경우에는 만족도 조사를 실시하지 아니할 수 있다.

다. 소방체험관의 장은 체험교육을 이수한 사람에게 교육이수자의 성명, 체험내용, 체험시간 등을 적은 체험교육 이수증을 발급할 수 있다.

■ 소방기본법 시행규칙 [별표 1의2] <개정 2021. 7. 13.>

국고보조의 대상이 되는 소방활동장비 및 설비의 종류와 규격

(제5조제1항관련)

구분	종류				규격
소방활동장비	소방자동차	펌프차	대형		240마력 이상
			중형		170마력 이상 240마력 미만
			소형		120마력 이상 170마력 미만
		물탱크 소방차	대형		240마력 이상
			중형		170마력 이상 240마력 미만
		화학 소방차	비활성가스를 이용한 소방차		
			고성능		340마력 이상
			내폭		340마력 이상
			일반	대형	240마력 이상
				중형	170마력 이상 240마력 미만
		사다리 소방차	고가(사다리의 길이가 33m 이상인 것에 한한다)		330마력 이상
			굴절	27m 이상급	330마력 이상
				18m 이상 27m 미만급	240마력 이상
		조명차	중형		170마력
		배연차	중형		170마력 이상
		구조차	대형		240마력 이상
			중형		170마력 이상 240마력 미만
		구급차	특수		90마력 이상
			일반		85마력 이상 90마력 미만
	소방정		소방정		100톤 이상급, 50톤급
			구조정		30톤급
	소방헬리콥터				5~17인승
	통신설비	유선통신장비	디지털전화교환기		국내 100회선 이상, 내선 1000회선 이상
			키폰장치		국내 100회선 이상, 내선 200회선 이상
			팩스		일제 개별 동보장치
			영상장비다중화장치		동화상 및 정지화상 E1급 이상
		무선통신기기	극초단파무선기기	고정용	공중전력 50와트 이하
				이동용	공중전력 20와트 이하
				휴대용	공중전력 5와트 이하
소방전			초단파무선기기	고정용	공중전력 50와트 이하
				이동용	공중전력 20와트 이하
				휴대용	공중전력 5와트 이하

용통신설비및전산설비			단파무전기	고정용	공중전력 100와트 이하
				이동용	공중전력 50와트 이하
	전산설비	주전산기기	중앙처리장치	클럭속도 : 90메가헤르즈 이상, 워드길이 : 32비트 이상	
			주기억장치	용량 : 125메가바이트 이상 전송속도 : 초당22메가바이트 이상 캐시메모리 : 1메가바이트 이상	
			보조기억장치	용량 5기가바이트 이상	
		보조전산기기	중앙처리장치	성능 : 26밉스 이상 클럭속도 : 25메가헤르즈 이상 워드길이 : 32비트 이상	
			주기억장치	용량 : 32메가바이트 이상 전송속도 : 초당 22메가바이트 이상 캐시메모리 : 128킬로바이트 이상	
			보조기억장치	용량 : 22기가바이트 이상	
		서버	중앙처리장치	성능 : 80밉스 이상 클럭속도: 100메가헤르즈 이상 워드길이: 32비트 이상	
			주기억장치	용량 : 초당 32메가바이트 이상 전송속도 : 초당 22메가바이트 이상 캐시메모리 : 128킬로바이트 이상	
			보조기억장치	용량 : 3기가바이트 이상	
		단말기	중앙처리장치	클럭속도 : 100메가헤르즈 이상	
			주기억장치	용량 : 16메가바이트 이상	
			보조기억장치	용량 : 1기가바이트 이상	
			모니터	칼라, 15인치 이상	
		라우터(네트워크 연결장치)		6시리얼포트 이상	
		스위칭허브		16이더넷포트 이상	
		디에스유,씨에스유		초당 56킬로바이트 이상	
		스캐너		A4사이즈, 칼라 600, 인치당 2400도트 이상	
		플로터		A4사이즈, 칼라 300, 인치당 600도트 이상	
		빔프로젝트		밝기 400럭스 이상 컴퓨터 데이터 접속 가능	
		액정프로젝트		밝기 400럭스 이상 컴퓨터 데이터 접속 가능	
		무정전 전원장치		5킬로볼트암페어 이상	

■ 소방기본법 시행규칙 [별표 2] <개정 2020. 2. 20.>

소방용수표지(제6조제1항 관련)

1. 지하에 설치하는 소화전 또는 저수조의 경우 소방용수표지는 다음 각 목의 기준에 따라 설치한다.
   가. 맨홀 뚜껑은 지름 648밀리미터 이상의 것으로 할 것. 다만, 승하강식 소화전의 경우에는 이를 적용하지 않는다.
   나. 맨홀 뚜껑에는 "소화전 · 주정차금지" 또는 "저수조 · 주정차금지"의 표시를 할 것
   다. 맨홀뚜껑 부근에는 노란색 반사도료로 폭 15센티미터의 선을 그 둘레를 따라 칠할 것
2. 지상에 설치하는 소화전, 저수조 및 급수탑의 경우 소방용수표지는 다음 각 목의 기준에 따라 설치한다.
   가. 규격

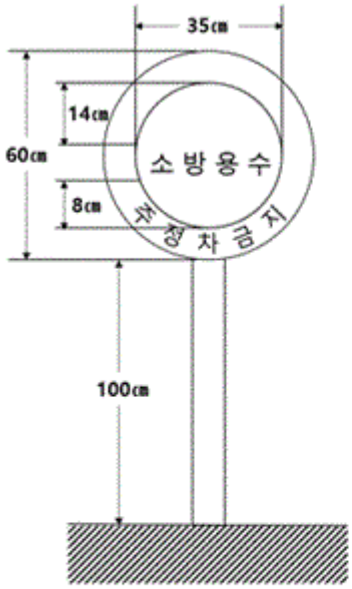

   나. 안쪽 문자는 흰색, 바깥쪽 문자는 노란색으로, 안쪽 바탕은 붉은색, 바깥쪽 바탕은 파란색으로 하고, 반사재료를 사용해야 한다.
   다. 가목의 규격에 따른 소방용수표지를 세우는 것이 매우 어렵거나 부적당한 경우에는 그 규격 등을 다르게 할 수 있다.

■ 소방기본법 시행규칙 [별표 3]

소방용수시설의 설치기준(제6조제2항관련)

1. 공통기준

가. 국토의계획및이용에관한법률 제36조제1항제1호의 규정에 의한 주거지역·상업지역 및 공업지역에 설치하는 경우 : 소방대상물과의 수평거리를 100미터 이하가 되도록 할 것

나. 가목 외의 지역에 설치하는 경우 : 소방대상물과의 수평거리를 140미터 이하가 되도록 할 것

2. 소방용수시설별 설치기준

가. 소화전의 설치기준 : 상수도와 연결하여 지하식 또는 지상식의 구조로 하고, 소방용호스와 연결하는 소화전의 연결금속구의 구경은 65밀리미터로 할 것

나. 급수탑의 설치기준 : 급수배관의 구경은 100밀리미터 이상으로 하고, 개폐밸브는 지상에서 1.5미터 이상 1.7미터 이하의 위치에 설치하도록 할 것

다. 저수조의 설치기준

(1) 지면으로부터의 낙차가 4.5미터 이하일 것

(2) 흡수부분의 수심이 0.5미터 이상일 것

(3) 소방펌프자동차가 쉽게 접근할 수 있도록 할 것

(4) 흡수에 지장이 없도록 토사 및 쓰레기 등을 제거할 수 있는 설비를 갖출 것

(5) 흡수관의 투입구가 사각형의 경우에는 한 변의 길이가 60센티미터 이상, 원형의 경우에는 지름이 60센티미터 이상일 것

(6) 저수조에 물을 공급하는 방법은 상수도에 연결하여 자동으로 급수되는 구조일 것

■ 소방기본법 시행규칙 [별표 3의2] <개정 2023. 4. 27.>

소방대원에게 실시할 교육·훈련의 종류 등(제9조제1항 관련)

1. 교육·훈련의 종류 및 교육·훈련을 받아야 할 대상자

종류	교육·훈련을 받아야 할 대상자
가. 화재진압훈련	1) 화재진압업무를 담당하는 소방공무원 2) 「의무소방대설치법 시행령」 제20조제1항제1호에 따른 임무를 수행하는 의무소방원 3) 「의용소방대 설치 및 운영에 관한 법률」 제3조에 따라 임명된 의용소방대원
나. 인명구조훈련	1) 구조업무를 담당하는 소방공무원 2) 「의무소방대설치법 시행령」 제20조제1항제1호에 따른 임무를 수행하는 의무소방원 3) 「의용소방대 설치 및 운영에 관한 법률」 제3조에 따라 임명된 의용소방대원
다. 응급처치훈련	1) 구급업무를 담당하는 소방공무원 2) 「의무소방대설치법」 제3조에 따라 임용된 의무소방원 3) 「의용소방대 설치 및 운영에 관한 법률」 제3조에 따라 임명된 의용소방대원
라. 인명대피훈련	1) 소방공무원 2) 「의무소방대설치법」 제3조에 따라 임용된 의무소방원 3) 「의용소방대 설치 및 운영에 관한 법률」 제3조에 따라 임명된 의용소방대원
마. 현장지휘훈련	소방공무원 중 다음의 계급에 있는 사람 1) 소방정 2) 소방령 3) 소방경 4) 소방위

2. 교육·훈련 횟수 및 기간

횟수	기간
2년마다 1회	2주 이상

3. 제1호 및 제2호에서 규정한 사항 외에 소방대원의 교육·훈련에 필요한 사항은 소방청장이 정한다.

■ 소방기본법 시행규칙 [별표 3의3] <개정 2022. 12. 1.>

소방안전교육훈련의 시설, 장비, 강사자격 및 교육방법 등의 기준(제9조제2항 관련)

1. 시설 및 장비 기준

가. 소방안전교육훈련에 필요한 장소 및 차량의 기준은 다음과 같다.

1) 소방안전교실: 화재안전 및 생활안전 등을 체험할 수 있는 100제곱미터 이상의 실내시설

2) 이동안전체험차량: 어린이 30명(성인은 15명)을 동시에 수용할 수 있는 실내공간을 갖춘 자동차

나. 소방안전교실 및 이동안전체험차량에 갖추어야 할 안전교육장비의 종류는 다음과 같다.

구 분	종 류
화재안전 교육용	안전체험복, 안전체험용 안전모, 소화기, 물소화기, 연기소화기, 옥내소화전 모형장비, 화재모형 타켓, 가상화재 연출장비, 연기발생기, 유도등, 유도표지, 완강기, 소방시설(자동화재탐지설비, 옥내소화전 등) 계통 모형도, 화재대피용 마스크, 공기호흡기, 119신고 실습전화기
생활안전 교육용	구명조끼, 구명환, 공기 튜브, 안전벨트, 개인로프, 가스안전 실습 모형도, 전기안전 실습 모형도
교육 기자재	유·무선 마이크, 노트북 컴퓨터, 빔 프로젝터, 이동형 앰프, LCD 모니터, 디지털 캠코더
기타	그 밖에 소방안전교육훈련에 필요하다고 인정하는 장비

2. 강사 및 보조강사의 자격 기준 등

가. 강사는 다음의 어느 하나에 해당하는 사람이어야 한다.

1) 소방 관련학과의 석사학위 이상을 취득한 사람

2) 「소방기본법」 제17조의2에 따른 소방안전교육사, 「소방시설 설치 및 관리에 관한 법률」 제25조에 따른 소방시설관리사, 「국가기술자격법」에 따른 소방기술사 또는 소방설비기사 자격을 취득한 사람

3) 응급구조사, 인명구조사, 화재대응능력 등 소방청장이 정하는 소방활동 관련 자격을 취득한 사람

4) 소방공무원으로서 5년 이상 근무한 경력이 있는 사람

나. 보조강사는 다음의 어느 하나에 해당하는 사람이어야 한다.

1) 가목에 따른 강사의 자격을 갖춘 사람

2) 소방공무원으로서 3년 이상 근무한 경력이 있는 사람

3) 그 밖에 보조강사의 능력이 있다고 소방청장, 소방본부장 또는 소방서장이 인정하는 사람

다. 소방청장, 소방본부장 또는 소방서장은 강사 및 보조강사로 활동하는 사람에 대하여 소방안전교육훈련과 관련된 지식·기술 및 소양 등에 관한 교육 등을 받게 할 수 있다.

3. 교육의 방법

가. 소방안전교육훈련의 교육시간은 소방안전교육훈련대상자의 연령 등을 고려하여 소방청장, 소방본부장 또는 소방서장이 정한다.

나. 소방안전교육훈련은 이론교육과 실습(체험)교육을 병행하여 실시하되, 실습(체험)교육이 전체 교육시간의 100분의 30 이상이 되어야 한다.

다. 소방청장, 소방본부장 또는 소방서장은 나목에도 불구하고 소방안전교육훈련대상자의 연령 등을 고려하여 실습(체험)교육 시간의 비율을 달리할 수 있다.

라. 실습(체험)교육 인원은 특별한 경우가 아니면 강사 1명당 30명을 넘지 않아야 한다.

마. 소방청장, 소방본부장 또는 소방서장은 소방안전교육훈련 실시 전에 소방안전교육훈련대상자에게 주의사항 및 안전관리 협조사항을 미리 알려야 한다.

바. 소방청장, 소방본부장 또는 소방서장은 소방안전교육훈련대상자의 정신적·신체적 능력을 고려하여 소방안전교육훈련을 실시하여야 한다.

4. 안전관리 기준

가. 소방청장, 소방본부장 또는 소방서장은 소방안전교육훈련 중 발생한 사고로 인한 교육훈련대상자 등의 생명·신체나 재산상의 손해를 보상하기 위한 보험 또는 공제에 가입하여야 한다.

나. 소방청장, 소방본부장 또는 소방서장은 소방안전교육훈련 실시 전에 시설 및 장비의 이상 유무를 반드시 확인하는 등 안전점검을 실시하여야 한다.

다. 소방청장, 소방본부장 또는 소방서장은 사고가 발생한 경우 신속한 응급처치 및 병원 이송 등의 조치를 하여야 한다.

5. 교육현황 관리 등

가. 소방청장, 소방본부장 또는 소방서장은 소방안전교육훈련의 실시결과, 만족도 조사결과 등을 기록하고 이를 3년간 보관하여야 한다.

나. 소방청장, 소방본부장 또는 소방서장은 소방안전교육훈련의 효과 및 개선사항 발굴 등을 위하여 이용자를 대상으로 만족도 조사를 실시하여야 한다. 다만, 이용자

가 거부하거나 만족도 조사를 실시할 시간적 여유가 없는 등의 경우에는 만족도 조사를 실시하지 아니할 수 있다.

다. 소방청장, 소방본부장 또는 소방서장은 소방안전교육훈련을 이수한 사람에게 교육이수자의 성명, 교육내용, 교육시간 등을 기재한 소방안전교육훈련 이수증을 발급할 수 있다.

■ 소방기본법 시행규칙 [별표 3의4] <개정 2020. 12. 10.>

소방안전교육사 시험 과목별 출제범위(제9조의2 관련)

구분	시험 과목	출제범위	비고
제1차 시험 ※ 4과목 중 3과목 선택	소방학개론	소방조직, 연소이론, 화재이론, 소화이론, 소방시설(소방시설의 종류, 작동원리 및 사용법 등을 말하며, 소방시설의 구체적인 설치 기준은 제외한다)	선택형 (객관식)
	구급·응급처치론	응급환자 관리, 임상응급의학, 인공호흡 및 심폐소생술 (기도폐쇄 포함), 화상환자 및 특수환자 응급처치	
	재난관리론	재난의 정의·종류, 재난유형론, 재난단계별 대응이론	
	교육학개론	교육의 이해, 교육심리, 교육사회, 교육과정, 교육방법 및 교육공학, 교육평가	
제2차 시험	국민안전교육 실무	재난 및 안전사고의 이해 안전교육의 개념과 기본원리 안전교육 지도의 실제	논술형 (주관식)

■ 소방기본법 시행규칙 [별표 4]

소방신호의 방법(제10조제2항관련)

신호방법 / 종별	타종신호	싸이렌신호	그밖의 신호
경계신호	1타와 연2타를 반복	5초 간격을 두고 30초씩 3회	"통풍대" "게시판"
발화신호	난타	5초 간격을 두고 5초씩 3회	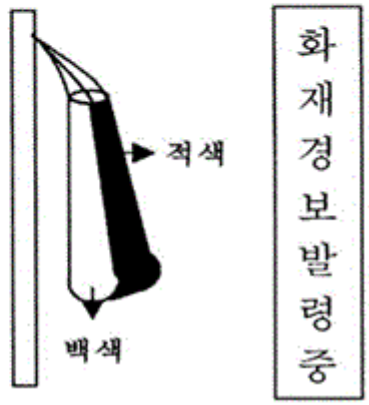
해제신호	상당한 간격을 두고 1타씩 반복	1분간 1회	"기"
훈련신호	연3타반복	10초 간격을 두고 1분씩 3회	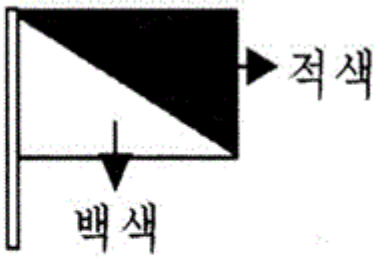

비 고

1. 소방신호의 방법은 그 전부 또는 일부를 함께 사용할 수 있다.
2. 게시판을 철거하거나 통풍대 또는 기를 내리는 것으로 소방활동이 해제되었음을 알린다.
3. 소방대의 비상소집을 하는 경우에는 훈련신호를 사용할 수 있다.

■ 소방기본법 시행규칙 [별표 5] 삭제 <2023. 1. 26.>

■ 소방기본법 시행규칙 [별표 6] 삭제 <2023. 1. 26.>

■ 소방기본법 시행규칙 [별표 7] 삭제 <2023. 1. 26.>

■ 소방기본법 시행규칙 [별지 제1호서식] <개정 2016.1.27.>

화재 등 사고상황보고서

수신:	보 고 일 시:
참조:	작 성 자:
발신:	보고책임자:

발신지	○○종합상황실	관할소방서	○○소방서	접수시간	
제목					

1. 발생개요
   가. 일 시:
   나. 장 소:
   다. 대 상:
   라. 건물구조:
   마. 원 인:
   바. 사고개요:

2. 피해상황
   가. 인명피해: 명(사망 , 부상)
      -사망자 명단:
      -부상자 명단:
   나. 재산피해: 천원
      -부동산:
      -동 산:

3. 동원상황
   가. 인원: 명(소방 , 의용소방대 , 경찰 , 그밖의 인원)
   나. 장비: 대(펌프 , 탱크 , 구조장비 , 구급장비 , 그밖의 장비)

4. 조치사항

5. 그 밖의 사항(보험가입 및 언론보도내용 등)

210㎜×297㎜[백상지(80g/㎡) 또는 중질지(80g/㎡)]

■ 소방기본법 시행규칙[별지 제2호서식] <개정 2016.1.27.>

소방용수조사부

※ 조사내용을 간단명료하게 기재할 것

수리번호	위치	지상식 또는 지하식	지면에서부터 상수도배관과 소화전배관 연결부위의 깊이(m)	출수압력 (kg/㎠)	표지판유무	배관구경 (mm)

조사 일시	스 핀 들 개폐여부	수압상태 (kg/㎠)	배수 상태	관 구 의 상태	뚜껑 상태	그 밖 의 사항	사용 여부	조사자	결재자	

210mm×297mm[백상지(80g/㎡) 또는 중질지(80g/㎡)]

■ 소방기본법 시행규칙[별지 제3호서식] <개정 2016.1.27.>

지리조사부

결재자

구 분	내 용		
1. 공사명			
2. 위치			
3. 시공처		전화번호	
4. 시공자			
5. 공사기간			
6. 공사구간			
7. 불통사유			
8. 조사자	계급	성명	(서명)

약 도

210mm×297mm[백상지(80g/㎡)]

■ 소방기본법 시행규칙[별지 제3호의2서식] <신설 2024. 2. 27.>

소방지원활동등 기록지

(앞쪽)

(　　)소방서 (　　)119구조대(안전센터)	재난 번호 -	결재	구조대장(센터장)
전화	일련 번호 -		

활동 개요	신고일시 . . : :	신고 방법 [ ]일반전화 [ ]휴대전화 [ ]자체접수 [ ]기타(　　)	신고자 전화번호
		사고 주소	좌표 위도 (　)N / 경도 (　)E
	출동시각 :	사고 장소	■ 공동주택 ([ ]아파트 [ ]주상복합 [ ]기숙사 [ ]연립 · 다세대주택 [ ]오피스텔 [ ]기타 공동주택)
			■ 단독주택 ([ ]단독주택 [ ]다가구주택 [ ]조립식 주택 [ ]공관 [ ]기타 단독주택)
	현장도착시각 :		■ 상업시설 ([ ]판매시설 [ ]근린생활시설 [ ]위락시설 [ ]자동차관련시설 [ ]관광휴게시설 [ ]장례및묘지관련시설 [ ]기타 상업시설)
			■ 산업시설 ([ ]공장 · 창고 [ ]작업 · 공사장 [ ]발전시설 [ ]자원순환관련시설 [ ] 기타 산업시설)
	거리 km		■ 교육연구시설 ([ ]대학교 [ ]고등학교 [ ]중학교 [ ]초등학교 [ ]특수학교 [ ]유치원 [ ]학원 [ ]직업훈련소 [ ]교육원 [ ]연구소 [ ]도서관 [ ]기타 교육연구시설)
	신고자 접촉시각 :		■ 노유자시설 ([ ]노인복지시설 [ ]아동복지시설 [ ]어린이집 [ ]장애인복지시설 [ ]정신질환 관련 시설 [ ]기타 노유자시설)
			■ 교통운수시설 ([ ]도로 [ ]철도 [ ]기타 교통운수시설)
	활동완료시각 :		■ 임야 · 하천 ([ ]논 · 밭 [ ]산 [ ]하천 · 바다 [ ]기타 임야 · 하천)
	귀소시각 :		■ 기타 ([ ]숙박시설 [ ]업무시설 [ ]문화 및 집회시설 [ ]운동시설 [ ]종교시설 [ ]의료시설 [ ]동 · 식물 관련 시설 [ ]위험물 및 가스 관련 시설 [ ]교정 및 군사시설 [ ]방송통신시설 [ ]승강기 [ ]지하시설 [ ]기타 장소)
	기상상황	날씨 [ ]맑음 [ ]흐림 [ ]비 [ ]눈 [ ]우박	기온 ℃ / 강수량 ㎜
		특보 [ ]강풍 [ ]호우 [ ]대설 [ ]건조 [ ]한파 [ ]태풍 [ ]황사 [ ]폭염 [ ]풍랑 [ ]해일 [ ]주의보 [ ]경보	

출동 유형	[ ]정상 [ ]현장 도착 후 미처리 [ ]현장 도착 전 귀소 [ ]지원출동 / [ ]관할 [ ]관할 외

소방지원활동	피해복구 지원	■ 생활지원 ([ ]급수지원 [ ]배수지원) ■ 기타 피해복구 지원 ([ ]기타 피해복구 지원)
	감염병 지원 활동	■ 방역지원 ([ ]가축 [ ]사람 [ ]기타 방역지원)
		■ 용수지원 ([ ]조류독감 [ ]아프리카돼지열병 [ ]구제역 [ ]기타 용수지원)
	행사지원	■ 순찰활동 ([ ]공연장 [ ]행사장 [ ]집회 [ ]기타 업무지원)
		■ 근접배치 ([ ]공연장 [ ]행사장 [ ]집회 [ ]기타 업무지원)
	훈련지원	■ 훈련지원 ([ ]군 [ ]경찰 [ ]지자체 [ ]기타 훈련지원)
	비화재보(소방시설 등 오작동 신고) 확인	■ 소방시설 ([ ]단독형감지기 [ ]비상경보설비 [ ]시각경보기 [ ]자동화재탐지설비 [ ]비상방송설비 [ ]자동화재속보설비 [ ]통합감시시설 [ ]누전경보기 [ ]가스누설경보기 [ ]화재알림설비 [ ]기타 소방시설)
		■ 비상발전기 ([ ]비상발전기 가동 관련) ■ 기타 비화재보 확인 ([ ]기타 비화재보 확인)
	방송제작 · 촬영	[ ]방송제작 지원 [ ]기타 촬영 지원

(뒤쪽)

주요 활동 내용		특이사항

활동 실적 (복수 선택 가능)	처리	[ ]벌(집)제거 [ ]동물처리 [ ]장애물처리 [ ]끼임제거 [ ] 잠금장치개방 [ ]전기공급/차단 [ ]피해복구 지원 [ ]감염병 지원 활동 [ ]행사지원 [ ]훈련지원 [ ]비화재보확인 [ ]방송제작·촬영 지원 [ ]기타 생활 안전 처리
	지원활동	[ ]안전조치 [ ]기타 활동
	미처리	[ ]자체처리 [ ]타 기관 처리 [ ]구조거절 [ ]구조거부 [ ]오인신고 [ ]거짓신고 [ ]상습·악의

관계 인원	■계: 명	[ ]구급대인계: [ ]현장조치: [ ]외상없음: 명 [ ]기타: 명 명 명

	성명	성별	나이	연락처	직업	주소	구조상태
대상자 인적 사항							[ ]사망 [ ]부상 [ ]외상없음 [ ]기타
							[ ]사망 [ ]부상 [ ]외상없음 [ ]기타

동원 인력	■소방([ ]구조대원: 명 [ ]생활안전대원: 명 [ ]119안전센터대원: 명) ■소방 외([ ]의용소방대원: 명 [ ]기타: 명)
동원 장비 (복수 선택 가능)	■차량([ ]생활안전차 [ ]펌프차 [ ]구조버스 [ ]구조공작차 [ ]헬기 [ ]선박 [ ]트레일러 [ ]기타 차량( )) ■생활안전용([ ]벌집제거장비 [ ]절연봉 [ ]승강기 비상키 [ ]차량문개방기 [ ]동물포획장비 [ ]블로우건 [ ]구조용 공구세트 [ ]전신형 안전벨트) ■일반구조용([ ]구조용 사다리 [ ]로프 [ ]자기확보줄 [ ]요구조자 안전벨트) ■수난구조용([ ]스킨장비 [ ]구명조끼 [ ]구명부환/튜브) ■측정용([ ]가스측정기 [ ]개인선량계 [ ]잔류전류검지기) ■절단구조용([ ]동력절단기 [ ]체인톱 [ ]철선절단기) ■중량물작업용([ ]유압엔진세트 [ ]배터리 유압장비세트 [ ]에어백 [ ]리프트 잭) ■탐색용([ ]소방드론) ■파괴용([ ]도끼 [ ]문개방기구 [ ]드릴) ■보호·보조장비([ ]개인보호장비 [ ]화학보호복 [ ]안전매트리스 [ ]공기안전매트 [ ]이동식송배풍기 [ ]열화상카메라) ■기타 장비([ ]기타 장비( ))
장애 요인	[ ]없음 [ ]원거리 출동 [ ]교통정체 [ ]위치 부정확 [ ]차량·장비 미흡 [ ]기타( )

210mm×297mm[백상지(80g/㎡)]

■ 소방기본법 시행규칙 [별지 제4호서식] <개정 2017. 7. 26.>

자격검정포털 큐넷(www.q-net.or.kr)에서도 신청할 수 있습니다.

제 회 소방안전교육사시험 응시원서

※ 뒤쪽의 유의사항을 읽고 작성하시기 바라며, [ ]에는 해당되는 곳에 v표를 하시기 바랍니다. (앞쪽)

응시번호			사진 (3.5cm×4.5cm)
응시자	성명		
	주민등록번호		
	주소		
	휴대전화	이메일(E-Mail)	

시험사항	응시자격	
	시험면제	[ ] 해당 없음 [ ] 제1차 시험 면제 : 제 회 제1차 시험 합격(응시번호 번)
	제1차 시험 선택과목 (3개 선택)	[ ] 소방학개론 [ ] 구급·응급처치론 [ ] 재난관리론 [ ] 교육학개론
	응시지역	

「소방기본법 시행령」 제7조의7제1항 및 같은 법 시행규칙 제9조의3제1항에 따라 소방안전교육사시험에 응시하기 위하여 응시원서를 제출합니다.

년 월 일

응시자 (서명 또는 인)

소방청장 귀하

절 취 선

제 회 소방안전교육사시험 응시표

사진 (3.5cm×4.5cm)	응시번호		성 명	
			생년월일	
	시험일시 및 장소	제1차 시험 :		
		제2차 시험 :		
	제1차시험 선택과목			
	합격(예정)자 발표일자	제1차 시험 :		
		제2차 시험 :		

년 월 일

소방청장 직인

210mm×297mm[백상지(80g/m²)]

(뒤쪽)

응시수수료 납부확인란
수수료 3만원

행정정보 공동이용 동의서

본인은 소방안전교육사시험의 응시자격 증명과 관련하여 소방청장이 「전자정부법」 제36조제1항에 따른 행정정보의 공동이용을 통하여 「소방기본법 시행령」 별표 2의2 제6호, 제8호 및 제9호에 해당하는 국가기술자격증을 확인하는 것에 동의합니다.

* 동의하지 아니하는 경우에는 응시자가 직접 국가기술자격증 사본을 제출하여야 합니다.

응시자 (서명 또는 인)

응시원서 작성 시 유의사항

1. 응시번호 : 응시자가 작성하지 않습니다.
2. 주민등록번호 : 외국인의 경우 외국인등록번호를 적습니다.
3. 주소 : 주민등록상의 주소를 정확하게 적고, 외국인인 경우에는 체류지를 적습니다.
4. 휴대전화 및 이메일 : 필요 시 시험과 관련된 사항을 알려드리기 위함이므로 정확하게 작성합니다.
5. 사진 : 최근 6개월 이내에 촬영한 3.5㎝×4.5㎝ 규격의 모자를 쓰지 않은 상반신 사진을 부착하여야 하며, 인터넷 접수 시 JPG파일을 첨부합니다.
6. 응시자격 :「소방기본법 시행령」 별표 2의2 '소방안전교육사 시험의 응시자격' 각 호 중 응시자에게 해당하는 호의 번호를 하나만 기재합니다.
   ※ 예) 「초·중등교육법」 제21조에 따라 교원의 자격을 취득한 사람의 경우 번호 "2"를 기재합니다.
7. 시험면제 : 전 회의 제1차 시험에 합격한 경우 해당 시험의 회수와 당시 응시번호를 기재합니다.
   ※ 제1차 시험에 합격한 사람은 다음 회의 시험에 한하여 제1차 시험을 면제합니다.
8. 제1차 시험 선택과목 : 제1차 시험 과목 중 3과목을 선택하여 [ ] 안에 "v"표시를 합니다.
9. 응시지역 : 시험 공고 시 안내하는 응시지역 중 희망지역을 선택하여 기재합니다.
10. 모든 내용은 정자(正字)로 작성하여야 하며, 특히 숫자는 명확하게 작성하여야 합니다.

응시자 주의사항

1. 응시자는 응시표와 신분증(주민등록증, 운전면허증, 여권, 외국인등록증 중 하나를 말합니다)을 지참하여야 합니다.
3. 응시원서 수정은 원서접수 마지막 날까지 가능(다만, 시험장소 변경은 불가합니다)하며, 응시표는 시험 당일까지 인터넷을 통하여 출력할 수 있습니다.
4. 시험답안카드(OMR)에는 반드시 컴퓨터용 사인펜 또는 흑색 수성 사인펜을 사용하여야 합니다.
5. 이미 소방안전교육사 자격을 취득한 사람은 시험에 응시할 수 없습니다.
6. 「소방기본법」 제17조의4에 따라 시험에서 부정한 행위를 한 응시자에 대하여는 해당 시험을 정지시키거나 무효로 하고, 그 처분이 있은 날부터 2년간 소방안전교육사 시험에 응시하지 못합니다.
   ※ 부정행위를 미리 차단하기 위하여 시험장에서는 이동전화, 소형무전기, 무선 기능 전자시계 등의 소지를 금지합니다.
7. 응시자격에 관한 증명서류 제출 : 응시자 중 제1차 시험 합격예정자는 응시자격에 관한 증명서류를 소방청장이 정하는 기간 내에 제출하여야 합니다. 응시자격에 관한 증명서류를 소방청장이 정하는 기간 내에 제출하지 아니한 경우에는 합격을 무효로 합니다.

■ 소방기본법 시행규칙 [별지 제5호서식] <개정 2017. 7. 26.>

경력(재직)증명서

제출인 (본인)	성명	주민등록번호
	전화번호	
	주소	

	재직기간		소속 및 직위	담당 업무 내용 (구체적으로 작성할 것)
증명사항	년 월 일 ~ 년 월 일	년 개월		
	년 월 일 ~ 년 월 일	년 개월		
	년 월 일 ~ 년 월 일	년 개월		
	년 월 일 ~ 년 월 일	년 개월		
	년 월 일 ~ 년 월 일	년 개월		

위 사항이 사실과 다름없음을 증명합니다.

년 월 일

기관명 전화번호

주소

사업자등록번호 또는 대표자 주민등록번호

대표자

(인)

「소방기본법 시행령」 제7조의7제2항 및 같은 법 시행규칙 제9조의3제2항에 따라 소방안전교육사시험 응시자격 증명을 위한 경력(재직)증명서를 제출합니다.

년 월 일

제출인

(서명 또는 인)

소방청장 귀하

유의사항
• 이 증명서는 소방안전교육사시험 응시자격 증명을 위한 것이므로 거짓으로 작성하거나 위조 등을 하여 사실과 다를 때에는 2년 이내에 동 시험에 응시할 수 없으며, 이미 취득한 자격의 취소처분은 물론 형사처벌(공문서·사문서의 위조, 변조 등)을 받을 수 있습니다.

210㎜×297㎜[백상지(80g/㎡)]

■ 소방기본법 시행규칙 [별지 제6호서식] <개정 2017. 7. 26.>

제　　호

소방안전교육사증

성명:	사 진 (가로 5cm × 세로 7cm)
주소:	
생년월일:	
합격 연월일: 년 월 일	

「소방기본법」 제17조의2제1항 및 같은 법 시행령 제7조의8제4항에 따라 소방안전교육사 자격을 취득하였음을 증명합니다.

년　　월　　일

소방청장　　직인

비고: 테두리는 금박

210mm×297mm[백상지(150g/㎡)]

■ 소방기본법 시행규칙 [별지 제7호서식] <신설 2017. 2. 3.>

소방안전교육사증 교부대장

쪽수 : 작성 연월일 :						결재			
소방안전교육사증 번 호	사진 (3.5㎝ × 4.5㎝)	생년월일	성명	주소	최종 경력	재교부상황			비고
						날짜	사유	확인	

364㎜×257㎜[(백상지 80g/㎡) 또는 (중질지 80g/㎡)]

■ 소방기본법 시행규칙 [별지 제8호서식] <신설 2018. 6. 26.>

보상금 지급 청구서

※ 바탕색이 어두운 란은 청구인이 적지 않습니다.

접수번호	접수일시	처리일시	처리기간

청구인	성명	생년월일
	주소 (전화번호:)	
손실개요	손실내용 및 신청이유	
	손실액 산출기초	
	손실금액(청구금액) 금 원	

「소방기본법」 제49조의2 및 같은 법 시행령 제12조제1항에 따라 위와 같이 보상금의 지급을 청구합니다.

년 월 일

청구인 (서명 또는 인)

소방청장 또는 시·도지사 귀하

첨부서류	손실내용과 손실금액을 증명할 수 있는 서류	수수료 없 음

처 리 절 차			
청구서 작성 →	접수 →	심의 →	결정 내용 통지
청구인	처리기관 (소방청 · 소방본부 · 소방서)	처리기관 (손실보상심의위원회)	처리기관 (소방청 · 소방본부)

210㎜×297㎜[백상지(80g/㎡) 또는 중질지(80g/㎡)]

■ 소방기본법 시행규칙 [별지 제9호서식] <신설 2018. 6. 26.>

보상금 지급 결정 통지서

청구인	성명	생년월일
	주소 (전화번호:)	
보상 결정 사항	보상원인	
	보상금액(청구금액)	
	보상방법	
	그 밖의 사항	

「소방기본법」 제49조의2 및 같은 법 시행령 제12조제2항에 따라 귀하의 손실보상 청구에 대하여 위와 같이 보상하기로 결정하였음을 알려 드립니다.

년 월 일

※ 문의: (담당부서 및 담당자)
(전화번호)

소방청장 또는 시·도지사 직인

210㎜×297㎜[백상지(80g/㎡) 또는 중질지(80g/㎡)]

■ 소방기본법 시행규칙 [별지 제10호서식] <신설 2018. 6. 26.>

보상금 지급 청구 (기각·각하) 통지서

청구인	성명	생년월일
	주소 (전화번호:)	
보상 결정 사항	결정 내용	
	결정 이유	

「소방기본법」 제49조의2 및 같은 법 시행령 제12조(제2항·제3항)에 따라 귀하의 손실보상 청구에 대하여 위와 같이 (기각·각하) 결정하였음을 알려 드립니다.

년 월 일

※ 문의: (담당부서 및 담당자)
(전화번호)

소방청장 또는 시·도지사 직인

210㎜×297㎜[백상지(80g/㎡) 또는 중질지(80g/㎡)]

3 - 2. 화재예방법

1. 화재의 예방 및 안전관리에 관한 법률
2. 화재의 예방 및 안전관리에 관한 법률 시행령
3. 화재의 예방 및 안전관리에 관한 법률 시행규칙

화재의 예방 및 안전관리에 관한 법률

[시행 2026. 2. 27.] [법률 제21396호, 2026. 2. 27., 일부개정]

소방청 (예방정책과 - 총괄) 044 - 205 - 7442
소방청 (생활안전과 - 화재안전취약자에 대한 지원) 044 - 205 - 7662
소방청 (화재대응조사과 - 화재 위험경보, 불시 소방훈련) 044 - 205 - 7471

제1장 총칙

제1조(목적) 이 법은 화재의 예방과 안전관리에 필요한 사항을 규정함으로써 화재로부터 국민의 생명ㆍ신체 및 재산을 보호하고 공공의 안전과 복리 증진에 이바지함을 목적으로 한다.

제2조(정의) ① 이 법에서 사용하는 용어의 뜻은 다음과 같다.

1. “예방”이란 화재의 위험으로부터 사람의 생명ㆍ신체 및 재산을 보호하기 위하여 화재발생을 사전에 제거하거나 방지하기 위한 모든 활동을 말한다.
2. “안전관리”란 화재로 인한 피해를 최소화하기 위한 예방, 대비, 대응 등의 활동을 말한다.
3. “화재안전조사”란 소방청장, 소방본부장 또는 소방서장(이하 “소방관서장”이라 한다)이 소방대상물, 관계지역 또는 관계인에 대하여 소방시설등(「소방시설 설치 및 관리에 관한 법률」 제2조제1항제2호에 따른 소방시설등을 말한다. 이하 같다)이 소방 관계 법령에 적합하게 설치ㆍ관리되고 있는지, 소방대상물에 화재의 발생 위험이 있는지 등을 확인하기 위하여 실시하는 현장조사ㆍ문서열람ㆍ보고요구 등을 하는 활동을 말한다.
4. “화재예방강화지구”란 특별시장ㆍ광역시장ㆍ특별자치시장ㆍ도지사 또는 특별자치도지사(이하 “시ㆍ도지사”라 한다)가 화재발생 우려가 크거나 화재가 발생할 경우 피해가 클 것으로 예상되는 지역에 대하여 화재의 예방 및 안전관리를 강화하기 위해 지정ㆍ관리하는 지역을 말한다.
5. “화재예방안전진단”이란 화재가 발생할 경우 사회ㆍ경제적으로 피해 규모가 클 것으로 예상되는 소방대상물에 대하여 화재위험요인을 조사하고 그 위험성을 평가하여 개선대책을 수립하는 것을 말한다.

② 이 법에서 사용하는 용어의 뜻은 제1항에서 규정하는 것을 제외하고는 「소방기본법」, 「소방시설 설치 및 관리에 관한 법률」, 「소방시설공사업법」, 「위험물안전관리법」 및 「건축법」에서 정하는 바에 따른다.

제3조(국가와 지방자치단체 등의 책무) ① 국가는 화재로부터 국민의 생명과 재산을 보호할 수 있도록 화재의 예방 및 안전관리에 관한 정책(이하 “화재예방정책”이라 한다)을 수립ㆍ시행하여야 한다.

② 지방자치단체는 국가의 화재예방정책에 맞추어 지역의 실정에 부합하는 화재예방정책을 수립ㆍ시행하여야 한다.
③ 관계인은 국가와 지방자치단체의 화재예방정책에 적극적으로 협조하여야 한다.

제2장 화재의 예방 및 안전관리 기본계획의 수립ㆍ시행

제4조(화재의 예방 및 안전관리 기본계획 등의 수립ㆍ시행) ① 소방청장은 화재예방정책을 체계적ㆍ효율적으로 추진하고 이에 필요한 기반 확충을 위하여 화재의 예방 및 안전관리에 관한 기본계획(이하 “기본계획”이라 한다)을 5년마다 수립ㆍ시행하여야 한다.
② 기본계획은 대통령령으로 정하는 바에 따라 소방청장이 관계 중앙행정기관의 장과 협의하여 수립한다.
③ 기본계획에는 다음 각 호의 사항이 포함되어야 한다.
1. 화재예방정책의 기본목표 및 추진방향
2. 화재의 예방과 안전관리를 위한 법령ㆍ제도의 마련 등 기반 조성
3. 화재의 예방과 안전관리를 위한 대국민 교육ㆍ홍보
4. 화재의 예방과 안전관리 관련 기술의 개발ㆍ보급
5. 화재의 예방과 안전관리 관련 전문인력의 육성ㆍ지원 및 관리
6. 화재의 예방과 안전관리 관련 산업의 국제경쟁력 향상
7. 그 밖에 대통령령으로 정하는 화재의 예방과 안전관리에 필요한 사항
④ 소방청장은 기본계획을 시행하기 위하여 매년 시행계획을 수립ㆍ시행하여야 한다.
⑤ 소방청장은 제1항 및 제4항에 따라 수립된 기본계획과 시행계획을 관계 중앙행정기관의 장과 시ㆍ도지사에게 통보하여야 한다.
⑥ 제5항에 따라 기본계획과 시행계획을 통보받은 관계 중앙행정기관의 장과 시ㆍ도지사는 소관 사무의 특성을 반영한 세부시행계획을 수립ㆍ시행하고 그 결과를 소방청장에게 통보하여야 한다.
⑦ 소방청장은 기본계획 및 시행계획을 수립하기 위하여 필요한 경우에는 관계 중앙행정기관의 장 또는 시ㆍ도지사에게 관련 자료의 제출을 요청할 수 있다. 이 경우 자료 제출을 요청받은 관계 중앙행정기관의 장 또는 시ㆍ도지사는 특별한 사유가 없으면 이에 따라야 한다.
⑧ 제1항부터 제7항까지에서 규정한 사항 외에 기본계획, 시행계획 및 세부시행계획의 수립ㆍ시행에 필요한 사항은 대통령령으로 정한다.

제5조(실태조사) ① 소방청장은 기본계획 및 시행계획의 수립ㆍ시행에 필요한 기초자료를 확보하기 위하여 다음 각 호의 사항에 대하여 실태조사를 할 수 있다. 이 경우 관계 중앙행정기관의 장의 요청이 있는 때에는 합동으로 실태조사를 할 수 있다.
1. 소방대상물의 용도별ㆍ규모별 현황
2. 소방대상물의 화재의 예방 및 안전관리 현황

3. 소방대상물의 소방시설등 설치ㆍ관리 현황
4. 그 밖에 기본계획 및 시행계획의 수립ㆍ시행을 위하여 필요한 사항

② 소방청장은 소방대상물의 현황 등 관련 정보를 보유ㆍ운용하고 있는 관계 중앙행정기관의 장, 지방자치단체의 장, 「공공기관의 운영에 관한 법률」 제4조에 따른 공공기관(이하 "공공기관"이라 한다)의 장 또는 관계인 등에게 제1항에 따른 실태조사에 필요한 자료의 제출을 요청할 수 있다. 이 경우 자료 제출을 요청받은 자는 특별한 사유가 없으면 이에 따라야 한다.

③ 제1항에 따른 실태조사의 방법 및 절차 등에 필요한 사항은 행정안전부령으로 정한다.

제6조(통계의 작성 및 관리) ① 소방청장은 화재의 예방 및 안전관리에 관한 통계를 매년 작성ㆍ관리하여야 한다.

② 소방청장은 제1항의 통계자료를 작성ㆍ관리하기 위하여 관계 중앙행정기관의 장, 지방자치단체의 장, 공공기관의 장 또는 관계인 등에게 필요한 자료와 정보의 제공을 요청할 수 있다. 이 경우 자료와 정보의 제공을 요청받은 자는 특별한 사정이 없으면 이에 따라야 한다.

③ 소방청장은 제1항에 따른 통계자료의 작성ㆍ관리에 관한 업무의 전부 또는 일부를 행정안전부령으로 정하는 바에 따라 전문성이 있는 기관을 지정하여 수행하게 할 수 있다.

④ 제1항에 따른 통계의 작성ㆍ관리 등에 필요한 사항은 대통령령으로 정한다.

제3장 화재안전조사

제7조(화재안전조사) ① 소방관서장은 다음 각 호의 어느 하나에 해당하는 경우 화재안전조사를 실시할 수 있다. 다만, 개인의 주거(실제 주거용도로 사용되는 경우에 한정한다)에 대한 화재안전조사는 관계인의 승낙이 있거나 화재발생의 우려가 뚜렷하여 긴급한 필요가 있는 때에 한정한다.

1. 「소방시설 설치 및 관리에 관한 법률」 제22조에 따른 자체점검이 불성실하거나 불완전하다고 인정되는 경우
2. 화재예방강화지구 등 법령에서 화재안전조사를 하도록 규정되어 있는 경우
3. 화재예방안전진단이 불성실하거나 불완전하다고 인정되는 경우
4. 국가적 행사 등 주요 행사가 개최되는 장소 및 그 주변의 관계 지역에 대하여 소방안전관리 실태를 조사할 필요가 있는 경우
5. 화재가 자주 발생하였거나 발생할 우려가 뚜렷한 곳에 대한 조사가 필요한 경우
6. 재난예측정보, 기상예보 등을 분석한 결과 소방대상물에 화재의 발생 위험이 크다고 판단되는 경우
7. 제1호부터 제6호까지에서 규정한 경우 외에 화재, 그 밖의 긴급한 상황이 발생할 경우 인명 또는 재산 피해의 우려가 현저하다고 판단되는 경우

② 화재안전조사의 항목은 대통령령으로 정한다. 이 경우 화재안전조사의 항목에는 화재의 예방조치 상황, 소방시설등의 관리 상황 및 소방대상물의 화재 등의 발생 위험과 관련된 사항이 포함되어야 한다.

③ 소방관서장은 화재안전조사를 실시하는 경우 다른 목적을 위하여 조사권을 남용하여서는 아니 된다.

제8조(화재안전조사의 방법ㆍ절차 등) ① 소방관서장은 화재안전조사를 조사의 목적에 따라 제7조제2항에 따른 화재안전조사의 항목 전체에 대하여 종합적으로 실시하거나 특정 항목에 한정하여 실시할 수 있다.

② 소방관서장은 화재안전조사를 실시하려는 경우 사전에 관계인에게 조사대상, 조사기간 및 조사사유 등을 우편, 전화, 전자메일 또는 문자전송 등을 통하여 통지하고 이를 대통령령으로 정하는 바에 따라 인터넷 홈페이지나 제16조제3항의 전산시스템 등을 통하여 공개하여야 한다. 다만, 다음 각 호의 어느 하나에 해당하는 경우에는 그러하지 아니하다.

1. 화재가 발생할 우려가 뚜렷하여 긴급하게 조사할 필요가 있는 경우
2. 제1호 외에 화재안전조사의 실시를 사전에 통지하거나 공개하면 조사목적을 달성할 수 없다고 인정되는 경우

③ 화재안전조사는 관계인의 승낙 없이 소방대상물의 공개시간 또는 근무시간 이외에는 할 수 없다. 다만, 제2항제1호에 해당하는 경우에는 그러하지 아니하다.

④ 제2항에 따른 통지를 받은 관계인은 천재지변이나 그 밖에 대통령령으로 정하는 사유로 화재안전조사를 받기 곤란한 경우에는 화재안전조사를 통지한 소방관서장에게 대통령령으로 정하는 바에 따라 화재안전조사를 연기하여 줄 것을 신청할 수 있다. 이 경우 소방관서장은 연기신청 승인 여부를 결정하고 그 결과를 조사 시작 전까지 관계인에게 알려 주어야 한다.

⑤ 제1항부터 제4항까지에서 규정한 사항 외에 화재안전조사의 방법 및 절차 등에 필요한 사항은 대통령령으로 정한다.

제9조(화재안전조사단 편성ㆍ운영) ① 소방관서장은 화재안전조사를 효율적으로 수행하기 위하여 대통령령으로 정하는 바에 따라 소방청에는 중앙화재안전조사단을, 소방본부 및 소방서에는 지방화재안전조사단을 편성하여 운영할 수 있다.

② 소방관서장은 제1항에 따른 중앙화재안전조사단 및 지방화재안전조사단의 업무 수행을 위하여 필요한 경우에는 관계 기관의 장에게 그 소속 공무원 또는 직원의 파견을 요청할 수 있다. 이 경우 공무원 또는 직원의 파견 요청을 받은 관계 기관의 장은 특별한 사유가 없으면 이에 협조하여야 한다.

제10조(화재안전조사위원회 구성ㆍ운영) ① 소방관서장은 화재안전조사의 대상을 객관적이고 공정하게 선정하기 위하여 필요한 경우 화재안전조사위원회를 구성하여 화재안전조사의 대상을 선정할 수 있다.

② 화재안전조사위원회의 구성ㆍ운영 등에 필요한 사항은 대통령령으로 정한다.

제11조(화재안전조사 전문가 참여) ① 소방관서장은 필요한 경우에는 소방기술사, 소방시설관리사, 그 밖에 화재안전 분야에 전문지식을 갖춘 사람을 화재안전조사에 참여하게 할 수 있다.

② 제1항에 따라 조사에 참여하는 외부 전문가에게는 예산의 범위에서 수당, 여비, 그 밖에 필요한 경비를 지급할 수 있다.

제12조(증표의 제시 및 비밀유지 의무 등) ① 화재안전조사 업무를 수행하는 관계 공무원 및 관계 전문가는 그 권한 또는 자격을 표시하는 증표를 지니고 이를 관계인에게 내보여야 한다.
② 화재안전조사 업무를 수행하는 관계 공무원 및 관계 전문가는 관계인의 정당한 업무를 방해하여서는 아니 되며, 조사업무를 수행하면서 취득한 자료나 알게 된 비밀을 다른 사람 또는 기관에 제공 또는 누설하거나 목적 외의 용도로 사용하여서는 아니 된다.

제13조(화재안전조사 결과 통보) 소방관서장은 화재안전조사를 마친 때에는 그 조사 결과를 관계인에게 서면으로 통지하여야 한다. 다만, 화재안전조사의 현장에서 관계인에게 조사의 결과를 설명하고 화재안전조사 결과서의 부본을 교부한 경우에는 그러하지 아니하다.

제14조(화재안전조사 결과에 따른 조치명령) ① 소방관서장은 화재안전조사 결과에 따른 소방대상물의 위치ㆍ구조ㆍ설비 또는 관리의 상황이 화재예방을 위하여 보완될 필요가 있거나 화재가 발생하면 인명 또는 재산의 피해가 클 것으로 예상되는 때에는 행정안전부령으로 정하는 바에 따라 관계인에게 그 소방대상물의 개수(改修)ㆍ이전ㆍ제거, 사용의 금지 또는 제한, 사용 폐쇄, 공사의 정지 또는 중지, 그 밖에 필요한 조치를 명할 수 있다.
② 소방관서장은 화재안전조사 결과 소방대상물이 법령을 위반하여 건축 또는 설비되었거나 소방시설등, 피난시설ㆍ방화구획, 방화시설 등이 법령에 적합하게 설치 또는 관리되고 있지 아니한 경우에는 관계인에게 제1항에 따른 조치를 명하거나 관계 행정기관의 장에게 필요한 조치를 하여 줄 것을 요청할 수 있다.

제15조(손실보상) 소방청장 또는 시ㆍ도지사는 제14조제1항에 따른 명령으로 인하여 손실을 입은 자가 있는 경우에는 대통령령으로 정하는 바에 따라 보상하여야 한다.

제16조(화재안전조사 결과 공개) ① 소방관서장은 화재안전조사를 실시한 경우 다음 각 호의 전부 또는 일부를 인터넷 홈페이지나 제3항의 전산시스템 등을 통하여 공개할 수 있다.
1. 소방대상물의 위치, 연면적, 용도 등 현황
2. 소방시설등의 설치 및 관리 현황
3. 피난시설, 방화구획 및 방화시설의 설치 및 관리 현황
4. 그 밖에 대통령령으로 정하는 사항
② 제1항에 따라 화재안전조사 결과를 공개하는 경우 공개 절차, 공개 기간 및 공개 방법 등에 필요한 사항은 대통령령으로 정한다.
③ 소방청장은 제1항에 따른 화재안전조사 결과를 체계적으로 관리하고 활용하기 위하여 전산시스템을 구축ㆍ운영하여야 한다.
④ 소방청장은 건축, 전기 및 가스 등 화재안전과 관련된 정보를 소방활동 등에 활용하기 위하여 제3항에 따른 전산시스템과 관계 중앙행정기관, 지방자치단체 및 공공기관 등에서 구축ㆍ운용하고 있는 전산시스템을 연계하여 구축할 수 있다.

제4장 화재의 예방조치 등

제17조(화재의 예방조치 등) ① 누구든지 화재예방강화지구 및 이에 준하는 대통령령으로 정하는 장소에서는 다음 각 호의 어느 하나에 해당하는 행위를 하여서는 아니 된다. 다만, 행정안전부령으로 정하는 바에 따라 안전조치를 한 경우에는 그러하지 아니한다.

1. 모닥불, 흡연 등 화기의 취급
2. 풍등 등 소형열기구 날리기
3. 용접ㆍ용단 등 불꽃을 발생시키는 행위
4. 그 밖에 대통령령으로 정하는 화재 발생 위험이 있는 행위

② 소방관서장은 화재 발생 위험이 크거나 소화 활동에 지장을 줄 수 있다고 인정되는 행위나 물건에 대하여 행위 당사자나 그 물건의 소유자, 관리자 또는 점유자에게 다음 각 호의 명령을 할 수 있다. 다만, 제2호 및 제3호에 해당하는 물건의 소유자, 관리자 또는 점유자를 알 수 없는 경우 소속 공무원으로 하여금 그 물건을 옮기거나 보관하는 등 필요한 조치를 하게 할 수 있다.

1. 제1항 각 호의 어느 하나에 해당하는 행위의 금지 또는 제한
2. 목재, 플라스틱 등 가연성이 큰 물건의 제거, 이격, 적재 금지 등
3. 소방차량의 통행이나 소화 활동에 지장을 줄 수 있는 물건의 이동

③ 제2항 단서에 따라 옮긴 물건 등에 대한 보관기간 및 보관기간 경과 후 처리 등에 필요한 사항은 대통령령으로 정한다.

④ 보일러, 난로, 건조설비, 가스ㆍ전기시설, 그 밖에 화재 발생 우려가 있는 대통령령으로 정하는 설비 또는 기구 등의 위치ㆍ구조 및 관리와 화재 예방을 위하여 불을 사용할 때 지켜야 하는 사항은 대통령령으로 정한다.

⑤ 화재가 발생하는 경우 불길이 빠르게 번지는 고무류ㆍ플라스틱류ㆍ석탄 및 목탄 등 대통령령으로 정하는 특수가연물(特殊可燃物)의 저장 및 취급 기준은 대통령령으로 정한다.

제18조(화재예방강화지구의 지정 등) ① 시ㆍ도지사는 다음 각 호의 어느 하나에 해당하는 지역을 화재예방강화지구로 지정하여 관리할 수 있다. <개정 2023. 4. 11.>

1. 시장지역
2. 공장ㆍ창고가 밀집한 지역
3. 목조건물이 밀집한 지역
4. 노후ㆍ불량건축물이 밀집한 지역
5. 위험물의 저장 및 처리 시설이 밀집한 지역
6. 석유화학제품을 생산하는 공장이 있는 지역
7. 「산업입지 및 개발에 관한 법률」 제2조제8호에 따른 산업단지
8. 소방시설ㆍ소방용수시설 또는 소방출동로가 없는 지역

9. 「물류시설의 개발 및 운영에 관한 법률」 제2조제6호에 따른 물류단지
10. 그 밖에 제1호부터 제9호까지에 준하는 지역으로서 소방관서장이 화재예방강화지구로 지정할 필요가 있다고 인정하는 지역

② 제1항에도 불구하고 시ㆍ도지사가 화재예방강화지구로 지정할 필요가 있는 지역을 화재예방강화지구로 지정하지 아니하는 경우 소방청장은 해당 시ㆍ도지사에게 해당 지역의 화재예방강화지구 지정을 요청할 수 있다.

③ 소방관서장은 대통령령으로 정하는 바에 따라 제1항에 따른 화재예방강화지구 안의 소방대상물의 위치ㆍ구조 및 설비 등에 대하여 화재안전조사를 하여야 한다.

④ 소방관서장은 제3항에 따른 화재안전조사를 한 결과 화재의 예방강화를 위하여 필요하다고 인정할 때에는 관계인에게 소화기구, 소방용수시설 또는 그 밖에 소방에 필요한 설비(이하 "소방설비등"이라 한다)의 설치(보수, 보강을 포함한다. 이하 같다)를 명할 수 있다.

⑤ 소방관서장은 화재예방강화지구 안의 관계인에 대하여 대통령령으로 정하는 바에 따라 소방에 필요한 훈련 및 교육을 실시할 수 있다.

⑥ 시ㆍ도지사는 대통령령으로 정하는 바에 따라 제1항에 따른 화재예방강화지구의 지정 현황, 제3항에 따른 화재안전조사의 결과, 제4항에 따른 소방설비등의 설치 명령 현황, 제5항에 따른 소방훈련 및 교육 현황 등이 포함된 화재예방강화지구에서의 화재예방에 필요한 자료를 매년 작성ㆍ관리하여야 한다.

제19조(화재의 예방 등에 대한 지원) ① 소방청장은 제18조제4항에 따라 소방설비등의 설치를 명하는 경우 해당 관계인에게 소방설비등의 설치에 필요한 지원을 할 수 있다.

② 소방청장은 관계 중앙행정기관의 장 및 시ㆍ도지사에게 제1항에 따른 지원에 필요한 협조를 요청할 수 있다.

③ 시ㆍ도지사는 제2항에 따라 소방청장의 요청이 있거나 화재예방강화지구 안의 소방대상물의 화재안전성능 향상을 위하여 필요한 경우 특별시ㆍ광역시ㆍ특별자치시ㆍ도 또는 특별자치도(이하 "시ㆍ도"라 한다)의 조례로 정하는 바에 따라 소방설비등의 설치에 필요한 비용을 지원할 수 있다.

제20조(화재 위험경보) 소방관서장은 「기상법」 제13조, 제13조의2 및 제13조의4에 따른 기상현상 및 기상영향에 대한 예보ㆍ특보ㆍ태풍예보에 따라 화재의 발생 위험이 높다고 분석ㆍ판단되는 경우에는 행정안전부령으로 정하는 바에 따라 화재에 관한 위험경보를 발령하고 그에 따른 필요한 조치를 할 수 있다. <개정 2023. 2. 14.>

제21조(화재안전영향평가) ① 소방청장은 화재발생 원인 및 연소과정을 조사ㆍ분석하는 등의 과정에서 법령이나 정책의 개선이 필요하다고 인정되는 경우 그 법령이나 정책에 대한 화재위험성의 유발요인 및 완화 방안에 대한 평가(이하 "화재안전영향평가"라 한다)를 실시할 수 있다.

② 소방청장은 제1항에 따라 화재안전영향평가를 실시한 경우 그 결과를 해당 법령이나 정책의 소관 기관의 장에게 통보하여야 한다.

③ 제2항에 따라 결과를 통보받은 소관 기관의 장은 특별한 사정이 없는 한 이를 해당 법령이나 정책에 반영하도록 노력하여야 한다.
④ 화재안전영향평가의 방법ㆍ절차ㆍ기준 등에 필요한 사항은 대통령령으로 정한다.

제22조(화재안전영향평가심의회) ① 소방청장은 화재안전영향평가에 관한 업무를 수행하기 위하여 화재안전영향평가심의회(이하 "심의회"라 한다)를 구성ㆍ운영할 수 있다.
② 심의회는 위원장 1명을 포함한 12명 이내의 위원으로 구성한다.
③ 위원장은 위원 중에서 호선하고, 위원은 다음 각 호의 사람으로 한다.
1. 화재안전과 관련되는 법령이나 정책을 담당하는 관계 기관의 소속 직원으로서 대통령령으로 정하는 사람
2. 소방기술사 등 대통령령으로 정하는 화재안전과 관련된 분야의 학식과 경험이 풍부한 전문가로서 소방청장이 위촉한 사람
④ 제2항 및 제3항에서 규정한 사항 외에 심의회의 구성ㆍ운영 등에 필요한 사항은 대통령령으로 정한다.

제23조(화재안전취약자에 대한 지원) ① 국가 또는 지방자치단체는 어린이, 노인, 장애인 등 화재의 예방 및 안전관리에 취약한 자(이하 "화재안전취약자"라 한다)의 안전한 생활환경을 조성하기 위하여 소방용품의 제공 및 소방시설의 개선 등 필요한 행정적ㆍ재정적 지원을 할 수 있다. <개정 2026. 2. 27.>
② 제1항에 따른 화재안전취약자에 대한 지원의 대상ㆍ범위ㆍ방법 및 절차 등에 필요한 사항은 대통령령으로 정한다.
③ 소방관서장은 관계 행정기관의 장에게 제1항에 따른 지원이 원활히 수행되는 데 필요한 협력을 요청할 수 있다. 이 경우 요청받은 관계 행정기관의 장은 특별한 사정이 없으면 요청에 따라야 한다.

제5장 소방대상물의 소방안전관리

제24조(특정소방대상물의 소방안전관리) ① 특정소방대상물 중 전문적인 안전관리가 요구되는 대통령령으로 정하는 특정소방대상물(이하 "소방안전관리대상물"이라 한다)의 관계인은 소방안전관리업무를 수행하기 위하여 제30조제1항에 따른 소방안전관리자 자격증을 발급받은 사람을 소방안전관리자로 선임하여야 한다. 이 경우 소방안전관리자의 업무에 대하여 보조가 필요한 대통령령으로 정하는 소방안전관리대상물의 경우에는 소방안전관리자 외에 소방안전관리보조자를 추가로 선임하여야 한다.
② 다른 안전관리자(다른 법령에 따라 전기ㆍ가스ㆍ위험물 등의 안전관리 업무에 종사하는 자를 말한다. 이하 같다)는 소방안전관리대상물 중 소방안전관리업무의 전담이 필요한 대통령령으로 정하는 소방안전관리대상물의 소방안전관리자를 겸할 수 없다. 다만, 다른 법령에 특별한 규정이 있는 경우에는 그러하지 아니하다.

③ 제1항에도 불구하고 제25조제1항에 따른 소방안전관리대상물의 관계인은 소방안전관리업무를 대행하는 관리업자(「소방시설 설치 및 관리에 관한 법률」 제29조제1항에 따른 소방시설관리업의 등록을 한 자를 말한다. 이하 "관리업자"라 한다)를 감독할 수 있는 사람을 지정하여 소방안전관리자로 선임할 수 있다. 이 경우 소방안전관리자로 선임된 자는 선임된 날부터 3개월 이내에 제34조에 따른 교육을 받아야 한다.

④ 소방안전관리자 및 소방안전관리보조자의 선임 대상별 자격 및 인원기준은 대통령령으로 정하고, 선임 절차 등 그 밖에 필요한 사항은 행정안전부령으로 정한다.

⑤ 특정소방대상물(소방안전관리대상물은 제외한다)의 관계인과 소방안전관리대상물의 소방안전관리자는 다음 각 호의 업무를 수행한다. 다만, 제1호·제2호·제5호 및 제7호의 업무는 소방안전관리대상물의 경우에만 해당한다.

1. 제36조에 따른 피난계획에 관한 사항과 대통령령으로 정하는 사항이 포함된 소방계획서의 작성 및 시행
2. 자위소방대(自衛消防隊) 및 초기대응체계의 구성, 운영 및 교육
3. 「소방시설 설치 및 관리에 관한 법률」 제16조에 따른 피난시설, 방화구획 및 방화시설의 관리
4. 소방시설이나 그 밖의 소방 관련 시설의 관리
5. 제37조에 따른 소방훈련 및 교육
6. 화기(火氣) 취급의 감독
7. 행정안전부령으로 정하는 바에 따른 소방안전관리에 관한 업무수행에 관한 기록·유지(제3호·제4호 및 제6호의 업무를 말한다)
8. 화재발생 시 초기대응
9. 그 밖에 소방안전관리에 필요한 업무

⑥ 제5항제2호에 따른 자위소방대와 초기대응체계의 구성, 운영 및 교육 등에 필요한 사항은 행정안전부령으로 정한다.

제25조(소방안전관리업무의 대행) ① 소방안전관리대상물 중 연면적 등이 일정규모 미만인 대통령령으로 정하는 소방안전관리대상물의 관계인은 제24조제1항에도 불구하고 관리업자로 하여금 같은 조 제5항에 따른 소방안전관리업무 중 대통령령으로 정하는 업무를 대행하게 할 수 있다. 이 경우 제24조제3항에 따라 선임된 소방안전관리자는 관리업자의 대행업무 수행을 감독하고 대행업무 외의 소방안전관리업무는 직접 수행하여야 한다.

② 제1항 전단에 따라 소방안전관리업무를 대행하는 자는 대행인력의 배치기준·자격·방법 등 행정안전부령으로 정하는 준수사항을 지켜야 한다.

③ 제1항에 따라 소방안전관리업무를 관리업자에게 대행하게 하는 경우의 대가(代價)는 「엔지니어링산업 진흥법」 제31조에 따른 엔지니어링사업의 대가 기준 가운데 행정안전부령으로 정하는 방식에 따라 산정한다.

제26조(소방안전관리자 선임신고 등) ① 소방안전관리대상물의 관계인이 제24조에 따라 소방안전관리자 또는 소방안전관리보조자를 선임한 경우에는 행정안전부령으로 정하는 바에 따라 선임한 날부터 14일 이내에 소방본부장 또는 소방서장에게 신고하고, 소방안전관리대상물의 출입자가 쉽게 알 수 있도록 소방안전관리자의 성명과 그 밖에 행정안전부령으로 정하는 사항을 게시하여야 한다.

② 소방안전관리대상물의 관계인이 소방안전관리자 또는 소방안전관리보조자를 해임한 경우에는 그 관계인 또는 해임된 소방안전관리자 또는 소방안전관리보조자는 소방본부장이나 소방서장에게 그 사실을 알려 해임한 사실의 확인을 받을 수 있다.

제27조(관계인 등의 의무) ① 특정소방대상물의 관계인은 그 특정소방대상물에 대하여 제24조제5항에 따른 소방안전관리업무를 수행하여야 한다.

② 소방안전관리대상물의 관계인은 소방안전관리자가 소방안전관리업무를 성실하게 수행할 수 있도록 지도ㆍ감독하여야 한다.

③ 소방안전관리자는 인명과 재산을 보호하기 위하여 소방시설ㆍ피난시설ㆍ방화시설 및 방화구획 등이 법령에 위반된 것을 발견한 때에는 지체 없이 소방안전관리대상물의 관계인에게 소방대상물의 개수ㆍ이전ㆍ제거ㆍ수리 등 필요한 조치를 할 것을 요구하여야 하며, 관계인이 시정하지 아니하는 경우 소방본부장 또는 소방서장에게 그 사실을 알려야 한다. 이 경우 소방안전관리자는 공정하고 객관적으로 그 업무를 수행하여야 한다.

④ 소방안전관리자로부터 제3항에 따른 조치요구 등을 받은 소방안전관리대상물의 관계인은 지체 없이 이에 따라야 하며, 이를 이유로 소방안전관리자를 해임하거나 보수(報酬)의 지급을 거부하는 등 불이익한 처우를 하여서는 아니 된다.

제28조(소방안전관리자 선임명령 등) ① 소방본부장 또는 소방서장은 제24조제1항에 따른 소방안전관리자 또는 소방안전관리보조자를 선임하지 아니한 소방안전관리대상물의 관계인에게 소방안전관리자 또는 소방안전관리보조자를 선임하도록 명할 수 있다.

② 소방본부장 또는 소방서장은 제24조제5항에 따른 업무를 다하지 아니하는 특정소방대상물의 관계인 또는 소방안전관리자에게 그 업무의 이행을 명할 수 있다.

제29조(건설현장 소방안전관리) ① 「소방시설 설치 및 관리에 관한 법률」 제15조제1항에 따른 공사시공자가 화재발생 및 화재피해의 우려가 큰 대통령령으로 정하는 특정소방대상물(이하 “ 건설현장 소방안전관리대상물 ”이라 한다)을 신축ㆍ증축ㆍ개축ㆍ재축ㆍ이전ㆍ용도변경 또는 대수선 하는 경우에는 제24조제1항에 따른 소방안전관리자로서 제34조에 따른 교육을 받은 사람을 소방시설공사 착공 신고일부터 건축물 사용승인일(「건축법」 제22조에 따라 건축물을 사용할 수 있게 된 날을 말한다)까지 소방안전관리자로 선임하고 행정안전부령으로 정하는 바에 따라 소방본부장 또는 소방서장에게 신고하여야 한다.

② 제1항에 따른 건설현장 소방안전관리대상물의 소방안전관리자의 업무는 다음 각 호와 같다.

1. 건설현장의 소방계획서의 작성
2. 「소방시설 설치 및 관리에 관한 법률」 제15조제1항에 따른 임시소방시설의 설치 및 관리에 대한 감독
3. 공사진행 단계별 피난안전구역, 피난로 등의 확보와 관리
4. 건설현장의 작업자에 대한 소방안전 교육 및 훈련
5. 초기대응체계의 구성ㆍ운영 및 교육
6. 화기취급의 감독, 화재위험작업의 허가 및 관리
7. 그 밖에 건설현장의 소방안전관리와 관련하여 소방청장이 고시하는 업무

③ 그 밖에 건설현장 소방안전관리대상물의 소방안전관리에 관하여는 제26조부터 제28조까지의 규정을 준용한다. 이 경우 “소방안전관리대상물의 관계인” 또는 “특정소방대상물의 관계인”은 “공사시공자”로 본다.

제30조(소방안전관리자 자격 및 자격증의 발급 등) ① 제24조제1항에 따른 소방안전관리자의 자격은 다음 각 호의 어느 하나에 해당하는 사람으로서 소방청장으로부터 소방안전관리자 자격증을 발급받은 사람으로 한다.

1. 소방청장이 실시하는 소방안전관리자 자격시험에 합격한 사람
2. 다음 각 목에 해당하는 사람으로서 대통령령으로 정하는 사람
   가. 소방안전과 관련한 국가기술자격증을 소지한 사람
   나. 가목에 해당하는 국가기술자격증 중 일정 자격증을 소지한 사람으로서 소방안전관리자로 근무한 실무경력이 있는 사람
   다. 소방공무원 경력자
   라. 「기업활동 규제완화에 관한 특별조치법」에 따라 소방안전관리자로 선임된 사람(소방안전관리자로 선임된 기간에 한정한다)

② 소방청장은 제1항 각 호에 따른 자격을 갖춘 사람이 소방안전관리자 자격증 발급을 신청하는 경우 행정안전부령으로 정하는 바에 따라 자격증을 발급하여야 한다.

③ 제2항에 따라 소방안전관리자 자격증을 발급받은 사람이 소방안전관리자 자격증을 잃어버렸거나 못 쓰게 된 경우에는 행정안전부령으로 정하는 바에 따라 소방안전관리자 자격증을 재발급 받을 수 있다.

④ 제2항 또는 제3항에 따라 발급 또는 재발급 받은 소방안전관리자 자격증을 다른 사람에게 빌려 주거나 빌려서는 아니 되며, 이를 알선하여서도 아니 된다.

제31조(소방안전관리자 자격의 정지 및 취소) ① 소방청장은 제30조제2항에 따라 소방안전관리자 자격증을 발급받은 사람이 다음 각 호의 어느 하나에 해당하는 경우에는 행정안전부령으로 정하는 바에 따라 그 자격을 취소하거나 1년 이하의 기간을 정하여 그 자격을 정지시킬 수 있다. 다만, 제1호 또는 제3호에 해당하는 경우에는 그 자격을 취소하여야 한다.

1. 거짓이나 그 밖의 부정한 방법으로 소방안전관리자 자격증을 발급받은 경우

2. 제24조제5항에 따른 소방안전관리업무를 게을리한 경우
3. 제30조제4항을 위반하여 소방안전관리자 자격증을 다른 사람에게 빌려준 경우
4. 제34조에 따른 실무교육을 받지 아니한 경우
5. 이 법 또는 이 법에 따른 명령을 위반한 경우

② 제1항에 따라 소방안전관리자 자격이 취소된 사람은 취소된 날부터 2년간 소방안전관리자 자격증을 발급받을 수 없다.

제32조(소방안전관리자 자격시험) ① 제30조제1항제1호에 따른 소방안전관리자 자격시험에 응시할 수 있는 사람의 자격은 대통령령으로 정한다.

② 제1항에 따른 소방안전관리자 자격의 시험방법, 시험의 공고 및 합격자 결정 등 소방안전관리자의 자격시험에 필요한 사항은 행정안전부령으로 정한다.

제33조(소방안전관리자 등 종합정보망의 구축ㆍ운영) ① 소방청장은 소방안전관리자 및 소방안전관리보조자에 대한 다음 각 호의 정보를 효율적으로 관리하기 위하여 종합정보망을 구축ㆍ운영할 수 있다.

1. 제26조제1항에 따른 소방안전관리자 및 소방안전관리보조자의 선임신고 현황
2. 제26조제2항에 따른 소방안전관리자 및 소방안전관리보조자의 해임 사실의 확인 현황
3. 제29조제1항에 따른 건설현장 소방안전관리자 선임신고 현황
4. 제30조제1항 및 제2항에 따른 소방안전관리자 자격시험 합격자 및 자격증의 발급 현황
5. 제31조제1항에 따른 소방안전관리자 자격증의 정지ㆍ취소 처분 현황
6. 제34조에 따른 소방안전관리자 및 소방안전관리보조자의 교육 실시현황

② 제1항에 따른 종합정보망의 구축ㆍ운영 등에 필요한 사항은 대통령령으로 정한다.

제34조(소방안전관리자 등에 대한 교육) ① 소방안전관리자가 되려고 하는 사람 또는 소방안전관리자(소방안전관리보조자를 포함한다)로 선임된 사람은 소방안전관리업무에 관한 능력의 습득 또는 향상을 위하여 행정안전부령으로 정하는 바에 따라 소방청장이 실시하는 다음 각 호의 강습교육 또는 실무교육을 받아야 한다.

1. 강습교육
   가. 소방안전관리자의 자격을 인정받으려는 사람으로서 대통령령으로 정하는 사람
   나. 제24조제3항에 따른 소방안전관리자로 선임되고자 하는 사람
   다. 제29조에 따른 소방안전관리자로 선임되고자 하는 사람
2. 실무교육
   가. 제24조제1항에 따라 선임된 소방안전관리자 및 소방안전관리보조자
   나. 제24조제3항에 따라 선임된 소방안전관리자

② 제1항에 따른 교육실시방법은 다음 각 호와 같다. 다만, 「감염병의 예방 및 관리에 관한 법률」 제2조에 따른 감염병 등 불가피한 사유가 있는 경우에는 행정안전부령으로 정하는 바에 따라 제1호 또는 제3호의 교육을 제2호의 교육으로 실시할 수 있다.

1. 집합교육
2. 정보통신매체를 이용한 원격교육
3. 제1호 및 제2호를 혼용한 교육

제35조(관리의 권원이 분리된 특정소방대상물의 소방안전관리) ① 다음 각 호의 어느 하나에 해당하는 특정소방대상물로서 그 관리의 권원(權原)이 분리되어 있는 특정소방대상물의 경우 그 관리의 권원별 관계인은 대통령령으로 정하는 바에 따라 제24조제1항에 따른 소방안전관리자를 선임하여야 한다. 다만, 소방본부장 또는 소방서장은 관리의 권원이 많아 효율적인 소방안전관리가 이루어지지 아니한다고 판단되는 경우 대통령령으로 정하는 바에 따라 관리의 권원을 조정하여 소방안전관리자를 선임하도록 할 수 있다.

1. 복합건축물(지하층을 제외한 층수가 11층 이상 또는 연면적 3만제곱미터 이상인 건축물)
2. 지하가(지하의 인공구조물 안에 설치된 상점 및 사무실, 그 밖에 이와 비슷한 시설이 연속하여 지하도에 접하여 설치된 것과 그 지하도를 합한 것을 말한다)
3. 그 밖에 대통령령으로 정하는 특정소방대상물

② 제1항에 따른 관리의 권원별 관계인은 상호 협의하여 특정소방대상물의 전체에 걸쳐 소방안전관리상 필요한 업무를 총괄하는 소방안전관리자(이하 "총괄소방안전관리자"라 한다)를 제1항에 따라 선임된 소방안전관리자 중에서 선임하거나 별도로 선임하여야 한다. 이 경우 총괄소방안전관리자의 자격은 대통령령으로 정하고 업무수행 등에 필요한 사항은 행정안전부령으로 정한다.

③ 제2항에 따른 총괄소방안전관리자에 대하여는 제24조, 제26조부터 제28조까지 및 제30조부터 제34조까지에서 규정한 사항 중 소방안전관리자에 관한 사항을 준용한다.

④ 제1항 및 제2항에 따라 선임된 소방안전관리자 및 총괄소방안전관리자는 해당 특정소방대상물의 소방안전관리를 효율적으로 수행하기 위하여 공동소방안전관리협의회를 구성하고, 해당 특정소방대상물에 대한 소방안전관리를 공동으로 수행하여야 한다. 이 경우 공동소방안전관리협의회의 구성ㆍ운영 및 공동소방안전관리의 수행 등에 필요한 사항은 대통령령으로 정한다.

제36조(피난계획의 수립 및 시행) ① 소방안전관리대상물의 관계인은 그 장소에 근무하거나 거주 또는 출입하는 사람들이 화재가 발생한 경우에 안전하게 피난할 수 있도록 피난계획을 수립ㆍ시행하여야 한다.

② 제1항의 피난계획에는 그 소방안전관리대상물의 구조, 피난시설 등을 고려하여 설정한 피난경로가 포함되어야 한다.

③ 소방안전관리대상물의 관계인은 피난시설의 위치, 피난경로 또는 대피요령이 포함된 피난유도 안내정보를 근무자 또는 거주자에게 정기적으로 제공하여야 한다.

④ 제1항에 따른 피난계획의 수립ㆍ시행, 제3항에 따른 피난유도 안내정보 제공에 필요한 사항은 행정안전부령으로 정한다.

제37조(소방안전관리대상물 근무자 및 거주자 등에 대한 소방훈련 등) ① 소방안전관리대상물의 관계인은 그 장소에 근무하거나 거주하는 사람 등(이하 이 조에서 “근무자등”이라 한다)에게 소화·통보·피난 등의 훈련(이하 “소방훈련”이라 한다)과 소방안전관리에 필요한 교육을 하여야 하고, 피난훈련은 그 소방대상물에 출입하는 사람을 안전한 장소로 대피시키고 유도하는 훈련을 포함하여야 한다. 이 경우 소방훈련과 교육의 횟수 및 방법 등에 관하여 필요한 사항은 행정안전부령으로 정한다.

② 소방안전관리대상물 중 소방안전관리업무의 전담이 필요한 대통령령으로 정하는 소방안전관리대상물의 관계인은 제1항에 따른 소방훈련 및 교육을 한 날부터 30일 이내에 소방훈련 및 교육 결과를 행정안전부령으로 정하는 바에 따라 소방본부장 또는 소방서장에게 제출하여야 한다.

③ 소방본부장 또는 소방서장은 제1항에 따라 소방안전관리대상물의 관계인이 실시하는 소방훈련과 교육을 지도·감독할 수 있다.

④ 소방본부장 또는 소방서장은 소방안전관리대상물 중 불특정 다수인이 이용하는 대통령령으로 정하는 특정소방대상물의 근무자등에게 불시에 소방훈련과 교육을 실시할 수 있다. 이 경우 소방본부장 또는 소방서장은 그 특정소방대상물 근무자등의 불편을 최소화하고 안전 등을 확보하는 대책을 마련하여야 하며, 소방훈련과 교육의 내용, 방법 및 절차 등은 행정안전부령으로 정하는 바에 따라 관계인에게 사전에 통지하여야 한다.

⑤ 소방본부장 또는 소방서장은 제4항에 따라 소방훈련과 교육을 실시한 경우에는 그 결과를 평가할 수 있다. 이 경우 소방훈련과 교육의 평가방법 및 절차 등에 필요한 사항은 행정안전부령으로 정한다.

제38조(특정소방대상물의 관계인에 대한 소방안전교육) ① 소방본부장이나 소방서장은 제37조를 적용받지 아니하는 특정소방대상물의 관계인에 대하여 특정소방대상물의 화재예방과 소방안전을 위하여 행정안전부령으로 정하는 바에 따라 소방안전교육을 할 수 있다.

② 제1항에 따른 교육대상자 및 특정소방대상물의 범위 등에 필요한 사항은 행정안전부령으로 정한다.

제39조(공공기관의 소방안전관리) ① 국가, 지방자치단체, 국공립학교 등 대통령령으로 정하는 공공기관의 장은 소관 기관의 근무자 등의 생명·신체와 건축물·인공구조물 및 물품 등을 화재로부터 보호하기 위하여 화재예방, 자위소방대의 조직 및 편성, 소방시설등의 자체점검과 소방훈련 등의 소방안전관리를 하여야 한다.

② 제1항에 따른 공공기관에 대한 다음 각 호의 사항에 관하여는 제24조부터 제38조까지의 규정에도 불구하고 대통령령으로 정하는 바에 따른다.

1. 소방안전관리자의 자격·책임 및 선임 등
2. 소방안전관리의 업무대행
3. 자위소방대의 구성·운영 및 교육

4. 근무자 등에 대한 소방훈련 및 교육
5. 그 밖에 소방안전관리에 필요한 사항

제6장 특별관리시설물의 소방안전관리

제40조(소방안전 특별관리시설물의 안전관리) ① 소방청장은 화재 등 재난이 발생할 경우 사회ㆍ경제적으로 피해가 큰 다음 각 호의 시설(이하 "소방안전 특별관리시설물"이라 한다)에 대하여 소방안전 특별관리를 하여야 한다. <개정 2023. 3. 21., 2023. 8. 8., 2024. 2. 6.>

1. 「공항시설법」 제2조제7호의 공항시설
2. 「철도산업발전기본법」 제3조제2호의 철도시설
3. 「도시철도법」 제2조제3호의 도시철도시설
4. 「항만법」 제2조제5호의 항만시설
5. 「문화유산의 보존 및 활용에 관한 법률」 제2조제3항의 지정문화유산 및 「자연유산의 보존 및 활용에 관한 법률」 제2조제5호에 따른 천연기념물등인 시설(시설이 아닌 지정문화유산 및 천연기념물등을 보호하거나 소장하고 있는 시설을 포함한다)
6. 「산업기술단지 지원에 관한 특례법」 제2조제1호의 산업기술단지
7. 「산업입지 및 개발에 관한 법률」 제2조제8호의 산업단지
8. 「초고층 및 지하연계 복합건축물 재난관리에 관한 특별법」 제2조제1호ㆍ제2호의 초고층 건축물 및 지하연계 복합건축물
9. 「영화 및 비디오물의 진흥에 관한 법률」 제2조제10호의 영화상영관 중 수용인원 1천명 이상인 영화상영관
10. 전력용 및 통신용 지하구
11. 「한국석유공사법」 제10조제1항제3호의 석유비축시설
12. 「한국가스공사법」 제11조제1항제2호의 천연가스 인수기지 및 공급망
13. 「전통시장 및 상점가 육성을 위한 특별법」 제2조제1호의 전통시장으로서 대통령령으로 정하는 전통시장
14. 그 밖에 대통령령으로 정하는 시설물

② 소방청장은 제1항에 따른 특별관리를 체계적이고 효율적으로 하기 위하여 시ㆍ도지사와 협의하여 소방안전 특별관리기본계획을 제4조제1항에 따른 기본계획에 포함하여 수립 및 시행하여야 한다.

③ 시ㆍ도지사는 제2항에 따른 소방안전 특별관리기본계획에 저촉되지 아니하는 범위에서 관할 구역에 있는 소방안전 특별관리시설물의 안전관리에 적합한 소방안전 특별관리시행계획을 제4조제6항에 따른 세부시행계획에 포함하여 수립 및 시행하여야 한다.

④ 그 밖에 제2항 및 제3항에 따른 소방안전 특별관리기본계획 및 소방안전 특별관리시행계획의 수립ㆍ시행에 필요한 사항은 대통령령으로 정한다.

제41조(화재예방안전진단) ① 대통령령으로 정하는 소방안전 특별관리시설물의 관계인은 화재의 예방 및 안전관리를 체계적ㆍ효율적으로 수행하기 위하여 대통령령으로 정하는 바에 따라 「소방기본법」 제40조에 따른 한국소방안전원(이하 “ 안전원 ” 이라 한다) 또는 소방청장이 지정하는 화재예방안전진단기관(이하 “ 진단기관 ” 이라 한다)으로부터 정기적으로 화재예방안전진단을 받아야 한다.

② 제1항에 따른 화재예방안전진단의 범위는 다음 각 호와 같다.

1. 화재위험요인의 조사에 관한 사항
2. 소방계획 및 피난계획 수립에 관한 사항
3. 소방시설등의 유지ㆍ관리에 관한 사항
4. 비상대응조직 및 교육훈련에 관한 사항
5. 화재 위험성 평가에 관한 사항
6. 그 밖에 화재예방진단을 위하여 대통령령으로 정하는 사항

③ 제1항에 따라 안전원 또는 진단기관의 화재예방안전진단을 받은 연도에는 제37조에 따른 소방훈련과 교육 및 「소방시설 설치 및 관리에 관한 법률」 제22조에 따른 자체점검을 받은 것으로 본다.

④ 안전원 또는 진단기관은 제1항에 따른 화재예방안전진단 결과를 행정안전부령으로 정하는 바에 따라 소방본부장 또는 소방서장, 관계인에게 제출하여야 한다.

⑤ 소방본부장 또는 소방서장은 제4항에 따라 제출받은 화재예방안전진단 결과에 따라 보수ㆍ보강 등의 조치가 필요하다고 인정하는 경우에는 해당 소방안전 특별관리시설물의 관계인에게 보수ㆍ보강 등의 조치를 취할 것을 명할 수 있다.

⑥ 화재예방안전진단 업무에 종사하고 있거나 종사하였던 사람은 업무를 수행하면서 알게 된 비밀을 이 법에서 정한 목적 외의 용도로 사용하거나 다른 사람 또는 기관에 제공하거나 누설하여서는 아니 된다.

제42조(진단기관의 지정 및 취소) ① 제41조제1항에 따라 소방청장으로부터 진단기관으로 지정을 받으려는 자는 대통령령으로 정하는 시설과 전문인력 등 지정기준을 갖추어 소방청장에게 지정을 신청하여야 한다.

② 소방청장은 진단기관으로 지정받은 자가 다음 각 호의 어느 하나에 해당하는 경우에는 그 지정을 취소하거나 6개월 이내의 기간을 정하여 업무의 전부 또는 일부의 정지를 명할 수 있다. 다만, 제1호 또는 제4호에 해당하는 경우에는 그 지정을 취소하여야 한다.

1. 거짓이나 그 밖의 부정한 방법으로 지정을 받은 경우
2. 제41조제4항에 따른 화재예방안전진단 결과를 소방본부장 또는 소방서장, 관계인에게 제출하지 아니한 경우
3. 제1항에 따른 지정기준에 미달하게 된 경우
4. 업무정지기간에 화재예방안전진단 업무를 한 경우

③ 진단기관의 지정절차, 지정취소 또는 업무정지의 처분 등에 필요한 사항은 행정안전부령으로 정한다.

제7장 보칙

제43조(화재의 예방과 안전문화 진흥을 위한 시책의 추진) ① 소방관서장은 국민의 화재 예방과 안전에 관한 의식을 높이고 화재의 예방과 안전문화를 진흥시키기 위한 다음 각 호의 활동을 적극 추진하여야 한다.

1. 화재의 예방 및 안전관리에 관한 의식을 높이기 위한 활동 및 홍보
2. 소방대상물 특성별 화재의 예방과 안전관리에 필요한 행동요령의 개발ㆍ보급
3. 화재의 예방과 안전문화 우수사례의 발굴 및 확산
4. 화재 관련 통계 현황의 관리ㆍ활용 및 공개
5. 화재의 예방과 안전관리 취약계층에 대한 화재의 예방 및 안전관리 강화
6. 그 밖에 화재의 예방과 안전문화를 진흥하기 위한 활동

② 소방관서장은 화재의 예방과 안전문화 활동에 국민 또는 주민이 참여할 수 있는 제도를 마련하여 시행할 수 있다.

③ 소방청장은 국민이 화재의 예방과 안전문화를 실천하고 체험할 수 있는 체험시설을 설치ㆍ운영할 수 있다.

④ 국가와 지방자치단체는 지방자치단체 또는 그 밖의 기관ㆍ단체에서 추진하는 화재의 예방과 안전문화활동을 위하여 필요한 예산을 지원할 수 있다.

제44조(우수 소방대상물 관계인에 대한 포상 등) ① 소방청장은 소방대상물의 자율적인 안전관리를 유도하기 위하여 안전관리 상태가 우수한 소방대상물을 선정하여 우수 소방대상물 표지를 발급하고, 소방대상물의 관계인을 포상할 수 있다.

② 제1항에 따른 우수 소방대상물의 선정 방법, 평가 대상물의 범위 및 평가 절차 등에 필요한 사항은 행정안전부령으로 정한다.

제45조(조치명령 등의 기간연장) ① 다음 각 호에 따른 조치명령ㆍ선임명령 또는 이행명령(이하 "조치명령등"이라 한다)을 받은 관계인 등은 천재지변이나 그 밖에 대통령령으로 정하는 사유로 조치명령등을 그 기간 내에 이행할 수 없는 경우에는 조치명령등을 명령한 소방관서장에게 대통령령으로 정하는 바에 따라 조치명령등의 이행시기를 연장하여 줄 것을 신청할 수 있다.

1. 제14조에 따른 소방대상물의 개수ㆍ이전ㆍ제거, 사용의 금지 또는 제한, 사용폐쇄, 공사의 정지 또는 중지, 그 밖의 필요한 조치명령
2. 제28조제1항에 따른 소방안전관리자 또는 소방안전관리보조자 선임명령
3. 제28조제2항에 따른 소방안전관리업무 이행명령

② 제1항에 따라 연장신청을 받은 소방관서장은 연장신청 승인 여부를 결정하고 그 결과를 조치명령등의 이행 기간 내에 관계인 등에게 알려 주어야 한다.

제46조(청문) 소방청장 또는 시ㆍ도지사는 다음 각 호의 어느 하나에 해당하는 처분을 하려면 청문을 하여야 한다.

1. 제31조제1항에 따른 소방안전관리자의 자격 취소
2. 제42조제2항에 따른 진단기관의 지정 취소

제47조(수수료 등) 다음 각 호의 어느 하나에 해당하는 자는 행정안전부령으로 정하는 수수료 또는 교육비를 내야 한다.

1. 제30조제1항에 따른 소방안전관리자 자격시험에 응시하려는 사람
2. 제30조제2항 및 제3항에 따른 소방안전관리자 자격증을 발급 또는 재발급 받으려는 사람
3. 제34조에 따른 강습교육 또는 실무교육을 받으려는 사람
4. 제41조제1항에 따라 화재예방안전진단을 받으려는 관계인

제48조(권한의 위임ㆍ위탁 등) ① 이 법에 따른 소방청장 또는 시ㆍ도지사의 권한은 그 일부를 대통령령으로 정하는 바에 따라 시ㆍ도지사, 소방본부장 또는 소방서장에게 위임할 수 있다.

② 소방관서장은 다음 각 호에 해당하는 업무를 안전원에 위탁할 수 있다.

1. 제26조제1항에 따른 소방안전관리자 또는 소방안전관리보조자 선임신고의 접수
2. 제26조제2항에 따른 소방안전관리자 또는 소방안전관리보조자 해임 사실의 확인
3. 제29조제1항에 따른 건설현장 소방안전관리자 선임신고의 접수
4. 제30조제1항제1호에 따른 소방안전관리자 자격시험
5. 제30조제2항 및 제3항에 따른 소방안전관리자 자격증의 발급 및 재발급
6. 제33조에 따른 소방안전관리 등에 관한 종합정보망의 구축ㆍ운영
7. 제34조에 따른 강습교육 및 실무교육

③ 제2항에 따라 위탁받은 업무에 종사하고 있거나 종사하였던 사람은 업무를 수행하면서 알게 된 비밀을 이 법에서 정한 목적 외의 용도로 사용하거나 다른 사람 또는 기관에 제공하거나 누설하여서는 아니 된다.

제49조(벌칙 적용에서 공무원 의제) 다음 각 호의 어느 하나에 해당하는 자 중 공무원이 아닌 사람은 「형법」 제129조부터 제132조까지의 규정을 적용할 때에는 공무원으로 본다.

1. 제9조에 따른 화재안전조사단의 구성원
2. 제10조에 따른 화재안전조사위원회의 위원
3. 제11조에 따라 화재안전조사에 참여하는 자
4. 제22조에 따른 화재안전영향평가심의회 위원
5. 제41조제1항에 따른 화재예방안전진단업무 수행 기관의 임원 및 직원
6. 제48조제2항에 따라 위탁받은 업무에 종사하는 안전원의 담당 임원 및 직원

제8장 벌칙

제50조(벌칙) ① 다음 각 호의 어느 하나에 해당하는 자는 3년 이하의 징역 또는 3천만원 이하의 벌금에 처한다.

1. 제14조제1항 및 제2항에 따른 조치명령을 정당한 사유 없이 위반한 자
2. 제28조제1항 및 제2항에 따른 명령을 정당한 사유 없이 위반한 자
3. 제41조제5항에 따른 보수ㆍ보강 등의 조치명령을 정당한 사유 없이 위반한 자
4. 거짓이나 그 밖의 부정한 방법으로 제42조제1항에 따른 진단기관으로 지정을 받은 자

② 다음 각 호의 어느 하나에 해당하는 자는 1년 이하의 징역 또는 1천만원 이하의 벌금에 처한다.

1. 제12조제2항을 위반하여 관계인의 정당한 업무를 방해하거나, 조사업무를 수행하면서 취득한 자료나 알게 된 비밀을 다른 사람 또는 기관에게 제공 또는 누설하거나 목적 외의 용도로 사용한 자
2. 제30조제4항을 위반하여 자격증을 다른 사람에게 빌려 주거나 빌리거나 이를 알선한 자
3. 제41조제1항을 위반하여 진단기관으로부터 화재예방안전진단을 받지 아니한 자

③ 다음 각 호의 어느 하나에 해당하는 자는 300만원 이하의 벌금에 처한다.

1. 제7조제1항에 따른 화재안전조사를 정당한 사유 없이 거부ㆍ방해 또는 기피한 자
2. 제17조제2항 각 호의 어느 하나에 따른 명령을 정당한 사유 없이 따르지 아니하거나 방해한 자
3. 제24조제1항ㆍ제3항, 제29조제1항 및 제35조제1항ㆍ제2항을 위반하여 소방안전관리자, 총괄소방안전관리자 또는 소방안전관리보조자를 선임하지 아니한 자
4. 제27조제3항을 위반하여 소방시설ㆍ피난시설ㆍ방화시설 및 방화구획 등이 법령에 위반된 것을 발견하였음에도 필요한 조치를 할 것을 요구하지 아니한 소방안전관리자
5. 제27조제4항을 위반하여 소방안전관리자에게 불이익한 처우를 한 관계인
6. 제41조제6항 및 제48조제3항을 위반하여 업무를 수행하면서 알게 된 비밀을 이 법에서 정한 목적 외의 용도로 사용하거나 다른 사람 또는 기관에 제공하거나 누설한 자

제51조(양벌규정) 법인의 대표자나 법인 또는 개인의 대리인, 사용인, 그 밖의 종업원이 그 법인 또는 개인의 업무에 관하여 제50조에 해당하는 위반행위를 하면 그 행위자를 벌하는 외에 그 법인 또는 개인에게도 해당 조문의 벌금형을 과(科)한다. 다만, 법인 또는 개인이 그 위반행위를 방지하기 위하여 해당 업무에 관하여 상당한 주의와 감독을 게을리하지 아니한 경우에는 그러하지 아니하다.

제52조(과태료) ① 다음 각 호의 어느 하나에 해당하는 자에게는 300만원 이하의 과태료를 부과한다.

1. 정당한 사유 없이 제17조제1항 각 호의 어느 하나에 해당하는 행위를 한 자
2. 제24조제2항을 위반하여 소방안전관리자를 겸한 자

3. 제24조제5항에 따른 소방안전관리업무를 하지 아니한 특정소방대상물의 관계인 또는 소방안전관리대상물의 소방안전관리자
4. 제27조제2항을 위반하여 소방안전관리업무의 지도ㆍ감독을 하지 아니한 자
5. 제29조제2항에 따른 건설현장 소방안전관리대상물의 소방안전관리자의 업무를 하지 아니한 소방안전관리자
6. 제36조제3항을 위반하여 피난유도 안내정보를 제공하지 아니한 자
7. 제37조제1항을 위반하여 소방훈련 및 교육을 하지 아니한 자
8. 제41조제4항을 위반하여 화재예방안전진단 결과를 제출하지 아니한 자

② 다음 각 호의 어느 하나에 해당하는 자에게는 200만원 이하의 과태료를 부과한다.

1. 제17조제4항에 따른 불을 사용할 때 지켜야 하는 사항 및 같은 조 제5항에 따른 특수가연물의 저장 및 취급 기준을 위반한 자
2. 제18조제4항에 따른 소방설비등의 설치 명령을 정당한 사유 없이 따르지 아니한 자
3. 제26조제1항을 위반하여 기간 내에 선임신고를 하지 아니하거나 소방안전관리자의 성명 등을 게시하지 아니한 자
4. 제29조제1항을 위반하여 기간 내에 선임신고를 하지 아니한 자
5. 제37조제2항을 위반하여 기간 내에 소방훈련 및 교육 결과를 제출하지 아니한 자

③ 제34조제1항제2호를 위반하여 실무교육을 받지 아니한 소방안전관리자 및 소방안전관리보조자에게는 100만원 이하의 과태료를 부과한다.

④ 제1항부터 제3항까지에 따른 과태료는 대통령령으로 정하는 바에 따라 소방청장, 시ㆍ도지사, 소방본부장 또는 소방서장이 부과ㆍ징수한다.

부칙 <제18523호,2021. 11. 30.>

제1조(시행일) 이 법은 공포 후 1년이 경과한 날부터 시행한다.

제2조(건설현장 소방안전관리대상물 소방안전관리자 선임에 관한 적용례) 제29조제1항은 이 법 시행 후 최초로 건설현장 소방안전관리대상물을 신축ㆍ증축ㆍ개축ㆍ재축ㆍ이전ㆍ용도변경 또는 대수선 하는 경우부터 적용한다.

제3조(일반적 경과조치) 이 법 시행 당시 종전의 「소방기본법」 및 「화재예방, 소방시설 설치ㆍ유지 및 안전관리에 관한 법률」에 따라 행한 처분ㆍ절차와 그 밖의 행위로서 이 법에 그에 해당하는 규정이 있으면 이 법의 해당 규정에 따라 행하여진 것으로 본다.

제4조(화재안전정책에 관한 기본계획 및 소방안전 특별관리기본계획의 수립ㆍ시행에 관한 경과조치) 이 법 시행 당시 종전의 「화재예방, 소방시설 설치ㆍ유지 및 안전관리에 관한 법률」 제2조의3에 따라 수립ㆍ시행된 화재안전정책에 관한 기본계획ㆍ시행계획과 같은 법 제20조의2에 따라 수립ㆍ시행된 소방안전 특별관리기본계획ㆍ특별관리시행계획은 제4조 및 제40조에 따른 화재의 예방 및 안전관리에 관한 기본계획ㆍ시행계획과 소방안전 특별관리기본계획ㆍ특별관리시행계획으로 본다.

제5조(소방특별조사위원회 등에 관한 경과조치) 이 법 시행 당시 종전의 「화재예방, 소방시설 설치·유지 및 안전관리에 관한 법률」 제4조에 따라 구성·운영된 소방특별조사위원회는 제10조에 따른 화재안전조사위원회로, 중앙소방특별조사단은 제9조에 따른 중앙화재안전조사단으로 본다.

제6조(화재경계지구에 관한 경과조치) 이 법 시행 당시 종전의 「소방기본법」 제13조에 따라 화재경계지구로 지정된 지역은 제18조에 따라 화재예방강화지구로 지정된 것으로 본다.

제7조(소방안전관리자 등 선임자격 기준 변경에 따른 경과조치) 이 법 시행 당시 종전의 「화재예방, 소방시설 설치·유지 및 안전관리에 관한 법률」 제20조제2항에 따라 적법하게 선임된 소방안전관리자 또는 소방안전관리보조자는 제24조제1항에 따라 소방안전관리자 또는 소방안전관리보조자로 선임된 것으로 본다.

제8조(소방안전관리자 겸직금지에 대한 경과조치) 이 법 시행 당시 소방안전관리대상물의 관계인으로부터 소방안전관리자로 선임된 다른 안전관리자를 겸직하고 있는 자(다른 법령에 특별한 규정이 있는 경우를 제외한다)는 제24조제2항에도 불구하고 이 법 시행 후 6개월 이내에서 소방안전관리대상물의 소방안전관리자를 겸직할 수 있다.

제9조(소방안전관리자 자격증 발급에 관한 경과조치) ① 이 법 시행 당시 종전의 규정에 따라 소방안전관리자 수첩을 발급받은 사람은 제30조제2항에 따른 소방안전관리자 자격증을 발급받은 것으로 본다.

② 이 법 시행 당시 종전의 규정에 따라 소방안전관리자로 선임된 사람은 이 법 시행 후 2년 이내에 제30조제2항에 따른 소방안전관리자 자격증을 발급받아야 한다.

제10조(소방안전관리자 자격시험에 관한 경과조치) 이 법 시행 당시 종전의 「화재예방, 소방시설 설치·유지 및 안전관리에 관한 법률 시행규칙」 제34조에 따라 소방청장이 실시하는 소방안전관리에 관한 시험에 합격한 자는 제32조에 따른 소방안전관리자 자격시험에 합격한 것으로 본다.

제11조(관리의 권원이 분리된 특정소방대상물의 소방안전관리자 선임기준 변경에 따른 경과조치) 이 법 시행 당시 종전의 「화재예방, 소방시설 설치·유지 및 안전관리에 관한 법률」 제21조에 따라 특정소방대상물의 소방안전관리자로 적법하게 선임된 소방안전관리자는 제35조에 따라 적법하게 선임된 소방안전관리자로 본다. 다만, 이 법 시행 후 2년 이내에 제35조에 따른 요건을 갖추어야 한다.

제12조(행정처분에 관한 경과조치) 이 법 시행 전의 위반행위에 대한 행정처분의 적용은 종전의 「소방기본법」 및 「화재예방, 소방시설 설치·유지 및 안전관리에 관한 법률」의 규정에 따른다.

제13조(벌칙 등에 관한 경과조치) 이 법 시행 전의 위반행위에 대한 벌칙이나 과태료의 적용은 종전의 「소방기본법」 및 「화재예방, 소방시설 설치·유지 및 안전관리에 관한 법률」의 규정에 따른다.

제14조(다른 법률의 개정) ① 소방기본법 일부를 다음과 같이 개정한다.

제12조부터 제15조까지를 각각 삭제한다.
제53조를 삭제한다.
제54조제1호를 삭제한다.
제56조제2항제1호 및 제2호를 각각 삭제한다.
② 기업활동 규제완화에 관한 특별조치법 일부를 다음과 같이 개정한다.
제29조제2항제4호 및 같은 조 제3항제6호 중 “「화재예방, 소방시설 설치·유지 및 안전관리에 관한 법률」 제20조”를 각각 “「화재의 예방 및 안전관리에 관한 법률」 제24조”로 한다.
제30조제2항 각 호 외의 부분 중 “「화재예방, 소방시설 설치·유지 및 안전관리에 관한 법률」 제20조”를 “「화재의 예방 및 안전관리에 관한 법률」 제24조”로, “같은 조 제2항”을 “같은 항”으로 한다.
제32조제2항 전단 중 “「화재예방, 소방시설 설치·유지 및 안전관리에 관한 법률」”을 “「소방시설 설치 및 관리에 관한 법률」”로, “같은 법 제20조제2항”을 “「화재의 예방 및 안전관리에 관한 법률」 제24조제1항”으로 한다.
③ 다중이용업소의 안전관리에 관한 특별법 일부를 다음과 같이 개정한다.
제8조제1항제1호 중 “「화재예방, 소방시설 설치·유지 및 안전관리에 관한 법률」 제41조”를 “「화재의 예방 및 안전관리에 관한 법률」 제34조”로 한다.
제14조 중 “「화재예방, 소방시설 설치·유지 및 안전관리에 관한 법률」 제20조제6항제3호 및 제5호부터 제7호까지의 규정에”를 “「화재의 예방 및 안전관리에 관한 법률」 제24조제5항제3호·제4호·제6호 및 제9호에”로 한다.
제15조제2항 중 “「화재예방, 소방시설 설치·유지 및 안전관리에 관한 법률」 제5조”를 “「화재의 예방 및 안전관리에 관한 법률」 제14조”로 한다.
제20조의2제1항 각 호 외의 부분 중 “「화재예방, 소방시설 설치·유지 및 안전관리에 관한 법률」 제4조에 따라 소방특별조사”를 “「화재의 예방 및 안전관리에 관한 법률」 제7조에 따라 화재안전조사”로 한다.
제21조제3항 중 “「화재예방, 소방시설 설치·유지 및 안전관리에 관한 법률」 제4조에 따른 소방특별조사”를 “「화재의 예방 및 안전관리에 관한 법률」 제7조에 따른 화재안전조사”로 한다.
④ 소방장비관리법 일부를 다음과 같이 개정한다.
제4조제4항제1호를 다음과 같이 한다.
1. 「화재의 예방 및 안전관리에 관한 법률」 제4조에 따른 화재의 예방 및 안전관리에 관한 기본계획
제29조제2항제1호를 다음과 같이 한다.
1. 「화재의 예방 및 안전관리에 관한 법률」 제7조에 따른 화재안전조사
⑤ 영유아보육법 일부를 다음과 같이 개정한다.

제15조의3제3항제4호 중 “ 「화재예방, 소방시설 설치ㆍ유지 및 안전관리에 관한 법률」 제4조의2 ”를 “ 「화재의 예방 및 안전관리에 관한 법률」 제11조 ”로 한다.

⑥ 응급의료에 관한 법률 일부를 다음과 같이 개정한다.

제14조제1항제12호 중 “ 「화재예방, 소방시설 설치ㆍ유지 및 안전관리에 관한 법률」 제20조 ”를 “ 「화재의 예방 및 안전관리에 관한 법률」 제24조 ”로 한다.

⑦ 전통시장 및 상점가 육성을 위한 특별법 일부를 다음과 같이 개정한다.

제20조의2제1항 단서 중 “ 「화재예방, 소방시설 설치ㆍ유지 및 안전관리에 관한 법률」 ”을 “ 「화재의 예방 및 안전관리에 관한 법률」 ”로 한다.

⑧ 초고층 및 지하연계 복합건축물 재난관리에 관한 특별법 일부를 다음과 같이 개정한다.

제9조제3항 중 “ 「화재예방, 소방시설 설치ㆍ유지 및 안전관리에 관한 법률」 제20조제6항 ”을 “ 「화재의 예방 및 안전관리에 관한 법률」 제24조제5항 ”으로 한다.

제14조제1항 후단 중 “ 「화재예방, 소방시설 설치ㆍ유지 및 안전관리에 관한 법률」 제22조 ”를 “ 「화재의 예방 및 안전관리에 관한 법률」 제37조 ”로 한다.

제15조(다른 법령과의 관계) 이 법 시행 당시 다른 법령에서 종전의 「소방기본법」, 「화재예방, 소방시설 설치ㆍ유지 및 안전관리에 관한 법률」 또는 그 규정을 인용한 경우에 이 법 가운데 그에 해당하는 규정이 있으면 종전의 「소방기본법」, 「화재예방, 소방시설 설치ㆍ유지 및 안전관리에 관한 법률」 또는 그 규정을 갈음하여 이 법 또는 이 법의 해당 조항을 인용한 것으로 본다.

부칙 <제19225호,2023. 2. 14.>(기상법)

제1조(시행일) 이 법은 공포 후 1년이 경과한 날부터 시행한다.

제2조부터 제5조까지 생략

제6조(다른 법률의 개정) ①부터 ⑤까지 생략

⑥ 화재의 예방 및 안전관리에 관한 법률 일부를 다음과 같이 개정한다.

제20조 중 “ 「기상법」 제13조에 따른 기상현상 및 기상영향에 대한 예보ㆍ특보 ”를 “ 「기상법」 제13조, 제13조의2 및 제13조의4에 따른 기상현상 및 기상영향에 대한 예보ㆍ특보ㆍ태풍예보 ”로 한다.

부칙 <제19251호,2023. 3. 21.>(자연유산의 보존 및 활용에 관한 법률)

제1조(시행일) 이 법은 2024년 5월 17일부터 시행한다.

[전문개정 2024. 2. 6.]

[시행일: 2024. 3. 22.] 제1조

제2조부터 제7조까지 생략

제8조(다른 법률의 개정) ①부터3^ 까지 생략

3& 화재의 예방 및 안전관리에 관한 법률 일부를 다음과 같이 개정한다.

제40조제1항제5호 중 “ 지정문화재인 ”을 “ 지정문화재 및 「자연유산의 보존 및 활용에 관한 법률」에 따른 천연기념물ㆍ명승, 시ㆍ도자연유산인 ”으로, “ 지정문화재를 ”을 “ 지정문화재 및 천연기념물ㆍ명승, 시ㆍ도자연유산을 ”로 한다.

제9조 생략

부칙 <제19335호,2023. 4. 11.>

이 법은 공포 후 6개월이 경과한 날부터 시행한다.

부칙 <제19590호,2023. 8. 8.>(문화유산의 보존 및 활용에 관한 법률)

제1조(시행일) 이 법은 2024년 5월 17일부터 시행한다.

제2조부터 제8조까지 생략

제9조제9조(다른 법률의 개정) ①부터 <52>까지 생략

<53> 법률 제19251호 화재의 예방 및 안전관리에 관한 법률 일부개정법률 일부를 다음과 같이 개정한다.

제40조제1항제5호를 다음과 같이 한다.

5. 「문화유산의 보존 및 활용에 관한 법률」 제2조제3항의 지정문화유산 및 「자연유산의 보존 및 활용에 관한 법률」 제2조제5호에 따른 천연기념물등인 시설(시설이 아닌 지정문화유산 및 천연기념물등을 보호하거나 소장하고 있는 시설을 포함한다)

제10조 생략

부칙 <제21396호,2026. 2. 27.>

이 법은 공포한 날부터 시행한다.

화재의 예방 및 안전관리에 관한 법률 시행령

[시행 2026. 7. 1.] [대통령령 제36432호, 2026. 6. 23., 타법개정]

소방청 (예방정책과 - 총괄) 044 - 205 - 7442
소방청 (생활안전과 - 화재안전취약자에 대한 지원) 044 - 205 - 7662
소방청 (화재대응조사과 - 불시 소방훈련) 044 - 205 - 7471

제1장 총칙

제1조(목적) 이 영은 「화재의 예방 및 안전관리에 관한 법률」에서 위임된 사항과 그 시행에 필요한 사항을 규정함을 목적으로 한다.

제2장 화재의 예방 및 안전관리 기본계획의 수립ㆍ시행

제2조(화재의 예방 및 안전관리 기본계획의 협의 및 수립) 소방청장은 「화재의 예방 및 안전관리에 관한 법률」(이하 "법"이라 한다) 제4조제1항에 따른 화재의 예방 및 안전관리에 관한 기본계획(이하 "기본계획"이라 한다)을 계획 시행 전년도 8월 31일까지 관계 중앙행정기관의 장과 협의한 후 계획 시행 전년도 9월 30일까지 수립해야 한다.

제3조(기본계획의 내용) 법 제4조제3항제7호에서 "대통령령으로 정하는 화재의 예방과 안전관리에 필요한 사항"이란 다음 각 호의 사항을 말한다.

1. 화재발생 현황
2. 소방대상물의 환경 및 화재위험특성 변화 추세 등 화재예방정책의 여건 변화에 관한 사항
3. 소방시설의 설치ㆍ관리 및 화재안전기준의 개선에 관한 사항
4. 계절별ㆍ시기별ㆍ소방대상물별 화재예방대책의 추진 및 평가 등에 관한 사항
5. 그 밖에 화재의 예방 및 안전관리와 관련하여 소방청장이 필요하다고 인정하는 사항

제4조(시행계획의 수립ㆍ시행) ① 소방청장은 법 제4조제4항에 따라 기본계획을 시행하기 위한 계획(이하 "시행계획"이라 한다)을 계획 시행 전년도 10월 31일까지 수립해야 한다.

② 시행계획에는 다음 각 호의 사항이 포함되어야 한다.

1. 기본계획의 시행을 위하여 필요한 사항
2. 그 밖에 화재의 예방 및 안전관리와 관련하여 소방청장이 필요하다고 인정하는 사항

제5조(세부시행계획의 수립ㆍ시행) ① 소방청장은 법 제4조제5항에 따라 관계 중앙행정기관의 장과 특별시장ㆍ통합특별시장ㆍ광역시장ㆍ특별자치시장ㆍ도지사 또는 특별자치도지사(이하 "시ㆍ도지사"라 한다)에게 기본계획 및 시행계획을 각각 계획 시행 전년도 10월 31일까지 통보해야 한다. <개정 2026. 6. 23.>

② 제1항에 따라 통보를 받은 관계 중앙행정기관의 장 및 시ㆍ도지사는 법 제4조제6항에 따른 세부시행계획(이하 “세부시행계획”이라 한다)을 수립하여 계획 시행 전년도 12월 31일까지 소방청장에게 통보해야 한다.

③ 세부시행계획에는 다음 각 호의 사항이 포함되어야 한다.<개정 2026. 6. 23.>

1. 기본계획 및 시행계획에 대한 관계 중앙행정기관 또는 특별시ㆍ통합특별시ㆍ광역시ㆍ특별자치시ㆍ도ㆍ특별자치도(이하 “시ㆍ도”라 한다)의 세부 집행계획
2. 직전 세부시행계획의 시행 결과
3. 그 밖에 화재안전과 관련하여 관계 중앙행정기관의 장 또는 시ㆍ도지사가 필요하다고 결정한 사항

제6조(통계의 작성ㆍ관리) ① 법 제6조제1항에 따른 통계의 작성ㆍ관리 항목은 다음 각 호와 같다.

1. 소방대상물의 현황 및 안전관리에 관한 사항
2. 소방시설등의 설치 및 관리에 관한 사항
3. 「다중이용업소의 안전관리에 관한 특별법」 제2조제1항제1호에 따른 다중이용업 현황 및 안전관리에 관한 사항
4. 「위험물안전관리법」 제2조제1항제6호에 따른 제조소등(이하 “제조소등”이라 한다) 현황
5. 화재발생 이력 및 화재안전조사 등 화재예방 활동에 관한 사항
6. 법 제5조에 따른 실태조사 결과
7. 화재예방강화지구의 현황 및 안전관리에 관한 사항
8. 법 제23조에 따른 어린이, 노인, 장애인 등 화재의 예방 및 안전관리에 취약한 자에 대한 지역별ㆍ성별ㆍ연령별 지원 현황
9. 법 제24조제1항에 따른 소방안전관리자 자격증 발급 및 선임 관련 지역별ㆍ성별ㆍ연령별 현황
10. 화재예방안전진단 대상의 현황 및 그 실시 결과
11. 소방시설업자, 소방기술자 및 「소방시설 설치 및 관리에 관한 법률」 제29조에 따른 소방시설관리업 등록을 한 자의 지역별ㆍ성별ㆍ연령별 현황
12. 그 밖에 화재의 예방 및 안전관리에 관한 자료로서 소방청장이 작성ㆍ관리가 필요하다고 인정하는 사항

② 소방청장은 법 제6조제1항에 따라 통계를 체계적으로 작성ㆍ관리하고 분석하기 위하여 전산시스템을 구축ㆍ운영할 수 있다.

③ 소방청장은 제2항에 따른 전산시스템을 구축ㆍ운영하는 경우 빅데이터(대용량의 정형 또는 비정형의 데이터 세트를 말한다. 이하 같다)를 활용하여 화재발생 동향 분석 및 전망 등을 할 수 있다.

④ 제3항에 따른 빅데이터를 활용하기 위한 방법ㆍ절차 등에 관하여 필요한 사항은 소방청장이 정한다.

제3장 화재안전조사

제7조(화재안전조사의 항목) 소방청장, 소방본부장 또는 소방서장(이하 “ 소방관서장 ”이라 한다)은 법 제7조제1항에 따라 다음 각 호의 항목에 대하여 화재안전조사를 실시한다.

1. 법 제17조에 따른 화재의 예방조치 등에 관한 사항
2. 법 제24조, 제25조, 제27조 및 제29조에 따른 소방안전관리 업무 수행에 관한 사항
3. 법 제36조에 따른 피난계획의 수립 및 시행에 관한 사항
4. 법 제37조에 따른 소화ㆍ통보ㆍ피난 등의 훈련 및 소방안전관리에 필요한 교육(이하 “ 소방훈련ㆍ교육 ”이라 한다)에 관한 사항
5. 「소방기본법」 제21조의2에 따른 소방자동차 전용구역의 설치에 관한 사항
6. 「소방시설공사업법」 제12조에 따른 시공, 같은 법 제16조에 따른 감리 및 같은 법 제18조에 따른 감리원의 배치에 관한 사항
7. 「소방시설 설치 및 관리에 관한 법률」 제12조에 따른 소방시설의 설치 및 관리에 관한 사항
8. 「소방시설 설치 및 관리에 관한 법률」 제15조에 따른 건설현장 임시소방시설의 설치 및 관리에 관한 사항
9. 「소방시설 설치 및 관리에 관한 법률」 제16조에 따른 피난시설, 방화구획(防火區劃) 및 방화시설의 관리에 관한 사항
10. 「소방시설 설치 및 관리에 관한 법률」 제20조에 따른 방염(防炎)에 관한 사항
11. 「소방시설 설치 및 관리에 관한 법률」 제22조에 따른 소방시설등의 자체점검에 관한 사항
12. 「다중이용업소의 안전관리에 관한 특별법」 제8조, 제9조, 제9조의2, 제10조, 제10조의2 및 제11조부터 제13조까지의 규정에 따른 안전관리에 관한 사항
13. 「위험물안전관리법」 제5조, 제6조, 제14조, 제15조 및 제18조에 따른 위험물 안전관리에 관한 사항
14. 「초고층 및 지하연계 복합건축물 재난관리에 관한 특별법」 제9조, 제11조, 제12조, 제14조, 제16조 및 제22조에 따른 초고층 및 지하연계 복합건축물의 안전관리에 관한 사항
15. 그 밖에 소방대상물에 화재의 발생 위험이 있는지 등을 확인하기 위해 소방관서장이 화재안전조사가 필요하다고 인정하는 사항

제8조(화재안전조사의 방법ㆍ절차 등) ① 소방관서장은 화재안전조사의 목적에 따라 다음 각 호의 어느 하나에 해당하는 방법으로 화재안전조사를 실시할 수 있다.

1. 종합조사: 제7조의 화재안전조사 항목 전부를 확인하는 조사
2. 부분조사: 제7조의 화재안전조사 항목 중 일부를 확인하는 조사

② 소방관서장은 화재안전조사를 실시하려는 경우 사전에 법 제8조제2항 각 호 외의 부분 본문에 따라 조사대상, 조사기간 및 조사사유 등 조사계획을 소방청, 소방본부 또는 소방서(이하

“소방관서”라 한다)의 인터넷 홈페이지나 법 제16조제3항에 따른 전산시스템을 통해 7일 이상 공개해야 한다.

③ 소방관서장은 법 제8조제2항 각 호 외의 부분 단서에 따라 사전 통지 없이 화재안전조사를 실시하는 경우에는 화재안전조사를 실시하기 전에 관계인에게 조사사유 및 조사범위 등을 현장에서 설명해야 한다.

④ 소방관서장은 화재안전조사를 위하여 소속 공무원으로 하여금 관계인에게 보고 또는 자료의 제출을 요구하거나 소방대상물의 위치ㆍ구조ㆍ설비 또는 관리 상황에 대한 조사ㆍ질문을 하게 할 수 있다.

⑤ 소방관서장은 화재안전조사를 효율적으로 실시하기 위하여 필요한 경우 다음 각 호의 기관의 장과 합동으로 조사반을 편성하여 화재안전조사를 할 수 있다.

1. 관계 중앙행정기관 또는 지방자치단체
2. 「소방기본법」 제40조에 따른 한국소방안전원(이하 “안전원”이라 한다)
3. 「소방산업의 진흥에 관한 법률」 제14조에 따른 한국소방산업기술원(이하 “기술원”이라 한다)
4. 「화재로 인한 재해보상과 보험가입에 관한 법률」 제11조에 따른 한국화재보험협회(이하 “화재보험협회”라 한다)
5. 「고압가스 안전관리법」 제28조에 따른 한국가스안전공사(이하 “가스안전공사”라 한다)
6. 「전기안전관리법」 제30조에 따른 한국전기안전공사(이하 “전기안전공사”라 한다)
7. 그 밖에 소방청장이 정하여 고시하는 소방 관련 법인 또는 단체

⑥ 제1항부터 제5항까지에서 규정한 사항 외에 화재안전조사 계획의 수립 등 화재안전조사에 필요한 사항은 소방청장이 정한다.

제9조(화재안전조사의 연기) ① 법 제8조제4항 전단에서 “대통령령으로 정하는 사유”란 다음 각 호의 어느 하나에 해당하는 사유를 말한다.

1. 「재난 및 안전관리 기본법」 제3조제1호에 해당하는 재난이 발생한 경우
2. 관계인의 질병, 사고, 장기출장의 경우
3. 권한 있는 기관에 자체점검기록부, 교육ㆍ훈련일지 등 화재안전조사에 필요한 장부ㆍ서류 등이 압수되거나 영치(領置)되어 있는 경우
4. 소방대상물의 증축ㆍ용도변경 또는 대수선 등의 공사로 화재안전조사를 실시하기 어려운 경우

② 법 제8조제4항 전단에 따라 화재안전조사의 연기를 신청하려는 관계인은 행정안전부령으로 정하는 바에 따라 연기신청서에 연기의 사유 및 기간 등을 적어 소방관서장에게 제출해야 한다.

③ 소방관서장은 법 제8조제4항 후단에 따라 화재안전조사의 연기를 승인한 경우라도 연기기간이 끝나기 전에 연기사유가 없어졌거나 긴급히 조사를 해야 할 사유가 발생하였을 때는 관계인에게 미리 알리고 화재안전조사를 할 수 있다.

제10조(화재안전조사단 편성ㆍ운영) ① 법 제9조제1항에 따른 중앙화재안전조사단 및 지방화재안전조사단(이하 “조사단”이라 한다)은 각각 단장을 포함하여 50명 이내의 단원으로 성별을 고려하여 구성한다.

② 조사단의 단원은 다음 각 호의 어느 하나에 해당하는 사람 중에서 소방관서장이 임명하거나 위촉하고, 단장은 단원 중에서 소방관서장이 임명하거나 위촉한다.

1. 소방공무원
2. 소방업무와 관련된 단체 또는 연구기관 등의 임직원
3. 소방 관련 분야에서 전문적인 지식이나 경험이 풍부한 사람

제11조(화재안전조사위원회의 구성ㆍ운영 등) ① 법 제10조제1항에 따른 화재안전조사위원회(이하 “위원회”라 한다)는 위원장 1명을 포함하여 7명 이내의 위원으로 성별을 고려하여 구성한다.

② 위원회의 위원장은 소방관서장이 된다.

③ 위원회의 위원은 다음 각 호의 어느 하나에 해당하는 사람 중에서 소방관서장이 임명하거나 위촉한다.

1. 과장급 직위 이상의 소방공무원
2. 소방기술사
3. 소방시설관리사
4. 소방 관련 분야의 석사 이상 학위를 취득한 사람
5. 소방 관련 법인 또는 단체에서 소방 관련 업무에 5년 이상 종사한 사람
6. 「소방공무원 교육훈련규정」 제3조제2항에 따른 소방공무원 교육훈련기관, 「고등교육법」 제2조의 학교 또는 연구소에서 소방과 관련한 교육 또는 연구에 5년 이상 종사한 사람

④ 위촉위원의 임기는 2년으로 하며, 한 차례만 연임할 수 있다.

⑤ 소방관서장은 위원회의 위원이 다음 각 호의 어느 하나에 해당하는 경우에는 해당 위원을 해임하거나 해촉(解囑)할 수 있다.

1. 심신장애로 직무를 수행할 수 없게 된 경우
2. 직무와 관련된 비위사실이 있는 경우
3. 직무태만, 품위손상이나 그 밖의 사유로 위원으로 적합하지 않다고 인정되는 경우
4. 제12조제1항 각 호의 어느 하나에 해당함에도 불구하고 회피하지 않은 경우
5. 위원 스스로 직무를 수행하기 어렵다는 의사를 밝히는 경우

⑥ 위원회에 출석한 위원에게는 예산의 범위에서 수당, 여비, 그 밖에 필요한 경비를 지급할 수 있다. 다만, 공무원인 위원이 소관 업무와 직접 관련하여 위원회에 출석하는 경우에는 그렇지 않다.

제12조(위원의 제척ㆍ기피ㆍ회피) ① 위원회의 위원이 다음 각 호의 어느 하나에 해당하는 경우에는 위원회의 심의ㆍ의결에서 제척(除斥)된다.

1. 위원, 그 배우자나 배우자였던 사람 또는 위원의 친족이거나 친족이었던 사람이 다음 각 목의 어느 하나에 해당하는 경우
   가. 해당 소방대상물의 관계인이거나 그 관계인과 공동권리자 또는 공동의무자인 경우
   나. 해당 소방대상물의 설계, 공사, 감리 또는 자체점검 등을 수행한 경우
   다. 해당 소방대상물에 대하여 제7조 각 호의 업무를 수행한 경우 등 소방대상물과 직접적인 이해관계가 있는 경우
2. 위원이 해당 소방대상물에 관하여 자문, 연구, 용역(하도급을 포함한다), 감정 또는 조사를 한 경우
3. 위원이 임원 또는 직원으로 재직하고 있거나 최근 3년 내에 재직하였던 기업 등이 해당 소방대상물에 관하여 자문, 연구, 용역(하도급을 포함한다), 감정 또는 조사를 한 경우

② 당사자는 제1항에 따른 제척사유가 있거나 위원에게 공정한 심의ㆍ의결을 기대하기 어려운 사정이 있는 경우에는 위원회에 기피 신청을 할 수 있고, 위원회는 의결로 기피 여부를 결정한다. 이 경우 기피 신청의 대상인 위원은 그 의결에 참여하지 못한다.

③ 위원이 제1항 또는 제2항의 사유에 해당하는 경우에는 스스로 해당 안건의 심의ㆍ의결에서 회피(回避)해야 한다.

제13조(위원회 운영 세칙) 제11조 및 제12조에서 규정한 사항 외에 위원회의 구성 및 운영에 필요한 사항은 소방청장이 정한다.

제14조(손실보상) ① 법 제15조에 따라 소방청장 또는 시ㆍ도지사가 손실을 보상하는 경우에는 시가(時價)로 보상해야 한다.

② 제1항에 따른 손실보상에 관하여는 소방청장 또는 시ㆍ도지사와 손실을 입은 자가 협의해야 한다.

③ 소방청장 또는 시ㆍ도지사는 제2항에 따른 보상금액에 관한 협의가 성립되지 않은 경우에는 그 보상금액을 지급하거나 공탁하고 이를 상대방에게 알려야 한다.

④ 제3항에 따른 보상금의 지급 또는 공탁의 통지에 불복하는 자는 지급 또는 공탁의 통지를 받은 날부터 30일 이내에 「공익사업을 위한 토지 등의 취득 및 보상에 관한 법률」 제49조에 따른 중앙토지수용위원회 또는 관할 지방토지수용위원회에 재결(裁決)을 신청할 수 있다.

제15조(화재안전조사 결과 공개) ① 법 제16조제1항제4호에서 “ 대통령령으로 정하는 사항 ”이란 다음 각 호의 사항을 말한다.

1. 제조소등 설치 현황
2. 소방안전관리자 선임 현황
3. 화재예방안전진단 실시 결과

② 소방관서장은 법 제16조제1항에 따라 화재안전조사 결과를 공개하는 경우 30일 이상 해당 소방관서 인터넷 홈페이지나 같은 조 제3항에 따른 전산시스템을 통해 공개해야 한다.

③ 소방관서장은 제2항에 따라 화재안전조사 결과를 공개하려는 경우 공개 기간, 공개 내용 및 공개 방법을 해당 소방대상물의 관계인에게 미리 알려야 한다.

④ 소방대상물의 관계인은 제3항에 따른 공개 내용 등을 통보받은 날부터 10일 이내에 소방관서장에게 이의신청을 할 수 있다.
⑤ 소방관서장은 제4항에 따라 이의신청을 받은 날부터 10일 이내에 심사ㆍ결정하여 그 결과를 지체 없이 신청인에게 알려야 한다.
⑥ 화재안전조사 결과의 공개가 제3자의 법익을 침해하는 경우에는 제3자와 관련된 사실을 제외하고 공개해야 한다.

제4장 화재의 예방조치 등

제16조(화재의 예방조치 등) ① 법 제17조제1항 각 호 외의 부분 본문에서 “대통령령으로 정하는 장소”란 다음 각 호의 장소를 말한다.
1. 제조소등
2. 「고압가스 안전관리법」 제3조제1호에 따른 저장소
3. 「액화석유가스의 안전관리 및 사업법」 제2조제1호에 따른 액화석유가스의 저장소ㆍ판매소
4. 「수소경제 육성 및 수소 안전관리에 관한 법률」 제2조제7호에 따른 수소연료공급시설 및 같은 조 제9호에 따른 수소연료사용시설
5. 「총포ㆍ도검ㆍ화약류 등의 안전관리에 관한 법률」 제2조제3항에 따른 화약류를 저장하는 장소

② 법 제17조제1항제4호에서 “대통령령으로 정하는 화재 발생 위험이 있는 행위”란 「위험물안전관리법」 제2조제1항제1호에 따른 위험물을 방치하는 행위를 말한다.

제17조(옮긴 물건 등의 보관기간 및 보관기간 경과 후 처리) ① 소방관서장은 법 제17조제2항 각 호 외의 부분 단서에 따라 옮긴 물건 등(이하 “옮긴물건등”이라 한다)을 보관하는 경우에는 그날부터 14일 동안 해당 소방관서의 인터넷 홈페이지에 그 사실을 공고해야 한다.
② 옮긴물건등의 보관기간은 제1항에 따른 공고기간의 종료일 다음 날부터 7일까지로 한다.
③ 소방관서장은 제2항에 따른 보관기간이 종료된 때에는 보관하고 있는 옮긴물건등을 매각해야 한다. 다만, 보관하고 있는 옮긴물건등이 부패ㆍ파손 또는 이와 유사한 사유로 정해진 용도로 계속 사용할 수 없는 경우에는 폐기할 수 있다.
④ 소방관서장은 보관하던 옮긴물건등을 제3항 본문에 따라 매각한 경우에는 지체 없이 「국가재정법」에 따라 세입조치를 해야 한다.
⑤ 소방관서장은 제3항에 따라 매각되거나 폐기된 옮긴물건등의 소유자가 보상을 요구하는 경우에는 보상금액에 대하여 소유자와의 협의를 거쳐 이를 보상해야 한다.
⑥ 제5항의 손실보상의 방법 및 절차 등에 관하여는 제14조를 준용한다.

제18조(불을 사용하는 설비의 관리기준 등) ① 법 제17조제4항에서 “대통령령으로 정하는 설비 또는 기구 등”이란 다음 각 호의 설비 또는 기구를 말한다.

1. 보일러
2. 난로
3. 건조설비
4. 가스ㆍ전기시설
5. 불꽃을 사용하는 용접ㆍ용단 기구
6. 노(爐)ㆍ화덕설비
7. 음식조리를 위하여 설치하는 설비

② 제1항 각 호에 따른 설비 또는 기구의 위치ㆍ구조 및 관리와 화재 예방을 위하여 불을 사용할 때 지켜야 하는 사항은 별표 1과 같다.

③ 제1항 및 제2항에서 규정한 사항 외에 화재 발생 우려가 있는 설비 또는 기구의 종류, 해당 설비 또는 기구의 위치ㆍ구조 및 관리와 화재 예방을 위하여 불을 사용할 때 지켜야 하는 사항은 시ㆍ도의 조례로 정한다.

제19조(화재의 확대가 빠른 특수가연물) ① 법 제17조제5항에서 "고무류ㆍ플라스틱류ㆍ석탄 및 목탄 등 대통령령으로 정하는 특수가연물(特殊可燃物)"이란 별표 2에서 정하는 품명별 수량 이상의 가연물을 말한다.

② 법 제17조제5항에 따른 특수가연물의 저장 및 취급 기준은 별표 3과 같다.

제20조(화재예방강화지구의 관리) ① 소방관서장은 법 제18조제3항에 따라 화재예방강화지구 안의 소방대상물의 위치ㆍ구조 및 설비 등에 대한 화재안전조사를 연 1회 이상 실시해야 한다.

② 소방관서장은 법 제18조제5항에 따라 화재예방강화지구 안의 관계인에 대하여 소방에 필요한 훈련 및 교육을 연 1회 이상 실시할 수 있다.

③ 소방관서장은 제2항에 따라 훈련 및 교육을 실시하려는 경우에는 화재예방강화지구 안의 관계인에게 훈련 또는 교육 10일 전까지 그 사실을 통보해야 한다.

④ 시ㆍ도지사는 법 제18조제6항에 따라 다음 각 호의 사항을 행정안전부령으로 정하는 화재예방강화지구 관리대장에 작성하고 관리해야 한다.

1. 화재예방강화지구의 지정 현황
2. 화재안전조사의 결과
3. 법 제18조제4항에 따른 소화기구, 소방용수시설 또는 그 밖에 소방에 필요한 설비(이하 "소방설비등"이라 한다)의 설치(보수, 보강을 포함한다) 명령 현황
4. 법 제18조제5항에 따른 소방훈련 및 교육의 실시 현황
5. 그 밖에 화재예방 강화를 위하여 필요한 사항

제21조(화재안전영향평가의 방법ㆍ절차ㆍ기준 등) ① 소방청장은 법 제21조제1항에 따른 화재안전영향평가(이하 "화재안전영향평가"라 한다)를 하는 경우 화재현장 및 자료 조사 등을 기초로 화재ㆍ피난 모의실험 등 과학적인 예측ㆍ분석 방법으로 실시할 수 있다.

② 소방청장은 화재안전영향평가를 위하여 필요한 경우 해당 법령이나 정책의 소관 기관의 장에게 관련 자료의 제출을 요청할 수 있다. 이 경우 자료 제출을 요청받은 소관 기관의 장은 특

별한 사유가 없으면 이에 따라야 한다.

③ 소방청장은 다음 각 호의 사항이 포함된 화재안전영향평가의 기준을 법 제22조에 따른 화재안전영향평가심의회(이하 “ 심의회 ”라 한다)의 심의를 거쳐 정한다.

1. 법령이나 정책의 화재위험 유발요인
2. 법령이나 정책이 소방대상물의 재료, 공간, 이용자 특성 및 화재 확산 경로에 미치는 영향
3. 법령이나 정책이 화재피해에 미치는 영향 등 사회경제적 파급 효과
4. 화재위험 유발요인을 제어 또는 관리할 수 있는 법령이나 정책의 개선 방안

④ 제1항부터 제3항까지에서 규정한 사항 외에 화재안전영향평가의 방법ㆍ절차ㆍ기준 등에 관하여 필요한 사항은 소방청장이 정한다.

제22조(심의회의 구성) ① 법 제22조제3항제1호에서 “ 대통령령으로 정하는 사람 ”이란 다음 각 호의 사람을 말한다. <개정 2025. 10. 1.>

1. 다음 각 목의 중앙행정기관에서 화재안전 관련 법령이나 정책을 담당하는 고위공무원단에 속하는 일반직공무원(이에 상당하는 특정직공무원 및 별정직공무원을 포함한다) 중에서 해당 중앙행정기관의 장이 지명하는 사람 각 1명
   가. 행정안전부ㆍ보건복지부ㆍ기후에너지환경부ㆍ고용노동부ㆍ국토교통부
   나. 그 밖에 심의회의 심의에 부치는 안건과 관련된 중앙행정기관
2. 소방청에서 화재안전 관련 업무를 수행하는 소방준감 이상의 소방공무원 중에서 소방청장이 지명하는 사람

② 법 제22조제3항제2호에서 “ 소방기술사 등 대통령령으로 정하는 화재안전과 관련된 분야의 학식과 경험이 풍부한 전문가 ”란 다음 각 호의 어느 하나에 해당하는 사람을 말한다.

1. 소방기술사
2. 다음 각 목의 기관이나 법인 또는 단체에서 화재안전 관련 업무를 수행하는 사람으로서 해당 기관이나 법인 또는 단체의 장이 추천하는 사람
   가. 안전원
   나. 기술원
   다. 화재보험협회
   라. 가스안전공사
   마. 전기안전공사
3. 「고등교육법」 제2조에 따른 학교 또는 이에 준하는 학교나 공인된 연구기관에서 부교수 이상의 직(職) 또는 이에 상당하는 직에 있거나 있었던 사람으로서 화재안전 또는 관련 법령이나 정책에 전문성이 있는 사람

③ 법 제22조제3항제2호에 따른 위촉위원의 임기는 2년으로 하며 한 차례만 연임할 수 있다.

④ 심의회의 위원장은 심의회를 대표하고 심의회 업무를 총괄한다.

⑤ 위원장이 부득이한 사유로 직무를 수행할 수 없을 때에는 위원장이 지명한 위원이 그 직무를 대행한다.

⑥ 소방청장은 심의회의 위원이 다음 각 호의 어느 하나에 해당하는 경우에는 해당 위원을 해촉할 수 있다.
1. 심신장애로 직무를 수행할 수 없게 된 경우
2. 직무와 관련된 비위사실이 있는 경우
3. 직무태만, 품위손상이나 그 밖의 사유로 위원으로 적합하지 않다고 인정되는 경우
4. 위원 스스로 직무를 수행하기 어렵다는 의사를 밝히는 경우

제23조(심의회의 운영) ① 심의회의 업무를 효율적으로 수행하기 위하여 심의회에 분야별로 전문위원회를 둘 수 있다.
② 심의회 및 전문위원회에 출석한 위원 및 전문위원회의 위원에게는 예산의 범위에서 수당, 여비, 그 밖에 필요한 경비를 지급할 수 있다. 다만, 공무원인 위원 또는 전문위원회의 위원이 소관 업무와 직접 관련하여 심의회에 출석하는 경우는 그렇지 않다.
③ 제1항 및 제2항에서 규정한 사항 외에 심의회의 운영 등에 필요한 사항은 소방청장이 정한다.

제24조(화재안전취약자 지원 대상 및 방법 등) ① 법 제23조제1항에 따른 어린이, 노인, 장애인 등 화재의 예방 및 안전관리에 취약한 자(이하 “ 화재안전취약자 ”라 한다)에 대한 지원의 대상은 다음 각 호와 같다.
1. 「국민기초생활 보장법」 제2조제2호에 따른 수급자
2. 「장애인복지법」 제6조에 따른 중증장애인
3. 「한부모가족지원법」 제5조에 따른 지원대상자
4. 「노인복지법」 제27조의2에 따른 홀로 사는 노인
5. 「다문화가족지원법」 제2조제1호에 따른 다문화가족의 구성원
6. 그 밖에 화재안전에 취약하다고 소방관서장이 인정하는 사람
② 소방관서장은 법 제23조제1항에 따라 제1항 각 호의 사람에게 다음 각 호의 사항을 지원할 수 있다.
1. 소방시설등의 설치 및 개선
2. 소방시설등의 안전점검
3. 소방용품의 제공
4. 전기ㆍ가스 등 화재위험 설비의 점검 및 개선
5. 그 밖에 화재안전을 위하여 필요하다고 인정되는 사항
③ 제1항 및 제2항에서 규정한 사항 외에 지원의 방법 및 절차 등에 관하여 필요한 사항은 소방청장이 정한다.

제5장 소방대상물의 소방안전관리

제25조(소방안전관리자 및 소방안전관리보조자를 두어야 하는 특정소방대상물) ① 법 제24조제1항 전단에 따라 특정소방대상물 중 전문적인 안전관리가 요구되는 특정소방대상물(이하 "소방안전관리대상물"이라 한다)의 범위와 같은 조 제4항에 따른 소방안전관리자의 선임 대상별 자격 및 인원기준은 별표 4와 같다.

② 법 제24조제1항 후단에 따라 소방안전관리보조자를 추가로 선임해야 하는 소방안전관리대상물의 범위와 같은 조 제4항에 따른 소방안전관리보조자의 선임 대상별 자격 및 인원기준은 별표 5와 같다.

③ 제1항에도 불구하고 건축물대장의 건축물현황도에 표시된 대지경계선 안의 지역 또는 인접한 2개 이상의 대지에 제1항에 따라 소방안전관리자를 두어야 하는 특정소방대상물이 둘 이상 있고, 그 관리에 관한 권원(權原)을 가진 자가 동일인인 경우에는 이를 하나의 특정소방대상물로 본다. 이 경우 해당 특정소방대상물이 별표 4에 따른 등급 중 둘 이상에 해당하면 그중에서 등급이 높은 특정소방대상물로 본다.

제26조(소방안전관리업무 전담 대상물) 법 제24조제2항 본문에서 "대통령령으로 정하는 소방안전관리대상물"이란 다음 각 호의 소방안전관리대상물을 말한다.

1. 별표 4 제1호에 따른 특급 소방안전관리대상물
2. 별표 4 제2호에 따른 1급 소방안전관리대상물

제27조(소방안전관리대상물의 소방계획서 작성 등) ① 법 제24조제5항제1호에서 "대통령령으로 정하는 사항"이란 다음 각 호의 사항을 말한다.

1. 소방안전관리대상물의 위치ㆍ구조ㆍ연면적(「건축법 시행령」 제119조제1항제4호에 따라 산정된 면적을 말한다. 이하 같다)ㆍ용도 및 수용인원 등 일반 현황
2. 소방안전관리대상물에 설치한 소방시설, 방화시설, 전기시설, 가스시설 및 위험물시설의 현황
3. 화재 예방을 위한 자체점검계획 및 대응대책
4. 소방시설ㆍ피난시설 및 방화시설의 점검ㆍ정비계획
5. 피난층 및 피난시설의 위치와 피난경로의 설정, 화재안전취약자의 피난계획 등을 포함한 피난계획
6. 방화구획, 제연구획(除煙區劃), 건축물의 내부 마감재료 및 방염대상물품의 사용 현황과 그 밖의 방화구조 및 설비의 유지ㆍ관리계획
7. 법 제35조제1항에 따른 관리의 권원이 분리된 특정소방대상물의 소방안전관리에 관한 사항
8. 소방훈련ㆍ교육에 관한 계획
9. 법 제37조를 적용받는 소방안전관리대상물의 근무자 및 거주자의 자위소방대 조직과 대원의 임무(화재안전취약자의 피난 보조 임무를 포함한다)에 관한 사항
10. 화기 취급 작업에 대한 사전 안전조치 및 감독 등 공사 중 소방안전관리에 관한 사항

11. 소화에 관한 사항과 연소 방지에 관한 사항
12. 위험물의 저장ㆍ취급에 관한 사항(「위험물안전관리법」 제17조에 따라 예방규정을 정하는 제조소등은 제외한다)
13. 소방안전관리에 대한 업무수행에 관한 기록 및 유지에 관한 사항
14. 화재발생 시 화재경보, 초기소화 및 피난유도 등 초기대응에 관한 사항
15. 그 밖에 소방본부장 또는 소방서장이 소방안전관리대상물의 위치ㆍ구조ㆍ설비 또는 관리상황 등을 고려하여 소방안전관리에 필요하여 요청하는 사항

② 소방본부장 또는 소방서장은 소방안전관리대상물의 소방계획서의 작성 및 그 실시에 관하여 지도ㆍ감독한다.

제28조(소방안전관리 업무의 대행 대상 및 업무) ① 법 제25조제1항 전단에서 “대통령령으로 정하는 소방안전관리대상물”이란 다음 각 호의 소방안전관리대상물을 말한다.

1. 별표 4 제2호가목3)에 따른 지상층의 층수가 11층 이상인 1급 소방안전관리대상물(연면적 1만5천제곱미터 이상인 특정소방대상물과 아파트는 제외한다)
2. 별표 4 제3호에 따른 2급 소방안전관리대상물
3. 별표 4 제4호에 따른 3급 소방안전관리대상물

② 법 제25조제1항 전단에서 “대통령령으로 정하는 업무”란 다음 각 호의 업무를 말한다.

1. 법 제24조제5항제3호에 따른 피난시설, 방화구획 및 방화시설의 관리
2. 법 제24조제5항제4호에 따른 소방시설이나 그 밖의 소방 관련 시설의 관리

제29조(건설현장 소방안전관리대상물) 법 제29조제1항에서 “대통령령으로 정하는 특정소방대상물”이란 다음 각 호의 어느 하나에 해당하는 특정소방대상물을 말한다.

1. 신축ㆍ증축ㆍ개축ㆍ재축ㆍ이전ㆍ용도변경 또는 대수선을 하려는 부분의 연면적의 합계가 1만5천제곱미터 이상인 것
2. 신축ㆍ증축ㆍ개축ㆍ재축ㆍ이전ㆍ용도변경 또는 대수선을 하려는 부분의 연면적이 5천제곱미터 이상인 것으로서 다음 각 목의 어느 하나에 해당하는 것
   가. 지하층의 층수가 2개 층 이상인 것
   나. 지상층의 층수가 11층 이상인 것
   다. 냉동창고, 냉장창고 또는 냉동ㆍ냉장창고

제30조(소방안전관리자 자격증의 발급 등) 법 제30조제1항제2호 각 목 외의 부분에서 “대통령령으로 정하는 사람”이란 별표 4 각 호의 소방안전관리대상물별로 선임해야 하는 소방안전관리자의 자격을 갖춘 사람(법 제30조제1항제1호에 해당하는 사람은 제외한다)을 말한다.

제31조(소방안전관리자 자격시험 응시자격) 법 제32조제1항에 따라 소방안전관리자 자격시험에 응시할 수 있는 사람의 자격은 별표 6과 같다.

제32조(종합정보망의 구축ㆍ운영) 소방청장은 법 제33조제1항에 따른 종합정보망(이하 “종합정보망”이라 한다)의 효율적인 운영을 위해 필요한 경우 다음 각 호의 업무를 수행할 수 있다

.

1. 종합정보망과 유관 정보시스템의 연계ㆍ운영
2. 법 제33조제1항 각 호의 정보를 저장ㆍ가공 및 제공하기 위한 시스템의 구축ㆍ운영

제33조(소방안전관리자의 자격을 인정받으려는 사람) 법 제34조제1항제1호가목에서 “ 대통령령으로 정하는 사람 ” 이란 다음 각 호의 사람을 말한다.

1. 특급 소방안전관리대상물의 소방안전관리자가 되려는 사람
2. 1급 소방안전관리대상물의 소방안전관리자가 되려는 사람
3. 2급 소방안전관리대상물의 소방안전관리자가 되려는 사람
4. 3급 소방안전관리대상물의 소방안전관리자가 되려는 사람
5. 「공공기관의 소방안전관리에 관한 규정」 제2조에 따른 공공기관의 소방안전관리자가 되려는 사람

제34조(관리의 권원별 소방안전관리자 선임 및 조정 기준) ① 법 제35조제1항 본문에 따라 관리의 권원이 분리되어 있는 특정소방대상물의 관계인은 소유권, 관리권 및 점유권에 따라 각각 소방안전관리자를 선임해야 한다. 다만, 둘 이상의 소유권, 관리권 또는 점유권이 동일인에게 귀속된 경우에는 하나의 관리 권원으로 보아 소방안전관리자를 선임할 수 있다.

② 제1항에도 불구하고 다음 각 호의 어느 하나에 해당하는 경우에는 해당 호에서 정하는 바에 따라 소방안전관리자를 선임할 수 있다.

1. 법령 또는 계약 등에 따라 공동으로 관리하는 경우: 하나의 관리 권원으로 보아 소방안전관리자 1명 선임
2. 화재 수신기 또는 소화펌프(가압송수장치를 포함한다. 이하 이 항에서 같다)가 별도로 설치되어 있는 경우: 설치된 화재 수신기 또는 소화펌프가 화재를 감지ㆍ소화 또는 경보할 수 있는 부분을 각각 하나의 관리 권원으로 보아 각각 소방안전관리자 선임
3. 하나의 화재 수신기 및 소화펌프가 설치된 경우: 하나의 관리 권원으로 보아 소방안전관리자 1명 선임

③ 제1항 및 제2항에도 불구하고 소방본부장 또는 소방서장은 법 제35조제1항 각 호 외의 부분 단서에 따라 관리의 권원이 많아 효율적인 소방안전관리가 이루어지지 않는다고 판단되는 경우 제1항 각 호의 기준 및 해당 특정소방대상물의 화재위험성 등을 고려하여 관리의 권원이 분리되어 있는 특정소방대상물의 관리의 권원을 조정하여 소방안전관리자를 선임하도록 할 수 있다.

제35조(관리의 권원이 분리된 특정소방대상물) 법 제35조제1항제3호에서 “ 대통령령으로 정하는 특정소방대상물 ” 이란 「소방시설 설치 및 관리에 관한 법률 시행령」 별표 2에 따른 판매시설 중 도매시장, 소매시장 및 전통시장을 말한다.

제36조(총괄소방안전관리자 선임자격) 법 제35조제2항에 따른 특정소방대상물의 전체에 걸쳐 소방안전관리상 필요한 업무를 총괄하는 소방안전관리자(이하 “ 총괄소방안전관리자 ” 라 한

다)는 별표 4에 따른 소방안전관리대상물의 등급별 선임자격을 갖춰야 한다. 이 경우 관리의 권원이 분리되어 있는 특정소방대상물에 대하여 소방안전관리대상물의 등급을 결정할 때에는 해당 특정소방대상물 전체를 기준으로 한다.

제37조(공동소방안전관리협의회의 구성ㆍ운영 등) ① 법 제35조제4항에 따른 공동소방안전관리협의회(이하 “ 협의회 ”라 한다)는 같은 조제1항 및 제2항에 따라 선임된 소방안전관리자 및 총괄소방안전관리자(이하 이 조에서 “ 총괄소방안전관리자등 ”이라 한다)로 구성한다.

② 총괄소방안전관리자등은 법 제35조제4항에 따라 다음 각 호의 공동소방안전관리 업무를 협의회의 협의를 거쳐 공동으로 수행한다.

1. 특정소방대상물 전체의 소방계획 수립 및 시행에 관한 사항
2. 특정소방대상물 전체의 소방훈련ㆍ교육의 실시에 관한 사항
3. 공용 부분의 소방시설 및 피난ㆍ방화시설의 유지ㆍ관리에 관한 사항
4. 그 밖에 공동으로 소방안전관리를 할 필요가 있는 사항

③ 협의회는 공동소방안전관리 업무의 수행에 필요한 기준을 정하여 운영할 수 있다.

제38조(소방훈련ㆍ교육 결과 제출의 대상) 법 제37조제2항에서 “ 대통령령으로 정하는 소방안전관리대상물 ”이란 다음 각 호의 소방안전관리대상물을 말한다.

1. 별표4 제1호에 따른 특급 소방안전관리대상물
2. 별표4 제2호에 따른 1급 소방안전관리대상물

제39조(불시 소방훈련ㆍ교육의 대상) 법 제37조제4항에서 “ 대통령령으로 정하는 특정소방대상물 ”이란 소방안전관리대상물 중 다음 각 호의 특정소방대상물을 말한다.

1. 「소방시설 설치 및 관리에 관한 법률 시행령」 별표 2 제7호에 따른 의료시설
2. 「소방시설 설치 및 관리에 관한 법률 시행령」 별표 2 제8호에 따른 교육연구시설
3. 「소방시설 설치 및 관리에 관한 법률 시행령」 별표 2 제9호에 따른 노유자 시설
4. 그 밖에 화재 발생 시 불특정 다수의 인명피해가 예상되어 소방본부장 또는 소방서장이 소방훈련ㆍ교육이 필요하다고 인정하는 특정소방대상물

제40조(공공기관의 소방안전관리) 법 제39조에 따른 공공기관의 소방안전관리에 관하여는 「공공기관의 소방안전관리에 관한 규정」으로 정한다.

제6장 특별관리시설물의 소방안전관리

제41조(소방안전 특별관리시설물) ① 법 제40조제1항제13호에서 “ 대통령령으로 정하는 전통시장 ”이란 점포가 500개 이상인 전통시장을 말한다.

② 법 제40조제1항제14호에서 “ 대통령령으로 정하는 시설물 ”이란 다음 각 호의 시설물을 말한다.

1. 「전기사업법」 제2조제4호에 따른 발전사업자가 가동 중인 발전소(「발전소주변지역 지원에 관한 법률 시행령」 제2조제2항에 따른 발전소는 제외한다)
2. 「물류시설의 개발 및 운영에 관한 법률」 제2조제5호의2에 따른 물류창고로서 연면적 10만제곱미터 이상인 것
3. 「도시가스사업법」 제2조제5호에 따른 가스공급시설

제42조(소방안전 특별관리기본계획ㆍ시행계획의 수립ㆍ시행) ① 소방청장은 법 제40조제2항에 따른 소방안전 특별관리기본계획(이하 “ 특별관리기본계획 ” 이라 한다)을 5년마다 수립하여 시ㆍ도에 통보해야 한다.

② 특별관리기본계획에는 다음 각 호의 사항이 포함되어야 한다.

1. 화재예방을 위한 중기ㆍ장기 안전관리정책
2. 화재예방을 위한 교육ㆍ홍보 및 점검ㆍ진단
3. 화재대응을 위한 훈련
4. 화재대응과 사후 조치에 관한 역할 및 공조체계
5. 그 밖에 화재 등의 안전관리를 위하여 필요한 사항

③ 시ㆍ도지사는 특별관리기본계획을 시행하기 위하여 매년 법 제40조제3항에 따른 소방안전 특별관리시행계획(이하 “ 특별관리시행계획 ” 이라 한다)을 수립ㆍ시행하고, 그 결과를 다음 연도 1월 31일까지 소방청장에게 통보해야 한다.

④ 특별관리시행계획에는 다음 각 호의 사항이 포함되어야 한다.

1. 특별관리기본계획의 집행을 위하여 필요한 사항
2. 시ㆍ도에서 화재 등의 안전관리를 위하여 필요한 사항

⑤ 소방청장 및 시ㆍ도지사는 특별관리기본계획 또는 특별관리시행계획을 수립하는 경우 성별, 연령별, 화재안전취약자별 화재 피해현황 및 실태 등을 고려해야 한다.

제43조(화재예방안전진단의 대상) 법 제41조제1항에서 “ 대통령령으로 정하는 소방안전 특별관리시설물 ” 이란 다음 각 호의 시설을 말한다.

1. 법 제40조제1항제1호에 따른 공항시설 중 여객터미널의 연면적이 1천제곱미터 이상인 공항시설
2. 법 제40조제1항제2호에 따른 철도시설 중 역 시설의 연면적이 5천제곱미터 이상인 철도시설
3. 법 제40조제1항제3호에 따른 도시철도시설 중 역사 및 역 시설의 연면적이 5천제곱미터 이상인 도시철도시설
4. 법 제40조제1항제4호에 따른 항만시설 중 여객이용시설 및 지원시설의 연면적이 5천제곱미터 이상인 항만시설
5. 법 제40조제1항제10호에 따른 전력용 및 통신용 지하구 중 「국토의 계획 및 이용에 관한 법률」 제2조제9호에 따른 공동구

6. 법 제40조제1항제12호에 따른 천연가스 인수기지 및 공급망 중 「소방시설 설치 및 관리에 관한 법률 시행령」 별표 2 제17호나목에 따른 가스시설
7. 제41조제2항제1호에 따른 발전소 중 연면적이 5천제곱미터 이상인 발전소
8. 제41조제2항제3호에 따른 가스공급시설 중 가연성 가스 탱크의 저장용량의 합계가 100톤 이상이거나 저장용량이 30톤 이상인 가연성 가스 탱크가 있는 가스공급시설

제44조(화재예방안전진단의 실시 절차 등) ① 소방안전관리대상물이 건축되어 제43조 각 호의 소방안전 특별관리시설물에 해당하게 된 경우 해당 소방안전 특별관리시설물의 관계인은 「건축법」 제22조에 따른 사용승인 또는 「소방시설공사업법」 제14조에 따른 완공검사를 받은 날부터 5년이 경과한 날이 속하는 해에 법 제41조제1항에 따라 최초의 화재예방안전진단을 받아야 한다.

② 화재예방안전진단을 받은 소방안전 특별관리시설물의 관계인은 제3항에 따른 안전등급(이하 "안전등급"이라 한다)에 따라 정기적으로 다음 각 호의 기간에 법 제41조제1항에 따라 화재예방안전진단을 받아야 한다.

1. 안전등급이 우수인 경우: 안전등급을 통보받은 날부터 6년이 경과한 날이 속하는 해
2. 안전등급이 양호ㆍ보통인 경우: 안전등급을 통보받은 날부터 5년이 경과한 날이 속하는 해
3. 안전등급이 미흡ㆍ불량인 경우: 안전등급을 통보받은 날부터 4년이 경과한 날이 속하는 해

③ 화재예방안전진단 결과는 우수, 양호, 보통, 미흡 및 불량의 안전등급으로 구분하며, 안전등급의 기준은 별표 7과 같다.

④ 제1항부터 제3항까지에서 규정한 사항 외에 화재예방안전진단 절차 및 방법 등에 관하여 필요한 사항은 행정안전부령으로 정한다.

제45조(화재예방안전진단의 범위) 법 제41조제2항제6호에서 "대통령령으로 정하는 사항"이란 다음 각 호의 사항을 말한다.

1. 화재 등의 재난 발생 후 재발방지 대책의 수립 및 그 이행에 관한 사항
2. 지진 등 외부 환경 위험요인 등에 대한 예방ㆍ대비ㆍ대응에 관한 사항
3. 화재예방안전진단 결과 보수ㆍ보강 등 개선요구 사항 등에 대한 이행 여부

제46조(화재예방안전진단기관의 지정기준) 법 제42조제1항에서 "대통령령으로 정하는 시설과 전문인력 등 지정기준"이란 별표 8에서 정하는 기준을 말한다.

제7장 보칙

제47조(조치명령등의 기간연장) ① 법 제45조제1항 각 호 외의 부분에서 "대통령령으로 정하는 사유"란 다음 각 호의 어느 하나에 해당하는 사유를 말한다.

1. 「재난 및 안전관리 기본법」 제3조제1호에 해당하는 재난이 발생한 경우
2. 경매 등의 사유로 소유권이 변동 중이거나 변동된 경우

3. 관계인의 질병, 사고, 장기출장의 경우
4. 시장ㆍ상가ㆍ복합건축물 등 소방대상물의 관계인이 여러 명으로 구성되어 법 제45조제1항 각 호에 따른 조치명령ㆍ선임명령 또는 이행명령(이하 “조치명령등”이라 한다)의 이행에 대한 의견을 조정하기 어려운 경우
5. 그 밖에 관계인이 운영하는 사업에 부도 또는 도산 등 중대한 위기가 발생하여 조치명령등을 그 기간 내에 이행할 수 없는 경우

② 법 제45조제1항에 따라 조치명령등의 이행시기 연장을 신청하려는 관계인 등은 행정안전부령으로 정하는 바에 따라 연장신청서에 기간연장의 사유 및 기간 등을 적어 소방관서장에게 제출해야 한다.

③ 제2항에 따른 기간연장의 신청 및 연장신청서의 처리에 필요한 사항은 행정안전부령으로 정한다.

제48조(권한의 위임ㆍ위탁 등) 소방청장은 법 제48조제1항에 따라 법 제31조에 따른 소방안전관리자 자격의 정지 및 취소에 관한 업무를 소방서장에게 위임한다.

제49조(고유식별정보의 처리) 소방관서장(제48조 및 법 제48조제2항에 따라 소방관서장의 권한 또는 업무를 위임받거나 위탁받은 자를 포함한다) 또는 시ㆍ도지사(해당 권한 또는 업무가 위임되거나 위탁된 경우에는 그 권한 또는 업무를 위임받거나 위탁받은 자를 포함한다)는 다음 각 호의 사무를 수행하기 위하여 불가피한 경우 「개인정보 보호법 시행령」 제19조제1호 또는 제4호에 따른 주민등록번호 또는 외국인등록번호가 포함된 자료를 처리할 수 있다. <개정 2023. 1. 3.>

1. 법 제7조 및 제8조에 따른 화재안전조사에 관한 사무
2. 법 제14조에 따른 화재안전조사 결과에 따른 조치명령에 관한 사무
3. 법 제15조에 따른 손실보상에 관한 사무
4. 법 제17조에 따른 화재의 예방조치 등에 관한 사무
5. 법 제19조에 따른 화재의 예방 등에 대한 지원에 관한 사무
6. 법 제23조에 따른 화재안전취약자 지원에 관한 사무
7. 법 제24조, 제26조, 제28조 및 제29조에 따른 소방안전관리자, 소방안전관리보조자 및 건설현장 소방안전관리자의 선임신고 등에 관한 사무
8. 법 제30조에 따른 소방안전관리자 자격증의 발급ㆍ재발급 및 법 제31조에 따른 자격의 정지ㆍ취소에 관한 사무
9. 법 제32조에 따른 소방안전관리자 자격시험에 관한 사무
10. 법 제33조에 따른 소방안전관리 등에 관한 종합정보망의 구축ㆍ운영에 관한 사무
11. 법 제34조에 따른 소방안전관리자 등에 대한 교육에 관한 사무
12. 법 제42조에 따른 화재예방안전진단기관의 지정 및 취소
13. 법 제44조에 따른 우수 소방대상물 관계인에 대한 포상 등에 관한 사무

14. 법 제45조에 따른 조치명령등의 기간연장에 관한 사무
15. 법 제46조에 따른 청문에 관한 사무
16. 법 제47조에 따른 수수료 징수에 관한 사무

제50조(규제의 재검토) 소방청장은 다음 각 호의 사항에 대하여 2023년 1월 1일을 기준으로 3년마다(매 3년이 되는 해의 1월 1일 전까지를 말한다) 그 타당성을 검토하여 개선 등의 조치를 해야 한다.

1. 제25조, 별표 4 및 별표 5에 따른 소방안전관리자 및 소방안전관리보조자의 선임 대상별 자격 및 인원기준
2. 제28조에 따른 소방안전관리 업무의 대행 대상 및 업무

[전문개정 2026. 3. 24.]

제51조(과태료의 부과기준) 법 제52조제1항부터 제3항까지의 규정에 따른 과태료의 부과기준은 별표 9와 같다.

부칙 <제33005호,2022. 11. 29.>

제1조(시행일) 이 영은 2022년 12월 1일부터 시행한다.

제2조(고체연료를 사용하는 보일러의 관리기준 관한 적용례) 별표 1 제1호라목은 이 영 시행 이후 설치하는 화목 등 고체연료를 사용하는 보일러부터 적용한다.

제3조(불을 사용하는 설비의 관리기준에 관한 특례) 이 영 시행 당시 종전의 「소방기본법 시행령」 별표 1에 따라 설치된 보일러, 난로, 건조설비, 불꽃을 사용하는 용접ㆍ용단기구 및 노ㆍ화덕설비에 대해서는 이 영 시행 이후 6개월 이내에 별표 1 비고 제4호에 따라 소화기를 비치해야 한다.

제4조(특수가연물의 저장 및 취급 기준에 관한 특례) 이 영 시행 당시 종전의 「소방기본법 시행령」 제7조 각 호에 따라 저장ㆍ취급되고 있는 특수가연물에 대해서는 이 영 시행 이후 6개월 이내에 별표 3 제2호에 따라 특수가연물 표지를 설치해야 한다.

제5조(소방안전관리자 선임에 관한 특례) 이 영 시행 당시 이미 건축이 완료된 특정소방대상물 중 별표 4 제4호가목1)에 따른 간이스프링클러설비(주택전용 간이스프링클러설비는 제외한다)를 설치해야 하는 특정소방대상물의 관계인은 이 영 시행 이후 1년 이내에 별표 4 제4호나목 및 다목에 따라 소방안전관리자를 선임해야 한다.

제6조(화재예방안전진단에 관한 특례) 이 영 시행 당시 이미 건축이 완료된 제43조 각 호의 소방안전 특별관리시설물의 관계인은 제44조제1항에도 불구하고 다음 각 호의 구분에 따른 기간 내에 법 제41조제1항에 따라 화재예방안전진단을 받아야 한다.

1. 제43조제1호 및 제5호에 해당하는 경우: 2023년 12월 31일
2. 제43조제2호 및 제4호에 해당하는 경우: 2024년 12월 31일

3. 제43조제3호에 해당하는 경우: 2025년 12월 31일
4. 제43조제6호부터 제8호까지에 해당하는 경우: 2026년 12월 31일

제7조(일반적 경과조치) 이 영 시행 당시 종전의 「소방기본법 시행령」 및 「화재예방, 소방시설 설치·유지 및 안전관리에 관한 법률 시행령」에 따라 행한 처분·절차와 그 밖의 행위로서 이 영에 그에 해당하는 규정이 있으면 이 영의 해당 규정에 따라 행해진 것으로 본다.

제8조(소방특별조사위원회의 위원 구성에 관한 경과조치) 이 영 시행 당시 종전의 「화재예방, 소방시설 설치·유지 및 안전관리에 관한 법률 시행령」 제7조의2제2항에 따라 임명되거나 위촉된 소방특별조사위원회의 위원은 제11조제3항에 따라 화재안전조사위원회의 위원으로 임명되거나 위촉된 것으로 본다. 이 경우 위촉위원의 임기는 종전 임기의 남은 기간으로 한다.

제9조(중앙소방특별조사단의 단원 구성에 관한 경과조치) 이 영 시행 당시 종전의 「화재예방, 소방시설 설치·유지 및 안전관리에 관한 법률 시행령」 제7조의6제2항에 따라 임명되거나 위촉된 중앙소방특별조사단의 단원은 제10조제2항에 따라 중앙화재안전조사단의 단원으로 임명되거나 위촉된 것으로 본다.

제10조(아파트의 소방안전관리자 선임에 관한 경과조치) 대통령령 제27810호 화재예방, 소방시설 설치·유지 및 안전관리에 관한 법률 시행령 일부개정령의 시행일인 2017년 1월 28일 당시 같은 영 부칙 제4조제1항에 따른 아파트의 소방안전관리자로 선임되어 있는 사람으로서 같은 영 부칙 제4조제2항에 따라 강습교육을 수료한 사람은 별표 4에도 불구하고 해당 아파트에 대해서는 소방안전관리자로 근무할 수 있다.

제11조(연면적이 10만제곱미터 이상인 소방안전관리자 선임에 관한 경과조치) 이 영 시행 당시 종전의 「화재예방, 소방시설 설치·유지 및 안전관리에 관한 법률 시행령」 제22조제1항제2호나목에 따른 소방안전관리대상물 중 연면적이 10만제곱미터 이상인 소방안전관리대상물에 적법하게 선임된 소방안전관리자는 해당 소방안전관리대상물에 선임되어 있는 기간에는 별표 4 제1호가목3)에 따른 소방안전관리대상물에 선임되어 있는 소방안전관리자로 본다.

제12조(과태료의 부과기준에 관한 경과조치) ① 이 영 시행 전의 위반행위에 대하여 과태료의 부과기준을 적용할 때에는 별표 9에도 불구하고 종전의 「화재예방, 소방시설 설치·유지 및 안전관리에 관한 법률 시행령」에 따른다.

② 이 영 시행 전의 위반행위로 받은 과태료 부과처분은 별표 9에 따른 위반행위의 횟수 산정에 포함하지 않는다.

제13조(다른 법령의 개정) ① 공공기관의 소방안전관리에 관한 규정 일부를 다음과 같이 개정한다.

제1조 중 "「화재예방, 소방시설 설치·유지 및 안전관리에 관한 법률」 제24조"를 「화재의 예방 및 안전관리에 관한 법률」 제39조"로 한다.

제5조제1항제1호 중 "「화재예방, 소방시설 설치·유지 및 안전관리에 관한 법률 시행령」 제22조제1항제1호"를 "「화재의 예방 및 안전관리에 관한 법률 시행령」 별표 4 제1호가목"으로 하고, "같은 영 제23조제1항"을 "같은 호 나목"으로 한다.

제5조제1항제2호가목 중 “ 「화재예방, 소방시설 설치ㆍ유지 및 안전관리에 관한 법률 시행령」 제23조제1항, 제2항, 같은 조 제3항제1호부터 제3호까지 및 제5호(가목 및 나목의 경우로 한정한다) ”를 “ 「화재의 예방 및 안전관리에 관한 법률 시행령」 별표 4 제1호나목, 같은 표 제2호나목 및 같은 표 제3호나목1)ㆍ3)ㆍ4) ”로 한다.

제5조제1항제2호나목 중 “ 「화재예방, 소방시설 설치ㆍ유지 및 안전관리에 관한 법률」(이하 "법"이라 한다) 제41조제1항 ”을 “ 「화재의 예방 및 안전관리에 관한 법률」(이하 "법"이라 한다) 제34조제1항제1호 ”로 한다.

제6조 전단 중 “ 소방서장 ”을 “ 소방서장 및 「소방기본법」 제40조에 따른 한국소방안전원의 장 ”으로 한다.

제7조 중 “ 법 제20조제6항 ”을 “ 법 제24조제5항 ”으로 한다.

제8조 중 “ 실무 교육(법 제41조제1항에 따른 실무 교육을 말한다) ”을 “ 실무교육(법 제34조제1항제2호에 따른 실무교육으로 한다) ”으로 한다.

② 기업활동 규제완화에 관한 특별조치법 시행령 일부를 다음과 같이 개정한다.

제12조제4항제4호 각 목 외의 부분 중 “ 「화재예방, 소방시설 설치ㆍ유지 및 안전관리에 관한 법률」 제20조제1항 ”을 “ 「화재의 예방 및 안전관리에 관한 법률」 제24조제1항 ”으로 한다.

③ 박물관 및 미술관 진흥법 시행령 일부를 다음과 같이 개정한다.

별표 2 제1호나목 중 “ 「화재예방, 소방시설 설치ㆍ유지 및 안전관리에 관한 법률」 제21조의2제3항 ”을 “ 「화재의 예방 및 안전관리에 관한 법률」 제36조제3항 ”으로 한다.

④ 소방공무원임용령 일부를 다음과 같이 개정한다.

별표 3 비고 제2호다목 및 라목을 각각 다음과 같이 하고, 같은 호에 마목을 다음과 같이 신설한다.

다. 「소방시설 설치 및 관리에 관한 법률」 및 그 하위법령

라. 「화재의 예방 및 안전관리에 관한 법률」 및 그 하위법령

마. 「위험물안전관리법」 및 그 하위법령

별표 5 비고 제4호 중 “ 「소방기본법」 및 같은 법 시행령, 「화재예방, 소방시설 설치ㆍ유지 및 안전관리에 관한 법률」 및 같은 법 시행령 ”을 “ 「소방기본법」, 「소방시설 설치 및 관리에 관한 법률」, 「화재의 예방 및 안전관리에 관한 법률」과 각 법률의 하위법령 ”으로 한다.

대통령령 제32565호 소방공무원임용령 일부개정령 별표 5의 개정규정 중 “ 「화재예방 및 안전관리에 관한 법률」, 「소방시설의 설치 및 관리에 관한 법률」 ”을 “ 「소방시설 설치 및 관리에 관한 법률」, 「화재의 예방 및 안전관리에 관한 법률」 ”로 한다.

⑤ 소방기본법 시행령 일부를 다음과 같이 개정한다.

제2조의2제1호 중 “ 법 제13조제1항 ”을 “ 「화재의 예방 및 안전관리에 관한 법률」 제18조제1항 ”으로 한다.

제3조부터 제7조까지를 각각 삭제한다.
별표 1 및 별표 2를 각각 삭제한다.
별표 2의2 제13호 중 “「화재예방, 소방시설 설치ㆍ유지 및 안전관리에 관한 법률 시행령」 제23조제1항”을 “「화재의 예방 및 안전관리에 관한 법률 시행령」 별표 4 제1호나목”으로 한다.
별표 2의2 제14호 중 “「화재예방, 소방시설 설치ㆍ유지 및 안전관리에 관한 법률 시행령」 제23조제2항”을 “「화재의 예방 및 안전관리에 관한 법률 시행령」 별표 4 제2호나목”으로 한다.
별표 2의2 제15호 중 “「화재예방, 소방시설 설치ㆍ유지 및 안전관리에 관한 법률 시행령」 제23조제3항”을 “「화재의 예방 및 안전관리에 관한 법률 시행령」 별표 4 제3호나목”으로 한다.
별표 2의3 중 “한국소방안전협회”를 “한국소방안전원”으로 한다.
별표 3 제1호가목1) 중 “「화재예방, 소방시설 설치ㆍ유지 및 안전관리에 관한 법률」”을 “「화재의 예방 및 안전관리에 관한 법률」, 「소방시설 설치 및 관리에 관한 법률」”로 하고, 같은 표 제2호가목부터 다목까지를 각각 삭제한다.
⑥ 소방의 화재조사에 관한 법률 시행령 일부를 다음과 같이 개정한다.
제3조제1항 중 “「화재예방, 소방시설 설치ㆍ유지 및 안전관리에 관한 법률」 제4조제2항제4호에 따른 소방특별조사”를 “「화재의 예방 및 안전관리에 관한 법률」 제7조에 따른 화재안전조사”로 한다.
별표 제1호다목1) 중 “「화재예방, 소방시설 설치ㆍ유지 및 안전관리에 관한 법률」”을 “「화재의 예방 및 안전관리에 관한 법률」, 「소방시설 설치 및 관리에 관한 법률」”로 한다.
⑦ 연구실 안전환경 조성에 관한 법률 시행령 일부를 다음과 같이 개정한다.
별표 2 제6호마목 중 “「화재예방, 소방시설 설치ㆍ유지 및 안전관리에 관한 법률」 제20조”를 “「화재의 예방 및 안전관리에 관한 법률」 제24조”로 한다.
별표 4 제2호의 소방 및 가스의 점검 실시자의 인적 자격 요건란 제4호 중 “「화재예방, 소방시설 설치ㆍ유지 및 안전관리에 관한 법률」 제20조”를 “「화재의 예방 및 안전관리에 관한 법률」 제24조”로 한다.
별표 5의 소방 및 가스의 진단 실시자의 인적 자격 요건란 제4호 중 “「화재예방, 소방시설 설치ㆍ유지 및 안전관리에 관한 법률」 제20조”를 “「화재의 예방 및 안전관리에 관한 법률」 제24조”로 한다.
⑧ 위험물안전관리법 시행령 일부를 다음과 같이 개정한다.
제11조제3항제2호 중 “「화재예방, 소방시설 설치ㆍ유지 및 안전관리에 관한 법률」 제20조제2항”을 “「화재의 예방 및 안전관리에 관한 법률」 제24조제1항”으로 한다.
⑨ 응급의료에 관한 법률 시행령 일부를 다음과 같이 개정한다.

제7조의2 중 “ 「화재예방, 소방시설 설치ㆍ유지 및 안전관리에 관한 법률 시행령」 제22조제1항제1호 또는 제2호 ”를 “ 「화재의 예방 및 안전관리에 관한 법률 시행령」 별표 4 제1호가목 또는 제2호가목 ”으로, “ 「화재예방, 소방시설 설치ㆍ유지 및 안전관리에 관한 법률」 제41조 ”를 「화재의 예방 및 안전관리에 관한 법률」 제34조"로 한다.

⑩ 지속가능발전 기본법 시행령 일부를 다음과 같이 개정한다

별표 제190호 및 제191호를 각각 다음과 같이 한다.

190. 「화재의 예방 및 안전관리에 관한 법률」 제4조에 따른 화재의 예방 및 안전관리 기본계획

191. 「화재의 예방 및 안전관리에 관한 법률」 제40조제2항에 따른 소방안전 특별관리기본계획

⑪ 체육시설의 설치ㆍ이용에 관한 법률 시행령 일부를 다음과 같이 개정한다.

별표 1의2 제1호나목1) 중 “ 「화재예방, 소방시설 설치ㆍ유지 및 안전관리에 관한 법률」 제4조 ”를 “ 「화재의 예방 및 안전관리에 관한 법률」 제7조 ”로, “ 소방특별조사 ”를 “ 화재안전조사 ”로 한다.

제14조(다른 법령과의 관계) 이 영 시행 당시 다른 법령에서 종전의 「소방기본법 시행령」, 「화재예방, 소방시설 설치ㆍ유지 및 안전관리에 관한 법률 시행령」 또는 그 규정을 인용한 경우에 이 영 가운데 그에 해당하는 규정이 있으면 종전의 「소방기본법 시행령」, 「화재예방, 소방시설 설치ㆍ유지 및 안전관리에 관한 법률 시행령」 또는 그 규정을 갈음하여 이 영 또는 이 영의 해당 조항을 인용한 것으로 본다.

부칙 <제33199호,2023. 1. 3.>

이 영은 공포한 날부터 시행한다.

부칙 <제34488호,2024. 5. 7.>(문화유산의 보존 및 활용에 관한 법률 시행령)

제1조(시행일) 이 영은 2024년 5월 17일부터 시행한다.

제2조 및 제3조 생략

제4조제4조(다른 법령의 개정) ①부터 <51>까지 생략

<52> 화재의 예방 및 안전관리에 관한 법률 시행령 일부를 다음과 같이 개정한다.

별표 4 제3호가목5) 중 “ 「문화재보호법」 ”을 “ 「문화유산의 보존 및 활용에 관한 법률」 ”로 한다.

<53> 생략

제5조 생략

부칙 <제35811호,2025. 10. 1.>(정부조직 개편 반영을 위한 306개 법령의 일부개정에 관한 대통령령)

이 영은 공포한 날부터 시행한다. 다만, 이 영에 따라 개정되는 대통령령 중 이 영 시행 전에 공포되었으나 시행일이 도래하지 아니한 대통령령을 개정한 부분은 각각 해당 대통령령의 시행일부터 시행한다.

부칙 <제35998호,2026. 1. 2.>(육아 돌봄 기간에 대한 긍정적 인식 확산을 위한 23개 법령의 일부개정에 관한 대통령령)

이 영은 공포한 날부터 시행한다.

부칙 <제36220호,2026. 3. 24.>(규제 재검토기한 정비를 위한 136개 법령의 일부개정에 관한 대통령령)

이 영은 공포한 날부터 시행한다.

부칙 <제36432호,2026. 6. 23.>(통합특별시 신설에 따른 소방청 소관 21개 법령의 일부개정에 관한 대통령령)

이 영은 2026년 7월 1일부터 시행한다.

■ 화재의 예방 및 안전관리에 관한 법률 시행령 [별표 1]

보일러 등의 설비 또는 기구 등의 위치·구조 및 관리와 화재예방을 위하여 불을 사용할 때 지켜야 하는 사항(제18조제2항 관련)

1. 보일러

가. 가연성 벽·바닥 또는 천장과 접촉하는 증기기관 또는 연통의 부분은 규조토 등 난연성 또는 불연성 단열재로 덮어씌워야 한다.

나. 경유·등유 등 액체연료를 사용할 때에는 다음 사항을 지켜야 한다.

1) 연료탱크는 보일러 본체로부터 수평거리 1미터 이상의 간격을 두어 설치할 것

2) 연료탱크에는 화재 등 긴급상황이 발생하는 경우 연료를 차단할 수 있는 개폐밸브를 연료탱크로부터 0.5미터 이내에 설치할 것

3) 연료탱크 또는 보일러 등에 연료를 공급하는 배관에는 여과장치를 설치할 것

4) 사용이 허용된 연료 외의 것을 사용하지 않을 것

5) 연료탱크가 넘어지지 않도록 받침대를 설치하고, 연료탱크 및 연료탱크 받침대는 「건축법 시행령」 제2조제10호에 따른 불연재료(이하 "불연재료"라 한다)로 할 것

다. 기체연료를 사용할 때에는 다음 사항을 지켜야 한다.

1) 보일러를 설치하는 장소에는 환기구를 설치하는 등 가연성 가스가 머무르지 않도록 할 것

2) 연료를 공급하는 배관은 금속관으로 할 것

3) 화재 등 긴급 시 연료를 차단할 수 있는 개폐밸브를 연료용기 등으로부터 0.5미터 이내에 설치할 것

4) 보일러가 설치된 장소에는 가스누설경보기를 설치할 것

라. 화목(火木) 등 고체연료를 사용할 때에는 다음 사항을 지켜야 한다.

1) 고체연료는 보일러 본체와 수평거리 2미터 이상 간격을 두어 보관하거나 불연재료로 된 별도의 구획된 공간에 보관할 것

2) 연통은 천장으로부터 0.6미터 떨어지고, 연통의 배출구는 건물 밖으로 0.6미터 이상 나오도록 설치할 것

3) 연통의 배출구는 보일러 본체보다 2미터 이상 높게 설치할 것

4) 연통이 관통하는 벽면, 지붕 등은 불연재료로 처리할 것

5) 연통재질은 불연재료로 사용하고 연결부에 청소구를 설치할 것

마. 보일러 본체와 벽·천장 사이의 거리는 0.6미터 이상이어야 한다.

바. 보일러를 실내에 설치하는 경우에는 콘크리트바닥 또는 금속 외의 불연재

료로 된 바닥 위에 설치해야 한다.

2. 난로

가. 연통은 천장으로부터 0.6미터 이상 떨어지고, 연통의 배출구는 건물 밖으로 0.6미터 이상 나오게 설치해야 한다.

나. 가연성 벽·바닥 또는 천장과 접촉하는 연통의 부분은 규조토 등 난연성 또는 불연성의 단열재로 덮어씌워야 한다.

다. 이동식난로는 다음의 장소에서 사용해서는 안 된다. 다만, 난로가 쓰러지지 않도록 받침대를 두어 고정시키거나 쓰러지는 경우 즉시 소화되고 연료의 누출을 차단할 수 있는 장치가 부착된 경우에는 그렇지 않다.

1) 「다중이용업소의 안전관리에 관한 특별법」 제2조제1항제4호에 따른 다중이용업소

2) 「학원의 설립·운영 및 과외교습에 관한 법률」 제2조제1호에 따른 학원

3) 「학원의 설립·운영 및 과외교습에 관한 법률 시행령」 제2조제1항제4호에 따른 독서실

4) 「공중위생관리법」 제2조제1항제2호에 따른 숙박업, 같은 항 제3호에 따른 목욕장업 및 같은 항 제6호에 따른 세탁업의 영업장

5) 「의료법」 제3조제2항제1호에 따른 의원·치과의원·한의원, 같은 항 제2호에 따른 조산원 및 같은 항 제3호에 따른 병원·치과병원·한방병원·요양병원·정신병원·종합병원

6) 「식품위생법 시행령」 제21조제8호에 따른 식품접객업의 영업장

7) 「영화 및 비디오물의 진흥에 관한 법률」 제2조제10호에 따른 영화상영관

8) 「공연법」 제2조제4호에 따른 공연장

9) 「박물관 및 미술관 진흥법」 제2조제1호에 따른 박물관 및 같은 조 제2호에 따른 미술관

10) 「유통산업발전법」 제2조제7호에 따른 상점가

11) 「건축법」 제20조에 따른 가설건축물

12) 역·터미널

3. 건조설비

가. 건조설비와 벽·천장 사이의 거리는 0.5미터 이상이어야 한다.

나. 건조물품이 열원과 직접 접촉하지 않도록 해야 한다.

다. 실내에 설치하는 경우에 벽·천장 및 바닥은 불연재료로 해야 한다.

4. 가스·전기시설

가. 가스시설의 경우 「고압가스 안전관리법」, 「도시가스사업법」 및 「액화

석유가스의 안전관리 및 사업법」에서 정하는 바에 따른다.

나. 전기시설의 경우 「전기사업법」 및 「전기안전관리법」에서 정하는 바에 따른다.

5. 불꽃을 사용하는 용접·용단 기구

용접 또는 용단 작업장에서는 다음 각 목의 사항을 지켜야 한다. 다만, 「산업안전보건법」 제38조의 적용을 받는 사업장에는 적용하지 않는다.

가. 용접 또는 용단 작업장 주변 반경 5미터 이내에 소화기를 갖추어 둘 것

나. 용접 또는 용단 작업장 주변 반경 10미터 이내에는 가연물을 쌓아두거나 놓아두지 말 것. 다만, 가연물의 제거가 곤란하여 방화포 등으로 방호조치를 한 경우는 제외한다.

6. 노·화덕설비

가. 실내에 설치하는 경우에는 흙바닥 또는 금속 외의 불연재료로 된 바닥에 설치해야 한다.

나. 노 또는 화덕을 설치하는 장소의 벽·천장은 불연재료로 된 것이어야 한다.

다. 노 또는 화덕의 주위에는 녹는 물질이 확산되지 않도록 높이 0.1미터 이상의 턱을 설치해야 한다.

라. 시간당 열량이 30만킬로칼로리 이상인 노를 설치하는 경우에는 다음의 사항을 지켜야 한다.

1) 「건축법」 제2조제1항제7호에 따른 주요구조부(이하 "주요구조부"라 한다)는 불연재료 이상으로 할 것

2) 창문과 출입구는 「건축법 시행령」 제64조에 따른 60분+ 방화문 또는 60분 방화문으로 설치할 것

3) 노 주위에는 1미터 이상 공간을 확보할 것

7. 음식조리를 위하여 설치하는 설비

「식품위생법 시행령」 제21조제8호에 따른 식품접객업 중 일반음식점 주방에서 조리를 위하여 불을 사용하는 설비를 설치하는 경우에는 다음 각 목의 사항을 지켜야 한다.

가. 주방설비에 부속된 배출덕트(공기 배출통로)는 0.5밀리미터 이상의 아연도금강판 또는 이와 같거나 그 이상의 내식성 불연재료로 설치할 것

나. 주방시설에는 동물 또는 식물의 기름을 제거할 수 있는 필터 등을 설치할 것

다. 열을 발생하는 조리기구는 반자 또는 선반으로부터 0.6미터 이상 떨어지게 할 것

라. 열을 발생하는 조리기구로부터 0.15미터 이내의 거리에 있는 가연성 주요

구조부는 단열성이 있는 불연재료로 덮어 씌울 것

비고

1. "보일러"란 사업장 또는 영업장 등에서 사용하는 것을 말하며, 주택에서 사용하는 가정용 보일러는 제외한다.
2. "건조설비"란 산업용 건조설비를 말하며, 주택에서 사용하는 건조설비는 제외한다.
3. "노 · 화덕설비"란 제조업 · 가공업에서 사용되는 것을 말하며, 주택에서 조리용도로 사용되는 화덕은 제외한다.
4. 보일러, 난로, 건조설비, 불꽃을 사용하는 용접 · 용단기구 및 노 · 화덕설비가 설치된 장소에는 소화기 1개 이상을 갖추어 두어야 한다.

■ 화재의 예방 및 안전관리에 관한 법률 시행령 [별표 2]

특수가연물(제19조제1항 관련)

품명		수량
면화류		200킬로그램 이상
나무껍질 및 대팻밥		400킬로그램 이상
넝마 및 종이부스러기		1,000킬로그램 이상
사류(絲類)		1,000킬로그램 이상
볏짚류		1,000킬로그램 이상
가연성 고체류		3,000킬로그램 이상
석탄 · 목탄류		10,000킬로그램 이상
가연성 액체류		2세제곱미터 이상
목재가공품 및 나무부스러기		10세제곱미터 이상
고무류 · 플라스틱류	발포시킨 것	20세제곱미터 이상
	그 밖의 것	3,000킬로그램 이상

비고

1. "면화류"란 불연성 또는 난연성이 아닌 면상(綿狀) 또는 팽이모양의 섬유와 마사(麻絲) 원료를 말한다.
2. 넝마 및 종이부스러기는 불연성 또는 난연성이 아닌 것(동물 또는 식물의 기름이 깊이 스며들어 있는 옷감 · 종이 및 이들의 제품을 포함한다)으로 한정한다.
3. "사류"란 불연성 또는 난연성이 아닌 실(실부스러기와 솜털을 포함한다)과 누에고치를 말한다.
4. "볏짚류"란 마른 볏짚 · 북데기와 이들의 제품 및 건초를 말한다. 다만, 축산용도로 사용하는 것은 제외한다.
5. "가연성 고체류"란 고체로서 다음 각 목에 해당하는 것을 말한다.
   가. 인화점이 섭씨 40도 이상 100도 미만인 것
   나. 인화점이 섭씨 100도 이상 200도 미만이고, 연소열량이 1그램당 8킬로칼로리 이상인 것
   다. 인화점이 섭씨 200도 이상이고 연소열량이 1그램당 8킬로칼로리 이상인 것으로서 녹는점(융점)이 100도 미만인 것
   라. 1기압과 섭씨 20도 초과 40도 이하에서 액상인 것으로서 인화점이 섭씨 70도 이상 섭씨 200도 미만이거나 나목 또는 다목에 해당하는 것
6. 석탄 · 목탄류에는 코크스, 석탄가루를 물에 갠 것, 마세크탄(조개탄), 연탄, 석유코크스, 활성탄 및 이와 유사한 것을 포함한다.
7. "가연성 액체류"란 다음 각 목의 것을 말한다.

가. 1기압과 섭씨 20도 이하에서 액상인 것으로서 가연성 액체량이 40중량퍼센트 이하이면서 인화점이 섭씨 40도 이상 섭씨 70도 미만이고 연소점이 섭씨 60도 이상인 것

나. 1기압과 섭씨 20도에서 액상인 것으로서 가연성 액체량이 40중량퍼센트 이하이고 인화점이 섭씨 70도 이상 섭씨 250도 미만인 것

다. 동물의 기름과 살코기 또는 식물의 씨나 과일의 살에서 추출한 것으로서 다음의 어느 하나에 해당하는 것

1) 1기압과 섭씨 20도에서 액상이고 인화점이 250도 미만인 것으로서 「위험물안전관리법」 제20조제1항에 따른 용기기준과 수납·저장기준에 적합하고 용기외부에 물품명·수량 및 "화기엄금" 등의 표시를 한 것

2) 1기압과 섭씨 20도에서 액상이고 인화점이 섭씨 250도 이상인 것

8. "고무류·플라스틱류"란 불연성 또는 난연성이 아닌 고체의 합성수지제품, 합성수지반제품, 원료합성수지 및 합성수지 부스러기(불연성 또는 난연성이 아닌 고무제품, 고무반제품, 원료고무 및 고무 부스러기를 포함한다)를 말한다. 다만, 합성수지의 섬유·옷감·종이 및 실과 이들의 넝마와 부스러기는 제외한다.

■ 화재의 예방 및 안전관리에 관한 법률 시행령 [별표 3]

특수가연물의 저장 및 취급 기준(제19조제2항 관련)

1. 특수가연물의 저장 · 취급 기준

특수가연물은 다음 각 목의 기준에 따라 쌓아 저장해야 한다. 다만, 석탄 · 목탄류를 발전용(發電用)으로 저장하는 경우는 제외한다.

가. 품명별로 구분하여 쌓을 것

나. 다음의 기준에 맞게 쌓을 것

구분	살수설비를 설치하거나 방사능력 범위에 해당 특수가연물이 포함되도록 대형수동식소화기를 설치하는 경우	그 밖의 경우
높이	15미터 이하	10미터 이하
쌓는 부분의 바닥면적	200제곱미터(석탄 · 목탄류의 경우에는 300제곱미터) 이하	50제곱미터(석탄 · 목탄류의 경우에는 200제곱미터) 이하

다. 실외에 쌓아 저장하는 경우 쌓는 부분이 대지경계선, 도로 및 인접 건축물과 최소 6미터 이상 간격을 둘 것. 다만, 쌓는 높이보다 0.9미터 이상 높은 「건축법 시행령」 제2조제7호에 따른 내화구조(이하 "내화구조"라 한다) 벽체를 설치한 경우는 그렇지 않다.

라. 실내에 쌓아 저장하는 경우 주요구조부는 내화구조이면서 불연재료여야 하고, 다른 종류의 특수가연물과 같은 공간에 보관하지 않을 것. 다만, 내화구조의 벽으로 분리하는 경우는 그렇지 않다.

마. 쌓는 부분 바닥면적의 사이는 실내의 경우 1.2미터 또는 쌓는 높이의 1/2 중 큰 값 이상으로 간격을 두어야 하며, 실외의 경우 3미터 또는 쌓는 높이 중 큰 값 이상으로 간격을 둘 것

2. 특수가연물 표지

가. 특수가연물을 저장 또는 취급하는 장소에는 품명, 최대저장수량, 단위부피당 질량 또는 단위체적당 질량, 관리책임자 성명 · 직책, 연락처 및 화기취급의 금지표시가 포함된 특수가연물 표지를 설치해야 한다.

나. 특수가연물 표지의 규격은 다음과 같다.

특수가연물	
화기엄금	
품 명	합성수지류
최대저장수량 (배수)	000톤(00배)
단위부피당 질량 (단위체적당 질량)	000kg/㎥
관리책임자 (직 책)	홍길동 팀장
연락처	02-000-0000

1) 특수가연물 표지는 한 변의 길이가 0.3미터 이상, 다른 한 변의 길이가 0.6미터 이상인 직사각형으로 할 것

2) 특수가연물 표지의 바탕은 흰색으로, 문자는 검은색으로 할 것. 다만, "화기엄금" 표시 부분은 제외한다.

3) 특수가연물 표지 중 화기엄금 표시 부분의 바탕은 붉은색으로, 문자는 백색으로 할 것

다. 특수가연물 표지는 특수가연물을 저장하거나 취급하는 장소 중 보기 쉬운 곳에 설치해야 한다.

■ 화재의 예방 및 안전관리에 관한 법률 시행령 [별표 4] <개정 2024. 5. 7.>

소방안전관리자를 선임해야 하는 소방안전관리대상물의 범위와 소방안전관리자의 선임 대상별 자격 및 인원기준(제25조제1항 관련)

1. 특급 소방안전관리대상물

가. 특급 소방안전관리대상물의 범위

「소방시설 설치 및 관리에 관한 법률 시행령」 별표 2의 특정소방대상물 중 다음의 어느 하나에 해당하는 것

1) 50층 이상(지하층은 제외한다)이거나 지상으로부터 높이가 200미터 이상인 아파트

2) 30층 이상(지하층을 포함한다)이거나 지상으로부터 높이가 120미터 이상인 특정소방대상물(아파트는 제외한다)

3) 2)에 해당하지 않는 특정소방대상물로서 연면적이 10만제곱미터 이상인 특정소방대상물(아파트는 제외한다)

나. 특급 소방안전관리대상물에 선임해야 하는 소방안전관리자의 자격

다음의 어느 하나에 해당하는 사람으로서 특급 소방안전관리자 자격증을 발급받은 사람

1) 소방기술사 또는 소방시설관리사의 자격이 있는 사람

2) 소방설비기사의 자격을 취득한 후 5년 이상 1급 소방안전관리대상물의 소방안전관리자로 근무한 실무경력(법 제24조제3항에 따라 소방안전관리자로 선임되어 근무한 경력은 제외한다. 이하 이 표에서 같다)이 있는 사람

3) 소방설비산업기사의 자격을 취득한 후 7년 이상 1급 소방안전관리대상물의 소방안전관리자로 근무한 실무경력이 있는 사람

4) 소방공무원으로 20년 이상 근무한 경력이 있는 사람

5) 소방청장이 실시하는 특급 소방안전관리대상물의 소방안전관리에 관한 시험에 합격한 사람

다. 선임인원: 1명 이상

2. 1급 소방안전관리대상물

가. 1급 소방안전관리대상물의 범위

「소방시설 설치 및 관리에 관한 법률 시행령」 별표 2의 특정소방대상물 중 다음의 어느 하나에 해당하는 것(제1호에 따른 특급 소방안전관리대상물은 제외한다)

1) 30층 이상(지하층은 제외한다)이거나 지상으로부터 높이가 120미터 이상인 아파트

2) 연면적 1만5천제곱미터 이상인 특정소방대상물(아파트 및 연립주택은 제외한

다)

3) 2)에 해당하지 않는 특정소방대상물로서 지상층의 층수가 11층 이상인 특정소방대상물(아파트는 제외한다)

4) 가연성 가스를 1천톤 이상 저장·취급하는 시설

나. 1급 소방안전관리대상물에 선임해야 하는 소방안전관리자의 자격

다음의 어느 하나에 해당하는 사람으로서 1급 소방안전관리자 자격증을 발급받은 사람 또는 제1호에 따른 특급 소방안전관리대상물의 소방안전관리자 자격증을 발급받은 사람

1) 소방설비기사 또는 소방설비산업기사의 자격이 있는 사람

2) 소방공무원으로 7년 이상 근무한 경력이 있는 사람

3) 소방청장이 실시하는 1급 소방안전관리대상물의 소방안전관리에 관한 시험에 합격한 사람

다. 선임인원: 1명 이상

3. 2급 소방안전관리대상물

가. 2급 소방안전관리대상물의 범위

「소방시설 설치 및 관리에 관한 법률 시행령」 별표 2의 특정소방대상물 중 다음의 어느 하나에 해당하는 것(제1호에 따른 특급 소방안전관리대상물 및 제2호에 따른 1급 소방안전관리대상물은 제외한다)

1) 「소방시설 설치 및 관리에 관한 법률 시행령」 별표 4 제1호다목에 따라 옥내소화전설비를 설치해야 하는 특정소방대상물, 같은 호 라목에 따라 스프링클러설비를 설치해야 하는 특정소방대상물 또는 같은 호 바목에 따라 물분무등소화설비[화재안전기준에 따라 호스릴(hose reel) 방식의 물분무등소화설비만을 설치할 수 있는 특정소방대상물은 제외한다]를 설치해야 하는 특정소방대상물

2) 가스 제조설비를 갖추고 도시가스사업의 허가를 받아야 하는 시설 또는 가연성 가스를 100톤 이상 1천톤 미만 저장·취급하는 시설

3) 지하구

4) 「공동주택관리법」 제2조제1항제2호의 어느 하나에 해당하는 공동주택(「소방시설 설치 및 관리에 관한 법률 시행령」 별표 4 제1호다목 또는 라목에 따른 옥내소화전설비 또는 스프링클러설비가 설치된 공동주택으로 한정한다)

5) 「문화유산의 보존 및 활용에 관한 법률」 제23조에 따라 보물 또는 국보로 지정된 목조건축물

나. 2급 소방안전관리대상물에 선임해야 하는 소방안전관리자의 자격

다음의 어느 하나에 해당하는 사람으로서 2급 소방안전관리자 자격증을 발급받은 사람, 제1호에 따른 특급 소방안전관리대상물 또는 제2호에 따른 1급 소방안

전관리대상물의 소방안전관리자 자격증을 발급받은 사람

1) 위험물기능장 · 위험물산업기사 또는 위험물기능사 자격이 있는 사람

2) 소방공무원으로 3년 이상 근무한 경력이 있는 사람

3) 소방청장이 실시하는 2급 소방안전관리대상물의 소방안전관리에 관한 시험에 합격한 사람

4) 「기업활동 규제완화에 관한 특별조치법」 제29조, 제30조 및 제32조에 따라 소방안전관리자로 선임된 사람(소방안전관리자로 선임된 기간으로 한정한다)

다. 선임인원: 1명 이상

4. 3급 소방안전관리대상물

가. 3급 소방안전관리대상물의 범위

「소방시설 설치 및 관리에 관한 법률 시행령」 별표 2의 특정소방대상물 중 다음의 어느 하나에 해당하는 것(제1호에 따른 특급 소방안전관리대상물, 제2호에 따른 1급 소방안전관리대상물 및 제3호에 따른 2급 소방안전관리대상물은 제외한다)

1) 「소방시설 설치 및 관리에 관한 법률 시행령」 별표 4 제1호마목에 따라 간이스프링클러설비(주택전용 간이스프링클러설비는 제외한다)를 설치해야 하는 특정소방대상물

2) 「소방시설 설치 및 관리에 관한 법률 시행령」 별표 4 제2호다목에 따른 자동화재탐지설비를 설치해야 하는 특정소방대상물

나. 3급 소방안전관리대상물에 선임해야 하는 소방안전관리자의 자격

다음의 어느 하나에 해당하는 사람으로서 3급 소방안전관리자 자격증을 발급받은 사람 또는 제1호부터 제3호까지의 규정에 따라 특급 소방안전관리대상물, 1급 소방안전관리대상물 또는 2급 소방안전관리대상물의 소방안전관리자 자격증을 발급받은 사람

1) 소방공무원으로 1년 이상 근무한 경력이 있는 사람

2) 소방청장이 실시하는 3급 소방안전관리대상물의 소방안전관리에 관한 시험에 합격한 사람

3) 「기업활동 규제완화에 관한 특별조치법」 제29조, 제30조 및 제32조에 따라 소방안전관리자로 선임된 사람(소방안전관리자로 선임된 기간으로 한정한다)

다. 선임인원: 1명 이상

비고

1. 동 · 식물원, 철강 등 불연성 물품을 저장 · 취급하는 창고, 위험물 저장 및 처리시설 중 제조소등과 지하구는 특급 소방안전관리대상물 및 1급 소방안전관리대상물에서 제외한다.

2. 이 표 제1호에 따른 특급 소방안전관리대상물에 선임해야 하는 소방안전관리자의 자격을 산정할 때에는 동일한 기간에 수행한 경력이 두 가지 이상의 자격기준에 해당하는 경우 하나의 자격기준에 대해서만 그 기간을 인정하고 기간이 중복되지 않는 소방안전관리자 실무경력의 경우에는 각각의 기간을 실무경력으로 인정한다. 이 경우 자격기준별 실무경력 기간을 해당 실무경력 기준기간으로 나누어 합한 값이 1 이상이면 선임자격을 갖춘 것으로 본다.

■ 화재의 예방 및 안전관리에 관한 법률 시행령 [별표 5]

소방안전관리보조자를 선임해야 하는 소방안전관리대상물의 범위와 선임 대상별 자격 및 인원기준(제25조제2항 관련)

1. 소방안전관리보조자를 선임해야 하는 소방안전관리대상물의 범위

별표 4에 따라 소방안전관리자를 선임해야 하는 소방안전관리대상물 중 다음 각 목의 어느 하나에 해당하는 소방안전관리대상물

가. 「건축법 시행령」 별표 1 제2호가목에 따른 아파트 중 300세대 이상인 아파트

나. 연면적이 1만5천제곱미터 이상인 특정소방대상물(아파트 및 연립주택은 제외한다)

다. 가목 및 나목에 따른 특정소방대상물을 제외한 특정소방대상물 중 다음의 어느 하나에 해당하는 특정소방대상물

1) 공동주택 중 기숙사

2) 의료시설

3) 노유자 시설

4) 수련시설

5) 숙박시설(숙박시설로 사용되는 바닥면적의 합계가 1천500제곱미터 미만이고 관계인이 24시간 상시 근무하고 있는 숙박시설은 제외한다)

2. 소방안전관리보조자의 자격

가. 별표 4에 따른 특급 소방안전관리대상물, 1급 소방안전관리대상물, 2급 소방안전관리대상물 또는 3급 소방안전관리대상물의 소방안전관리자 자격이 있는 사람

나. 「국가기술자격법」 제2조제3호에 따른 국가기술자격의 직무분야 중 건축, 기계제작, 기계장비설비ㆍ설치, 화공, 위험물, 전기, 전자 및 안전관리에 해당하는 국가기술자격이 있는 사람

다. 「공공기관의 소방안전관리에 관한 규정」 제5조제1항제2호나목에 따른 강습교육을 수료한 사람

라. 법 제34조제1항제1호에 따른 강습교육 중 이 영 제33조제1호부터 제4호까지에 해당하는 사람을 대상으로 하는 강습교육을 수료한 사람

마. 소방안전관리대상물에서 소방안전 관련 업무에 2년 이상 근무한 경력이 있는 사람

3. 선임인원

가. 제1호가목에 따른 소방안전관리대상물의 경우에는 1명. 다만, 초과되는 300세대마다 1명 이상을 추가로 선임해야 한다.

나. 제1호나목에 따른 소방안전관리대상물의 경우에는 1명. 다만, 초과되는 연면적 1만5천제곱미터(특정소방대상물의 방재실에 자위소방대가 24시간 상시 근무하고 「소방장비관리법 시행령」 별표 1 제1호가목에 따른 소방자동차 중 소방펌프차, 소방물탱크차, 소방화학차 또는 무인방수차를 운용하는 경우에는 3만제곱미터로 한다)마다 1명 이상을 추가로 선임해야 한다.

다. 제1호다목에 따른 소방안전관리대상물의 경우에는 1명. 다만, 해당 특정소방대상물이 소재하는 지역을 관할하는 소방서장이 야간이나 휴일에 해당 특정소방대상물이 이용되지 않는다는 것을 확인한 경우에는 소방안전관리보조자를 선임하지 않을 수 있다.

■ 화재의 예방 및 안전관리에 관한 법률 시행령 [별표 5] <개정 2026. 9. 8.>

소방안전관리보조자를 선임해야 하는 소방안전관리대상물의 범위와 선임 대상별 자격 및 인원기준(제25조제2항 관련)

1. 소방안전관리보조자를 선임해야 하는 소방안전관리대상물의 범위

별표 4에 따라 소방안전관리자를 선임해야 하는 소방안전관리대상물 중 다음 각 목의 어느 하나에 해당하는 소방안전관리대상물

가. 「건축법 시행령」 별표 1 제2호가목에 따른 아파트 중 300세대 이상인 아파트

나. 연면적이 1만5천제곱미터 이상인 특정소방대상물(아파트 및 연립주택은 제외한다)

다. 가목 및 나목에 따른 특정소방대상물을 제외한 특정소방대상물 중 다음의 어느 하나에 해당하는 특정소방대상물

1) 공동주택 중 기숙사

2) 의료시설

3) 노유자 시설

4) 수련시설

5) 숙박시설(숙박시설로 사용되는 바닥면적의 합계가 1천500제곱미터 미만이고 관계인이 24시간 상시 근무하고 있는 숙박시설은 제외한다)

2. 소방안전관리보조자의 자격

가. 별표 4에 따른 특급 소방안전관리대상물, 1급 소방안전관리대상물, 2급 소방안전관리대상물 또는 3급 소방안전관리대상물의 소방안전관리자 자격이 있는 사람

나. 「국가기술자격법」 제2조제3호에 따른 국가기술자격의 직무분야 중 건축, 기계제작, 기계장비설비ㆍ설치, 화공, 위험물, 전기, 전자 및 안전관리에 해당하는 국가기술자격이 있는 사람

다. 「공공기관의 소방안전관리에 관한 규정」 제5조제3항에 따른 강습교육을 수료한 사람

라. 법 제34조제1항제1호에 따른 강습교육 중 이 영 제33조제1호부터 제4호까지에 해당하는 사람을 대상으로 하는 강습교육을 수료한 사람

마. 소방안전관리대상물에서 소방안전 관련 업무에 2년 이상 근무한 경력이 있는 사람

3. 선임인원

가. 제1호가목에 따른 소방안전관리대상물의 경우에는 1명. 다만, 초과되는 300세대마다 1명 이상을 추가로 선임해야 한다.

나. 제1호나목에 따른 소방안전관리대상물의 경우에는 1명. 다만, 초과되는 연면적 1만5천제곱미터(특정소방대상물의 방재실에 자위소방대가 24시간 상시 근무하고 「소방장비관리법 시행령」 별표 1 제1호가목에 따른 소방자동차 중 소방펌프차, 소방물탱크차, 소방화학차 또는 무인방수차를 운용하는 경우에는 3만제곱미터로 한다)마다 1명 이상을 추가로 선임해야 한다.

다. 제1호다목에 따른 소방안전관리대상물의 경우에는 1명. 다만, 해당 특정소방대상물이 소재하는 지역을 관할하는 소방서장이 야간이나 휴일에 해당 특정소방대상물이 이용되지 않는다는 것을 확인한 경우에는 소방안전관리보조자를 선임하지 않을 수 있다.

■ 화재의 예방 및 안전관리에 관한 법률 시행령 [별표 6]

소방안전관리자 자격시험에 응시할 수 있는 사람의 자격(제31조 관련)

1. 특급 소방안전관리자

가. 1급 소방안전관리대상물의 소방안전관리자로 5년(소방설비기사의 경우에는 자격 취득 후 2년, 소방설비산업기사의 경우에는 자격 취득 후 3년) 이상 근무한 실무경력(법 제24조제3항에 따라 소방안전관리자로 선임되어 근무한 경력은 제외한다. 이하 이 표에서 같다)이 있는 사람

나. 1급 소방안전관리대상물의 소방안전관리자로 선임될 수 있는 자격을 갖춘 후 특급 또는 1급 소방안전관리대상물의 소방안전관리보조자로 7년 이상 근무한 실무경력이 있는 사람

다. 소방공무원으로 10년 이상 근무한 경력이 있는 사람

라. 「고등교육법」 제2조제1호부터 제6호까지 규정 중 어느 하나에 해당하는 학교(이하 "대학"이라 한다) 또는 「초·중등교육법 시행령」 제90조제1항제10호 및 제91조에 따른 고등학교(이하 "고등학교"라 한다)에서 소방안전관리학과(소방청장이 정하여 고시하는 학과를 말한다. 이하 이 표에서 같다)를 전공하고 졸업한 사람(법령에 따라 이와 같은 수준의 학력이 있다고 인정되는 사람을 포함한다)으로서 해당 학과를 졸업한 후 2년 이상 1급 소방안전관리대상물의 소방안전관리자로 근무한 실무경력이 있는 사람

마. 다음의 어느 하나에 해당하는 요건을 갖춘 후 3년 이상 1급 소방안전관리대상물의 소방안전관리자로 근무한 실무경력이 있는 사람

1) 대학 또는 고등학교에서 소방안전 관련 교과목(소방청장이 정하여 고시하는 교과목을 말한다. 이하 이 표에서 같다)을 12학점 이상 이수하고 졸업한 사람

2) 법령에 따라 1)에 해당하는 사람과 같은 수준의 학력이 있다고 인정되는 사람으로서 해당 학력 취득 과정에서 소방안전 관련 교과목을 12학점 이상 이수한 사람

3) 대학 또는 고등학교에서 소방안전 관련 학과(소방청장이 정하여 고시하는 학과를 말한다. 이하 이 표에서 같다)를 전공하고 졸업한 사람(법령에 따라 이와 같은 수준의 학력이 있다고 인정되는 사람을 포함한다)

바. 소방행정학(소방학 및 소방방재학을 포함한다) 또는 소방안전공학(소방방재공학 및 안전공학을 포함한다) 분야에서 석사 이상 학위를 취득한 후 2년 이상 1급 소방안전관리대상물의 소방안전관리자로 근무한 실무경력이 있는 사람

사. 특급 소방안전관리대상물의 소방안전관리보조자로 10년 이상 근무한 실무경력이 있는 사람

아. 법 제34조제1항제1호에 따른 강습교육 중 이 영 제33조제1호에 해당하는 사람

을 대상으로 하는 강습교육을 수료한 사람

자. 「초고층 및 지하연계 복합건축물 재난관리에 관한 특별법」 제12조제1항 각 호 외의 부분 본문에 따라 총괄재난관리자로 지정되어 1년 이상 근무한 경력이 있는 사람

2. 1급 소방안전관리자

가. 대학 또는 고등학교에서 소방안전관리학과를 전공하고 졸업한 사람(법령에 따라 이와 같은 수준의 학력이 있다고 인정되는 사람을 포함한다)으로서 해당 학과를 졸업한 후 2년 이상 2급 소방안전관리대상물 또는 3급 소방안전관리대상물의 소방안전관리자로 근무한 실무경력이 있는 사람

나. 다음의 어느 하나에 해당하는 요건을 갖춘 후 3년 이상 2급 소방안전관리대상물 또는 3급 소방안전관리대상물의 소방안전관리자로 근무한 실무경력이 있는 사람

1) 대학 또는 고등학교에서 소방안전 관련 교과목을 12학점 이상 이수하고 졸업한 사람

2) 법령에 따라 1)에 해당하는 사람과 같은 수준의 학력이 있다고 인정되는 사람으로서 해당 학력 취득 과정에서 소방안전 관련 교과목을 12학점 이상 이수한 사람

3) 대학 또는 고등학교에서 소방안전 관련 학과를 전공하고 졸업한 사람(법령에 따라 이와 같은 수준의 학력이 있다고 인정되는 사람을 포함한다)

다. 소방행정학(소방학 및 소방방재학을 포함한다) 또는 소방안전공학(소방방재공학 및 안전공학을 포함한다) 분야에서 석사 이상 학위를 취득한 사람

라. 5년 이상 2급 소방안전관리대상물의 소방안전관리자로 근무한 실무경력이 있는 사람

마. 법 제34조제1항제1호에 따른 강습교육 중 이 영 제33조제1호 및 제2호에 해당하는 사람을 대상으로 하는 강습교육을 수료한 사람

바. 2급 소방안전관리대상물의 소방안전관리자로 선임될 수 있는 자격을 갖춘 후 특급 또는 1급 소방안전관리대상물의 소방안전관리보조자로 5년 이상 근무한 실무경력이 있는 사람

사. 2급 소방안전관리대상물의 소방안전관리자로 선임될 수 있는 자격을 갖춘 후 2급 소방안전관리대상물의 소방안전관리보조자로 7년 이상 근무한 실무경력(특급 또는 1급 소방안전관리대상물의 소방안전관리보조자로 근무한 실무경력이 있는 경우에는 이를 포함하여 합산한다)이 있는 사람

아. 산업안전기사 또는 산업안전산업기사의 자격을 취득한 후 2년 이상 2급 소방안전관리대상물 또는 3급 소방안전관리대상물의 소방안전관리자로 근무한 실무경력이 있는 사람

자. 제1호에 따라 특급 소방안전관리대상물의 소방안전관리자 시험응시 자격이 인정되는 사람

3. 2급 소방안전관리자

가. 대학 또는 고등학교에서 소방안전관리학과를 전공하고 졸업한 사람(법령에 따라 이와 같은 수준의 학력이 있다고 인정되는 사람을 포함한다)

나. 다음의 어느 하나에 해당하는 사람

1) 대학 또는 고등학교에서 소방안전 관련 교과목을 6학점 이상 이수하고 졸업한 사람

2) 법령에 따라 1)에 해당하는 사람과 같은 수준의 학력이 있다고 인정되는 사람으로서 해당 학력 취득 과정에서 소방안전 관련 교과목을 6학점 이상 이수한 사람

3) 대학 또는 고등학교에서 소방안전 관련 학과를 전공하고 졸업한 사람(법령에 따라 이와 같은 수준의 학력이 있다고 인정되는 사람을 포함한다)

다. 소방본부 또는 소방서에서 1년 이상 화재진압 또는 그 보조 업무에 종사한 경력이 있는 사람

라. 「의용소방대 설치 및 운영에 관한 법률」 제3조에 따라 의용소방대원으로 임명되어 3년 이상 근무한 경력이 있는 사람

마. 군부대(주한 외국군부대를 포함한다) 및 의무소방대의 소방대원으로 1년 이상 근무한 경력이 있는 사람

바. 「위험물안전관리법」 제19조에 따른 자체소방대의 소방대원으로 3년 이상 근무한 경력이 있는 사람

사. 「대통령 등의 경호에 관한 법률」에 따른 경호공무원 또는 별정직공무원으로서 2년 이상 안전검측 업무에 종사한 경력이 있는 사람

아. 경찰공무원으로 3년 이상 근무한 경력이 있는 사람

자. 법 제34조제1항제1호에 따른 강습교육 중 이 영 제33조제1호부터 제3호까지에 해당하는 사람을 대상으로 하는 강습교육을 수료한 사람

차. 「공공기관의 소방안전관리에 관한 규정」 제5조제1항제2호나목에 따른 강습교육을 수료한 사람

카. 특급 소방안전관리대상물, 1급 소방안전관리대상물, 2급 소방안전관리대상물 또는 3급 소방안전관리대상물의 소방안전관리보조자로 3년 이상 근무한 실무경력이 있는 사람

타. 3급 소방안전관리대상물의 소방안전관리자로 2년 이상 근무한 실무경력이 있는 사람

파. 건축사 · 산업안전기사 · 산업안전산업기사 · 건축기사 · 건축산업기사 · 일반기계기사 · 전기기능장 · 전기기사 · 전기산업기사 · 전기공사기사 · 전기공사산업기사

· 건설안전기사 또는 건설안전산업기사 자격을 가진 사람

하. 제1호 및 제2호에 따라 특급 또는 1급 소방안전관리대상물의 소방안전관리자 시험응시 자격이 인정되는 사람

4. 3급 소방안전관리자

가. 「의용소방대 설치 및 운영에 관한 법률」 제3조에 따라 의용소방대원으로 임명되어 의용소방대원으로 2년 이상 근무한 경력이 있는 사람

나. 「위험물안전관리법」 제19조에 따른 자체소방대의 소방대원으로 1년 이상 근무한 경력이 있는 사람

다. 「대통령 등의 경호에 관한 법률」에 따른 경호공무원 또는 별정직공무원으로 1년 이상 안전검측 업무에 종사한 경력이 있는 사람

라. 경찰공무원으로 2년 이상 근무한 경력이 있는 사람

마. 법 제34조제1항제1호에 따른 강습교육 중 이 영 제33조제1호부터 제4호까지에 해당하는 사람을 대상으로 하는 강습교육을 수료한 사람

바. 「공공기관의 소방안전관리에 관한 규정」 제5조제1항제2호나목에 따른 강습교육을 수료한 사람

사. 특급 소방안전관리대상물, 1급 소방안전관리대상물, 2급 소방안전관리대상물 또는 3급 소방안전관리대상물의 소방안전관리보조자로 2년 이상 근무한 실무경력이 있는 사람

아. 제1호부터 제3호까지의 규정에 따라 특급 소방안전관리대상물, 1급 소방안전관리대상물 또는 2급 소방안전관리대상물의 소방안전관리자 시험응시 자격이 인정되는 사람

■ 화재의 예방 및 안전관리에 관한 법률 시행령 [별표 6] <개정 2026. 9. 8.>

소방안전관리자 자격시험에 응시할 수 있는 사람의 자격(제31조 관련)

1. 특급 소방안전관리자

가. 1급 소방안전관리대상물의 소방안전관리자로 5년(소방설비기사의 경우에는 자격 취득 후 2년, 소방설비산업기사의 경우에는 자격 취득 후 3년) 이상 근무한 실무경력(법 제24조제3항에 따라 소방안전관리자로 선임되어 근무한 경력은 제외한다. 이하 이 표에서 같다)이 있는 사람

나. 1급 소방안전관리대상물의 소방안전관리자로 선임될 수 있는 자격을 갖춘 후 특급 또는 1급 소방안전관리대상물의 소방안전관리보조자로 7년 이상 근무한 실무경력이 있는 사람

다. 소방공무원으로 10년 이상 근무한 경력이 있는 사람

라. 「고등교육법」 제2조제1호부터 제6호까지 규정 중 어느 하나에 해당하는 학교(이하 "대학"이라 한다) 또는 「초·중등교육법 시행령」 제90조제1항제10호 및 제91조에 따른 고등학교(이하 "고등학교"라 한다)에서 소방안전관리학과(소방청장이 정하여 고시하는 학과를 말한다. 이하 이 표에서 같다)를 전공하고 졸업한 사람(법령에 따라 이와 같은 수준의 학력이 있다고 인정되는 사람을 포함한다)으로서 해당 학과를 졸업한 후 2년 이상 1급 소방안전관리대상물의 소방안전관리자로 근무한 실무경력이 있는 사람

마. 다음의 어느 하나에 해당하는 요건을 갖춘 후 3년 이상 1급 소방안전관리대상물의 소방안전관리자로 근무한 실무경력이 있는 사람

1) 대학 또는 고등학교에서 소방안전 관련 교과목(소방청장이 정하여 고시하는 교과목을 말한다. 이하 이 표에서 같다)을 12학점 이상 이수하고 졸업한 사람

2) 법령에 따라 1)에 해당하는 사람과 같은 수준의 학력이 있다고 인정되는 사람으로서 해당 학력 취득 과정에서 소방안전 관련 교과목을 12학점 이상 이수한 사람

3) 대학 또는 고등학교에서 소방안전 관련 학과(소방청장이 정하여 고시하는 학과를 말한다. 이하 이 표에서 같다)를 전공하고 졸업한 사람(법령에 따라 이와 같은 수준의 학력이 있다고 인정되는 사람을 포함한다)

바. 소방행정학(소방학 및 소방방재학을 포함한다) 또는 소방안전공학(소방방재공학 및 안전공학을 포함한다) 분야에서 석사 이상 학위를 취득한 후 2년 이상 1급 소방안전관리대상물의 소방안전관리자로 근무한 실무경력이 있는 사람

사. 특급 소방안전관리대상물의 소방안전관리보조자로 10년 이상 근무한 실무경력이 있는 사람

아. 법 제34조제1항제1호에 따른 강습교육 중 이 영 제33조제1호에 해당하는 사람

을 대상으로 하는 강습교육을 수료한 사람

자. 「초고층 및 지하연계 복합건축물 재난관리에 관한 특별법」 제12조제1항 각 호 외의 부분 본문에 따라 총괄재난관리자로 지정되어 1년 이상 근무한 경력이 있는 사람

2. 1급 소방안전관리자

가. 대학 또는 고등학교에서 소방안전관리학과를 전공하고 졸업한 사람(법령에 따라 이와 같은 수준의 학력이 있다고 인정되는 사람을 포함한다)으로서 해당 학과를 졸업한 후 2년 이상 2급 소방안전관리대상물 또는 3급 소방안전관리대상물의 소방안전관리자로 근무한 실무경력이 있는 사람

나. 다음의 어느 하나에 해당하는 요건을 갖춘 후 3년 이상 2급 소방안전관리대상물 또는 3급 소방안전관리대상물의 소방안전관리자로 근무한 실무경력이 있는 사람

1) 대학 또는 고등학교에서 소방안전 관련 교과목을 12학점 이상 이수하고 졸업한 사람

2) 법령에 따라 1)에 해당하는 사람과 같은 수준의 학력이 있다고 인정되는 사람으로서 해당 학력 취득 과정에서 소방안전 관련 교과목을 12학점 이상 이수한 사람

3) 대학 또는 고등학교에서 소방안전 관련 학과를 전공하고 졸업한 사람(법령에 따라 이와 같은 수준의 학력이 있다고 인정되는 사람을 포함한다)

다. 소방행정학(소방학 및 소방방재학을 포함한다) 또는 소방안전공학(소방방재공학 및 안전공학을 포함한다) 분야에서 석사 이상 학위를 취득한 사람

라. 5년 이상 2급 소방안전관리대상물의 소방안전관리자로 근무한 실무경력이 있는 사람

마. 법 제34조제1항제1호에 따른 강습교육 중 이 영 제33조제1호 및 제2호에 해당하는 사람을 대상으로 하는 강습교육을 수료한 사람

바. 2급 소방안전관리대상물의 소방안전관리자로 선임될 수 있는 자격을 갖춘 후 특급 또는 1급 소방안전관리대상물의 소방안전관리보조자로 5년 이상 근무한 실무경력이 있는 사람

사. 2급 소방안전관리대상물의 소방안전관리자로 선임될 수 있는 자격을 갖춘 후 2급 소방안전관리대상물의 소방안전관리보조자로 7년 이상 근무한 실무경력(특급 또는 1급 소방안전관리대상물의 소방안전관리보조자로 근무한 실무경력이 있는 경우에는 이를 포함하여 합산한다)이 있는 사람

아. 산업안전기사 또는 산업안전산업기사의 자격을 취득한 후 2년 이상 2급 소방안전관리대상물 또는 3급 소방안전관리대상물의 소방안전관리자로 근무한 실무경력이 있는 사람

자. 제1호에 따라 특급 소방안전관리대상물의 소방안전관리자 시험응시 자격이 인정되는 사람

3. 2급 소방안전관리자

가. 대학 또는 고등학교에서 소방안전관리학과를 전공하고 졸업한 사람(법령에 따라 이와 같은 수준의 학력이 있다고 인정되는 사람을 포함한다)

나. 다음의 어느 하나에 해당하는 사람

1) 대학 또는 고등학교에서 소방안전 관련 교과목을 6학점 이상 이수하고 졸업한 사람

2) 법령에 따라 1)에 해당하는 사람과 같은 수준의 학력이 있다고 인정되는 사람으로서 해당 학력 취득 과정에서 소방안전 관련 교과목을 6학점 이상 이수한 사람

3) 대학 또는 고등학교에서 소방안전 관련 학과를 전공하고 졸업한 사람(법령에 따라 이와 같은 수준의 학력이 있다고 인정되는 사람을 포함한다)

다. 소방본부 또는 소방서에서 1년 이상 화재진압 또는 그 보조 업무에 종사한 경력이 있는 사람

라. 「의용소방대 설치 및 운영에 관한 법률」 제3조에 따라 의용소방대원으로 임명되어 3년 이상 근무한 경력이 있는 사람

마. 군부대(주한 외국군부대를 포함한다) 및 의무소방대의 소방대원으로 1년 이상 근무한 경력이 있는 사람

바. 「위험물안전관리법」 제19조에 따른 자체소방대의 소방대원으로 3년 이상 근무한 경력이 있는 사람

사. 「대통령 등의 경호에 관한 법률」에 따른 경호공무원 또는 별정직공무원으로서 2년 이상 안전검측 업무에 종사한 경력이 있는 사람

아. 경찰공무원으로 3년 이상 근무한 경력이 있는 사람

자. 법 제34조제1항제1호에 따른 강습교육 중 이 영 제33조제1호부터 제3호까지에 해당하는 사람을 대상으로 하는 강습교육을 수료한 사람

차. 「공공기관의 소방안전관리에 관한 규정」 제5조제3항에 따른 강습교육을 수료한 사람

카. 특급 소방안전관리대상물, 1급 소방안전관리대상물, 2급 소방안전관리대상물 또는 3급 소방안전관리대상물의 소방안전관리보조자로 3년 이상 근무한 실무경력이 있는 사람

타. 3급 소방안전관리대상물의 소방안전관리자로 2년 이상 근무한 실무경력이 있는 사람

파. 건축사 · 산업안전기사 · 산업안전산업기사 · 건축기사 · 건축산업기사 · 일반기계기사 · 전기기능장 · 전기기사 · 전기산업기사 · 전기공사기사 · 전기공사산업기사

· 건설안전기사 또는 건설안전산업기사 자격을 가진 사람

하. 제1호 및 제2호에 따라 특급 또는 1급 소방안전관리대상물의 소방안전관리자 시험응시 자격이 인정되는 사람

4. 3급 소방안전관리자

가. 「의용소방대 설치 및 운영에 관한 법률」 제3조에 따라 의용소방대원으로 임명되어 의용소방대원으로 2년 이상 근무한 경력이 있는 사람

나. 「위험물안전관리법」 제19조에 따른 자체소방대의 소방대원으로 1년 이상 근무한 경력이 있는 사람

다. 「대통령 등의 경호에 관한 법률」에 따른 경호공무원 또는 별정직공무원으로 1년 이상 안전검측 업무에 종사한 경력이 있는 사람

라. 경찰공무원으로 2년 이상 근무한 경력이 있는 사람

마. 법 제34조제1항제1호에 따른 강습교육 중 이 영 제33조제1호부터 제4호까지에 해당하는 사람을 대상으로 하는 강습교육을 수료한 사람

바. 「공공기관의 소방안전관리에 관한 규정」 제5조제3항에 따른 강습교육을 수료한 사람

사. 특급 소방안전관리대상물, 1급 소방안전관리대상물, 2급 소방안전관리대상물 또는 3급 소방안전관리대상물의 소방안전관리보조자로 2년 이상 근무한 실무경력이 있는 사람

아. 제1호부터 제3호까지의 규정에 따라 특급 소방안전관리대상물, 1급 소방안전관리대상물 또는 2급 소방안전관리대상물의 소방안전관리자 시험응시 자격이 인정되는 사람

■ 화재의 예방 및 안전관리에 관한 법률 시행령 [별표 7]

화재예방안전진단 결과에 따른 안전등급 기준(제44조제3항 관련)

안전등급	화재예방안전진단 대상물의 상태
우수(A)	화재예방안전진단 실시 결과 문제점이 발견되지 않은 상태
양호(B)	화재예방안전진단 실시 결과 문제점이 일부 발견되었으나 대상물의 화재안전에는 이상이 없으며 대상물 일부에 대해 법 제41조제5항에 따른 보수·보강 등의 조치명령(이하 이 표에서 "조치명령"이라 한다)이 필요한 상태
보통(C)	화재예방안전진단 실시 결과 문제점이 다수 발견되었으나 대상물의 전반적인 화재안전에는 이상이 없으며 대상물에 대한 다수의 조치명령이 필요한 상태
미흡(D)	화재예방안전진단 실시 결과 광범위한 문제점이 발견되어 대상물의 화재안전을 위해 조치명령의 즉각적인 이행이 필요하고 대상물의 사용 제한을 권고할 필요가 있는 상태
불량(E)	화재예방안전진단 실시 결과 중대한 문제점이 발견되어 대상물의 화재안전을 위해 조치명령의 즉각적인 이행이 필요하고 대상물의 사용 중단을 권고할 필요가 있는 상태

※ 비고

안전등급의 세부적인 기준은 소방청장이 정하여 고시한다.

■ 화재의 예방 및 안전관리에 관한 법률 시행령 [별표 8] <개정 2026. 1. 2.>

화재예방안전진단기관의 시설, 전문인력 등 지정기준(제46조 관련)

1. 시설

화재예방안전진단을 목적으로 설립된 비영리법인·단체로서 제2호에 따른 전문인력이 근무할 수 있는 사무실과 제3호에 따른 장비를 보관할 수 있는 창고를 갖출 것. 이 경우 사무실과 창고를 임차하여 사용하는 경우도 사무실과 창고를 갖춘 것으로 본다.

2. 전문인력

다음 각 목의 전문인력을 모두 갖출 것. 이 경우 전문인력은 해당 화재예방안전진단기관의 상근(「남녀고용평등과 일·가정 양립 지원에 관한 법률」 제19조의2에 따라 육아기 근로시간 단축을 하는 경우를 포함한다) 직원이어야 하며, 한 사람이 다음 각 목의 자격 요건 중 둘 이상을 충족하는 경우에도 한 명의 전문인력으로 본다.

가. 다음에 해당하는 사람

1) 소방기술사: 1명 이상

2) 소방시설관리사: 1명 이상

3) 전기안전기술사·화공안전기술사·가스기술사·위험물기능장 또는 건축사: 1명 이상

나. 다음의 분야별로 각 1명 이상

분야	자격 요건
소방	1) 소방기술사 2) 소방시설관리사 3) 소방설비기사(산업기사를 포함한다) 자격 취득 후 소방 관련 업무 경력이 3년(소방설비산업기사의 경우 5년) 이상인 사람
전기	1) 전기안전기술사 2) 전기기사(산업기사를 포함한다) 자격 취득 후 소방 관련 업무 경력이 3년(전기산업기사의 경우 5년) 이상인 사람
화공	1) 화공안전기술사 2) 화공기사(산업기사를 포함한다) 자격 취득 후 소방 관련 업무 경력이 3년(화공산업기사의 경우 5년) 이상인 사람
가스	1) 가스기술사 2) 가스기사(산업기사를 포함한다) 자격 취득 후 소방 관련 업무 경력이 3년(가스산업기사의 경우 5년) 이상인 사람
위험물	1) 위험물기능장 2) 위험물산업기사 자격 취득 후 소방 관련 업무 경력이 5년 이상인

	사람
건축	1) 건축사 2) 건축기사(산업기사를 포함한다) 자격 취득 후 소방 관련 업무 경력이 3년(건축산업기사의 경우 5년) 이상인 사람
교육훈련	소방안전교육사

※ 비고

소방 관련 업무 경력은 소방청장이 정하여 고시하는 기준에 따른다.

3. 장비

소방, 전기, 가스, 위험물, 건축 분야별로 행정안전부령으로 정하는 장비를 갖출 것

■ 화재의 예방 및 안전관리에 관한 법률 시행령 [별표 9]

과태료의 부과기준(제51조 관련)

1. 일반기준

가. 위반행위의 횟수에 따른 과태료의 가중된 부과기준은 최근 1년간 같은 위반행위로 과태료 부과처분을 받은 경우에 적용한다. 이 경우 기간의 계산은 위반행위에 대하여 과태료 부과처분을 받은 날과 그 처분 후 다시 같은 위반행위를 하여 적발된 날을 기준으로 한다.

나. 가목에 따라 가중된 부과처분을 하는 경우 가중처분의 적용 차수는 그 위반행위 전 부과처분 차수(가목에 따른 기간 내에 과태료 부과처분이 둘 이상 있었던 경우에는 높은 차수를 말한다)의 다음 차수로 한다.

다. 부과권자는 다음의 어느 하나에 해당하는 경우에는 제2호의 개별기준에 따른 과태료의 2분의 1 범위에서 그 금액을 줄여 부과할 수 있다. 다만, 과태료를 체납하고 있는 위반행위자에 대해서는 그렇지 않다.

1) 위반행위가 사소한 부주의나 오류로 인한 것으로 인정되는 경우

2) 위반행위자가 법 위반상태를 시정하거나 해소하기 위하여 노력한 사실이 인정되는 경우

3) 위반행위자가 처음 위반행위를 한 경우로서 3년 이상 해당 업종을 모범적으로 영위한 사실이 인정되는 경우

4) 위반행위자가 화재 등 재난으로 재산에 현저한 손실을 입거나 사업 여건의 악화로 그 사업이 중대한 위기에 처하는 등 사정이 있는 경우

5) 위반행위자가 같은 위반행위로 다른 법률에 따라 과태료 · 벌금 · 영업정지 등의 처분을 받은 경우

6) 그 밖에 위반행위의 정도, 위반행위의 동기와 그 결과 등을 고려하여 과태료 금액을 줄일 필요가 있다고 인정되는 경우

2. 개별기준

위반행위	근거 법조문	과태료 금액 (단위: 만원)		
		1차 위반	2차 위반	3차 이상 위반
가. 정당한 사유 없이 법 제17조제1항 각 호의 어느 하나에 해당하는 행위를 한	법 제52조 제1항제1호	300		

경우				
나. 법 제17조제4항에 따른 불을 사용할 때 지켜야 하는 사항 및 같은 조 제5항에 따른 특수가연물의 저장 및 취급 기준을 위반한 경우	법 제52조 제2항제1호	200		
다. 법 제18조제4항에 따른 소방설비등의 설치 명령을 정당한 사유 없이 따르지 않은 경우	법 제52조 제2항제2호	200		
라. 법 제24조제2항을 위반하여 소방안전관리자를 겸한 경우	법 제52조 제1항제2호	300		
마. 법 제24조제5항에 따른 소방안전관리업무를 하지 않은 경우	법 제52조 제1항제3호	100	200	300
바. 법 제26조제1항을 위반하여 기간 내에 선임신고를 하지 않거나 소방안전관리자의 성명 등을 게시하지 않은 경우 1) 지연 신고기간이 1개월 미만인 경우 2) 지연 신고기간이 1개월 이상 3개월 미만인 경우 3) 지연 신고기간이 3개월 이상이거나 신고하지 않은 경우	법 제52조 제2항제3호	50 100 200		
4) 소방안전관리자의 성명 등을 게시하지 않은 경우		50	100	200
사. 법 제27조제2항을 위반하여 소방안전관리업무의 지도·감독을 하지 않은 경우	법 제52조 제1항제4호	300		
아. 법 제29조제1항을 위반하여 기간 내에 선임신고를 하지 않은 경우 1) 지연 신고기간이 1개월 미만인 경우 2) 지연 신고기간이 1개월 이상 3개월 미만인 경우 3) 지연 신고기간이 3개월 이상이거나 신고하지 않은 경우	법 제52조 제2항제4호	50 100 200		
자. 법 제29조제2항에 따른 건설현장 소방안전관리대상물의 소방안전관리자의 업무를 하지 않은 경우	법 제52조 제1항제5호	100	200	300
차. 법 제34조제1항제2호를 위반하여 실무교육을 받지 않은 경우	법 제52조 제3항	50		
카. 법 제36조제3항을 위반하여 피난유도	법 제52조	100	200	300

안내정보를 제공하지 않은 경우	제1항제6호			
타. 법 제37조제1항을 위반하여 소방훈련 및 교육을 하지 않은 경우	법 제52조 제1항제7호	100	200	300
파. 법 제37조제2항을 위반하여 기간 내에 소방훈련 및 교육 결과를 제출하지 않은 경우	법 제52조 제2항제5호			
1) 지연 제출기간이 1개월 미만인 경우		50		
2) 지연 제출기간이 1개월 이상 3개월 미만인 경우		100		
3) 지연 제출기간이 3개월 이상이거나 제출을 하지 않은 경우		200		
하. 법 제41조제4항을 위반하여 화재예방안전진단 결과를 제출하지 않은 경우	법 제52조 제1항제8호			
1) 지연 제출기간이 1개월 미만인 경우		100		
2) 지연 제출기간이 1개월 이상 3개월 미만인 경우		200		
3) 지연 제출기간이 3개월 이상이거나 제출하지 않은 경우		300		

화재의 예방 및 안전관리에 관한 법률 시행규칙

[시행 2026. 7. 1.] [행정안전부령 제628호, 2026. 7. 1., 타법개정]

소방청 (예방정책과 - 총괄) 044 - 205 - 7442
소방청 (화재대응조사과 - 화재 위험경보, 불시 소방훈련) 044 - 205 - 7471
소방청 (생활안전과 - 화재안전취약자에 대한 지원) 044 - 205 - 7662

제1장 총칙

제1조(목적) 이 규칙은 「화재의 예방 및 안전관리에 관한 법률」 및 같은 법 시행령에서 위임된 사항과 그 시행에 필요한 사항을 규정함을 목적으로 한다.

제2장 화재의 예방 및 안전관리 기본계획의 수립ㆍ시행

제2조(실태조사의 방법 및 절차 등) ① 「화재의 예방 및 안전관리에 관한 법률」(이하 "법"이라 한다) 제5조제1항에 따른 실태조사는 통계조사, 문헌조사 또는 현장조사의 방법으로 하며, 정보통신망 또는 전자적인 방식을 사용할 수 있다.

② 소방청장은 제1항에 따른 실태조사를 실시하려는 경우 실태조사 시작 7일 전까지 조사 일시, 조사 사유 및 조사 내용 등을 포함한 조사계획을 조사대상자에게 서면 또는 전자우편 등의 방법으로 미리 알려야 한다.

③ 관계 공무원 및 제4항에 따라 실태조사를 의뢰받은 관계 전문가 등이 실태조사를 위하여 소방대상물에 출입할 때에는 그 권한 또는 자격을 표시하는 증표를 지니고 이를 관계인에게 내보여야 한다.

④ 소방청장은 실태조사를 전문연구기관ㆍ단체나 관계 전문가에게 의뢰하여 실시할 수 있다.

⑤ 소방청장은 실태조사의 결과를 인터넷 홈페이지 등에 공표할 수 있다.

⑥ 제1항부터 제5항까지에서 규정한 사항 외에 실태조사 방법 및 절차 등에 관하여 필요한 사항은 소방청장이 정한다.

제3조(통계의 작성ㆍ관리) 소방청장은 법 제6조제3항에 따라 다음 각 호의 기관으로 하여금 통계자료의 작성ㆍ관리에 관한 업무를 수행하게 할 수 있다.

1. 「소방기본법」 제40조제1항에 따라 설립된 한국소방안전원(이하 "안전원"이라 한다)
2. 「정부출연연구기관 등의 설립ㆍ운영 및 육성에 관한 법률」 제8조에 따라 설립된 정부출연연구기관
3. 「통계법」 제15조에 따라 지정된 통계작성지정기관

제3장 화재안전조사

제4조(화재안전조사의 연기신청 등) ① 「화재의 예방 및 안전관리에 관한 법률 시행령」(이하 "영"이라 한다) 제9조제2항에 따라 화재안전조사의 연기를 신청하려는 관계인은 화재안전조사 시작 3일 전까지 별지 제1호서식의 화재안전조사 연기신청서(전자문서를 포함한다)에 화재안전조사를 받기 곤란함을 증명할 수 있는 서류(전자문서를 포함한다)를 첨부하여 소방청장, 소방본부장 또는 소방서장(이하 "소방관서장"이라 한다)에게 제출해야 한다.

② 제1항에 따른 신청서를 제출받은 소방관서장은 3일 이내에 연기신청의 승인 여부를 결정하여 별지 제2호서식의 화재안전조사 연기신청 결과 통지서를 연기신청을 한 자에게 통지해야 하며 연기기간이 종료되면 지체 없이 화재안전조사를 시작해야 한다.

제5조(화재안전조사에 따른 조치명령 등의 절차) ① 소방관서장은 법 제14조에 따라 소방대상물의 개수(改修)ㆍ이전ㆍ제거, 사용의 금지 또는 제한, 사용폐쇄, 공사의 정지 또는 중지, 그 밖에 필요한 조치를 명할 때에는 별지 제3호서식의 화재안전조사 조치명령서를 해당 소방대상물의 관계인에게 발급하고, 별지 제4호서식의 화재안전조사 조치명령 대장에 이를 기록하여 관리해야 한다.

② 소방관서장은 법 제14조에 따른 명령으로 인하여 손실을 입은 자가 있는 경우에는 별지 제5호서식의 화재안전조사 조치명령 손실확인서를 작성하여 관련 사진 및 그 밖의 증명자료와 함께 보관해야 한다.

제6조(손실보상 청구자가 제출해야 하는 서류 등) ① 법 제14조에 따른 명령으로 인하여 손실을 입은 자가 손실보상을 청구하려는 경우에는 별지 제6호서식의 손실보상 청구서(전자문서를 포함한다)에 다음 각 호의 서류(전자문서를 포함한다)를 첨부하여 소방청장, 특별시장ㆍ통합특별시장ㆍ광역시장ㆍ특별자치시장ㆍ도지사 또는 특별자치도지사(이하 "시ㆍ도지사"라 한다)에게 제출해야 한다. 이 경우 담당 공무원은 「전자정부법」 제36조제1항에 따른 행정정보의 공동이용을 통하여 건축물대장(소방대상물의 관계인임을 증명할 수 있는 서류가 건축물대장인 경우만 해당한다. 이하 이 항에서 같다)을 확인해야 하며, 신청인이 확인에 동의하지 않는 경우에는 건축물대장을 첨부하도록 해야 한다. <개정 2026. 7. 1.>

1. 소방대상물의 관계인임을 증명할 수 있는 서류(건축물대장은 제외한다)
2. 손실을 증명할 수 있는 사진 및 그 밖의 증빙자료

② 소방청장 또는 시ㆍ도지사는 영 제14조제2항에 따라 손실보상에 관하여 협의가 이루어진 경우에는 손실보상을 청구한 자와 연명으로 별지 제7호서식의 손실보상 합의서를 작성하고 이를 보관해야 한다.

제4장 화재의 예방조치 등

제7조(화재예방 안전조치 등) ① 화재예방강화지구 및 영 제16조제1항 각 호의 장소에서는 다음 각 호의 안전조치를 한 경우에 법 제17조제1항 각 호의 행위를 할 수 있다.

1. 「국민건강증진법」 제9조제4항 각 호 외의 부분 후단에 따라 설치한 흡연실 등 법령에 따라 지정된 장소에서 화기 등을 취급하는 경우
2. 소화기 등 소방시설을 비치 또는 설치한 장소에서 화기 등을 취급하는 경우
3. 「산업안전보건기준에 관한 규칙」 제241조의2제1항에 따른 화재감시자 등 안전요원이 배치된 장소에서 화기 등을 취급하는 경우
4. 그 밖에 소방관서장과 사전 협의하여 안전조치를 한 경우

② 제1항제4호에 따라 소방관서장과 사전 협의하여 안전조치를 하려는 자는 별지 제8호서식의 화재예방 안전조치 협의 신청서를 작성하여 소방관서장에게 제출해야 한다.

③ 소방관서장은 제2항에 따라 협의 신청서를 받은 경우에는 화재예방 안전조치의 적절성을 검토하고 5일 이내에 별지 제9호서식의 화재예방 안전조치 협의 결과 통보서를 협의를 신청한 자에게 통보해야 한다.

④ 소방관서장은 법 제17조제2항 각 호의 명령을 할 때에는 별지 제10호서식의 화재예방 조치명령서를 해당 관계인에게 발급해야 한다.

제8조(화재예방강화지구 관리대장) 영 제20조제4항 각 호 외의 부분에 따른 화재예방강화지구 관리대장은 별지 제11호서식에 따른다.

제9조(화재 위험경보) ① 소방관서장은 「기상법」 제13조에 따른 기상현상 및 기상영향에 대한 예보ㆍ특보에 따라 화재의 발생 위험이 높다고 분석ㆍ판단되는 경우에는 법 제20조에 따라 화재 위험경보를 발령하고, 보도기관을 이용하거나 정보통신망에 게재하는 등 적절한 방법을 통하여 이를 일반인에게 알려야 한다.

② 제1항에 따른 화재 위험경보 발령 절차 및 조치사항에 관하여 필요한 사항은 소방청장이 정한다.

제5장 소방대상물의 소방안전관리

제10조(소방안전관리업무 수행에 관한 기록ㆍ유지) ① 영 제25조제1항의 소방안전관리대상물(이하 "소방안전관리대상물"이라 한다)의 소방안전관리자는 법 제24조제5항제7호에 따른 소방안전관리업무 수행에 관한 기록을 별지 제12호서식에 따라 월 1회 이상 작성ㆍ관리해야 한다.

② 소방안전관리자는 소방안전관리업무 수행 중 보수 또는 정비가 필요한 사항을 발견한 경우에는 이를 지체 없이 관계인에게 알리고, 별지 제12호서식에 기록해야 한다.

③ 소방안전관리자는 제1항에 따른 업무 수행에 관한 기록을 작성한 날부터 2년간 보관해야 한다.

제11조(자위소방대 및 초기대응체계의 구성ㆍ운영 및 교육 등) ① 소방안전관리대상물의 소방안전관리자는 법 제24조제5항제2호에 따른 자위소방대를 다음 각 호의 기능을 효율적으로 수행할 수 있도록 편성ㆍ운영하되, 소방안전관리대상물의 규모ㆍ용도 등의 특성을 고려하여 응급구조 및 방호안전기능 등을 추가하여 수행할 수 있도록 편성할 수 있다.

1. 화재 발생 시 비상연락, 초기소화 및 피난유도
2. 화재 발생 시 인명ㆍ재산피해 최소화를 위한 조치

② 제1항에 따른 자위소방대에는 대장과 부대장 1명을 각각 두며, 편성 조직의 인원은 해당 소방안전관리대상물의 수용인원 등을 고려하여 구성한다. 이 경우 자위소방대의 대장ㆍ부대장 및 편성조직의 임무는 다음 각 호와 같다.

1. 대장은 자위소방대를 총괄 지휘한다.
2. 부대장은 대장을 보좌하고 대장이 부득이한 사유로 임무를 수행할 수 없는 때에는 그 임무를 대행한다.
3. 비상연락팀은 화재사실의 전파 및 신고 업무를 수행한다.
4. 초기소화팀은 화재 발생 시 초기화재 진압 활동을 수행한다.
5. 피난유도팀은 재실자(在室者) 및 장애인, 노인, 임산부, 영유아 및 어린이 등 이동이 어려운 사람(이하 “피난약자”라 한다)을 안전한 장소로 대피시키는 업무를 수행한다.
6. 응급구조팀은 인명을 구조하고, 부상자에 대한 응급조치를 수행한다.
7. 방호안전팀은 화재확산방지 및 위험시설의 비상정지 등 방호안전 업무를 수행한다.

③ 소방안전관리대상물의 소방안전관리자는 법 제24조제5항제2호에 따른 초기대응체계를 제1항에 따른 자위소방대에 포함하여 편성하되, 화재 발생 시 초기에 신속하게 대처할 수 있도록 해당 소방안전관리대상물에 근무하는 사람의 근무위치, 근무인원 등을 고려한다.

④ 소방안전관리대상물의 소방안전관리자는 해당 소방안전관리대상물이 이용되고 있는 동안 제3항에 따른 초기대응체계를 상시적으로 운영해야 한다.

⑤ 소방안전관리대상물의 소방안전관리자는 연 1회 이상 자위소방대를 소집하여 그 편성 상태 및 초기대응체계를 점검하고, 편성된 근무자에 대한 소방교육을 실시해야 한다. 이 경우 초기대응체계에 편성된 근무자 등에 대해서는 화재 발생 초기대응에 필요한 기본 요령을 숙지할 수 있도록 소방교육을 실시해야 한다.

⑥ 소방안전관리대상물의 소방안전관리자는 제5항에 따른 소방교육을 제36조제1항에 따른 소방훈련과 병행하여 실시할 수 있다.

⑦ 소방안전관리대상물의 소방안전관리자는 제5항에 따른 소방교육을 실시하였을 때는 그 실시 결과를 별지 제13호서식의 자위소방대 및 초기대응체계 교육ㆍ훈련 실시 결과 기록부에 기록하고, 교육을 실시한 날부터 2년간 보관해야 한다.

⑧ 소방청장은 자위소방대의 구성ㆍ운영 및 교육, 초기대응체계의 편성ㆍ운영 등에 필요한 지침을 작성하여 배포할 수 있으며, 소방본부장 또는 소방서장은 소방안전관리대상물의 소방안전관리자가 해당 지침을 준수하도록 지도할 수 있다.

제12조(소방안전관리업무 대행 기준) 법 제25조제2항에 따른 소방안전관리업무 대행인력의 배치기준ㆍ자격ㆍ방법 등 준수사항은 별표 1과 같다.

제13조(소방안전관리업무 대행의 대가) 법 제25조제3항에서 "행정안전부령으로 정하는 방식"이란 「엔지니어링산업 진흥법」 제31조에 따라 산업통상부장관이 고시한 엔지니어링사업 대가의 기준 중 실비정액가산방식을 말한다. <개정 2025. 10. 31.>

제14조(소방안전관리자의 선임신고 등) ① 소방안전관리대상물의 관계인은 법 제24조 및 제35조에 따라 소방안전관리자를 다음 각 호의 구분에 따라 해당 호에서 정하는 날부터 30일 이내에 선임해야 한다.

1. 신축ㆍ증축ㆍ개축ㆍ재축ㆍ대수선 또는 용도변경으로 해당 특정소방대상물의 소방안전관리자를 신규로 선임해야 하는 경우: 해당 특정소방대상물의 사용승인일(건축물의 경우에는 「건축법」 제22조에 따라 건축물을 사용할 수 있게 된 날을 말한다. 이하 이 조 및 제16조에서 같다)
2. 증축 또는 용도변경으로 인하여 특정소방대상물이 영 제25조제1항에 따른 소방안전관리대상물로 된 경우 또는 특정소방대상물의 소방안전관리 등급이 변경된 경우: 증축공사의 사용승인일 또는 용도변경 사실을 건축물관리대장에 기재한 날
3. 특정소방대상물을 양수하거나 「민사집행법」에 따른 경매, 「채무자 회생 및 파산에 관한 법률」에 따른 환가(換價), 「국세징수법」ㆍ「관세법」 또는 「지방세기본법」에 따른 압류재산의 매각이나 그 밖에 이에 준하는 절차에 따라 관계인의 권리를 취득한 경우: 해당 권리를 취득한 날 또는 관할 소방서장으로부터 소방안전관리자 선임 안내를 받은 날. 다만, 새로 권리를 취득한 관계인이 종전의 특정소방대상물의 관계인이 선임신고한 소방안전관리자를 해임하지 않는 경우는 제외한다.
4. 법 제35조에 따른 특정소방대상물의 경우: 관리의 권원이 분리되거나 소방본부장 또는 소방서장이 관리의 권원을 조정한 날
5. 소방안전관리자의 해임, 퇴직 등으로 해당 소방안전관리자의 업무가 종료된 경우: 소방안전관리자가 해임된 날, 퇴직한 날 등 근무를 종료한 날
6. 법 제24조제3항에 따라 소방안전관리업무를 대행하는 자를 감독할 수 있는 사람을 소방안전관리자로 선임한 경우로서 그 업무대행 계약이 해지 또는 종료된 경우: 소방안전관리업무 대행이 끝난 날
7. 법 제31조제1항에 따라 소방안전관리자 자격이 정지 또는 취소된 경우: 소방안전관리자 자격이 정지 또는 취소된 날

② 영 별표 4 제3호 및 제4호에 따른 2급 또는 3급 소방안전관리대상물의 관계인은 제20조에 따른 소방안전관리자 자격시험이나 제25조에 따른 소방안전관리자에 대한 강습교육이 제1항에 따른 소방안전관리자 선임기간 내에 있지 않아 소방안전관리자를 선임할 수 없는 경우에는 소방안전관리자 선임의 연기를 신청할 수 있다.

③ 제2항에 따라 소방안전관리자 선임의 연기를 신청하려는 2급 또는 3급 소방안전관리대상물의 관계인은 별지 제14호서식의 소방안전관리자ㆍ소방안전관리보조자 선임 연기 신청서를 작성하여 소방본부장 또는 소방서장에게 제출해야 한다. 이 경우 소방본부장 또는 소방서장은 법 제33조에 따른 종합정보망(이하 “종합정보망”이라 한다)에서 강습교육의 접수 또는 시험응시 여부를 확인해야 하며, 2급 또는 3급 소방안전관리대상물의 관계인은 소방안전관리자가 선임될 때까지 법 제24조제5항의 소방안전관리업무를 수행해야 한다.

④ 소방본부장 또는 소방서장은 제3항에 따라 선임 연기 신청서를 제출받은 경우에는 3일 이내에 소방안전관리자 선임기간을 정하여 2급 또는 3급 소방안전관리대상물의 관계인에게 통보해야 한다.

⑤ 소방안전관리대상물의 관계인은 법 제24조 또는 제35조에 따라 소방안전관리자 또는 총괄소방안전관리자(「기업활동 규제완화에 관한 특별조치법」 제29조제2항ㆍ제3항, 제30조제2항 또는 제32조제2항에 따라 소방안전관리자를 겸임하거나 공동으로 선임되는 사람을 포함한다)를 선임한 경우에는 법 제26조제1항에 따라 별지 제15호서식의 소방안전관리자 선임신고서(전자문서를 포함한다)에 다음 각 호의 어느 하나에 해당하는 서류(전자문서를 포함한다)를 첨부하여 소방본부장 또는 소방서장에게 제출해야 한다. 이 경우 소방안전관리대상물의 관계인은 종합정보망을 이용하여 선임신고를 할 수 있다.

1. 제18조에 따른 소방안전관리자 자격증
2. 소방안전관리대상물의 소방안전관리에 관한 업무를 감독할 수 있는 직위에 있는 사람임을 증명하는 서류 및 소방안전관리업무의 대행 계약서 사본(법 제24조제3항에 따라 소방안전관리대상물의 관계인이 소방안전관리업무를 대행하게 하는 경우만 해당한다)
3. 「기업활동 규제완화에 관한 특별조치법」 제29조제2항ㆍ제3항, 제30조제2항 또는 제32조제2항에 따라 해당 소방안전관리대상물의 소방안전관리자를 겸임할 수 있는 안전관리자로 선임된 사실을 증명할 수 있는 서류 또는 선임사항이 기록된 자격증(자격수첩을 포함한다)
4. 계약서 또는 권원이 분리됨을 증명하는 관련 서류(법 제35조에 따른 권원별 소방안전관리자를 선임한 경우만 해당한다)

⑥ 소방본부장 또는 소방서장은 소방안전관리대상물의 관계인이 제5항에 따라 소방안전관리자 등을 선임하여 신고하는 경우에는 신고인에게 별지 제16호서식의 선임증을 발급해야 한다. 이 경우 소방본부장 또는 소방서장은 신고인이 종전의 선임이력에 관한 확인을 신청하는 경우에는 별지 제17호서식의 소방안전관리자 선임 이력 확인서를 발급해야 한다.

⑦ 소방본부장 또는 소방서장은 소방안전관리자의 선임신고를 접수하거나 해임 사실을 확인한 경우에는 지체 없이 관련 사실을 종합정보망에 입력해야 한다.

⑧ 소방본부장 또는 소방서장은 선임신고의 효율적 처리를 위하여 소방안전관리대상물이 완공된 경우에는 지체 없이 해당 소방안전관리대상물의 위치, 연면적 등의 정보를 종합정보망에 입력해야 한다.

제15조(소방안전관리자 정보의 게시) ① 법 제26조제1항에서 “ 행정안전부령으로 정하는 사항 ”이란 다음 각 호의 사항을 말한다.

1. 소방안전관리대상물의 명칭 및 등급
2. 소방안전관리자의 성명 및 선임일자
3. 소방안전관리자의 연락처
4. 소방안전관리자의 근무 위치(화재 수신기 또는 종합방재실을 말한다)

② 제1항에 따른 소방안전관리자 성명 등의 게시는 별표 2의 소방안전관리자 현황표에 따른다. 이 경우 「소방시설 설치 및 관리에 관한 법률 시행규칙」 별표 5에 따른 소방시설등 자체점검기록표를 함께 게시할 수 있다.

제16조(소방안전관리보조자의 선임신고 등) ① 소방안전관리대상물의 관계인은 법 제24조제1항 후단에 따라 소방안전관리자보조자를 다음 각 호의 구분에 따라 해당 호에서 정하는 날부터 30일 이내에 선임해야 한다.

1. 신축ㆍ증축ㆍ개축ㆍ재축ㆍ대수선 또는 용도변경으로 해당 소방안전관리대상물의 소방안전관리보조자를 신규로 선임해야 하는 경우: 해당 소방안전관리대상물의 사용승인일
2. 소방안전관리대상물을 양수하거나 「민사집행법」에 따른 경매, 「채무자 회생 및 파산에 관한 법률」에 따른 환가, 「국세징수법」ㆍ「관세법」 또는 「지방세기본법」에 따른 압류재산의 매각이나 그 밖에 이에 준하는 절차에 따라 관계인의 권리를 취득한 경우: 해당 권리를 취득한 날 또는 관할 소방서장으로부터 소방안전관리보조자 선임 안내를 받은 날. 다만, 새로 권리를 취득한 관계인이 종전의 소방안전관리대상물의 관계인이 선임신고한 소방안전관리보조자를 해임하지 않는 경우는 제외한다.
3. 소방안전관리보조자의 해임, 퇴직 등으로 해당 소방안전관리보조자의 업무가 종료된 경우: 소방안전관리보조자가 해임된 날, 퇴직한 날 등 근무를 종료한 날

② 법 제24조제1항 후단에 따라 소방안전관리보조자를 선임해야 하는 소방안전관리대상물(이하 “ 보조자선임대상 소방안전관리대상물 ”이라 한다)의 관계인은 제25조에 따른 강습교육이 제1항에 따른 소방안전관리보조자 선임기간 내에 있지 않아 소방안전관리보조자를 선임할 수 없는 경우에는 소방안전관리보조자 선임의 연기를 신청할 수 있다.

③ 제2항에 따라 소방안전관리보조자 선임의 연기를 신청하려는 보조자선임대상 소방안전관리대상물의 관계인은 별지 제14호서식의 선임 연기 신청서를 작성하여 소방본부장 또는 소방서장에게 제출해야 한다. 이 경우 소방본부장 또는 소방서장은 종합정보망에서 강습교육의 접수 여부를 확인해야 한다.

④ 소방본부장 또는 소방서장은 제3항에 따라 선임 연기 신청서를 제출받은 경우에는 3일 이내에 소방안전관리보조자 선임기간을 정하여 보조자선임대상 소방안전관리대상물의 관계인에게 통보해야 한다.

⑤ 보조자선임대상 소방안전관리대상물의 관계인은 법 제24조제1항에 따른 소방안전관리보조자를 선임한 경우에는 법 제26조제1항에 따라 별지 제18호서식의 소방안전관리보조자 선임신고서(전자문서를 포함한다)에 다음 각 호의 어느 하나에 해당하는 서류(영 별표 5 제2호

의 자격요건 중 해당 자격을 증명할 수 있는 서류를 말하며, 전자문서를 포함한다)를 첨부하여 소방본부장 또는 소방서장에게 제출해야 한다. 이 경우 보조자선임대상 소방안전관리대상물의 관계인은 종합정보망을 이용하여 선임신고를 할 수 있다.

1. 제18조에 따른 소방안전관리자 자격증
2. 영 별표 4에 따른 특급, 1급, 2급 또는 3급 소방안전관리대상물의 소방안전관리자가 되려는 사람에 대한 강습교육 수료증
3. 소방안전관리대상물의 소방안전 관련 업무에 2년 이상 근무한 경력이 있는 사람임을 증명할 수 있는 서류

⑥ 소방본부장 또는 소방서장은 제5항에 따라 보조자선임대상 소방안전관리대상물의 관계인이 선임신고를 하는 경우 「전자정부법」 제36조제1항에 따른 행정정보의 공동이용을 통하여 선임된 소방안전관리보조자의 국가기술자격증(영 별표 5 제2호나목에 해당하는 사람만 해당한다)을 확인해야 한다. 이 경우 선임된 소방안전관리보조자가 확인에 동의하지 않으면 국가기술자격증의 사본을 제출하도록 해야 한다.

⑦ 소방본부장 또는 소방서장은 보조자선임대상 소방안전관리대상물의 관계인이 법 제26조제1항에 따른 소방안전관리보조자를 선임하고 제5항에 따라 신고하는 경우에는 신고인에게 별지 제16호서식의 소방안전관리보조자 선임증을 발급해야 한다. 이 경우 소방본부장 또는 소방서장은 신고인이 종전의 선임이력에 관한 확인을 신청하는 경우에는 별지 제17호서식의 소방안전관리보조자 선임 이력 확인서를 발급해야 한다.

⑧ 소방본부장 또는 소방서장은 소방안전관리보조자의 선임신고를 접수하거나 해임 사실을 확인한 경우에는 지체 없이 관련 사실을 종합정보망에 입력해야 한다.

제17조(건설현장 소방안전관리자의 선임신고) ① 법 제29조제1항에 따른 건설현장 소방안전관리대상물(이하 “ 건설현장 소방안전관리대상물 ” 이라 한다)의 공사시공자는 같은 항에 따라 소방안전관리자를 선임한 경우에는 선임한 날부터 14일 이내에 별지 제19호서식의 건설현장 소방안전관리자 선임신고서(전자문서를 포함한다)에 다음 각 호의 서류(전자문서를 포함한다)를 첨부하여 소방본부장 또는 소방서장에게 신고해야 한다. 이 경우 건설현장 소방안전관리대상물의 공사시공자는 종합정보망을 이용하여 선임신고를 할 수 있다.

1. 제18조에 따른 소방안전관리자 자격증
2. 건설현장 소방안전관리자가 되려는 사람에 대한 강습교육 수료증
3. 건설현장 소방안전관리대상물의 공사 계약서 사본

② 소방본부장 또는 소방서장은 건설현장 소방안전관리대상물의 공사시공자가 소방안전관리자를 선임하고 제1항에 따라 신고하는 경우에는 신고인에게 별지 제16호서식의 건설현장 소방안전관리자 선임증을 발급해야 한다. 이 경우 소방본부장 또는 소방서장은 신고인이 종전의 선임이력에 관한 확인을 신청하는 경우 별지 제17호서식의 건설현장 소방안전관리자 선임 이력 확인서를 발급해야 한다.

③ 소방본부장 또는 소방서장은 건설현장 소방안전관리자의 선임신고를 접수하거나 해임 사실을 확인한 경우에는 지체 없이 관련 사실을 종합정보망에 입력해야 한다.

④ 소방본부장 또는 소방서장은 건설현장 소방안전관리대상물 선임신고의 효율적 처리를 위하여 「소방시설 설치 및 안전관리에 관한 법률」 제6조제1항에 따라 건축허가등의 동의를 하는 경우에는 지체 없이 해당 소방안전관리대상물의 위치, 연면적 등의 정보를 종합정보망에 입력해야 한다.

제18조(소방안전관리자 자격증의 발급 및 재발급 등) ① 소방안전관리자 자격증을 발급받으려는 사람은 법 제30조제2항에 따라 별지 제20호서식의 소방안전관리자 자격증 발급 신청서(전자문서를 포함한다)에 다음 각 호의 서류(전자문서를 포함한다)를 첨부하여 소방청장에게 제출해야 한다. 이 경우 소방청장은 「전자정부법」 제36조제1항에 따른 행정정보의 공동이용을 통하여 소방안전관리자 자격증의 발급 요건인 국가기술자격증(자격증 발급을 위하여 필요한 경우만 해당한다)을 확인할 수 있으며, 신청인이 확인에 동의하지 않는 경우에는 그 사본을 제출하도록 해야 한다.

1. 법 제30조제1항 각 호의 어느 하나에 해당하는 사람임을 증명하는 서류
2. 신분증 사본
3. 사진(가로 3.5센티미터 × 세로 4.5센티미터)

② 제1항에 따라 소방안전관리자 자격증의 발급을 신청받은 소방청장은 3일 이내에 법 제30조제1항 각 호에 따른 자격을 갖춘 사람에게 별지 제21호서식의 소방안전관리자 자격증을 발급해야 한다. 이 경우 소방청장은 별지 제22호서식의 소방안전관리자 자격증 발급대장에 등급별로 기록하고 관리해야 한다.

③ 제2항에 따라 소방안전관리자 자격증을 발급받은 사람이 그 자격증을 잃어버렸거나 자격증이 못 쓰게 된 경우에는 별지 제20호서식의 소방안전관리자 자격증 재발급 신청서(전자문서를 포함한다)를 작성하여 소방청장에게 자격증의 재발급을 신청할 수 있다. 이 경우 소방청장은 신청자에게 자격증을 3일 이내에 재발급하고 별지 제22호서식의 소방안전관리자 자격증 재발급대장에 재발급 사항을 기록하고 관리해야 한다.

④ 소방청장은 별지 제22호서식의 소방안전관리자 자격증 (재)발급대장을 종합정보망에서 전자적 처리가 가능한 방법으로 작성ㆍ관리해야 한다.

제19조(소방안전관리자 자격의 정지 및 취소 기준) 법 제31조제1항에 따른 소방안전관리자 자격의 정지 및 취소 기준은 별표 3과 같다.

제20조(소방안전관리자 자격시험의 방법) ① 소방청장은 법 제30조제1항제1호에 따른 소방안전관리자 자격시험(이하 “소방안전관리자 자격시험”이라 한다)을 다음 각 호와 같이 실시한다. 이 경우 특급 소방안전관리자 자격시험은 제1차시험과 제2차시험으로 나누어 실시한다.

1. 특급 소방안전관리자 자격시험: 연 2회 이상
2. 1급ㆍ2급ㆍ3급 소방안전관리자 자격시험: 월 1회 이상

② 소방안전관리자 자격시험에 응시하려는 사람은 별지 제23호서식의 소방안전관리자 자격시험 응시원서(전자문서를 포함한다)에 다음 각 호의 서류(전자문서를 포함한다)를 첨부하여 소방청장에게 제출해야 한다.

1. 사진(가로 3.5센티미터 × 세로 4.5센티미터)
2. 응시자격 증명서류

③ 소방청장은 제2항에 따라 소방안전관리자 자격시험 응시원서를 접수한 경우에는 시험응시표를 발급해야 한다.

제21조(소방안전관리자 자격시험의 공고) 소방청장은 특급, 1급, 2급 또는 3급 소방안전관리자 자격시험을 실시하려는 경우에는 응시자격ㆍ시험과목ㆍ일시ㆍ장소 및 응시절차를 모든 응시희망자가 알 수 있도록 시험 시행일 30일 전에 인터넷 홈페이지에 공고해야 한다.

제22조(소방안전관리자 자격시험의 합격자 결정 등) ① 특급, 1급, 2급 및 3급 소방안전관리자 자격시험은 매과목을 100점 만점으로 하여 매과목 40점 이상, 전과목 평균 70점 이상 득점한 사람을 합격자로 한다.

② 소방안전관리자 자격시험은 다음 각 호의 방법으로 채점한다. 이 경우 특급 소방안전관리자 자격시험의 제2차시험 채점은 제1차시험 합격자의 답안지에 대해서만 실시한다.

1. 선택형 문제: 답안지 기재사항을 전산으로 판독하여 채점
2. 주관식 서술형 문제: 제23조제2항에 따라 임명ㆍ위촉된 시험위원이 채점. 이 경우 3명 이상의 채점자가 문항별 배점과 채점 기준표에 따라 별도로 채점하고 그 평균 점수를 해당 문제의 점수로 한다.

③ 특급 소방안전관리자 자격시험의 제1차시험에 합격한 사람은 제1차시험에 합격한 날부터 2년간 제1차시험을 면제한다.

④ 소방청장은 소방안전관리자 자격시험을 종료한 날부터 30일(특급 소방안전관리 자격시험의 경우에는 60일) 이내에 인터넷 홈페이지에 합격자를 공고하고, 응시자에게 휴대전화 문자메시지로 합격 여부를 알려 줄 수 있다.

제23조(소방안전관리자 자격시험 과목 및 시험위원 위촉 등) ① 소방안전관리자 자격시험 과목 및 시험방법은 별표 4와 같다.

② 소방청장은 소방안전관리자 자격시험의 시험문제 출제, 검토 및 채점을 위하여 다음 각 호의 어느 하나에 해당하는 사람 중에서 시험 위원을 임명 또는 위촉해야 한다.

1. 소방 관련 분야에서 석사 이상의 학위를 취득한 사람
2. 「고등교육법」 제2조제1호부터 제6호까지에 해당하는 학교에서 소방안전 관련 학과의 조교수 이상으로 2년 이상 재직한 사람
3. 소방위 이상의 소방공무원
4. 소방기술사
5. 소방시설관리사
6. 그 밖에 화재안전 또는 소방 관련 법령이나 정책에 전문성이 있는 사람

③ 제2항에 따라 위촉된 시험위원에게는 예산의 범위에서 수당, 여비 및 그 밖에 필요한 경비를 지급할 수 있다.

④ 제1항부터 제3항까지에서 규정한 사항 외에 소방안전관리자 자격시험의 운영 등에 필요한 세부적인 사항은 소방청장이 정한다.

제24조(부정행위 기준 등) ① 소방안전관리자 자격시험에서의 부정행위는 다음 각 호와 같다.

1. 대리시험을 의뢰하거나 대리로 시험에 응시한 행위
2. 다른 수험자의 답안지 또는 문제지를 엿보거나, 다른 수험자에게 이를 알려주는 행위
3. 다른 수험자와 답안지 또는 문제지를 교환하는 행위
4. 시험 중 다른 수험자와 시험과 관련된 대화를 하는 행위
5. 시험 중 시험문제 내용과 관련된 물건을 휴대하여 사용하거나 이를 주고받는 행위(해당 물건의 휴대 여부를 확인하기 위한 검색 요구에 따르지 않는 행위를 포함한다)
6. 시험장 안이나 밖의 사람으로부터 도움을 받아 답안지를 작성하는 행위
7. 다른 수험자와 성명 또는 수험번호를 바꾸어 제출하는 행위
8. 수험자가 시험시간에 통신기기 및 전자기기 등을 사용하여 답안지를 작성하거나 다른 수험자를 위하여 답안을 송신하는 행위(해당 물건의 휴대 여부를 확인하기 위한 검색 요구에 따르지 않는 행위를 포함한다)
9. 감독관의 본인 확인 요구에 따르지 않는 행위
10. 시험 종료 후에도 계속해서 답안을 작성하거나 수정하는 행위
11. 그 밖의 부정 또는 불공정한 방법으로 시험을 치르는 행위

② 제1항 각 호에 따른 부정행위를 하는 응시자를 적발한 경우에는 해당 시험을 정지하고 무효로 처리한다.

제25조(강습교육의 실시) ① 소방청장은 법 제34조제1항제1호에 따른 강습교육(이하 "강습교육"이라 한다)의 대상ㆍ일정ㆍ횟수 등을 포함한 강습교육의 실시계획을 매년 수립ㆍ시행해야 한다.

② 소방청장은 강습교육을 실시하려는 경우에는 강습교육 실시 20일 전까지 일시ㆍ장소, 그 밖에 강습교육 실시에 필요한 사항을 인터넷 홈페이지에 공고해야 한다.

③ 소방청장은 강습교육을 실시한 경우에는 수료자에게 별지 제24호서식의 수료증(전자문서를 포함한다)을 발급하고 강습교육의 과정별로 별지 제25호서식의 강습교육수료자 명부대장(전자문서를 포함한다)을 작성ㆍ보관해야 한다.

제26조(강습교육 수강신청 등) ① 강습교육을 받으려는 사람은 강습교육의 과정별로 별지 제26호서식의 강습교육 수강신청서(전자문서를 포함한다)에 다음 각 호의 서류(전자문서를 포함한다)를 첨부하여 소방청장에게 제출해야 한다.

1. 사진(가로 3.5센티미터 × 세로 4.5센티미터)
2. 재직증명서(법 제39조제1항에 따른 공공기관에 재직하는 사람만 해당한다)

② 소방청장은 강습교육 수강신청서를 접수한 경우에는 수강증을 발급해야 한다.

제27조(강습교육의 강사) 강습교육을 담당할 강사는 과목별로 다음 각 호의 어느 하나에 해당하는 사람 중에서 소방에 관한 학식ㆍ경험ㆍ능력 등을 고려하여 소방청장이 임명 또는 위촉한다. <개정 2025. 6. 26.>

1. 안전원 직원
2. 소방기술사
3. 소방시설관리사
4. 소방안전 관련 학과에서 부교수 이상의 직(職)에 재직 중이거나 재직한 사람
5. 소방안전 관련 분야에서 석사 이상의 학위를 취득한 사람
6. 소방공무원으로 5년 이상 근무한 사람
7. 제1호부터 제6호까지에서 규정한 사람 외에 소방안전관리업무에 관한 전문적 지식과 경험이 있다고 소방청장이 인정하는 사람

제28조(강습교육의 과목, 시간 및 운영방법) 강습교육의 과목, 시간 및 운영방법은 별표 5와 같다.

제29조(실무교육의 실시) ① 소방청장은 법 제34조제1항제2호에 따른 실무교육(이하 "실무교육"이라 한다)의 대상ㆍ일정ㆍ횟수 등을 포함한 실무교육의 실시 계획을 매년 수립ㆍ시행해야 한다.

② 소방청장은 실무교육을 실시하려는 경우에는 실무교육 실시 30일 전까지 일시ㆍ장소, 그 밖에 실무교육 실시에 필요한 사항을 인터넷 홈페이지에 공고하고 교육대상자에게 통보해야 한다.

③ 소방안전관리자는 소방안전관리자로 선임된 날부터 6개월 이내에 실무교육을 받아야 하며, 그 이후에는 2년마다(최초 실무교육을 받은 날을 기준일로 하여 매 2년이 되는 해의 기준일과 같은 날 전까지를 말한다) 1회 이상 실무교육을 받아야 한다. 다만, 소방안전관리 강습교육 또는 실무교육을 받은 후 1년 이내에 소방안전관리자로 선임된 사람은 해당 강습교육 또는 실무교육을 수료한 날을 실무교육을 받은 날로 본다.<개정 2025. 6. 26.>

④ 소방안전관리보조자는 그 선임된 날부터 6개월(영 별표 5 제2호마목에 따라 소방안전관리보조자로 지정된 사람의 경우 3개월을 말한다) 이내에 실무교육을 받아야 하며, 그 이후에는 2년마다(최초 실무교육을 받은 날을 기준일로 하여 매 2년이 되는 해의 기준일과 같은 날 전까지를 말한다) 1회 이상 실무교육을 받아야 한다. 다만, 소방안전관리자 강습교육 또는 실무교육이나 소방안전관리보조자 실무교육을 받은 후 1년 이내에 소방안전관리보조자로 선임된 사람은 해당 강습교육 또는 실무교육을 수료한 날을 실무교육을 받은 날로 본다.<개정 2025. 6. 26.>

제30조(실무교육의 강사) 실무교육을 담당할 강사는 다음 각 호의 어느 하나에 해당하는 사람 중에서 소방에 관한 학식ㆍ경험ㆍ능력 등을 종합적으로 고려하여 소방청장이 임명 또는 위촉한다. <개정 2025. 6. 26.>

1. 안전원 직원
2. 소방기술사
3. 소방시설관리사
4. 소방안전 관련 학과에서 부교수 이상의 직에 재직 중이거나 재직한 사람
5. 소방안전 관련 분야에서 석사 이상의 학위를 취득한 사람
6. 소방공무원으로 5년 이상 근무한 사람
7. 제1호부터 제6호까지에서 규정한 사람 외에 소방안전관리업무에 관한 전문적 지식과 경험이 있다고 소방청장이 인정하는 사람

제31조(실무교육의 과목, 시간 및 운영방법) 실무교육의 과목, 시간 및 운영방법은 별표 6과 같다.

제32조(실무교육 수료증 발급 및 수료자명부의 통보) ① 소방청장은 실무교육을 수료한 사람에게 실무교육 수료증(전자문서를 포함한다)을 발급하고, 별지 제27호서식의 실무교육 수료자명부(전자문서를 포함한다)에 작성ㆍ관리해야 한다.

② 소방청장은 매월 15일까지 제1항에 따른 실무교육 수료자명부를 소방본부장 또는 소방서장에게 통보해야 한다.<개정 2025. 6. 26.>

[제목개정 2025. 6. 26.]

제33조(원격교육 실시방법) 법 제34조제2항제2호에 따른 원격교육은 실시간 양방향 교육, 인터넷을 통한 영상강의 등 정보통신매체를 이용하여 실시한다.

제34조(피난계획의 수립ㆍ시행) ① 법 제36조제1항에 따른 피난계획(이하 “피난계획”이라 한다)에는 다음 각 호의 사항이 포함되어야 한다.

1. 화재경보의 수단 및 방식
2. 층별, 구역별 피난대상 인원의 연령별ㆍ성별 현황
3. 피난약자의 현황
4. 각 거실에서 옥외(옥상 또는 피난안전구역을 포함한다)로 이르는 피난경로
5. 피난약자 및 피난약자를 동반한 사람의 피난동선과 피난방법
6. 피난시설, 방화구획, 그 밖에 피난에 영향을 줄 수 있는 제반 사항

② 소방안전관리대상물의 관계인은 해당 소방안전관리대상물의 구조ㆍ위치, 소방시설 등을 고려하여 피난계획을 수립해야 한다.

③ 소방안전관리대상물의 관계인은 해당 소방안전관리대상물의 피난시설이 변경된 경우에는 그 변경사항을 반영하여 피난계획을 정비해야 한다.

④ 제1항부터 제3항까지에서 규정한 사항 외에 피난계획의 수립ㆍ시행에 필요한 세부 사항은 소방청장이 정하여 고시한다.

제35조(피난유도 안내정보의 제공) ① 법 제36조제3항에 따른 피난유도 안내정보는 다음 각 호의 어느 하나의 방법으로 제공한다.

1. 연 2회 피난안내 교육을 실시하는 방법
2. 분기별 1회 이상 피난안내방송을 실시하는 방법
3. 피난안내도를 층마다 보기 쉬운 위치에 게시하는 방법
4. 엘리베이터, 출입구 등 시청이 용이한 장소에 피난안내영상을 제공하는 방법

② 제1항에서 규정한 사항 외에 피난유도 안내정보의 제공에 필요한 세부 사항은 소방청장이 정하여 고시한다.

제36조(근무자 및 거주자에 대한 소방훈련과 교육) ① 소방안전관리대상물의 관계인은 법 제37조제1항에 따른 소방훈련과 교육을 연 1회 이상 실시해야 한다. 다만, 소방본부장 또는 소방서장이 화재예방을 위하여 필요하다고 인정하여 2회의 범위에서 추가로 실시할 것을 요청하는 경우에는 소방훈련과 교육을 추가로 실시해야 한다.

② 소방본부장 또는 소방서장은 특급 및 1급 소방안전관리대상물의 관계인으로 하여금 제1항에 따른 소방훈련과 교육을 소방기관과 합동으로 실시하게 할 수 있다.

③ 소방안전관리대상물의 관계인은 소방훈련과 교육을 실시하는 경우 소방훈련 및 교육에 필요한 장비 및 교재 등을 갖추어야 한다.

④ 소방안전관리대상물의 관계인은 제1항에 따라 소방훈련과 교육을 실시했을 때에는 그 실시 결과를 별지 제28호서식의 소방훈련ㆍ교육 실시 결과 기록부에 기록하고, 이를 소방훈련 및 교육을 실시한 날부터 2년간 보관해야 한다.

제37조(소방훈련 및 교육 실시 결과의 제출) 영 제38조 각 호에 따른 소방안전관리대상물의 관계인은 제36조제1항에 따라 소방훈련 및 교육을 실시한 날부터 30일 이내에 별지 제29호서식의 소방훈련ㆍ교육 실시 결과서를 작성하여 소방본부장 또는 소방서장에게 제출해야 한다.

제38조(불시 소방훈련 및 교육 사전통지) 소방본부장 또는 소방서장은 법 제37조제4항에 따라 불시 소방훈련과 교육(이하 “불시 소방훈련ㆍ교육”이라 한다)을 실시하려는 경우에는 소방안전관리대상물의 관계인에게 불시 소방훈련ㆍ교육 실시 10일 전까지 별지 제30호서식의 불시 소방훈련ㆍ교육 계획서를 통지해야 한다.

제39조(불시 소방훈련ㆍ교육의 평가 방법 및 절차) ① 소방본부장 또는 소방서장은 법 제37조제5항 전단에 따라 불시 소방훈련ㆍ교육 실시 결과에 대한 평가를 실시하려는 경우에는 평가 계획을 사전에 수립해야 한다.

② 제1항에 따른 평가의 기준은 다음 각 호와 같다.

1. 불시 소방훈련ㆍ교육 내용의 적절성
2. 불시 소방훈련ㆍ교육 유형 및 방법의 적합성
3. 불시 소방훈련ㆍ교육 참여인력, 시설 및 장비 등의 적정성
4. 불시 소방훈련ㆍ교육 여건 및 참여도

③ 제1항에 따른 평가는 현장평가를 원칙으로 하되, 필요에 따라 서면평가 등을 병행할 수 있다. 이 경우 불시 소방훈련ㆍ교육 참가자에 대한 설문조사 또는 면접조사 등을 함께 실시할 수

있다.

④ 소방본부장 또는 소방서장은 제1항에 따른 평가를 실시한 경우 소방안전관리대상물의 관계인에게 불시 소방훈련ㆍ교육 종료일부터 10일 이내에 별지 제31호서식의 불시 소방훈련ㆍ교육 평가 결과서를 통지해야 한다.

제40조(소방안전교육 대상자 등) ① 법 제38조제1항에 따른 소방안전교육의 교육대상자는 법 제37조를 적용받지 않는 특정소방대상물 중 다음 각 호의 어느 하나에 해당하는 특정소방대상물의 관계인으로서 관할 소방서장이 소방안전교육이 필요하다고 인정하는 사람으로 한다.

1. 소화기 또는 비상경보설비가 설치된 공장ㆍ창고 등의 특정소방대상물
2. 그 밖에 관할 소방본부장 또는 소방서장이 화재에 대한 취약성이 높다고 인정하는 특정소방대상물

② 소방본부장 또는 소방서장은 법 제38조제1항에 따른 소방안전교육을 실시하려는 경우에는 교육일 10일 전까지 별지 제32호서식의 특정소방대상물 관계인 소방안전교육 계획서를 작성하여 통보해야 한다.

제6장 특별관리시설물의 소방안전관리

제41조(화재예방안전진단의 절차 및 방법) ① 법 제41조제1항에 따라 화재예방안전진단을 받아야 하는 소방안전 특별관리시설물(이하 “ 소방안전 특별관리시설물 ” 이라 한다)의 관계인은 별지 제33호서식을 안전원 또는 소방청장이 지정하는 화재예방안전진단기관(이하 “ 진단기관 ” 이라 한다)에 신청해야 한다.

② 제1항에 따라 화재예방안전진단 신청을 받은 안전원 또는 진단기관은 다음 각 호의 절차에 따라 화재예방안전진단을 실시한다.

1. 위험요인 조사
2. 위험성 평가
3. 위험성 감소대책의 수립

③ 화재예방안전진단은 다음 각 호의 방법으로 실시한다.

1. 준공도면, 시설 현황, 소방계획서 등 자료수집 및 분석
2. 화재위험요인 조사, 소방시설등의 성능점검 등 현장조사 및 점검
3. 정성적ㆍ정량적 방법을 통한 화재위험성 평가
4. 불시ㆍ무각본 훈련에 의한 비상대응훈련 평가
5. 그 밖에 지진 등 외부 환경 위험요인에 대한 예방ㆍ대비ㆍ대응태세 평가

④ 제1항에 따라 화재예방안전진단을 신청한 소방안전 특별관리시설물의 관계인은 화재예방안전진단에 필요한 자료의 열람 및 화재예방안전진단에 적극 협조해야 한다.

⑤ 제1항부터 제4항까지에서 규정한 사항 외에 화재예방안전진단의 세부 절차 및 평가방법 등에 관하여 필요한 사항은 소방청장이 정하여 고시한다.

제42조(화재예방안전진단 결과 제출) ① 화재예방안전진단을 실시한 안전원 또는 진단기관은 법 제41조제4항에 따라 화재예방안전진단이 완료된 날부터 60일 이내에 소방본부장 또는 소방서장, 관계인에게 별지 제34호서식의 화재예방안전진단 결과 보고서(전자문서를 포함한다)에 다음 각 호의 서류(전자문서를 포함한다)를 첨부하여 제출해야 한다.

1. 화재예방안전진단 결과 세부 보고서
2. 화재예방안전진단기관 지정서

② 제1항에 따른 화재예방안전진단 결과 보고서에는 다음 각 호의 사항이 포함되어야 한다.

1. 해당 소방안전 특별관리시설물 현황
2. 화재예방안전진단 실시 기관 및 참여인력
3. 화재예방안전진단 범위 및 내용
4. 화재위험요인의 조사ㆍ분석 및 평가 결과
5. 영 제44조제2항에 따른 안전등급 및 위험성 감소대책
6. 그 밖에 소방안전 특별관리시설물의 화재예방 강화를 위하여 소방청장이 정하는 사항

③ 소방본부장 또는 소방서장은 제1항에 따라 제출받은 화재예방안전진단 결과 보고서에 건축ㆍ전기ㆍ가스 등의 시설에 대한 관계 법령 위반 사실이 포함되어 있는 경우에는 관계 기관에 해당 내용을 통보해야 한다.<신설 2025. 6. 26.>

제43조(진단기관의 장비기준) 영 별표 8 제3호에서 “ 행정안전부령으로 정하는 장비 ”란 별표 7의 장비를 말한다.

제44조(진단기관의 지정신청) ① 진단기관으로 지정받으려는 자는 법 제42조제1항에 따라 별지 제35호서식의 화재예방안전진단기관 지정신청서(전자문서를 포함한다)에 다음 각 호의 서류(전자문서를 포함한다)를 첨부하여 소방청장에게 제출해야 한다.

1. 정관 사본
2. 시설 요건을 증명하는 서류 및 장비 명세서
3. 경력증명서 또는 재직증명서 등 기술인력의 자격요건을 증명하는 서류

② 제1항에 따른 화재예방안전진단기관 지정신청서를 제출받은 담당 공무원은 「전자정부법」 제36조제1항에 따른 행정정보의 공동이용을 통하여 법인등기부 등본(법인인 경우만 해당한다) 및 국가기술자격증을 확인해야 한다. 다만, 신청인이 확인에 동의하지 않는 경우에는 이를 제출하도록 해야 한다.

제45조(진단기관의 지정 절차) ① 소방청장은 제44조제1항에 따라 지정신청서를 접수한 경우에는 지정기준 등에 적합한지를 검토하여 60일 이내에 진단기관 지정 여부를 결정해야 한다.

② 소방청장은 제1항에 따라 진단기관의 지정을 결정한 경우에는 별지 제36호서식의 화재예방안전진단기관 지정서를 발급하고, 별지 제37호서식의 화재예방안전진단기관 관리대장에 기록하고 관리해야 한다.

③ 소방청장은 제2항에 따라 지정서를 발급한 경우에는 그 내용을 소방청 인터넷 홈페이지에 공고해야 한다.

제46조(진단기관의 지정취소) 법 제42조제2항에 따른 진단기관의 지정취소 및 업무정지의 처분 기준은 별표 8과 같다.

제7장 보칙

제47조(우수 소방대상물의 선정 등) ① 소방청장은 법 제44조제1항에 따른 우수 소방대상물의 선정 및 관계인에 대한 포상을 위하여 우수 소방대상물의 선정방법, 평가 대상물의 범위 및 평가 절차 등에 관한 내용이 포함된 시행계획(이하 "시행계획"이라 한다)을 매년 수립·시행해야 한다.

② 소방청장은 우수 소방대상물 선정을 위하여 필요한 경우에는 소방대상물을 직접 방문하여 필요한 사항을 확인할 수 있다.

③ 소방청장은 우수 소방대상물 선정의 객관성 및 전문성을 확보하기 위하여 필요한 경우에는 다음 각 호의 어느 하나에 해당하는 사람이 2명 이상 포함된 평가위원회(이하 이 조에서 "평가위원회"라 한다)를 성별을 고려하여 구성·운영할 수 있다. 이 경우 평가위원회의 위원에게는 예산의 범위에서 수당, 여비 등 필요한 경비를 지급할 수 있다.

1. 소방기술사(소방안전관리자로 선임된 사람은 제외한다)
2. 소방시설관리사
3. 소방 관련 석사 이상의 학위를 취득한 사람
4. 소방 관련 법인 또는 단체에서 소방 관련 업무에 5년 이상 종사한 사람
5. 소방공무원 교육기관, 대학 또는 연구소에서 소방과 관련한 교육 또는 연구에 5년 이상 종사한 사람

④ 제1항부터 제3항까지에서 규정한 사항 외에 우수 소방대상물의 평가, 평가위원회 구성·운영, 포상의 종류·명칭 및 우수 소방대상물 표지 등에 관하여 필요한 사항은 소방청장이 정하여 고시한다.

제48조(조치명령등의 기간연장) ① 법 제45조제1항에 따른 조치명령·선임명령 또는 이행명령(이하 "조치명령등"이라 한다)의 기간연장을 신청하려는 관계인 등은 영 제47조제2항에 따라 별지 제38호서식에 따른 조치명령등의 기간연장 신청서(전자문서를 포함한다)에 조치명령등을 이행할 수 없음을 증명할 수 있는 서류(전자문서를 포함한다)를 첨부하여 소방관서장에게 제출해야 한다.

② 제1항에 따른 신청서를 제출받은 소방관서장은 신청받은 날부터 3일 이내에 조치명령등의 기간연장 여부를 결정하여 별지 제39호서식의 조치명령등의 기간연장 신청 결과 통지서를 관계인 등에게 통지해야 한다.

제49조(수수료 및 교육비) ① 법 제47조에 따른 수수료 및 교육비는 별표 9와 같다.

② 별표 9에 따른 수수료 또는 교육비를 반환하는 경우에는 다음 각 호의 구분에 따라 반환해야 한다.

1. 수수료 또는 교육비를 과오납한 경우: 그 과오납한 금액의 전부
2. 시험시행기관 또는 교육실시기관에 책임이 있는 사유로 시험에 응시하지 못하거나 교육을 받지 못한 경우: 납입한 수수료 또는 교육비의 전부
3. 직계가족의 사망, 본인의 사고 또는 질병, 격리가 필요한 감염병이나 예견할 수 없는 기상상황 등으로 인해 시험에 응시하지 못하거나 교육을 받지 못한 경우(해당 사실을 증명하는 서류 등을 제출한 경우로 한정한다): 납입한 수수료 또는 교육비의 전부
4. 원서접수기간 또는 교육신청기간에 접수를 철회한 경우: 납입한 수수료 또는 교육비의 전부
5. 시험시행일 또는 교육실시일 20일 전까지 접수를 취소한 경우: 납입한 수수료 또는 교육비의 전부
6. 시험시행일 또는 교육실시일 10일 전까지 접수를 취소한 경우: 납입한 수수료 또는 교육비의 100분의 50

제50조(안전원이 갖춰야 하는 시설 기준 등) ① 안전원의 장은 화재예방안전진단을 원활하게 수행하기 위하여 영 별표 8에 따른 진단기관이 갖춰야 하는 시설, 전문인력 및 장비를 갖춰야 한다.

② 안전원은 법 제48조제2항제7호에 따른 업무를 위탁받은 경우 별표 10의 시설기준을 갖춰야 한다.

부칙 <제361호,2022. 12. 1.>

제1조(시행일) 이 규칙은 공포한 날부터 시행한다.

제2조(소방훈련 및 교육 실시 결과 제출에 관한 적용례) 제37조에 따른 소방훈련ㆍ교육 실시 결과의 제출은 2023년 1월 1일 이후 실시하는 소방훈련ㆍ교육부터 적용한다.

제3조(소방안전관리자 자격시험의 과목ㆍ시험방법 및 수수료 징수에 관한 특례) 소방안전관리자 자격시험 과목ㆍ시험방법 및 수수료의 징수는 별표 4 및 별표 9에도 불구하고, 2023년 6월 30일까지는 종전의 「화재예방, 소방시설 설치ㆍ유지 및 안전관리에 관한 법률 시행규칙」 제34조제7항에 따른다.

제4조(강습교육의 과목ㆍ시간ㆍ운영 방법 및 교육비 납부에 관한 특례) 소방안전관리자가 되려는 사람이 받아야 하는 강습교육의 과목ㆍ시간ㆍ운영 방법 및 교육비 납부는 별표 5 및 별표 9에도 불구하고, 2023년 6월 30일까지는 종전의 「화재예방, 소방시설 설치ㆍ유지 및 안전관리에 관한 법률 시행규칙」 별표 5 및 별표 7에 따른다.

제5조(소방안전관리업무 대행인력의 배치기준ㆍ자격ㆍ방법 등에 관한 특례) 별표 1에도 불구하고 2024년 11월 30일까지는 법 제25조제1항 전단에 따라 소방안전관리대상물에 배치해야 하는 소방안전관리업무 대행인력으로 「소방시설 설치 및 관리에 관한 법률」 제29조에 따른 소방시설관리업에 등록된 기술인력 1명 이상을 배치하여 업무대행을 하도록 할 수 있다.

제6조(일반적 경과조치) 이 규칙 시행 당시 종전의 「소방기본법 시행규칙」 및 「화재예방, 소방시설 설치ㆍ유지 및 안전관리에 관한 법률 시행규칙」에 따라 행한 처분ㆍ절차와 그 밖의

행위로서 이 규칙에 그에 해당하는 규정이 있으면 이 규칙의 해당 규정에 따라 행하여진 처분ㆍ절차 및 행위로 본다.

제7조(종전 부칙의 적용범위에 관한 경과조치) 이 규칙 시행 전의 「화재예방, 소방시설 설치ㆍ유지 및 안전관리에 관한 법률 시행규칙」의 개정에 따른 부칙의 규정은 기간의 경과 등으로 이미 그 효력이 상실된 경우를 제외하고는 이 규칙 시행 이후에도 계속하여 효력을 가진다.

제8조(다른 법령의 개정) ① 긴급구조대응활동 및 현장지휘에 관한 규정을 다음과 같이 개정한다.

제38조제1항제2호라목(6) 중 "「소방기본법」을 「화재의 예방 및 안전관리에 관한 법률」로 한다.

② 다중이용업소의 안전관리에 관한 특별법 시행규칙 일부를 다음과 같이 개정한다.

제14조제2호나목 중 “「화재예방, 소방시설 설치ㆍ유지 및 안전관리에 관한 법률 시행령」 제23조제2항제7호마목 또는 제3항제5호자목”을 “「화재의 예방 및 안전관리에 관한 법률 시행령」 별표 6 제2호마목 또는 제3호자목”으로 한다.

③ 소방공무원 복제 규칙 일부를 다음과 같이 개정한다.

제11조제2항제2호 중 “소방특별조사”를 “화재안전조사”로 한다.

④ 소방기본법 시행규칙 일부를 다음과 같이 개정한다.

제3조제2항제1호제마목 중 “소방기본법시행령(이하 "영"이라 한다) 제4조제1항”을 “「화재의 예방 및 안전관리에 관한 법률」 제18조제1항”으로 한다.

제8조의3 및 별지 제3호의2서식을 각각 삭제한다.

제9조의3제2항제5호 중 “「화재예방, 소방시설 설치ㆍ유지 및 안전관리에 관한 법률 시행규칙」 제35조에 따른 소방안전관리자수첩”을 “「화재의 예방 및 안전관리에 관한 법률 시행규칙」 제18조에 따른 소방안전관리자 자격증”으로 한다.

제10조제1항제1호 중 “법 제14조”를 “「화재의 예방 및 안전관리에 관한 법률」 제20조”로 한다.

⑤ 소방력 기준에 관한 규칙 일부를 다음과 같이 개정한다.

제6조제1항제3호가목 중 “소방특별조사”를 “화재안전조사”로 한다.

별표 2 제2호 비고의 제2호 중 “소방특별조사요원”을 “화재안전조사요원”으로 한다.

⑥ 소방시설공사업법 시행규칙 일부를 다음과 같이 개정한다.

별표 4의2 제1호다목2)마) 중 “소방특별조사”를 “화재안전조사”로 하고, 같은 목 5) 중 “「화재예방, 소방시설 설치ㆍ유지 및 안전관리에 관한 법률」 제20조제2항”을 “「화재의 예방 및 안전관리에 관한 법률」 제24조제1항”으로 하며, 같은 호 라목 경력의 구분란 1)마) 중 “소방특별조사”를 “화재안전조사”로 하고, 같은 목 경력의 구분란 4) 중 “「화재예방, 소방시설 설치ㆍ유지 및 안전관리에 관한 법률」 제20조제2항”을 “「화재의 예방 및 안전관리에 관한 법률」 제24조제1항”으로 한다.

⑦ 의용소방대 설치 및 운영에 관한 법률 시행규칙 일부를 다음과 같이 개정한다.

별표 5 제2호 총무부의 분장업무란 제1호 중 “ 소방특별조사 ”를 “ 화재안전조사 ”로 한다.

⑧ 소방청과 그 소속기관 직제 시행규칙 일부를 다음과 같이 개정한다.

제4조제2항제3호 중 “ 특별조사 ”를 “ 화재안전조사 ”로 한다.

⑨ 초고층 및 지하연계 복합건축물 재난관리에 관한 특별법 시행규칙 일부를 다음과 같이 개정한다.

제2조제2항제2호 중 “ 「소방시설 설치ㆍ유지 및 안전관리에 관한 법률 시행령」 제23조제1항 ”을 “ 「화재의 예방 및 안전관리에 관한 법률 시행령」 별표 4 제1호 ”로 한다.

제3조제3항 중 “ 「소방시설 설치ㆍ유지 및 안전관리에 관한 법률 시행령」 제23조제1항제1호(소방시설관리사는 제외한다)ㆍ제2호ㆍ제3호 ”를 “ 「화재의 예방 및 안전관리에 관한 법률 시행령」 별표 4 제1호나목1)(소방시설관리사는 제외한다)ㆍ2)ㆍ3) ”으로 한다.

제9조(다른 법령과의 관계) 이 규칙 시행 당시 다른 법령에서 종전의 「소방기본법 시행규칙」, 「화재예방, 소방시설 설치ㆍ유지 및 안전관리에 관한 법률 시행규칙」 또는 그 규정을 인용한 경우에 이 규칙 가운데 그에 해당하는 규정이 있으면 종전의 「소방기본법 시행규칙」, 「화재예방, 소방시설 설치ㆍ유지 및 안전관리에 관한 법률 시행규칙」 또는 그 규정을 갈음하여 이 규칙 또는 이 규칙의 해당 규정을 인용한 것으로 본다.

부칙 <제566호,2025. 6. 26.>

이 규칙은 공포한 날부터 시행한다.

부칙 <제587호,2025. 10. 31.>(정부조직법 개편 반영을 위한 3개 법령의 일부개정에 관한 행정안전부령)

이 규칙은 공포한 날부터 시행한다.

부칙 <제628호,2026. 7. 1.>(통합특별시 신설에 따른 소방청 소관 22개 법령의 일부개정에 관한 행정안전부령)

이 규칙은 2026년 7월 1일부터 시행한다.

■ 화재의 예방 및 안전관리에 관한 법률 시행규칙 [별표 1]

소방안전관리업무 대행인력의 배치기준·자격 및 방법 등 준수사항

(제12조 관련)

1. 업무대행 인력의 배치기준

「소방시설 설치 및 관리에 관한 법률」 제29조에 따라 소방시설관리업을 등록한 소방시설관리업자가 법 제25조제1항에 따라 영 제28조제2항 각 호의 소방안전관리업무를 대행하는 경우에는 다음 각 목에 따른 소방안전관리업무 대행인력(이하 "대행인력"이라 한다)을 배치해야 한다.

가. 소방안전관리대상물의 등급 및 소방시설의 종류에 따른 대행인력의 배치기준

[표 1] 소방안전관리등급 및 설치된 소방시설에 따른 대행인력의 배치 등급

소방안전관리 대상물의 등급	설치된 소방시설의 종류	대행인력의 기술등급
1급 또는 2급	스프링클러설비, 물분무등소화설비 또는 제연설비	중급점검자 이상 1명 이상
	옥내소화전설비 또는 옥외소화전설비	초급점검자 이상 1명 이상
3급	자동화재탐지설비 또는 간이스프링클러설비	초급점검자 이상 1명 이상

비고

1. 소방안전관리대상물의 등급은 영 별표 4에 따른 소방안전관리대상물의 등급을 말한다.
2. 대행인력의 기술등급은 「소방시설공사업법 시행규칙」 별표 4의2에 따른 소방기술자의 자격 등급에 따른다.
3. 연면적 5천제곱미터 미만으로서 스프링클러설비가 설치된 1급 또는 2급 소방안전관리대상물의 경우에는 초급점검자를 배치할 수 있다. 다만, 스프링클러설비 외에 제연설비 또는 물분무등소화설비가 설치된 경우에는 그렇지 않다
4. 스프링클러설비에는 화재조기진압용 스프링클러설비를 포함하고, 물분무등소화설비에는 호스릴(hose reel)방식은 제외한다.

나. 대행인력 1명의 1일 소방안전관리업무 대행 업무량은 [표 2] 및 [표 3]에 따라 산정한 배점을 합산하여 산정하며, 이 합산점수는 8점(이하 "1일 한도점수"라 한다)을 초과할 수 없다.

[표 2] 하나의 소방안전관리대상물의 면적별 배점기준표(아파트는 제외한다)

소방안전관리 대상물의 등급	연면적	대행인력 등급별 배점		
		초급점검자	중급점검자	고급점검자

				이상
3급	전체	0.7		
1급 또는 2급	1,500㎡ 미만	0.8	0.7	0.6
	1,500㎡ 이상 3,000㎡ 미만	1.0	0.8	0.7
	3,000㎡ 이상 5,000㎡ 미만	1.2	1.0	0.8
	5,000㎡ 이상 10,000㎡ 이하	1.9	1.3	1.1
	10,000㎡ 초과 15,000㎡ 이하	-	1.6	1.4

비고

주상복합아파트의 경우 세대부를 제외한 연면적과 세대수에 「소방시설 설치 및 관리에 관한 법률 시행규칙」 별표 3의 종합점검 대상의 경우 32, 작동점검 대상의 경우 40을 곱하여 계산된 값을 더하여 연면적을 산정한다. 다만, 환산한 연면적이 1만5천제곱미터를 초과한 경우에는 1만5천제곱미터로 본다.

[표 3] 하나의 소방안전관리대상물 중 아파트 배점기준표

소방안전관리 대상물의 등급	세대구분	대행인력 등급별 배점		
		초급점검자	중급점검자	고급점검자 이상
3급	전체	0.7		
1급 또는 2급	30세대 미만	0.8	0.7	0.6
	30세대 이상 50세대 미만	1.0	0.8	0.7
	50세대 이상 150세대 미만	1.2	1.0	0.8
	150세대 이상 300세대 미만	1.9	1.3	1.1
	300세대 이상 500세대 미만	-	1.6	1.4
	500세대 이상 1,000세대 미만	-	2.0	1.8
	1,000세대 초과	-	2.3	2.1

다. 하루에 2개 이상의 대행 업무를 수행하는 경우에는 소방안전관리대상물 간의 이동거리(좌표거리를 말한다) 5킬로미터 마다 1일 한도점수에 0.01를 곱하여 계산된 값을 1일 한도점수에서 뺀다. 다만, 육지와 도서지역 간에 차량 출입이 가능한 교량으로 연결되지 않은 지역 또는 소방시설관리업자가 없는 시·군 지역은 제외한다.

라. 2명 이상의 대행인력이 함께 대행업무를 수행하는 경우 [표 2] 및 [표 3]

의 배점을 인원수로 나누어 적용하되, 소수점 둘째자리에서 절사한다.

마. 영 별표 4 제2호가목3)에 해당하는 1급 소방안전관리대상물은 [표 2]의 배점에 10%를 할증하여 적용한다.

2. 대행인력의 자격기준 및 점검표

가. 대행인력은 「소방시설 설치 및 관리에 관한 법률」 제29조에 따라 소방시설관리업에 등록된 기술인력을 말한다.

나. 대행인력의 기술등급은 「소방시설공사업법 시행규칙」 별표 4의2 제3호 다목의 소방시설 자체점검 점검자의 기술등급 자격에 따른다.

다. 대행인력은 소방안전관리업무 대행 시 [표 4]에 따른 소방안전관리업무 대행 점검표를 작성하고 관계인에게 제출해야 한다.

[표 4] 소방안전관리업무 대행 점검표

건물명		점검일	년 월 일(요일)
주 소			
점검업체명		건물등급	급
설비명	점검결과 세부 내용		
소방시설			
피난시설			
방화시설			
방화구획			
기타			

확인자	관계인 (서명)
기술인력	대행인력의 기술등급: 대행인력: (서명)

비고

1. 소방시설 점검 시 공용부 점검을 원칙으로 한다. 다만, 단독경보형 감지기 등이 동작(오동작)한 경우에는 단독경보형 감지기 등이 동작한 장소도 점검을 실시한다.
2. 방문 시 리모델링 또는 내부 구획변경 등이 있는 경우에는 해당 부분을 점검하여 점검표에 그 결과를 기재한다.
3. 계단, 통로 등 피난통로 상에 피난에 장애가 되는 물건 등이 쌓여 있는 경우에는 즉시 이동조치 하도록 관계인에게 설명한다.
4. 방화문은 항시 닫힘 상태를 유지하거나 정상 작동될 수 있도록 관계인에게 설명한다.
5. 점검 완료 시 해당 소방안전관리자(또는 관계인)에게 점검결과를 설명하고 점검표에 기재한다.

■ 화재의 예방 및 안전관리에 관한 법률 시행규칙 [별표 2]

소방안전관리자 현황표(제15조제2항 관련)

소방안전관리자 현황표(대상명:)

이 건축물의 소방안전관리자는 다음과 같습니다.

□ 소방안전관리자: (선임일자: 년 월 일)

□ 소방안전관리대상물 등급: 급

□ 소방안전관리자 근무 위치(화재 수신기 위치):

「화재의 예방 및 안전관리에 관한 법률」 제26조제1항에 따라 이 표지를 붙입니다.

소방안전관리자 연락처:

비고

이 현황표의 규격은 다음과 같이 한다. 다만, 소방안전관리대상물의 특성을 고려하여 크기, 재질, 글씨체를 정할 수 있다.

1. 크기: A3 용지(가로 420밀리미터 × 세로 297밀리미터)
2. 재질: 아트지(스티커) 또는 종이
3. 글씨체
   가. 소방안전관리자 현황표: 나눔고딕Extra Bold 46포인트(흰색)
   나. 대상명: 나눔고딕Extra Bold 35포인트(흰색)
   다. 본문 제목 및 내용: 나눔바른고딕 30포인트(검정색)
   라. 하단내용: 나눔바른고딕 24포인트(검정색)
   마. 연락처: 나눔고딕Extra Bold 30포인트(흰색)
4. 바탕색: 남색(RGB: 28,61,98), 회색(RGB: 242,242,242)

■ 화재의 예방 및 안전관리에 관한 법률 시행규칙 [별표 3]

소방안전관리자 자격의 정지 및 취소 기준(제19조 관련)

1. 일반기준

가. 위반행위가 둘 이상인 경우로서 그에 해당하는 각각의 처분기준이 다른 경우에는 그 중 무거운 처분기준에 따른다.

나. 위반행위의 횟수에 따른 행정처분 기준은 최근 3년간 같은 위반행위로 행정처분을 받은 경우에 적용한다. 이 경우 기준 적용일은 위반행위에 대한 행정처분일과 그 처분 후에 한 위반행위가 다시 적발된 날을 기준으로 한다.

다. 나목에 따라 가중된 부과처분을 하는 경우 가중처분의 적용 차수는 그 위반행위 전 부과처분 차수(나목에 따른 기간 내에 처분이 둘 이상 있었던 경우에는 높은 차수를 말한다)의 다음 차수로 한다.

라. 처분권자는 위반행위의 동기·내용·횟수 및 위반 정도 등 다음의 감경 사유에 해당하는 경우 그 처분기준의 2분의 1의 범위에서 감경할 수 있다.

1) 위반행위가 사소한 부주의나 오류 등으로 인한 것으로 인정되는 경우

2) 위반행위를 바로 정정하거나 시정하여 해소한 경우

3) 그 밖에 위반행위의 정도, 위반행위의 동기와 그 결과 등을 고려하여 처분을 줄일 필요가 있다고 인정되는 경우

2. 개별기준

위반사항	근거법령	행정처분기준		
		1차 위반	2차 위반	3차 이상 위반
가. 거짓이나 그 밖의 부정한 방법으로 소방안전관리자 자격증을 발급받은 경우	법 제31조 제1항제1호	자격취소		
나. 법 제24조제5항에 따른 소방안전관리업무를 게을리한 경우	법 제31조 제1항제2호	경고 (시정명령)	자격정지 (3개월)	자격정지 (6개월)
다. 법 제30조제4항을 위반하여 소방안전관리자 자격증을 다른 사람에게 빌려준 경우	법 제31조 제1항제3호	자격취소		
라. 제34조에 따른 실무교육을 받지 않는 경우	법 제31조 제1항제4호	경고 (시정명령)	자격정지 (3개월)	자격정지 (6개월)

■ 화재의 예방 및 안전관리에 관한 법률 시행규칙 [별표 4] <개정 2025. 6. 26.>

소방안전관리자 자격시험 과목 및 시험방법(제23조제1항 관련)

1. 특급 소방안전관리자

구분	과목	시험 내용	문항수	시험 방법	시험 시간
제1차 시험	제1과목	소방안전관리자 제도	50문항	선택형	120분
		화재통계 및 피해분석			
		위험물안전관리 법령 및 안전관리			
		직업윤리 및 리더십			
		소방 관계 법령			
		건축·전기·가스 관계 법령 및 안전관리			
		재난관리 일반 및 관련 법령			
		초고층재난관리 법령			
		화재예방 사례 및 홍보			
	제2과목	소방기초이론	50문항		
		연소·방화·방폭공학			
		고층건축물 소방시설 적용기준			
		공사장 안전관리 계획 및 감독			
		화기취급감독 및 화재위험작업 허가·관리			
		종합방재실 운용			
		고층건축물 화재 등 재난사례 및 대응방법			
		화재원인 조사실무			
		소방시설의 종류 및 기준			
		피난안전구역 운영			
		위험성 평가기법 및 성능위주 설계			
		화재피해 복구			
제2차 시험	제1과목	소방시설(소화·경보·피난구조·소화용수·소화활동설비)의 구조 점검·실습·평가	10문항	주관식 서술형 (단답형, 기입형)	90분
	제2과목	피난시설, 방화구획 및 방화시설의 관리	10문항		

		통합안전점검 실시(가스, 전기, 승강기 등)		또는 계산형 문제를 포함할 수 있다)	
		소방계획 수립 이론·실습·평가(피난약자의 피난계획 등 포함)			
		방재계획 수립 이론·실습·평가			
		소방시설등 자체점검 서식의 작성 실습·평가			
		구조 및 응급처치 이론·실습·평가			
		소방안전 교육 및 훈련 이론·실습·평가			
		화재 시 초기대응 및 피난 실습·평가			
		재난예방 및 피해경감계획 수립 이론·실습·평가			
		자위소방대 및 초기대응체계 구성 등 이론·실습·평가			
		업무 수행기록의 작성·유지 및 실습·평가			

2. 1급 소방안전관리자

구분	시험 내용	문항수	시험 방법	시험 시간
제1과목	소방안전관리자 제도	25문항	선택형(기입형을 포함할 수 있다)	60분
	소방 관계 법령			
	건축 관계 법령			
	소방학개론			
	화기취급감독 및 화재위험작업 허가·관리			
	공사장 안전관리 계획 및 감독			
	위험물·전기·가스 안전관리			
	종합방재실 운영			
	피난시설, 방화구획 및 방화시설의 관리			
	소방시설의 종류 및 기준			
	소방시설(소화·경보·피난구조·소화용수·소화활동설비)의 구조			
제2과목	소방시설(소화·경보·피난구조·소화용수·소화활동설비)의 점검·실습·평가	25문항		
	소방계획 수립 이론·실습·평가(피난약			

	자의 피난계획 등 포함)			
	자위소방대 및 초기대응체계 구성 등 이론·실습·평가			
	소방시설등 자체점검 서식 작성 실습·평가			
	업무 수행기록의 작성·유지 및 실습·평가			
	구조 및 응급처치 이론·실습·평가			
	소방안전 교육 및 훈련 이론·실습·평가			
	화재 시 초기대응 및 피난 실습·평가			

3. 2급 소방안전관리자

구분	시험 내용	문항수	시험 방법	시험시간
제1과목	소방안전관리자 제도	25문항	선택형(기입형을 포함할 수 있다)	60분
	소방 관계 법령(건축 관계 법령 포함)			
	소방학개론			
	화기취급감독 및 화재위험작업 허가·관리			
	위험물·전기·가스 안전관리			
	피난시설, 방화구획 및 방화시설의 관리			
	소방시설의 종류 및 기준			
	소방시설(소화설비, 경보설비, 피난구조설비)의 구조			
제2과목	소방시설(소화설비, 경보설비, 피난구조설비)의 점검·실습·평가	25문항		
	소방계획 수립 이론·실습·평가(피난약자의 피난계획 등 포함)			
	자위소방대 및 초기대응체계 구성 등 이론·실습·평가			
	소방시설등 자체점검 서식 작성 실습·평가			
	응급처치 이론·실습·평가			
	소방안전 교육 및 훈련 이론·실습·평가			
	화재 시 초기대응 및 피난 실습·평가			

	업무 수행기록의 작성 · 유지 실습 · 평가			

4. 3급 소방안전관리자

구분	시험 내용	문항수	시험 방법	시험 시간
제1과목	소방 관계 법령	25문항	선택형(기입형을 포함할 수 있다)	60분
	화재일반			
	화기취급감독 및 화재위험작업 허가 · 관리			
	위험물 · 전기 · 가스 안전관리			
	소방시설(소화설비, 경보설비, 피난구조설비)의 구조			
제2과목	소방시설(소화설비, 경보설비, 피난구조설비)의 점검 · 실습 · 평가	25문항		
	소방계획 수립 이론 · 실습 · 평가(업무 수행기록의 작성 · 유지 실습 · 평가, 피난약자의 피난계획 등 포함)			
	소방시설등 자체점검 서식 작성 실습 · 평가			
	응급처치 이론 · 실습 · 평가			
	소방안전 교육 및 훈련 이론 · 실습 · 평가			
	화재 시 초기대응 및 피난 실습 · 평가			

■ 화재의 예방 및 안전관리에 관한 법률 시행규칙 [별표 5] <개정 2025. 6. 26.>

강습교육 과목, 시간 및 운영방법(제28조 관련)

1. 교육과정별 과목 및 시간

교육대상	교육과목	교육시간
가. 영 별표 4의 특급 소방안전관리대상물에 소방안전관리자가 되려는 사람	소방안전관리자 제도	160시간
	화재통계 및 피해분석	
	직업윤리 및 리더십	
	소방 관계 법령	
	건축·전기·가스 관계 법령 및 안전관리	
	위험물안전관계 법령 및 안전관리	
	재난관리 일반 및 관련 법령	
	초고층재난관리 법령	
	소방기초이론	
	연소·방화·방폭공학	
	화재예방 사례 및 홍보	
	고층건축물 소방시설 적용기준	
	소방시설의 종류 및 기준	
	소방시설(소화설비, 경보설비, 피난구조설비, 소화용수설비, 소화활동설비)의 구조·점검·실습·평가	
	공사장 안전관리 계획 및 감독	
	화기취급감독 및 화재위험작업 허가·관리	
	종합방재실 운용	
	피난안전구역 운영	
	고층건축물 화재 등 재난사례 및 대응방법	
	화재원인 조사실무	
	위험성 평가기법 및 성능위주 설계	
	소방계획의 수립 이론·실습·평가(피난약자의 피난계획 등 포함)	
	자위소방대 및 초기대응체계 구성 등 이론·실습·평가	
	방재계획 수립 이론·실습·평가	
	재난예방 및 피해경감계획 수립 이론·실습·평가	
	소방시설등 자체점검 서식의 작성 실습·평가	
	통합안전점검 실시(가스, 전기, 승강기 등)	
	피난시설, 방화구획 및 방화시설의 관리	
	구조 및 응급처치 이론·실습·평가	
	소방안전 교육 및 훈련 이론·실습·평가	
	화재 시 초기대응 및 피난 실습·평가	
	업무 수행기록의 작성·유지 실습·평가	
	화재피해 복구	
	초고층 건축물 안전관리 우수사례 토의	
	소방신기술 동향	
	시청각 교육	
나. 영 별표 4의 1급 소	소방안전관리자 제도	80시간
	소방 관계 법령	
	건축 관계 법령	

방안전관리 대상물에 소방안전관리자가 되려는 사람	소방학개론	
	화기취급감독 및 화재위험작업 허가·관리	
	공사장 안전관리 계획 및 감독	
	위험물·전기·가스 안전관리	
	종합방재실 운영	
	소방시설의 종류 및 기준	
	소방시설(소화설비, 경보설비, 피난구조설비, 소화용수설비, 소화활동설비)의 구조·점검·실습·평가	
	소방계획의 수립 이론·실습·평가(피난약자의 피난계획 등 포함)	
	자위소방대 및 초기대응체계 구성 등 이론·실습·평가	
	소방시설등 자체점검 서식 작성 실습·평가	
	피난시설, 방화구획 및 방화시설의 관리	
	구조 및 응급처치 이론·실습·평가	
	소방안전 교육 및 훈련 이론·실습·평가	
	화재 시 초기대응 및 피난 실습·평가	
	업무 수행기록의 작성·유지 실습·평가	
	형성평가(시험)	
다. 영 별표 4의 2급 소방안전관리 대상물에 소방안전관리자가 되려는 사람	소방안전관리자 제도	40시간
	소방 관계 법령(건축 관계 법령 포함)	
	소방학개론	
	화기취급감독 및 화재위험작업 허가·관리	
	위험물·전기·가스 안전관리	
	소방시설의 종류 및 기준	
	소방시설(소화설비, 경보설비, 피난구조설비)의 구조·점검·실습·평가	
	소방계획의 수립 이론·실습·평가(피난약자의 피난계획 등 포함)	
	자위소방대 및 초기대응체계 구성 등 이론·실습·평가	
	소방시설등 자체점검 서식 작성 실습·평가	
	피난시설, 방화구획 및 방화시설의 관리	
	응급처치 이론·실습·평가	
	소방안전 교육 및 훈련 이론·실습·평가	
	화재 시 초기대응 및 피난 실습·평가	
	업무 수행기록의 작성·유지 실습·평가	
	형성평가(시험)	
라. 영 별표 4의 3급소방안전관리 대상물에 소방안전관리자가 되려는 사람	소방 관계 법령	24시간
	화재일반	
	화기취급감독 및 화재위험작업 허가·관리	
	위험물·전기·가스 안전관리	
	소방시설(소화설비, 경보설비, 피난구조설비)의 구조·점검·실습·평가	
	소방계획의 수립 이론·실습·평가(업무 수행기록의 작성·유지 실습·평가 및 피난약자의 피난계획 등 포함)	

	소방시설등 자체점검 서식 작성 실습 · 평가	
	응급처치 이론 · 실습 · 평가	
	소방안전 교육 및 훈련 이론 · 실습 · 평가	
	화재 시 초기대응 및 피난 실습 · 평가	
	형성평가(시험)	
마. 영 제40조의 공공기관에 소방안전관리자가 되려는 사람	소방안전관리자 제도	40시간
	직업윤리 및 리더십	
	소방 관계 법령	
	건축 관계 법령	
	공공기관 소방안전규정의 이해	
	소방학개론	
	소방시설의 종류 및 기준	
	소방시설(소화설비, 경보설비, 피난구조설비, 소화용수설비, 소화활동설비)의 구조 · 점검 · 실습 · 평가	
	소방안전관리업무 대행 감독	
	공사장 안전관리 계획 및 감독	
	화기취급감독 및 화재위험작업 허가 · 관리	
	위험물 · 전기 · 가스 안전관리	
	소방계획의 수립 이론 · 실습 · 평가(피난약자의 피난계획 등 포함)	
	자위소방대 및 초기대응체계 구성 등 이론 · 실습 · 평가	
	소방시설등 자체점검 서식 및 외관점검표 작성 실습 · 평가	
	피난시설, 방화구획 및 방화시설의 관리	
	응급처치 이론 · 실습 · 평가	
	소방안전 교육 및 훈련 이론 · 실습 · 평가	
	화재 시 초기대응 및 피난 실습 · 평가	
	업무 수행기록의 작성 · 유지 실습 · 평가	
	공공기관 소방안전관리 우수사례 토의	
	형성평가(수료)	
바. 법 제24조제3항에 따른 업무대행 감독 소방안전관리자가 되려는 사람	소방 관계 법령	16시간
	소방안전관리업무대행 감독	
	소방시설 유지 · 관리	
	화기취급감독 및 위험물 · 전기 · 가스 안전관리	
	소방계획의 수립 이론 · 실습 · 평가(업무 수행기록의 작성 · 유지 및 피난약자의 피난계획 등 포함)	
	자위소방대 구성운영 등 이론 · 실습 · 평가	
	응급처치 이론 · 실습 · 평가	
	소방안전 교육 및 훈련 이론 · 실습 · 평가	
	화재 시 초기대응 및 피난 실습 · 평가	
	형성평가(수료)	
사. 법 제29조제1항에 따른 건설현장 소방안전관리	소방 관계 법령	24시간
	건설현장 관련 법령	
	건설현장 화재일반	
	건설현장 위험물 · 전기 · 가스 안전관리	
	임시소방시설의 구조 · 점검 · 실습 · 평가	

자가 되려는 사람	화기취급감독 및 화재위험작업 허가 · 관리	
	건설현장 소방계획 이론 · 실습 · 평가	
	초기대응체계 구성 · 운영 이론 · 실습 · 평가	
	건설현장 피난계획 수립	
	건설현장 작업자 교육훈련 이론 · 실습 · 평가	
	응급처치 이론 · 실습 · 평가	
	형성평가(수료)	

2. 교육운영방법

가. 교육과정별 교육시간 편성기준

교육대상	시간 합계	이론 (30%)	실무(70%)	
			일반 (30%)	실습 및 평가 (40%)
특급 소방안전관리자	160시간	48시간	48시간	64시간
1급 소방안전관리자	80시간	24시간	24시간	32시간
2급 및 공공기관 소방안전관리자	40시간	12시간	12시간	16시간
3급 소방안전관리자	24시간	7시간	7시간	10시간
업무 대행감독 소방안전관리자	16시간	5시간	5시간	6시간
건설현장 소방안전관리자	24시간	7시간	7시간	10시간

나. 가목에 따른 평가는 서식작성, 설비운용(소방시설에 대한 점검능력을 포함한다) 및 비상대응 등 실습내용에 대한 평가를 말한다.

다. 교육과정을 수료하려는 사람은 가목에 따른 교육시간 합계의 90퍼센트 이상을 출석하고, 나목에 따른 실습내용 평가에 합격(해당 평가항목을 이수하거나 평가기준을 충족한 경우를 말한다)해야 한다. 다만, 결강시간은 1일 최대 3시간을 초과할 수 없다.

라. 공공기관 소방안전관리업무에 관한 강습과목 중 일부 과목은 16시간 범위에서 원격교육으로 실시할 수 있다.

마. 구조 및 응급처치과목에는 「응급의료에 관한 법률 시행규칙」 제6조제1항에 따른 구조 및 응급처치에 관한 교육의 내용과 시간이 포함되어야 한다.

■ 화재의 예방 및 안전관리에 관한 법률 시행규칙 [별표 6]

소방안전관리자 및 소방안전관리보조자에 대한 실무교육의 과목, 시간 및 운영방법(제31조 관련)

1. 소방안전관리자에 대한 실무교육의 과목 및 시간

교육과목	교육시간
가. 소방 관계 법규 및 화재 사례 나. 소방시설의 구조원리 및 현장실습 다. 소방시설의 유지 · 관리요령 라. 소방계획서의 작성 및 운영 마. 업무 수행 기록 · 유지에 관한 사항 바. 자위소방대의 조직과 소방 훈련 및 교육 사. 피난시설 및 방화시설의 유지 · 관리 아. 화재 시 초기대응 및 인명 대피 요령 자. 소방 관련 질의회신 등	8시간 이내

비고

교육과목 중 이론 과목 및 서식작성 등은 4시간 이내에서 원격교육으로 실시할 수 있다.

2. 소방안전관리보조자에 대한 실무교육의 과목 및 시간

교육과목	교육시간
가. 소방 관계 법규 및 화재 사례 나. 화재의 예방 · 대비 다. 소방시설 유지관리 실습 라. 초기대응체계 교육 및 훈련 실습 마. 화재발생 시 대응 실습 등	4시간

3. 교육운영 방법

가. 실무교육은 이론 · 실습 또는 실습 · 평가로 구분하여 실시할 수 있다. 이 경우 실습 · 평가는 교육시간을 달리 정할 수 있다.

나. 실무교육의 수료를 위한 출석기준은 제1호 및 제2호에 따른 교육시간의 90퍼센트 이상으로 한다. 다만, 실습 · 평가의 경우에는 가목 후단에 따라 달리 정한 시간의 100퍼센트로 한다.

■ 화재의 예방 및 안전관리에 관한 법률 시행규칙 [별표 7]

화재예방안전진단기관의 장비기준(제43조 관련)

다음의 분야별 장비를 모두 갖출 것. 다만, 해당 장비의 기능을 2개 이상 갖춘 복합기능 장비를 갖춘 경우에는 개별 장비를 갖춘 것으로 본다.

분야	장비
소방	1) 방수압력측정계, 절연저항계, 전류전압측정계 2) 저울 3) 소화전밸브압력계 4) 헤드결합렌치 5) 검량계, 기동관누설시험기, 그 밖에 소화약제의 저장량을측정할 수 있는 점검기구 6) 열감지기시험기, 연(煙)감지기시험기, 공기주입시험기, 감지기시험기연결폴대, 음량계 7) 누전계(누전전류 측정용) 8) 무선기(통화시험용) 9) 풍속풍압계, 폐쇄력측정기, 차압계(압력차 측정기) 10) 조도계(최소눈금이 0.1럭스 이하인 것) 11) 화재 및 피난 모의시험이 가능한 컴퓨터 12) 화재 모의시험을 위한 프로그램 13) 피난 모의시험을 위한 프로그램 14) 교육·훈련 평가 기자재 가) 연기발생기 나) 초시계
전기	1) 정전기 전하량 측정기 2) 적외선 열화상 카메라 3) 검전기 4) 클램프미터 5) 절연안전모 6) 고압절연장갑 7) 절연장화
가스	1) 가스누출검출기 2) 가스농도측정기 3) 일산화탄소농도측정기

	4) 가스누출 검지액
위험물	1) 접지저항측정기(최소눈금 0.1옴 이하) 2) 가스농도측정기(탄화수소계 가스의 농도측정 가능할 것) 3) 정전기 전위측정기 4) 토크렌치(torque wrench: 볼트와 너트를 규정된 회전력에 맞춰 조이는데 사용하는 도구) 5) 진동시험기 6) 표면온도계(섭씨 영하 10도 ~ 300도) 7) 두께측정기 8) 소화전밸브압력계 9) 방수압력측정계 10) 포콜렉터 11) 헤드렌치 12) 포콘테이너
건축	1) 거리측정기 2) 건축 관계 도면 검토가 가능한 프로그램(AUTO CAD 등) 3) 도막(도료, 도포막) 두께측정장비(측정범위가 0.1밀리미터 이하일 것)

■ 화재의 예방 및 안전관리에 관한 법률 시행규칙 [별표 8]

화재예방안전진단기관의 지정취소 및 업무정지의 처분기준(제46조 관련)

1. 일반기준

가. 위반행위가 둘 이상인 경우에는 각 위반행위에 따라 각각 처분한다.

나. 위반행위의 횟수에 따른 행정처분 기준은 최근 3년간 같은 위반행위로 행정처분을 받은 경우에 적용한다. 이 경우 기준 적용일은 위반행위에 대한 행정처분일과 그 처분 후에 한 위반행위가 다시 적발된 날을 기준으로 한다.

다. 나목에 따라 가중된 부과처분을 하는 경우 가중처분의 적용 차수는 그 위반행위 전 부과처분 차수(나목에 따른 기간 내에 처분이 둘 이상 있었던 경우에는 높은 차수를 말한다)의 다음 차수로 한다.

라. 처분권자는 위반행위의 동기·내용·횟수 및 위반 정도 등 다음의 감경 사유에 해당하는 경우 그 처분기준의 2분의 1의 범위에서 감경할 수 있다.

1) 위반행위가 사소한 부주의나 오류로 인한 것으로 인정되는 경우

2) 위반의 내용 및 정도가 경미하여 화재예방안전진단등의 업무를 수행하는데 문제가 발생하지 않는 경우

3) 그 밖에 위반행위의 정도, 위반행위의 동기와 그 결과 등을 고려하여 감경할 필요가 있다고 인정되는 경우

2. 개별기준

위반 내용	근거 법조문	처분기준		
		1차 위반	2차 위반	3차 이상 위반
가. 거짓이나 그 밖의 부정한 방법으로 안전진단기관으로 지정을 받은 경우	법 제42조 제2항제1호	지정취소		
나. 법 제41조제4항에 따른 화재예방안전진단 결과를 소방본부장 또는 소방서장, 관계인에게 제출하지 않은 경우	법 제42조 제2항제2호	경고 (시정명령)	업무정지 3개월	업무정지 6개월
다. 법 제42조제1항에 따른 지정기준에 미달하게 된 경우	법 제42조 제2항제3호	업무정지 3개월	업무정지 6개월	지정취소
라. 업무정지기간에 화재예방안전진단 업무를 한 경우	법 제42조 제2항제4호	지정취소		

■ 화재의 예방 및 안전관리에 관한 법률 시행규칙 [별표 9]

수수료 및 교육비(제49조제1항 관련)

1. 자격증 발급 및 시험응시 수수료

납부 대상자	수수료 금액
가. 법 제30조제1항에 따른 소방안전관리자 자격시험에 응시하려는 사람	특급 제1차시험: 1만8천원 특급 제2차시험: 2만4천원 1·2·3급시험: 1만2천원
나. 법 제30조제2항 및 제3항에 따른 소방안전관리자 자격증(수첩형)을 발급 또는 재발급 받으려는 사람	1만원

2. 교육비

납부 대상자	납부 금액
가. 영 별표 4의 특급 소방안전관리대상물에 대한 소방안전관리업무 강습교육을 받으려는 사람	96만원
나. 영 별표 4의 1급 소방안전관리대상물에 대한 소방안전관리업무 강습교육을 받으려는 사람	48만원
다. 영 별표 4의 2급 소방안전관리대상물에 대한 소방안전관리업무 강습교육 및 공공기관 소방안전관리 강습교육을 받으려는 사람	24만원
라. 영 별표 4의 3급 소방안전관리대상물에 대한 소방안전관리업무 강습교육을 받으려는 사람	14만4천원
마. 법 제24조제3항에 따라 선임된 소방안전관리자 업무대행 감독자에 대한 강습교육을 받으려는 사람	9만6천원
바. 법 제29조제1항에 따른 건설현장에 대한 소방안전관리업무 강습교육을 받으려는 사람	14만4천원
사. 법 제34조제1항제2호에 따른 소방안전관리자에 대한 실무교육을 받으려는 사람	5만5천원
아. 법 제34조제1항제2호에 따른 소방안전관리보조자에 대한 실무교육을 받으려는 사람	3만원

3. 화재예방안전진단 수수료

가. 법 제41조제1항에 따라 화재예방안전진단을 받으려는 자는 다음의 계산식에 따라 산출한 수수료(천원 미만은 절사한다)를 납부해야 한다.

구분	계산식

수수료	직접인건비 + 직접경비 + 제경비 + 기술료

나. 가목의 계산식에서 직접인건비, 직접경비, 제경비 및 기술료는 다음의 값으로 한다.

구분	내용
직접인건비	1) 직접인건비는 진단단계별 각 공사량에 진단단계별 투입인력의 노임단가를 곱하여 산출한 금액의 합계 금액으로 한다. 2) 1)에서 진단단계별 각 공사량은 현장시설진단의 용도별 공사량에 보정계수1을 곱하고 사전조사의 공사량, 비상대응훈련의 공사량 및 보고서작성의 공사량에 보정계수2를 곱한 값으로 한다. 3) 1)에서 노임단가는 「엔지니어링산업 진흥법」 제31조에 따른 엔지니어링사업대가의 기준 중 기타부분의 노임단가로 한다. 4) 노임단가 산정 시 투입인력의 등급은 「엔지니어링산업 진흥법 시행령」 제4조에 따른다.
직접경비	직접인건비에 0.1을 곱하여 산출한 금액으로 한다.
제 경 비	직접인건비에 1.1을 곱하여 산출한 금액으로 한다.
기 술 료	직접인건비와 제경비의 합에 0.2를 곱하여 산출한 금액으로 한다.

다. 나목에서 진단단계별 분야별 공사량은 다음과 같다.

구분		공사량									
진단단계	용도별	영 별표 8 제2호가목에 따른 전문인력				영 별표 8 제2호나목에 따른 분야별 전문인력					
		합계	소방기술사	소방시설관리사	그 밖의 기술사 등	소방	전기	건축	가스	화공	위험물
사전조사	전체	1.0									
현장시설진단	공항	4.5	0.5	0.5	0.5	1.0	0.4	0.7	0.2	0.2	0.5
	철도, 도시철도, 항만	3.0	0.5	0.5	0.2	0.7	0.3	0.4	0.1	0.1	0.2
	공동구	3.0	0.5	0.5	0.2	0.5	0.5	0.4	0.2	0.1	0.1
	천연가스 인수기지, 가스공급시설	5.0	0.5	0.5	0.5	1.0	0.3	0.7	1.0	0.2	0.3
	발전소	5.0	0.7	0.5	0.5	1.0	0.5	0.7	0.3	0.5	0.3
비상대응훈련		4.0(소방안전교육사1명 포함)									

보고서 작성 (시뮬레이션 포함)	4.0

라. 나목에서 보정계수 값은 다음과 같이 한다.

연면적의 합계(㎡)	보정계수1 (현장진단)	보정계수2 (사전조사, 비상대응훈련 및 보고서작성)
10,000이하	1.0	0.25
10,000 초과 ~ 15,000 이하	1.5	0.50
15,000 초과 ~ 20,000 이하	2.0	0.50
20,000 초과 ~ 25,000 이하	2.5	1.00
25,000 초과 ~ 30,000 이하	3.0	1.00
30,000 초과 ~ 35,000 이하	3.5	1.50
35,000 초과 ~ 40,000 이하	4.0	1.50
40,000 초과 ~ 45,000 이하	4.5	1.50
45,000 초과 ~ 50,000 이하	5.0	1.50
50,000 초과 ~ 60,000 이하	6.0	2.00
60,000 초과 ~ 70,000 이하	7.0	2.00
70,000 초과 ~ 80,000 이하	8.0	2.00
80,000 초과 ~ 90,000 이하	9.0	2.00
90,000 초과 ~ 100,000 이하	10.0	2.00
100,000 초과	11.0으로 하되 10,000 초과 시 마다 1.0을 더한 수치	2.10으로 하되 100,000 초과 시 마다 0.1을 더한 수치

비고

1. 수수료 및 교육비는 계좌입금의 방식 또는 현금으로 납부하거나 신용카드로 결제해야 한다. 다만, 정보통신망을 이용하여 전자화폐·전자결제 등의 방법으로 결제할 수 있다.
2. 제1호가목에도 불구하고 영 별표 4 제2호부터 제4호까지에 해당하는 소방안전관리대상물의 소방안전관리자가 되려는 사람이 강습교육 마지막일(원격 교육과정의 경우 수료 후 처음 시험에 응시하는 경우를 말한다)에 실시하는 소방안전관리자 자격시험에 응시하는 경우에는 응시 수수료를 납부한 것으로 본다.
3. 강습교육을 받으려는 사람은 강습교육 수강신청 시 교육비를 납부해야 한다.

■ 화재의 예방 및 안전관리에 관한 법률 시행규칙 [별표 10] <개정 2025. 6. 26.>

한국소방안전원이 갖추어야 하는 시설기준(제50조제2항 관련)

1. 사무실: 바닥면적 60제곱미터 이상일 것
2. 강의실: 바닥면적 100제곱미터 이상이고 책상·의자, 음향시설, 컴퓨터 및 빔 프로젝터 등 교육에 필요한 비품을 갖출 것
3. 실습실: 바닥면적 100제곱미터 이상이고, 교육과정별 실습·평가를 위한 교육기자재 등을 갖출 것
4. 교육용기자재 등

교육 대상	교육용기자재 등	수량
공통 (특급·1급·2급·3급 소방안전관리자, 소방안전관리보조자, 업무대행감독 소방안전관리자, 건설현장 소방안전관리자)	1. 소화기(분말, 이산화탄소, 할로겐화합물 및 불활성기체)	각 1개
	2. 소화기 실습·평가설비	1식
	3. 자동화재탐지설비(P형) 실습·평가설비	3식
	4. 응급처치 실습·평가장비(마네킹, 심장충격기)	각 1개
	5. 피난구조설비(유도등, 완강기)	각 1식
	6.「소방시설 설치 및 관리에 관한 법률 시행규칙」 별표 3에 따른 소방시설별 점검 장비	각 1개
	7. 원격교육을 위한 스튜디오, 영상장비 및 콘텐츠	1식
	8. 가상체험장비 및 콘텐츠	1식
특급 소방안전관리자	1. 옥내소화전설비 실습·평가설비	1식
	2. 스프링클러설비 실습·평가설비	1식
	3. 가스계소화설비 실습·평가설비	1식
	4. 자동화재탐지설비(R형) 실습·평가설비	1식
	5. 제연설비 실습·평가설비	1식
1급 소방안전관리자	1. 옥내소화전설비 실습·평가설비	1식
	2. 스프링클러설비 실습·평가설비	1식
	3. 자동화재탐지설비(R형) 실습·평가설비	1식
2급 소방안전관리자, 「공공기관의 소방안전관리에 관한 규정」 제2조에 따른 공공기관의 소방안전관리자	1. 옥내소화전설비 실습·평가설비	1식
	2. 스프링클러설비 실습·평가설비	1식
건설현장 소방안전관리자	1. 임시소방시설 실습·평가설비	1식
	2. 화기취급작업 안전장비	1식

■ 화재의 예방 및 안전관리에 관한 법률 시행규칙 [별지 제1호서식]

화재안전조사 연기신청서

※ 바탕색이 어두운 칸은 신청인이 작성하지 않습니다.

접수번호	접수일시	처리기간 3일

신청인	성명		생년월일	
	주소		전화번호	
신청내용	대상명			
	주소		전화번호	
	연기기간			
	연기사유			
	기타 필요한 사항			

「화재의 예방 및 안전관리에 관한 법률」 제8조제4항 전단, 같은 법 시행령 제9조제2항 및 같은 법 시행규칙 제4조제1항에 따라 위와 같이 화재안전조사의 연기를 신청합니다.

년 월 일

신청인 (서명 또는 인)

소방청장, 소방본부장 또는 소방서장 귀하

제출서류	「화재의 예방 및 안전관리에 관한 법률 시행령」 제9조제1항 각 호의 어느 하나에 해당하는 사유로 화재안전조사를 받기 곤란함을 증명할 수 있는 서류	수수료 없 음

처리절차

신청서 작성	→	접수	→	검토	→	결재	→	결과 통지

신청인 처리기관: 시 · 도 (소방업무담당부서)

210㎜×297㎜[백상지(80g/㎡) 또는 중질지(80g/㎡)]

■ 화재의 예방 및 안전관리에 관한 법률 시행규칙 [별지 제2호서식]

화재안전조사 연기신청 결과 통지서

※ [ ]에는 해당되는 곳에 √표를 합니다.

연기신청 대상	대상명			
	주소		전화번호	
신청인	성명		생년월일	
	주소		전화번호	
신청내용	당초 조사일시			
	신청 조사일시			
	신청사유			
처리결과	[ ] 연기승인	연기기간		
	[ ] 연기불허	불허사유		

「화재의 예방 및 안전관리에 관한 법률」 제8조제4항 후단 및 같은 법 시행규칙 제4조제2항에 따라 위와 같이 화재안전조사 연기신청 결과를 통지합니다.

년 월 일

소방청장·소방본부장 또는 소방서장 직인

이 통지에 대한 문의 사항 및 불편·애로 사항이 있으시면 담당자 ○○○(☎)에 연락하시면 친절하게 상담해 드리겠습니다.

210㎜×297㎜[백상지(80g/㎡) 또는 중질지(80g/㎡)]

■ 화재의 예방 및 안전관리에 관한 법률 시행규칙 [별지 제3호서식]

화재안전조사 조치명령서

※ [ ]에는 해당되는 곳에 √표를 합니다. 발급번호 제 호

수령자	성명		주민등록번호	
	주소		전화번호	
	구분	[ ] 소유자 [ ] 관리자 [ ] 점유자		
조치명령 대상	대상			
	위치			
위반사항	위반법령			
	위반내용			
조치명령	조치방법	[ ] 개수 [ ] 이전 [ ] 제거 [ ] 사용금지 [ ] 사용제한 [ ] 사용폐쇄 [ ] 공사정지 [ ] 공사중지 [ ] 기타( )		
	조치기간			
	조치사항			

「화재의 예방 및 안전관리에 관한 법률」 제14조 및 같은 법 시행규칙 제5조제1항에 따라 위와 같이 조치를 명합니다.

년 월 일

소방청장·소방본부장 또는 소방서장 직인

처벌기준	「화재의 예방 및 안전관리에 관한 법률」 제14조에 따른 화재안전조사 조치명령을 위반한 자는 같은 법 제50조제1항에 따라 3년 이하의 징역 또는 3천만원 이하의 벌금에 처합니다.
유의사항	1. 「화재의 예방 및 안전관리에 관한 법률」 제16조에 따라 화재안전조사 결과는 소방관서 홈페이지 등에 공개될 수 있으며, 이에 이의가 있는 관계인은 통보를 받은 날부터 10일 이내에 이의신청을 할 수 있습니다. 2. 「화재의 예방 및 안전관리에 관한 법률」 제45조에 따라 천재지변 등으로 조치명령을 기간 내에 이행할 수 없는 경우에는 소방관서장에게 조치명령의 기간연장을 신청할 수 있습니다.

210㎜×297㎜[백상지(80g/㎡) 또는 중질지(80g/㎡)]

■ 화재의 예방 및 안전관리에 관한 법률 시행규칙 [별지 제4호서식]

화재안전조사 조치명령 대장

번호	대상명 (업체명)	주소	수령인 (대표자)	조치명령		확인
				내용	기간	

210mm×297mm[백상지(80g/㎡) 또는 중질지(80g/㎡)]

■ 화재의 예방 및 안전관리에 관한 법률 시행규칙 [별지 제5호서식] <개정 2026. 7. 1.>

화재안전조사 조치명령 손실확인서

조치명령 발급번호: 제　　호(. . .)

조치명령 대상 및 내용	대상명			
	주소		전화번호	
	근거법령			
	명령내용			
조치명령에 따른 손실자	성명		주민등록번호	
	주소		번화번호	
	관계인	[ ] 소유자 [ ] 관리자 [ ] 점유자		
손실내용				

「화재의 예방 및 안전관리에 관한 법률」 제14조 및 같은 법 시행규칙 제5조제2항 따라 위와 같이 조치명령 손실을 확인합니다.

년　　월　　일

소속:　　직위:　　성명:

소방청장 또는 특별시장·통합특별시장·광역시장·특별자치시장·도지사·특별자치도지사 귀하

210㎜×297㎜[백상지(80g/㎡) 또는 중질지(80g/㎡)]

■ 화재의 예방 및 안전관리에 관한 법률 시행규칙 [별지 제6호서식] <개정 2026. 7. 1.>

손실보상 청구서

조치명령 발급번호: 제　　호(. . .)

청구인	성명		주민등록번호	
	주소		전화번호	
	관계인	[ ] 소유자 [ ] 관리자 [ ] 점유자		
손실대상	대상명			
	주소			
	손실내용			
손실개요	손실액			
	산출기초			

「화재의 예방 및 안전관리에 관한 법률」 제15조, 같은 법 시행령 제14조제1항 및 같은 법 시행규칙 제6조제1항에 따라 위와 같이 보상을 청구하오니 지급하여 주시기 바랍니다.

년　　월　　일

청구인　　(서명 또는 인)

소방청장 또는 특별시장·통합특별시장·광역시장·특별자치시장·도지사·특별자치도지사 귀하

청구인 제출서류	1. 소방대상물의 관계인임을 증명할 수 있는 서류(건축물대장은 제외합니다) 2. 손실을 증명할 수 있는 사진 및 그 밖의 증명 자료	수수료 없음
담당 공무원 확인사항	건축물대장(소방대상물의 관계인임을 증명할 수 있는 서류가 건축물대장인 경우만 해당합니다)	

행정정보공동이용 동의서

본인은 이 건 업무처리와 관련하여 「전자정부법」 제36조제1항에 따른 행정정보의 공동이용을 통하여 담당직원이 위의 '담당 공무원 확인사항'을 확인하는 것에 동의합니다.

※ 신청인이 위 사항에 대해 동의하지 않는 경우에도 불이익은 없습니다. 다만, 동의하지 않는 경우에는 신청인이 직접 관련 서류를 제출하여야 합니다.

청구인　　(서명 또는 인)

210㎜×297㎜[백상지(80g/㎡) 또는 중질지(80g/㎡)]

■ 화재의 예방 및 안전관리에 관한 법률 시행규칙 [별지 제7호서식]

손실보상 합의서

조치명령 발급번호: 제　　호(. . .)

대상처	대상명			
	주소			
청구인	성명		주민등록번호	
	주소		전화번호	
합의자	성명		직급	
	소속		전화번호	
손실보상	청구금액			
	사정금액			
	합의금액			
	합의내용			

「화재의 예방 및 안전관리에 관한 법률」 제15조, 같은 법 시행령 제14조제2항 및 같은 법 시행규칙 제6조제2항에 따라 화재안전조사 조치명령으로 인하여 발생한 손실에 대하여 위와 같이 합의하였음을 확인합니다.

년　　월　　일

청구인　　(서명 또는 인)

합의자　　(직인)

210㎜×297㎜[백상지(80g/㎡) 또는 중질지(80g/㎡)]

■ 화재의 예방 및 안전관리에 관한 법률 시행규칙 [별지 제8호서식]

화재예방 안전조치 협의 신청서

※ 바탕색이 어두운 칸은 신청인이 작성하지 않습니다.

접수번호	접수일시	처리기간 5일

신청인	성명		생년월일	
	주소		전화번호	
화재발생 위험행위	기간			
	장소(지역)			
	위험행위			
안전조치 및 협의내용				

「화재의 예방 및 안전관리에 관한 법률」 제17조제1항, 같은 법 시행령 제16조 및 같은 법 시행규칙 제7조제2항에 따라 위와 같이 화재예방 안전조치에 관한 사전 협의를 신청합니다.

년 월 일

신청인 (서명 또는 인)

소방청장, 소방본부장 또는 소방서장 귀하

처리절차								
신청서 작성	→	검토	→	협의	→	결재	→	결과 통지
신청인				소방청장, 소방본부장 또는 소방서장				

210㎜×297㎜[백상지(80g/㎡) 또는 중질지(80g/㎡)]

■ 화재의 예방 및 안전관리에 관한 법률 시행규칙 [별지 제9호서식]

화재예방 안전조치 협의 결과 통보서

신청인	성명		생년월일	
	주소		전화번호	
화재발생 위험행위	기간			
	장소(지역)			
	위험행위			
화재예방 안전조치	검토결과	[ ] 적합	[ ] 불허	[ ] 보완
	불허사유			
	보완내용			

「화재의 예방 및 안전관리에 관한 법률」 제17조제1항 및 같은 법 시행규칙 제7조제3항에 따라 위와 같이 화재예방 안전조치 사전 협의 신청에 대한 검토 결과를 통보합니다.

년 월 일

소방청장 · 소방본부장 또는 소방서장 직인

210㎜×297㎜[백상지(80g/㎡) 또는 중질지(80g/㎡)]

■ 화재의 예방 및 안전관리에 관한 법률 시행규칙 [별지 제10호서식]

화재예방 조치명령서

※ [ ]에는 해당되는 곳에 √표를 합니다.

조치명령 이행자	성명		주민등록번호	
	주소		전화번호	
	관계인 구분	[ ] 소유자 [ ] 관리자 [ ] 점유자		
대상물	대상(지역)			
	위치			
조치명령	조치기한			
	조치사항	[ ]행위제한	[ ]금지 [ ]제한 [ ]기타	
		[ ]물건제한	[ ]제거 [ ]이격 [ ]적재금지 [ ]이동 [ ]기타	
	조치내용			

「화재의 예방 및 안전관리에 관한 법률」 제17조제2항, 같은 법 시행령 제16조 및 같은 법 시행규칙 제7조제4항에 따라 위와 같이 화재예방 조치를 명합니다.

년 월 일

소방청장·소방본부장 또는 소방서장 직인

처분기준	「화재의 예방 및 안전관리에 관한 법률」 제17조제2항에 따른 화재예방 조치명령을 위반한 사람은 같은 법 제50조제3항에 따라 300만원이하의 벌금에 처합니다.

210㎜×297㎜[백상지(80g/㎡) 또는 중질지(80g/㎡)]

■ 화재의 예방 및 안전관리에 관한 법률 시행규칙 [별지 제11호서식]

화재예방강화지구 관리대장

(앞쪽)

1. 화재예방강화지구 지정현황

명칭		위치	
대표자		전화번호	
지정일자		건축연도	
연면적	㎡	건축면적	㎡
건물동수	개	점포수	개
유동인구	명	상주인구	명
소방조직	명		
건물구조		지구면적	㎡

소방시설	[ ]소화설비		개	[ ]경보설비		개
	[ ]피난구조설비		개	[ ]소방용수		개
	[ ]소화활동설비		개	[ ]기타설비		개

소방관서거리	본서 km	관할119안전센터 km
지구특징	· ·	
취약요소	· ·	
도로여건	· ·	
현대화사업	· ·	

2. 화재안전조사 결과 및 조치명령(최근 3년)

일자	조치사항	보완일자

3. 소방설비등의 설치지원

일자	설치내용	완료일자

4. 소방훈련 및 소방교육(최근 3년)

훈련일자	참석인원	교육일자	참석인원

210㎜×297㎜[백상지(80g/㎡) 또는 중질지(80g/㎡)]

(뒤쪽)

5. 화재발생 현황(최근 5년)

발생일시	인명피해(사망, 부상)	재산피해(천원)	화재원인

6. 위치도

7. 관련도면(필요시)

210㎜×297㎜[백상지(80g/㎡) 또는 중질지(80g/㎡)]

■ 화재의 예방 및 안전관리에 관한 법률 시행규칙 [별지 제12서식]

소방안전관리자 업무 수행 기록표

※ [ ]에는 해당되는 곳에 √표를 합니다.

수행일자			수행자	(서명)	
소방안전 관리대상물	상호		등급	[ ]특급 [ ]1급 [ ]2급 [ ]3급	
	소재지				
	지하층	지상층	연면적(㎡)	바닥면적(㎡)	동수

항 목	확인내용	확인결과	조치사항
소방시설		[ ] 양호 [ ] 불량	
피난방화시설		[ ] 양호 [ ] 불량	
화기취급감독		[ ] 양호 [ ] 불량	
기타사항		[ ] 양호 [ ] 불량	

불량사항 개선보고	보고일시	보고방법	보고받은 사람
	. . .	[ ]대면 [ ]서면 [ ]정보통신	
	조치방법	[ ]이전 [ ]제거 [ ]수리·교체 [ ]기타	

※ 작성요령

1. 소방안전관리대상물의 소방안전관리자는 소방안전관리업무를 수행한 날을 포함하여 월 1회 이상 작성
2. 당해연도 소방계획서 및 소방시설등(최초점검, 작동점검, 종합점검) 점검표에 따른 점검항목을 참고하여 작성
3. 소방안전관리대상물의 특성에 따라 기타사항에 추가항목을 작성
4. 경보설비의 수신기, 소화설비의 제어반 및 가압송수장치(펌프 등)를 중점적으로 확인하여 작성

210㎜×297㎜[백상지(80g/㎡) 또는 중질지(80g/㎡)]

■ 화재의 예방 및 안전관리에 관한 법률 시행규칙 [별지 제13호서식]

자위소방대 및 초기대응체계 교육·훈련 실시 결과 기록부

※ [ ]에는 해당되는 곳에 √표를 합니다. (앞쪽)

작성일자			작성자	(서명)	
소방안전 관리대상물	대상명			대표자	
	소재지			전화번호	
	근무인원	평일		휴일	
		주간(00:00~00:00)	야간(00:00~00:00)	주간(00:00~00:00)	야간(00:00~00:00)
	등급	[ ]특급	[ ]1급	[ ]2급	[ ]3급

소방안전 관리자	성명	선임일자	보유자격	자격구분	연락처	비고
				[ ]주 [ ]보조		
				[ ]주 [ ]보조		
				[ ]주 [ ]보조		
				[ ]주 [ ]보조		

자위소방대	총원(명)	대장성명	부대장(명)	통보연락(명)	초기소화(명)
		대장연락처	피난유도(명)	비상연락(명)	

초기대응체계	조직구성	
	총원(명)	

교육·훈련 결과

인원	자위소방대			초기대응		
	총원(명)	참석	미참석	총원(명)	참석	미참석

일시/장소	
주요내용	
보완사항	
조치사항	

210㎜×297㎜[백상지(80g/㎡) 또는 중질지(80g/㎡)]

□ 교육 · 훈련 참석확인 (뒤쪽)

연번	직책	성명	확인	연번	직책	성명	확인
1				26			
2				27			
3				28			
4				29			
5				30			
6				31			
7				32			
8				33			
9				34			
10				35			
11				36			
12				37			
13				38			
14				39			
15				40			
16				41			
17				42			
18				43			
19				44			
20				45			
21				46			
22				47			
23				48			
24				49			
25				50			

■ 화재의 예방 및 안전관리에 관한 법률 시행규칙 [별지 제14호서식]

소방안전관리자 · 소방안전관리보조자 선임 연기 신청서

[ ] 소방안전관리자 [ ] 소방안전관리보조자

※ 바탕색이 어두운 칸은 신청인이 작성하지 않으며, [ ]에는 해당되는 곳에 √표를 합니다. (앞쪽))

접수번호	접수일시	업체코드	처리기간	3일

소방안전 관리대상물	상호			용도	
	대표자			전화번호	
	주소				
	지하층	지상층	연면적(㎡)	바닥면적(㎡)	동수(개)
	사용승인일자	선임사유	[ ]신축	[ ]증축	[ ]개축
			[ ]재축	[ ]대수선	[ ]용도변경
			[ ]경매등	[ ]해임 등	[ ]기타

소방안전관리자 등 선임예정자

소방안전관리업무 강습교육 접수자 또는 소방안전관리자 자격시험응시자	성명	생년월일	전화번호	이메일
	주소			
	선임예정분야	[ ]2급소방안전관리자	[ ]3급소방안전관리자	[ ]소방안전관리보조자
	강습교육	접수일자	접수번호	교육기간
	자격시험	응시접수일자	응시번호	시험일자
그 밖에 필요한 사항				

「화재의 예방 및 안전관리에 관한 법률」 제26조제1항, 같은 법 시행규칙 제14조제3항 또는 제16조제3항에 따라 소방안전관리자(소방안전관리보조자) 선임 연기를 신청합니다.

년 월 일

신청인 (서명 또는 인)

소방본부장 또는 소방서장 귀하

담당자 확인사항	1. 소방안전관리자: 소방안전관리 강습교육 접수 또는 소방안전관리자 자격시험 응시 여부 2. 소방안전관리보조자: 소방안전관리 강습교육 접수 여부	수수료 없음

210㎜× 297㎜[백상지(80g/㎡) 또는 중질지(80g/㎡)]

(뒤쪽)

처리절차

이 신청서는 아래와 같이 처리됩니다.

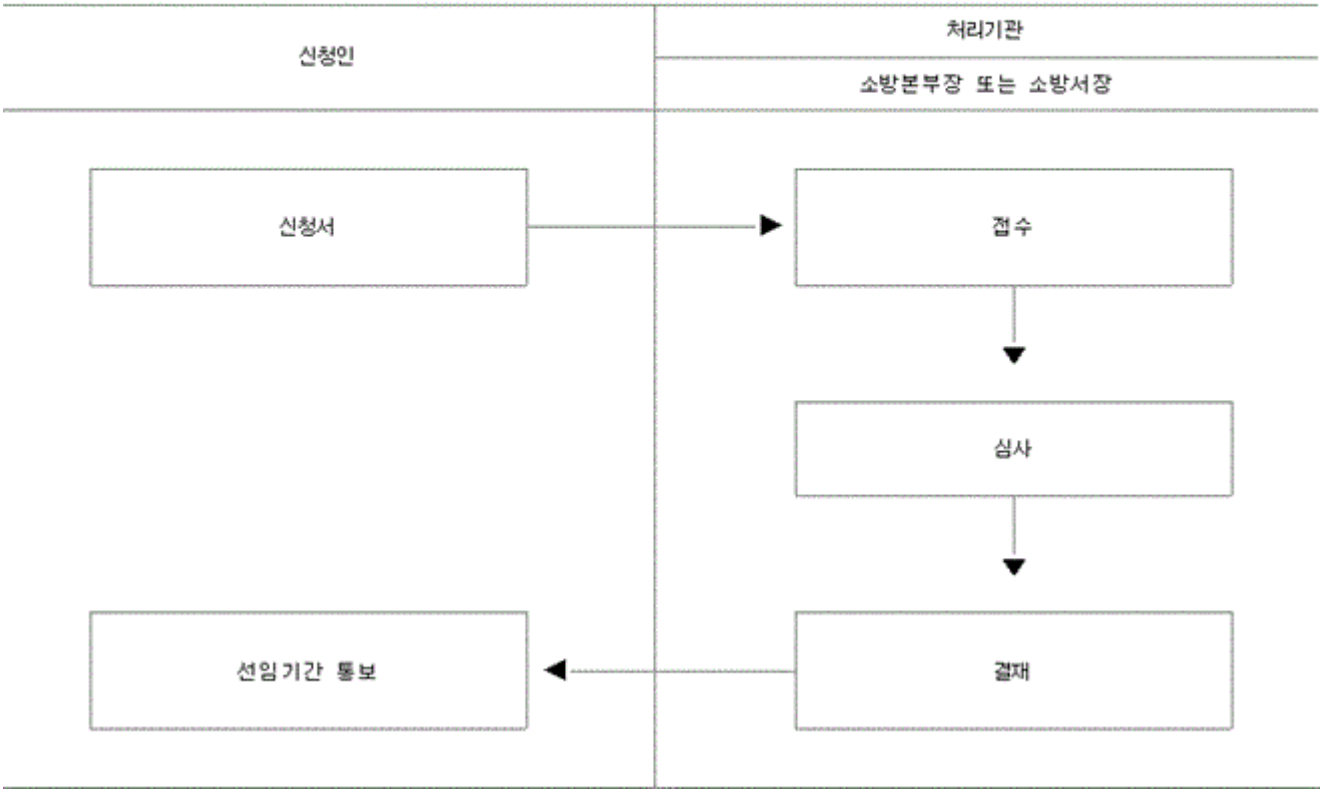

■ 화재의 예방 및 안전관리에 관한 법률 시행규칙 [별지 제15호서식] <개정 2025. 6. 26.>

소방안전관리자 선임신고서

※ 바탕색이 어두운 칸은 신청인이 작성하지 않으며, [ ]에는 해당되는 곳에 √표를 합니다. (앞쪽)

접수번호	접수일자	업체코드	처리기한 즉시

소방안전관리대상물	상호			용도			
	소재지						
	건축물등	지하층	지상층	연면적(㎡)	바닥면적(㎡)	동수	기타
	등급	[ ] 특급	[ ] 1급	[ ] 2급	[ ] 3급		
	관리권원분리 [ ] 해당 [ ] 해당없음	[ ] 복합건축물	[ ] 지하가	[ ] 도매·소매·전통시장			
		[ ] 권원별 소방안전관리자 선임	[ ] 소방안전관리자 1명 선임				
신고인	관계인	[ ] 소유자	[ ] 관리자	[ ] 점유자			
		성명 또는 상호·법인명	생년월일 또는 사업자(법인)등록번호	전화번호 (휴대전화)			
	업무대행 [ ] 해당 [ ] 해당없음	상호	면허번호(일자)	사업자등록번호			
		대표자	전화번호	계약기간			
		기술인력	성명	자격등급(자격번호)			
소방안전관리자 (선임자)		성명	주민등록번호 (외국인등록번호)	전화번호	☎		
					HP		
		선임일자	자격등급	자격번호			
		. . .					
		경력기간	최종 교육일자	이메일			
		주소					
		총괄소방안전관리자	[ ] 해당	[ ] 해당없음			
선임증 등 발급		소방안전관리자등 선임증	[ ]발급 [ ]미발급	선임이력 확인서	[ ]발급 [ ]미발급		

「화재의 예방 및 안전관리에 관한 법률」 제26조제1항, 같은 법 제35조 및 같은 법 시행규칙 제14조제5항에 따라 위와 같이 소방안전관리자 선임을 신고합니다.

년 월 일

신고인 (서명 또는 인)

소방본부장 또는 소방서장 귀하

신청인 제출서류	1. 소방안전관리자 자격증 2. 소방안전관리대상물의 소방안전관리에 관한 업무를 감독할 수 있는 직위에 있는 사람임을 증명하는 서류 및 소방안전관리업무의 대행 계약서 사본(특정소방대상물의 관계인이 소방안전관리업무를 대행하게 하는 경우만 해당합니다) 3. 해당 소방안전관리대상물의 소방안전관리자를 겸임할 수 있는 안전관리자로 선임된 사실을 증명할 수 있는 서류 또는 선임사항이 기록된 자격증(자격수첩을 포함합니다)	수수료 없음

작 성 방 법

1. 「화재의 예방 및 안전관리에 관한 법률」 제24조제3항에 따라 직위를 지정하여 선임하는 경우에는 직위란을 적습니다.
2. 총괄소방안전관리자인 경우 총괄소방안전관리자란에 √표 합니다.
3. 관리권원분리란은 「화재의 예방 및 안전관리에 관한 법률」 제35조제1항에 따라 선임하는 경우만 해당합니다.

210㎜×297㎜[백상지(80g/㎡) 또는 중질지(80g/㎡)]

※ [ ]에는 해당되는 곳에 √표를 합니다. (뒤쪽)

관리의 권원별로 선임된 소방안전관리대상물 현황

명칭(대상)			등급	[ ]특급 [ ]1급 [ ]2급 [ ]3급	
대표자			전화번호		
소방안전관리자			자격등급		
주소					
소방안전관리 대상물	지하층	지상층	연면적(㎡)	바닥면적(㎡)	동수
명칭(대상)			등급	[ ]특급 [ ]1급 [ ]2급 [ ]3급	
대표자			전화번호		
소방안전관리자			자격등급		
주소					
소방안전관리 대상물	지하층	지상층	연면적(㎡)	바닥면적(㎡)	동수
명칭(대상)			등급	[ ]특급 [ ]1급 [ ]2급 [ ]3급	
대표자			전화번호		
소방안전관리자			자격등급		
주소					
소방안전관리 대상물	지하층	지상층	연면적(㎡)	바닥면적(㎡)	동수
명칭(대상)			등급	[ ]특급 [ ]1급 [ ]2급 [ ]3급	
대표자			전화번호		
소방안전관리자			자격등급		
주소					
소방안전관리 대상물	지하층	지상층	연면적(㎡)	바닥면적(㎡)	동수

210㎜×297㎜[백상지(80g/㎡) 또는 중질지(80g/㎡)]

■ 화재의 예방 및 안전관리에 관한 법률 시행규칙 [별지 제16호서식]

소방안전관리자 등 선임증

[ ] 소방안전관리자 [ ] 총괄소방안전관리자
[ ] 소방안전관리보조자 [ ] 건설현장 소방안전관리자

소방안전 관리대상물 (건설현장)	대상물명			등 급	[ ]특급 [ ]1급 [ ]2급 [ ]3급
	소재지 (연락처)			선임범위	
	건축물	지하층	지상층	연면적(㎡)	바닥면적(㎡)
소방안전 관리자 (보조자)	성명			생년월일	
	주소			전화번호	
	선임일자			자격등급	
대행업체	업체명			계약기간	

「화재의 예방 및 안전관리에 관한 법률」 제26조제1항, 제29조제1항 및 제35조제2항과 같은 법 시행규칙 제14조제6항, 제16조제7항 및 제17조제2항에 따라 위와 같이 소방안전관리자(소방안전관리보조자, 총괄소방안전관리자, 건설현장 소방안전관리자)로 선임되었음을 증명합니다.

※ 업무대행 감독자로 선임된 소방안전관리자의 경우, 「화재의 예방 및 안전관리에 관한 법률」 제24조제3항의 따라 선임된 날부터 3개월 이내에 강습교육을 받아야 합니다.

년 월 일

소방본부장 또는 소방서장 직인

소방안전관리자 업무	건설현장 소방안전관리자 업무
1. 피난계획에 관한 사항, 소방계획서의 작성 및 시행	1. 건설현장 소방계획서의 작성
2. 자위소방대 및 초기대응체계의 구성·운영·교육	2. 임시소방시설의 설치 및 관리에 대한 감독
3. 피난시설, 방화구획 및 방화시설의 관리	3. 공사진행 단계별 피난안전구역, 피난로 등의 확보와 관리
4. 소방시설이나 그 밖의 소방 관련시설의 관리	4. 건설현장의 작업자에 대한 소방안전 교육 및 훈련
5. 소방훈련 및 교육	5. 초기대응체계의 구성·운영 및 교육
6. 화기 취급의 감독	6. 화기취급의 감독, 화재위험작업의 허가 및 관리
7. 소방안전관리에 관한 업무 수행 기록·유지	7. 그 밖에 건설현장 소방안전관리에 관련하여 소방청장이 고시하는 업무
8. 화재발생 시 초기대응	
9. 그 밖에 소방안전관리에 필요한 업무	

210㎜×297㎜[백상지(80g/㎡) 또는 중질지(80g/㎡)]

■ 화재의 예방 및 안전관리에 관한 법률 시행규칙 [별지 제17호서식] <개정 2025. 6. 26.>

소방안전관리자 등 선임 이력 확인서

발급번호: 제 호(. .)

인적사항	성명		생년월일	
	주소			

	근무기간		업체명	소방안전 관리등급	소방안전 관리종류	업무대행 선임여부
선임사항	부 터	까 지				
총 근무기간						
용도						

「화재의 예방 및 안전관리에 관한 법률」 제26조제1항, 제29조제1항 및 제35조제2항과 같은 법 시행규칙 제14조제6항 후단, 제16조제7항 후단 및 제17조제2항 후단에 따라서 소방안전관리자 등 선임 이력을 확인합니다.

년 월 일

소방본부장 또는 소방서장 직인

발급문의: 소방본부장 또는 소방서장 담당자 ○○○(☎)에 연락하시면 친절하게 상담해 드리겠습니다.

210㎜×297㎜[백상지(80g/㎡) 또는 중질지(80g/㎡)]

■ 화재의 예방 및 안전관리에 관한 법률 시행규칙 [별지 제18호서식] <개정 2025. 6. 26.>

소방안전관리보조자 선임신고서

※ 바탕색이 어두운 칸은 신청인이 작성하지 않으며, [ ]에는 해당되는 곳에 √표를 합니다. (앞쪽)

접수번호	접수일시	업체코드	처리기간 즉시

소방안전관리대상물	상호		용도		
	소재지				
	건축물 등	지하층	지상층	연면적(㎡)	바닥면적(㎡)
	등급	[ ] 특급	[ ] 1급	[ ] 2급	[ ] 3급
신고인	[ ] 소유자 [ ] 관리자 [ ] 점유자				
	성명 또는 상호·법인명	생년월일 또는 사업자(법인)등록번호	전화번호 (휴대전화)		
소방안전관리보조자 (선임자)	성명	주민등록번호 (외국인등록번호)	전화번호	☎	
				HP	
	선임일자	자격등급	자격번호		
	. . .				
	경력기간	최종 교육일자	이메일		
	주소				
선임증 발급	[ ]발급	[ ]미발급			

「화재의 예방 및 안전관리에 관한 법률」 제26조제1항 및 같은 법 시행규칙 제16조제5항에 따라 위와 같이 소방안전관리보조자 선임을 신고합니다.

년 월 일

신고인 (서명 또는 인)

소방본부장 또는 소방서장 귀하

신고인 제출서류	1. 소방안전관리자 자격증 2. 특급, 1급, 2급 또는 3급 소방안전관리대상물의 소방안전관리자가 되려는 사람에 대한 강습교육 수료증 3. 소방안전관리대상물의 소방안전 관련 업무에 2년 이상 근무한 경력이 있는 사람임을 증명할 수 있는 서류	수수료 없음
담당자 확인사항	선임된 소방안전관리보조자의 국가기술자격증(소방안전관리보조자의 자격 확인을 위하여 필요한 경우만 해당합니다). 다만, 담당자의 확인에 동의하지 않는 경우에는 선임자가 직접 사본을 첨부해야 합니다.	

행정정보공동이용 동의서
본인은 이 건 업무처리와 관련하여 「전자정부법」 제36조제1항에 따른 행정정보의 공동이용을 통하여 담당직원이 위의 담당자 확인사항을 확인하는 것에 동의합니다. 선임자 (서명 또는 인)

210㎜×297㎜[백상지(80g/㎡) 또는 중질지(80g/㎡)]

(뒤쪽)

소방안전관리보조자 선임인력 연명부

연번	성명	생년월일	선임일자	자격종류	자격번호	전화번호 (휴대전화)

210㎜× 297㎜[백상지(80g/㎡) 또는 중질지(80g/㎡)]

■ 화재의 예방 및 안전관리에 관한 법률 시행규칙 [별지 제19호서식]

건설현장 소방안전관리자 선임신고서

※ 바탕색이 어두운 칸은 신청인이 작성하지 않으며, [ ]에는 해당되는 곳에 √표를 합니다.

접수번호	접수일시	처리기간 즉시

건설 공사 현황	상호		용도	
	소재지			
	공사기간	소방시설공사 착공신고일		
		건축물 사용승일 예정일		
	공사구분	[ ] 신축 [ ] 증축 [ ] 개축 [ ] 재축 [ ] 이전 [ ] 용도변경 [ ] 대수선 [ ] 기타		
	공사규모	[ ] 연면적 15,000㎡ 이상 [ ] 연면적 5,000㎡ 이상인 것으로서 지하 2개층 이상 [ ] 연면적 5,000㎡ 이상인 것으로서 지상 11층 이상 [ ] 연면적 5,000㎡ 이상인 것으로서 냉동창고, 냉장창고 또는 냉동·냉장창고		

공사 시공자 (신고인)	회사명		시공분야	
	주소			
	대표자	생년월일(법인등록번호)		전화번호

건설현장 소방안전관리자 (선임자)	성명	주민등록번호(외국인등록번호)	전화번호, 이메일
	선임일자	자격등급 및 자격번호	강습교육 수료일
	. . .		
	주소		

선임증 발급	[ ]발급	[ ]미발급

「화재의 예방 및 안전관리에 관한 법률」 제29조제1항 및 같은 법 시행규칙 제17조제1항에 따라 건설현장 소방안전관리자를 선임했기에 이를 신고합니다.

년 월 일

신고인 (서명 또는 인)

소방본부장 또는 소방서장 귀하

제출서류	1. 소방안전관리자 자격증 2. 건설현장 소방안전관리자 강습교육 수료증 3. 건설현장 소방안전관리대상물의 공사 계약서 사본	수수료 없음
담당자 확인사항	소방시설공사 착공신고일 확인(관할 소방서)	

210㎜×297㎜[백상지(80g/㎡) 또는 중질지(80g/㎡)]

■ 화재의 예방 및 안전관리에 관한 법률 시행규칙 [별지 제20호서식]

소방안전관리자 자격증 발급(재발급) 신청서

※ 바탕색이 어두운 칸은 신청인이 작성하지 않으며, [ ]에는 해당되는 곳에 √표를 합니다.

접수번호	접수일시	처리기간 3일

신청인	성명			주민등록번호		
	주소			전화번호		
신청내용	[ ] 발급	유형	[ ]수첩형	[ ]상장형		
		등급	[ ]특급	[ ]1급	[ ]2급	[ ]3급
		발급구분	[ ]시험합격	[ ]경력인정	[ ]자격경력인정	[ ]자격인정 [ ]겸직인정
	[ ] 재발급	유형	[ ]수첩형	[ ]상장형		
		등급	[ ]특급	[ ]1급	[ ]2급	[ ]3급
		신청사유	[ ]훼손	[ ]분실	[ ]기타( )	

「화재의 예방 및 안전관리에 관한 법률」 제30조제2항·제3항, 같은 법 시행령 제30조 및 같은 법 시행규칙 제18조제1항·제3항에 따라 위와 같이 소방안전관리자 자격증의 발급(재발급)을 신청합니다.

년 월 일

신청인: (서명 또는 인)

소방청장 귀하

구비서류	1. 신청인: 「화재의 예방 및 안전관리에 관한 법률」 제30조제1항 각 호의 어느 하나에 해당하는 사람임을 증명하는 서류, 신분증 사본, 사진(가로 3.5센티미터 × 세로 4.5센티미터) 2. 대리인: 신청인의 준비물과 대리인 신분증 3. 발급구분에 따른 증명서류	수첩형 자격증 발급 수수료 10,000원
발급자 확인사항	신분증(대리인이 수령하는 경우 신청인 및 대리인 신분증). 다만, 본인 여부 확인용도에 한함	
담당자 확인사항	자격증 발급 신청자의 국가기술자격증(소방안전관리자 자격증 발급을 위해 필요한 경우만 해당합니다) 다만, 담당직원의 확인에 동의하지 않는 경우에는 신청인이 직접 사본을 첨부해야 합니다.	

행정정보공동이용 동의서

본인은 이 건 업무처리와 관련하여 「전자정부법」 제36조제1항에 따른 행정정보의 공동이용을 통하여 담당 직원이 위의 담당자 확인사항을 확인하는 것에 동의합니다.

신청인 (서명 또는 인)

발급(재발급) 신청서 작성 시 유의사항

1. 발급구분: 강습수료, 시험합격, 자격·경력인정, 자격인정, 겸직인정
2. 재발급 신청사유: 훼손, 분실 등
3. 훼손 재발급시: 못 쓰게 되어 재발급을 신청하는 경우에는 훼손된 자격증 첨부

대리발급 신청

자격증 대리 발급 신청으로 인하여 자격 취득자 또는 귀 기관이나 제3자에게 누를 끼칠 때에는 본인이 책임질 것을 서약합니다.

성명 (서명 또는 인)

생년월일

연락처

210㎜×297㎜ [백상지(80g/㎡) 또는 중질지(80g/㎡)]

■ 화재의 예방 및 안전관리에 관한 법률 시행규칙 [별지 제21호서식]

소방안전관리자 자격증

1. 수첩형

(표지 앞쪽)

소방안전관리자

소방청장

(표지 뒤쪽)

비고 1. 검은색표지

2. 모든 글자 및 태극무늬는 금색

82mm×125mm[0.8mm 누박]

82mm×125mm[0.8mm 누박]

(내지 1쪽)

소방안전관리자 업무

1. 소방계획서의 작성 및 시행
2. 자위소방대 및 초기대응 체계의 구성·운영·교육
3. 피난시설, 방화구획 및 방화시설의 관리
4. 소방시설 그 밖의 소방관련 시설의 관리
5. 소방훈련 및 교육
6. 화기(火氣) 취급의 감독
7. 업무 수행 기록·유지
8. 화재발생 시 초기대응
9. 그 밖에 소방안전관리에 필요한 업무

본 자격은 「화재의 예방 및 안전관리에 관한 법률」 제30조에 따른 자격입니다.

74mm×114mm[모조지(150 g/㎡)]

(내지 2쪽)

소방안전관리자 자격증

자격번호:

자격등급:

성 명:

생년월일:

취 득 일:

발 급 일:

취득구분:

사 진
(3.5cm×4.5cm)

소방청장 직인

74mm×114mm[모조지(150 g/㎡)]

(내지 3쪽)

주의사항

1. 소방안전관리자 자격증은 관계자의 요청이 있을 때에는 이를 제시해야 합니다.

2. 소방안전관리자 자격증을 다른 사람에게 빌려 주거나 빌리거나 이를 알선하는 경우 화재의 예방 및 안전관리에 관한 법률 제50조제2항의 규정에 따라 1년 이하의 징역 또는 1천만원 이하의 벌금을 받게 됩니다.

3. 소방안전관리자 자격자는 선임중인 대상처에 변동이 있을 때에는 변동 사항을 신고해야 합니다.

74㎜×114㎜[모조지(150 g/㎡)]

(내지 4쪽)

자격취득현황

자격 종목	자격 번호	취득일	발급 기관

74㎜×114㎜[모조지(150 g/㎡)]

(내지 5쪽)

변동사항

년 월 일	내 용	확인

74㎜× 114㎜[모조지(150 g/㎡)]

2. 상장형

소방안전관리자 자격증

- 자격번호:
- 자격등급:
- 성　　명:
- 생년월일:
- 취득구분:

사 진
(3.5cm×4.5cm)

위 사람은 「화재의 예방 및 안전관리에 관한 법률」 제30조에 따른 소방안전관리자 자격증을 취득하였음을 증명합니다.

- 취득일:　　년　　월　　일
- 발급일:　　년　　월　　일

소방청장　　직인

비고: 태극문양 무늬는 금색

210㎜× 297㎜[백상지(80g/㎡) 또는 중질지(80g/㎡)]

■ 화재의 예방 및 안전관리에 관한 법률 시행규칙 [별지 제22호서식]

소방안전관리자 자격증 (재)발급대장

결재				

특급 소방안전관리자
1급 소방안전관리자
2급 소방안전관리자
3급 소방안전관리자 **자격증 (재)발급대장**

쪽 수:
작성년월일:

자격번호	사 진	성 명	생년월일(성별)	자격취득 자격구분	강습기간 및 발급일자	발급유형	비고

비고: 자격증 취득자격 구분란은 시험합격, 경력인정, 자격·경력, 자격인정, 겸직인정 및 재발급으로 구분하며, 발급유형란은 수첩형 및 상장형으로 구분하여 기재한다.

210㎜×297㎜[백상지(80g/㎡) 또는 중질지(80g/㎡)]

■ 화재의 예방 및 안전관리에 관한 법률 시행규칙 [별지 제23호서식] <개정 2025. 6. 26.>

(　　)급 소방안전관리자 시험응시원서

(앞쪽)

응시자	응시번호	시험장소(응시지역)	사 진 (가로 3.5㎝ × 세로 4.5㎝)
	성명	주민등록번호(외국인등록번호)	
	주소	전화번호	

「화재의 예방 및 안전관리에 관한 법률」 제32조제1항, 같은 법 시행령 제31조 및 같은 법 시행규칙 제20조제2항에 따라 위와 같이 [ ]특급 1차시험 [ ]특급 2차시험 [ ]1급 [ ]2급 [ ]3급 소방안전관리자 시험응시원서를 제출합니다.

년　　월　　일

응시자　　(서명 또는 인)

소방청장 귀하

응시자 제출서류	1. 사진(가로 3.5cm × 세로 4.5cm) 2. 응시자격 증명서류	수수료 특급 1차시험 1만8천원 특급 2차시험 2만4천원 1·2·3급 시험 1만2천원

(자르는 선)

응 시 표

응시번호	[ ] 특급 1차시험 [ ] 특급 2차시험 [ ] 1급 [ ] 2급 [ ] 3급	사 진 (가로 3.5㎝ × 세로 4.5㎝)
성명	주민등록번호	
시험일시		
시험장소		

년　　월　　일

소방청장 ㊞

210㎜×297㎜[백상지(80g/㎡) 또는 중질지(80g/㎡)]

(뒤쪽)

응시자 주의사항

1. 응시자는 시험당일 응시표 · 주민등록증 및 필기도구(흑 · 청 필기구, 컴퓨터용 수성싸인펜, 지우개 및 계산기 등)를 지참하고 시험시작 30분전에 지정된 좌석에 앉아서 감독관의 지시에 의해야 합니다.
2. 응시표를 잃어버린 분은 사진 1매를 가져와 시험시행본부에서 다시 발급받아야 하며, 주민등록증을 잃어버린 분은 공공기관에서 발행한 사진이 붙은 증명서를 가져와 감독관의 확인을 받아야 합니다(가져오지 않은 분은 그 이유가 어떠하든지 응시할 수 없습니다).

■ 화재의 예방 및 안전관리에 관한 법률 시행규칙 [별지 제24호서식]

제　　호　　수료번호:

수료증

성명　　생년월일

주소　　교육기간

위 사람은 「화재의 예방 및 안전관리에 관한 법률」 제34조제1항, 같은 법 시행령 제33조 및 같은 법 시행규칙 제25조제3항에 따라 (　　) 소방안전관리자 업무 강습교육을 수료하였기에 이 수료증을 드립니다.

년　　월　　일

소방청장 인

210㎜×297㎜[백상지(80g/㎡) 또는 중질지(80g/㎡)]

■ 화재의 예방 및 안전관리에 관한 법률 시행규칙 [별지 제25호서식] <개정 2025. 6. 26.>

강습교육수료자 명부대장

[ ]특급 소방안전관리 [ ]1급 소방안전관리 [ ]2급 소방안전관리 [ ]공공기관 소방안전관리

[ ]3급 소방안전관리 [ ]업무대행감독 소방안전관리 [ ]건설현장 소방안전관리

쪽 수 : 작성연월일:					결재			
번호	사진 (가로 3.5㎝ × 세로 4.5㎝)	성명	주민등록번호 (외국인등록번호)	주소	강습시간		강습지역	수료 일자

210㎜× 297㎜[백상지(80g/㎡) 또는 중질지(80g/㎡)]

■ 화재의 예방 및 안전관리에 관한 법률 시행규칙 [별지 제26호서식]

강습교육 수강신청서

※ 바탕색이 어두운 칸은 신청인이 작성하지 않으며, [ ]에는 해당되는 곳에 √표를 합니다.

접수번호	접수일시	처리기간 즉시

신청과정

[ ] 특급 소방안전관리 [ ] 1급 소방안전관리 [ ]공공기관 소방안전관리 [ ] 2급 소방안전관리

[ ] 3급 소방안전관리 [ ] 업무대행감독 소방안전관리 [ ] 건설현장 소방안전관리

신청인	성명		주민등록번호(외국인등록번호)	사 진 (가로 3.5㎝ × 세로 4.5㎝)
	주소	(전화번호)		
	직업		소속 및 직위	
	강습시간 . . . ~ . . .(일간)		접수번호	
	은행	예금주	계좌번호	

「화재의 예방 및 안전관리에 관한 법률」 제34조제1항, 같은 법 시행령 제33조 및 같은 법 시행규칙 제26조제1항에 따라 위와 같이 소방안전관리업무 강습교육의 수강을 신청합니다.

년 월 일

신청인 (서명 또는 인)

소방청장 귀하

제출서류	교육비	
1. 사진(가로 3.5cm×세로 4.5cm) 1장 2. 재직증명서(「화재의 예방 및 안전관리에 관한 법률」 제39조제1항에 따른 공공기관에 재직하는 사람만 해당합니다) 1부	특급 소방안전관리대상물의 소방안전관리업무	96만원
	1급 소방안전관리대상물의 소방안전관리업무	48만원
	공공기관의 소방안전관리업무	24만원
	2급 소방안전관리대상물의 소방안전관리업무	24만원
	3급 소방안전관리대상물의 소방안전관리업무	14만4천원
	업무대행감독 소방안전관리업무	9만6천원
	건설현장 소방안전관리업무	14만4천원

(자르는 선)

사 진 (가로 3.5㎝ × 세로 4.5㎝)	수 강 증		접는 선
	강습구분		
	번 호		
	성 명		

1. 일시: . . ~ . .
(09:00 ~ 18:00)
2. 장소:
3. 교육시간 10분 전에 입장하십시오.
4. 지정된 시간 이상 결강하면 미수료 처리됩니다.

20 . . .

소방청장

210㎜×297㎜[백상지(80g/㎡) 또는 중질지(80g/㎡)]

■ 화재의 예방 및 안전관리에 관한 법률 시행규칙 [별지 제27호서식]

실무교육 수료자명부

(　　년도　　회)　　실무교육종별:　　등급:

번 호	성 명	주민등록번호 (외국인등록번호)	주 소	교육기간	근 무 처

210㎜× 297㎜[백상지(80g/㎡) 또는 중질지(80g/㎡)]

■ 화재의 예방 및 안전관리에 관한 법률 시행규칙 [별지 제28호서식]

소방훈련·교육 실시 결과 기록부

※ [ ]에는 해당되는 곳에 √표를 합니다. (앞쪽)

소방안전 관리대상물	대상명			용도	
	대표자	(서명)		전화번호	
	주소				
	등급	[ ] 특급	[ ] 1급	[ ] 2급	[ ] 3급

	성명	선임일자	보유자격	자격구분	연락처
소방안전 관리자				[ ]주 [ ]보조	
				[ ]주 [ ]보조	
				[ ]주 [ ]보조	
				[ ]주 [ ]보조	

소방훈련 결과

일시/장소			[ ] 자체훈련	[ ] 합동훈련
참석결과	훈련교관	참석대상(명)	참석(명)	미참석(명)
훈련보조재료				

훈련내용	소화훈련	통보훈련	피난훈련
훈련성과			
문제점			
개선계획			

210㎜×297㎜[백상지(80g/㎡) 또는 중질지(80g/㎡)]

(뒤쪽)

소방교육 결과				
일시/장소				
참석결과	교육강사	참석대상(명)	참석(명)	미참석(명)
교육내용				
교육성과				
문제점				
개선계획				

소방훈련 · 교육 관련사진	
소방훈련	소방훈련
소방교육	소방교육

210㎜×297㎜[백상지(80g/㎡) 또는 중질지(80g/㎡)]

■ 화재의 예방 및 안전관리에 관한 법률 시행규칙 [별지 제29호서식]

소방훈련·교육 실시 결과서

※ 바탕색이 어두운 칸은 신청인이 작성하지 않으며, [ ]에는 해당되는 곳에 √표를 합니다.

접수번호	접수일자	처리기간	즉시

소방안전 관리대상물	대상명		용도	
	대표자		전화번호	
	주소			
	등급	[ ] 특급 [ ] 1급		

	성명	선임일자	자격종류	자격구분
소방안전 관리자				[ ]주 [ ]보조
				[ ]주 [ ]보조
				[ ]주 [ ]보조

[ ] 소방훈련 [ ] 소방교육

일시/장소			
참석결과	총대상자(명)	참석(명)	미참석(명)
주요내용			
주요성과			
문제점			
조치사항			

「화재의 예방 및 안전관리에 관한 법률」 제37조제2항, 같은 법 시행령 제38조 및 같은 법 시행규칙 제37조에 따라 위와 같이 소방훈련 및 교육을 실시하고 그 결과를 제출합니다.

년 월 일

제출자(대표자): (직인 또는 서명)

소방본부장 또는 소방서장 귀하

210㎜×297㎜[백상지(80g/㎡) 또는 중질지(80g/㎡)]

■ 화재의 예방 및 안전관리에 관한 법률 시행규칙 [별지 제30호서식]

불시 소방훈련·교육 계획서

※ [ ]에는 해당되는 곳에 √표를 합니다.

훈련·교육 대상	명칭			전화번호	
	주소			대표자	
	구분	[ ]의료시설 [ ]교육연구시설 [ ]노유자시설 [ ]기타( )			
	등급	[ ]특급 [ ]1급 [ ]2급 [ ]3급			
훈련·교육 계획	일시/장소				
	훈련사유				
	훈련내용				
	훈련방법				
	훈련절차				
	참석소방력	소방인력(명)		소방장비(대)	
협조사항	안전대책				
	준수사항				

「화재의 예방 및 안전관리에 관한 법률」 제37조제4항, 같은 법 시행령 제39조 및 같은 법 시행규칙 제38조에 따라 위와 같이 불시 소방훈련·교육 계획을 통지합니다.

년 월 일

소방본부장 또는 소방서장 직인

210㎜×297㎜[백상지(80g/㎡) 또는 중질지(80g/㎡)]

■ 화재의 예방 및 안전관리에 관한 법률 시행규칙 [별지 제31호서식]

불시 소방훈련·교육 평가 결과서

※ [ ]에는 해당되는 곳에 √표를 합니다.

대상	명칭		전화번호	
	주소		대표자	
	구분	[ ]의료시설 [ ]교육연구시설 [ ]노유자시설 [ ]기타( )		
	등급	[ ]특급 [ ]1급 [ ]2급 [ ]3급		
평가	일시/장소			
	훈련·교육 참석	참석대상(명)	참석(명)	미참석(명)
	훈련·교육 방법			
	훈련·교육 내용			
	평가결과	[ ] 우수		
		[ ] 보통		
		[ ] 미흡	[ ] 소방훈련 및 교육 재실시(년 월중)	
	평가의견	잘된 점		
		미흡한 점		
		개선 또는 권고사항		

「화재의 예방 및 안전관리에 관한 법률」 제37조제5항 및 같은 법 시행규칙 제39조제4항에 따라 위와 같이 불시 소방훈련 평가 결과를 통지합니다.

년 월 일

소방본부장 또는 소방서장 직인

210㎜×297㎜[백상지(80g/㎡) 또는 중질지(80g/㎡)]

■ 화재의 예방 및 안전관리에 관한 법률 시행규칙 [별지 제32호서식]

특정소방대상물 관계인 소방안전교육 계획서

※ [ ]에는 해당되는 곳에 √표를 합니다.

특정소방대상물	명칭		전화번호	
	주소		대표자	
교육계획	일시/장소			
	교육사유			
	교육방법			
	교육내용			
협조사항	준비사항			
	준수사항			

「화재의 예방 및 안전관리에 관한 법률」 제38조제1항 및 같은 법 시행규칙 제40조제2항에 따라 위와 같이 특정소방대상물의 관계인에 대한 소방안전교육 계획을 통보합니다.

년 월 일

소방본부장 또는 소방서장 직인

210㎜×297㎜[백상지(80g/㎡) 또는 중질지(80g/㎡)]

■ 화재의 예방 및 안전관리에 관한 법률 시행규칙 [별지 제33호서식]

화재예방안전진단 신청서

※ [ ]에는 해당되는 곳에 √표를 합니다.

신청인	상호(명칭)			법인번호	
	성명(대표자)			생년월일	
	주소			전화번호	
신청내용	대상			사용승인일	
	소재지				
	등급	[ ]특급 [ ]1급 [ ]2급 [ ]3급			
	대상	[ ]공항시설 [ ]철도시설 [ ]도시철도시설 [ ]항만시설 [ ]공동구 [ ]천연가스 인수기지 [ ]가스(공급)시설 [ ]발전소			
	건물규모	지하층	지상층	연면적 총합(㎡)	바닥면적(㎡)	동수
	전회 안전진단	점검일시			안전등급	
	진단 희망일					

「화재의 예방 및 안전관리에 관한 법률」 제41조제1항, 같은 법 시행령 제43조 및 같은 법 시행규칙 제41조제1항에 따라 위와 같이 화재예방안전진단을 신청합니다.

년 월 일

신청인 (서명 또는 인)

한국소방안전원장 또는 진단기관의 장 귀하

담당자 확인	건축물관리대장. 다만, 담당 직원의 확인에 동의하지 않는 경우에는 신청인이 직접 사본을 첨부해야 합니다.	수수료 「화재의 예방 및 안전관리에 관한 법률 시행규칙」 제49조제1항 별표 9에 따른 수수료

행정정보공동이용 동의서

본인은 이 건 업무처리와 관련하여 「전자정부법」 제36조제1항에 따른 행정정보의 공동이용을 통하여 위의 담당자 확인 사항을 확인하는 것에 동의합니다.

신청인 (서명 또는 인)

처리절차

신청서 작성	→	접 수	→	안전진단	→	결과보고서 작성	→	통 보
신청인				한국소방안전원 또는 진단기관				

210㎜×297㎜[백상지(80g/㎡) 또는 중질지(80g/㎡)]

■ 화재의 예방 및 안전관리에 관한 법률 시행규칙 [별지 제34호서식]

화재예방안전진단 결과 보고서

※ [ ]에는 해당되는 곳에 √표를 합니다.

대상물	명칭				대표자	
	주소				전화번호	
	등급	[ ]특급 [ ]1급 [ ]2급 [ ]3급			안전관리자	
	대상규모	지하층	지상층	연면적(㎡)	바닥면적(㎡)	동수

진단기관 및 인력	진단기관				대표자	
	지정번호	제 호(. . .)			전화번호	
	진단인력	인력구분	성명	자격종류	자격번호	비고

화재예방안전진단 결과	전회 진단결과		금회 진단결과	
	기간	결과	기간	결과

「화재의 예방 및 안전관리에 관한 법률」 제41조제4항 및 같은 법 시행규칙 제42조제1항에 따라 위와 같이 화재예방안전진단 결과 보고서를 제출합니다.

년 월 일

한국소방안전원 또는 진단기관의 장 (서명 또는 인)

소방본부장 · 소방서장 · 관계인 귀하

제출서류	1. 화재예방안전진단 결과 세부 보고서 2. 화재예방안전진단기관 지정서	수수료 없 음

210㎜×297㎜[백상지(80g/㎡) 또는 중질지(80g/㎡)]

■ 화재의 예방 및 안전관리에 관한 법률 시행규칙 [별지 제35호서식]

화재예방안전진단기관 지정신청서

※ 바탕색이 어두운 칸은 신청인이 작성하지 않으며, [ ]에는 해당되는 곳에 √표를 합니다. (앞쪽)

접수번호		접수일시		처리기간	60일

신청인	법인명			법인번호		
	대표자			전화번호		
	소재지	(본사) (사무소)				
시설 및 기술인력	시설	사무실(㎡)		창고(㎡)		
	기술인력	기술사	관리사	기사	산업기사	교육사	기타

「화재의 예방 및 안전관리에 관한 법률」 제42조제1항, 같은 법 시행령 제46조 및 같은 법 시행규칙 제44조제1항에 따라 위와 같이 화재예방안전진단기관 지정을 신청합니다.

년 월 일

신청인 (서명 또는 인)

소방청장 귀하

첨부서류	1. 법인등기부 등본 및 정관 사본 2. 시설 요건을 증명하는 서류 및 장비 명세서 3. 국가기술자격증, 경력증명서 또는 재직증명서 등 기술인력의 자격요건을 증명하는 서류	수수료 없 음
담당 공무원 확인사항	1. 법인 등기사항증명서(법인인 경우만 해당합니다) 2. 국가기술자격증 3. 담당 공무원의 확인에 동의하지 않으면 신청인이 제1호 및 제2호에 해당하는 서류의 사본을 직접 제출해야 합니다.	

처리절차

신청서 작성 및 제출	→	접 수	→	검토 및 확인	→	결 재	→	시 행	→	지정서 발급
신청인				소방청						신청인

행정정보공동이용 동의서

본인은 이 건 업무처리와 관련하여 「전자정부법」 제36조제1항에 따른 행정정보의 공동이용을 통하여 위의 담당 공무원 확인사항 중 제1호 및 제2호를 확인하는 것에 동의합니다.

신청인 (서명 또는 인)

210㎜×297㎜[백상지(80g/㎡) 또는 중질지(80g/㎡)]

전문 기술인력 현황

(뒤쪽)

연번	구 분	성 명	생년월일	기술자격증번호 (자격종목)	주 소 지	비 고

비고: 구분란에는 분야(소방, 전기, 화공, 가스, 위험물, 건축, 교육훈련)를 기재합니다.

210㎜×297㎜[백상지(80g/㎡) 또는 중질지(80g/㎡)]

■ 화재의 예방 및 안전관리에 관한 법률 시행규칙 [별지 제36호서식]

지정번호: 제　　호

화재예방안전진단기관 지정서

상호

대표자　　(생년월일)

소재지

「화재의 예방 및 안전관리에 관한 법률」 제42조제1항, 같은 법 시행령 제46조 및 같은 법 시행규칙 제45조제2항에 따라 위와 같이 화재예방안전진단기관으로 지정합니다.

년　　월　　일

소방청장　　직인

210㎜×297㎜[백상지(80g/㎡) 또는 중질지(80g/㎡)]

■ 화재의 예방 및 안전관리에 관한 법률 시행규칙 [별지 제37호서식]

화재예방안전진단기관 관리대장

(앞쪽)

지정번호		지정일자	
상호(명칭)		법인번호	
대표자		전화번호	
사무실		창고	
주소	(본사) (사무소)		

주된 전문기술인력

기술자격증번호	성명	기술자격증번호	성명	기술자격증번호	성명

분야별 전문기술인력

기술자격증번호	성명	기술자격증번호	성명	기술자격증번호	성명

210㎜×297㎜[백상지(80g/㎡) 또는 중질지(80g/㎡)]

(뒤쪽)

기재사항 변경

변경연월일	변경구분	변경사항	기록(서명 또는 인)	비고

행정처분사항

처분일자	처분내용	처분사유	비고

210㎜× 297㎜[백상지(80g/㎡) 또는 중질지(80g/㎡)]

■ 화재의 예방 및 안전관리에 관한 법률 시행규칙 [별지 제38호서식]

조치명령등의 기간연장 신청서

※ 바탕색이 어두운 칸은 신청인이 작성하지 않으며, [ ]에는 해당되는 곳에 √표를 합니다.

접수번호	접수일시	처리기간 3일

신청인	성명		생년월일	
	주소		전화번호	
조치명령	대상		용도	
	소재지			
	명령기간			
	등급	[ ]특급 [ ]1급 [ ]2급 [ ]3급 [ ]기타		
	명령사항	[ ] 소방대상물 개수 [ ] 소방대상물 이전·제거·사용금지(제한, 폐쇄)·공사정지(중지) 등 [ ] 소방안전관리자자 또는 소방안전관리보조자 선임명령 [ ] 소방안전관리업무 이행명령		
	명령내용			
연장개요	기간연장			
	연장사유			
	안전조치계획	※ 필요시 별첨		

「화재의 예방 및 안전관리에 관한 법률」 제45조제1항, 같은 법 시행령 제47조제2항 및 같은 법 시행규칙 제48조제1항에 따라 위와 같이 조치명령등의 기간연장을 신청합니다.

년 월 일

신청인 (서명 또는 인)

소방청장, 소방본부장 또는 소방서장 귀하

제출서류	「화재의 예방 및 안전관리에 관한 법률 시행령」 제47조제1항에 따라 조치명령 등을 이행할 수 없음을 증명할 수 있는 서류	수수료 없 음
검토사항	연기에 따른 관계인의 안전조치 계획서	

처리절차

신청서 작성	→	제출 (조치명령 기간만료 5일전까지)	→	접수 및 검토	→	결재	→	결과 통지

신청인 처리기관: 시·도 (소방업무담당부서)

210㎜×297㎜[백상지(80g/㎡) 또는 중질지(80g/㎡)]

■ 화재의 예방 및 안전관리에 관한 법률 시행규칙 [별지 제39호서식]

조치명령등의 기간연장 신청 결과 통지서

※ [ ]에는 해당되는 곳에 √표를 합니다.

연장신청 대상	대상명			
	주소		전화번호	
신청인	성명		생년월일	
	주소		전화번호	
신청내용	당초 명령기간			
	신청 연장기간			
	연장사유			
처리결과	[ ] 연장승인	기간연장		
		안전조치 사항		
	[ ] 연장불허	불허사유		

「화재의 예방 및 안전관리에 관한 법률」 제45조제2항 및 같은 법 시행규칙 제48조제2항에 따라 위와 같이 조치명령등의 기간연장 신청에 대한 결과를 통지합니다.

년 월 일

소방청장 · 소방본부장 또는 소방서장 직인

이 통지에 대한 문의 사항 및 불편 · 애로 사항이 있으시면 담당자 ○○○(☎)에 연락하시면 친절하게 상담해 드리겠습니다.

210㎜×297㎜[백상지(80g/㎡) 또는 중질지(80g/㎡)]

3 - 3. 소방시설법

1. 소방시설 설치 및 관리에 관한 법률
2. 소방시설 설치 및 관리에 관한 법률 시행령
3. 소방시설 설치 및 관리에 관한 법률 시행규칙

소방시설 설치 및 관리에 관한 법률

[시행 2022. 12. 1.] [법률 제18522호, 2021. 11. 30., 전부개정]

소방청 (예방분석제도과, 소방시설 설치 및 관리) 044 - 205 - 7546, 7547
소방청 (예방분석제도과, 자체점검, 관리업) 044 - 205 - 7553
소방청 (소방산업진흥정책과, 소방용품 관련 규정) 044 - 205 - 7511, 7512

제1장 총칙

제1조(목적) 이 법은 특정소방대상물 등에 설치하여야 하는 소방시설등의 설치ㆍ관리와 소방용품 성능관리에 필요한 사항을 규정함으로써 국민의 생명ㆍ신체 및 재산을 보호하고 공공의 안전과 복리 증진에 이바지함을 목적으로 한다.

제2조(정의) ① 이 법에서 사용하는 용어의 뜻은 다음과 같다.

1. “ 소방시설 ” 이란 소화설비, 경보설비, 피난구조설비, 소화용수설비, 그 밖에 소화활동설비로서 대통령령으로 정하는 것을 말한다.
2. “ 소방시설등 ” 이란 소방시설과 비상구(非常口), 그 밖에 소방 관련 시설로서 대통령령으로 정하는 것을 말한다.
3. “ 특정소방대상물 ” 이란 건축물 등의 규모ㆍ용도 및 수용인원 등을 고려하여 소방시설을 설치하여야 하는 소방대상물로서 대통령령으로 정하는 것을 말한다.
4. “ 화재안전성능 ” 이란 화재를 예방하고 화재발생 시 피해를 최소화하기 위하여 소방대상물의 재료, 공간 및 설비 등에 요구되는 안전성능을 말한다.
5. “ 성능위주설계 ” 란 건축물 등의 재료, 공간, 이용자, 화재 특성 등을 종합적으로 고려하여 공학적 방법으로 화재 위험성을 평가하고 그 결과에 따라 화재안전성능이 확보될 수 있도록 특정소방대상물을 설계하는 것을 말한다.
6. “ 화재안전기준 ” 이란 소방시설 설치 및 관리를 위한 다음 각 목의 기준을 말한다.
   가. 성능기준: 화재안전 확보를 위하여 재료, 공간 및 설비 등에 요구되는 안전성능으로서 소방청장이 고시로 정하는 기준
   나. 기술기준: 가목에 따른 성능기준을 충족하는 상세한 규격, 특정한 수치 및 시험방법 등에 관한 기준으로서 행정안전부령으로 정하는 절차에 따라 소방청장의 승인을 받은 기준
7. “ 소방용품 ” 이란 소방시설등을 구성하거나 소방용으로 사용되는 제품 또는 기기로서 대통령령으로 정하는 것을 말한다.

② 이 법에서 사용하는 용어의 뜻은 제1항에서 규정하는 것을 제외하고는 「소방기본법」, 「화재의 예방 및 안전관리에 관한 법률」, 「소방시설공사업법」, 「위험물안전관리법」 및 「건축법」에서 정하는 바에 따른다.

제3조(국가 및 지방자치단체의 책무) ① 국가와 지방자치단체는 소방시설등의 설치ㆍ관리와 소방용품의 품질 향상 등을 위하여 필요한 정책을 수립하고 시행하여야 한다.
② 국가와 지방자치단체는 새로운 소방 기술ㆍ기준의 개발 및 조사ㆍ연구, 전문인력 양성 등 필요한 노력을 하여야 한다.
③ 국가와 지방자치단체는 제1항 및 제2항에 따른 정책을 수립ㆍ시행하는 데 있어 필요한 행정적ㆍ재정적 지원을 하여야 한다.

제4조(관계인의 의무) ① 관계인(「소방기본법」 제2조제3호에 따른 관계인을 말한다. 이하 같다)은 소방시설등의 기능과 성능을 보전ㆍ향상시키고 이용자의 편의와 안전성을 높이기 위하여 노력하여야 한다.
② 관계인은 매년 소방시설등의 관리에 필요한 재원을 확보하도록 노력하여야 한다.
③ 관계인은 국가 및 지방자치단체의 소방시설등의 설치 및 관리 활동에 적극 협조하여야 한다.
④ 관계인 중 점유자는 소유자 및 관리자의 소방시설등 관리 업무에 적극 협조하여야 한다.

제5조(다른 법률과의 관계) 특정소방대상물 가운데 「위험물안전관리법」에 따른 위험물 제조소등의 안전관리와 위험물 제조소등에 설치하는 소방시설등의 설치기준에 관하여는 「위험물안전관리법」에서 정하는 바에 따른다.

제2장 소방시설등의 설치ㆍ관리 및 방염

제1절 건축허가등의 동의 등

제6조(건축허가등의 동의 등) ① 건축물 등의 신축ㆍ증축ㆍ개축ㆍ재축(再築)ㆍ이전ㆍ용도변경 또는 대수선(大修繕)의 허가ㆍ협의 및 사용승인(「주택법」 제15조에 따른 승인 및 같은 법 제49조에 따른 사용검사, 「학교시설사업 촉진법」 제4조에 따른 승인 및 같은 법 제13조에 따른 사용승인을 포함하며, 이하 “ 건축허가등 ”이라 한다)의 권한이 있는 행정기관은 건축허가등을 할 때 미리 그 건축물 등의 시공지(施工地) 또는 소재지를 관할하는 소방본부장이나 소방서장의 동의를 받아야 한다.
② 건축물 등의 증축ㆍ개축ㆍ재축ㆍ용도변경 또는 대수선의 신고를 수리(受理)할 권한이 있는 행정기관은 그 신고를 수리하면 그 건축물 등의 시공지 또는 소재지를 관할하는 소방본부장이나 소방서장에게 지체 없이 그 사실을 알려야 한다.
③ 제1항에 따른 건축허가등의 권한이 있는 행정기관과 제2항에 따른 신고를 수리할 권한이 있는 행정기관은 제1항에 따라 건축허가등의 동의를 받거나 제2항에 따른 신고를 수리한 사실을 알릴 때 관할 소방본부장이나 소방서장에게 건축허가등을 하거나 신고를 수리할 때 건축허가등을 받으려는 자 또는 신고를 한 자가 제출한 설계도서 중 건축물의 내부구조를 알 수 있는 설계도면을 제출하여야 한다. 다만, 국가안보상 중요하거나 국가기밀에 속하는 건축물을 건축하는 경우로서 관계 법령에 따라 행정기관이 설계도면을 확보할 수 없는 경우에는 그러하지

아니하다.

④ 소방본부장 또는 소방서장은 제1항에 따른 동의를 요구받은 경우 해당 건축물 등이 다음 각 호의 사항을 따르고 있는지를 검토하여 행정안전부령으로 정하는 기간 내에 해당 행정기관에 동의 여부를 알려야 한다.

1. 이 법 또는 이 법에 따른 명령
2. 「소방기본법」 제21조의2에 따른 소방자동차 전용구역의 설치

⑤ 소방본부장 또는 소방서장은 제4항에 따른 건축허가등의 동의 여부를 알릴 경우에는 원활한 소방활동 및 건축물 등의 화재안전성능을 확보하기 위하여 필요한 다음 각 호의 사항에 대한 검토 자료 또는 의견서를 첨부할 수 있다.

1. 「건축법」 제49조제1항 및 제2항에 따른 피난시설, 방화구획(防火區劃)
2. 「건축법」 제49조제3항에 따른 소방관 진입창
3. 「건축법」 제50조, 제50조의2, 제51조, 제52조, 제52조의2 및 제53조에 따른 방화벽, 마감재료 등(이하 "방화시설"이라 한다)
4. 그 밖에 소방자동차의 접근이 가능한 통로의 설치 등 대통령령으로 정하는 사항

⑥ 제1항에 따라 사용승인에 대한 동의를 할 때에는 「소방시설공사업법」 제14조제3항에 따른 소방시설공사의 완공검사증명서를 발급하는 것으로 동의를 갈음할 수 있다. 이 경우 제1항에 따른 건축허가등의 권한이 있는 행정기관은 소방시설공사의 완공검사증명서를 확인하여야 한다.

⑦ 제1항에 따른 건축허가등을 할 때 소방본부장이나 소방서장의 동의를 받아야 하는 건축물 등의 범위는 대통령령으로 정한다.

⑧ 다른 법령에 따른 인가ㆍ허가 또는 신고 등(건축허가등과 제2항에 따른 신고는 제외하며, 이하 이 항에서 "인허가등"이라 한다)의 시설기준에 소방시설등의 설치ㆍ관리 등에 관한 사항이 포함되어 있는 경우 해당 인허가등의 권한이 있는 행정기관은 인허가등을 할 때 미리 그 시설의 소재지를 관할하는 소방본부장이나 소방서장에게 그 시설이 이 법 또는 이 법에 따른 명령을 따르고 있는지를 확인하여 줄 것을 요청할 수 있다. 이 경우 요청을 받은 소방본부장 또는 소방서장은 행정안전부령으로 정하는 기간 내에 확인 결과를 알려야 한다.

제7조(소방시설의 내진설계기준) 「지진ㆍ화산재해대책법」 제14조제1항 각 호의 시설 중 대통령령으로 정하는 특정소방대상물에 대통령령으로 정하는 소방시설을 설치하려는 자는 지진이 발생할 경우 소방시설이 정상적으로 작동될 수 있도록 소방청장이 정하는 내진설계기준에 맞게 소방시설을 설치하여야 한다.

제8조(성능위주설계) ① 연면적ㆍ높이ㆍ층수 등이 일정 규모 이상인 대통령령으로 정하는 특정소방대상물(신축하는 것만 해당한다)에 소방시설을 설치하려는 자는 성능위주설계를 하여야 한다.

② 제1항에 따라 소방시설을 설치하려는 자가 성능위주설계를 한 경우에는 「건축법」 제11조에 따른 건축허가를 신청하기 전에 해당 특정소방대상물의 시공지 또는 소재지를 관할하

는 소방서장에게 신고하여야 한다. 해당 특정소방대상물의 연면적ㆍ높이ㆍ층수의 변경 등 행정안전부령으로 정하는 사유로 신고한 성능위주설계를 변경하려는 경우에도 또한 같다.

③ 소방서장은 제2항에 따른 신고 또는 변경신고를 받은 경우 그 내용을 검토하여 이 법에 적합하면 신고를 수리하여야 한다.

④ 제2항에 따라 성능위주설계의 신고 또는 변경신고를 하려는 자는 해당 특정소방대상물이 「건축법」 제4조의2에 따른 건축위원회의 심의를 받아야 하는 건축물인 경우에는 그 심의를 신청하기 전에 성능위주설계의 기본설계도서(基本設計圖書) 등에 대해서 해당 특정소방대상물의 시공지 또는 소재지를 관할하는 소방서장의 사전검토를 받아야 한다.

⑤ 소방서장은 제2항 또는 제4항에 따라 성능위주설계의 신고, 변경신고 또는 사전검토 신청을 받은 경우에는 소방청 또는 관할 소방본부에 설치된 제9조제1항에 따른 성능위주설계평가단의 검토ㆍ평가를 거쳐야 한다. 다만, 소방서장은 신기술ㆍ신공법 등 검토ㆍ평가에 고도의 기술이 필요한 경우에는 제18조제1항에 따른 중앙소방기술심의위원회에 심의를 요청할 수 있다.

⑥ 소방서장은 제5항에 따른 검토ㆍ평가 결과 성능위주설계의 수정 또는 보완이 필요하다고 인정되는 경우에는 성능위주설계를 한 자에게 그 수정 또는 보완을 요청할 수 있으며, 수정 또는 보완 요청을 받은 자는 정당한 사유가 없으면 그 요청에 따라야 한다.

⑦ 제2항부터 제6항까지에서 규정한 사항 외에 성능위주설계의 신고, 변경신고 및 사전검토의 절차ㆍ방법 등에 필요한 사항과 성능위주설계의 기준은 행정안전부령으로 정한다.

제9조(성능위주설계평가단) ① 성능위주설계에 대한 전문적ㆍ기술적인 검토 및 평가를 위하여 소방청 또는 소방본부에 성능위주설계 평가단(이하 "평가단"이라 한다)을 둔다.

② 평가단에 소속되거나 소속되었던 사람은 평가단의 업무를 수행하면서 알게 된 비밀을 이 법에서 정한 목적 외의 용도로 사용하거나 다른 사람 또는 기관에 제공하거나 누설하여서는 아니 된다.

③ 평가단의 구성 및 운영 등에 필요한 사항은 행정안전부령으로 정한다.

제10조(주택에 설치하는 소방시설) ① 다음 각 호의 주택의 소유자는 소화기 등 대통령령으로 정하는 소방시설(이하 "주택용소방시설"이라 한다)을 설치하여야 한다.

1. 「건축법」 제2조제2항제1호의 단독주택
2. 「건축법」 제2조제2항제2호의 공동주택(아파트 및 기숙사는 제외한다)

② 국가 및 지방자치단체는 주택용소방시설의 설치 및 국민의 자율적인 안전관리를 촉진하기 위하여 필요한 시책을 마련하여야 한다.

③ 주택용소방시설의 설치기준 및 자율적인 안전관리 등에 관한 사항은 특별시ㆍ광역시ㆍ특별자치시ㆍ도 또는 특별자치도(이하 "시ㆍ도"라 한다)의 조례로 정한다.

제11조(자동차에 설치 또는 비치하는 소화기) ① 「자동차관리법」 제3조제1항에 따른 자동차 중 다음 각 호의 어느 하나에 해당하는 자동차를 제작ㆍ조립ㆍ수입ㆍ판매하려는 자 또는 해당 자동차의 소유자는 차량용 소화기를 설치하거나 비치하여야 한다.

1. 5인승 이상의 승용자동차
2. 승합자동차
3. 화물자동차
4. 특수자동차

② 제1항에 따른 차량용 소화기의 설치 또는 비치 기준은 행정안전부령으로 정한다.

③ 국토교통부장관은 「자동차관리법」 제43조제1항에 따른 자동차검사 시 차량용 소화기의 설치 또는 비치 여부 등을 확인하여야 하며, 그 결과를 매년 12월 31일까지 소방청장에게 통보하여야 한다.

[시행일: 2024. 12. 1.] 제11조

제2절 특정소방대상물에 설치하는 소방시설의 관리 등

제12조(특정소방대상물에 설치하는 소방시설의 관리 등) ① 특정소방대상물의 관계인은 대통령령으로 정하는 소방시설을 화재안전기준에 따라 설치ㆍ관리하여야 한다. 이 경우 「장애인ㆍ노인ㆍ임산부 등의 편의증진 보장에 관한 법률」 제2조제1호에 따른 장애인등이 사용하는 소방시설(경보설비 및 피난구조설비를 말한다)은 대통령령으로 정하는 바에 따라 장애인등에 적합하게 설치ㆍ관리하여야 한다.

② 소방본부장이나 소방서장은 제1항에 따른 소방시설이 화재안전기준에 따라 설치ㆍ관리되고 있지 아니할 때에는 해당 특정소방대상물의 관계인에게 필요한 조치를 명할 수 있다.

③ 특정소방대상물의 관계인은 제1항에 따라 소방시설을 설치ㆍ관리하는 경우 화재 시 소방시설의 기능과 성능에 지장을 줄 수 있는 폐쇄(잠금을 포함한다. 이하 같다)ㆍ차단 등의 행위를 하여서는 아니 된다. 다만, 소방시설의 점검ㆍ정비를 위하여 필요한 경우 폐쇄ㆍ차단은 할 수 있다.

④ 소방청장은 제3항 단서에 따라 특정소방대상물의 관계인이 소방시설의 점검ㆍ정비를 위하여 폐쇄ㆍ차단을 하는 경우 안전을 확보하기 위하여 필요한 행동요령에 관한 지침을 마련하여 고시하여야 한다.<신설 2023. 1. 3.>

⑤ 소방청장, 소방본부장 또는 소방서장은 제1항에 따른 소방시설의 작동정보 등을 실시간으로 수집ㆍ분석할 수 있는 시스템(이하 "소방시설정보관리시스템"이라 한다)을 구축ㆍ운영할 수 있다.<개정 2023. 1. 3.>

⑥ 소방청장, 소방본부장 또는 소방서장은 제5항에 따른 작동정보를 해당 특정소방대상물의 관계인에게 통보하여야 한다.<개정 2023. 1. 3.>

⑦ 소방시설정보관리시스템 구축ㆍ운영의 대상은 「화재의 예방 및 안전관리에 관한 법률」 제24조제1항 전단에 따른 소방안전관리대상물 중 소방안전관리의 취약성 등을 고려하여 대통령령으로 정하고, 그 밖에 운영방법 및 통보 절차 등에 필요한 사항은 행정안전부령으로 정한다.<개정 2023. 1. 3.>

제13조(소방시설기준 적용의 특례) ① 소방본부장이나 소방서장은 제12조제1항 전단에 따른 대통령령 또는 화재안전기준이 변경되어 그 기준이 강화되는 경우 기존의 특정소방대상물(건축물의 신축ㆍ개축ㆍ재축ㆍ이전 및 대수선 중인 특정소방대상물을 포함한다)의 소방시설에 대하여는 변경 전의 대통령령 또는 화재안전기준을 적용한다. 다만, 다음 각 호의 어느 하나에 해당하는 소방시설의 경우에는 대통령령 또는 화재안전기준의 변경으로 강화된 기준을 적용할 수 있다.

1. 다음 각 목의 소방시설 중 대통령령 또는 화재안전기준으로 정하는 것
   가. 소화기구
   나. 비상경보설비
   다. 자동화재탐지설비
   라. 자동화재속보설비
   마. 피난구조설비
2. 다음 각 목의 특정소방대상물에 설치하는 소방시설 중 대통령령 또는 화재안전기준으로 정하는 것
   가. 「국토의 계획 및 이용에 관한 법률」 제2조제9호에 따른 공동구
   나. 전력 및 통신사업용 지하구
   다. 노유자(老幼者) 시설
   라. 의료시설

② 소방본부장이나 소방서장은 특정소방대상물에 설치하여야 하는 소방시설 가운데 기능과 성능이 유사한 스프링클러설비, 물분무등소화설비, 비상경보설비 및 비상방송설비 등의 소방시설의 경우에는 대통령령으로 정하는 바에 따라 유사한 소방시설의 설치를 면제할 수 있다.

③ 소방본부장이나 소방서장은 기존의 특정소방대상물이 증축되거나 용도변경되는 경우에는 대통령령으로 정하는 바에 따라 증축 또는 용도변경 당시의 소방시설의 설치에 관한 대통령령 또는 화재안전기준을 적용한다.

④ 다음 각 호의 어느 하나에 해당하는 특정소방대상물 가운데 대통령령으로 정하는 특정소방대상물에는 제12조제1항 전단에도 불구하고 대통령령으로 정하는 소방시설을 설치하지 아니할 수 있다.

1. 화재 위험도가 낮은 특정소방대상물
2. 화재안전기준을 적용하기 어려운 특정소방대상물
3. 화재안전기준을 다르게 적용하여야 하는 특수한 용도 또는 구조를 가진 특정소방대상물
4. 「위험물안전관리법」 제19조에 따른 자체소방대가 설치된 특정소방대상물

⑤ 제4항 각 호의 어느 하나에 해당하는 특정소방대상물에 구조 및 원리 등에서 공법이 특수한 설계로 인정된 소방시설을 설치하는 경우에는 제18조제1항에 따른 중앙소방기술심의위원회의 심의를 거쳐 제12조제1항 전단에 따른 화재안전기준을 적용하지 아니할 수 있다.

제14조(특정소방대상물별로 설치하여야 하는 소방시설의 정비 등) ① 제12조제1항에 따라 대통령령으로 소방시설을 정할 때에는 특정소방대상물의 규모ㆍ용도ㆍ수용인원 및 이용자 특성

등을 고려하여야 한다.

② 소방청장은 건축 환경 및 화재위험특성 변화사항을 효과적으로 반영할 수 있도록 제1항에 따른 소방시설 규정을 3년에 1회 이상 정비하여야 한다.

③ 소방청장은 건축 환경 및 화재위험특성 변화 추세를 체계적으로 연구하여 제2항에 따른 정비를 위한 개선방안을 마련하여야 한다.

④ 제3항에 따른 연구의 수행 등에 필요한 사항은 행정안전부령으로 정한다.

제15조(건설현장의 임시소방시설 설치 및 관리) ① 「건설산업기본법」 제2조제4호에 따른 건설공사를 하는 자(이하 "공사시공자"라 한다)는 특정소방대상물의 신축·증축·개축·재축·이전·용도변경·대수선 또는 설비 설치 등을 위한 공사 현장에서 인화성(引火性) 물품을 취급하는 작업 등 대통령령으로 정하는 작업(이하 "화재위험작업"이라 한다)을 하기 전에 설치 및 철거가 쉬운 화재대비시설(이하 "임시소방시설"이라 한다)을 설치하고 관리하여야 한다.

② 제1항에도 불구하고 소방시설공사업자가 화재위험작업 현장에 소방시설 중 임시소방시설과 기능 및 성능이 유사한 것으로서 대통령령으로 정하는 소방시설을 화재안전기준에 맞게 설치 및 관리하고 있는 경우에는 공사시공자가 임시소방시설을 설치하고 관리한 것으로 본다.

③ 소방본부장 또는 소방서장은 제1항이나 제2항에 따라 임시소방시설 또는 소방시설이 설치 및 관리되지 아니할 때에는 해당 공사시공자에게 필요한 조치를 명할 수 있다.

④ 제1항에 따라 임시소방시설을 설치하여야 하는 공사의 종류와 규모, 임시소방시설의 종류 등에 필요한 사항은 대통령령으로 정하고, 임시소방시설의 설치 및 관리 기준은 소방청장이 정하여 고시한다.

제16조(피난시설, 방화구획 및 방화시설의 관리) ① 특정소방대상물의 관계인은 「건축법」 제49조에 따른 피난시설, 방화구획 및 방화시설에 대하여 정당한 사유가 없는 한 다음 각 호의 행위를 하여서는 아니 된다.

1. 피난시설, 방화구획 및 방화시설을 폐쇄하거나 훼손하는 등의 행위
2. 피난시설, 방화구획 및 방화시설의 주위에 물건을 쌓아두거나 장애물을 설치하는 행위
3. 피난시설, 방화구획 및 방화시설의 용도에 장애를 주거나 「소방기본법」 제16조에 따른 소방활동에 지장을 주는 행위
4. 그 밖에 피난시설, 방화구획 및 방화시설을 변경하는 행위

② 소방본부장이나 소방서장은 특정소방대상물의 관계인이 제1항 각 호의 어느 하나에 해당하는 행위를 한 경우에는 피난시설, 방화구획 및 방화시설의 관리를 위하여 필요한 조치를 명할 수 있다.

제17조(소방용품의 내용연수 등) ① 특정소방대상물의 관계인은 내용연수가 경과한 소방용품을 교체하여야 한다. 이 경우 내용연수를 설정하여야 하는 소방용품의 종류 및 그 내용연수 연한에 필요한 사항은 대통령령으로 정한다.

② 제1항에도 불구하고 행정안전부령으로 정하는 절차 및 방법 등에 따라 소방용품의 성능을 확인받은 경우에는 그 사용기한을 연장할 수 있다.

제18조(소방기술심의위원회) ① 다음 각 호의 사항을 심의하기 위하여 소방청에 중앙소방기술심의위원회(이하 " 중앙위원회 " 라 한다)를 둔다.

1. 화재안전기준에 관한 사항
2. 소방시설의 구조 및 원리 등에서 공법이 특수한 설계 및 시공에 관한 사항
3. 소방시설의 설계 및 공사감리의 방법에 관한 사항
4. 소방시설공사의 하자를 판단하는 기준에 관한 사항
5. 제8조제5항 단서에 따라 신기술ㆍ신공법 등 검토ㆍ평가에 고도의 기술이 필요한 경우로서 중앙위원회에 심의를 요청한 사항
6. 그 밖에 소방기술 등에 관하여 대통령령으로 정하는 사항

② 다음 각 호의 사항을 심의하기 위하여 시ㆍ도에 지방소방기술심의위원회(이하 " 지방위원회 " 라 한다)를 둔다.

1. 소방시설에 하자가 있는지의 판단에 관한 사항
2. 그 밖에 소방기술 등에 관하여 대통령령으로 정하는 사항

③ 중앙위원회 및 지방위원회의 구성ㆍ운영 등에 필요한 사항은 대통령령으로 정한다.

제19조(화재안전기준의 관리ㆍ운영) 소방청장은 화재안전기준을 효율적으로 관리ㆍ운영하기 위하여 다음 각 호의 업무를 수행하여야 한다.

1. 화재안전기준의 제정ㆍ개정 및 운영
2. 화재안전기준의 연구ㆍ개발 및 보급
3. 화재안전기준의 검증 및 평가
4. 화재안전기준의 정보체계 구축
5. 화재안전기준에 대한 교육 및 홍보
6. 국외 화재안전기준의 제도ㆍ정책 동향 조사ㆍ분석
7. 화재안전기준 발전을 위한 국제협력
8. 그 밖에 화재안전기준 발전을 위하여 대통령령으로 정하는 사항

제3절 방염

제20조(특정소방대상물의 방염 등) ① 대통령령으로 정하는 특정소방대상물에 실내장식 등의 목적으로 설치 또는 부착하는 물품으로서 대통령령으로 정하는 물품(이하 " 방염대상물품 " 이라 한다)은 방염성능기준 이상의 것으로 설치하여야 한다.

② 소방본부장 또는 소방서장은 방염대상물품이 제1항에 따른 방염성능기준에 미치지 못하거나 제21조제1항에 따른 방염성능검사를 받지 아니한 것이면 특정소방대상물의 관계인에게 방염대상물품을 제거하도록 하거나 방염성능검사를 받도록 하는 등 필요한 조치를 명할 수 있다

.

③ 제1항에 따른 방염성능기준은 대통령령으로 정한다.

제21조(방염성능의 검사) ① 제20조제1항에 따른 특정소방대상물에 사용하는 방염대상물품은 소방청장이 실시하는 방염성능검사를 받은 것이어야 한다. 다만, 대통령령으로 정하는 방염대상물품의 경우에는 특별시장ㆍ광역시장ㆍ특별자치시장ㆍ도지사 또는 특별자치도지사(이하 "시ㆍ도지사"라 한다)가 실시하는 방염성능검사를 받은 것이어야 한다.

② 「소방시설공사업법」 제4조에 따라 방염처리업의 등록을 한 자는 제1항에 따른 방염성능검사를 할 때에 거짓 시료(試料)를 제출하여서는 아니 된다.

③ 제1항에 따른 방염성능검사의 방법과 검사 결과에 따른 합격 표시 등에 필요한 사항은 행정안전부령으로 정한다.

제3장 소방시설등의 자체점검

제22조(소방시설등의 자체점검) ① 특정소방대상물의 관계인은 그 대상물에 설치되어 있는 소방시설등이 이 법이나 이 법에 따른 명령 등에 적합하게 설치ㆍ관리되고 있는지에 대하여 다음 각 호의 구분에 따른 기간 내에 스스로 점검하거나 제34조에 따른 점검능력 평가를 받은 관리업자 또는 행정안전부령으로 정하는 기술자격자(이하 "관리업자등"이라 한다)로 하여금 정기적으로 점검(이하 "자체점검"이라 한다)하게 하여야 한다. 이 경우 관리업자등이 점검한 경우에는 그 점검 결과를 행정안전부령으로 정하는 바에 따라 관계인에게 제출하여야 한다.

1. 해당 특정소방대상물의 소방시설등이 신설된 경우: 「건축법」 제22조에 따라 건축물을 사용할 수 있게 된 날부터 60일
2. 제1호 외의 경우: 행정안전부령으로 정하는 기간

② 자체점검의 구분 및 대상, 점검인력의 배치기준, 점검자의 자격, 점검 장비, 점검 방법 및 횟수 등 자체점검 시 준수하여야 할 사항은 행정안전부령으로 정한다.

③ 제1항에 따라 관리업자등으로 하여금 자체점검하게 하는 경우의 점검 대가는 「엔지니어링산업 진흥법」 제31조에 따른 엔지니어링사업의 대가 기준 가운데 행정안전부령으로 정하는 방식에 따라 산정한다.

④ 제3항에도 불구하고 소방청장은 소방시설등 자체점검에 대한 품질확보를 위하여 필요하다고 인정하는 경우에는 특정소방대상물의 규모, 소방시설등의 종류 및 점검인력 등에 따라 관계인이 부담하여야 할 자체점검 비용의 표준이 될 금액(이하 "표준자체점검비"라 한다)을 정하여 공표하거나 관리업자등에게 이를 소방시설등 자체점검에 관한 표준가격으로 활용하도록 권고할 수 있다.

⑤ 표준자체점검비의 공표 방법 등에 관하여 필요한 사항은 소방청장이 정하여 고시한다.

⑥ 관계인은 천재지변이나 그 밖에 대통령령으로 정하는 사유로 자체점검을 실시하기 곤란한 경우에는 대통령령으로 정하는 바에 따라 소방본부장 또는 소방서장에게 면제 또는 연기 신청

을 할 수 있다. 이 경우 소방본부장 또는 소방서장은 그 면제 또는 연기 신청 승인 여부를 결정하고 그 결과를 관계인에게 알려주어야 한다.

제23조(소방시설등의 자체점검 결과의 조치 등) ① 특정소방대상물의 관계인은 제22조제1항에 따른 자체점검 결과 소화펌프 고장 등 대통령령으로 정하는 중대위반사항(이하 이 조에서 "중대위반사항"이라 한다)이 발견된 경우에는 지체 없이 수리 등 필요한 조치를 하여야 한다.

② 관리업자등은 자체점검 결과 중대위반사항을 발견한 경우 즉시 관계인에게 알려야 한다. 이 경우 관계인은 지체 없이 수리 등 필요한 조치를 하여야 한다.

③ 특정소방대상물의 관계인은 제22조제1항에 따라 자체점검을 한 경우에는 그 점검 결과를 행정안전부령으로 정하는 바에 따라 소방시설등에 대한 수리·교체·정비에 관한 이행계획(중대위반사항에 대한 조치사항을 포함한다. 이하 이 조에서 같다)을 첨부하여 소방본부장 또는 소방서장에게 보고하여야 한다. 이 경우 소방본부장 또는 소방서장은 점검 결과 및 이행계획이 적합하지 아니하다고 인정되는 경우에는 관계인에게 보완을 요구할 수 있다.

④ 특정소방대상물의 관계인은 제3항에 따른 이행계획을 행정안전부령으로 정하는 바에 따라 기간 내에 완료하고, 소방본부장 또는 소방서장에게 이행계획 완료 결과를 보고하여야 한다. 이 경우 소방본부장 또는 소방서장은 이행계획 완료 결과가 거짓 또는 허위로 작성되었다고 판단되는 경우에는 해당 특정소방대상물을 방문하여 그 이행계획 완료 여부를 확인할 수 있다.

⑤ 제4항에도 불구하고 특정소방대상물의 관계인은 천재지변이나 그 밖에 대통령령으로 정하는 사유로 제3항에 따른 이행계획을 완료하기 곤란한 경우에는 소방본부장 또는 소방서장에게 대통령령으로 정하는 바에 따라 이행계획 완료를 연기하여 줄 것을 신청할 수 있다. 이 경우 소방본부장 또는 소방서장은 연기 신청 승인 여부를 결정하고 그 결과를 관계인에게 알려주어야 한다.

⑥ 소방본부장 또는 소방서장은 관계인이 제4항에 따라 이행계획을 완료하지 아니한 경우에는 필요한 조치의 이행을 명할 수 있고, 관계인은 이에 따라야 한다.

제24조(점검기록표 게시 등) ① 제23조제3항에 따라 자체점검 결과 보고를 마친 관계인은 관리업자등, 점검일시, 점검자 등 자체점검과 관련된 사항을 점검기록표에 기록하여 특정소방대상물의 출입자가 쉽게 볼 수 있는 장소에 게시하여야 한다. 이 경우 점검기록표의 기록 등에 필요한 사항은 행정안전부령으로 정한다.

② 소방본부장 또는 소방서장은 다음 각 호의 사항을 제48조에 따른 전산시스템 또는 인터넷 홈페이지 등을 통하여 국민에게 공개할 수 있다. 이 경우 공개 절차, 공개 기간 및 공개 방법 등 필요한 사항은 대통령령으로 정한다.

1. 자체점검 기간 및 점검자
2. 특정소방대상물의 정보 및 자체점검 결과

3. 그 밖에 소방본부장 또는 소방서장이 특정소방대상물을 이용하는 불특정다수인의 안전을 위하여 공개가 필요하다고 인정하는 사항

제4장 소방시설관리사 및 소방시설관리업

제1절 소방시설관리사

제25조(소방시설관리사) ① 소방시설관리사(이하 “관리사”라 한다)가 되려는 사람은 소방청장이 실시하는 관리사시험에 합격하여야 한다.

② 제1항에 따른 관리사시험의 응시자격, 시험방법, 시험과목, 시험위원, 그 밖에 관리사시험에 필요한 사항은 대통령령으로 정한다.

③ 관리사시험의 최종 합격자 발표일을 기준으로 제27조의 결격사유에 해당하는 사람은 관리사 시험에 응시할 수 없다.

④ 소방기술사 등 대통령령으로 정하는 사람에 대하여는 대통령령으로 정하는 바에 따라 제2항에 따른 관리사시험 과목 가운데 일부를 면제할 수 있다.

⑤ 소방청장은 제1항에 따른 관리사시험에 합격한 사람에게는 행정안전부령으로 정하는 바에 따라 소방시설관리사증을 발급하여야 한다.

⑥ 제5항에 따라 소방시설관리사증을 발급받은 사람이 소방시설관리사증을 잃어버렸거나 못쓰게 된 경우에는 행정안전부령으로 정하는 바에 따라 소방시설관리사증을 재발급받을 수 있다.

⑦ 관리사는 제5항 또는 제6항에 따라 발급 또는 재발급받은 소방시설관리사증을 다른 사람에게 빌려주거나 빌려서는 아니 되며, 이를 알선하여서도 아니 된다.

⑧ 관리사는 동시에 둘 이상의 업체에 취업하여서는 아니 된다.

⑨ 제22조제1항에 따른 기술자격자 및 제29조제2항에 따라 관리업의 기술인력으로 등록된 관리사는 이 법과 이 법에 따른 명령에 따라 성실하게 자체점검 업무를 수행하여야 한다.

제26조(부정행위자에 대한 제재) 소방청장은 시험에서 부정한 행위를 한 응시자에 대하여는 그 시험을 정지 또는 무효로 하고, 그 처분이 있은 날부터 2년간 시험 응시자격을 정지한다.

제27조(관리사의 결격사유) 다음 각 호의 어느 하나에 해당하는 사람은 관리사가 될 수 없다.

1. 피성년후견인
2. 이 법, 「소방기본법」, 「화재의 예방 및 안전관리에 관한 법률」, 「소방시설공사업법」 또는 「위험물안전관리법」을 위반하여 금고 이상의 실형을 선고받고 그 집행이 끝나거나(집행이 끝난 것으로 보는 경우를 포함한다) 집행이 면제된 날부터 2년이 지나지 아니한 사람
3. 이 법, 「소방기본법」, 「화재의 예방 및 안전관리에 관한 법률」, 「소방시설공사업법」 또는 「위험물안전관리법」을 위반하여 금고 이상의 형의 집행유예를 선고받고 그 유예기간 중에 있는 사람

4. 제28조에 따라 자격이 취소(이 조 제1호에 해당하여 자격이 취소된 경우는 제외한다)된 날부터 2년이 지나지 아니한 사람

제28조(자격의 취소ㆍ정지) 소방청장은 관리사가 다음 각 호의 어느 하나에 해당할 때에는 행정안전부령으로 정하는 바에 따라 그 자격을 취소하거나 1년 이내의 기간을 정하여 그 자격의 정지를 명할 수 있다. 다만, 제1호, 제4호, 제5호 또는 제7호에 해당하면 그 자격을 취소하여야 한다.

1. 거짓이나 그 밖의 부정한 방법으로 시험에 합격한 경우
2. 「화재의 예방 및 안전관리에 관한 법률」 제25조제2항에 따른 대행인력의 배치기준ㆍ자격ㆍ방법 등 준수사항을 지키지 아니한 경우
3. 제22조에 따른 점검을 하지 아니하거나 거짓으로 한 경우
4. 제25조제7항을 위반하여 소방시설관리사증을 다른 사람에게 빌려준 경우
5. 제25조제8항을 위반하여 동시에 둘 이상의 업체에 취업한 경우
6. 제25조제9항을 위반하여 성실하게 자체점검 업무를 수행하지 아니한 경우
7. 제27조 각 호의 어느 하나에 따른 결격사유에 해당하게 된 경우

제2절 소방시설관리업

제29조(소방시설관리업의 등록 등) ① 소방시설등의 점검 및 관리를 업으로 하려는 자 또는 「화재의 예방 및 안전관리에 관한 법률」 제25조에 따른 소방안전관리업무의 대행을 하려는 자는 대통령령으로 정하는 업종별로 시ㆍ도지사에게 소방시설관리업(이하 "관리업"이라 한다) 등록을 하여야 한다.

② 제1항에 따른 업종별 기술인력 등 관리업의 등록기준 및 영업범위 등에 필요한 사항은 대통령령으로 정한다.

③ 관리업의 등록신청과 등록증ㆍ등록수첩의 발급ㆍ재발급 신청, 그 밖에 관리업의 등록에 필요한 사항은 행정안전부령으로 정한다.

제30조(등록의 결격사유) 다음 각 호의 어느 하나에 해당하는 자는 관리업의 등록을 할 수 없다.

1. 피성년후견인
2. 이 법, 「소방기본법」, 「화재의 예방 및 안전관리에 관한 법률」, 「소방시설공사업법」 또는 「위험물안전관리법」을 위반하여 금고 이상의 실형을 선고받고 그 집행이 끝나거나(집행이 끝난 것으로 보는 경우를 포함한다) 집행이 면제된 날부터 2년이 지나지 아니한 사람
3. 이 법, 「소방기본법」, 「화재의 예방 및 안전관리에 관한 법률」, 「소방시설공사업법」 또는 「위험물안전관리법」을 위반하여 금고 이상의 형의 집행유예를 선고받고 그 유예기간 중에 있는 사람

4. 제35조제1항에 따라 관리업의 등록이 취소(제1호에 해당하여 등록이 취소된 경우는 제외한다)된 날부터 2년이 지나지 아니한 자
5. 임원 중에 제1호부터 제4호까지의 어느 하나에 해당하는 사람이 있는 법인

제31조(등록사항의 변경신고) 관리업자(관리업의 등록을 한 자를 말한다. 이하 같다)는 제29조에 따라 등록한 사항 중 행정안전부령으로 정하는 중요 사항이 변경되었을 때에는 행정안전부령으로 정하는 바에 따라 시ㆍ도지사에게 변경사항을 신고하여야 한다.

제32조(관리업자의 지위승계) ① 다음 각 호의 어느 하나에 해당하는 자는 종전의 관리업자의 지위를 승계한다.
1. 관리업자가 사망한 경우 그 상속인
2. 관리업자가 그 영업을 양도한 경우 그 양수인
3. 법인인 관리업자가 합병한 경우 합병 후 존속하는 법인이나 합병으로 설립되는 법인

② 「민사집행법」에 따른 경매, 「채무자 회생 및 파산에 관한 법률」에 따른 환가, 「국세징수법」, 「관세법」 또는 「지방세징수법」에 따른 압류재산의 매각과 그 밖에 이에 준하는 절차에 따라 관리업의 시설 및 장비의 전부를 인수한 자는 종전의 관리업자의 지위를 승계한다.

③ 제1항이나 제2항에 따라 종전의 관리업자의 지위를 승계한 자는 행정안전부령으로 정하는 바에 따라 시ㆍ도지사에게 신고하여야 한다.

④ 제1항이나 제2항에 따라 지위를 승계한 자의 결격사유에 관하여는 제30조를 준용한다. 다만, 상속인이 제30조 각 호의 어느 하나에 해당하는 경우에는 상속받은 날부터 3개월 동안은 그러하지 아니하다.

제33조(관리업의 운영) ① 관리업자는 이 법이나 이 법에 따른 명령 등에 맞게 소방시설등을 점검하거나 관리하여야 한다.

② 관리업자는 관리업의 등록증이나 등록수첩을 다른 자에게 빌려주거나 빌려서는 아니 되며, 이를 알선하여서도 아니 된다.

③ 관리업자는 다음 각 호의 어느 하나에 해당하는 경우에는 「화재의 예방 및 안전관리에 관한 법률」 제25조에 따라 소방안전관리업무를 대행하게 하거나 제22조제1항에 따라 소방시설등의 점검업무를 수행하게 한 특정소방대상물의 관계인에게 지체 없이 그 사실을 알려야 한다.
1. 제32조에 따라 관리업자의 지위를 승계한 경우
2. 제35조제1항에 따라 관리업의 등록취소 또는 영업정지 처분을 받은 경우
3. 휴업 또는 폐업을 한 경우

④ 관리업자는 제22조제1항 및 제2항에 따라 자체점검을 하거나 「화재의 예방 및 안전관리에 관한 법률」 제25조에 따른 소방안전관리업무의 대행을 하는 때에는 행정안전부령으로 정하는 바에 따라 소속 기술인력을 참여시켜야 한다.

⑤ 제35조제1항에 따라 등록취소 또는 영업정지 처분을 받은 관리업자는 그 날부터 소방안전관리업무를 대행하거나 소방시설등에 대한 점검을 하여서는 아니 된다. 다만, 영업정지처분의 경우 도급계약이 해지되지 아니한 때에는 대행 또는 점검 중에 있는 특정소방대상물의 소방안전관리업무 대행과 자체점검은 할 수 있다.

제34조(점검능력 평가 및 공시 등) ① 소방청장은 특정소방대상물의 관계인이 적정한 관리업자를 선정할 수 있도록 하기 위하여 관리업자의 신청이 있는 경우 해당 관리업자의 점검능력을 종합적으로 평가하여 공시하여야 한다.

② 제1항에 따라 점검능력 평가를 신청하려는 관리업자는 소방시설등의 점검실적을 증명하는 서류 등을 행정안전부령으로 정하는 바에 따라 소방청장에게 제출하여야 한다.

③ 제1항에 따른 점검능력 평가 및 공시방법, 수수료 등 필요한 사항은 행정안전부령으로 정한다.

④ 소방청장은 제1항에 따른 점검능력을 평가하기 위하여 관리업자의 기술인력, 장비 보유현황, 점검실적 및 행정처분 이력 등 필요한 사항에 대하여 데이터베이스를 구축ㆍ운영할 수 있다.

제35조(등록의 취소와 영업정지 등) ① 시ㆍ도지사는 관리업자가 다음 각 호의 어느 하나에 해당하는 경우에는 행정안전부령으로 정하는 바에 따라 그 등록을 취소하거나 6개월 이내의 기간을 정하여 이의 시정이나 그 영업의 정지를 명할 수 있다. 다만, 제1호ㆍ제4호 또는 제5호에 해당할 때에는 등록을 취소하여야 한다.

1. 거짓이나 그 밖의 부정한 방법으로 등록을 한 경우
2. 제22조에 따른 점검을 하지 아니하거나 거짓으로 한 경우
3. 제29조제2항에 따른 등록기준에 미달하게 된 경우
4. 제30조 각 호의 어느 하나에 해당하게 된 경우. 다만, 제30조제5호에 해당하는 법인으로서 결격사유에 해당하게 된 날부터 2개월 이내에 그 임원을 결격사유가 없는 임원으로 바꾸어 선임한 경우는 제외한다.
5. 제33조제2항을 위반하여 등록증 또는 등록수첩을 빌려준 경우
6. 제34조제1항에 따른 점검능력 평가를 받지 아니하고 자체점검을 한 경우

② 제32조에 따라 관리업자의 지위를 승계한 상속인이 제30조 각 호의 어느 하나에 해당하는 경우에는 상속을 개시한 날부터 6개월 동안은 제1항제4호를 적용하지 아니한다.

제36조(과징금처분) ① 시ㆍ도지사는 제35조제1항에 따라 영업정지를 명하는 경우로서 그 영업정지가 이용자에게 불편을 주거나 그 밖에 공익을 해칠 우려가 있을 때에는 영업정지처분을 갈음하여 3천만원 이하의 과징금을 부과할 수 있다.

② 제1항에 따른 과징금을 부과하는 위반행위의 종류와 위반 정도 등에 따른 과징금의 금액, 그 밖에 필요한 사항은 행정안전부령으로 정한다.

③ 시ㆍ도지사는 제1항에 따른 과징금을 내야 하는 자가 납부기한까지 내지 아니하면 「지방행정제재ㆍ부과금의 징수 등에 관한 법률」에 따라 징수한다.

④ 시ㆍ도지사는 제1항에 따른 과징금의 부과를 위하여 필요한 경우에는 다음 각 호의 사항을 적은 문서로 관할 세무관서의 장에게 「국세기본법」 제81조의13에 따른 과세정보의 제공을 요청할 수 있다.
1. 납세자의 인적사항
2. 과세정보의 사용 목적
3. 과징금의 부과 기준이 되는 매출액

제5장 소방용품의 품질관리

제37조(소방용품의 형식승인 등) ① 대통령령으로 정하는 소방용품을 제조하거나 수입하려는 자는 소방청장의 형식승인을 받아야 한다. 다만, 연구개발 목적으로 제조하거나 수입하는 소방용품은 그러하지 아니하다.
② 제1항에 따른 형식승인을 받으려는 자는 행정안전부령으로 정하는 기준에 따라 형식승인을 위한 시험시설을 갖추고 소방청장의 심사를 받아야 한다. 다만, 소방용품을 수입하는 자가 판매를 목적으로 하지 아니하고 자신의 건축물에 직접 설치하거나 사용하려는 경우 등 행정안전부령으로 정하는 경우에는 시험시설을 갖추지 아니할 수 있다.
③ 제1항과 제2항에 따라 형식승인을 받은 자는 그 소방용품에 대하여 소방청장이 실시하는 제품검사를 받아야 한다.
④ 제1항에 따른 형식승인의 방법ㆍ절차 등과 제3항에 따른 제품검사의 구분ㆍ방법ㆍ순서ㆍ합격표시 등에 필요한 사항은 행정안전부령으로 정한다.
⑤ 소방용품의 형상ㆍ구조ㆍ재질ㆍ성분ㆍ성능 등(이하 “형상등”이라 한다)의 형식승인 및 제품검사의 기술기준 등에 필요한 사항은 소방청장이 정하여 고시한다.
⑥ 누구든지 다음 각 호의 어느 하나에 해당하는 소방용품을 판매하거나 판매 목적으로 진열하거나 소방시설공사에 사용할 수 없다.
1. 형식승인을 받지 아니한 것
2. 형상등을 임의로 변경한 것
3. 제품검사를 받지 아니하거나 합격표시를 하지 아니한 것
⑦ 소방청장, 소방본부장 또는 소방서장은 제6항을 위반한 소방용품에 대하여는 그 제조자ㆍ수입자ㆍ판매자 또는 시공자에게 수거ㆍ폐기 또는 교체 등 행정안전부령으로 정하는 필요한 조치를 명할 수 있다.
⑧ 소방청장은 소방용품의 작동기능, 제조방법, 부품 등이 제5항에 따라 소방청장이 고시하는 형식승인 및 제품검사의 기술기준에서 정하고 있는 방법이 아닌 새로운 기술이 적용된 제품의 경우에는 관련 전문가의 평가를 거쳐 행정안전부령으로 정하는 바에 따라 제4항에 따른 방법 및 절차와 다른 방법 및 절차로 형식승인을 할 수 있으며, 외국의 공인기관으로부터 인정받은 신기술 제품은 형식승인을 위한 시험 중 일부를 생략하여 형식승인을 할 수 있다.

⑨ 다음 각 호의 어느 하나에 해당하는 소방용품의 형식승인 내용에 대하여 공인기관의 평가 결과가 있는 경우 형식승인 및 제품검사 시험 중 일부만을 적용하여 형식승인 및 제품검사를 할 수 있다.

1. 「군수품관리법」 제2조에 따른 군수품
2. 주한외국공관 또는 주한외국군 부대에서 사용되는 소방용품
3. 외국의 차관이나 국가 간의 협약 등에 따라 건설되는 공사에 사용되는 소방용품으로서 사전에 합의된 것
4. 그 밖에 특수한 목적으로 사용되는 소방용품으로서 소방청장이 인정하는 것

⑩ 하나의 소방용품에 두 가지 이상의 형식승인 사항 또는 형식승인과 성능인증 사항이 결합된 경우에는 두 가지 이상의 형식승인 또는 형식승인과 성능인증 시험을 함께 실시하고 하나의 형식승인을 할 수 있다.

⑪ 제9항 및 제10항에 따른 형식승인의 방법 및 절차 등에 필요한 사항은 행정안전부령으로 정한다.

제38조(형식승인의 변경) ① 제37조제1항 및 제10항에 따른 형식승인을 받은 자가 해당 소방용품에 대하여 형상등의 일부를 변경하려면 소방청장의 변경승인을 받아야 한다.

② 제1항에 따른 변경승인의 대상ㆍ구분ㆍ방법 및 절차 등에 필요한 사항은 행정안전부령으로 정한다.

제39조(형식승인의 취소 등) ① 소방청장은 소방용품의 형식승인을 받았거나 제품검사를 받은 자가 다음 각 호의 어느 하나에 해당할 때에는 행정안전부령으로 정하는 바에 따라 그 형식승인을 취소하거나 6개월 이내의 기간을 정하여 제품검사의 중지를 명할 수 있다. 다만, 제1호ㆍ제3호 또는 제5호의 경우에는 해당 소방용품의 형식승인을 취소하여야 한다.

1. 거짓이나 그 밖의 부정한 방법으로 제37조제1항 및 제10항에 따른 형식승인을 받은 경우
2. 제37조제2항에 따른 시험시설의 시설기준에 미달되는 경우
3. 거짓이나 그 밖의 부정한 방법으로 제37조제3항에 따른 제품검사를 받은 경우
4. 제품검사 시 제37조제5항에 따른 기술기준에 미달되는 경우
5. 제38조에 따른 변경승인을 받지 아니하거나 거짓이나 그 밖의 부정한 방법으로 변경승인을 받은 경우

② 제1항에 따라 소방용품의 형식승인이 취소된 자는 그 취소된 날부터 2년 이내에는 형식승인이 취소된 소방용품과 동일한 품목에 대하여 형식승인을 받을 수 없다.

제40조(소방용품의 성능인증 등) ① 소방청장은 제조자 또는 수입자 등의 요청이 있는 경우 소방용품에 대하여 성능인증을 할 수 있다.

② 제1항에 따라 성능인증을 받은 자는 그 소방용품에 대하여 소방청장의 제품검사를 받아야 한다.

③ 제1항에 따른 성능인증의 대상ㆍ신청ㆍ방법 및 성능인증서 발급에 관한 사항과 제2항에 따른 제품검사의 구분ㆍ대상ㆍ절차ㆍ방법ㆍ합격표시 및 수수료 등에 필요한 사항은 행정안전부

령으로 정한다.

④ 제1항에 따른 성능인증 및 제2항에 따른 제품검사의 기술기준 등에 필요한 사항은 소방청장이 정하여 고시한다.

⑤ 제2항에 따른 제품검사에 합격하지 아니한 소방용품에는 성능인증을 받았다는 표시를 하거나 제품검사에 합격하였다는 표시를 하여서는 아니 되며, 제품검사를 받지 아니하거나 합격표시를 하지 아니한 소방용품을 판매 또는 판매 목적으로 진열하거나 소방시설공사에 사용하여서는 아니 된다.

⑥ 하나의 소방용품에 성능인증 사항이 두 가지 이상 결합된 경우에는 해당 성능인증 시험을 모두 실시하고 하나의 성능인증을 할 수 있다.

⑦ 제6항에 따른 성능인증의 방법 및 절차 등에 필요한 사항은 행정안전부령으로 정한다.

제41조(성능인증의 변경) ① 제40조제1항 및 제6항에 따른 성능인증을 받은 자가 해당 소방용품에 대하여 형상등의 일부를 변경하려면 소방청장의 변경인증을 받아야 한다.

② 제1항에 따른 변경인증의 대상ㆍ구분ㆍ방법 및 절차 등에 필요한 사항은 행정안전부령으로 정한다.

제42조(성능인증의 취소 등) ① 소방청장은 소방용품의 성능인증을 받았거나 제품검사를 받은 자가 다음 각 호의 어느 하나에 해당하는 때에는 행정안전부령으로 정하는 바에 따라 해당 소방용품의 성능인증을 취소하거나 6개월 이내의 기간을 정하여 해당 소방용품의 제품검사 중지를 명할 수 있다. 다만, 제1호ㆍ제2호 또는 제5호에 해당하는 경우에는 해당 소방용품의 성능인증을 취소하여야 한다.

1. 거짓이나 그 밖의 부정한 방법으로 제40조제1항 및 제6항에 따른 성능인증을 받은 경우
2. 거짓이나 그 밖의 부정한 방법으로 제40조제2항에 따른 제품검사를 받은 경우
3. 제품검사 시 제40조제4항에 따른 기술기준에 미달되는 경우
4. 제40조제5항을 위반한 경우
5. 제41조에 따라 변경인증을 받지 아니하고 해당 소방용품에 대하여 형상등의 일부를 변경하거나 거짓이나 그 밖의 부정한 방법으로 변경인증을 받은 경우

② 제1항에 따라 소방용품의 성능인증이 취소된 자는 그 취소된 날부터 2년 이내에는 성능인증이 취소된 소방용품과 동일한 품목에 대하여는 성능인증을 받을 수 없다.

제43조(우수품질 제품에 대한 인증) ① 소방청장은 제37조에 따른 형식승인의 대상이 되는 소방용품 중 품질이 우수하다고 인정하는 소방용품에 대하여 인증(이하 “ 우수품질인증 ”이라 한다)을 할 수 있다.

② 우수품질인증을 받으려는 자는 행정안전부령으로 정하는 바에 따라 소방청장에게 신청하여야 한다.

③ 우수품질인증을 받은 소방용품에는 우수품질인증 표시를 할 수 있다.

④ 우수품질인증의 유효기간은 5년의 범위에서 행정안전부령으로 정한다.

⑤ 소방청장은 다음 각 호의 어느 하나에 해당하는 경우에는 우수품질인증을 취소할 수 있다. 다만, 제1호에 해당하는 경우에는 우수품질인증을 취소하여야 한다.

1. 거짓이나 그 밖의 부정한 방법으로 우수품질인증을 받은 경우
2. 우수품질인증을 받은 제품이 「발명진흥법」 제2조제4호에 따른 산업재산권 등 타인의 권리를 침해하였다고 판단되는 경우

⑥ 제1항부터 제5항까지에서 규정한 사항 외에 우수품질인증을 위한 기술기준, 제품의 품질관리 평가, 우수품질인증의 갱신, 수수료, 인증표시 등 우수품질인증에 필요한 사항은 행정안전부령으로 정한다.

제44조(우수품질인증 소방용품에 대한 지원 등) 다음 각 호의 어느 하나에 해당하는 기관 및 단체는 건축물의 신축ㆍ증축 및 개축 등으로 소방용품을 변경 또는 신규 비치하여야 하는 경우 우수품질인증 소방용품을 우선 구매ㆍ사용하도록 노력하여야 한다.

1. 중앙행정기관
2. 지방자치단체
3. 「공공기관의 운영에 관한 법률」 제4조에 따른 공공기관(이하 “공공기관”이라 한다)
4. 그 밖에 대통령령으로 정하는 기관

제45조(소방용품의 제품검사 후 수집검사 등) ① 소방청장은 소방용품의 품질관리를 위하여 필요하다고 인정할 때에는 유통 중인 소방용품을 수집하여 검사할 수 있다.

② 소방청장은 제1항에 따른 수집검사 결과 행정안전부령으로 정하는 중대한 결함이 있다고 인정되는 소방용품에 대하여는 그 제조자 및 수입자에게 행정안전부령으로 정하는 바에 따라 회수ㆍ교환ㆍ폐기 또는 판매중지를 명하고, 형식승인 또는 성능인증을 취소할 수 있다.

③ 제2항에 따라 소방용품의 회수ㆍ교환ㆍ폐기 또는 판매중지 명령을 받은 제조자 및 수입자는 해당 소방용품이 이미 판매되어 사용 중인 경우 행정안전부령으로 정하는 바에 따라 구매자에게 그 사실을 알리고 회수 또는 교환 등 필요한 조치를 하여야 한다.

④ 소방청장은 제2항에 따라 회수ㆍ교환ㆍ폐기 또는 판매중지를 명하거나 형식승인 또는 성능인증을 취소한 때에는 행정안전부령으로 정하는 바에 따라 그 사실을 소방청 홈페이지 등에 공표하여야 한다.

제6장 보칙

제46조(제품검사 전문기관의 지정 등) ① 소방청장은 제37조제3항 및 제40조제2항에 따른 제품검사를 전문적ㆍ효율적으로 실시하기 위하여 다음 각 호의 요건을 모두 갖춘 기관을 제품검사 전문기관(이하 “전문기관”이라 한다)으로 지정할 수 있다.

1. 다음 각 목의 어느 하나에 해당하는 기관일 것
   가. 「과학기술분야 정부출연연구기관 등의 설립ㆍ운영 및 육성에 관한 법률」 제8조에 따라 설립된 연구기관

나. 공공기관
다. 소방용품의 시험ㆍ검사 및 연구를 주된 업무로 하는 비영리 법인
2. 「국가표준기본법」 제23조에 따라 인정을 받은 시험ㆍ검사기관일 것
3. 행정안전부령으로 정하는 검사인력 및 검사설비를 갖추고 있을 것
4. 기관의 대표자가 제27조제1호부터 제3호까지의 어느 하나에 해당하지 아니할 것
5. 제47조에 따라 전문기관의 지정이 취소된 경우 그 지정이 취소된 날부터 2년이 경과하였을 것

② 전문기관 지정의 방법 및 절차 등에 필요한 사항은 행정안전부령으로 정한다.

③ 소방청장은 제1항에 따라 전문기관을 지정하는 경우에는 소방용품의 품질 향상, 제품검사의 기술개발 등에 드는 비용을 부담하게 하는 등 필요한 조건을 붙일 수 있다. 이 경우 그 조건은 공공의 이익을 증진하기 위하여 필요한 최소한도에 그쳐야 하며, 부당한 의무를 부과하여서는 아니 된다.

④ 전문기관은 행정안전부령으로 정하는 바에 따라 제품검사 실시 현황을 소방청장에게 보고하여야 한다.

⑤ 소방청장은 전문기관을 지정한 경우에는 행정안전부령으로 정하는 바에 따라 전문기관의 제품검사 업무에 대한 평가를 실시할 수 있으며, 제품검사를 받은 소방용품에 대하여 확인검사를 할 수 있다.

⑥ 소방청장은 제5항에 따라 전문기관에 대한 평가를 실시하거나 확인검사를 실시한 때에는 그 평가 결과 또는 확인검사 결과를 행정안전부령으로 정하는 바에 따라 공표할 수 있다.

⑦ 소방청장은 제5항에 따른 확인검사를 실시하는 때에는 행정안전부령으로 정하는 바에 따라 전문기관에 대하여 확인검사에 드는 비용을 부담하게 할 수 있다.

제47조(전문기관의 지정취소 등) 소방청장은 전문기관이 다음 각 호의 어느 하나에 해당할 때에는 그 지정을 취소하거나 6개월 이내의 기간을 정하여 그 업무의 정지를 명할 수 있다. 다만, 제1호에 해당할 때에는 그 지정을 취소하여야 한다.

1. 거짓이나 그 밖의 부정한 방법으로 지정을 받은 경우
2. 정당한 사유 없이 1년 이상 계속하여 제품검사 또는 실무교육 등 지정받은 업무를 수행하지 아니한 경우
3. 제46조제1항 각 호의 요건을 갖추지 못하거나 제46조제3항에 따른 조건을 위반한 경우
4. 제52조제1항제7호에 따른 감독 결과 이 법이나 다른 법령을 위반하여 전문기관으로서의 업무를 수행하는 것이 부적당하다고 인정되는 경우

제48조(전산시스템 구축 및 운영) ① 소방청장, 소방본부장 또는 소방서장은 특정소방대상물의 체계적인 안전관리를 위하여 다음 각 호의 정보가 포함된 전산시스템을 구축ㆍ운영하여야 한다.

1. 제6조제3항에 따라 제출받은 설계도면의 관리 및 활용

2. 제23조제3항에 따라 보고받은 자체점검 결과의 관리 및 활용
3. 그 밖에 소방청장, 소방본부장 또는 소방서장이 필요하다고 인정하는 자료의 관리 및 활용

② 소방청장, 소방본부장 또는 소방서장은 제1항에 따른 전산시스템의 구축ㆍ운영에 필요한 자료의 제출 또는 정보의 제공을 관계 행정기관의 장에게 요청할 수 있다. 이 경우 자료의 제출이나 정보의 제공을 요청받은 관계 행정기관의 장은 정당한 사유가 없으면 이에 따라야 한다.

제49조(청문) 소방청장 또는 시ㆍ도지사는 다음 각 호의 어느 하나에 해당하는 처분을 하려면 청문을 하여야 한다.

1. 제28조에 따른 관리사 자격의 취소 및 정지
2. 제35조제1항에 따른 관리업의 등록취소 및 영업정지
3. 제39조에 따른 소방용품의 형식승인 취소 및 제품검사 중지
4. 제42조에 따른 성능인증의 취소
5. 제43조제5항에 따른 우수품질인증의 취소
6. 제47조에 따른 전문기관의 지정취소 및 업무정지

제50조(권한 또는 업무의 위임ㆍ위탁 등) ① 이 법에 따른 소방청장 또는 시ㆍ도지사의 권한은 대통령령으로 정하는 바에 따라 그 일부를 소속 기관의 장, 시ㆍ도지사, 소방본부장 또는 소방서장에게 위임할 수 있다.

② 소방청장은 다음 각 호의 업무를 「소방산업의 진흥에 관한 법률」 제14조에 따른 한국소방산업기술원(이하 "기술원"이라 한다)에 위탁할 수 있다. 이 경우 소방청장은 기술원에 소방시설 및 소방용품에 관한 기술개발ㆍ연구 등에 필요한 경비의 일부를 보조할 수 있다.

1. 제21조에 따른 방염성능검사 중 대통령령으로 정하는 검사
2. 제37조제1항ㆍ제2항 및 제8항부터 제10항까지의 규정에 따른 소방용품의 형식승인
3. 제38조에 따른 형식승인의 변경승인
4. 제39조제1항에 따른 형식승인의 취소
5. 제40조제1항ㆍ제6항에 따른 성능인증 및 제42조에 따른 성능인증의 취소
6. 제41조에 따른 성능인증의 변경인증
7. 제43조에 따른 우수품질인증 및 그 취소

③ 소방청장은 제37조제3항 및 제40조제2항에 따른 제품검사 업무를 기술원 또는 전문기관에 위탁할 수 있다.

④ 제2항 및 제3항에 따라 위탁받은 업무를 수행하는 기술원 및 전문기관이 갖추어야 하는 시설기준 등에 관하여 필요한 사항은 행정안전부령으로 정한다.

⑤ 소방청장은 다음 각 호의 업무를 대통령령으로 정하는 바에 따라 소방기술과 관련된 법인 또는 단체에 위탁할 수 있다.

1. 표준자체점검비의 산정 및 공표

2. 제25조제5항 및 제6항에 따른 소방시설관리사증의 발급ㆍ재발급
3. 제34조제1항에 따른 점검능력 평가 및 공시
4. 제34조제4항에 따른 데이터베이스 구축ㆍ운영

⑥ 소방청장은 제14조제3항에 따른 건축 환경 및 화재위험특성 변화 추세 연구에 관한 업무를 대통령령으로 정하는 바에 따라 화재안전 관련 전문연구기관에 위탁할 수 있다. 이 경우 소방청장은 연구에 필요한 경비를 지원할 수 있다.

⑦ 제2항부터 제6항까지의 규정에 따라 위탁받은 업무에 종사하고 있거나 종사하였던 사람은 업무를 수행하면서 알게 된 비밀을 이 법에서 정한 목적 외의 용도로 사용하거나 다른 사람 또는 기관에 제공하거나 누설하여서는 아니 된다.

제51조(벌칙 적용에서 공무원 의제) 다음 각 호의 어느 하나에 해당하는 자는 「형법」 제129조부터 제132조까지의 규정을 적용할 때에는 공무원으로 본다.

1. 평가단의 구성원 중 공무원이 아닌 사람
2. 중앙위원회 및 지방위원회의 위원 중 공무원이 아닌 사람
3. 제50조제2항부터 제6항까지의 규정에 따라 위탁받은 업무를 수행하는 기술원, 전문기관, 법인 또는 단체, 화재안전 관련 전문연구기관의 담당 임직원

제52조(감독) ① 소방청장, 시ㆍ도지사, 소방본부장 또는 소방서장은 다음 각 호의 어느 하나에 해당하는 자, 사업체 또는 소방대상물 등의 감독을 위하여 필요하면 관계인에게 필요한 보고 또는 자료제출을 명할 수 있으며, 관계 공무원으로 하여금 소방대상물ㆍ사업소ㆍ사무소 또는 사업장에 출입하여 관계 서류ㆍ시설 및 제품 등을 검사하게 하거나 관계인에게 질문하게 할 수 있다.

1. 제22조에 따라 관리업자등이 점검한 특정소방대상물
2. 제25조에 따른 관리사
3. 제29조제1항에 따른 등록한 관리업자
4. 제37조제1항부터 제3항까지 및 제10항에 따른 소방용품의 형식승인, 제품검사 또는 시험시설의 심사를 받은 자
5. 제38조제1항에 따라 변경승인을 받은 자
6. 제40조제1항, 제2항 및 제6항에 따라 성능인증 및 제품검사를 받은 자
7. 제46조제1항에 따라 지정을 받은 전문기관
8. 소방용품을 판매하는 자

② 제1항에 따라 출입ㆍ검사 업무를 수행하는 관계 공무원은 그 권한을 표시하는 증표를 지니고 이를 관계인에게 내보여야 한다.

③ 제1항에 따라 출입ㆍ검사 업무를 수행하는 관계 공무원은 관계인의 정당한 업무를 방해하거나 출입ㆍ검사 업무를 수행하면서 알게 된 비밀을 다른 사람에게 누설하여서는 아니 된다.

제53조(수수료 등) 다음 각 호의 어느 하나에 해당하는 자는 행정안전부령으로 정하는 수수료를 내야 한다.

1. 제21조에 따른 방염성능검사를 받으려는 자
2. 제25조제1항에 따른 관리사시험에 응시하려는 사람
3. 제25조제5항 및 제6항에 따라 소방시설관리사증을 발급받거나 재발급받으려는 자
4. 제29조제1항에 따른 관리업의 등록을 하려는 자
5. 제29조제3항에 따라 관리업의 등록증이나 등록수첩을 재발급 받으려는 자
6. 제32조제3항에 따라 관리업자의 지위승계를 신고하려는 자
7. 제34조제1항에 따라 점검능력 평가를 받으려는 자
8. 제37조제1항 및 제10항에 따라 소방용품의 형식승인을 받으려는 자
9. 제37조제2항에 따라 시험시설의 심사를 받으려는 자
10. 제37조제3항에 따라 형식승인을 받은 소방용품의 제품검사를 받으려는 자
11. 제38조제1항에 따라 형식승인의 변경승인을 받으려는 자
12. 제40조제1항 및 제6항에 따라 소방용품의 성능인증을 받으려는 자
13. 제40조제2항에 따라 성능인증을 받은 소방용품의 제품검사를 받으려는 자
14. 제41조제1항에 따른 성능인증의 변경인증을 받으려는 자
15. 제43조제1항에 따른 우수품질인증을 받으려는 자
16. 제46조에 따라 전문기관으로 지정을 받으려는 자

제54조(조치명령등의 기간연장) ① 다음 각 호에 따른 조치명령 또는 이행명령(이하 “조치명령등”이라 한다)을 받은 관계인 등은 천재지변이나 그 밖에 대통령령으로 정하는 사유로 조치명령등을 그 기간 내에 이행할 수 없는 경우에는 조치명령등을 명령한 소방청장, 소방본부장 또는 소방서장에게 대통령령으로 정하는 바에 따라 조치명령등을 연기하여 줄 것을 신청할 수 있다.

1. 제12조제2항에 따른 소방시설에 대한 조치명령
2. 제16조제2항에 따른 피난시설, 방화구획 또는 방화시설에 대한 조치명령
3. 제20조제2항에 따른 방염대상물품의 제거 또는 방염성능검사 조치명령
4. 제23조제6항에 따른 소방시설에 대한 이행계획 조치명령
5. 제37조제7항에 따른 형식승인을 받지 아니한 소방용품의 수거ㆍ폐기 또는 교체 등의 조치명령
6. 제45조제2항에 따른 중대한 결함이 있는 소방용품의 회수ㆍ교환ㆍ폐기 조치명령

② 제1항에 따라 연기신청을 받은 소방청장, 소방본부장 또는 소방서장은 연기 신청 승인 여부를 결정하고 그 결과를 조치명령등의 이행 기간 내에 관계인 등에게 알려주어야 한다.

제55조(위반행위의 신고 및 신고포상금의 지급) ① 누구든지 소방본부장 또는 소방서장에게 다음 각 호의 어느 하나에 해당하는 행위를 한 자를 신고할 수 있다.

1. 제12조제1항을 위반하여 소방시설을 설치 또는 관리한 자
2. 제12조제3항을 위반하여 폐쇄ㆍ차단 등의 행위를 한 자

3. 제16조제1항 각 호의 어느 하나에 해당하는 행위를 한 자

② 소방본부장 또는 소방서장은 제1항에 따른 신고를 받은 경우 신고 내용을 확인하여 이를 신속하게 처리하고, 그 처리결과를 행정안전부령으로 정하는 방법 및 절차에 따라 신고자에게 통지하여야 한다.

③ 소방본부장 또는 소방서장은 제1항에 따른 신고를 한 사람에게 예산의 범위에서 포상금을 지급할 수 있다.

④ 제3항에 따른 신고포상금의 지급대상, 지급기준, 지급절차 등에 필요한 사항은 시ㆍ도의 조례로 정한다.

제7장 벌칙

제56조(벌칙) ① 제12조제3항 본문을 위반하여 소방시설에 폐쇄ㆍ차단 등의 행위를 한 자는 5년 이하의 징역 또는 5천만원 이하의 벌금에 처한다.

② 제1항의 죄를 범하여 사람을 상해에 이르게 한 때에는 7년 이하의 징역 또는 7천만원 이하의 벌금에 처하며, 사망에 이르게 한 때에는 10년 이하의 징역 또는 1억원 이하의 벌금에 처한다.

제57조(벌칙) 다음 각 호의 어느 하나에 해당하는 자는 3년 이하의 징역 또는 3천만원 이하의 벌금에 처한다.

1. 제12조제2항, 제15조제3항, 제16조제2항, 제20조제2항, 제23조제6항, 제37조제7항 또는 제45조제2항에 따른 명령을 정당한 사유 없이 위반한 자
2. 제29조제1항을 위반하여 관리업의 등록을 하지 아니하고 영업을 한 자
3. 제37조제1항, 제2항 및 제10항을 위반하여 소방용품의 형식승인을 받지 아니하고 소방용품을 제조하거나 수입한 자 또는 거짓이나 그 밖의 부정한 방법으로 형식승인을 받은 자
4. 제37조제3항을 위반하여 제품검사를 받지 아니한 자 또는 거짓이나 그 밖의 부정한 방법으로 제품검사를 받은 자
5. 제37조제6항을 위반하여 소방용품을 판매ㆍ진열하거나 소방시설공사에 사용한 자
6. 제40조제1항 및 제2항을 위반하여 거짓이나 그 밖의 부정한 방법으로 성능인증 또는 제품검사를 받은 자
7. 제40조제5항을 위반하여 제품검사를 받지 아니하거나 합격표시를 하지 아니한 소방용품을 판매ㆍ진열하거나 소방시설공사에 사용한 자
8. 제45조제3항을 위반하여 구매자에게 명령을 받은 사실을 알리지 아니하거나 필요한 조치를 하지 아니한 자
9. 거짓이나 그 밖의 부정한 방법으로 제46조제1항에 따른 전문기관으로 지정을 받은 자

제58조(벌칙) 다음 각 호의 어느 하나에 해당하는 자는 1년 이하의 징역 또는 1천만원 이하의 벌금에 처한다.

1. 제22조제1항을 위반하여 소방시설등에 대하여 스스로 점검을 하지 아니하거나 관리업자등으로 하여금 정기적으로 점검하게 하지 아니한 자
2. 제25조제7항을 위반하여 소방시설관리사증을 다른 사람에게 빌려주거나 빌리거나 이를 알선한 자
3. 제25조제8항을 위반하여 동시에 둘 이상의 업체에 취업한 자
4. 제28조에 따라 자격정지처분을 받고 그 자격정지기간 중에 관리사의 업무를 한 자
5. 제33조제2항을 위반하여 관리업의 등록증이나 등록수첩을 다른 자에게 빌려주거나 빌리거나 이를 알선한 자
6. 제35조제1항에 따라 영업정지처분을 받고 그 영업정지기간 중에 관리업의 업무를 한 자
7. 제37조제3항에 따른 제품검사에 합격하지 아니한 제품에 합격표시를 하거나 합격표시를 위조 또는 변조하여 사용한 자
8. 제38조제1항을 위반하여 형식승인의 변경승인을 받지 아니한 자
9. 제40조제5항을 위반하여 제품검사에 합격하지 아니한 소방용품에 성능인증을 받았다는 표시 또는 제품검사에 합격하였다는 표시를 하거나 성능인증을 받았다는 표시 또는 제품검사에 합격하였다는 표시를 위조 또는 변조하여 사용한 자
10. 제41조제1항을 위반하여 성능인증의 변경인증을 받지 아니한 자
11. 제43조제1항에 따른 우수품질인증을 받지 아니한 제품에 우수품질인증 표시를 하거나 우수품질인증 표시를 위조하거나 변조하여 사용한 자
12. 제52조제3항을 위반하여 관계인의 정당한 업무를 방해하거나 출입ㆍ검사 업무를 수행하면서 알게 된 비밀을 다른 사람에게 누설한 자

제59조(벌칙) 다음 각 호의 어느 하나에 해당하는 자는 300만원 이하의 벌금에 처한다.

1. 제9조제2항 및 제50조제7항을 위반하여 업무를 수행하면서 알게 된 비밀을 이 법에서 정한 목적 외의 용도로 사용하거나 다른 사람 또는 기관에 제공하거나 누설한 자
2. 제21조를 위반하여 방염성능검사에 합격하지 아니한 물품에 합격표시를 하거나 합격표시를 위조하거나 변조하여 사용한 자
3. 제21조제2항을 위반하여 거짓 시료를 제출한 자
4. 제23조제1항 및 제2항을 위반하여 필요한 조치를 하지 아니한 관계인 또는 관계인에게 중대위반사항을 알리지 아니한 관리업자등

제60조(양벌규정) 법인의 대표자나 법인 또는 개인의 대리인, 사용인, 그 밖의 종업원이 그 법인 또는 개인의 업무에 관하여 제56조부터 제59조까지의 어느 하나에 해당하는 위반행위를 하면 그 행위자를 벌하는 외에 그 법인 또는 개인에게도 해당 조문의 벌금형을 과(科)한다. 다만, 법인 또는 개인이 그 위반행위를 방지하기 위하여 해당 업무에 관하여 상당한 주의와 감독을 게을리하지 아니한 경우에는 그러하지 아니하다.

제61조(과태료) ① 다음 각 호의 어느 하나에 해당하는 자에게는 300만원 이하의 과태료를 부과한다.

1. 제12조제1항을 위반하여 소방시설을 화재안전기준에 따라 설치ㆍ관리하지 아니한 자
2. 제15조제1항을 위반하여 공사 현장에 임시소방시설을 설치ㆍ관리하지 아니한 자
3. 제16조제1항을 위반하여 피난시설, 방화구획 또는 방화시설의 폐쇄ㆍ훼손ㆍ변경 등의 행위를 한 자
4. 제20조제1항을 위반하여 방염대상물품을 방염성능기준 이상으로 설치하지 아니한 자
5. 제22조제1항 전단을 위반하여 점검능력 평가를 받지 아니하고 점검을 한 관리업자
6. 제22조제1항 후단을 위반하여 관계인에게 점검 결과를 제출하지 아니한 관리업자등
7. 제22조제2항에 따른 점검인력의 배치기준 등 자체점검 시 준수사항을 위반한 자
8. 제23조제3항을 위반하여 점검 결과를 보고하지 아니하거나 거짓으로 보고한 자
9. 제23조제4항을 위반하여 이행계획을 기간 내에 완료하지 아니한 자 또는 이행계획 완료 결과를 보고하지 아니하거나 거짓으로 보고한 자
10. 제24조제1항을 위반하여 점검기록표를 기록하지 아니하거나 특정소방대상물의 출입자가 쉽게 볼 수 있는 장소에 게시하지 아니한 관계인
11. 제31조 또는 제32조제3항을 위반하여 신고를 하지 아니하거나 거짓으로 신고한 자
12. 제33조제3항을 위반하여 지위승계, 행정처분 또는 휴업ㆍ폐업의 사실을 특정소방대상물의 관계인에게 알리지 아니하거나 거짓으로 알린 관리업자
13. 제33조제4항을 위반하여 소속 기술인력의 참여 없이 자체점검을 한 관리업자
14. 제34조제2항에 따른 점검실적을 증명하는 서류 등을 거짓으로 제출한 자
15. 제52조제1항에 따른 명령을 위반하여 보고 또는 자료제출을 하지 아니하거나 거짓으로 보고 또는 자료제출을 한 자 또는 정당한 사유 없이 관계 공무원의 출입 또는 검사를 거부ㆍ방해 또는 기피한 자

② 제1항에 따른 과태료는 대통령령으로 정하는 바에 따라 소방청장, 시ㆍ도지사, 소방본부장 또는 소방서장이 부과ㆍ징수한다.

부칙 <제18522호,2021. 11. 30.>

제1조(시행일) 이 법은 공포 후 1년이 경과한 날부터 시행한다. 다만, 제11조의 개정규정은 공포 후 3년이 경과한 날부터 시행한다.

제2조(성능위주설계에 관한 적용례) 제8조의 개정규정은 이 법 시행 이후 특정소방대상물에 소방시설을 설치하려는 자가 성능위주설계를 신고하는 것부터 적용한다.

제3조(자동차에 설치 또는 비치하는 소화기에 관한 적용례) 제11조의 개정규정은 같은 개정규정 시행 이후 제작ㆍ조립ㆍ수입ㆍ판매되는 자동차와 소유권이 변동되어 「자동차관리법」 제6조에 따라 등록된 자동차부터 적용한다.

제4조(소방시설등의 자체점검에 관한 적용례) 제22조의 개정규정은 이 법 시행 이후 최초로 자체점검 대상이 되는 특정소방대상물의 소방시설등부터 적용한다. 다만, 점검능력 평가를 받은 관리업자의 자체점검에 관한 규정은 이 법 시행 후 2년이 경과한 날부터 적용한다.

제5조(일반적 경과조치) 이 법 시행 당시 종전의 「화재예방, 소방시설 설치·유지 및 안전관리에 관한 법률」에 따라 행한 처분·절차와 그 밖의 행위로서 이 법에 그에 해당하는 규정이 있으면 이 법의 해당 규정에 따라 행하여진 것으로 본다.

제6조(소방기술심의위원회에 대한 경과조치) 이 법 시행 당시 종전의 「화재예방, 소방시설 설치·유지 및 안전관리에 관한 법률」 제11조의2에 따라 설치된 중앙소방기술심의위원회 및 지방소방기술심의위원회는 제18조의 개정규정에 따른 중앙소방기술심의위원회 및 지방소방기술심의위원회로 본다.

제7조(관리업의 등록에 관한 경과조치) 이 법 시행 당시 종전의 「화재예방, 소방시설 설치·유지 및 안전관리에 관한 법률」 제29조에 따라 등록한 관리업은 제29조의 개정규정에 따라 등록한 관리업으로 본다.

제8조(소방용품의 형식승인 등에 관한 경과조치) ① 이 법 시행 당시 종전의 「화재예방, 소방시설 설치·유지 및 안전관리에 관한 법률」 제36조에 따라 소방청장의 형식승인 또는 제품검사를 받은 소방용품은 제37조의 개정규정에 따라 형식승인 또는 제품검사를 받은 것으로 본다.

② 이 법 시행 당시 종전의 「화재예방, 소방시설 설치·유지 및 안전관리에 관한 법률」 제37조에 따라 소방청장의 변경승인을 받은 소방용품은 제38조의 개정규정에 따라 변경승인을 받은 것으로 본다.

제9조(소방용품의 성능인증 등에 관한 경과조치) ① 이 법 시행 당시 종전의 「화재예방, 소방시설 설치·유지 및 안전관리에 관한 법률」 제39조에 따라 소방청장의 성능인증 또는 제품검사를 받은 소방용품은 제40조의 개정규정에 따라 성능인증 또는 제품검사를 받은 것으로 본다.

② 이 법 시행 당시 종전의 「화재예방, 소방시설 설치·유지 및 안전관리에 관한 법률」 제39조의2에 따라 소방청장의 변경인증을 받은 소방용품은 제41조의 개정규정에 따라 변경인증을 받은 것으로 본다.

제10조(우수품질 제품 인증에 관한 경과조치) 이 법 시행 당시 종전의 「화재예방, 소방시설 설치·유지 및 안전관리에 관한 법률」 제40조에 따라 소방청장의 우수품질인증을 받은 소방용품은 제43조의 개정규정에 따라 우수품질인증을 받은 것으로 본다.

제11조(제품검사 전문기관의 지정에 관한 경과조치) 이 법 시행 당시 종전의 「화재예방, 소방시설 설치·유지 및 안전관리에 관한 법률」 제42조에 따라 제품검사 전문기관으로 지정을 받은 기관은 제46조의 개정규정에 따라 제품검사 전문기관으로 지정을 받은 기관으로 본다.

제12조(행정처분에 관한 경과조치) 이 법 시행 전의 위반행위에 대한 행정처분의 적용은 종전의 「화재예방, 소방시설 설치·유지 및 안전관리에 관한 법률」의 규정에 따른다.

제13조(벌칙 등에 관한 경과조치) 이 법 시행 전의 위반행위에 대하여 벌칙이나 과태료를 적용할 때에는 종전의 「화재예방, 소방시설 설치·유지 및 안전관리에 관한 법률」의 규정에 따른다.

제14조(다른 법률의 개정) ① 가덕도신공항 건설을 위한 특별법 일부를 다음과 같이 개정한다.

제11조제1항제31호 중 "「화재예방, 소방시설 설치·유지 및 안전관리에 관한 법률」 제7조"를 "「소방시설 설치 및 관리에 관한 법률」 제6조"로 한다.

② 간선급행버스체계의 건설 및 운영에 관한 특별법 일부를 다음과 같이 개정한다.
제9조제1항제10호 중 “「화재예방, 소방시설 설치·유지 및 안전관리에 관한 법률」 제7조”를 “「소방시설 설치 및 관리에 관한 법률」 제6조”로 한다.
③ 갯벌 및 그 주변지역의 지속가능한 관리와 복원에 관한 법률 일부를 다음과 같이 개정한다.
제23조제1항제1호 중 “「화재예방, 소방시설 설치·유지 및 안전관리에 관한 법률」 제7조”를 “「소방시설 설치 및 관리에 관한 법률」 제6조”로 한다.
④ 건축물관리법 일부를 다음과 같이 개정한다.
제7조제3항제2호 및 제20조제2항제2호 중 “「화재예방, 소방시설 설치·유지 및 안전관리에 관한 법률」 제25조”를 각각 “「소방시설 설치 및 관리에 관한 법률」 제22조”로 한다.
⑤ 공익신고자 보호법 일부를 다음과 같이 개정한다.
별표 458호를 다음과 같이 한다.
458. 「소방시설 설치 및 관리에 관한 법률」
⑥ 공항시설법 일부를 다음과 같이 개정한다.
제8조제1항제20호 중 “「화재예방, 소방시설 설치·유지 및 안전관리에 관한 법률」 제7조”를 “「소방시설 설치 및 관리에 관한 법률」 제6조”로 한다.
제19조제1항 중 “「화재예방, 소방시설 설치·유지 및 안전관리에 관한 법률」 제9조”를 “「소방시설 설치 및 관리에 관한 법률」 제12조”로 한다.
⑦ 국가통합교통체계효율화법 일부를 다음과 같이 개정한다.
제65조제1항제6호 중 “「소방시설설치유지 및 안전관리에 관한 법률」 제7조”를 “「소방시설 설치 및 관리에 관한 법률」 제6조”로 한다.
⑧ 국립묘지의 설치 및 운영에 관한 법률 일부를 다음과 같이 개정한다.
제11조의4제1항제13호 중 “「화재예방, 소방시설 설치·유지 및 안전관리에 관한 법률」 제7조”를 “「소방시설 설치 및 관리에 관한 법률」 제6조”로 한다.
⑨ 국제회의산업 육성에 관한 법률 일부를 다음과 같이 개정한다.
제17조제1항제3호 중 “「화재예방, 소방시설 설치·유지 및 안전관리에 관한 법률」 제7조”를 “「소방시설 설치 및 관리에 관한 법률」 제6조”로 한다.
⑩ 농어촌마을 주거환경 개선 및 리모델링 촉진을 위한 특별법 일부를 다음과 같이 개정한다.
제17조제1항제15호 중 “「화재예방, 소방시설 설치·유지 및 안전관리에 관한 법률」 제7조”를 “「소방시설 설치 및 관리에 관한 법률」 제6조”로 한다.
⑪ 농어촌정비법 일부를 다음과 같이 개정한다.
제106조제2항제18호 중 “「소방시설설치유지 및 안전관리에 관한 법률」 제7조”를 “「소방시설 설치 및 관리에 관한 법률」 제6조”로 한다.
⑫ 농업인등의 농외소득 활동 지원에 관한 법률 일부를 다음과 같이 개정한다.
제11조제2항제3호 및 같은 조 제3항제3호 중 “「화재예방, 소방시설 설치·유지 및 안전관리에 관한 법률」 제7조”를 각각 “「소방시설 설치 및 관리에 관한 법률」 제6조”로 한다.

⑬ 농업생산기반시설 및 주변지역 활용에 관한 특별법 일부를 다음과 같이 개정한다.
제15조제1항제20호 중 “ 「소방시설설치유지 및 안전관리에 관한 법률」 제7조 ”를 “ 「소방시설 설치 및 관리에 관한 법률」 제6조 ”로 한다.
⑭ 다중이용업소의 안전관리에 관한 특별법 일부를 다음과 같이 개정한다.
제2조제2항 중 “ 「화재예방, 소방시설 설치ㆍ유지 및 안전관리에 관한 법률」 ”을 “ 「화재의 예방 및 안전관리에 관한 법률」, 「소방시설 설치 및 관리에 관한 법률」 ”로 한다.
제10조제2항 중 “ 「화재예방, 소방시설 설치ㆍ유지 및 안전관리에 관한 법률」 제12조 ”를 「소방시설 설치 및 관리에 관한 법률」 제20조"로 한다.
제11조 중 “ 「화재예방, 소방시설 설치ㆍ유지 및 안전관리에 관한 법률」 제10조 ”를 「소방시설 설치 및 관리에 관한 법률」 제16조"로 한다.
제13조제2항 중 “ 「화재예방, 소방시설 설치ㆍ유지 및 안전관리에 관한 법률」 ”을 「소방시설 설치 및 관리에 관한 법률」"로 한다.
제16조제2항제5호 중 “ 「화재예방, 소방시설 설치ㆍ유지 및 안전관리에 관한 법률」 ”을 “ 「화재의 예방 및 안전관리에 관한 법률」, 「소방시설 설치 및 관리에 관한 법률」 ”로 한다.
⑮ 댐 주변지역 친환경 보전 및 활용에 관한 특별법 일부를 다음과 같이 개정한다.
제15조제1항제16호 중 “ 「화재예방, 소방시설 설치ㆍ유지 및 안전관리에 관한 법률」 제7조 ”를 “ 「소방시설 설치 및 관리에 관한 법률」 제6조 ”로 한다.
1^ 도로교통법 일부를 다음과 같이 개정한다.
제32조제6호나목 중 “ 「화재예방, 소방시설 설치ㆍ유지 및 안전관리에 관한 법률」 ”을 “ 「소방시설 설치 및 관리에 관한 법률」 ”로 한다.
1& 도시 및 주거환경정비법 일부를 다음과 같이 개정한다.
제57조제1항제18호 중 “ 「화재예방, 소방시설 설치ㆍ유지 및 안전관리에 관한 법률」 제7조 ”를 “ 「소방시설 설치 및 관리에 관한 법률」 제6조 ”로 한다.
1* 도시재생 활성화 및 지원에 관한 특별법 일부를 다음과 같이 개정한다.
제49조제1항제28호 중 “ 「화재예방, 소방시설 설치ㆍ유지 및 안전관리에 관한 법률」 제7조 ”를 “ 「소방시설 설치 및 관리에 관한 법률」 제6조 ”로 한다.
1(도시철도법 일부를 다음과 같이 개정한다.
제8조제1항제13호 중 “ 「소방시설 설치ㆍ유지 및 안전관리에 관한 법률」 제7조 ”를 “ 「소방시설 설치 및 관리에 관한 법률」 제6조 ”로 한다.
2) 마리나항만의 조성 및 관리 등에 관한 법률 일부를 다음과 같이 개정한다.
제16조제1항제14호 중 “ 「소방시설설치유지 및 안전관리에 관한 법률」 제7조 ”를 “ 「소방시설 설치 및 관리에 관한 법률」 제6조 ”로 한다.
2! 무역거래기반 조성에 관한 법률 일부를 다음과 같이 개정한다.
제15조제1항제4호 중 “ 「소방시설 설치ㆍ유지 및 안전관리에 관한 법률」 제7조 ”를 “ 「소방시설 설치 및 관리에 관한 법률」 제6조 ”로 한다.

2@ 무인도서의 보전 및 관리에 관한 법률 일부를 다음과 같이 개정한다.
제18조제1항제1호 중 “「소방시설 설치·유지 및 안전관리에 관한 법률」 제7조”를 “「소방시설 설치 및 관리에 관한 법률」 제6조”로 한다.
2# 문화재보호법 일부를 다음과 같이 개정한다.
제14조의3제1항 중 “「화재예방, 소방시설 설치·유지 및 안전관리에 관한 법률」”을 “「소방시설 설치 및 관리에 관한 법률」”로 한다.
2$ 물류시설의 개발 및 운영에 관한 법률 일부를 다음과 같이 개정한다.
제52조제1항제8호 중 “「화재예방, 소방시설 설치·유지 및 안전관리에 관한 법률」 제7조”를 “「소방시설 설치 및 관리에 관한 법률」 제6조”로 한다.
2% 민방위기본법 일부를 다음과 같이 개정한다.
제15조제2항제2호 중 “「화재예방, 소방시설 설치·유지 및 안전관리에 관한 법률」 제9조 및 「소방기본법」 제13조”를 “「소방시설 설치 및 관리에 관한 법률」 제12조 및 「화재의 예방 및 안전관리에 관한 법률」 제18조”로 한다.
2^ 빈집 및 소규모주택 정비에 관한 특례법 일부를 다음과 같이 개정한다.
제55조제1항제12호 중 “「화재예방, 소방시설 설치·유지 및 안전관리에 관한 법률」 제7조”를 “「소방시설 설치 및 관리에 관한 법률」 제6조”로 한다.
2& 사법경찰관리의 직무를 수행할 자와 그 직무범위에 관한 법률 일부를 다음과 같이 개정한다.
제6조제10호 중 “「소방시설 설치·유지 및 안전관리에 관한 법률」”을 “「소방시설 설치 및 관리에 관한 법률」”로 한다.
2* 산업집적활성화 및 공장설립에 관한 법률 일부를 다음과 같이 개정한다.
제14조제1항제5호 중 “「소방시설 설치·유지 및 안전관리에 관한 법률」 제7조”를 “「소방시설 설치 및 관리에 관한 법률」 제6조”로 한다.
제14조의2 제1항제2호 중 “「소방시설 설치·유지 및 안전관리에 관한 법률」 제7조”를 “「소방시설 설치 및 관리에 관한 법률」 제6조”로 한다.
2(산업표준화법 일부를 다음과 같이 개정한다.
제26조제7호 중 “「소방시설 설치·유지 및 안전관리에 관한 법률」 제36조”를 “「소방시설 설치 및 관리에 관한 법률」 제37조”로 한다.
3) 새만금사업 추진 및 지원에 관한 특별법 일부를 다음과 같이 개정한다.
제17조제1항제25호 중 “「소방시설 설치·유지 및 안전관리에 관한 법률」 제7조”를 “「소방시설 설치 및 관리에 관한 법률」 제6조”로 한다.
3! 소방기본법 일부를 다음과 같이 개정한다.
제42조제1호 중 “「화재예방, 소방시설 설치·유지 및 안전관리에 관한 법률」”을 “「소방시설 설치 및 관리에 관한 법률」”로 하고, 같은 조 제2호 중 “「화재예방, 소방시설 설치·유지 및 안전관리에 관한 법률」”을 “「화재의 예방 및 안전관리에 관한 법률」”로 한다.

3@ 소방산업의 진흥에 관한 법률 일부를 다음과 같이 개정한다.
제2조제1호가목 및 나목 중 “「화재예방, 소방시설 설치·유지 및 안전관리에 관한 법률」”을 각각 “「소방시설 설치 및 관리에 관한 법률」”로 한다.
3# 소방시설공사업법 일부를 다음과 같이 개정한다.
제2조제1항제1호라목 중 “「화재예방, 소방시설 설치·유지 및 안전관리에 관한 법률」 제12조”를 “「소방시설 설치 및 관리에 관한 법률」 제20조”로 한다.
제2조제1항제4호 각 목 외의 부분 및 같은 호 가목 중 “「화재예방, 소방시설 설치·유지 및 안전관리에 관한 법률」”을 각각 “「소방시설 설치 및 관리에 관한 법률」”로 한다.
제2조제2항, 제3조 및 제5조제3호·제4호 중 “「화재예방, 소방시설 설치·유지 및 안전관리에 관한 법률」”을 각각 “「화재의 예방 및 안전관리에 관한 법률」, 「소방시설 설치 및 관리에 관한 법률」”로 한다.
제9조제1항제9호 중 “「화재예방, 소방시설 설치·유지 및 안전관리에 관한 법률」 제9조제1항”을 “「소방시설 설치 및 관리에 관한 법률」 제2조제1항제6호”로 한다.
제11조제1항 중 “「화재예방, 소방시설 설치·유지 및 안전관리에 관한 법률」 제11조의2”를 “「소방시설 설치 및 관리에 관한 법률」 제18조”로 한다.
제11조제2항 중 “「화재예방, 소방시설 설치·유지 및 안전관리에 관한 법률」 제9조의3”을 “「소방시설 설치 및 관리에 관한 법률」 제8조제1항”으로 한다.
제15조제5항 중 “「화재예방, 소방시설 설치·유지 및 안전관리에 관한 법률」 제11조의2”를 “「소방시설 설치 및 관리에 관한 법률」 제18조”로 한다.
제16조제1항제4호 중 “「화재예방, 소방시설 설치·유지 및 안전관리에 관한 법률」 제2조제1항제4호”를 “「소방시설 설치 및 관리에 관한 법률」 제2조제1항제7호”로 한다.
제20조의2 중 “「화재예방, 소방시설 설치·유지 및 안전관리에 관한 법률」 제12조”를 “「소방시설 설치 및 관리에 관한 법률」 제20조”로 한다.
제27조제1항 및 제29조제1항·제2항 중 “「화재예방, 소방시설 설치·유지 및 안전관리에 관한 법률」”을 각각 “「소방시설 설치 및 관리에 관한 법률」”로 한다.
법률 제18087호 소방시설공사업법 일부개정법률 제28조의2제3항 중 “「화재예방, 소방시설 설치·유지 및 안전관리에 관한 법률」 제43조 및 제44조”를 “「소방시설 설치 및 관리에 관한 법률」 제47조 및 제49조”로 한다.
제29조제5항 중 “「화재예방, 소방시설 설치·유지 및 안전관리에 관한 법률」 제43조 및 제44조”를 “「소방시설 설치 및 관리에 관한 법률」 제47조 및 제49조”로 한다.
3$ 스마트도시 조성 및 산업진흥 등에 관한 법률 일부를 다음과 같이 개정한다.
제15조제1항제17호 중 “「화재예방, 소방시설 설치·유지 및 안전관리에 관한 법률」 제7조”를 “「소방시설 설치 및 관리에 관한 법률」 제6조”로 한다.
3% 신항만건설 촉진법 일부를 다음과 같이 개정한다.
제9조제2항제10호 중 “「화재예방, 소방시설 설치·유지 및 안전관리에 관한 법률」 제7조”를 “「소방시설 설치 및 관리에 관한 법률」 제6조”로 한다.

제11조제1항 각 호 외의 부분 중 “「화재예방, 소방시설 설치·유지 및 안전관리에 관한 법률」 제9조”를 “「소방시설 설치 및 관리에 관한 법률」 제12조”로 한다.

3^ 어촌특화발전 지원 특별법 일부를 다음과 같이 개정한다.

제16조제15호 중 “「소방시설 설치·유지 및 안전관리에 관한 법률」 제7조”를 “「소방시설 설치 및 관리에 관한 법률」 제6조”로 한다.

3& 여수세계박람회 기념 및 사후활용에 관한 특별법 일부를 다음과 같이 개정한다.

제19조제1항제13호 중 “「소방시설 설치·유지 및 안전관리에 관한 법률」 제7조”를 “「소방시설 설치 및 관리에 관한 법률」 제6조”로 한다.

3* 역세권의 개발 및 이용에 관한 법률 일부를 다음과 같이 개정한다.

제16조제1항제14호 중 “「소방시설설치유지 및 안전관리에 관한 법률」 제7조”를 “「소방시설 설치 및 관리에 관한 법률」 제6조”로 한다.

3(연안관리법 일부를 다음과 같이 개정한다.

제26조제1항제1호 중 “「소방시설 설치·유지 및 안전관리에 관한 법률」 제7조”를 “「소방시설 설치 및 관리에 관한 법률」 제6조”로 한다.

4) 위험물안전관리법 일부를 다음과 같이 개정한다.

제2조제2항 및 제16조제4항제3호·제4호 중 “「화재예방, 소방시설 설치·유지 및 안전관리에 관한 법률」”을 각각 “「화재의 예방 및 안전관리에 관한 법률」, 「소방시설 설치 및 관리에 관한 법률」”로 한다.

4! 자동차관리법 일부를 다음과 같이 개정한다.

제68조의13제1항제6호 중 “「소방시설 설치·유지 및 안전관리에 관한 법률」 제7조”를 “「소방시설 설치 및 관리에 관한 법률」 제6조”로 한다.

4@ 전시산업발전법 일부를 다음과 같이 개정한다.

제27조제1항제3호 중 “「소방시설 설치·유지 및 안전관리에 관한 법률」 제7조”를 “「소방시설 설치 및 관리에 관한 법률」 제6조”로 한다.

4# 전통시장 및 상점가 육성을 위한 특별법 일부를 다음과 같이 개정한다.

제40조제1항제15호 중 “「소방시설 설치·유지 및 안전관리에 관한 법률」 제7조”를 “「소방시설 설치 및 관리에 관한 법률」 제6조”로 한다.

4$ 전파법 일부를 다음과 같이 개정한다.

제58조의3제1항제4호마목 중 “「소방시설 설치·유지 및 안전관리에 관한 법률」”을 “「소방시설 설치 및 관리에 관한 법률」”로 한다.

4% 제주특별자치도 설치 및 국제자유도시 조성을 위한 특별법 일부를 다음과 같이 개정한다.

제454조제2항 중 “「화재예방, 소방시설 설치·유지 및 안전관리에 관한 법률」 제11조의2”를 “「소방시설 설치 및 관리에 관한 법률」 제18조”로 한다.

제457조제1항 중 “「화재예방, 소방시설 설치·유지 및 안전관리에 관한 법률」”을 “「소방시설 설치 및 관리에 관한 법률」”로 한다.

4^ 주한미군 공여구역주변지역 등 지원 특별법 일부를 다음과 같이 개정한다.

제29조제1항제27호 중 “ 「소방시설 설치ㆍ유지 및 안전관리에 관한 법률」 제7조 ”를 “ 「소방시설 설치 및 관리에 관한 법률」 제6조 ”로 한다.

4& 주한미군기지 이전에 따른 평택시 등의 지원 등에 관한 특별법 일부를 다음과 같이 개정한다.

제5조제1항제16호 중 “ 소방시설설치유지및안전관리에관한법률 제7조 ”를 “ 「소방시설 설치 및 관리에 관한 법률」 제6조 ”로 한다.

4* 중소기업창업 지원법 일부를 다음과 같이 개정한다. <개정 2021. 12. 28.>

제47조제2항제4호 및 같은 조 제3항제2호 중 “ 「화재예방, 소방시설 설치ㆍ유지 및 안전관리에 관한 법률」 제7조 ”를 각각 “ 「소방시설 설치 및 관리에 관한 법률」 제6조 ”로 한다.

4(지방세특례제한법 일부를 다음과 같이 개정한다.

제110조제1항제1호의2 중 “ 「화재예방, 소방시설 설치ㆍ유지 및 안전관리에 관한 법률」 제2조에 따른 소방시설(같은 법 제9조 ”를 “ 「소방시설 설치 및 관리에 관한 법률」 제2조에 따른 소방시설(같은 법 제12조 ”로 한다.

5) 철도의 건설 및 철도시설 유지관리에 관한 법률 일부를 다음과 같이 개정한다.

제11조제1항제15호 중 “ 「소방시설설치유지 및 안전관리에 관한 법률」 제7조 ”를 “ 「소방시설 설치 및 관리에 관한 법률」 제6조 ”로 한다.

제18조제1항 각 호 외의 부분 중 “ 「소방시설설치유지 및 안전관리에 관한 법률」 제9조 ”를 “ 「소방시설 설치 및 관리에 관한 법률」 제12조 ”로 한다.

<51> 친수구역 활용에 관한 특별법 일부를 다음과 같이 개정한다.

제15조제1항제17호 중 “ 「소방시설설치유지 및 안전관리에 관한 법률」 제7조 ”를 “ 「소방시설 설치 및 관리에 관한 법률」 제6조 ”로 한다.

<52> 한옥 등 건축자산의 진흥에 관한 법률 일부를 다음과 같이 개정한다.

제14조제1항제3호를 다음과 같이 한다.

3. 「소방시설 설치 및 관리에 관한 법률」제12조 및 제13조

<53> 항만 재개발 및 주변지역 발전에 관한 법률 일부를 다음과 같이 개정한다.

제19조제1항제28호 중 “ 「화재예방, 소방시설 설치ㆍ유지 및 안전관리에 관한 법률」 제7조 ”를 “ 「소방시설 설치 및 관리에 관한 법률」 제6조 ”로 한다.

<54> 항만법 일부를 다음과 같이 개정한다.

제98조제1항제27호 중 “ 「화재예방, 소방시설 설치ㆍ유지 및 안전관리에 관한 법률」 제7조 ”를 “ 「소방시설 설치 및 관리에 관한 법률」 제6조 ”로 한다.

제15조(다른 법령과의 관계) 이 법 시행 당시 다른 법령에서 종전의 「화재예방, 소방시설의 설치ㆍ유지 및 안전관리에 관한 법률」 또는 그 규정을 인용한 경우 이 법 가운데 그에 해당하는 규정이 있으면 종전의 「화재예방, 소방시설의 설치ㆍ유지 및 안전관리에 관한 법률」 또는 그 규정을 갈음하여 이 법 또는 이 법의 해당 규정을 인용한 것으로 본다.

부칙 <제18661호,2021. 12. 28.>(중소기업창업 지원법)

제1조(시행일) 이 법은 공포 후 6개월이 경과한 날부터 시행한다. 다만, ·····<생략>·····

부칙 제7조제26항은 2022년 12월 1일부터 ···<생략>··· 시행한다.

제2조부터 제6조까지 생략

제7조(다른 법률의 개정) ①부터2% 까지 생략

2^ 법률 제18522호 화재예방, 소방시설 설치·유지 및 안전관리에 관한 법률 전부개정법률 일부를 다음과 같이 개정한다.

부칙 제14조제48항 중 "제35조제2항제4호 및 같은 조 제3항제2호"를 "제47조제2항제4호 및 같은 조 제3항제2호"로 한다.

2& 생략

제8조 생략

부칙 <제19160호,2023. 1. 3.>

이 법은 공포 후 6개월이 경과한 날부터 시행한다.

소방시설 설치 및 관리에 관한 법률 시행령

[시행 2026. 10. 2.] [대통령령 제36728호, 2026. 9. 29., 타법개정]

소방청 (예방분석제도과, 소방시설 설치 및 관리) 044 - 205 - 7546, 7547
소방청 (예방분석제도과, 자체점검, 관리업) 044 - 205 - 7553
소방청 (소방산업진흥정책과, 소방용품 관련 규정) 044 - 205 - 7511, 7512

제1장 총칙

제1조(목적) 이 영은 「소방시설 설치 및 관리에 관한 법률」에서 위임된 사항과 그 시행에 필요한 사항을 규정함을 목적으로 한다.

제2조(정의) 이 영에서 사용하는 용어의 뜻은 다음과 같다.

1. “무창층”(無窓層)이란 지상층 중 다음 각 목의 요건을 모두 갖춘 개구부(건축물에서 채광·환기·통풍 또는 출입 등을 위하여 만든 창·출입구, 그 밖에 이와 비슷한 것을 말한다. 이하 같다)의 면적의 합계가 해당 층의 바닥면적(「건축법 시행령」 제119조제1항제3호에 따라 산정된 면적을 말한다. 이하 같다)의 30분의 1 이하가 되는 층을 말한다.
   가. 크기는 지름 50센티미터 이상의 원이 통과할 수 있을 것
   나. 해당 층의 바닥면으로부터 개구부 밑부분까지의 높이가 1.2미터 이내일 것
   다. 도로 또는 차량이 진입할 수 있는 빈터를 향할 것
   라. 화재 시 건축물로부터 쉽게 피난할 수 있도록 창살이나 그 밖의 장애물이 설치되지 않을 것
   마. 내부 또는 외부에서 쉽게 부수거나 열 수 있을 것
2. “피난층”이란 곧바로 지상으로 갈 수 있는 출입구가 있는 층을 말한다.

제3조(소방시설) 「소방시설 설치 및 관리에 관한 법률」(이하 “법”이라 한다) 제2조제1항제1호에서 “대통령령으로 정하는 것”이란 별표 1의 설비를 말한다.

제4조(소방시설등) 법 제2조제1항제2호에서 “대통령령으로 정하는 것”이란 방화문 및 자동방화셔터를 말한다.

제5조(특정소방대상물) 법 제2조제1항제3호에서 “대통령령으로 정하는 것”이란 별표 2의 소방대상물을 말한다.

제6조(소방용품) 법 제2조제1항제7호에서 “대통령령으로 정하는 것”이란 별표 3의 제품 또는 기기를 말한다.

제2장 소방시설등의 설치ㆍ관리 및 방염(防炎)

제1절 건축허가등의 동의 등

제7조(건축허가등의 동의대상물의 범위 등) ① 법 제6조제1항에 따라 건축물 등의 신축ㆍ증축ㆍ개축ㆍ재축ㆍ이전ㆍ용도변경 또는 대수선의 허가ㆍ협의 및 사용승인(「주택법」 제15조에 따른 승인 및 같은 법 제49조에 따른 사용검사, 「학교시설사업 촉진법」 제4조에 따른 승인 및 같은 법 제13조에 따른 사용승인을 포함하며, 이하 "건축허가등"이라 한다)을 할 때 미리 소방본부장 또는 소방서장의 동의를 받아야 하는 건축물 등의 범위는 다음 각 호와 같다. <개정 2024. 12. 31., 2025. 11. 25.>

1. 연면적(「건축법 시행령」 제119조제1항제4호에 따라 산정된 면적을 말한다. 이하 같다)이 400제곱미터 이상인 건축물이나 시설. 다만, 다음 각 목의 어느 하나에 해당하는 건축물이나 시설은 해당 목에서 정한 기준 이상인 건축물이나 시설로 한다.
   가. 「학교시설사업 촉진법」 제5조의2제1항에 따라 건축등을 하려는 학교시설: 100제곱미터
   나. 별표 2의 특정소방대상물 중 노유자(老幼者) 시설 및 수련시설: 200제곱미터
   다. 「정신건강증진 및 정신질환자 복지서비스 지원에 관한 법률」 제3조제5호에 따른 정신의료기관(입원실이 없는 정신건강의학과 의원은 제외하며, 이하 "정신의료기관"이라 한다): 300제곱미터
   라. 「장애인복지법」 제58조제1항제4호에 따른 장애인 의료재활시설(이하 "의료재활시설"이라 한다): 300제곱미터
2. 지하층 또는 무창층이 있는 건축물로서 바닥면적이 150제곱미터(공연장의 경우에는 100제곱미터) 이상인 층이 있는 것
3. 차고ㆍ주차장 또는 주차 용도로 사용되는 층이 있는 건축물이나 주차시설

3의2. 승강기 등 기계장치에 의한 주차시설을 이용하여 차량을 주차할 수 있는 시설

4. 층수(「건축법 시행령」 제119조제1항제9호에 따라 산정된 층수를 말한다. 이하 같다)가 6층 이상인 건축물
5. 항공기 격납고, 관망탑, 항공관제탑, 방송용 송수신탑
6. 별표 2의 특정소방대상물 중 공동주택, 의원(입원실 또는 인공신장실이 있는 것으로 한정한다)ㆍ조산원ㆍ산후조리원, 숙박시설, 위험물 저장 및 처리 시설, 발전시설 중 풍력발전소ㆍ전기저장시설, 지하구(地下溝)
7. 제1호나목에 해당하지 않는 노유자 시설 중 다음 각 목의 어느 하나에 해당하는 시설. 다만, 가목2) 및 나목부터 바목까지의 시설 중 「건축법 시행령」 별표 1의 단독주택 또는 공동주택에 설치되는 시설은 제외한다.
   가. 별표 2 제9호가목에 따른 노인 관련 시설 중 다음의 어느 하나에 해당하는 시설

1) 「노인복지법」 제31조제1호에 따른 노인주거복지시설, 같은 조 제2호에 따른 노인의료복지시설 및 같은 조 제4호에 따른 재가노인복지시설

2) 「노인복지법」 제31조제7호에 따른 학대피해노인 전용쉼터

나. 「아동복지법」 제52조에 따른 아동복지시설(아동상담소, 아동전용시설 및 지역아동센터는 제외한다)

다. 「장애인복지법」 제58조제1항제1호에 따른 장애인 거주시설

라. 정신질환자 관련 시설(「정신건강증진 및 정신질환자 복지서비스 지원에 관한 법률」 제27조제1항제2호에 따른 공동생활가정을 제외한 재활훈련시설과 같은 법 시행령 제16조제3호에 따른 종합시설 중 24시간 주거를 제공하지 않는 시설은 제외한다)

마. 별표 2 제9호마목에 따른 노숙인 관련 시설 중 노숙인자활시설, 노숙인재활시설 및 노숙인요양시설

바. 결핵환자나 한센인이 24시간 생활하는 노유자 시설

8. 「의료법」 제3조제2항제3호라목에 따른 요양병원(이하 "요양병원"이라 한다). 다만, 의료재활시설은 제외한다.

9. 별표 2의 특정소방대상물 중 공장 또는 창고시설로서 「화재의 예방 및 안전관리에 관한 법률 시행령」 별표 2에서 정하는 수량의 750배 이상의 특수가연물을 저장ㆍ취급하는 것

10. 별표 2 제17호나목에 따른 가스시설로서 지상에 노출된 탱크의 저장용량의 합계가 100톤 이상인 것

② 제1항에도 불구하고 다음 각 호의 어느 하나에 해당하는 특정소방대상물은 소방본부장 또는 소방서장의 건축허가등의 동의대상에서 제외한다.

1. 별표 4에 따라 특정소방대상물에 설치되는 소화기구, 자동소화장치, 누전경보기, 단독경보형감지기, 가스누설경보기 및 피난구조설비(비상조명등은 제외한다)가 화재안전기준에 적합한 경우 해당 특정소방대상물

2. 건축물의 증축 또는 용도변경으로 인하여 해당 특정소방대상물에 추가로 소방시설이 설치되지 않는 경우 해당 특정소방대상물

3. 「소방시설공사업법 시행령」 제4조에 따른 소방시설공사의 착공신고 대상에 해당하지 않는 경우 해당 특정소방대상물

③ 법 제6조제1항에 따라 건축허가등의 권한이 있는 행정기관은 건축허가등의 동의를 받으려는 경우에는 동의요구서에 행정안전부령으로 정하는 서류를 첨부하여 해당 건축물 등의 소재지를 관할하는 소방본부장 또는 소방서장에게 동의를 요구해야 한다. 이 경우 동의 요구를 받은 소방본부장 또는 소방서장은 첨부서류 등이 미비한 경우에는 그 서류의 보완을 요구할 수 있다.

④ 법 제6조제5항제4호에서 "소방자동차의 접근이 가능한 통로의 설치 등 대통령령으로 정하는 사항"이란 다음 각 호의 사항을 말한다.

1. 소방자동차의 접근이 가능한 통로의 설치

2. 「건축법」 제64조 및 「주택건설기준 등에 관한 규정」 제15조에 따른 승강기의 설치
3. 「주택건설기준 등에 관한 규정」 제26조에 따른 주택단지 안 도로의 설치
4. 「건축법 시행령」 제40조제2항에 따른 옥상광장, 같은 조 제3항에 따른 비상문자동개폐장치 또는 같은 조 제4항에 따른 헬리포트의 설치
5. 그 밖에 소방본부장 또는 소방서장이 소화활동 및 피난을 위해 필요하다고 인정하는 사항

제8조(소방시설의 내진설계) ① 법 제7조에서 " 대통령령으로 정하는 특정소방대상물 " 이란 「건축법」 제2조제1항제2호에 따른 건축물로서 「지진ㆍ화산재해대책법 시행령」 제10조제1항 각 호에 해당하는 시설을 말한다.

② 법 제7조에서 " 대통령령으로 정하는 소방시설 " 이란 소방시설 중 옥내소화전설비, 스프링클러설비 및 물분무등소화설비를 말한다.

제9조(성능위주설계를 해야 하는 특정소방대상물의 범위) 법 제8조제1항에서 " 대통령령으로 정하는 특정소방대상물 " 이란 다음 각 호의 어느 하나에 해당하는 특정소방대상물(신축하는 것만 해당한다)을 말한다.

1. 연면적 20만제곱미터 이상인 특정소방대상물. 다만, 별표 2 제1호가목에 따른 아파트등(이하 " 아파트등 " 이라 한다)은 제외한다.
2. 50층 이상(지하층은 제외한다)이거나 지상으로부터 높이가 200미터 이상인 아파트등
3. 30층 이상(지하층을 포함한다)이거나 지상으로부터 높이가 120미터 이상인 특정소방대상물(아파트등은 제외한다)
4. 연면적 3만제곱미터 이상인 특정소방대상물로서 다음 각 목의 어느 하나에 해당하는 특정소방대상물
   가. 별표 2 제6호나목의 철도 및 도시철도 시설
   나. 별표 2 제6호다목의 공항시설
5. 별표 2 제16호의 창고시설 중 연면적 10만제곱미터 이상인 것 또는 지하층의 층수가 2개층 이상이고 지하층의 바닥면적의 합계가 3만제곱미터 이상인 것
6. 하나의 건축물에 「영화 및 비디오물의 진흥에 관한 법률」 제2조제10호에 따른 영화상영관이 10개 이상인 특정소방대상물
7. 「초고층 및 지하연계 복합건축물 재난관리에 관한 특별법」 제2조제2호에 따른 지하연계 복합건축물에 해당하는 특정소방대상물
8. 별표 2 제27호의 터널 중 수저(水底)터널 또는 길이가 5천미터 이상인 것

제10조(주택용소방시설) 법 제10조제1항 각 호 외의 부분에서 " 소화기 등 대통령령으로 정하는 소방시설 " 이란 소화기 및 단독경보형 감지기를 말한다.

제2절 특정소방대상물에 설치하는 소방시설의 관리 등

제11조(특정소방대상물에 설치ㆍ관리해야 하는 소방시설) ① 법 제12조제1항 전단에 따라 특정소방대상물의 관계인이 특정소방대상물에 설치ㆍ관리해야 하는 소방시설의 종류는 별표 4와 같다.

② 법 제12조제1항 후단에 따라 「장애인ㆍ노인ㆍ임산부 등의 편의증진 보장에 관한 법률」 제2조제1호에 따른 장애인등이 사용하는 소방시설은 별표 4 제2호 및 제3호에 따라 장애인등에 적합하게 설치ㆍ관리해야 한다.

제12조(소방시설정보관리시스템 구축ㆍ운영 대상 등) ① 소방청장, 소방본부장 또는 소방서장이 법 제12조제5항에 따라 소방시설의 작동정보 등을 실시간으로 수집ㆍ분석할 수 있는 시스템(이하 "소방시설정보관리시스템"이라 한다)을 구축ㆍ운영하는 경우 그 구축ㆍ운영의 대상은 「화재의 예방 및 안전관리에 관한 법률」 제24조제1항 전단에 따른 소방안전관리대상물 중 다음 각 호의 특정소방대상물로 한다. <개정 2024. 12. 31.>

1. 문화 및 집회시설
2. 종교시설
3. 판매시설
4. 의료시설
5. 노유자 시설
6. 숙박이 가능한 수련시설
7. 업무시설
8. 숙박시설
9. 공장
10. 창고시설
11. 위험물 저장 및 처리 시설
12. 지하상가

12의2. 터널

13. 지하구
14. 그 밖에 소방청장, 소방본부장 또는 소방서장이 소방안전관리의 취약성과 화재위험성을 고려하여 필요하다고 인정하는 특정소방대상물

② 제1항 각 호에 따른 특정소방대상물의 관계인은 소방청장, 소방본부장 또는 소방서장이 법 제12조제5항에 따라 소방시설정보관리시스템을 구축ㆍ운영하려는 경우 특별한 사정이 없으면 이에 협조해야 한다.<개정 2024. 12. 31.>

제13조(강화된 소방시설기준의 적용대상) 법 제13조제1항제2호 각 목 외의 부분에서 "대통령령으로 정하는 것"이란 다음 각 호의 소방시설을 말한다.

1. 「국토의 계획 및 이용에 관한 법률」 제2조제9호에 따른 공동구에 설치하는 소화기, 자동소화장치, 자동화재탐지설비, 통합감시시설, 유도등 및 연소방지설비

2. 전력 및 통신사업용 지하구에 설치하는 소화기, 자동소화장치, 자동화재탐지설비, 통합감시시설, 유도등 및 연소방지설비
3. 노유자 시설에 설치하는 간이스프링클러설비, 자동화재탐지설비 및 단독경보형 감지기
4. 의료시설에 설치하는 스프링클러설비, 간이스프링클러설비, 자동화재탐지설비 및 자동화재속보설비

제14조(유사한 소방시설의 설치 면제의 기준) 법 제13조제2항에 따라 소방본부장 또는 소방서장은 특정소방대상물에 설치해야 하는 소방시설 가운데 기능과 성능이 유사한 소방시설의 설치를 면제하려는 경우에는 별표 5의 기준에 따른다.

제15조(특정소방대상물의 증축 또는 용도변경 시의 소방시설기준 적용의 특례) ① 법 제13조제3항에 따라 소방본부장 또는 소방서장은 특정소방대상물이 증축되는 경우에는 기존 부분을 포함한 특정소방대상물의 전체에 대하여 증축 당시의 소방시설의 설치에 관한 대통령령 또는 화재안전기준을 적용해야 한다. 다만, 다음 각 호의 어느 하나에 해당하는 경우에는 기존 부분에 대해서는 증축 당시의 소방시설의 설치에 관한 대통령령 또는 화재안전기준을 적용하지 않는다. <개정 2025. 11. 25.>

1. 기존 부분과 증축 부분이 내화구조(耐火構造)로 된 바닥과 벽으로 구획된 경우
2. 기존 부분과 증축 부분이 다음 각 목의 어느 하나에 해당하는 구조물로 구획되어 있는 경우
   가. 「건축법 시행령」 제46조제1항제2호에 따른 자동방화셔터(이하 "자동방화셔터"라 한다)
   나. 「건축법 시행령」 제64조제1항제1호에 따른 60분+ 방화문(이하 "60분+ 방화문"이라 한다) 또는 같은 항 제2호에 따른 60분 방화문(이하 "60분 방화문"이라 한다)
3. 자동차 생산공장 등 화재 위험이 낮은 특정소방대상물 내부에 연면적 33제곱미터 이하의 직원 휴게실을 증축하는 경우
4. 자동차 생산공장 등 화재 위험이 낮은 특정소방대상물에 캐노피(기둥으로 받치거나 매달아 놓은 덮개를 말하며, 3면 이상에 벽이 없는 구조의 것을 말한다)를 설치하는 경우

② 법 제13조제3항에 따라 소방본부장 또는 소방서장은 특정소방대상물이 용도변경되는 경우에는 용도변경되는 부분에 대해서만 용도변경 당시의 소방시설의 설치에 관한 대통령령 또는 화재안전기준을 적용한다. 다만, 다음 각 호의 어느 하나에 해당하는 경우에는 특정소방대상물 전체에 대하여 용도변경 전에 해당 특정소방대상물에 적용되던 소방시설의 설치에 관한 대통령령 또는 화재안전기준을 적용한다.

1. 특정소방대상물의 구조ㆍ설비가 화재연소 확대 요인이 적어지거나 피난 또는 화재진압활동이 쉬워지도록 변경되는 경우
2. 용도변경으로 인하여 천장ㆍ바닥ㆍ벽 등에 고정되어 있는 가연성 물질의 양이 줄어드는 경우

제16조(소방시설을 설치하지 않을 수 있는 특정소방대상물의 범위) 법 제13조제4항에 따라 소방시설을 설치하지 않을 수 있는 특정소방대상물 및 소방시설의 범위는 별표 6과 같다.

제17조(특정소방대상물의 수용인원 산정) 법 제14조제1항에 따른 특정소방대상물의 수용인원은 별표 7에 따라 산정한다.

제18조(화재위험작업 및 임시소방시설 등) ① 법 제15조제1항에서 “ 인화성(引火性) 물품을 취급하는 작업 등 대통령령으로 정하는 작업 ” 이란 다음 각 호의 어느 하나에 해당하는 작업을 말한다.

1. 인화성ㆍ가연성ㆍ폭발성 물질을 취급하거나 가연성 가스를 발생시키는 작업
2. 용접ㆍ용단(금속ㆍ유리ㆍ플라스틱 따위를 녹여서 절단하는 일을 말한다) 등 불꽃을 발생시키거나 화기(火氣)를 취급하는 작업
3. 전열기구, 가열전선 등 열을 발생시키는 기구를 취급하는 작업
4. 알루미늄, 마그네슘 등을 취급하여 폭발성 부유분진(공기 중에 떠다니는 미세한 입자를 말한다)을 발생시킬 수 있는 작업
5. 그 밖에 제1호부터 제4호까지와 비슷한 작업으로 소방청장이 정하여 고시하는 작업

② 법 제15조제1항에 따른 임시소방시설(이하 “ 임시소방시설 ” 이라 한다)의 종류와 임시소방시설을 설치해야 하는 공사의 종류 및 규모는 별표 8 제1호 및 제2호와 같다.

③ 법 제15조제2항에 따른 임시소방시설과 기능 및 성능이 유사한 소방시설은 별표 8 제3호와 같다.

제19조(내용연수 설정대상 소방용품) ① 법 제17조제1항 후단에 따라 내용연수를 설정해야 하는 소방용품은 분말형태의 소화약제를 사용하는 소화기로 한다.

② 제1항에 따른 소방용품의 내용연수는 10년으로 한다.

제20조(소방기술심의위원회의 심의사항) ① 법 제18조제1항제6호에서 “ 대통령령으로 정하는 사항 ” 이란 다음 각 호의 사항을 말한다.

1. 연면적 10만제곱미터 이상의 특정소방대상물에 설치된 소방시설의 설계ㆍ시공ㆍ감리의 하자 유무에 관한 사항
2. 새로운 소방시설과 소방용품 등의 도입 여부에 관한 사항
3. 그 밖에 소방기술과 관련하여 소방청장이 소방기술심의위원회의 심의에 부치는 사항

② 법 제18조제2항제2호에서 “ 대통령령으로 정하는 사항 ” 이란 다음 각 호의 사항을 말한다.<개정 2026. 6. 23.>

1. 연면적 10만제곱미터 미만의 특정소방대상물에 설치된 소방시설의 설계ㆍ시공ㆍ감리의 하자 유무에 관한 사항
2. 소방본부장 또는 소방서장이 「위험물안전관리법」 제2조제1항제6호에 따른 제조소등(이하 “ 제조소등 ” 이라 한다)의 시설기준 또는 화재안전기준의 적용에 관하여 기술검토를 요청하는 사항
3. 그 밖에 소방기술과 관련하여 특별시장ㆍ통합특별시장ㆍ광역시장ㆍ특별자치시장ㆍ도지사 또는 특별자치도지사(이하 “ 시ㆍ도지사 ” 라 한다)가 소방기술심의위원회의 심의에 부치는 사항

제21조(소방기술심의위원회의 구성 등) ① 법 제18조제1항에 따른 중앙소방기술심의위원회(이하 “ 중앙위원회 ”라 한다)는 위원장을 포함하여 60명 이내의 위원으로 성별을 고려하여 구성한다.

② 법 제18조제2항에 따른 지방소방기술심의위원회(이하 “ 지방위원회 ”라 한다)는 위원장을 포함하여 5명 이상 9명 이하의 위원으로 구성한다.

③ 중앙위원회의 회의는 위원장과 위원장이 회의마다 지정하는 6명 이상 12명 이하의 위원으로 구성한다.

④ 중앙위원회는 분야별 소위원회를 구성ㆍ운영할 수 있다.

제22조(위원의 임명ㆍ위촉) ① 중앙위원회의 위원은 과장급 직위 이상의 소방공무원과 다음 각 호의 어느 하나에 해당하는 사람 중에서 소방청장이 임명하거나 성별을 고려하여 위촉한다.

1. 소방기술사
2. 석사 이상의 소방 관련 학위를 소지한 사람
3. 소방시설관리사
4. 소방 관련 법인ㆍ단체에서 소방 관련 업무에 5년 이상 종사한 사람
5. 소방공무원 교육기관, 대학교 또는 연구소에서 소방과 관련된 교육이나 연구에 5년 이상 종사한 사람

② 지방위원회의 위원은 해당 시ㆍ도 소속 소방공무원과 제1항 각 호의 어느 하나에 해당하는 사람 중에서 시ㆍ도지사가 임명하거나 성별을 고려하여 위촉한다.

③ 중앙위원회의 위원장은 소방청장이 해당 위원 중에서 위촉하고, 지방위원회의 위원장은 시ㆍ도지사가 해당 위원 중에서 위촉한다.

④ 중앙위원회 및 지방위원회의 위원 중 위촉위원의 임기는 2년으로 하되, 한 차례만 연임할 수 있다.

제23조(위원장 및 위원의 직무) ① 중앙위원회 및 지방위원회(이하 “ 위원회 ”라 한다)의 각 위원장(이하 “ 위원장 ”이라 한다)은 각각 위원회의 회의를 소집하고 그 의장이 된다.

② 위원장이 부득이한 사유로 직무를 수행할 수 없을 때에는 위원장이 지정한 위원이 그 직무를 대리한다.

제24조(위원의 제척ㆍ기피ㆍ회피) ① 위원회의 위원(이하 “ 위원 ”이라 한다)이 다음 각 호의 어느 하나에 해당하는 경우에는 위원회의 심의ㆍ의결에서 제척(除斥)된다.

1. 위원 또는 그 배우자나 배우자였던 사람이 해당 안건의 당사자(당사자가 법인ㆍ단체 등인 경우에는 그 임원을 포함한다. 이하 이 호 및 제2호에서 같다)가 되거나 그 안건의 당사자와 공동권리자 또는 공동의무자인 경우
2. 위원이 해당 안건의 당사자와 친족인 경우
3. 위원이 해당 안건에 관하여 증언, 진술, 자문, 연구, 용역 또는 감정을 한 경우
4. 위원이나 위원이 속한 법인ㆍ단체 등이 해당 안건의 당사자의 대리인이거나 대리인이었던 경우

② 당사자는 제1항에 따른 제척사유가 있거나 위원에게 공정한 심의ㆍ의결을 기대하기 어려운 사정이 있는 경우에는 위원회에 기피신청을 할 수 있고, 위원회는 의결로 기피 여부를 결정한다. 이 경우 기피신청의 대상인 위원은 그 의결에 참여하지 못한다.
③ 위원이 제1항 또는 제2항의 사유에 해당하는 경우에는 스스로 해당 안건의 심의ㆍ의결에서 회피(回避)해야 한다.

제25조(위원의 해임ㆍ해촉) 소방청장 또는 시ㆍ도지사는 위원이 다음 각 호의 어느 하나에 해당하는 경우에는 해당 위원을 해임하거나 해촉(解囑)할 수 있다.
1. 심신장애로 직무를 수행할 수 없게 된 경우
2. 직무와 관련된 비위사실이 있는 경우
3. 직무태만, 품위손상이나 그 밖의 사유로 위원으로 적합하지 않다고 인정되는 경우
4. 제24조제1항 각 호의 어느 하나에 해당하는 데도 불구하고 회피하지 않은 경우
5. 위원 스스로 직무를 수행하기 어렵다는 의사를 밝히는 경우

제26조(시설 등의 확인 및 의견청취) 소방청장 또는 시ㆍ도지사는 위원회의 원활한 운영을 위하여 필요하다고 인정하는 경우 위원회 위원으로 하여금 관련 시설 등을 확인하게 하거나 해당 분야의 전문가 또는 이해관계자 등으로부터 의견을 청취하게 할 수 있다.

제27조(위원의 수당) 위원회의 위원에게는 예산의 범위에서 수당, 여비, 그 밖에 필요한 경비를 지급할 수 있다. 다만, 공무원이 그 소관 업무와 직접 관련하여 출석하는 경우에는 그렇지 않다.

제28조(운영세칙) 이 영에서 정한 것 외에 위원회의 운영에 필요한 사항은 소방청장 또는 시ㆍ도지사가 정한다.

제29조(화재안전기준의 관리ㆍ운영) 법 제19조제8호에서 “ 대통령령으로 정하는 사항 ” 이란 다음 각 호의 사항을 말한다.
1. 화재안전기준에 대한 자문
2. 화재안전기준에 대한 해설서 제작 및 보급
3. 화재안전에 관한 국외 신기술ㆍ신제품의 조사ㆍ분석
4. 그 밖에 화재안전기준의 발전을 위하여 소방청장이 필요하다고 인정하는 사항

제3절 방염

제30조(방염성능기준 이상의 실내장식물 등을 설치해야 하는 특정소방대상물) 법 제20조제1항에서 “ 대통령령으로 정하는 특정소방대상물 ” 이란 다음 각 호의 것을 말한다. <개정 2024. 12. 31.>
1. 근린생활시설 중 의원, 치과의원, 한의원, 조산원, 산후조리원, 체력단련장, 공연장 및 종교집회장

2. 건축물의 옥내에 있는 다음 각 목의 시설
   가. 문화 및 집회시설
   나. 종교시설
   다. 운동시설(수영장은 제외한다)
3. 의료시설
4. 교육연구시설 중 합숙소
5. 노유자 시설
6. 숙박이 가능한 수련시설
7. 숙박시설
8. 방송통신시설 중 방송국 및 촬영소
9. 「다중이용업소의 안전관리에 관한 특별법」 제2조제1항제1호에 따른 다중이용업의 영업소(이하 "다중이용업소"라 한다)
10. 제1호부터 제9호까지의 시설에 해당하지 않는 것으로서 층수가 11층 이상인 것(아파트등은 제외한다)

제31조(방염대상물품 및 방염성능기준) ① 법 제20조제1항에서 "대통령령으로 정하는 물품"이란 다음 각 호의 것을 말한다.

1. 제조 또는 가공 공정에서 방염처리를 한 다음 각 목의 물품
   가. 창문에 설치하는 커튼류(블라인드를 포함한다)
   나. 카펫
   다. 벽지류(두께가 2밀리미터 미만인 종이벽지는 제외한다)
   라. 전시용 합판·목재 또는 섬유판, 무대용 합판·목재 또는 섬유판(합판·목재류의 경우 불가피하게 설치 현장에서 방염처리한 것을 포함한다)
   마. 암막·무대막(「영화 및 비디오물의 진흥에 관한 법률」 제2조제10호에 따른 영화상영관에 설치하는 스크린과 「다중이용업소의 안전관리에 관한 특별법 시행령」 제2조제7호의4에 따른 가상체험 체육시설업에 설치하는 스크린을 포함한다)
   바. 섬유류 또는 합성수지류 등을 원료로 하여 제작된 소파·의자(「다중이용업소의 안전관리에 관한 특별법 시행령」 제2조제1호나목 및 같은 조 제6호에 따른 단란주점영업, 유흥주점영업 및 노래연습장업의 영업장에 설치하는 것으로 한정한다)
2. 건축물 내부의 천장이나 벽에 부착하거나 설치하는 다음 각 목의 것. 다만, 가구류(옷장, 찬장, 식탁, 식탁용 의자, 사무용 책상, 사무용 의자, 계산대, 그 밖에 이와 비슷한 것을 말한다. 이하 이 조에서 같다)와 너비 10센티미터 이하인 반자돌림대 등과 「건축법」 제52조에 따른 내부 마감재료는 제외한다.
   가. 종이류(두께 2밀리미터 이상인 것을 말한다)·합성수지류 또는 섬유류를 주원료로 한 물품
   나. 합판이나 목재

다. 공간을 구획하기 위하여 설치하는 간이 칸막이(접이식 등 이동 가능한 벽체나 천장 또는 반자가 실내에 접하는 부분까지 구획하지 않는 벽체를 말한다)
라. 흡음(吸音)을 위하여 설치하는 흡음재(흡음용 커튼을 포함한다)
마. 방음(防音)을 위하여 설치하는 방음재(방음용 커튼을 포함한다)

② 법 제20조제3항에 따른 방염성능기준은 다음 각 호의 기준에 따르되, 제1항에 따른 방염대상물품의 종류에 따른 구체적인 방염성능기준은 다음 각 호의 기준의 범위에서 소방청장이 정하여 고시하는 바에 따른다.

1. 버너의 불꽃을 제거한 때부터 불꽃을 올리며 연소하는 상태가 그칠 때까지 시간은 20초 이내일 것
2. 버너의 불꽃을 제거한 때부터 불꽃을 올리지 않고 연소하는 상태가 그칠 때까지 시간은 30초 이내일 것
3. 탄화(炭化)한 면적은 50제곱센티미터 이내, 탄화한 길이는 20센티미터 이내일 것
4. 불꽃에 의하여 완전히 녹을 때까지 불꽃의 접촉 횟수는 3회 이상일 것
5. 소방청장이 정하여 고시한 방법으로 발연량(發煙量)을 측정하는 경우 최대연기밀도는 400 이하일 것

③ 소방본부장 또는 소방서장은 제1항에 따른 방염대상물품 외에 다음 각 호의 물품은 방염처리된 물품을 사용하도록 권장할 수 있다.

1. 다중이용업소, 의료시설, 노유자 시설, 숙박시설 또는 장례식장에서 사용하는 침구류ㆍ소파 및 의자
2. 건축물 내부의 천장 또는 벽에 부착하거나 설치하는 가구류

제32조(시ㆍ도지사가 실시하는 방염성능검사) 법 제21조제1항 단서에서 “ 대통령령으로 정하는 방염대상물품 ”이란 다음 각 호의 것을 말한다.

1. 제31조제1항제1호라목의 전시용 합판ㆍ목재 또는 무대용 합판ㆍ목재 중 설치 현장에서 방염처리를 하는 합판ㆍ목재류
2. 제31조제1항제2호에 따른 방염대상물품 중 설치 현장에서 방염처리를 하는 합판ㆍ목재류

제3장 소방시설등의 자체점검

제33조(소방시설등의 자체점검 면제 또는 연기) ① 법 제22조제6항 전단에서 “ 대통령령으로 정하는 사유 ”란 다음 각 호의 어느 하나에 해당하는 사유를 말한다.

1. 「재난 및 안전관리 기본법」 제3조제1호에 해당하는 재난이 발생한 경우
2. 경매 등의 사유로 소유권이 변동 중이거나 변동된 경우
3. 관계인의 질병, 사고, 장기출장의 경우
4. 그 밖에 관계인이 운영하는 사업에 부도 또는 도산 등 중대한 위기가 발생하여 자체점검을 실시하기 곤란한 경우

② 법 제22조제1항에 따른 자체점검(이하 “ 자체점검 ”이라 한다)의 면제 또는 연기를 신청하려는 관계인은 행정안전부령으로 정하는 면제 또는 연기신청서에 면제 또는 연기의 사유 및 기간 등을 적어 소방본부장 또는 소방서장에게 제출해야 한다. 이 경우 제1항제1호에 해당하는 경우에만 면제를 신청할 수 있다.

③ 제2항에 따른 면제 또는 연기의 신청 및 신청서의 처리에 필요한 사항은 행정안전부령으로 정한다.

제34조(소방시설등의 자체점검 결과의 조치 등) 법 제23조제1항에서 “ 소화펌프 고장 등 대통령령으로 정하는 중대위반사항 ”이란 다음 각 호의 어느 하나에 해당하는 경우를 말한다.

1. 소화펌프(가압송수장치를 포함한다. 이하 같다), 동력ㆍ감시 제어반 또는 소방시설용 전원(비상전원을 포함한다)의 고장으로 소방시설이 작동되지 않는 경우
2. 화재 수신기의 고장으로 화재경보음이 자동으로 울리지 않거나 화재 수신기와 연동된 소방시설의 작동이 불가능한 경우
3. 소화배관 등이 폐쇄ㆍ차단되어 소화수(消火水) 또는 소화약제가 자동 방출되지 않는 경우
4. 방화문 또는 자동방화셔터가 훼손되거나 철거되어 본래의 기능을 못하는 경우

제35조(자체점검 결과에 따른 이행계획 완료의 연기) ① 법 제23조제5항 전단에서 “ 대통령령으로 정하는 사유 ”란 다음 각 호의 어느 하나에 해당하는 사유를 말한다.

1. 「재난 및 안전관리 기본법」 제3조제1호에 해당하는 재난이 발생한 경우
2. 경매 등의 사유로 소유권이 변동 중이거나 변동된 경우
3. 관계인의 질병, 사고, 장기출장 등의 경우
4. 그 밖에 관계인이 운영하는 사업에 부도 또는 도산 등 중대한 위기가 발생하여 이행계획을 완료하기 곤란한 경우

② 법 제23조제5항에 따라 이행계획 완료의 연기를 신청하려는 관계인은 행정안전부령으로 정하는 바에 따라 연기신청서에 연기의 사유 및 기간 등을 적어 소방본부장 또는 소방서장에게 제출해야 한다.

③ 제2항에 따른 연기의 신청 및 연기신청서의 처리에 필요한 사항은 행정안전부령으로 정한다.

제36조(자체점검 결과 공개) ① 소방본부장 또는 소방서장은 법 제24조제2항에 따라 자체점검 결과를 공개하는 경우 30일 이상 법 제48조에 따른 전산시스템 또는 인터넷 홈페이지 등을 통해 공개해야 한다.

② 소방본부장 또는 소방서장은 제1항에 따라 자체점검 결과를 공개하려는 경우 공개 기간, 공개 내용 및 공개 방법을 해당 특정소방대상물의 관계인에게 미리 알려야 한다.

③ 특정소방대상물의 관계인은 제2항에 따라 공개 내용 등을 통보받은 날부터 10일 이내에 관할 소방본부장 또는 소방서장에게 이의신청을 할 수 있다.

④ 소방본부장 또는 소방서장은 제3항에 따라 이의신청을 받은 날부터 10일 이내에 심사ㆍ결정하여 그 결과를 지체 없이 신청인에게 알려야 한다.

⑤ 자체점검 결과의 공개가 제3자의 법익을 침해하는 경우에는 제3자와 관련된 사실을 제외하고 공개해야 한다.

제4장 소방시설관리사 및 소방시설관리업

제1절 소방시설관리사

제37조(소방시설관리사시험의 응시자격) 법 제25조제1항에 따른 소방시설관리사시험(이하 "관리사시험"이라 한다)에 응시할 수 있는 사람은 다음 각 호와 같다. <개정 2025. 11. 25.>

1. 소방기술사ㆍ건축사ㆍ건축기계설비기술사ㆍ건축전기설비기술사 또는 공조냉동기계기술사
2. 위험물기능장
3. 소방설비기사
4. 「국가과학기술 경쟁력 강화를 위한 이공계지원 특별법」 제2조제1호에 따른 이공계 분야의 박사학위를 취득한 사람
5. 소방청장이 정하여 고시하는 소방안전 관련 분야의 석사 이상의 학위를 취득한 사람
6. 소방공무원 등 소방청장이 정하여 고시하는 사람 중 소방에 관한 실무경력이 3년 이상인 사람
7. 소방설비산업기사 자격을 취득한 사람 중 소방에 관한 실무경력이 3년 이상(자격 취득 후의 경력으로 한정한다)인 사람

제38조(시험의 시행방법) ① 관리사시험은 제1차시험과 제2차시험으로 구분하여 시행한다. 이 경우 소방청장은 제1차시험과 제2차시험을 같은 날에 시행할 수 있다.

② 제1차시험은 선택형을 원칙으로 하고, 제2차시험은 논문형을 원칙으로 하되, 제2차시험에는 기입형을 포함할 수 있다.

③ 제1차시험에 합격한 사람에 대해서는 다음 회의 관리사시험만 제1차시험을 면제한다. 다만, 면제받으려는 시험의 응시자격을 갖춘 경우로 한정한다.

④ 제2차시험은 제1차시험에 합격한 사람만 응시할 수 있다. 다만, 제1항 후단에 따라 제1차시험과 제2차시험을 병행하여 시행하는 경우에 제1차시험에 불합격한 사람의 제2차시험 응시는 무효로 한다.

제39조(시험 과목) ① 관리사시험의 제1차시험 및 제2차시험 과목은 다음 각 호와 같다.

1. 제1차시험
   가. 소방안전관리론(소방 및 화재의 기초이론으로 연소이론, 화재현상, 위험물 및 소방안전관리 등의 내용을 포함한다)
   나. 소방기계 점검실무(소방시설 기계 분야 점검의 기초이론 및 실무능력을 측정하기 위한 과목으로 소방유체역학, 소방 관련 열역학, 소방기계 분야의 화재안전기준을 포함한다)
   다. 소방전기 점검실무(소방시설 전기ㆍ통신 분야 점검의 기초이론 및 실무능력을 측정하기 위한 과목으로 전기회로, 전기기기, 제어회로, 전자회로 및 소방전기 분야의 화재안전기준

을 포함한다)

라. 다음의 소방 관계 법령

1) 「소방시설 설치 및 관리에 관한 법률」 및 그 하위법령

2) 「화재의 예방 및 안전관리에 관한 법률」 및 그 하위법령

3) 「소방기본법」 및 그 하위법령

4) 「다중이용업소의 안전관리에 관한 특별법」 및 그 하위법령

5) 「건축법」 및 그 하위법령(소방 분야로 한정한다)

6) 「초고층 및 지하연계 복합건축물 재난관리에 관한 특별법」 및 그 하위법령

2. 제2차시험

가. 소방시설등 점검실무(소방시설등의 점검에 필요한 종합적 능력을 측정하기 위한 과목으로 소방시설등의 현장점검 시 점검절차, 성능확인, 이상판단 및 조치 등의 내용을 포함한다)

나. 소방시설등 관리실무(소방시설등 점검 및 관리 관련 행정업무 및 서류작성 등의 업무능력을 측정하기 위한 과목으로 점검보고서의 작성, 인력 및 장비 운용 등 실제 현장에서 요구되는 사무 능력을 포함한다)

② 제1항에 따른 관리사시험 과목의 세부 항목은 행정안전부령으로 정한다.

제40조(시험위원의 임명ㆍ위촉) ① 소방청장은 법 제25조제2항에 따라 관리사시험의 출제 및 채점을 위하여 다음 각 호의 어느 하나에 해당하는 사람 중에서 시험위원을 임명하거나 위촉해야 한다.

1. 소방 관련 분야의 박사학위를 취득한 사람
2. 대학에서 소방안전 관련 학과 조교수 이상으로 2년 이상 재직한 사람
3. 소방위 이상의 소방공무원
4. 소방시설관리사
5. 소방기술사

② 제1항에 따른 시험위원의 수는 다음 각 호의 구분에 따른다.

1. 출제위원: 시험 과목별 3명
2. 채점위원: 시험 과목별 5명 이내(제2차시험의 경우로 한정한다)

③ 제1항에 따라 시험위원으로 임명되거나 위촉된 사람은 소방청장이 정하는 시험문제 등의 출제 시 유의사항 및 서약서 등에 따른 준수사항을 성실히 이행해야 한다.

④ 제1항에 따라 임명되거나 위촉된 시험위원과 시험감독 업무에 종사하는 사람에게는 예산의 범위에서 수당과 여비를 지급할 수 있다.

제41조(시험 과목의 일부 면제) 법 제25조제4항에 따라 관리사시험의 제1차시험 과목 가운데 일부를 면제받을 수 있는 사람과 그 면제 과목은 다음 각 호의 구분에 따른다. 다만, 다음 각 호 중 둘 이상에 해당하는 경우에는 본인이 선택한 호의 과목만 면제받을 수 있다.

1. 소방기술사 자격을 취득한 사람: 제39조제1항제1호가목부터 다목까지의 과목
2. 소방공무원으로 15년 이상 근무한 경력이 있는 사람으로서 5년 이상 소방청장이 정하여 고시하는 소방 관련 업무 경력이 있는 사람: 제39조제1항제1호나목부터 라목까지의 과목
3. 다음 각 목의 어느 하나에 해당하는 사람: 제39조제1항제1호나목ㆍ다목의 과목
   가. 소방설비기사(기계 또는 전기) 자격을 취득한 후 8년 이상 소방기술과 관련된 경력(「소방시설공사업법」 제28조제3항에 따른 소방기술과 관련된 경력을 말한다)이 있는 사람
   나. 소방설비산업기사(기계 또는 전기) 자격을 취득한 후 법 제29조에 따른 소방시설관리업에서 10년 이상 자체점검 업무를 수행한 사람

제42조(시험의 시행 및 공고) ① 관리사시험은 매년 1회 시행하는 것을 원칙으로 하되, 소방청장이 필요하다고 인정하는 경우에는 그 횟수를 늘리거나 줄일 수 있다.

② 소방청장은 관리사시험을 시행하려면 응시자격, 시험 과목, 일시ㆍ장소 및 응시절차 등을 모든 응시 희망자가 알 수 있도록 관리사시험 시행일 90일 전까지 인터넷 홈페이지에 공고해야 한다.

제43조(응시원서 제출 등) ① 관리사시험에 응시하려는 사람은 행정안전부령으로 정하는 바에 따라 관리사시험 응시원서를 소방청장에게 제출해야 한다.

② 제41조에 따라 시험 과목의 일부를 면제받으려는 사람은 제1항에 따른 응시원서에 면제 과목과 그 사유를 적어야 한다.

③ 관리사시험에 응시하는 사람은 제37조에 따른 응시자격에 관한 증명서류를 소방청장이 정하는 원서 접수기간 내에 제출해야 하며, 증명서류는 해당 자격증(「국가기술자격법」에 따른 국가기술자격 취득자의 자격증은 제외한다) 사본과 행정안전부령으로 정하는 경력ㆍ재직증명서 또는 「소방시설공사업법 시행령」 제20조제4항에 따른 수탁기관이 발행하는 경력증명서로 한다. 다만, 국가ㆍ지방자치단체, 「공공기관의 운영에 관한 법률」 제4조에 따른 공공기관, 「지방공기업법」에 따른 지방공사 또는 지방공단이 증명하는 경력증명원은 해당 기관에서 정하는 서식에 따를 수 있다.

④ 제1항에 따라 응시원서를 받은 소방청장은 「전자정부법」 제36조제1항에 따른 행정정보의 공동이용을 통하여 다음 각 호의 서류를 확인해야 한다. 다만, 응시자가 확인에 동의하지 않는 경우에는 그 사본을 첨부하게 해야 한다.

1. 응시자의 해당 국가기술자격증
2. 국민연금가입자가입증명 또는 건강보험자격득실확인서

제44조(시험의 합격자 결정 등) ① 제1차시험에서는 과목당 100점을 만점으로 하여 모든 과목의 점수가 40점 이상이고, 전 과목 평균 점수가 60점 이상인 사람을 합격자로 한다.

② 제2차시험에서는 과목당 100점을 만점으로 하되, 시험위원의 채점점수 중 최고점수와 최저점수를 제외한 점수가 모든 과목에서 40점 이상, 전 과목에서 평균 60점 이상인 사람을 합격자로 한다.

③ 소방청장은 제1항과 제2항에 따라 관리사시험 합격자를 결정했을 때에는 이를 인터넷 홈페이지에 공고해야 한다.

제2절 소방시설관리업

제45조(소방시설관리업의 등록기준 등) ① 법 제29조제1항에 따른 소방시설관리업의 업종별 등록기준 및 영업범위는 별표 9와 같다.

② 시ㆍ도지사는 법 제29조제1항에 따른 등록신청이 다음 각 호의 어느 하나에 해당하는 경우를 제외하고는 등록을 해 주어야 한다.

1. 제1항에 따른 등록기준에 적합하지 않은 경우
2. 등록을 신청한 자가 법 제30조 각 호의 어느 하나에 해당하는 경우
3. 그 밖에 이 법 또는 제39조제1항제1호라목의 소방 관계 법령에 따른 제한에 위배되는 경우

제5장 소방용품의 품질관리

제46조(형식승인 대상 소방용품) 법 제37조제1항 본문에서 “대통령령으로 정하는 소방용품”이란 별표 3 제1호부터 제4호까지의 소방용품(같은 표 제1호나목의 자동소화장치 중 상업용 주방자동소화장치는 제외한다)을 말한다. <개정 2025. 11. 25.>

제47조(우수품질인증 소방용품 우선 구매ㆍ사용 기관) 법 제44조제4호에서 “대통령령으로 정하는 기관”이란 다음 각 호의 기관을 말한다.

1. 「지방공기업법」 제49조에 따라 설립된 지방공사 및 같은 법 제76조에 따라 설립된 지방공단
2. 「지방자치단체 출자ㆍ출연 기관의 운영에 관한 법률」 제2조에 따른 출자ㆍ출연 기관

제6장 보칙

제48조(권한 또는 업무의 위임ㆍ위탁 등) ① 소방청장은 법 제50조제1항에 따라 화재안전기준 중 기술기준에 대한 법 제19조 각 호에 따른 관리ㆍ운영 권한을 국립소방연구원장에게 위임한다.

② 법 제50조제2항제1호에서 “대통령령으로 정하는 검사”란 제31조제1항에 따른 방염대상물품에 대한 방염성능검사(제32조 각 호에 따라 설치 현장에서 방염처리를 하는 합판ㆍ목재류에 대한 방염성능검사는 제외한다)를 말한다.

③ 소방청장은 법 제50조제5항에 따라 다음 각 호의 업무를 소방청장의 허가를 받아 설립한 소방기술과 관련된 법인 또는 단체 중 해당 업무를 처리하는 데 필요한 관련 인력과 장비를 갖춘 법인 또는 단체에 위탁한다. 이 경우 소방청장은 위탁받는 기관의 명칭ㆍ주소ㆍ대표자 및 위탁 업무의 내용을 고시해야 한다.

1. 표준자체점검비의 산정 및 공표
2. 법 제25조제5항 및 제6항에 따른 소방시설관리사증의 발급ㆍ재발급
3. 법 제34조제1항에 따른 점검능력 평가 및 공시
4. 법 제34조제4항에 따른 데이터베이스 구축ㆍ운영

제49조(조치명령등의 기간연장) ① 법 제54조제1항 각 호 외의 부분에서 “대통령령으로 정하는 사유”란 다음 각 호의 어느 하나에 해당하는 사유를 말한다.

1. 「재난 및 안전관리 기본법」 제3조제1호에 해당하는 재난이 발생한 경우
2. 경매 등의 사유로 소유권이 변동 중이거나 변동된 경우
3. 관계인의 질병, 사고, 장기출장의 경우
4. 시장ㆍ상가ㆍ복합건축물 등 소방대상물의 관계인이 여러 명으로 구성되어 법 제54조제1항 각 호에 따른 조치명령 또는 이행명령(이하 “조치명령등”이라 한다)의 이행에 대한 의견을 조정하기 어려운 경우
5. 그 밖에 관계인이 운영하는 사업에 부도 또는 도산 등 중대한 위기가 발생하여 조치명령등을 그 기간 내에 이행할 수 없는 경우

② 법 제54조제1항에 따라 조치명령등의 연기를 신청하려는 관계인 등은 행정안전부령으로 정하는 연기신청서에 연기의 사유 및 기간 등을 적어 소방청장, 소방본부장 또는 소방서장에게 제출해야 한다.

③ 제2항에 따른 연기의 신청 및 연기신청서의 처리에 필요한 사항은 행정안전부령으로 정한다.

제50조(고유식별정보의 처리) 소방청장(제48조에 따라 소방청장의 업무를 위탁받은 자를 포함한다), 시ㆍ도지사(해당 권한 또는 업무가 위임되거나 위탁된 경우에는 그 권한 또는 업무를 위임받거나 위탁받은 자를 포함한다), 소방본부장 또는 소방서장은 다음 각 호의 사무를 수행하기 위하여 불가피한 경우 「개인정보 보호법 시행령」 제19조제1호 또는 제4호에 따른 주민등록번호 또는 외국인등록번호가 포함된 자료를 처리할 수 있다.

1. 법 제6조에 따른 건축허가등의 동의에 관한 사무
2. 법 제12조에 따른 특정소방대상물에 설치하는 소방시설의 설치ㆍ관리 등에 관한 사무
3. 법 제20조에 따른 특정소방대상물의 방염 등에 관한 사무
4. 법 제25조에 따른 소방시설관리사시험 및 소방시설관리사증 발급 등에 관한 사무
5. 법 제26조에 따른 부정행위자에 대한 제재에 관한 사무
6. 법 제28조에 따른 자격의 취소ㆍ정지에 관한 사무
7. 법 제29조에 따른 소방시설관리업의 등록 등에 관한 사무
8. 법 제31조에 따른 등록사항의 변경신고에 관한 사무
9. 법 제32조에 따른 관리업자의 지위승계에 관한 사무
10. 법 제34조에 따른 점검능력 평가 및 공시 등에 관한 사무

11. 법 제35조에 따른 등록의 취소와 영업정지 등에 관한 사무
12. 법 제36조에 따른 과징금처분에 관한 사무
13. 법 제39조에 따른 형식승인의 취소 등에 관한 사무
14. 법 제46조에 따른 전문기관의 지정 등에 관한 사무
15. 법 제47조에 따른 전문기관의 지정취소 등에 관한 사무
16. 법 제49조에 따른 청문에 관한 사무
17. 법 제52조에 따른 감독에 관한 사무
18. 법 제53조에 따른 수수료 등 징수에 관한 사무

제51조(규제의 재검토) 소방청장은 다음 각 호의 사항에 대하여 2023년 1월 1일을 기준으로 3년마다(매 3년이 되는 해의 1월 1일 전까지를 말한다) 그 타당성을 검토하여 개선 등의 조치를 해야 한다.

1. 제7조에 따른 건축허가등의 동의대상물의 범위 등
2. 제11조 및 별표 4에 따른 특정소방대상물의 관계인이 특정소방대상물에 설치ㆍ관리해야 하는 소방시설의 종류
3. 제13조에 따른 강화된 소방시설기준의 적용대상
4. 제15조에 따른 특정소방대상물의 증축 또는 용도변경 시의 소방시설기준 적용의 특례
5. 제18조 및 별표 8에 따른 임시소방시설의 종류와 설치기준 등
6. 제30조에 따른 방염성능기준 이상의 실내장식물 등을 설치해야 하는 특정소방대상물

[전문개정 2026. 3. 24.]

제52조(과태료의 부과기준) 법 제61조제1항에 따른 과태료의 부과기준은 별표 10과 같다.

부칙 <제33004호,2022. 11. 29.>

제1조(시행일) 이 영은 2022년 12월 1일부터 시행한다. 다만, 다음 각 호의 개정규정은 해당 호에서 정하는 날부터 시행한다.

1. 별표 1 제2호마목, 별표 4 제1호나목2) 및 같은 표 제2호마목의 개정규정: 2023년 12월 1일
2. 별표 2 제1호나목ㆍ다목의 개정규정: 2024년 12월 1일
3. 별표 8 제1호라목ㆍ바목ㆍ사목 및 같은 표 제2호라목ㆍ바목ㆍ사목의 개정규정: 2023년 7월 1일

제2조(특정소방대상물에 설치ㆍ관리해야 하는 소방시설에 관한 적용례) ① 별표 4 제1호나목2) 및 같은 표 제2호마목의 개정규정은 2023년 12월 1일 이후 특정소방대상물의 신축ㆍ증축ㆍ개축ㆍ재축ㆍ이전ㆍ용도변경 또는 대수선의 허가ㆍ협의를 신청하거나 신고하는 경우(「학교시설사업 촉진법」 제4조에 따른 승인을 신청하는 경우를 포함한다)부터 적용한다. <개정 2024. 12. 31.>

② 별표 4의 개정규정(별표 2 제1호나목ㆍ다목의 개정규정에 따른 특정소방대상물에 적용하는 경우로 한정한다)은 2024년 12월 1일 이후 특정소방대상물의 신축ㆍ증축ㆍ개축ㆍ재축ㆍ이전ㆍ용도변경 또는 대수선의 허가ㆍ협의를 신청하거나 신고하는 경우(「주택법」 제15조에 따른 승인을 신청하는 경우를 포함한다)부터 적용한다. <개정 2024. 12. 31.>

③ 제1항 및 제2항에서 규정한 사항 외에 별표 4의 개정규정은 이 영 시행 이후 특정소방대상물의 신축ㆍ증축ㆍ개축ㆍ재축ㆍ이전ㆍ용도변경 또는 대수선의 허가ㆍ협의를 신청하거나 신고하는 경우(「주택법」 제15조에 따른 승인 및 「학교시설사업 촉진법」 제4조에 따른 승인을 신청하는 경우를 포함한다)부터 적용한다. <개정 2024. 12. 31.>

제3조(특정소방대상물의 소방시설 설치의 면제기준에 관한 적용례) 별표 5의 개정규정은 이 영 시행 이후 특정소방대상물의 신축ㆍ증축ㆍ개축ㆍ재축ㆍ이전ㆍ용도변경 또는 대수선의 허가ㆍ협의를 신청하거나 신고하는 경우(「주택법」 제15조에 따른 승인 및 「학교시설사업 촉진법」 제4조에 따른 승인을 신청하는 경우를 포함한다)부터 적용한다. <개정 2024. 12. 31.>

제4조(소방시설을 설치하지 않을 수 있는 특정소방대상물 및 소방시설의 범위에 관한 적용례) 별표 6의 개정규정은 이 영 시행 이후 특정소방대상물의 신축ㆍ증축ㆍ개축ㆍ재축ㆍ이전ㆍ용도변경 또는 대수선의 허가ㆍ협의를 신청하거나 신고하는 경우부터 적용한다.

제5조(임시소방시설의 종류와 설치기준 등에 관한 적용례) 별표 8 제1호라목ㆍ바목ㆍ사목 및 같은 표 제2호라목ㆍ바목ㆍ사목의 개정규정은 2023년 7월 1일 이후 특정소방대상물의 신축ㆍ증축ㆍ개축ㆍ재축ㆍ이전ㆍ용도변경 또는 대수선의 허가ㆍ협의를 신청하거나 신고하는 경우(「주택법」 제15조에 따른 승인 및 「학교시설사업 촉진법」 제4조에 따른 승인을 신청하는 경우를 포함한다)부터 적용한다. <개정 2024. 12. 31.>

제6조(소방시설관리사시험에 관한 특례) ① 법 제25조제2항에 따른 소방시설관리사시험(이하 "관리사시험"이라 한다)에 응시할 수 있는 사람은 제37조의 개정규정에도 불구하고 2026년 12월 31일까지는 다음 각 호에 따른 사람으로 한다.

1. 소방기술사ㆍ위험물기능장ㆍ건축사ㆍ건축기계설비기술사ㆍ건축전기설비기술사 또는 공조냉동기계기술사
2. 소방설비기사 자격을 취득한 후 2년 이상 소방청장이 정하여 고시하는 소방에 관한 실무경력(이하 "소방실무경력"이라 한다)이 있는 사람
3. 소방설비산업기사 자격을 취득한 후 3년 이상 소방실무경력이 있는 사람
4. 「국가과학기술 경쟁력 강화를 위한 이공계지원 특별법」 제2조제1호에 따른 이공계(이하 "이공계"라 한다) 분야를 전공한 사람으로서 다음 각 목의 어느 하나에 해당하는 사람

가. 이공계 분야의 박사학위를 취득한 사람

나. 이공계 분야의 석사학위를 취득한 후 2년 이상 소방실무경력이 있는 사람

다. 이공계 분야의 학사학위를 취득한 후 3년 이상 소방실무경력이 있는 사람

5. 소방안전공학(소방방재공학, 안전공학을 포함한다) 분야를 전공한 후 다음 각 목의 어느 하나에 해당하는 사람

가. 해당 분야의 석사학위 이상을 취득한 사람
나. 2년 이상 소방실무경력이 있는 사람
6. 위험물산업기사 또는 위험물기능사 자격을 취득한 후 3년 이상 소방실무경력이 있는 사람
7. 소방공무원으로 5년 이상 근무한 경력이 있는 사람
8. 소방안전 관련 학과의 학사학위를 취득한 후 3년 이상 소방실무경력이 있는 사람
9. 산업안전기사 자격을 취득한 후 3년 이상 소방실무경력이 있는 사람
10. 다음 각 목의 어느 하나에 해당하는 사람
가. 특급 소방안전관리대상물의 소방안전관리자로 2년 이상 근무한 실무경력이 있는 사람
나. 1급 소방안전관리대상물의 소방안전관리자로 3년 이상 근무한 실무경력이 있는 사람
다. 2급 소방안전관리대상물의 소방안전관리자로 5년 이상 근무한 실무경력이 있는 사람
라. 3급 소방안전관리대상물의 소방안전관리자로 7년 이상 근무한 실무경력이 있는 사람
마. 10년 이상 소방실무경력이 있는 사람
② 관리사시험의 시험과목은 제39조의 개정규정에도 불구하고 2026년 12월 31일까지는 다음 각 호에 따른 과목으로 한다.
1. 제1차시험
가. 소방안전관리론(연소 및 소화, 화재예방관리, 건축물소방안전기준, 인원수용 및 피난계획에 관한 부분으로 한정한다) 및 화재역학[화재의 성질ㆍ상태, 화재하중(火災荷重), 열전달, 화염 확산, 연소속도, 구획화재, 연소생성물 및 연기의 생성ㆍ이동에 관한 부분으로 한정한다]
나. 소방수리학, 약제화학 및 소방전기(소방 관련 전기공사재료 및 전기제어에 관한 부분으로 한정한다)
다. 다음의 소방 관련 법령
1) 「소방기본법」, 같은 법 시행령 및 같은 법 시행규칙
2) 「소방시설공사업법」, 같은 법 시행령 및 같은 법 시행규칙
3) 「소방시설 설치 및 관리에 관한 법률」, 같은 법 시행령 및 같은 법 시행규칙
4) 「화재의 예방 및 안전관리에 관한 법률」, 같은 법 시행령 및 같은 법 시행규칙
5) 「위험물안전관리법」, 같은 법 시행령 및 같은 법 시행규칙
6) 「다중이용업소의 안전관리에 관한 특별법」, 같은 법 시행령 및 같은 법 시행규칙
라. 위험물의 성질ㆍ상태 및 시설기준
마. 소방시설의 구조 원리(고장진단 및 정비를 포함한다)
2. 제2차시험
가. 소방시설의 점검실무행정(점검절차 및 점검기구 사용법을 포함한다)
나. 소방시설의 설계 및 시공
③ 법 제25조제4항에 따라 관리사시험의 제1차시험 과목 가운데 일부를 면제받을 수 있는 사람과 그 면제과목은 제41조의 개정규정에도 불구하고 2026년 12월 31일까지는 다음 각 호의 구분에 따른다. 다만, 제1호 및 제2호에 모두 해당하는 사람은 본인이 선택한 한 과목만 면제

받을 수 있다.

1. 소방기술사 자격을 취득한 후 15년 이상 소방실무경력이 있는 사람: 제2항제1호나목의 과목
2. 소방공무원으로 15년 이상 근무한 경력이 있는 사람으로서 5년 이상 소방청장이 정하여 고시하는 소방 관련 업무 경력이 있는 사람: 제2항제1호다목의 과목

④ 법 제25조제4항에 따라 관리사시험의 제2차시험 과목 가운데 일부를 면제받을 수 있는 사람과 그 면제과목은 제41조의 개정규정에도 불구하고 2026년 12월 31일까지는 다음 각 호의 구분에 따른다. 다만, 제1호 및 제2호에 모두 해당하는 사람은 본인이 선택한 한 과목만 면제받을 수 있다.

1. 제1항제1호에 해당하는 사람: 제2항제2호나목의 과목
2. 제1항제7호에 해당하는 사람: 제2항제2호가목의 과목

⑤ 2026년 소방시설관리사시험 제1차시험에 합격한 사람은 제44조의 개정규정에 따라 제1차시험에 합격한 사람으로 보며, 제2차시험의 응시자격에 관하여는 제37조의 개정규정에도 불구하고 제1항에 따른다.

제7조(일반적 경과조치) 이 영 시행 당시 종전의 「화재예방, 소방시설 설치ㆍ유지 및 안전관리에 관한 법률 시행령」에 따라 행한 처분ㆍ절차와 그 밖의 행위로서 이 영에 그에 해당하는 규정이 있으면 이 영의 해당 규정에 따라 행해진 것으로 본다.

제8조(스프링클러설비 등의 설치에 관한 경과조치 등) ① 대통령령 제30029호 화재예방, 소방시설 설치ㆍ유지 및 안전관리에 관한 법률 시행령 일부개정령의 시행일인 2019년 8월 6일 당시 이미 건축이 완료된 종합병원, 병원, 치과병원 및 한방병원은 2026년 12월 31일까지 별표 4 제1호라목5), 같은 호 마목3) 및 같은 표 제2호사목6)의 개정규정에 따라 스프링클러설비, 간이스프링클러설비 및 자동화재속보설비를 설치해야 한다.

② 제1항에 따라 스프링클러설비를 설치해야 하는 종합병원, 병원, 치과병원 및 한방병원은 별표 4 제1호라목5)의 개정규정에도 불구하고 스프링클러설비를 대신하여 간이스프링클러설비를 설치할 수 있다.

③ 대통령령 제31256호 화재예방, 소방시설 설치ㆍ유지 및 안전관리에 관한 법률 시행령 일부개정령의 시행일인 2020년 12월 10일 전에 설치된 공동구는 2022년 12월 9일까지 별표 4 제1호가목4) 및 같은 표 제3호다목1)의 개정규정에 따라 소화기구 및 유도등을 설치해야 한다.

제9조(자동식소화기설치에 관한 경과조치) 대통령령 제18404호 소방시설설치유지및안전관리에관한법률시행령의 시행일인 2005년 1월 1일 당시 이미 완공되었거나 건축허가를 신청한 아파트의 자동식소화기설치에 관하여는 같은 영 별표 4 소화설비의 소방시설적용기준란 제1호나목의 규정에도 불구하고 종전의 소방법시행령(대통령령 제18374호 소방기본법시행령 부칙 제2조에 따라 폐지되기 전의 것을 말한다)에 따른다.

제10조(특정소방대상물 변경에 따른 경과조치) 대통령령 제22880호 소방시설 설치유지 및 안전관리에 관한 법률 시행령 일부개정령의 시행일인 2011년 7월 7일 당시 종전의 소방시설 설

치유지 및 안전관리에 관한 법률 시행령(대통령령 제22880호 소방시설 설치유지 및 안전관리에 관한 법률 시행령 일부개정령으로 개정되기 전의 것을 말한다) 별표 4에 따라 특정소방대상물에 적법하게 소방시설등을 설치한 경우에는 별표 4의 개정규정에 따라 적법하게 소방시설등을 설치한 것으로 본다.

제11조(소방시설 설치의 면제에 대한 경과조치) 대통령령 제18404호 소방시설설치유지및안전관리에관한법률시행령의 시행일인 2004년 5월 30일 당시 종전의 소방법시행령(대통령령 제18374호 소방기본법시행령 부칙 제2조에 따라 폐지되기 전의 것을 말한다)에 따라 자동식소화기ㆍ자동화재탐지설비 또는 옥내소화전설비의 설치가 면제된 소방대상물에 대해서는 제14조 및 별표 5의 개정규정에도 불구하고 자동식소화기ㆍ자동화재탐지설비 또는 옥내소화전설비의 설치가 면제된 것으로 본다.

제12조(소방기술심의위원회의 위원 구성에 관한 경과조치) ① 이 영 시행 당시 종전의 「화재예방, 소방시설 설치ㆍ유지 및 안전관리에 관한 법률 시행령」 제18조의4제1항에 따라 임명되거나 위촉된 중앙소방기술심의위원회의 위원은 제22조제1항의 개정규정에 따라 중앙소방기술심의위원회의 위원으로 임명되거나 위촉된 것으로 본다. 이 경우 위촉위원의 임기는 종전 임기의 남은 기간으로 한다.

② 이 영 시행 당시 종전의 「화재예방, 소방시설 설치ㆍ유지 및 안전관리에 관한 법률 시행령」 제18조의4제2항에 따라 임명되거나 위촉된 지방소방기술심의위원회의 위원은 제22조제2항의 개정규정에 따라 지방소방기술심의위원회의 위원으로 임명되거나 위촉된 것으로 본다. 이 경우 위촉위원의 임기는 종전 임기의 남은 기간으로 한다.

제13조(관리업의 업종별 등록기준에 관한 경과조치) ① 이 영 시행 당시 종전의 「화재예방, 소방시설 설치ㆍ유지 및 안전관리에 관한 법률 시행령」 제45조제1항 및 별표 9의 개정규정에 따라 등록한 소방시설관리업자는 제45조제1항 및 별표 9의 개정규정에 따라 일반 소방시설관리업을 등록한 것으로 본다.

② 제1항에 따라 일반 소방시설관리업을 등록한 것으로 보는 자는 제45조제1항 및 별표 9의 개정규정에도 불구하고 2024년 11월 30일까지 모든 특정소방대상물을 영업범위로 한다. 다만, 2024년 12월 1일 이후 모든 특정소방대상물을 영업범위로 하기 위해서는 제45조제1항 및 별표 9의 개정규정에 따라 전문 소방시설관리업의 등록기준을 갖춰 등록해야 한다.

제14조(과태료의 부과기준에 관한 경과조치) ① 이 영 시행 전의 위반행위에 대하여 과태료를 적용할 때에는 종전의 「화재예방, 소방시설 설치ㆍ유지 및 안전관리에 관한 법률 시행령」의 규정에 따른다.

② 이 영 시행 전의 위반행위로 받은 과태료 부과처분은 별표 10의 개정규정에 따른 위반행위의 횟수 산정에 포함하지 않는다.

제15조(종전 부칙의 적용범위에 관한 경과조치) 이 영 시행 전의 「화재예방, 소방시설 설치ㆍ유지 및 안전관리에 관한 법률 시행령」의 개정에 따른 부칙의 규정은 기간의 경과 등으로 이미 그 효력이 상실된 규정을 제외하고는 이 영 시행 이후에도 계속하여 효력을 가진다.

제16조(다른 법령의 개정) ① 감염병의 예방 및 관리에 관한 법률 시행령 일부를 다음과 같이 개정한다.

제24조제7호의2 중 “「화재예방, 소방시설 설치·유지 및 안전관리에 관한 법률 시행령」”을 “「소방시설 설치 및 관리에 관한 법률 시행령」”으로 한다.

② 건축법 시행령 일부를 다음과 같이 개정한다.

제10조제1항제21호 중 “「화재예방, 소방시설 설치·유지 및 안전관리에 관한 법률」 제7조”를 “「소방시설 설치 및 관리에 관한 법률」 제6조”로 한다

제40조제3항 중 “「화재예방, 소방시설 설치·유지 및 안전관리에 관한 법률」 제39조제1항”을 “「소방시설 설치 및 관리에 관한 법률」 제40조제1항”으로 한다.

제109조제2항 중 “「화재예방, 소방시설 설치·유지 및 안전관리에 관한 법률」 제9조 및 제11조”를 “「소방시설 설치 및 관리에 관한 법률」 제12조 및 제13조”로 한다.

③ 고압가스 안전관리법 시행령 일부를 다음과 같이 개정한다.

제11조의2제2호 중 “「화재예방, 소방시설 설치·유지 및 안전관리에 관한 법률 시행령」”을 “「소방시설 설치 및 관리에 관한 법률 시행령」”으로 한다.

별표 1 제14호 중 “「화재예방, 소방시설 설치·유지 및 안전관리에 관한 법률」”을 “「소방시설 설치 및 관리에 관한 법률」”로 한다.

④ 공공기관의 소방안전관리에 관한 규정 일부를 다음과 같이 개정한다.

제5조제1항 각 호 외의 부분 단서 중 “「화재예방, 소방시설 설치·유지 및 안전관리에 관한 법률 시행령」 제15조”를 “「소방시설 설치 및 관리에 관한 법률 시행령」 제11조”로 한다.

제7조의2 중 “법 제29조”를 “「소방시설 설치 및 관리에 관한 법률」 제29조”로 한다.

⑤ 공동주택관리법 시행령 일부를 다음과 같이 개정한다.

제19조제2항제2호 중 “「화재예방, 소방시설 설치·유지 및 안전관리에 관한 법률」 제10조제1항”을 “「소방시설 설치 및 관리에 관한 법률」 제16조제1항”으로 한다.

별표 1 제1호나목 중 “「화재예방, 소방시설 설치·유지 및 안전관리에 관한 법률」”을 “「화재의 예방 및 안전관리에 관한 법률」, 「소방시설 설치 및 관리에 관한 법률」”로 한다.

별표 7 제2호가목 중 “「화재예방, 소방시설 설치·유지 및 안전관리에 관한 법률」”을 “「화재의 예방 및 안전관리에 관한 법률」, 「소방시설 설치 및 관리에 관한 법률」”로 한다.

⑥ 관광진흥법 시행령 일부를 다음과 같이 개정한다.

별표 1 제4호사목(5) 중 “「화재예방, 소방시설 설치·유지 및 안전관리에 관한 법률」”을 “「화재의 예방 및 안전관리에 관한 법률」, 「소방시설 설치 및 관리에 관한 법률」”로 한다.

⑦ 교육시설 등의 안전 및 유지관리 등에 관한 법률 시행령 일부를 다음과 같이 개정한다.

제12조의2제1항 중 “「화재예방, 소방시설 설치·유지 및 안전관리에 관한 법률」”을 “「소방시설 설치 및 관리에 관한 법률」”로 한다.

⑧ 교육환경 보호에 관한 법률 시행령 일부를 다음과 같이 개정한다.

제22조제2항제4호 중 “「화재예방, 소방시설 설치·유지 및 안전관리에 관한 법률」”을 “「소방시설 설치 및 관리에 관한 법률」”로 한다.

⑨ 국가첨단전략산업 경쟁력 강화 및 보호에 관한 특별조치법 시행령 일부를 다음과 같이 개정한다.

제34조제12호 및 제13호를 각각 다음과 같이 한다.

12. 「소방시설 설치 및 관리에 관한 법률」 제6조에 따른 건축허가등의 동의

13. 「소방시설 설치 및 관리에 관한 법률」 제8조제3항에 따른 성능위주설계 신고의 수리

⑩ 김산업의 육성 및 지원에 관한 법률 시행령 일부를 다음과 같이 개정한다.

별표 1 제1호바목 중 “「화재예방, 소방시설 설치·유지 및 안전관리에 관한 법률」”을 “「소방시설 설치 및 관리에 관한 법률」”로 한다.

별표 3 제1호사목 중 “「화재예방, 소방시설 설치·유지 및 안전관리에 관한 법률」”을 “「소방시설 설치 및 관리에 관한 법률」”로 한다.

⑪ 다문화가족지원법 시행령 일부를 다음과 같이 개정한다.

별표 1 제2호마목 중 “「화재예방, 소방시설 설치·유지 및 안전관리에 관한 법률」”을 “「소방시설 설치 및 관리에 관한 법률」”로 한다.

⑫ 다중이용업소의 안전관리에 관한 특별법 시행령 일부를 다음과 같이 개정한다.

제2조제3호가목 중 “「화재예방, 소방시설 설치·유지 및 안전관리에 관한 법률 시행령」”을 “「소방시설 설치 및 관리에 관한 법률 시행령」”으로 한다.

제3조의2 중 “「화재예방, 소방시설 설치·유지 및 안전관리에 관한 법률 시행령」”을 “「소방시설 설치 및 관리에 관한 법률 시행령」”으로 한다.

제19조제1호 중 “「화재예방, 소방시설 설치·유지 및 안전관리에 관한 법률」 제10조제1항”을 “「소방시설 설치 및 관리에 관한 법률」 제16조제1항”으로 한다.

⑬ 담배사업법 시행령 일부를 다음과 같이 개정한다.

제4조의7제1호 중 “「화재예방, 소방시설 설치·유지 및 안전관리에 관한 법률」 제42조제1항제1호”를 “「소방시설 설치 및 관리에 관한 법률」 제46조제1항제1호”로 한다.

⑭ 도로교통법 시행령 일부를 다음과 같이 개정한다.

제10조의3제1항제1호부터 제3호까지 중 “「화재예방, 소방시설 설치·유지 및 안전관리에 관한 법률 시행령」”을 각각 “「소방시설 설치 및 관리에 관한 법률 시행령」”으로 한다.

별표 5 제5호 중 “「화재예방, 소방시설 설치·유지 및 안전관리에 관한 법률」”을 “「소방시설 설치 및 관리에 관한 법률」”로 한다.

⑮ 문화재보호법 시행령 일부를 다음과 같이 개정한다.

제21조의3제3호라목 중 “「화재예방, 소방시설 설치·유지 및 안전관리에 관한 법률」”을 “「소방시설 설치 및 관리에 관한 법률」”로 한다.

1^ 밀산업 육성법 시행령 일부를 다음과 같이 개정한다
별표 1 제1호바목 중 “ 「화재예방, 소방시설 설치ㆍ유지 및 안전관리에 관한 법률」 제9조제1항 ”을 “ 「소방시설 설치 및 관리에 관한 법률」 제12조제1항 ”으로 한다.
1& 박물관 및 미술관 진흥법 시행령 일부를 다음과 같이 개정한다.
별표 2 제1호가목 중 “ 「화재예방, 소방시설 설치ㆍ유지 및 안전관리에 관한 법률」 제9조제1항 ”을 “ 「소방시설 설치 및 관리에 관한 법률」 제12조제1항 ”으로 한다.
1* 북한이탈주민의 보호 및 정착지원에 관한 법률 시행령 일부를 다음과 같이 개정한다.
별표 1 제2호나목4) 중 “ 「화재예방, 소방시설 설치ㆍ유지 및 안전관리에 관한 법률」 ”을 “ 「소방시설 설치 및 관리에 관한 법률」 ”로 한다.
1(산림문화ㆍ휴양에 관한 법률 시행령 일부를 다음과 같이 개정한다.
별표 1의2 제1호바목 중 “ 「화재예방, 소방시설 설치ㆍ유지 및 안전관리에 관한 법률」 ”을 “ 「소방시설 설치 및 관리에 관한 법률」 ”로, “ 제9조제1항 ”을 “ 제12조제1항 ”으로 한다.
2) 산업융합 촉진법 시행령 일부를 다음과 같이 개정한다.
별표 1 제19호를 다음과 같이 한다.
19. 「화재의 예방 및 안전관리에 관한 법률」 및 「소방시설 설치 및 관리에 관한 법률」
별표 5의 소방청장의 위탁 대상 산업융합 신제품란 중 “ 「화재예방, 소방시설 설치ㆍ유지 및 안전관리에 관한 법률」 제2조제4호 ”를 “ 「소방시설 설치 및 관리에 관한 법률」 제2조제1항제7호 ”로 한다.
2! 소방기본법 시행령 일부를 다음과 같이 개정한다.
제10조제3항 전단 중 “ 「화재예방, 소방시설 설치ㆍ유지 및 안전관리에 관한 법률」 제45조 ”를 “ 「소방시설 설치 및 관리에 관한 법률」 제50조 ”로 한다.
별표 2의2 제7호 중 “ 「화재예방, 소방시설 설치ㆍ유지 및 안전관리에 관한 법률」 제26조 ”를 “ 「소방시설 설치 및 관리에 관한 법률」 제25조 ”로 한다.
2@ 소방산업의 진흥에 관한 법률 시행령 일부를 다음과 같이 개정한다.
제20조의2제1항제2호 중 “ 「화재예방, 소방시설 설치ㆍ유지 및 안전관리에 관한 법률」 ”을 “ 「소방시설 설치 및 관리에 관한 법률」 ”로 한다.
2# 소방시설공사업법 시행령 일부를 다음과 같이 개정한다.
제10조제1항 중 “ 「화재예방, 소방시설 설치ㆍ유지 및 안전관리에 관한 법률」 ”을 “ 「소방시설 설치 및 관리에 관한 법률」 ”로 한다.
별표 1 제1호의 비고 제3호 중 “ 「화재예방, 소방시설 설치ㆍ유지 및 안전관리에 관한 법률」 ”을 “ 「소방시설 설치 및 관리에 관한 법률」 ”로 한다.
별표 1의2의 설계범위란 중 “ 「화재예방, 소방시설 설치ㆍ유지 및 안전관리에 관한 법률 시행령」 제15조의3 ”을 “ 「소방시설 설치 및 관리에 관한 법률 시행령」 제9조 ”로 한다.
2$ 아시아문화중심도시 조성에 관한 특별법 시행령 일부를 다음과 같이 개정한다.

제19조제1항제2호 중 “「화재예방, 소방시설 설치·유지 및 안전관리에 관한 법률」”을 “「소방시설 설치 및 관리에 관한 법률」”로 한다.

2% 양봉산업의 육성 및 지원에 관한 법률 시행령 일부를 다음과 같이 개정한다.

별표 1 제2호사목 중 “「화재예방, 소방시설 설치·유지 및 안전관리에 관한 법률」 제9조제1항”을 “「소방시설 설치 및 관리에 관한 법률」 제12조제1항”으로 한다.

2^ 위험물안전관리법 시행령 일부를 다음과 같이 개정한다.

제11조제2항제2호 중 “「화재예방, 소방시설 설치·유지 및 안전관리에 관한 법률」”을 “「소방시설 설치 및 관리에 관한 법률」”로 한다.

2& 전기공사업법 시행령 일부를 다음과 같이 개정한다.

별표 1 제2호나목5) 중 「화재예방, 소방시설 설치·유지 및 안전관리에 관한 법률 시행령」 “을 ”「소방시설 설치 및 관리에 관한 법률 시행령」"으로 한다.

2* 전기안전관리법 시행령 일부를 다음과 같이 개정한다.

제7조제4항제9호나목 중 “「화재예방, 소방시설 설치·유지 및 안전관리에 관한 법률 시행령」”을 “「소방시설 설치 및 관리에 관한 법률 시행령」”으로 한다.

2(주택건설기준 등에 관한 규정 일부를 다음과 같이 개정한다.

제8조제3항 중 “「화재예방, 소방시설 설치·유지 및 안전관리에 관한 법률」”을 “「소방시설 설치 및 관리에 관한 법률」”로 한다.

제16조의2제3항 본문 중 “「화재예방, 소방시설 설치·유지 및 안전관리에 관한 법률」 제39조제1항”을 “「소방시설 설치 및 관리에 관한 법률」 제40조제1항”으로 한다.

3) 지방세기본법 시행령 일부를 다음과 같이 개정한다.

별표 3 제289호 중 “「화재예방, 소방시설 설치·유지 및 안전관리에 관한 법률」”을 “「소방시설 설치 및 관리에 관한 법률」”로 하고, 같은 표 제301호 중 “「화재예방, 소방시설 설치·유지 및 안전관리에 관한 법률 시행령」 별표 2”를 “「소방시설 설치 및 관리에 관한 법률 시행령」 별표 2”로 한다.

3! 지방세법 시행령 일부를 다음과 같이 개정한다.

제51조제20호 중 “「화재예방, 소방시설 설치·유지 및 안전관리에 관한 법률」 제36조”를 “「소방시설 설치 및 관리에 관한 법률」 제37조”로 한다.

제138조제1항제2호 각 목 외의 부분 및 같은 조 제2항제2호 각 목 외의 부분 중 “「화재예방, 소방시설 설치·유지 및 안전관리에 관한 법률 시행령」”을 각각 “「소방시설 설치 및 관리에 관한 법률 시행령」”으로 한다.

별표 1 제2종 제158호 중 “「화재예방, 소방시설 설치·유지 및 안전관리에 관한 법률」 제42조”를 “「소방시설 설치 및 관리에 관한 법률」 제46조”로 하고, 같은 표 제3종 제168호 중 “「화재예방, 소방시설 설치·유지 및 안전관리에 관한 법률」 제36조”를 “「소방시설 설치 및 관리에 관한 법률」 제37조”로 하며, 같은 표 제4종 제128호 중 “「화재예방, 소방시설 설치·유지 및 안전관리에 관한 법률」”을 “「소방시설 설치 및 관리에 관한 법률」”로 한다.

3@ 청소년복지 지원법 시행령 일부를 다음과 같이 개정한다.

별표 3 중 “「화재예방, 소방시설 설치·유지 및 안전관리에 관한 법률」”을 각각 “「소방시설 설치 및 관리에 관한 법률」”로 한다.

3# 초고층 및 지하연계 복합건축물 재난관리에 관한 특별법 시행령 일부를 다음과 같이 개정한다.

제14조제2항 각 호 외의 부분 전단 중 “「화재예방, 소방시설 설치·유지 및 안전관리에 관한 법률 시행령」”을 “「소방시설 설치 및 관리에 관한 법률 시행령」”으로 하고, 같은 항 각 호 외의 부분 후단 및 같은 조 제3항제3호나목 단서 중 “「화재예방, 소방시설 설치·유지 및 안전관리에 관한 법률」 제9조제1항”을 각각 “「소방시설 설치 및 관리에 관한 법률」 제12조제1항”으로 한다.

3$ 치유농업 연구개발 및 육성에 관한 법률 시행령 일부를 다음과 같이 개정한다.

별표 3 제1호라목 중 “「화재예방, 소방시설 설치·유지 및 안전관리에 관한 법률」”을 “「소방시설 설치 및 관리에 관한 법률」”로, “제9조제1항”을 “제12조제1항”으로 한다.

3% 태권도 진흥 및 태권도공원 조성 등에 관한 법률 시행령 일부를 다음과 같이 개정한다.

제6조제4호 중 “「화재예방, 소방시설 설치·유지 및 안전관리에 관한 법률」”을 “「소방시설 설치 및 관리에 관한 법률」”로 한다.

3^ 학교시설사업 촉진법 시행령 일부를 다음과 같이 개정한다.

제8조제2항 중 “「화재예방, 소방시설 설치·유지 및 안전관리에 관한 법률」 제7조제1항”을 “「소방시설 설치 및 관리에 관한 법률」 제6조제1항”으로 한다.

제12조 중 “「화재예방, 소방시설 설치·유지 및 안전관리에 관한 법률」 제7조제1항”을 “「소방시설 설치 및 관리에 관한 법률」 제6조제1항”으로 한다.

제18조제2항 후단 중 “「화재예방, 소방시설 설치·유지 및 안전관리에 관한 법률」 제7조제4항”을 “「소방시설 설치 및 관리에 관한 법률」 제6조제4항”으로 한다.

3& 한식진흥법 시행령 일부를 다음과 개정한다.

별표 제1호바목 중 “「화재예방, 소방시설 설치·유지 및 안전관리에 관한 법률」 제2조제1호”를 “「소방시설 설치 및 관리에 관한 법률」 제2조제1항제1호”로 한다.

3* 행정권한의 위임 및 위탁에 관한 규정 일부를 다음과 개정한다.

제47조제1호 중 “「화재예방, 소방시설 설치·유지 및 안전관리에 관한 법률」 제26조제1항”을 “「소방시설 설치 및 관리에 관한 법률」 제25조제1항”으로 한다.

3(환경오염피해 배상책임 및 구제에 관한 법률 시행령 일부를 다음과 같이 개정한다.

제5조제13호 중 “「화재예방, 소방시설 설치·유지 및 안전관리에 관한 법률」”을 “「소방시설 설치 및 관리에 관한 법률」”로 한다.

제17조(다른 법령과의 관계) 이 영 시행 당시 다른 법령에서 종전의 「화재예방, 소방시설 설치·유지 및 안전관리에 관한 법률 시행령」 또는 그 규정을 인용하고 있는 경우에 이 영 가운데 그에 해당하는 규정이 있을 때에는 종전의 「화재예방, 소방시설 설치·유지 및 안전관리에

관한 법률 시행령」 또는 그 규정을 갈음하여 이 영 또는 이 영의 해당 규정을 인용한 것으로 본다.

부칙 <제33321호,2023. 3. 7.>(규제 재검토기한 정비를 위한 55개 법령의 일부개정에 관한 대통령령)

이 영은 공포한 날부터 시행한다.

부칙 <제34487호,2024. 5. 7.>(국가유산기본법 시행령)

제1조(시행일) 이 영은 2024년 5월 17일부터 시행한다.

제2조(다른 법령의 개정) ①부터3) 까지 생략

3! 소방시설 설치 및 관리에 관한 법률 시행령 일부를 다음과 같이 개정한다.

별표 4 제1호가목2) 중 “ 문화재 ”를 “ 국가유산 ”으로 한다.

3@ 부터 <57>까지 생략

제3조 생략

부칙 <제34488호,2024. 5. 7.>(문화유산의 보존 및 활용에 관한 법률 시행령)

제1조(시행일) 이 영은 2024년 5월 17일부터 시행한다.

제2조 및 제3조 생략

제4조(다른 법령의 개정) ①부터2^ 까지 생략

2& 소방시설 설치 및 관리에 관한 법률 시행령 일부를 다음과 같이 개정한다.

별표 2 제29호를 다음과 같이 한다.

29. 국가유산

가. 「문화유산의 보존 및 활용에 관한 법률」에 따른 지정문화유산 중 건축물

나. 「자연유산의 보존 및 활용에 관한 법률」에 따른 천연기념물등 중 건축물

별표 4 제1호바목8)을 다음과 같이 한다.

8) 국가유산 중 「문화유산의 보존 및 활용에 관한 법률」에 따른 지정문화유산(문화유산자료를 제외한다) 또는 「자연유산의 보존 및 활용에 관한 법률」에 따른 천연기념물등(자연유산자료를 제외한다)으로서 소방청장이 국가유산청장과 협의하여 정하는 것

별표 4 제1호사목2) 중 “ 문화재 중 「문화재보호법」 ”을 “ 문화유산 중 「문화유산의 보존 및 활용에 관한 법률」 ”로 하고, 같은 표 제2호사목4) 중 “ 문화재 중 「문화재보호법」 ”을 “ 문화유산 중 「문화유산의 보존 및 활용에 관한 법률」 ”로 한다.

별표 5 제6호의 설치가 면제되는 기준란 중 “ 문화재 ”를 “ 문화유산 ”으로 한다.

2* 부터 <53>까지 생략

제5조 생략

부칙 <제35151호,2024. 12. 31.>

제1조(시행일) 이 영은 공포한 날부터 시행한다. 다만, 제41조제2호의 개정규정은 2027년 1월 1일부터 적용한다.

제2조(건축허가등의 동의대상 확대에 관한 적용례) 제7조제1항제6호의 개정규정은 이 영 시행 이후 공동주택, 의원(인공신장실이 있는 것으로 한정한다) 및 숙박시설의 신축ㆍ증축ㆍ개축ㆍ재축ㆍ이전ㆍ용도변경 또는 대수선의 허가ㆍ협의를 신청하거나 신고하는 경우(「주택법」 제15조에 따른 승인을 신청하는 경우를 포함한다)부터 적용한다.

제3조(방염성능기준 이상의 실내장식물 등을 설치해야 하는 특정소방대상물 확대에 관한 적용례) 제30조제1호의 개정규정은 이 영 시행 이후 치과의원, 한의원에 실내장식물 등을 설치하는 경우(이미 설치되어 있는 실내장식물 등을 교체하는 경우를 포함한다)부터 적용한다.

제4조(소방시설관리사 시험 과목의 일부 면제에 관한 적용례) 제41조제2호의 개정규정은 부칙 제1조 단서에 따른 시행일 이후 공고되는 시험부터 적용한다.

제5조(특정소방대상물의 범위 변경에 관한 적용례) ① 별표 2 제22호마목 및 제23호마목의 개정규정은 이 영 시행 이후 특정소방대상물의 신축ㆍ증축ㆍ개축ㆍ재축ㆍ이전ㆍ용도변경 또는 대수선의 허가ㆍ협의를 신청하거나 신고하는 경우부터 적용한다.

② 별표 2 제27호의2나목의 개정규정은 이 영 시행 이후 방음터널 설계 용역을 입찰 공고하는 경우부터 적용한다.

제6조(특정소방대상물에 설치ㆍ관리해야 하는 소방시설에 관한 적용례) 별표 4 제1호마목2)나)의 개정규정은 이 영 시행 이후 다음 각 호의 신청 또는 신고를 하는 의원, 치과의원 또는 한의원으로서 인공신장실이 있는 경우부터 적용한다.

1. 신축ㆍ증축ㆍ개축ㆍ재축ㆍ이전ㆍ용도변경 또는 대수선의 허가ㆍ협의 신청 또는 신고
2. 해당 시설의 개설신고 또는 개설변경(개설 장소의 이전 또는 인공신장실이 신설되는 경우로 한정한다) 신고

부칙 <제35716호,2025. 8. 26.>(관광진흥법 시행령)

제1조(시행일) 이 영은 2025년 8월 28일부터 시행한다.

제2조(다른 법령의 개정) ①부터 ⑧까지 생략

⑨ 소방시설 설치 및 관리에 관한 법률 시행령 일부를 다음과 같이 개정한다.

별표 2 제14호다목 중 “ 유원시설업(遊園施設業) ”을 “ 테마파크업 ”으로 한다.

⑩부터3) 까지 생략

부칙 <제35860호,2025. 11. 25.>

제1조(시행일) 이 영은 2025년 12월 1일부터 시행한다. 다만, 제7조제1항제3호, 같은 항 제3호의2, 별표 4 제2호가목6), 같은 호 나목5), 같은 호 다목15), 같은 호 라목5), 같은 호 차목2), 같은 표 제5호나목4), 같은 호 다목5) 및 6)의 개정규정은 2026년 3월 1일부터 시행한다.

제2조(건축허가등의 동의대상 확대에 관한 적용례) 제7조제1항제3호 및 제3호의2의 개정규정은 부칙 제1조 단서에 따른 시행일 이후 차고ㆍ주차장 또는 주차 용도로 사용되는 층이 있는 건축물ㆍ주차시설 또는 승강기 등 기계식주차장치가 설치된 주차시설의 신축ㆍ증축ㆍ개축ㆍ재축ㆍ이전ㆍ용도변경 또는 대수선의 허가ㆍ협의를 신청하거나 신고하는 경우(「주택법」 제15조에 따른 승인 및 「학교시설사업 촉진법」 제4조에 따른 승인을 신청하는 경우를 포함한다)부터 적용한다.

제3조(특정소방대상물 증축 시 적용되는 소방시설 기준에 관한 적용례) 제15조제1항제2호의 개정규정은 2022년 12월 1일 이후 특정소방대상물의 증축의 허가를 신청하거나 신고한 경우부터 소급하여 적용한다.

제4조(특정소방대상물의 범위 변경에 관한 적용례) 별표 2 비고 제2호마목, 제3호가목 및 제4호의 개정규정은 2022년 12월 1일 이후 특정소방대상물의 신축ㆍ증축ㆍ개축ㆍ재축ㆍ이전ㆍ용도변경 또는 대수선의 허가ㆍ협의를 신청하였거나 신고한 경우(「주택법」 제15조에 따른 승인 및 「학교시설사업 촉진법」 제4조에 따른 승인을 신청하는 경우를 포함한다)부터 소급하여 적용한다.

제5조(특정소방대상물에 설치ㆍ관리해야 하는 소방시설에 관한 적용례) ① 별표 4 제2호가목6), 같은 호 나목5), 같은 호 다목15), 같은 호 라목5), 같은 호 차목2), 같은 표 제5호다목5) 및 6)의 개정규정은 부칙 제1조 단서에 따른 시행일 이후 특정소방대상물의 신축ㆍ증축ㆍ개축ㆍ재축ㆍ이전ㆍ용도변경 또는 대수선의 허가ㆍ협의를 신청하거나 신고하는 경우(「주택법」 제15조에 따른 승인 및 「학교시설사업 촉진법」 제4조에 따른 승인을 신청하는 경우를 포함한다)부터 적용한다.

② 별표 4 제5호나목4)의 개정규정은 부칙 제1조 단서에 따른 시행일 이후 터널의 설계 용역을 입찰 공고하는 경우부터 적용한다.

부칙 <제36220호,2026. 3. 24.>(규제 재검토기한 정비를 위한 136개 법령의 일부개정에 관한 대통령령)

이 영은 공포한 날부터 시행한다.

부칙 <제36432호,2026. 6. 23.>(통합특별시 신설에 따른 소방청 소관 21개 법령의 일부개정에 관한 대통령령)

이 영은 2026년 7월 1일부터 시행한다.

부칙 <제36728호,2026. 9. 29.>(「공소청법」 및 「중대범죄수사청 조직 및 운영에 관한 법률」의 제정과 「형사소송법」 개정에 따른 관계 법령의 정비를 위한 126개 법령의 일부개정에 관한 대통령령)

제1조(시행일) 이 영은 2026년 10월 2일부터 시행한다. <단서 생략>

제2조부터 제4조까지 생략

■ 소방시설 설치 및 관리에 관한 법률 시행령 [별표 1] [시행일: 2023. 12. 1.] 제2호마목

소방시설(제3조 관련)

1. 소화설비: 물 또는 그 밖의 소화약제를 사용하여 소화하는 기계·기구 또는 설비로서 다음 각 목의 것

가. 소화기구

1) 소화기

2) 간이소화용구: 에어로졸식 소화용구, 투척용 소화용구, 소공간용 소화용구 및 소화약제 외의 것을 이용한 간이소화용구

3) 자동확산소화기

나. 자동소화장치

1) 주거용 주방자동소화장치

2) 상업용 주방자동소화장치

3) 캐비닛형 자동소화장치

4) 가스자동소화장치

5) 분말자동소화장치

6) 고체에어로졸자동소화장치

다. 옥내소화전설비[호스릴(hose reel) 옥내소화전설비를 포함한다]

라. 스프링클러설비등

1) 스프링클러설비

2) 간이스프링클러설비(캐비닛형 간이스프링클러설비를 포함한다)

3) 화재조기진압용 스프링클러설비

마. 물분무등소화설비

1) 물분무소화설비

2) 미분무소화설비

3) 포소화설비

4) 이산화탄소소화설비

5) 할론소화설비

6) 할로겐화합물 및 불활성기체(다른 원소와 화학반응을 일으키기 어려운 기체를 말한다. 이하 같다) 소화설비

7) 분말소화설비

8) 강화액소화설비

9) 고체에어로졸소화설비

바. 옥외소화전설비

2. 경보설비: 화재발생 사실을 통보하는 기계·기구 또는 설비로서 다음 각 목의 것

가. 단독경보형 감지기

나. 비상경보설비

1) 비상벨설비

2) 자동식사이렌설비

다. 자동화재탐지설비

라. 시각경보기

마. 화재알림설비

바. 비상방송설비

사. 자동화재속보설비

아. 통합감시시설

자. 누전경보기

차. 가스누설경보기

3. 피난구조설비: 화재가 발생할 경우 피난하기 위하여 사용하는 기구 또는 설비로서 다음 각 목의 것

가. 피난기구

1) 피난사다리

2) 구조대

3) 완강기

4) 간이완강기

5) 그 밖에 화재안전기준으로 정하는 것

나. 인명구조기구

1) 방열복, 방화복(안전모, 보호장갑 및 안전화를 포함한다)

2) 공기호흡기

3) 인공소생기

다. 유도등

1) 피난유도선

2) 피난구유도등

3) 통로유도등

4) 객석유도등

5) 유도표지

라. 비상조명등 및 휴대용비상조명등

4. 소화용수설비: 화재를 진압하는 데 필요한 물을 공급하거나 저장하는 설비로서 다음 각 목의 것

가. 상수도소화용수설비

나. 소화수조·저수조, 그 밖의 소화용수설비

5. 소화활동설비: 화재를 진압하거나 인명구조활동을 위하여 사용하는 설비로서 다음 각 목의 것

가. 제연설비

나. 연결송수관설비

다. 연결살수설비

라. 비상콘센트설비

마. 무선통신보조설비

바. 연소방지설비

■ 소방시설 설치 및 관리에 관한 법률 시행령 [별표 2] <개정 2026. 9. 29.>

특정소방대상물(제5조 관련)

1. 공동주택

가. 아파트등: 주택으로 쓰는 층수가 5층 이상인 주택

나. 연립주택: 주택으로 쓰는 1개 동의 바닥면적(2개 이상의 동을 지하주차장으로 연결하는 경우에는 각각의 동으로 본다) 합계가 660㎡를 초과하고, 층수가 4개 층 이하인 주택

다. 다세대주택: 주택으로 쓰는 1개 동의 바닥면적(2개 이상의 동을 지하주차장으로 연결하는 경우에는 각각의 동으로 본다) 합계가 660㎡ 이하이고, 층수가 4개 층 이하인 주택

라. 기숙사: 학교 또는 공장 등의 학생 또는 종업원 등을 위하여 쓰는 것으로서 1개 동의 공동취사시설 이용 세대 수가 전체의 50퍼센트 이상인 것(「교육기본법」 제27조제2항에 따른 학생복지주택 및 「공공주택 특별법」 제2조제1호의3에 따른 공공매입임대주택 중 독립된 주거의 형태를 갖추지 않은 것을 포함한다)

2. 근린생활시설

가. 슈퍼마켓과 일용품(식품, 잡화, 의류, 완구, 서적, 건축자재, 의약품, 의료기기 등) 등의 소매점으로서 같은 건축물(하나의 대지에 두 동 이상의 건축물이 있는 경우에는 이를 같은 건축물로 본다. 이하 같다)에 해당 용도로 쓰는 바닥면적의 합계가 1천㎡ 미만인 것

나. 휴게음식점, 제과점, 일반음식점, 기원(棋院), 노래연습장 및 단란주점(단란주점은 같은 건축물에 해당 용도로 쓰는 바닥면적의 합계가 150㎡ 미만인 것만 해당한다)

다. 이용원, 미용원, 목욕장 및 세탁소(공장에 부설된 것과 「대기환경보전법」, 「물환경보전법」 또는 「소음·진동관리법」에 따른 배출시설의 설치허가 또는 신고의 대상인 것은 제외한다)

라. 의원, 치과의원, 한의원, 침술원, 접골원(接骨院), 조산원, 산후조리원 및 안마원(「의료법」 제82조제4항에 따른 안마시술소를 포함한다)

마. 탁구장, 테니스장, 체육도장, 체력단련장, 에어로빅장, 볼링장, 당구장, 실내낚시터, 골프연습장, 물놀이형 시설(「관광진흥법」 제33조에 따른 안전성검사의 대상이 되는 물놀이형 시설을 말한다. 이하 같다), 그 밖에 이와 비슷한 것으로서 같은 건축물에 해당 용도로 쓰는 바닥면적의 합계가 500㎡ 미만인 것

바. 공연장(극장, 영화상영관, 연예장, 음악당, 서커스장, 「영화 및 비디오물의 진흥에 관한 법률」 제2조제16호가목에 따른 비디오물감상실업의 시설, 같은 호 나목에 따른 비디오물소극장업의 시설, 그 밖에 이와 비슷한 것을 말한다. 이하 같다)

또는 종교집회장[교회, 성당, 사찰, 기도원, 수도원, 수녀원, 제실(祭室), 사당, 그 밖에 이와 비슷한 것을 말한다. 이하 같다]으로서 같은 건축물에 해당 용도로 쓰는 바닥면적의 합계가 300㎡ 미만인 것

사. 금융업소, 사무소, 부동산중개사무소, 결혼상담소 등 소개업소, 출판사, 서점, 그 밖에 이와 비슷한 것으로서 같은 건축물에 해당 용도로 쓰는 바닥면적의 합계가 500㎡ 미만인 것

아. 제조업소, 수리점, 그 밖에 이와 비슷한 것으로서 같은 건축물에 해당 용도로 쓰는 바닥면적의 합계가 500㎡ 미만인 것(「대기환경보전법」, 「물환경보전법」 또는 「소음·진동관리법」에 따른 배출시설의 설치허가 또는 신고의 대상인 것은 제외한다)

자. 「게임산업진흥에 관한 법률」 제2조제6호의2에 따른 청소년게임제공업 및 일반게임제공업의 시설, 같은 조 제7호에 따른 인터넷컴퓨터게임시설제공업의 시설 및 같은 조 제8호에 따른 복합유통게임제공업의 시설로서 같은 건축물에 해당 용도로 쓰는 바닥면적의 합계가 500㎡ 미만인 것

차. 사진관, 표구점, 학원(같은 건축물에 해당 용도로 쓰는 바닥면적의 합계가 500㎡ 미만인 것만 해당하며, 자동차학원 및 무도학원은 제외한다), 독서실, 고시원(「다중이용업소의 안전관리에 관한 특별법」에 따른 다중이용업 중 고시원업의 시설로서 독립된 주거의 형태를 갖추지 않은 것으로서 같은 건축물에 해당 용도로 쓰는 바닥면적의 합계가 500㎡ 미만인 것을 말한다), 장의사, 동물병원, 총포판매사, 그 밖에 이와 비슷한 것

카. 의약품 판매소, 의료기기 판매소 및 자동차영업소로서 같은 건축물에 해당 용도로 쓰는 바닥면적의 합계가 1천㎡ 미만인 것

3. 문화 및 집회시설

가. 공연장으로서 근린생활시설에 해당하지 않는 것

나. 집회장: 예식장, 공회당, 회의장, 마권(馬券) 장외 발매소, 마권 전화투표소, 그 밖에 이와 비슷한 것으로서 근린생활시설에 해당하지 않는 것

다. 관람장: 경마장, 경륜장, 경정장, 자동차 경기장, 그 밖에 이와 비슷한 것과 체육관 및 운동장으로서 관람석의 바닥면적의 합계가 1천㎡ 이상인 것

라. 전시장: 박물관, 미술관, 과학관, 문화관, 체험관, 기념관, 산업전시장, 박람회장, 견본주택, 그 밖에 이와 비슷한 것

마. 동·식물원: 동물원, 식물원, 수족관, 그 밖에 이와 비슷한 것

4. 종교시설

가. 종교집회장으로서 근린생활시설에 해당하지 않는 것

나. 가목의 종교집회장에 설치하는 봉안당(奉安堂)

5. 판매시설

가. 도매시장: 「농수산물 유통 및 가격안정에 관한 법률」 제2조제2호에 따른 농수산물도매시장, 같은 조 제5호에 따른 농수산물공판장, 그 밖에 이와 비슷한 것(그 안에 있는 근린생활시설을 포함한다)

나. 소매시장: 시장, 「유통산업발전법」 제2조제3호에 따른 대규모점포, 그 밖에 이와 비슷한 것(그 안에 있는 근린생활시설을 포함한다)

다. 전통시장: 「전통시장 및 상점가 육성을 위한 특별법」 제2조제1호에 따른 전통시장(그 안에 있는 근린생활시설을 포함하며, 노점형시장은 제외한다)

라. 상점: 다음의 어느 하나에 해당하는 것(그 안에 있는 근린생활시설을 포함한다)

1) 제2호가목에 해당하는 용도로서 같은 건축물에 해당 용도로 쓰는 바닥면적 합계가 1천㎡ 이상인 것

2) 제2호자목에 해당하는 용도로서 같은 건축물에 해당 용도로 쓰는 바닥면적 합계가 500㎡ 이상인 것

6. 운수시설

가. 여객자동차터미널

나. 철도 및 도시철도 시설[정비창(整備廠) 등 관련 시설을 포함한다]

다. 공항시설(항공관제탑을 포함한다)

라. 항만시설 및 종합여객시설

7. 의료시설

가. 병원: 종합병원, 병원, 치과병원, 한방병원, 요양병원

나. 격리병원: 전염병원, 마약진료소, 그 밖에 이와 비슷한 것

다. 정신의료기관

라. 「장애인복지법」 제58조제1항제4호에 따른 장애인 의료재활시설

8. 교육연구시설

가. 학교

1) 초등학교, 중학교, 고등학교, 특수학교, 그 밖에 이에 준하는 학교: 「학교시설사업 촉진법」 제2조제1호나목의 교사(校舍)(교실·도서실 등 교수·학습활동에 직접 또는 간접적으로 필요한 시설물을 말하되, 병설유치원으로 사용되는 부분은 제외한다. 이하 같다), 체육관, 「학교급식법」 제6조에 따른 급식시설, 합숙소(학교의 운동부, 기능선수 등이 집단으로 숙식하는 장소를 말한다. 이하 같다)

2) 대학, 대학교, 그 밖에 이에 준하는 각종 학교: 교사 및 합숙소

나. 교육원(연수원, 그 밖에 이와 비슷한 것을 포함한다)

다. 직업훈련소

라. 학원(근린생활시설에 해당하는 것과 자동차운전학원·정비학원 및 무도학원은 제외한다)

마. 연구소(연구소에 준하는 시험소와 계량계측소를 포함한다)

바. 도서관

9. 노유자 시설

가. 노인 관련 시설: 「노인복지법」에 따른 노인주거복지시설, 노인의료복지시설, 노인여가복지시설, 주·야간보호서비스나 단기보호서비스를 제공하는 재가노인복지시설(「노인장기요양보험법」에 따른 장기요양기관을 포함한다), 노인보호전문기관, 노인일자리지원기관, 학대피해노인 전용쉼터, 그 밖에 이와 비슷한 것

나. 아동 관련 시설: 「아동복지법」에 따른 아동복지시설, 「영유아보육법」에 따른 어린이집, 「유아교육법」에 따른 유치원[제8호가목1)에 따른 학교의 교사 중 병설유치원으로 사용되는 부분을 포함한다], 그 밖에 이와 비슷한 것

다. 장애인 관련 시설: 「장애인복지법」에 따른 장애인 거주시설, 장애인 지역사회재활시설(장애인 심부름센터, 한국수어통역센터, 점자도서 및 녹음서 출판시설 등 장애인이 직접 그 시설 자체를 이용하는 것을 주된 목적으로 하지 않는 시설은 제외한다), 장애인 직업재활시설, 그 밖에 이와 비슷한 것

라. 정신질환자 관련 시설: 「정신건강증진 및 정신질환자 복지서비스 지원에 관한 법률」에 따른 정신재활시설(생산품판매시설은 제외한다), 정신요양시설, 그 밖에 이와 비슷한 것

마. 노숙인 관련 시설: 「노숙인 등의 복지 및 자립지원에 관한 법률」 제2조제2호에 따른 노숙인복지시설(노숙인일시보호시설, 노숙인자활시설, 노숙인재활시설, 노숙인요양시설 및 쪽방상담소만 해당한다), 노숙인종합지원센터 및 그 밖에 이와 비슷한 것

바. 가목부터 마목까지에서 규정한 것 외에 「사회복지사업법」에 따른 사회복지시설 중 결핵환자 또는 한센인 요양시설 등 다른 용도로 분류되지 않는 것

10. 수련시설

가. 생활권 수련시설: 「청소년활동 진흥법」에 따른 청소년수련관, 청소년문화의집, 청소년특화시설, 그 밖에 이와 비슷한 것

나. 자연권 수련시설: 「청소년활동 진흥법」에 따른 청소년수련원, 청소년야영장, 그 밖에 이와 비슷한 것

다. 「청소년활동 진흥법」에 따른 유스호스텔

11. 운동시설

가. 탁구장, 체육도장, 테니스장, 체력단련장, 에어로빅장, 볼링장, 당구장, 실내낚시터, 골프연습장, 물놀이형 시설, 그 밖에 이와 비슷한 것으로서 근린생활시설에 해당하지 않는 것

나. 체육관으로서 관람석이 없거나 관람석의 바닥면적이 1천㎡ 미만인 것

다. 운동장: 육상장, 구기장, 볼링장, 수영장, 스케이트장, 롤러스케이트장, 승마장, 사격장, 궁도장, 골프장 등과 이에 딸린 건축물로서 관람석이 없거나 관람석의 바

닥면적이 1천㎡ 미만인 것

12. 업무시설

가. 공공업무시설: 국가 또는 지방자치단체의 청사와 외국공관의 건축물로서 근린생활시설에 해당하지 않는 것

나. 일반업무시설: 금융업소, 사무소, 신문사, 오피스텔[업무를 주로 하며, 분양하거나 임대하는 구획 중 일부의 구획에서 숙식을 할 수 있도록 한 건축물로서 「건축법 시행령」 별표 1 제14호나목2)에 따라 국토교통부장관이 고시하는 기준에 적합한 것을 말한다], 그 밖에 이와 비슷한 것으로서 근린생활시설에 해당하지 않는 것

다. 주민자치센터(동사무소), 경찰서, 지구대, 파출소, 소방서, 119안전센터, 우체국, 보건소, 공공도서관, 국민건강보험공단, 그 밖에 이와 비슷한 용도로 사용하는 것

라. 마을회관, 마을공동작업소, 마을공동구판장, 그 밖에 이와 유사한 용도로 사용되는 것

마. 변전소, 양수장, 정수장, 대피소, 공중화장실, 그 밖에 이와 유사한 용도로 사용되는 것

13. 숙박시설

가. 일반형 숙박시설: 「공중위생관리법 시행령」 제4조제1호에 따른 숙박업의 시설

나. 생활형 숙박시설: 「공중위생관리법 시행령」 제4조제2호에 따른 숙박업의 시설

다. 고시원(근린생활시설에 해당하지 않는 것을 말한다)

라. 그 밖에 가목부터 다목까지의 시설과 비슷한 것

14. 위락시설

가. 단란주점으로서 근린생활시설에 해당하지 않는 것

나. 유흥주점, 그 밖에 이와 비슷한 것

다. 「관광진흥법」에 따른 테마파크업의 시설, 그 밖에 이와 비슷한 시설(근린생활시설에 해당하는 것은 제외한다)

라. 무도장 및 무도학원

마. 카지노영업소

15. 공장

물품의 제조·가공[세탁·염색·도장(塗裝)·표백·재봉·건조·인쇄 등을 포함한다] 또는 수리에 계속적으로 이용되는 건축물로서 근린생활시설, 위험물 저장 및 처리 시설, 항공기 및 자동차 관련 시설, 자원순환 관련 시설, 묘지 관련 시설 등으로 따로 분류되지 않는 것

16. 창고시설(위험물 저장 및 처리 시설 또는 그 부속용도에 해당하는 것은 제외한다)

가. 창고(물품저장시설로서 냉장·냉동 창고를 포함한다)

나. 하역장

다. 「물류시설의 개발 및 운영에 관한 법률」에 따른 물류터미널

라. 「유통산업발전법」 제2조제15호에 따른 집배송시설

17. 위험물 저장 및 처리 시설

가. 제조소등

나. 가스시설: 산소 또는 가연성 가스를 제조·저장 또는 취급하는 시설 중 지상에 노출된 산소 또는 가연성 가스 탱크의 저장용량의 합계가 100톤 이상이거나 저장용량이 30톤 이상인 탱크가 있는 가스시설로서 다음의 어느 하나에 해당하는 것

1) 가스 제조시설

가) 「고압가스 안전관리법」 제4조제1항에 따른 고압가스의 제조허가를 받아야 하는 시설

나) 「도시가스사업법」 제3조에 따른 도시가스사업허가를 받아야 하는 시설

2) 가스 저장시설

가) 「고압가스 안전관리법」 제4조제5항에 따른 고압가스 저장소의 설치허가를 받아야 하는 시설

나) 「액화석유가스의 안전관리 및 사업법」 제8조제1항에 따른 액화석유가스 저장소의 설치 허가를 받아야 하는 시설

3) 가스 취급시설

「액화석유가스의 안전관리 및 사업법」 제5조에 따른 액화석유가스 충전사업 또는 액화석유가스 집단공급사업의 허가를 받아야 하는 시설

18. 항공기 및 자동차 관련 시설(건설기계 관련 시설을 포함한다)

가. 항공기 격납고

나. 차고, 주차용 건축물, 철골 조립식 주차시설(바닥면이 조립식이 아닌 것을 포함한다) 및 기계장치에 의한 주차시설

다. 세차장

라. 폐차장

마. 자동차 검사장

바. 자동차 매매장

사. 자동차 정비공장

아. 운전학원·정비학원

자. 다음의 건축물을 제외한 건축물의 내부(「건축법 시행령」 제119조제1항제3호다목에 따른 필로티와 건축물의 지하를 포함한다)에 설치된 주차장

1) 「건축법 시행령」 별표 1 제1호에 따른 단독주택

2) 「건축법 시행령」 별표 1 제2호에 따른 공동주택 중 50세대 미만인 연립주택 또는 50세대 미만인 다세대주택

차. 「여객자동차 운수사업법」, 「화물자동차 운수사업법」 및 「건설기계관리법」에 따른 차고 및 주기장(駐機場)

19. 동물 및 식물 관련 시설

가. 축사[부화장(孵化場)을 포함한다]

나. 가축시설: 가축용 운동시설, 인공수정센터, 관리사(管理舍), 가축용 창고, 가축시장, 동물검역소, 실험동물 사육시설, 그 밖에 이와 비슷한 것

다. 도축장

라. 도계장

마. 작물 재배사(栽培舍)

바. 종묘배양시설

사. 화초 및 분재 등의 온실

아. 식물과 관련된 마목부터 사목까지의 시설과 비슷한 것(동·식물원은 제외한다)

20. 자원순환 관련 시설

가. 하수 등 처리시설

나. 고물상

다. 폐기물재활용시설

라. 폐기물처분시설

마. 폐기물감량화시설

21. 교정 및 군사시설

가. 보호감호소, 교도소, 구치소 및 그 지소

나. 보호관찰소, 갱생보호시설, 그 밖에 범죄자의 갱생·보호·교육·보건 등의 용도로 쓰는 시설

다. 치료감호시설

라. 소년원 및 소년분류심사원

마. 「출입국관리법」 제52조제2항에 따른 보호시설

바. 「경찰관 직무집행법」 제9조 및 「중대범죄수사청 조직 및 운영에 관한 법률」 제46조제1항에 따른 유치장

사. 국방·군사시설(「국방·군사시설 사업에 관한 법률」 제2조제1호가목부터 마목까지의 시설을 말한다)

22. 방송통신시설

가. 방송국(방송프로그램 제작시설 및 송신·수신·중계시설을 포함한다)

나. 전신전화국

다. 촬영소

라. 통신용 시설

마. 데이터센터

바. 그 밖에 가목부터 마목까지의 시설과 비슷한 것

23. 발전시설

가. 원자력발전소

나. 화력발전소

다. 수력발전소(조력발전소를 포함한다)

라. 풍력발전소

마. 전기저장시설[20킬로와트시(kWh)를 초과하는 리튬·나트륨·레독스플로우 계열의 2차 전지를 이용한 전기저장장치 또는 무정전전원공급장치(UPS)의 시설을 말한다. 이하 같다]

바. 그 밖에 가목부터 마목까지의 시설과 비슷한 것(집단에너지 공급시설을 포함한다)

24. 묘지 관련 시설

가. 화장시설

나. 봉안당(제4호나목의 봉안당은 제외한다)

다. 묘지와 자연장지에 부수되는 건축물

라. 동물화장시설, 동물건조장(乾燥葬)시설 및 동물 전용의 납골시설

25. 관광 휴게시설

가. 야외음악당

나. 야외극장

다. 어린이회관

라. 관망탑

마. 휴게소

바. 공원·유원지 또는 관광지에 부수되는 건축물

26. 장례시설

가. 장례식장[의료시설의 부수시설(「의료법」 제36조제1호에 따른 의료기관의 종류에 따른 시설을 말한다)은 제외한다]

나. 동물 전용의 장례식장

27. 지하상가

지하의 인공구조물 안에 설치되어 있는 상점, 사무실, 그 밖에 이와 비슷한 시설이 연속하여 지하도에 면하여 설치된 것과 그 지하도를 합한 것

27의2. 터널

가. 차량(궤도차량은 제외한다) 등의 통행을 목적으로 지하, 수저 또는 산을 뚫어서 만든 것

나. 「도로법」 제50조제2항에 따른 방음터널

28. 지하구

가. 전력·통신용의 전선이나 가스·냉난방용의 배관 또는 이와 비슷한 것을 집합수용하기 위하여 설치한 지하 인공구조물로서 사람이 점검 또는 보수를 하기 위하여 출입이 가능한 것 중 다음의 어느 하나에 해당하는 것

1) 전력 또는 통신사업용 지하 인공구조물로서 전력구(케이블 접속부가 없는 경우는 제외한다) 또는 통신구 방식으로 설치된 것

2) 1)외의 지하 인공구조물로서 폭이 1.8m 이상이고 높이가 2m 이상이며 길이가 50m 이상인 것

나. 「국토의 계획 및 이용에 관한 법률」 제2조제9호에 따른 공동구

29. 국가유산

가. 「문화유산의 보존 및 활용에 관한 법률」에 따른 지정문화유산 중 건축물

나. 「자연유산의 보존 및 활용에 관한 법률」에 따른 천연기념물등 중 건축물

30. 복합건축물

가. 하나의 건축물이 제1호부터 제27호까지의 것 중 둘 이상의 용도로 사용되는 것. 다만, 다음의 어느 하나에 해당하는 경우에는 복합건축물로 보지 않는다.

1) 관계 법령에서 주된 용도의 부수시설로서 그 설치를 의무화하고 있는 용도 또는 시설

2) 「주택법」 제35조제1항제3호 및 제4호에 따라 주택 안에 부대시설 또는 복리시설이 설치되는 특정소방대상물

3) 건축물의 주된 용도의 기능에 필수적인 용도로서 다음의 어느 하나에 해당하는 용도

가) 건축물의 설비(제23호마목의 전기저장시설을 포함한다), 대피 또는 위생을 위한 용도, 그 밖에 이와 비슷한 용도

나) 사무, 작업, 집회, 물품저장 또는 주차를 위한 용도, 그 밖에 이와 비슷한 용도

다) 구내식당, 구내세탁소, 구내운동시설 등 종업원후생복리시설(기숙사는 제외한다) 또는 구내소각시설의 용도, 그 밖에 이와 비슷한 용도

나. 하나의 건축물이 근린생활시설, 판매시설, 업무시설, 숙박시설 또는 위락시설의 용도와 주택의 용도로 함께 사용되는 것

비고

1. 내화구조로 된 하나의 특정소방대상물이 개구부 및 연소 확대 우려가 없는 내화구조의 바닥과 벽으로 구획되어 있는 경우에는 그 구획된 부분을 각각 별개의 특정소방대상물로 본다. 다만, 제9조에 따라 성능위주설계를 해야 하는 범위를 정할 때에는 하나의 특정소방대상물로 본다.

2. 둘 이상의 특정소방대상물이 다음 각 목의 어느 하나에 해당되는 구조의 복도 또

는 통로(이하 이 표에서 "연결통로"라 한다)로 연결된 경우에는 이를 하나의 특정소방대상물로 본다.

가. 내화구조로 된 연결통로가 다음의 어느 하나에 해당되는 경우

1) 벽이 없는 구조로서 그 길이가 6m 이하인 경우

2) 벽이 있는 구조로서 그 길이가 10m 이하인 경우. 다만, 벽 높이가 바닥에서 천장까지의 높이의 2분의 1 이상인 경우에는 벽이 있는 구조로 보고, 벽 높이가 바닥에서 천장까지의 높이의 2분의 1 미만인 경우에는 벽이 없는 구조로 본다.

나. 내화구조가 아닌 연결통로로 연결된 경우

다. 컨베이어로 연결되거나 플랜트설비의 배관 등으로 연결되어 있는 경우

라. 지하보도, 지하상가, 터널로 연결된 경우

마. 자동방화셔터, 60분+ 방화문 또는 60분 방화문이 설치되지 않은 피트(전기설비 또는 배관설비 등이 설치되는 공간을 말한다)로 연결된 경우

바. 지하구로 연결된 경우

3. 제2호에도 불구하고 연결통로 또는 지하구와 특정소방대상물의 양쪽에 다음 각 목의 어느 하나에 해당하는 시설이 적합하게 설치된 경우에는 각각 별개의 특정소방대상물로 본다.

가. 화재 시 경보설비 또는 자동소화설비의 작동과 연동하여 자동으로 닫히는 자동방화셔터, 60분+ 방화문 또는 60분 방화문이 설치된 경우

나. 화재 시 자동으로 방수되는 방식의 드렌처설비 또는 개방형 스프링클러헤드가 설치된 경우

4. 위 제1호부터 제30호까지의 특정소방대상물의 지하층이 지하상가와 연결되어 있는 경우 해당 지하층의 부분을 지하상가로 본다. 다만, 다음 지하상가와 연결되는 지하층에 지하층 또는 지하상가에 설치된 자동방화셔터, 60분+ 방화문 또는 60분 방화문이 화재 시 경보설비 또는 자동소화설비의 작동과 연동하여 자동으로 닫히는 구조이거나 그 윗부분에 드렌처설비가 설치된 경우에는 지하상가로 보지 않는다.

■ 소방시설 설치 및 관리에 관한 법률 시행령 [별표 3]

소방용품(제6조 관련)

1. 소화설비를 구성하는 제품 또는 기기
   가. 별표 1 제1호가목의 소화기구(소화약제 외의 것을 이용한 간이소화용구는 제외한다)
   나. 별표 1 제1호나목의 자동소화장치
   다. 소화설비를 구성하는 소화전, 관창(管槍), 소방호스, 스프링클러헤드, 기동용 수압개폐장치, 유수제어밸브 및 가스관선택밸브
2. 경보설비를 구성하는 제품 또는 기기
   가. 누전경보기 및 가스누설경보기
   나. 경보설비를 구성하는 발신기, 수신기, 중계기, 감지기 및 음향장치(경종만 해당한다)
3. 피난구조설비를 구성하는 제품 또는 기기
   가. 피난사다리, 구조대, 완강기(지지대를 포함한다) 및 간이완강기(지지대를 포함한다)
   나. 공기호흡기(충전기를 포함한다)
   다. 피난구유도등, 통로유도등, 객석유도등 및 예비 전원이 내장된 비상조명등
4. 소화용으로 사용하는 제품 또는 기기
   가. 소화약제[별표 1 제1호나목2) 및 3)의 자동소화장치와 같은 호 마목3)부터 9)까지의 소화설비용만 해당한다]
   나. 방염제(방염액 · 방염도료 및 방염성물질을 말한다)
5. 그 밖에 행정안전부령으로 정하는 소방 관련 제품 또는 기기

■ 소방시설 설치 및 관리에 관한 법률 시행령 [별표 4] <개정 2026. 9. 29.>

특정소방대상물의 관계인이 특정소방대상물에 설치·관리해야 하는 소방시설의 종류(제11조 관련)

1. 소화설비

가. 화재안전기준에 따라 소화기구를 설치해야 하는 특정소방대상물은 다음의 어느 하나에 해당하는 것으로 한다.

1) 연면적 33㎡ 이상인 것. 다만, 노유자 시설의 경우에는 투척용 소화용구 등을 화재안전기준에 따라 산정된 소화기 수량의 2분의 1 이상으로 설치할 수 있다.

2) 1)에 해당하지 않는 시설로서 가스시설, 발전시설 중 전기저장시설 및 국가유산

3) 터널

4) 지하구

나. 자동소화장치를 설치해야 하는 특정소방대상물은 다음의 어느 하나에 해당하는 특정소방대상물 중 후드 및 덕트가 설치되어 있는 주방이 있는 특정소방대상물로 한다. 이 경우 해당 주방에 자동소화장치를 설치해야 한다.

1) 주거용 주방자동소화장치를 설치해야 하는 것: 아파트등 및 오피스텔의 모든 층

2) 상업용 주방자동소화장치를 설치해야 하는 것

가) 판매시설 중 「유통산업발전법」 제2조제3호에 해당하는 대규모점포에 입점해 있는 일반음식점

나) 「식품위생법」 제2조제12호에 따른 집단급식소

3) 캐비닛형 자동소화장치, 가스자동소화장치, 분말자동소화장치 또는 고체에어로졸자동소화장치를 설치해야 하는 것: 화재안전기준에서 정하는 장소

다. 옥내소화전설비를 설치해야 하는 특정소방대상물은 다음의 어느 하나에 해당하는 것으로 한다. 다만, 위험물 저장 및 처리 시설 중 가스시설, 지하구 및 업무시설 중 무인변전소(방재실 등에서 스프링클러설비 또는 물분무등소화설비를 원격으로 조정할 수 있는 무인변전소로 한정한다)는 제외한다.

1) 다음의 어느 하나에 해당하는 경우에는 모든 층

가) 연면적 3천㎡ 이상인 것(터널은 제외한다)

나) 지하층·무창층(축사는 제외한다)으로서 바닥면적이 600㎡ 이상인 층이 있는 것

다) 4층 이상인 층 중에서 바닥면적이 600㎡ 이상인 층이 있는 것

2) 1)에 해당하지 않는 근린생활시설, 판매시설, 운수시설, 의료시설, 노유자 시

설, 업무시설, 숙박시설, 위락시설, 공장, 창고시설, 항공기 및 자동차 관련 시설, 교정 및 군사시설 중 국방·군사시설, 방송통신시설, 발전시설, 장례시설 또는 복합건축물로서 다음의 어느 하나에 해당하는 경우에는 모든 층

가) 연면적 1천5백㎡ 이상인 것

나) 지하층·무창층으로서 바닥면적이 300㎡ 이상인 층이 있는 것

다) 4층 이상인 층 중에서 바닥면적이 300㎡ 이상인 층이 있는 것

3) 건축물의 옥상에 설치된 차고·주차장으로서 사용되는 면적이 200㎡ 이상인 경우 해당 부분

4) 다음의 어느 하나에 해당하는 터널

가) 길이가 1천m 이상인 터널

나) 예상교통량, 경사도 등 터널의 특성을 고려하여 행정안전부령으로 정하는 터널

5) 1) 및 2)에 해당하지 않는 공장 또는 창고시설로서 「화재의 예방 및 안전관리에 관한 법률 시행령」 별표 2에서 정하는 수량의 750배 이상의 특수가연물을 저장·취급하는 것

라. 스프링클러설비를 설치해야 하는 특정소방대상물(위험물 저장 및 처리 시설 중 가스시설 및 지하구는 제외한다)은 다음의 어느 하나에 해당하는 것으로 한다.

1) 층수가 6층 이상인 특정소방대상물의 경우에는 모든 층. 다만, 다음의 어느 하나에 해당하는 경우는 제외한다.

가) 주택 관련 법령에 따라 기존의 아파트등을 리모델링하는 경우로서 건축물의 연면적 및 층의 높이가 변경되지 않는 경우. 이 경우 해당 아파트등의 사용검사 당시의 소방시설의 설치에 관한 대통령령 또는 화재안전기준을 적용한다.

나) 스프링클러설비가 없는 기존의 특정소방대상물을 용도변경하는 경우. 다만, 2)부터 6)까지 및 9)부터 12)까지의 규정에 해당하는 특정소방대상물로 용도변경하는 경우에는 해당 규정에 따라 스프링클러설비를 설치한다.

2) 기숙사(교육연구시설·수련시설 내에 있는 학생 수용을 위한 것을 말한다) 또는 복합건축물로서 연면적 5천㎡ 이상인 경우에는 모든 층

3) 문화 및 집회시설(동·식물원은 제외한다), 종교시설(주요구조부가 목조인 것은 제외한다), 운동시설(물놀이형 시설 및 바닥이 불연재료이고 관람석이 없는 운동시설은 제외한다)로서 다음의 어느 하나에 해당하는 경우에는 모든 층

가) 수용인원이 100명 이상인 것

나) 영화상영관의 용도로 쓰는 층의 바닥면적이 지하층 또는 무창층인 경우에는 500㎡ 이상, 그 밖의 층의 경우에는 1천㎡ 이상인 것

다) 무대부가 지하층·무창층 또는 4층 이상의 층에 있는 경우에는 무대부의 면적이 300㎡ 이상인 것

라) 무대부가 다) 외의 층에 있는 경우에는 무대부의 면적이 500㎡ 이상인 것

4) 판매시설, 운수시설 및 창고시설(물류터미널로 한정한다)로서 바닥면적의 합계가 5천㎡ 이상이거나 수용인원이 500명 이상인 경우에는 모든 층

5) 다음의 어느 하나에 해당하는 용도로 사용되는 시설의 바닥면적의 합계가 600㎡ 이상인 것은 모든 층

가) 근린생활시설 중 조산원 및 산후조리원

나) 의료시설 중 정신의료기관

다) 의료시설 중 종합병원, 병원, 치과병원, 한방병원 및 요양병원

라) 노유자 시설

마) 숙박이 가능한 수련시설

바) 숙박시설

6) 창고시설(물류터미널은 제외한다)로서 바닥면적의 합계가 5천㎡ 이상인 경우에는 모든 층

7) 특정소방대상물의 지하층·무창층(축사는 제외한다) 또는 층수가 4층 이상인 층으로서 바닥면적이 1천㎡ 이상인 층이 있는 경우에는 해당 층

8) 랙(물건을 수납할 수 있는 선반이나 이와 비슷한 것을 말한다. 이하 같다)이 설치된 창고시설로서 천장 또는 반자(반자가 없는 경우에는 지붕의 옥내에 면하는 부분을 말한다)의 높이가 10m를 초과하고, 랙이 설치된 부분의 바닥면적의 합계가 1천5백㎡ 이상인 경우에는 모든 층

9) 공장 또는 창고시설로서 다음의 어느 하나에 해당하는 시설

가) 「화재의 예방 및 안전관리에 관한 법률 시행령」 별표 2에서 정하는 수량의 1천 배 이상의 특수가연물을 저장·취급하는 시설

나) 「원자력안전법 시행령」 제2조제1호에 따른 중·저준위방사성폐기물(이하 "중·저준위방사성폐기물"이라 한다)의 저장시설 중 소화수를 수집·처리하는 설비가 있는 저장시설

10) 지붕 또는 외벽이 불연재료가 아니거나 내화구조가 아닌 공장 또는 창고시설로서 다음의 어느 하나에 해당하는 것

가) 창고시설(물류터미널로 한정한다) 중 4)에 해당하지 않는 것으로서 바닥면적의 합계가 2천5백㎡ 이상이거나 수용인원이 250명 이상인 경우에는 모든 층

나) 창고시설(물류터미널은 제외한다) 중 6)에 해당하지 않는 것으로서 바닥면적의 합계가 2천5백㎡ 이상인 경우에는 모든 층

다) 공장 또는 창고시설 중 7)에 해당하지 않는 것으로서 지하층·무창층 또

는 층수가 4층 이상인 층 중 바닥면적이 500㎡ 이상인 경우에는 모든 층

라) 랙식 창고 중 8)에 해당하지 않는 것으로서 바닥면적의 합계가 750㎡ 이상인 경우에는 모든 층

마) 공장 또는 창고시설 중 9)가)에 해당하지 않는 것으로서 「화재의 예방 및 안전관리에 관한 법률 시행령」 별표 2에서 정하는 수량의 500배 이상의 특수가연물을 저장·취급하는 시설

11) 교정 및 군사시설 중 다음의 어느 하나에 해당하는 경우에는 해당 장소

가) 보호감호소, 교도소, 구치소 및 그 지소, 보호관찰소, 갱생보호시설, 치료감호시설, 소년원 및 소년분류심사원의 수용거실

나) 「출입국관리법」 제52조제2항에 따른 보호시설(외국인보호소의 경우에는 보호대상자의 생활공간으로 한정한다. 이하 같다)로 사용하는 부분. 다만, 보호시설이 임차건물에 있는 경우는 제외한다.

다) 「경찰관 직무집행법」 제9조 및 「중대범죄수사청 조직 및 운영에 관한 법률」 제46조제1항에 따른 유치장

12) 지하상가로서 연면적 1천㎡ 이상인 것

13) 발전시설 중 전기저장시설

14) 1)부터 13)까지의 특정소방대상물에 부속된 보일러실 또는 연결통로 등

마. 간이스프링클러설비를 설치해야 하는 특정소방대상물은 다음의 어느 하나에 해당하는 것으로 한다.

1) 공동주택 중 연립주택 및 다세대주택(연립주택 및 다세대주택에 설치하는 간이스프링클러설비는 화재안전기준에 따른 주택전용 간이스프링클러설비를 설치한다)

2) 근린생활시설 중 다음의 어느 하나에 해당하는 것

가) 근린생활시설로 사용하는 부분의 바닥면적 합계가 1천㎡ 이상인 것은 모든 층

나) 의원, 치과의원 및 한의원으로서 입원실 또는 인공신장실이 있는 시설

다) 조산원 및 산후조리원으로서 연면적 600㎡ 미만인 시설

3) 의료시설 중 다음의 어느 하나에 해당하는 시설

가) 종합병원, 병원, 치과병원, 한방병원 및 요양병원(의료재활시설은 제외한다)으로 사용되는 바닥면적의 합계가 600㎡ 미만인 시설

나) 정신의료기관 또는 의료재활시설로 사용되는 바닥면적의 합계가 300㎡ 이상 600㎡ 미만인 시설

다) 정신의료기관 또는 의료재활시설로 사용되는 바닥면적의 합계가 300㎡ 미만이고, 창살(철재·플라스틱 또는 목재 등으로 사람의 탈출 등을 막기 위하여 설치한 것을 말하며, 화재 시 자동으로 열리는 구조로 되어 있는

창살은 제외한다)이 설치된 시설

4) 교육연구시설 내에 합숙소로서 연면적 100㎡ 이상인 경우에는 모든 층

5) 노유자 시설로서 다음의 어느 하나에 해당하는 시설

가) 제7조제1항제7호 각 목에 따른 시설[같은 호 가목2) 및 같은 호 나목부터 바목까지의 시설 중 단독주택 또는 공동주택에 설치되는 시설은 제외하며, 이하 "노유자 생활시설"이라 한다]

나) 가)에 해당하지 않는 노유자 시설로 해당 시설로 사용하는 바닥면적의 합계가 300㎡ 이상 600㎡ 미만인 시설

다) 가)에 해당하지 않는 노유자 시설로 해당 시설로 사용하는 바닥면적의 합계가 300㎡ 미만이고, 창살(철재·플라스틱 또는 목재 등으로 사람의 탈출 등을 막기 위하여 설치한 것을 말하며, 화재 시 자동으로 열리는 구조로 되어 있는 창살은 제외한다)이 설치된 시설

6) 숙박시설로 사용되는 바닥면적의 합계가 300㎡ 이상 600㎡ 미만인 시설

7) 건물을 임차하여 「출입국관리법」 제52조제2항에 따른 보호시설로 사용하는 부분

8) 복합건축물(별표 2 제30호나목의 복합건축물만 해당한다)로서 연면적 1천㎡ 이상인 것은 모든 층

바. 물분무등소화설비를 설치해야 하는 특정소방대상물[위험물 저장 및 처리 시설 중 가스시설, 발전시설의 전기저장시설 중 무정전전원공급장치(UPS)의 시설 및 지하구는 제외한다]은 다음의 어느 하나에 해당하는 것으로 한다.

1) 항공기 및 자동차 관련 시설 중 항공기 격납고

2) 차고, 주차용 건축물 또는 철골 조립식 주차시설. 이 경우 연면적 800㎡ 이상인 것만 해당한다.

3) 건축물의 내부에 설치된 차고·주차장으로서 차고 또는 주차의 용도로 사용되는 면적의 합계가 200㎡ 이상인 경우 해당 부분(50세대 미만 연립주택 및 다세대주택은 제외한다)

4) 기계장치에 의한 주차시설을 이용하여 20대 이상의 차량을 주차할 수 있는 시설

5) 특정소방대상물에 설치된 전기실·발전실·변전실(가연성 절연유를 사용하지 않는 변압기·전류차단기 등의 전기기기와 가연성 피복을 사용하지 않은 전선 및 케이블만을 설치한 전기실·발전실 및 변전실은 제외한다)·축전지실·통신기기실 또는 전산실, 그 밖에 이와 비슷한 것으로서 바닥면적이 300㎡ 이상인 것[하나의 방화구획 내에 둘 이상의 실(室)이 설치되어 있는 경우에는 이를 하나의 실로 보아 바닥면적을 산정한다]. 다만, 내화구조로 된 공정제어실 내에 설치된 주조정실로서 양압시설(외부 오염 공기 침투를 차단하고 내부

의 나쁜 공기가 자연스럽게 외부로 흐를 수 있도록 한 시설을 말한다)이 설치되고 전기기기에 220볼트 이하인 저전압이 사용되며 종업원이 24시간 상주하는 곳은 제외한다.

6) 소화수를 수집·처리하는 설비가 설치되어 있지 않은 중·저준위방사성폐기물의 저장시설. 이 시설에는 이산화탄소소화설비, 할론소화설비 또는 할로겐화합물 및 불활성기체 소화설비를 설치해야 한다.

7) 예상 교통량, 경사도 등 터널의 특성을 고려하여 행정안전부령으로 정하는 터널. 이 시설에는 물분무소화설비를 설치해야 한다.

8) 국가유산 중 「문화유산의 보존 및 활용에 관한 법률」에 따른 지정문화유산(문화유산자료를 제외한다) 또는 「자연유산의 보존 및 활용에 관한 법률」에 따른 천연기념물등(자연유산자료를 제외한다)으로서 소방청장이 국가유산청장과 협의하여 정하는 것

사. 옥외소화전설비를 설치해야 하는 특정소방대상물(아파트등, 위험물 저장 및 처리 시설 중 가스시설, 지하구 및 터널은 제외한다)은 다음의 어느 하나에 해당하는 것으로 한다.

1) 지상 1층 및 2층의 바닥면적의 합계가 9천㎡ 이상인 것. 이 경우 같은 구(區) 내의 둘 이상의 특정소방대상물이 행정안전부령으로 정하는 연소(延燒) 우려가 있는 구조인 경우에는 이를 하나의 특정소방대상물로 본다.

2) 문화유산 중 「문화유산의 보존 및 활용에 관한 법률」 제23조에 따라 보물 또는 국보로 지정된 목조건축물

3) 1)에 해당하지 않는 공장 또는 창고시설로서 「화재의 예방 및 안전관리에 관한 법률 시행령」 별표 2에서 정하는 수량의 750배 이상의 특수가연물을 저장·취급하는 것

2. 경보설비

가. 단독경보형 감지기를 설치해야 하는 특정소방대상물은 다음의 어느 하나에 해당하는 것으로 한다. 이 경우 5)의 연립주택 및 다세대주택에 설치하는 단독경보형 감지기는 연동형으로 설치해야 한다.

1) 교육연구시설 내에 있는 기숙사 또는 합숙소로서 연면적 2천㎡ 미만인 것

2) 수련시설 내에 있는 기숙사 또는 합숙소로서 연면적 2천㎡ 미만인 것

3) 다목7)에 해당하지 않는 수련시설(숙박시설이 있는 것만 해당한다)

4) 연면적 400㎡ 미만의 유치원

5) 공동주택 중 연립주택 및 다세대주택

6) 건축물의 지하에 차고·주차장이 설치된 경우로서 차고 또는 주차장으로 사용되는 면적의 합계가 200㎡ 미만인 경우에는 해당 차고·주차장 부분

나. 비상경보설비를 설치해야 하는 특정소방대상물(모래·석재 등 불연재료 공장

및 창고시설, 위험물 저장 및 처리 시설 중 가스시설, 사람이 거주하지 않거나 벽이 없는 축사 등 동물 및 식물 관련 시설 및 지하구는 제외한다)은 다음의 어느 하나에 해당하는 것으로 한다.

1) 연면적 400㎡ 이상인 것은 모든 층

2) 지하층 또는 무창층의 바닥면적이 150㎡(공연장의 경우 100㎡) 이상인 것은 모든 층

3) 터널로서 길이가 500m 이상인 것

4) 50명 이상의 근로자가 작업하는 옥내 작업장

5) 건축물의 지하에 차고·주차장이 설치된 경우로서 차고 또는 주차장으로 사용되는 면적의 합계가 200㎡ 미만인 경우에는 해당 건축물의 모든 층

다. 자동화재탐지설비를 설치해야 하는 특정소방대상물은 다음의 어느 하나에 해당하는 것으로 한다.

1) 공동주택 중 아파트등·기숙사 및 숙박시설의 경우에는 모든 층

2) 층수가 6층 이상인 건축물의 경우에는 모든 층

3) 근린생활시설(목욕장은 제외한다), 의료시설(정신의료기관 및 요양병원은 제외한다), 위락시설, 장례시설 및 복합건축물로서 연면적 600㎡ 이상인 경우에는 모든 층

4) 근린생활시설 중 목욕장, 문화 및 집회시설, 종교시설, 판매시설, 운수시설, 운동시설, 업무시설, 공장, 창고시설, 위험물 저장 및 처리 시설, 항공기 및 자동차 관련 시설, 교정 및 군사시설 중 국방·군사시설, 방송통신시설, 발전시설, 관광 휴게시설, 지하상가로서 연면적 1천㎡ 이상인 경우에는 모든 층

5) 교육연구시설(교육시설 내에 있는 기숙사 및 합숙소를 포함한다), 수련시설(수련시설 내에 있는 기숙사 및 합숙소를 포함하며, 숙박시설이 있는 수련시설은 제외한다), 동물 및 식물 관련 시설(기둥과 지붕만으로 구성되어 외부와 기류가 통하는 장소는 제외한다), 자원순환 관련 시설, 교정 및 군사시설(국방·군사시설은 제외한다) 또는 묘지 관련 시설로서 연면적 2천㎡ 이상인 경우에는 모든 층

6) 노유자 생활시설의 경우에는 모든 층

7) 6)에 해당하지 않는 노유자 시설로서 연면적 400㎡ 이상인 노유자 시설 및 숙박시설이 있는 수련시설로서 수용인원 100명 이상인 경우에는 모든 층

8) 의료시설 중 정신의료기관 또는 요양병원으로서 다음의 어느 하나에 해당하는 시설

가) 요양병원(의료재활시설은 제외한다)

나) 정신의료기관 또는 의료재활시설로 사용되는 바닥면적의 합계가 300㎡ 이상인 시설

다) 정신의료기관 또는 의료재활시설로 사용되는 바닥면적의 합계가 300㎡ 미만이고, 창살(철재·플라스틱 또는 목재 등으로 사람의 탈출 등을 막기 위하여 설치한 것을 말하며, 화재 시 자동으로 열리는 구조로 되어 있는 창살은 제외한다)이 설치된 시설

9) 판매시설 중 전통시장

10) 터널로서 길이가 1천m 이상인 것

11) 지하구

12) 3)에 해당하지 않는 근린생활시설 중 조산원 및 산후조리원

13) 4)에 해당하지 않는 공장 및 창고시설로서 「화재의 예방 및 안전관리에 관한 법률 시행령」 별표 2에서 정하는 수량의 500배 이상의 특수가연물을 저장·취급하는 것

14) 4)에 해당하지 않는 발전시설 중 전기저장시설

15) 건축물의 지하에 차고·주차장이 설치된 경우로서 차고 또는 주차장으로 사용되는 면적의 합계가 200㎡ 이상인 경우에는 해당 건축물의 모든 층

라. 시각경보기를 설치해야 하는 특정소방대상물은 다목에 따라 자동화재탐지설비를 설치해야 하는 특정소방대상물 중 다음의 어느 하나에 해당하는 것으로 한다.

1) 근린생활시설, 문화 및 집회시설, 종교시설, 판매시설, 운수시설, 의료시설, 노유자 시설

2) 운동시설, 업무시설, 숙박시설, 위락시설, 창고시설 중 물류터미널, 발전시설 및 장례시설

3) 교육연구시설 중 도서관, 방송통신시설 중 방송국

4) 지하상가

5) 리튬1차 전지공장(리튬을 주요 전극재료로 사용하며, 재충전이 불가능한 1차 전지를 제조·가공·조립·보관 또는 충전 등을 하는 공장을 말한다)

마. 화재알림설비를 설치해야 하는 특정소방대상물은 판매시설 중 전통시장으로 한다.

바. 비상방송설비를 설치해야 하는 특정소방대상물(위험물 저장 및 처리 시설 중 가스시설, 사람이 거주하지 않거나 벽이 없는 축사 등 동물 및 식물 관련 시설, 터널 및 지하구는 제외한다)은 다음의 어느 하나에 해당하는 것으로 한다.

1) 연면적 3천5백㎡ 이상인 것은 모든 층

2) 층수가 11층 이상인 것은 모든 층

3) 지하층의 층수가 3층 이상인 것은 모든 층

사. 자동화재속보설비를 설치해야 하는 특정소방대상물은 다음의 어느 하나에 해당하는 것으로 한다. 다만, 방재실 등 화재 수신기가 설치된 장소에 24시간 화

재를 감시할 수 있는 사람이 근무하고 있는 경우에는 자동화재속보설비를 설치하지 않을 수 있다.

1) 노유자 생활시설

2) 노유자 시설로서 바닥면적이 500㎡ 이상인 층이 있는 것

3) 수련시설(숙박시설이 있는 것만 해당한다)로서 바닥면적이 500㎡ 이상인 층이 있는 것

4) 문화유산 중 「문화유산의 보존 및 활용에 관한 법률」 제23조에 따라 보물 또는 국보로 지정된 목조건축물

5) 근린생활시설 중 다음의 어느 하나에 해당하는 시설

가) 의원, 치과의원 및 한의원으로서 입원실이 있는 시설

나) 조산원 및 산후조리원

6) 의료시설 중 다음의 어느 하나에 해당하는 것

가) 종합병원, 병원, 치과병원, 한방병원 및 요양병원(의료재활시설은 제외한다)

나) 정신병원 및 의료재활시설로 사용되는 바닥면적의 합계가 500㎡ 이상인 층이 있는 것

7) 판매시설 중 전통시장

아. 통합감시시설을 설치해야 하는 특정소방대상물은 지하구로 한다.

자. 누전경보기는 계약전류용량(같은 건축물에 계약 종류가 다른 전기가 공급되는 경우에는 그중 최대계약전류용량을 말한다)이 100암페어를 초과하는 특정소방대상물(내화구조가 아닌 건축물로서 벽·바닥 또는 반자의 전부나 일부를 불연재료 또는 준불연재료가 아닌 재료에 철망을 넣어 만든 것만 해당한다)에 설치해야 한다. 다만, 위험물 저장 및 처리 시설 중 가스시설, 터널 및 지하구의 경우에는 그렇지 않다.

차. 가스누설경보기를 설치해야 하는 특정소방대상물(가스시설이 설치된 경우만 해당한다)은 다음의 어느 하나에 해당하는 것으로 한다.

1) 문화 및 집회시설, 종교시설, 판매시설, 운수시설, 의료시설, 노유자 시설

2) 수련시설, 운동시설, 숙박시설, 공장, 창고시설 중 물류터미널, 장례시설

3. 피난구조설비

가. 피난기구는 특정소방대상물의 모든 층에 화재안전기준에 적합한 것으로 설치해야 한다. 다만, 피난층, 지상 1층, 지상 2층(노유자 시설 중 피난층이 아닌 지상 1층과 피난층이 아닌 지상 2층은 제외한다), 층수가 11층 이상인 층과 위험물 저장 및 처리시설 중 가스시설, 터널 및 지하구의 경우에는 그렇지 않다.

나. 인명구조기구를 설치해야 하는 특정소방대상물은 다음의 어느 하나에 해당하는 것으로 한다.

1) 방열복 또는 방화복(안전모, 보호장갑 및 안전화를 포함한다), 인공소생기 및 공기호흡기를 설치해야 하는 특정소방대상물: 지하층을 포함하는 층수가 7층 이상인 것 중 관광호텔 용도로 사용하는 층

2) 방열복 또는 방화복(안전모, 보호장갑 및 안전화를 포함한다) 및 공기호흡기를 설치해야 하는 특정소방대상물: 지하층을 포함하는 층수가 5층 이상인 것 중 병원 용도로 사용하는 층

3) 공기호흡기를 설치해야 하는 특정소방대상물은 다음의 어느 하나에 해당하는 것으로 한다.

가) 수용인원 100명 이상인 문화 및 집회시설 중 영화상영관

나) 판매시설 중 대규모점포

다) 운수시설 중 지하역사

라) 지하상가

마) 제1호바목 및 화재안전기준에 따라 이산화탄소소화설비(호스릴이산화탄소소화설비는 제외한다)를 설치해야 하는 특정소방대상물

다. 유도등을 설치해야 하는 특정소방대상물은 다음의 어느 하나에 해당하는 것으로 한다.

1) 피난구유도등, 통로유도등 및 유도표지는 특정소방대상물에 설치한다. 다만, 다음의 어느 하나에 해당하는 경우는 제외한다.

가) 동물 및 식물 관련 시설 중 축사로서 가축을 직접 가두어 사육하는 부분

나) 터널

2) 객석유도등은 다음의 어느 하나에 해당하는 특정소방대상물에 설치한다.

가) 유흥주점영업시설(「식품위생법 시행령」 제21조제8호라목의 유흥주점영업 중 손님이 춤을 출 수 있는 무대가 설치된 카바레, 나이트클럽 또는 그 밖에 이와 비슷한 영업시설만 해당한다)

나) 문화 및 집회시설

다) 종교시설

라) 운동시설

3) 피난유도선은 화재안전기준에서 정하는 장소에 설치한다.

라. 비상조명등을 설치해야 하는 특정소방대상물(창고시설 중 창고 및 하역장, 위험물 저장 및 처리 시설 중 가스시설 및 사람이 거주하지 않거나 벽이 없는 축사 등 동물 및 식물 관련 시설은 제외한다)은 다음의 어느 하나에 해당하는 것으로 한다.

1) 지하층을 포함하는 층수가 5층 이상인 건축물로서 연면적 3천㎡ 이상인 경우에는 모든 층

2) 1)에 해당하지 않는 특정소방대상물로서 그 지하층 또는 무창층의 바닥면적

이 450㎡ 이상인 경우에는 해당 층

3) 터널로서 그 길이가 500m 이상인 것

마. 휴대용비상조명등을 설치해야 하는 특정소방대상물은 다음의 어느 하나에 해당하는 것으로 한다.

1) 숙박시설

2) 수용인원 100명 이상의 영화상영관, 판매시설 중 대규모점포, 철도 및 도시철도 시설 중 지하역사, 지하상가

4. 소화용수설비

상수도소화용수설비를 설치해야 하는 특정소방대상물은 다음 각 목의 어느 하나에 해당하는 것으로 한다. 다만, 상수도소화용수설비를 설치해야 하는 특정소방대상물의 대지 경계선으로부터 180m 이내에 지름 75㎜ 이상인 상수도용 배수관이 설치되지 않은 지역의 경우에는 화재안전기준에 따른 소화수조 또는 저수조를 설치해야 한다.

가. 연면적 5천㎡ 이상인 것. 다만, 위험물 저장 및 처리 시설 중 가스시설, 터널 또는 지하구의 경우에는 제외한다.

나. 가스시설로서 지상에 노출된 탱크의 저장용량의 합계가 100톤 이상인 것

다. 자원순환 관련 시설 중 폐기물재활용시설 및 폐기물처분시설

5. 소화활동설비

가. 제연설비를 설치해야 하는 특정소방대상물은 다음의 어느 하나에 해당하는 것으로 한다.

1) 문화 및 집회시설, 종교시설, 운동시설 중 무대부의 바닥면적이 200㎡ 이상인 경우에는 해당 무대부

2) 문화 및 집회시설 중 영화상영관으로서 수용인원 100명 이상인 경우에는 해당 영화상영관

3) 지하층이나 무창층에 설치된 근린생활시설, 판매시설, 운수시설, 숙박시설, 위락시설, 의료시설, 노유자 시설 또는 창고시설(물류터미널로 한정한다)로서 해당 용도로 사용되는 바닥면적의 합계가 1천㎡ 이상인 경우 해당 부분

4) 운수시설 중 시외버스정류장, 철도 및 도시철도 시설, 공항시설 및 항만시설의 대기실 또는 휴게시설로서 지하층 또는 무창층의 바닥면적이 1천㎡ 이상인 경우에는 모든 층

5) 지하상가로서 연면적 1천㎡ 이상인 것

6) 예상 교통량, 경사도 등 터널의 특성을 고려하여 행정안전부령으로 정하는 터널

7) 특정소방대상물(갓복도형 아파트등은 제외한다)에 부설된 특별피난계단, 비상용 승강기의 승강장 또는 피난용 승강기의 승강장

나. 연결송수관설비를 설치해야 하는 특정소방대상물(위험물 저장 및 처리 시설 중 가스시설 및 지하구는 제외한다)은 다음의 어느 하나에 해당하는 것으로 한다.

1) 층수가 5층 이상으로서 연면적 6천㎡ 이상인 경우에는 모든 층

2) 1)에 해당하지 않는 특정소방대상물로서 지하층을 포함하는 층수가 7층 이상인 경우에는 모든 층

3) 1) 및 2)에 해당하지 않는 특정소방대상물로서 지하층의 층수가 3층 이상이고 지하층의 바닥면적의 합계가 1천㎡ 이상인 경우에는 모든 층

4) 터널로서 길이가 500m 이상인 것

다. 연결살수설비를 설치해야 하는 특정소방대상물(지하구는 제외한다)은 다음의 어느 하나에 해당하는 것으로 한다.

1) 판매시설, 운수시설, 창고시설 중 물류터미널로서 해당 용도로 사용되는 부분의 바닥면적의 합계가 1천㎡ 이상인 경우에는 해당 시설

2) 지하층(피난층으로 주된 출입구가 도로와 접한 경우는 제외한다)으로서 바닥면적의 합계가 150㎡ 이상인 경우에는 지하층의 모든 층. 다만, 「주택법 시행령」 제46조제1항에 따른 국민주택규모 이하인 아파트등의 지하층(대피시설로 사용하는 것만 해당한다)과 교육연구시설 중 학교의 지하층의 경우에는 700㎡ 이상인 것으로 한다.

3) 가스시설 중 지상에 노출된 탱크의 용량이 30톤 이상인 탱크시설

4) 1) 및 2)의 특정소방대상물에 부속된 연결통로

5) 건축물의 지하에 차고·주차장이 설치된 경우로서 차고 또는 주차장으로 사용되는 면적의 합계가 200㎡ 미만인 경우에는 해당 차고·주차장 부분

6) 기계장치에 의한 주차시설을 이용하여 20대 미만의 차량을 주차할 수 있는 시설(지붕과 외벽이 있는 경우만 해당한다)

라. 비상콘센트설비를 설치해야 하는 특정소방대상물(위험물 저장 및 처리 시설 중 가스시설 및 지하구는 제외한다)은 다음의 어느 하나에 해당하는 것으로 한다.

1) 층수가 11층 이상인 특정소방대상물의 경우에는 11층 이상의 층

2) 지하층의 층수가 3층 이상이고 지하층의 바닥면적의 합계가 1천㎡ 이상인 것은 지하층의 모든 층

3) 터널로서 길이가 500m 이상인 것

마. 무선통신보조설비를 설치해야 하는 특정소방대상물(위험물 저장 및 처리 시설 중 가스시설은 제외한다)은 다음의 어느 하나에 해당하는 것으로 한다.

1) 지하상가로서 연면적 1천㎡ 이상인 것

2) 지하층의 바닥면적의 합계가 3천㎡ 이상인 것 또는 지하층의 층수가 3층 이

상이고 지하층의 바닥면적의 합계가 1천㎡ 이상인 것은 지하층의 모든 층

3) 터널로서 길이가 500m 이상인 것

4) 지하구 중 공동구

5) 층수가 30층 이상인 것으로서 16층 이상 부분의 모든 층

바. 연소방지설비는 지하구(전력 또는 통신사업용인 것만 해당한다)에 설치해야 한다.

비고

1. 별표 2 제1호부터 제27호까지 중 어느 하나에 해당하는 시설(이하 이 호에서 "근린생활시설등"이라 한다)의 소방시설 설치기준이 복합건축물의 소방시설 설치기준보다 강화된 경우 복합건축물 안에 있는 해당 근린생활시설등에 대해서는 그 근린생활시설등의 소방시설 설치기준을 적용한다.
2. 원자력발전소 중 「원자력안전법」 제2조에 따른 원자로 및 관계시설에 설치하는 소방시설에 대해서는 「원자력안전법」 제11조 및 제21조에 따른 허가기준에 따라 설치한다.
3. 특정소방대상물의 관계인은 제8조제1항에 따른 내진설계 대상 특정소방대상물 및 제9조에 따른 성능위주설계 대상 특정소방대상물에 설치·관리해야 하는 소방시설에 대해서는 법 제7조에 따른 소방시설의 내진설계기준 및 법 제8조에 따른 성능위주설계의 기준에 맞게 설치·관리해야 한다.

■ 소방시설 설치 및 관리에 관한 법률 시행령 [별표 5] <개정 2024. 12. 31.>

특정소방대상물의 소방시설 설치의 면제 기준(제14조 관련)

설치가 면제되는 소방시설	설치가 면제되는 기준
1. 자동소화장치	자동소화장치(주거용 주방자동소화장치 및 상업용 주방자동소화장치는 제외한다)를 설치해야 하는 특정소방대상물에 물분무등소화설비를 화재안전기준에 적합하게 설치한 경우에는 그 설비의 유효범위(해당 소방시설이 화재를 감지·소화 또는 경보할 수 있는 부분을 말한다. 이하 같다)에서 설치가 면제된다.
2. 옥내소화전설비	소방본부장 또는 소방서장이 옥내소화전설비의 설치가 곤란하다고 인정하는 경우로서 호스릴 방식의 미분무소화설비 또는 옥외소화전설비를 화재안전기준에 적합하게 설치한 경우에는 그 설비의 유효범위에서 설치가 면제된다.
3. 스프링클러설비	가. 스프링클러설비를 설치해야 하는 특정소방대상물(발전시설 중 전기저장시설은 제외한다)에 적응성 있는 자동소화장치 또는 물분무등소화설비를 화재안전기준에 적합하게 설치한 경우에는 그 설비의 유효범위에서 설치가 면제된다. 나. 스프링클러설비를 설치해야 하는 전기저장시설에 소화설비를 소방청장이 정하여 고시하는 방법에 따라 설치한 경우에는 그 설비의 유효범위에서 설치가 면제된다.
4. 간이스프링클러설비	간이스프링클러설비를 설치해야 하는 특정소방대상물에 스프링클러설비, 물분무소화설비 또는 미분무소화설비를 화재안전기준에 적합하게 설치한 경우에는 그 설비의 유효범위에서 설치가 면제된다.
5. 물분무등소화설비	물분무등소화설비를 설치해야 하는 차고·주차장에 스프링클러설비를 화재안전기준에 적합하게 설치한 경우에는 그 설비의 유효범위에서 설치가 면제된다.
6. 옥외소화전설비	옥외소화전설비를 설치해야 하는 문화유산인 목조건축물에 상수도소화용수설비를 화재안전기준에서 정하는 방수압력·방수량·옥외소화전함 및 호스의 기준에 적합하게 설치한 경우에는 설치가 면제된다.
7. 비상경보설비	비상경보설비를 설치해야 할 특정소방대상물에 단독경보

	형 감지기를 2개 이상의 단독경보형 감지기와 연동하여 설치한 경우에는 그 설비의 유효범위에서 설치가 면제된다.
8. 비상경보설비 또는 단독경보형 감지기	비상경보설비 또는 단독경보형 감지기를 설치해야 하는 특정소방대상물에 자동화재탐지설비 또는 화재알림설비를 화재안전기준에 적합하게 설치한 경우에는 그 설비의 유효범위에서 설치가 면제된다.
9. 자동화재탐지설비	자동화재탐지설비의 기능(감지 · 수신 · 경보기능을 말한다)과 성능을 가진 화재알림설비, 스프링클러설비 또는 물분무등소화설비를 화재안전기준에 적합하게 설치한 경우에는 그 설비의 유효범위에서 설치가 면제된다.
10. 화재알림설비	화재알림설비를 설치해야 하는 특정소방대상물에 자동화재탐지설비를 화재안전기준에 적합하게 설치한 경우에는 그 설비의 유효범위에서 설치가 면제된다.
11. 비상방송설비	비상방송설비를 설치해야 하는 특정소방대상물에 자동화재탐지설비 또는 비상경보설비와 같은 수준 이상의 음향을 발하는 장치를 부설한 방송설비를 화재안전기준에 적합하게 설치한 경우에는 그 설비의 유효범위에서 설치가 면제된다.
12. 자동화재속보설비	자동화재속보설비를 설치해야 하는 특정소방대상물에 화재알림설비를 화재안전기준에 적합하게 설치한 경우에는 그 설비의 유효범위에서 설치가 면제된다.
13. 누전경보기	누전경보기를 설치해야 하는 특정소방대상물 또는 그 부분에 아크경보기(옥내 배전선로의 단선이나 선로 손상 등으로 인하여 발생하는 아크를 감지하고 경보하는 장치를 말한다) 또는 전기 관련 법령에 따른 지락차단장치를 설치한 경우에는 그 설비의 유효범위에서 설치가 면제된다.
14. 피난구조설비	피난구조설비를 설치해야 하는 특정소방대상물에 그 위치 · 구조 또는 설비의 상황에 따라 피난상 지장이 없다고 인정되는 경우에는 화재안전기준에서 정하는 바에 따라 설치가 면제된다.
15. 비상조명등	비상조명등을 설치해야 하는 특정소방대상물에 피난구유도등 또는 통로유도등을 화재안전기준에 적합하게 설치한 경우에는 그 유도등의 유효범위에서 설치가 면제된다.
16. 상수도소화용수설비	가. 상수도소화용수설비를 설치해야 하는 특정소방대상물의 각 부분으로부터 수평거리 140m 이내에 공공의 소

	방을 위한 소화전이 화재안전기준에 적합하게 설치되어 있는 경우에는 설치가 면제된다. 나. 소방본부장 또는 소방서장이 상수도소화용수설비의 설치가 곤란하다고 인정하는 경우로서 화재안전기준에 적합한 소화수조 또는 저수조가 설치되어 있거나 이를 설치하는 경우에는 그 설비의 유효범위에서 설치가 면제된다.
17. 제연설비	가. 제연설비를 설치해야 하는 특정소방대상물[별표 4 제5호가목6)은 제외한다]에 다음의 어느 하나에 해당하는 설비를 설치한 경우에는 설치가 면제된다. 1) 공기조화설비를 화재안전기준의 제연설비기준에 적합하게 설치하고 공기조화설비가 화재 시 제연설비기능으로 자동전환되는 구조로 설치되어 있는 경우 2) 직접 외부 공기와 통하는 배출구의 면적의 합계가 해당 제연구역[제연경계(제연설비의 일부인 천장을 포함한다)에 의하여 구획된 건축물 내의 공간을 말한다] 바닥면적의 100분의 1 이상이고, 배출구부터 각 부분까지의 수평거리가 30m 이내이며, 공기유입구가 화재안전기준에 적합하게(외부 공기를 직접 자연 유입할 경우에 유입구의 크기는 배출구의 크기 이상이어야 한다) 설치되어 있는 경우 나. 별표 4 제5호가목7)에 따라 제연설비를 설치해야 하는 특정소방대상물 중 노대(露臺)와 연결된 특별피난계단, 노대가 설치된 비상용 승강기의 승강장 또는 「건축법 시행령」 제91조제5호의 기준에 따라 배연설비가 설치된 피난용 승강기의 승강장에는 설치가 면제된다.
18. 연결송수관설비	연결송수관설비를 설치해야 하는 소방대상물에 옥외에 연결송수구 및 옥내에 방수구가 부설된 옥내소화전설비, 스프링클러설비, 간이스프링클러설비 또는 연결살수설비를 화재안전기준에 적합하게 설치한 경우에는 그 설비의 유효범위에서 설치가 면제된다. 다만, 지표면에서 최상층 방수구의 높이가 70m 이상인 경우에는 설치해야 한다.
19. 연결살수설비	가. 연결살수설비를 설치해야 하는 특정소방대상물에 송수구를 부설한 스프링클러설비, 간이스프링클러설비, 물분무소화설비 또는 미분무소화설비를 화재안전기준에 적

	합하게 설치한 경우에는 그 설비의 유효범위에서 설치가 면제된다. 나. 가스 관계 법령에 따라 설치되는 물분무장치 등에 소방대가 사용할 수 있는 연결송수구가 설치되거나 물분무장치 등에 6시간 이상 공급할 수 있는 수원(水源)이 확보된 경우에는 설치가 면제된다.
20. 무선통신보조설비	무선통신보조설비를 설치해야 하는 특정소방대상물에 이동통신 구내 중계기 선로설비 또는 무선이동중계기(「전파법」 제58조의2에 따른 적합성평가를 받은 제품만 해당한다) 등을 화재안전기준의 무선통신보조설비기준에 적합하게 설치한 경우에는 설치가 면제된다.
21. 연소방지설비	연소방지설비를 설치해야 하는 특정소방대상물에 스프링클러설비, 물분무소화설비 또는 미분무소화설비를 화재안전기준에 적합하게 설치한 경우에는 그 설비의 유효범위에서 설치가 면제된다.

■ 소방시설 설치 및 관리에 관한 법률 시행령 [별표 6]

소방시설을 설치하지 않을 수 있는 특정소방대상물 및 소방시설의 범위

(제16조 관련)

구분	특정소방대상물	설치하지 않을 수 있는 소방시설
1. 화재 위험도가 낮은 특정소방대상물	석재, 불연성금속, 불연성 건축재료 등의 가공공장·기계조립공장 또는 불연성 물품을 저장하는 창고	옥외소화전 및 연결살수설비
2. 화재안전기준을 적용하기 어려운 특정소방대상물	펄프공장의 작업장, 음료수 공장의 세정 또는 충전을 하는 작업장, 그 밖에 이와 비슷한 용도로 사용하는 것	스프링클러설비, 상수도소화용수설비 및 연결살수설비
	정수장, 수영장, 목욕장, 농예·축산·어류양식용 시설, 그 밖에 이와 비슷한 용도로 사용되는 것	자동화재탐지설비, 상수도소화용수설비 및 연결살수설비
3. 화재안전기준을 달리 적용해야 하는 특수한 용도 또는 구조를 가진 특정소방대상물	원자력발전소, 중·저준위 방사성폐기물의 저장시설	연결송수관설비 및 연결살수설비
4. 「위험물 안전관리법」 제19조에 따른 자체소방대가 설치된 특정소방대상물	자체소방대가 설치된 제조소등에 부속된 사무실	옥내소화전설비, 소화용수설비, 연결살수설비 및 연결송수관설비

■ 소방시설 설치 및 관리에 관한 법률 시행령 [별표 7]

수용인원의 산정 방법(제17조 관련)

1. 숙박시설이 있는 특정소방대상물
   가. 침대가 있는 숙박시설: 해당 특정소방대상물의 종사자 수에 침대 수(2인용 침대는 2개로 산정한다)를 합한 수
   나. 침대가 없는 숙박시설: 해당 특정소방대상물의 종사자 수에 숙박시설 바닥면적의 합계를 3㎡로 나누어 얻은 수를 합한 수
2. 제1호 외의 특정소방대상물
   가. 강의실 · 교무실 · 상담실 · 실습실 · 휴게실 용도로 쓰는 특정소방대상물: 해당 용도로 사용하는 바닥면적의 합계를 1.9㎡로 나누어 얻은 수
   나. 강당, 문화 및 집회시설, 운동시설, 종교시설: 해당 용도로 사용하는 바닥면적의 합계를 4.6㎡로 나누어 얻은 수(관람석이 있는 경우 고정식 의자를 설치한 부분은 그 부분의 의자 수로 하고, 긴 의자의 경우에는 의자의 정면 너비를 0.45m로 나누어 얻은 수로 한다)
   다. 그 밖의 특정소방대상물: 해당 용도로 사용하는 바닥면적의 합계를 3㎡로 나누어 얻은 수

비고

1. 위 표에서 바닥면적을 산정할 때에는 복도(「건축법 시행령」 제2조제11호에 따른 준불연재료 이상의 것을 사용하여 바닥에서 천장까지 벽으로 구획한 것을 말한다), 계단 및 화장실의 바닥면적을 포함하지 않는다.
2. 계산 결과 소수점 이하의 수는 반올림한다.

■ 소방시설 설치 및 관리에 관한 법률 시행령 [별표 8] [시행일: 2023. 7. 1.] 제1호라목, 제1호바목, 제1호사목, 제2호라목, 제2호바목, 제2호사목

임시소방시설의 종류와 설치기준 등(제18조제2항 및 제3항 관련)

1. 임시소방시설의 종류

가. 소화기

나. 간이소화장치: 물을 방사(放射)하여 화재를 진화할 수 있는 장치로서 소방청장이 정하는 성능을 갖추고 있을 것

다. 비상경보장치: 화재가 발생한 경우 주변에 있는 작업자에게 화재사실을 알릴 수 있는 장치로서 소방청장이 정하는 성능을 갖추고 있을 것

라. 가스누설경보기: 가연성 가스가 누설되거나 발생된 경우 이를 탐지하여 경보하는 장치로서 법 제37조에 따른 형식승인 및 제품검사를 받은 것

마. 간이피난유도선: 화재가 발생한 경우 피난구 방향을 안내할 수 있는 장치로서 소방청장이 정하는 성능을 갖추고 있을 것

바. 비상조명등: 화재가 발생한 경우 안전하고 원활한 피난활동을 할 수 있도록 자동 점등되는 조명장치로서 소방청장이 정하는 성능을 갖추고 있을 것

사. 방화포: 용접·용단 등의 작업 시 발생하는 불티로부터 가연물이 점화되는 것을 방지해주는 천 또는 불연성 물품으로서 소방청장이 정하는 성능을 갖추고 있을 것

2. 임시소방시설을 설치해야 하는 공사의 종류와 규모

가. 소화기: 법 제6조제1항에 따라 소방본부장 또는 소방서장의 동의를 받아야 하는 특정소방대상물의 신축·증축·개축·재축·이전·용도변경 또는 대수선 등을 위한 공사 중 법 제15조제1항에 따른 화재위험작업의 현장(이하 이 표에서 "화재위험작업현장"이라 한다)에 설치한다.

나. 간이소화장치: 다음의 어느 하나에 해당하는 공사의 화재위험작업현장에 설치한다.

1) 연면적 3천㎡ 이상

2) 지하층, 무창층 또는 4층 이상의 층. 이 경우 해당 층의 바닥면적이 600㎡ 이상인 경우만 해당한다.

다. 비상경보장치: 다음의 어느 하나에 해당하는 공사의 화재위험작업현장에 설치한다.

1) 연면적 400㎡ 이상

2) 지하층 또는 무창층. 이 경우 해당 층의 바닥면적이 150㎡ 이상인 경우만 해당한다.

라. 가스누설경보기: 바닥면적이 150㎡ 이상인 지하층 또는 무창층의 화재위험작업현장에 설치한다.

마. 간이피난유도선: 바닥면적이 150㎡ 이상인 지하층 또는 무창층의 화재위험작업현장에 설치한다.

바. 비상조명등: 바닥면적이 150㎡ 이상인 지하층 또는 무창층의 화재위험작업현장에 설치한다.

사. 방화포: 용접·용단 작업이 진행되는 화재위험작업현장에 설치한다.

3. 임시소방시설과 기능 및 성능이 유사한 소방시설로서 임시소방시설을 설치한 것으로 보는 소방시설

가. 간이소화장치를 설치한 것으로 보는 소방시설: 소방청장이 정하여 고시하는 기준에 맞는 소화기(연결송수관설비의 방수구 인근에 설치한 경우로 한정한다) 또는 옥내소화전설비

나. 비상경보장치를 설치한 것으로 보는 소방시설: 비상방송설비 또는 자동화재탐지설비

다. 간이피난유도선을 설치한 것으로 보는 소방시설: 피난유도선, 피난구유도등, 통로유도등 또는 비상조명등

■ 소방시설 설치 및 관리에 관한 법률 시행령 [별표 9] <개정 2025. 11. 25.>

소방시설관리업의 업종별 등록기준 및 영업범위(제45조제1항 관련)

기술인력 등 / 업종별	기술인력	영업범위
전문 소방시설관리업	가. 소방시설관리사 자격을 취득한 후 소방 관련 실무경력이 5년 이상인 특급점검자 1명 이상 나. 소방시설관리사 자격을 취득한 후 소방 관련 실무경력이 3년 이상인 특급점검자 1명 이상 다. 고급점검자 이상의 기술인력 2명 이상 라. 중급점검자 이상의 기술인력 2명 이상 마. 초급점검자 이상의 기술인력 2명 이상	모든 특정소방대상물
일반 소방시설관리업	가. 소방시설관리사 자격을 취득한 후 소방 관련 실무경력이 1년 이상인 특급점검자 1명 이상 나. 중급점검자 이상의 기술인력 1명 이상 다. 초급점검자 이상의 기술인력 1명 이상	특정소방대상물 중 「화재의 예방 및 안전관리에 관한 법률 시행령」 별표 4에 따른 1급, 2급, 3급 소방안전관리대상물

비고

1. "소방 관련 실무경력"이란 「소방시설공사업법」 제28조제3항에 따른 소방기술과 관련된 경력을 말한다.
2. 기술인력의 종류별 자격은 「소방시설공사업법」 제28조제3항에 따라 소방기술과 관련된 자격·학력 및 경력을 가진 사람 중에서 행정안전부령으로 정한다.

■ 소방시설 설치 및 관리에 관한 법률 시행령 [별표 10] <개정 2025. 11. 25.>

과태료의 부과기준(제52조 관련)

1. 일반기준

가. 위반행위의 횟수에 따른 과태료의 가중된 부과기준은 최근 1년간 같은 위반행위로 과태료 부과처분을 받은 경우에 적용한다. 이 경우 기간의 계산은 위반행위에 대하여 과태료 부과처분을 받은 날과 그 처분 후 다시 같은 위반행위를 하여 적발된 날을 기준으로 한다.

나. 가목에 따라 가중된 부과처분을 하는 경우 가중처분의 적용 차수는 그 위반행위 전 부과처분 차수(가목에 따른 기간 내에 과태료 부과처분이 둘 이상 있었던 경우에는 높은 차수를 말한다)의 다음 차수로 한다.

다. 부과권자는 다음의 어느 하나에 해당하는 경우에는 제2호의 개별기준에 따른 과태료의 2분의 1 범위에서 그 금액을 줄여 부과할 수 있다. 다만, 과태료를 체납하고 있는 위반행위자에 대해서는 그렇지 않다.

1) 위반행위가 사소한 부주의나 오류로 인한 것으로 인정되는 경우

2) 위반행위자가 법 위반상태를 시정하거나 해소하기 위하여 노력한 사실이 인정되는 경우

3) 위반행위자가 처음 위반행위를 한 경우로서 3년 이상 해당 업종을 모범적으로 영위한 사실이 인정되는 경우

4) 위반행위자가 화재 등 재난으로 재산에 현저한 손실을 입거나 사업 여건의 악화로 그 사업이 중대한 위기에 처하는 등 사정이 있는 경우

5) 위반행위자가 같은 위반행위로 다른 법률에 따라 과태료·벌금·영업정지 등의 처분을 받은 경우

6) 그 밖에 위반행위의 정도, 위반행위의 동기와 그 결과 등을 고려하여 과태료 금액을 줄일 필요가 있다고 인정되는 경우

2. 개별기준

위반행위	근거 법조문	과태료 금액 (단위: 만원)		
		1차 위반	2차 위반	3차 이상 위반
가. 법 제12조제1항을 위반한 경우 1) 2) 및 3)의 규정을 제외하고 소방시설을 최근 1년 이내에 2회 이상 화재안전	법 제61조 제1항제1호	100		

기준에 따라 관리하지 않은 경우 2) 소방시설을 다음에 해당하는 고장 상태 등으로 방치한 경우 가) 소화펌프를 고장 상태로 방치한 경우 나) 화재 수신기, 동력·감시 제어반 또는 소방시설용 전원(비상전원을 포함한다)을 차단하거나, 고장난 상태로 방치하거나, 임의로 조작하여 자동으로 작동이 되지 않도록 한 경우 다) 소방시설이 작동할 때 소화배관을 통하여 소화수가 방수되지 않는 상태 또는 소화약제가 방출되지 않는 상태로 방치한 경우		200		
3) 소방시설을 설치하지 않은 경우		300		
나. 법 제15조제1항을 위반하여 공사 현장에 임시소방시설을 설치·관리하지 않은 경우	법 제61조 제1항제2호	300		
다. 법 제16조제1항을 위반하여 피난시설, 방화구획 또는 방화시설을 폐쇄·훼손·변경하는 등의 행위를 한 경우	법 제61조 제1항제3호	100	200	300
라. 법 제20조제1항을 위반하여 방염대상물품을 방염성능기준 이상으로 설치하지 않은 경우	법 제61조 제1항제4호	200		
마. 법 제22조제1항 전단을 위반하여 점검능력평가를 받지 않고 점검을 한 경우	법 제61조 제1항제5호	300		
바. 법 제22조제1항 후단을 위반하여 관계인에게 점검 결과를 제출하지 않은 경우	법 제61조 제1항제6호	300		
사. 법 제22조제2항에 따른 자체점검의 구분 및 대상, 점검인력의 배치기준 등 자체점검 시 준수사항을 위반한 경우 1) 자체점검의 구분 및 대상 등 자체점검 시 준수사항에 따른 아파트등 세대별 자체점검을 하지 않은 경우	법 제61조 제1항제7호	50		
2) 1)의 규정을 제외하고 자체점검의 구분 및 대상, 점검인력의 배치기준 등 자체점		300		

검 시 준수사항을 위반한 경우				
아. 법 제23조제3항을 위반하여 점검 결과를 보고하지 않거나 거짓으로 보고한 경우 1) 지연 보고 기간이 10일 미만인 경우 2) 지연 보고 기간이 10일 이상 1개월 미만인 경우 3) 지연 보고 기간이 1개월 이상이거나 보고하지 않은 경우 4) 점검 결과를 축소·삭제하는 등 거짓으로 보고한 경우	법 제61조 제1항제8호	50 100 200 300		
자. 법 제23조제4항을 위반하여 이행계획을 기간 내에 완료하지 않은 경우 또는 이행계획 완료 결과를 보고하지 않거나 거짓으로 보고한 경우 1) 지연 완료 기간 또는 지연 보고 기간이 10일 미만인 경우 2) 지연 완료 기간 또는 지연 보고 기간이 10일 이상 1개월 미만인 경우 3) 지연 완료 기간 또는 지연 보고 기간이 1개월 이상이거나, 완료 또는 보고를 하지 않은 경우 4) 이행계획 완료 결과를 거짓으로 보고한 경우	법 제61조 제1항제9호	50 100 200 300		
차. 법 제24조제1항을 위반하여 점검기록표를 기록하지 않거나 특정소방대상물의 출입자가 쉽게 볼 수 있는 장소에 게시하지 않은 경우	법 제61조 제1항제10호	100	200	300
카. 법 제31조 또는 제32조제3항을 위반하여 신고를 하지 않거나 거짓으로 신고한 경우 1) 지연 신고 기간이 1개월 미만인 경우 2) 지연 신고 기간이 1개월 이상 3개월 미만인 경우 3) 지연 신고 기간이 3개월 이상이거나 신고를 하지 않은 경우 4) 거짓으로 신고한 경우	법 제61조 제1항제11호	50 100 200 300		
타. 법 제33조제3항을 위반하여 지위승계	법 제61조	300		

행정처분 또는 휴업·폐업의 사실을 특정소방대상물의 관계인에게 알리지 않거나 거짓으로 알린 경우	제1항제12호			
파. 법 제33조제4항을 위반하여 소속 기술인력의 참여 없이 자체점검을 한 경우	법 제61조 제1항제13호	300		
하. 법 제34조제2항에 따른 점검실적을 증명하는 서류 등을 거짓으로 제출한 경우	법 제61조 제1항제14호	300		
거. 법 제52조제1항에 따른 명령을 위반하여 보고 또는 자료제출을 하지 않거나 거짓으로 보고 또는 자료제출을 한 경우 또는 정당한 사유 없이 관계 공무원의 출입 또는 검사를 거부·방해 또는 기피한 경우	법 제61조 제1항제15호	50	100	300

소방시설 설치 및 관리에 관한 법률 시행규칙

[시행 2026. 7. 1.] [행정안전부령 제628호, 2026. 7. 1., 타법개정]

소방청 (예방분석제도과, 소방시설 설치 및 관리) 044 - 205 - 7546, 7547
소방청 (예방분석제도과, 자체점검, 관리업) 044 - 205 - 7553

제1장 총칙

제1조(목적) 이 규칙은 「소방시설 설치 및 관리에 관한 법률」 및 같은 법 시행령에서 위임된 사항과 그 시행에 필요한 사항을 규정함을 목적으로 한다.

제2조(기술기준의 제정ㆍ개정 절차) ① 국립소방연구원장은 화재안전기준 중 기술기준(이하 "기술기준"이라 한다)을 제정ㆍ개정하려는 경우 제정안ㆍ개정안을 작성하여 「소방시설 설치 및 관리에 관한 법률」(이하 "법"이라 한다) 제18조제1항에 따른 중앙소방기술심의위원회(이하 "중앙위원회"라 한다)의 심의ㆍ의결을 거쳐야 한다. 이 경우 제정안ㆍ개정안의 작성을 위해 소방 관련 기관ㆍ단체 및 개인 등의 의견을 수렴할 수 있다.
② 국립소방연구원장은 제1항에 따라 중앙위원회의 심의ㆍ의결을 거쳐 다음 각 호의 사항이 포함된 승인신청서를 소방청장에게 제출해야 한다.
1. 기술기준의 제정안 또는 개정안
2. 기술기준의 제정 또는 개정 이유
3. 기술기준의 심의 경과 및 결과
③ 제2항에 따라 승인신청서를 제출받은 소방청장은 제정안 또는 개정안이 화재안전기준 중 성능기준 등을 충족하는지를 검토하여 승인 여부를 결정하고 국립소방연구원장에게 통보해야 한다.
④ 제3항에 따라 승인을 통보받은 국립소방연구원장은 승인받은 기술기준을 관보에 게재하고, 국립소방연구원 인터넷 홈페이지를 통해 공개해야 한다.
⑤ 제1항부터 제4항까지에서 규정한 사항 외에 기술기준의 제정ㆍ개정을 위하여 필요한 사항은 국립소방연구원장이 정한다.

제2장 소방시설등의 설치ㆍ관리

제1절 건축허가등의 동의 등

제3조(건축허가등의 동의 요구) ① 법 제6조제1항에 따른 건축물 등의 신축ㆍ증축ㆍ개축ㆍ재축ㆍ이전ㆍ용도변경 또는 대수선의 허가ㆍ협의 및 사용승인(「주택법」 제15조에 따른 승인 및 같은 법 제49조에 따른 사용검사, 「학교시설사업 촉진법」 제4조에 따른 승인 및 같은 법 제13조에 따른 사용승인을 포함하며, 이하 "건축허가등"이라 한다)의 동의 요구는 다음 각 호

의 권한이 있는 행정기관이 「소방시설 설치 및 관리에 관한 법률 시행령」(이하 "영"이라 한다) 제7조제1항 각 호에 따른 동의대상물의 시공지 또는 소재지를 관할하는 소방본부장 또는 소방서장에게 해야 한다.

1. 「건축법」 제11조에 따른 허가 및 같은 법 제29조제2항에 따른 협의의 권한이 있는 행정기관
2. 「주택법」 제15조에 따른 승인 및 같은 법 제49조에 따른 사용검사의 권한이 있는 행정기관
3. 「학교시설사업 촉진법」 제4조에 따른 승인 및 같은 법 제13조에 따른 사용승인의 권한이 있는 행정기관
4. 「고압가스 안전관리법」 제4조에 따른 허가의 권한이 있는 행정기관
5. 「도시가스사업법」 제3조에 따른 허가의 권한이 있는 행정기관
6. 「액화석유가스의 안전관리 및 사업법」 제5조 및 제6조에 따른 허가의 권한이 있는 행정기관
7. 「전기안전관리법」 제8조에 따른 자가용전기설비의 공사계획의 인가의 권한이 있는 행정기관
8. 「전기사업법」 제61조에 따른 전기사업용전기설비의 공사계획에 대한 인가의 권한이 있는 행정기관
9. 「국토의 계획 및 이용에 관한 법률」 제88조제2항에 따른 도시·군계획시설사업 실시계획 인가의 권한이 있는 행정기관

② 제1항 각 호의 어느 하나에 해당하는 기관은 영 제7조제3항에 따라 건축허가등의 동의를 요구하는 경우에는 동의요구서(전자문서로 된 요구서를 포함한다)에 다음 각 호의 서류(전자문서를 포함한다)를 첨부해야 한다.<개정 2024. 11. 29., 2025. 12. 1.>

1. 「건축법 시행규칙」 제6조에 따른 건축허가신청서, 같은 법 시행규칙 제8조에 따른 건축허가서 또는 같은 법 시행규칙 제12조에 따른 건축·대수선·용도변경신고서 등 건축허가등을 확인할 수 있는 서류의 사본. 이 경우 동의 요구를 받은 담당 공무원은 특별한 사정이 있는 경우를 제외하고는 「전자정부법」 제36조제1항에 따른 행정정보의 공동이용을 통하여 건축허가서를 확인함으로써 첨부서류의 제출을 갈음할 수 있다.
2. 다음 각 목의 설계도서. 다만, 가목 및 나목2)·4)의 설계도서는 「소방시설공사업법 시행령」 제4조에 따른 소방시설공사 착공신고 대상에 해당되는 경우에만 제출하고, 이 경우 나목4)의 서류 중 내진 시방서 및 계산서 등 세부 내용이 포함된 상세 설계도면은 「소방시설공사업법」 제13조에 따른 착공신고 시까지 제출해야 한다.
   가. 건축물 설계도서
      1) 건축물 개요 및 배치도
      2) 주단면도 및 입면도(立面圖: 물체를 정면에서 본 대로 그린 그림을 말한다. 이하 같다)
      3) 층별 평면도(용도별 기준층 평면도를 포함한다. 이하 같다)

4) 방화구획도(창호도를 포함한다)

5) 실내ㆍ실외 마감재료표

6) 소방자동차 진입 동선도 및 부서 공간 위치도(조경계획을 포함한다)

나. 소방시설 설계도서

1) 소방시설(기계ㆍ전기 분야의 시설을 말한다)의 계통도(시설별 계산서를 포함한다)

2) 소방시설별 층별 평면도

3) 실내장식물 방염대상물품 설치 계획(「건축법」 제52조에 따른 건축물의 마감재료는 제외한다)

4) 소방시설의 내진설계 계통도 및 기준층 평면도(내진 시방서 및 계산서 등 세부 내용이 포함된 상세 설계도면을 포함한다)

3. 소방시설 설치계획표

4. 임시소방시설 설치계획서(설치시기ㆍ위치ㆍ종류ㆍ방법 등 임시소방시설의 설치와 관련된 세부 사항을 포함한다)

5. 「소방시설공사업법」 제4조제1항에 따라 등록한 소방시설설계업등록증과 소방시설을 설계한 기술인력의 기술자격증 사본

6. 「소방시설공사업법」 제21조 및 제21조의3제2항에 따라 체결한 소방시설설계 계약서 사본

7. 「화재의 예방 및 안전관리에 관한 법률」 제17조제5항에 따른 특수가연물의 저장ㆍ취급 계획서(공장 또는 창고에 대한 건축허가등의 동의를 요구하는 경우로 한정한다)

③ 제1항에 따른 동의 요구를 받은 소방본부장 또는 소방서장은 법 제6조제4항에 따라 건축허가등의 동의 요구서류를 접수한 날부터 5일(허가를 신청한 건축물 등이 「화재의 예방 및 안전관리에 관한 법률 시행령」 별표 4 제1호가목의 어느 하나에 해당하는 경우에는 10일) 이내에 건축허가등의 동의 여부를 회신해야 한다.

④ 소방본부장 또는 소방서장은 제3항에도 불구하고 제2항에 따른 동의요구서 및 첨부서류의 보완이 필요한 경우에는 4일 이내의 기간을 정하여 보완을 요구할 수 있다. 이 경우 보완 기간은 제3항에 따른 회신 기간에 산입하지 않으며 보완 기간 내에 보완하지 않는 경우에는 동의요구서를 반려해야 한다.

⑤ 제1항에 따라 건축허가등의 동의를 요구한 기관이 그 건축허가등을 취소했을 때에는 취소한 날부터 7일 이내에 건축물 등의 시공지 또는 소재지를 관할하는 소방본부장 또는 소방서장에게 그 사실을 통보해야 한다.

⑥ 소방본부장 또는 소방서장은 제3항에 따라 동의 여부를 회신하는 경우에는 별지 제1호서식의 건축허가등의 동의대장에 이를 기록하고 관리해야 한다.

⑦ 법 제6조제8항 후단에서 “ 행정안전부령으로 정하는 기간 ” 이란 7일을 말한다.

제4조(성능위주설계의 신고) ① 성능위주설계를 한 자는 법 제8조제2항에 따라 「건축법」 제11조에 따른 건축허가를 신청하기 전에 별지 제2호서식의 성능위주설계 신고서(전자문서로 된 신고서를 포함한다)에 다음 각 호의 서류(전자문서를 포함한다)를 첨부하여 관할 소방서장

에게 신고해야 한다. 이 경우 다음 각 호의 서류에는 사전검토 결과에 따라 보완된 내용을 포함해야 하며, 제7조제1항에 따른 사전검토 신청 시 제출한 서류와 동일한 내용의 서류는 제외한다.

1. 다음 각 목의 사항이 포함된 설계도서
   가. 건축물의 개요(위치, 구조, 규모, 용도)
   나. 부지 및 도로의 설치 계획(소방차량 진입 동선을 포함한다)
   다. 화재안전성능의 확보 계획
   라. 성능위주설계 요소에 대한 성능평가(화재 및 피난 모의실험 결과를 포함한다)
   마. 성능위주설계 적용으로 인한 화재안전성능 비교표
   바. 다음의 건축물 설계도면
      1) 주단면도 및 입면도
      2) 층별 평면도 및 창호도
      3) 실내ㆍ실외 마감재료표
      4) 방화구획도(화재 확대 방지계획을 포함한다)
      5) 건축물의 구조 설계에 따른 피난계획 및 피난 동선도
   사. 소방시설의 설치계획 및 설계 설명서
   아. 다음의 소방시설 설계도면
      1) 소방시설 계통도 및 층별 평면도
      2) 소화용수설비 및 연결송수구 설치 위치 평면도
      3) 종합방재실 설치 및 운영계획
      4) 상용전원 및 비상전원의 설치계획
      5) 소방시설의 내진설계 계통도 및 기준층 평면도(내진 시방서 및 계산서 등 세부 내용이 포함된 상세 설계도면은 제외한다)
   자. 소방시설에 대한 전기부하 및 소화펌프 등 용량계산서
2. 「소방시설공사업법 시행령」 별표 1의2에 따른 성능위주설계를 할 수 있는 자의 자격ㆍ기술인력을 확인할 수 있는 서류
3. 「소방시설공사업법」 제21조 및 제21조의3제2항에 따라 체결한 성능위주설계 계약서 사본

② 소방서장은 제1항에 따라 성능위주설계 신고서를 받은 경우 성능위주설계 대상 및 자격 여부 등을 확인하고, 첨부서류의 보완이 필요한 경우에는 7일 이내의 기간을 정하여 성능위주설계를 한 자에게 보완을 요청할 수 있다.

제5조(신고된 성능위주설계에 대한 검토ㆍ평가) ① 제4조제1항에 따라 성능위주설계의 신고를 받은 소방서장은 필요한 경우 같은 조 제2항에 따른 보완 절차를 거쳐 소방청장 또는 관할 소방본부장에게 법 제9조제1항에 따른 성능위주설계 평가단(이하 “평가단”이라 한다)의 검토ㆍ평가를 요청해야 한다.

② 제1항에 따라 검토ㆍ평가를 요청받은 소방청장 또는 소방본부장은 요청을 받은 날부터 20일 이내에 평가단의 심의ㆍ의결을 거쳐 해당 건축물의 성능위주설계를 검토ㆍ평가하고, 별지 제3호서식의 성능위주설계 검토ㆍ평가 결과서를 작성하여 관할 소방서장에게 지체 없이 통보해야 한다.

③ 제4조제1항에 따라 성능위주설계 신고를 받은 소방서장은 제1항에도 불구하고 신기술ㆍ신공법 등 검토ㆍ평가에 고도의 기술이 필요한 경우에는 중앙위원회에 심의를 요청할 수 있다.

④ 중앙위원회는 제3항에 따라 요청된 사항에 대하여 20일 이내에 심의ㆍ의결을 거쳐 별지 제3호서식의 성능위주설계 검토ㆍ평가 결과서를 작성하고 관할 소방서장에게 지체 없이 통보해야 한다.

⑤ 제2항 또는 제4항에 따라 성능위주설계 검토ㆍ평가 결과서를 통보받은 소방서장은 성능위주설계 신고를 한 자에게 별표 1에 따라 수리 여부를 통보해야 한다.

제6조(성능위주설계의 변경신고) ① 법 제8조제2항 후단에서 “해당 특정소방대상물의 연면적ㆍ높이ㆍ층수의 변경 등 행정안전부령으로 정하는 사유”란 특정소방대상물의 연면적ㆍ높이ㆍ층수의 변경이 있는 경우를 말한다. 다만, 「건축법」 제16조제1항 단서 및 같은 조 제2항에 따른 경우는 제외한다.

② 성능위주설계를 한 자는 법 제8조제2항 후단에 따라 해당 성능위주설계를 한 특정소방대상물이 제1항에 해당하는 경우 별지 제4호서식의 성능위주설계 변경 신고서(전자문서로 된 신고서를 포함한다)에 제4조제1항 각 호의 서류(전자문서를 포함하며, 변경되는 부분만 해당한다)를 첨부하여 관할 소방서장에게 신고해야 한다.

③ 제2항에 따른 성능위주설계의 변경신고에 대한 검토ㆍ평가, 수리 여부 결정 및 통보에 관하여는 제5조제2항부터 제5항까지의 규정을 준용한다. 이 경우 같은 조 제2항 및 제4항 중 “20일 이내”는 각각 “14일 이내”로 본다.

제7조(성능위주설계의 사전검토 신청) ① 성능위주설계를 한 자는 법 제8조제4항에 따라 「건축법」 제4조의2에 따른 건축위원회의 심의를 받아야 하는 건축물인 경우에는 그 심의를 신청하기 전에 별지 제5호서식의 성능위주설계 사전검토 신청서(전자문서로 된 신청서를 포함한다)에 다음 각 호의 서류(전자문서를 포함한다)를 첨부하여 관할 소방서장에게 사전검토를 신청해야 한다.

1. 건축물의 개요(위치, 구조, 규모, 용도)
2. 부지 및 도로의 설치 계획(소방차량 진입 동선을 포함한다)
3. 화재안전성능의 확보 계획
4. 화재 및 피난 모의실험 결과
5. 다음 각 목의 건축물 설계도면
   가. 주단면도 및 입면도
   나. 층별 평면도 및 창호도

다. 실내ㆍ실외 마감재료표
라. 방화구획도(화재 확대 방지계획을 포함한다)
마. 건축물의 구조 설계에 따른 피난계획 및 피난 동선도
6. 소방시설 설치계획 및 설계 설명서(소방시설 기계ㆍ전기 분야의 기본계통도를 포함한다)
7. 「소방시설공사업법 시행령」 별표 1의2에 따른 성능위주설계를 할 수 있는 자의 자격ㆍ기술인력을 확인할 수 있는 서류
8. 「소방시설공사업법」 제21조 및 제21조의3제2항에 따라 체결한 성능위주설계 계약서 사본

② 소방서장은 제1항에 따른 성능위주설계 사전검토 신청서를 받은 경우 성능위주설계 대상 및 자격 여부 등을 확인하고, 첨부서류의 보완이 필요한 경우에는 7일 이내의 기간을 정하여 성능위주설계를 한 자에게 보완을 요청할 수 있다.

제8조(사전검토가 신청된 성능위주설계에 대한 검토ㆍ평가) ① 제7조제1항에 따라 사전검토의 신청을 받은 소방서장은 필요한 경우 같은 조 제2항에 따른 보완 절차를 거쳐 소방청장 또는 관할 소방본부장에게 평가단의 검토ㆍ평가를 요청해야 한다.

② 제1항에 따라 검토ㆍ평가를 요청받은 소방청장 또는 소방본부장은 평가단의 심의ㆍ의결을 거쳐 해당 건축물의 성능위주설계를 검토ㆍ평가하고, 별지 제6호서식의 성능위주설계 사전검토 결과서를 작성하여 관할 소방서장에게 지체 없이 통보해야 한다.

③ 제1항에도 불구하고 제7조제1항에 따라 성능위주설계 사전검토의 신청을 받은 소방서장은 신기술ㆍ신공법 등 검토ㆍ평가에 고도의 기술이 필요한 경우에는 중앙위원회에 심의를 요청할 수 있다.

④ 중앙위원회는 제3항에 따라 요청된 사항에 대하여 심의를 거쳐 별지 제6호서식의 성능위주설계 사전검토 결과서를 작성하고, 관할 소방서장에게 지체 없이 통보해야 한다.

⑤ 제2항 또는 제4항에 따라 성능위주설계 사전검토 결과서를 통보받은 소방서장은 성능위주설계 사전검토를 신청한 자 및 「건축법」 제4조에 따른 해당 건축위원회에 그 결과를 지체 없이 통보해야 한다.

제9조(성능위주설계 기준) ① 법 제8조제7항에 따른 성능위주설계의 기준은 다음 각 호와 같다.
1. 소방자동차 진입(통로) 동선 및 소방관 진입 경로 확보
2. 화재ㆍ피난 모의실험을 통한 화재위험성 및 피난안전성 검증
3. 건축물의 규모와 특성을 고려한 최적의 소방시설 설치
4. 소화수 공급시스템 최적화를 통한 화재피해 최소화 방안 마련
5. 특별피난계단을 포함한 피난경로의 안전성 확보
6. 건축물의 용도별 방화구획의 적정성
7. 침수 등 재난상황을 포함한 지하층 안전확보 방안 마련

② 제1항에 따른 성능위주설계의 세부 기준은 소방청장이 정한다.

제10조(평가단의 구성) ① 평가단은 평가단장을 포함하여 50명 이내의 평가단원으로 성별을 고려하여 구성한다.

② 평가단장은 화재예방 업무를 담당하는 부서의 장 또는 제3항에 따라 임명 또는 위촉된 평가단원 중에서 학식ㆍ경험ㆍ전문성 등을 종합적으로 고려하여 소방청장 또는 소방본부장이 임명하거나 위촉한다.

③ 평가단원은 다음 각 호의 어느 하나에 해당하는 사람 중에서 소방청장 또는 관할 소방본부장이 임명하거나 위촉한다. 다만, 관할 소방서의 해당 업무 담당 과장은 당연직 평가단원으로 한다.

1. 소방공무원 중 다음 각 목의 어느 하나에 해당하는 사람
   가. 소방기술사
   나. 소방시설관리사
   다. 다음의 어느 하나에 해당하는 자격을 갖춘 사람으로서 「소방공무원 교육훈련규정」 제3조제2항에 따른 중앙소방학교에서 실시하는 성능위주설계 관련 교육과정을 이수한 사람
      1) 소방설비기사 이상의 자격을 가진 사람으로서 제3조에 따른 건축허가등의 동의 업무를 1년 이상 담당한 사람
      2) 건축 또는 소방 관련 석사 이상의 학위를 취득한 사람으로서 제3조에 따른 건축허가등의 동의 업무를 1년 이상 담당한 사람
2. 건축 분야 및 소방방재 분야 전문가 중 다음 각 목의 어느 하나에 해당하는 사람
   가. 위원회 위원 또는 법 제18조제2항에 따른 지방소방기술심의위원회 위원
   나. 「고등교육법」 제2조에 따른 학교 또는 이에 준하는 학교나 공인된 연구기관에서 부교수 이상의 직(職) 또는 이에 상당하는 직에 있거나 있었던 사람으로서 화재안전 또는 관련 법령이나 정책에 전문성이 있는 사람
   다. 소방기술사
   라. 소방시설관리사
   마. 건축계획, 건축구조 또는 도시계획과 관련된 업종에 종사하는 사람으로서 건축사 또는 건축구조기술사 자격을 취득한 사람
   바. 「소방시설공사업법」 제28조제3항에 따른 특급감리원 자격을 취득한 사람으로 소방공사 현장 감리업무를 10년 이상 수행한 사람

④ 위촉된 평가단원의 임기는 2년으로 하되, 2회에 한정하여 연임할 수 있다.

⑤ 평가단장은 평가단을 대표하고 평가단의 업무를 총괄한다.

⑥ 평가단장이 부득이한 사유로 직무를 수행할 수 없을 때에는 평가단장이 미리 지정한 평가단원이 그 직무를 대리한다.

제11조(평가단의 운영) ① 평가단의 회의는 평가단장과 평가단장이 회의마다 지명하는 6명 이상 8명 이하의 평가단원으로 구성ㆍ운영하며, 과반수의 출석으로 개의(開議)하고 출석 평가단원 과반수의 찬성으로 의결한다. 다만, 제6조제2항에 따른 성능위주설계의 변경신고에 대한 심의ㆍ의결을 하는 경우에는 제5조제2항에 따라 건축물의 성능위주설계를 검토ㆍ평가한 평가

단원 중 5명 이상으로 평가단을 구성ㆍ운영할 수 있다.

② 평가단의 회의에 참석한 평가단원에게는 예산의 범위에서 수당, 여비, 그 밖에 필요한 경비를 지급할 수 있다. 다만, 소방공무원인 평가단원이 소관 업무와 관련하여 평가단의 회의에 참석하는 경우에는 그렇지 않다.

③ 제1항 및 제2항에서 규정한 사항 외에 평가단의 운영에 필요한 세부적인 사항은 소방청장 또는 관할 소방본부장이 정한다.

제12조(평가단원의 제척ㆍ기피ㆍ회피) ① 평가단원이 다음 각 호의 어느 하나에 해당하는 경우에는 평가단의 심의ㆍ의결에서 제척(除斥)된다.

1. 평가단원 또는 그 배우자나 배우자였던 사람이 해당 안건의 당사자(당사자가 법인ㆍ단체 등인 경우에는 그 임원을 포함한다. 이하 이 호 및 제2호에서 같다)가 되거나 그 안건의 당사자와 공동권리자 또는 공동의무자인 경우
2. 평가단원이 해당 안건의 당사자와 친족인 경우
3. 평가단원이 해당 안건에 관하여 증언, 진술, 자문, 연구, 용역 또는 감정을 한 경우
4. 평가단원이나 평가단원이 속한 법인ㆍ단체 등이 해당 안건의 당사자의 대리인이거나 대리인이었던 경우

② 당사자는 제1항에 따른 제척사유가 있거나 평가단원에게 공정한 심의ㆍ의결을 기대하기 어려운 사정이 있는 경우에는 평가단에 기피신청을 할 수 있고, 평가단은 의결로 기피 여부를 결정한다. 이 경우 기피 신청의 대상인 평가단원은 그 의결에 참여하지 못한다.

③ 평가단원이 제1항 각 호의 사유에 해당하는 경우에는 스스로 해당 안건의 심의ㆍ의결에서 회피(回避)해야 한다.

제13조(평가단원의 해임ㆍ해촉) 소방청장 또는 관할 소방본부장은 평가단원이 다음 각 호의 어느 하나에 해당하는 경우에는 해당 평가단원을 해임하거나 해촉(解囑)할 수 있다.

1. 심신장애로 직무를 수행할 수 없게 된 경우
2. 직무와 관련된 비위사실이 있는 경우
3. 직무태만, 품위손상이나 그 밖의 사유로 평가단원으로 적합하지 않다고 인정되는 경우
4. 제12조제1항 각 호의 어느 하나에 해당하는데도 불구하고 회피하지 않은 경우
5. 평가단원 스스로 직무를 수행하기 어렵다는 의사를 밝히는 경우

제14조(차량용 소화기의 설치 또는 비치 기준) 법 제11조제1항에 따른 차량용 소화기의 설치 또는 비치 기준은 별표 2와 같다.

제2절 특정소방대상물에 설치하는 소방시설의 관리 등

제15조(소방시설정보관리시스템 운영방법 및 통보 절차 등) ① 소방청장, 소방본부장 또는 소방서장은 법 제12조제5항에 따른 소방시설의 작동정보 등을 실시간으로 수집ㆍ분석할 수 있는 시스템(이하 “ 소방시설정보관리시스템 ” 이라 한다)으로 수집되는 소방시설의 작동정보 등

을 분석하여 해당 특정소방대상물의 관계인(「소방기본법」 제2조제3호에 따른 관계인을 말한다. 이하 같다)에게 해당 소방시설의 정상적인 작동에 필요한 사항과 관리 방법 등 개선사항에 관한 정보를 제공할 수 있다. <개정 2024. 11. 29.>

② 소방청장, 소방본부장 또는 소방서장은 소방시설정보관리시스템을 통하여 소방시설의 고장 등 비정상적인 작동정보를 수집한 경우에는 해당 특정소방대상물의 관계인에게 그 사실을 알려주어야 한다.

③ 소방청장, 소방본부장 또는 소방서장은 소방시설정보관리시스템의 체계적·효율적·전문적인 운영을 위해 전담인력을 둘 수 있다.

④ 제1항부터 제3항까지에서 규정한 사항 외에 소방시설정보관리시스템의 운영방법 및 통보절차 등에 관하여 필요한 세부 사항은 소방청장이 정한다.

제16조(소방시설을 설치해야 하는 터널) ① 영 별표 4 제1호다목4)나)에서 "행정안전부령으로 정하는 터널"이란 「도로의 구조·시설 기준에 관한 규칙」 제48조에 따라 국토교통부장관이 정하는 도로의 구조 및 시설에 관한 세부 기준에 따라 옥내소화전설비를 설치해야 하는 터널을 말한다.

② 영 별표 4 제1호바목7) 전단에서 "행정안전부령으로 정하는 터널"이란 「도로의 구조·시설 기준에 관한 규칙」 제48조에 따라 국토교통부장관이 정하는 도로의 구조 및 시설에 관한 세부 기준에 따라 물분무소화설비를 설치해야 하는 터널을 말한다.

③ 영 별표 4 제5호가목6)에서 "행정안전부령으로 정하는 터널"이란 「도로의 구조·시설 기준에 관한 규칙」 제48조에 따라 국토교통부장관이 정하는 도로의 구조 및 시설에 관한 세부 기준에 따라 제연설비를 설치해야 하는 터널을 말한다.

제17조(연소 우려가 있는 건축물의 구조) 영 별표 4 제1호사목1) 후단에서 "행정안전부령으로 정하는 연소(延燒) 우려가 있는 구조"란 다음 각 호의 기준에 모두 해당하는 구조를 말한다.

1. 건축물대장의 건축물 현황도에 표시된 대지경계선 안에 둘 이상의 건축물이 있는 경우
2. 각각의 건축물이 다른 건축물의 외벽으로부터 수평거리가 1층의 경우에는 6미터 이하, 2층 이상의 층의 경우에는 10미터 이하인 경우
3. 개구부(영 제2조제1호 각 목 외의 부분에 따른 개구부를 말한다)가 다른 건축물을 향하여 설치되어 있는 경우

제18조(소방시설 규정의 정비) 소방청장은 법 제14조제3항에 따라 다음 각 호의 연구과제에 대하여 건축 환경 및 화재위험 변화 추세를 체계적으로 연구하여 소방시설 규정의 정비를 위한 개선방안을 마련해야 한다.

1. 공모과제: 공모에 의하여 심의·선정된 과제
2. 지정과제: 소방청장이 필요하다고 인정하여 발굴·기획하고, 주관 연구기관 및 주관 연구책임자를 지정하는 과제

제3장 소방시설등의 자체점검

제19조(기술자격자의 범위) 법 제22조제1항 각 호 외의 부분 전단에서 “ 행정안전부령으로 정하는 기술자격자 ”란 「화재의 예방 및 안전관리에 관한 법률」 제24조제1항 전단에 따라 소방안전관리자(이하 “ 소방안전관리자 ”라 한다)로 선임된 소방시설관리사 및 소방기술사를 말한다.

제20조(소방시설등 자체점검의 구분 및 대상 등) ① 법 제22조제1항에 따른 자체점검(이하 “ 자체점검 ”이라 한다)의 구분 및 대상, 점검자의 자격, 점검 장비, 점검 방법 및 횟수 등 자체점검 시 준수해야 할 사항은 별표 3과 같고, 점검인력의 배치기준은 별표 4와 같다.
② 법 제29조에 따라 소방시설관리업을 등록한 자(이하 “ 관리업자 ”라 한다)는 제1항에 따라 자체점검을 실시하는 경우 점검 대상과 점검 인력 배치상황을 점검인력을 배치한 날 이후 자체점검이 끝난 날부터 5일 이내에 법 제50조제5항에 따라 관리업자에 대한 점검능력 평가 등에 관한 업무를 위탁받은 법인 또는 단체(이하 “ 평가기관 ”이라 한다)에 통보해야 한다.
③ 제1항의 자체점검 구분에 따른 점검사항, 소방시설등점검표, 점검인원 배치상황 통보 및 세부 점검방법 등 자체점검에 필요한 사항은 소방청장이 정하여 고시한다.

제21조(소방시설등의 자체점검 대가) 법 제22조제3항에서 “ 행정안전부령으로 정하는 방식 ”이란 「엔지니어링산업 진흥법」 제31조에 따라 산업통상부장관이 고시한 엔지니어링사업의 대가 기준 중 실비정액가산방식을 말한다. <개정 2025. 10. 31.>

제22조(소방시설등의 자체점검 면제 또는 연기 등) ① 법 제22조제6항 및 영 제33조제2항에 따라 자체점검의 면제 또는 연기를 신청하려는 특정소방대상물의 관계인은 자체점검의 실시 만료일 3일 전까지 별지 제7호서식의 소방시설등의 자체점검 면제 또는 연기신청서(전자문서로 된 신청서를 포함한다)에 자체점검을 실시하기 곤란함을 증명할 수 있는 서류(전자문서를 포함한다)를 첨부하여 소방본부장 또는 소방서장에게 제출해야 한다.
② 제1항에 따른 자체점검의 면제 또는 연기 신청서를 제출받은 소방본부장 또는 소방서장은 면제 또는 연기의 신청을 받은 날부터 3일 이내에 자체점검의 면제 또는 연기 여부를 결정하여 별지 제8호서식의 자체점검 면제 또는 연기 신청 결과 통지서를 면제 또는 연기 신청을 한 자에게 통보해야 한다.

제23조(소방시설등의 자체점검 결과의 조치 등) ① 관리업자 또는 소방안전관리자로 선임된 소방시설관리사 및 소방기술사(이하 “ 관리업자등 ”이라 한다)는 자체점검을 실시한 경우에는 법 제22조제1항 각 호 외의 부분 후단에 따라 그 점검이 끝난 날부터 10일 이내에 별지 제9호서식의 소방시설등 자체점검 실시결과 보고서(전자문서로 된 보고서를 포함한다)에 소방청장이 정하여 고시하는 소방시설등점검표를 첨부하여 관계인에게 제출해야 한다.

② 제1항에 따른 자체점검 실시결과 보고서를 제출받거나 스스로 자체점검을 실시한 관계인은 법 제23조제3항에 따라 자체점검이 끝난 날부터 15일 이내에 별지 제9호서식의 소방시설등 자체점검 실시결과 보고서(전자문서로 된 보고서를 포함한다)에 다음 각 호의 서류를 첨부하여 소방본부장 또는 소방서장에게 서면이나 소방청장이 지정하는 전산망을 통하여 보고해야 한다.

1. 점검인력 배치확인서(관리업자가 점검한 경우만 해당한다)
2. 별지 제10호서식의 소방시설등의 자체점검 결과 이행계획서

③ 제1항 및 제2항에 따른 자체점검 실시결과의 보고기간에는 공휴일 및 토요일은 산입하지 않는다.

④ 제2항에 따라 소방본부장 또는 소방서장에게 자체점검 실시결과 보고를 마친 관계인은 소방시설등 자체점검 실시결과 보고서(소방시설등점검표를 포함한다)를 점검이 끝난 날부터 2년간 자체 보관해야 한다.

⑤ 제2항에 따라 소방시설등의 자체점검 결과 이행계획서를 보고받은 소방본부장 또는 소방서장은 다음 각 호의 구분에 따라 이행계획의 완료 기간을 정하여 관계인에게 통보해야 한다. 다만, 소방시설등에 대한 수리ㆍ교체ㆍ정비의 규모 또는 절차가 복잡하여 다음 각 호의 기간 내에 이행을 완료하기가 어려운 경우에는 그 기간을 달리 정할 수 있다.

1. 소방시설등을 구성하고 있는 기계ㆍ기구를 수리하거나 정비하는 경우: 보고일부터 10일 이내
2. 소방시설등의 전부 또는 일부를 철거하고 새로 교체하는 경우: 보고일부터 20일 이내

⑥ 제5항에 따른 완료기간 내에 이행계획을 완료한 관계인은 이행을 완료한 날부터 10일 이내에 별지 제11호서식의 소방시설등의 자체점검 결과 이행완료 보고서(전자문서로 된 보고서를 포함한다)에 다음 각 호의 서류(전자문서를 포함한다)를 첨부하여 소방본부장 또는 소방서장에게 보고해야 한다.

1. 이행계획 건별 전ㆍ후 사진 증명자료
2. 소방시설공사 계약서

제24조(이행계획 완료의 연기 신청 등) ① 법 제23조제5항 및 영 제35조제2항에 따라 이행계획 완료의 연기를 신청하려는 관계인은 제23조제5항에 따른 완료기간 만료일 3일 전까지 별지 제12호서식의 소방시설등의 자체점검 결과 이행계획 완료 연기신청서(전자문서로 된 신청서를 포함한다)에 기간 내에 이행계획을 완료하기 곤란함을 증명할 수 있는 서류(전자문서를 포함한다)를 첨부하여 소방본부장 또는 소방서장에게 제출해야 한다.

② 제1항에 따른 이행계획 완료의 연기 신청서를 제출받은 소방본부장 또는 소방서장은 연기 신청을 받은 날부터 3일 이내에 제23조제5항에 따른 완료기간의 연기 여부를 결정하여 별지 제13호서식의 소방시설등의 자체점검 결과 이행계획 완료 연기신청 결과 통지서를 연기 신청을 한 자에게 통보해야 한다.

제25조(자체점검 결과의 기록 및 게시) 소방본부장 또는 소방서장에게 자체점검 결과 보고를 마친 관계인은 법 제24조제1항에 따라 보고한 날부터 10일 이내에 별표 5의 소방시설등 자체점검기록표를 작성하여 특정소방대상물의 출입자가 쉽게 볼 수 있는 장소에 게시해야 한다. 이 경우 자체점검기록표를 게시하는 기간은 그 다음 자체점검기록표를 작성ㆍ게시하기 전까지로 한다. <개정 2025. 12. 1.>
[제목개정 2025. 12. 1.]

제4장 소방시설관리사 및 소방시설관리업

제1절 소방시설관리사

제26조(소방시설관리사증의 발급) 영 제48조제3항제2호에 따라 소방시설관리사증의 발급ㆍ재발급에 관한 업무를 위탁받은 법인 또는 단체(이하 "소방시설관리사증발급자"라 한다)는 법 제25조제5항에 따라 소방시설관리사 시험에 합격한 사람에게 합격자 공고일부터 1개월 이내에 별지 제14호서식의 소방시설관리사증을 발급해야 하며, 이를 별지 제15호서식의 소방시설관리사증 발급대장에 기록하고 관리해야 한다.

제27조(소방시설관리사증의 재발급) ① 법 제25조제6항에 따라 소방시설관리사가 소방시설관리사증을 잃어버렸거나 못 쓰게 되어 소방시설관리사증의 재발급을 신청하는 경우에는 별지 제16호서식의 소방시설관리사증 재발급 신청서(전자문서로 된 신청서를 포함한다)에 다음 각 호의 서류를 첨부하여 소방시설관리사증발급자에게 제출해야 한다.
1. 소방시설관리사증(못 쓰게 된 경우만 해당한다)
2. 신분증 사본
3. 사진(3센티미터 × 4센티미터) 1장
② 소방시설관리사증발급자는 제1항에 따라 재발급신청서를 제출받은 경우에는 3일 이내에 소방시설관리사증을 재발급해야 한다.

제28조(소방시설관리사시험 과목의 세부 항목 등) 영 제39조제2항에 따른 소방시설관리사시험 과목의 세부 항목은 별표 6과 같다.

제29조(소방시설관리사시험 응시원서 등) ① 영 제43조제1항에 따른 소방시설관리사시험 응시원서는 별지 제17호서식 또는 별지 제18호서식과 같다.
② 영 제43조제3항 본문에 따른 경력ㆍ재직증명서는 별지 제19호서식과 같다.

제2절 소방시설관리업

제30조(소방시설관리업의 등록신청 등) ① 소방시설관리업을 하려는 자는 법 제29조제1항에 따라 별지 제20호서식의 소방시설관리업 등록신청서(전자문서로 된 신청서를 포함한다)에 별지 제21호서식의 소방기술인력대장 및 기술자격증(경력수첩을 포함한다)을 첨부하여 특별시장

、통합특별시장、광역시장、특별자치시장、도지사 또는 특별자치도지사(이하 “시、도지사”라 한다)에게 제출(전자문서로 제출하는 경우를 포함한다)해야 한다. <개정 2026. 7. 1.>

② 제1항에 따른 신청서를 제출받은 담당 공무원은 「전자정부법」 제36조제1항에 따라 행정정보의 공동이용을 통하여 법인등기부 등본(법인인 경우만 해당한다)과 제1항에 따라 제출하는 소방기술인력대장에 기록된 소방기술인력의 국가기술자격증을 확인해야 한다. 다만, 신청인이 국가기술자격증의 확인에 동의하지 않는 경우에는 그 사본을 제출하도록 해야 한다.

제31조(소방시설관리업의 등록증 및 등록수첩 발급 등) ① 시、도지사는 제30조에 따른 소방시설관리업의 등록신청 내용이 영 제45조제1항 및 별표 9에 따른 소방시설관리업의 업종별 등록기준에 적합하다고 인정되면 신청인에게 별지 제22호서식의 소방시설관리업 등록증과 별지 제23호서식의 소방시설관리업 등록수첩을 발급하고, 별지 제24호서식의 소방시설관리업 등록대장을 작성하여 관리해야 한다. 이 경우 시、도지사는 제30조제1항에 따라 제출된 소방기술인력의 기술자격증(경력수첩을 포함한다)에 해당 소방기술인력이 그 관리업자 소속임을 기록하여 내주어야 한다.

② 시、도지사는 제30조제1항에 따라 제출된 서류를 심사한 결과 다음 각 호의 어느 하나에 해당하는 경우에는 10일 이내의 기간을 정하여 이를 보완하게 할 수 있다.

1. 첨부서류가 미비되어 있는 경우
2. 신청서 및 첨부서류의 기재내용이 명확하지 않은 경우

③ 시、도지사는 제1항에 따라 소방시설관리업 등록증을 발급하거나 법 제35조에 따라 등록을 취소한 경우에는 이를 시、도의 공보에 공고해야 한다.

④ 영 별표 9에 따른 소방시설관리업의 업종별 등록기준 중 기술인력의 종류별 자격은 「소방시설공사업법 시행규칙」 별표 4의2에서 정하는 기준에 따른다.<개정 2025. 12. 1.>

제32조(소방시설관리업의 등록증·등록수첩의 재발급 및 반납) ① 관리업자는 소방시설관리업 등록증 또는 등록수첩을 잃어버렸거나 소방시설관리업등록증 또는 등록수첩이 헐어 못 쓰게 된 경우에는 법 제29조제3항에 따라 시、도지사에게 소방시설관리업 등록증 또는 등록수첩의 재발급을 신청할 수 있다.

② 관리업자는 제1항에 따라 재발급을 신청하는 경우에는 별지 제25호서식의 소방시설관리업 등록증(등록수첩) 재발급 신청서(전자문서로 된 신청서를 포함한다)에 못 쓰게 된 소방시설관리업 등록증 또는 등록수첩(잃어버린 경우는 제외한다)을 첨부하여 시、도지사에게 제출해야 한다.

③ 시、도지사는 제2항에 따른 재발급 신청서를 제출받은 경우에는 3일 이내에 소방시설관리업 등록증 또는 등록수첩을 재발급해야 한다.

④ 관리업자는 다음 각 호의 어느 하나에 해당하는 경우에는 지체 없이 시、도지사에게 그 소방시설관리업 등록증 및 등록수첩을 반납해야 한다.

1. 법 제35조에 따라 등록이 취소된 경우

2. 소방시설관리업을 폐업한 경우
3. 제1항에 따라 재발급을 받은 경우. 다만, 등록증 또는 등록수첩을 잃어버리고 재발급을 받은 경우에는 이를 다시 찾은 경우로 한정한다.

제33조(등록사항의 변경신고 사항) 법 제31조에서 “ 행정안전부령으로 정하는 중요 사항 ” 이란 다음 각 호의 어느 하나에 해당하는 사항을 말한다.
1. 명칭ㆍ상호 또는 영업소 소재지
2. 대표자
3. 기술인력

제34조(등록사항의 변경신고 등) ① 관리업자는 등록사항 중 제33조 각 호의 사항이 변경됐을 때에는 법 제31조에 따라 변경일부터 30일 이내에 별지 제26호서식의 소방시설관리업 등록사항 변경신고서(전자문서로 된 신고서를 포함한다)에 그 변경사항별로 다음 각 호의 구분에 따른 서류(전자문서를 포함한다)를 첨부하여 시ㆍ도지사에게 제출해야 한다.
1. 명칭ㆍ상호 또는 영업소 소재지가 변경된 경우: 소방시설관리업 등록증 및 등록수첩
2. 대표자가 변경된 경우: 소방시설관리업 등록증 및 등록수첩
3. 기술인력이 변경된 경우
   가. 소방시설관리업 등록수첩
   나. 변경된 기술인력의 기술자격증(경력수첩을 포함한다)
   다. 별지 제21호서식의 소방기술인력대장

② 제1항에 따라 신고서를 제출받은 담당 공무원은 「전자정부법」 제36조제1항에 따라 법인등기부 등본(법인인 경우만 해당한다), 사업자등록증(개인인 경우만 해당한다) 및 국가기술자격증을 확인해야 한다. 다만, 신고인이 확인에 동의하지 않는 경우에는 이를 첨부하도록 해야 한다.

③ 시ㆍ도지사는 제1항에 따라 변경신고를 받은 경우 5일 이내에 소방시설관리업 등록증 및 등록수첩을 새로 발급하거나 제1항에 따라 제출된 소방시설관리업 등록증 및 등록수첩과 기술인력의 기술자격증(경력수첩을 포함한다)에 그 변경된 사항을 적은 후 내주어야 한다. 이 경우 별지 제24호서식의 소방시설관리업 등록대장에 변경사항을 기록하고 관리해야 한다.

제35조(지위승계 신고 등) ① 법 제32조제1항제1호ㆍ제2호 또는 같은 조 제2항에 따라 관리업자의 지위를 승계한 자는 같은 조 제3항에 따라 그 지위를 승계한 날부터 30일 이내에 별지 제27호서식의 소방시설관리업 지위승계 신고서(전자문서로 된 신고서를 포함한다)에 다음 각 호의 서류(전자문서를 포함한다)를 첨부하여 시ㆍ도지사에게 제출해야 한다.
1. 소방시설관리업 등록증 및 등록수첩
2. 계약서 사본 등 지위승계를 증명하는 서류
3. 별지 제21호서식의 소방기술인력대장 및 기술자격증(경력수첩을 포함한다)

② 법 제32조제1항제3호에 따라 관리업자의 지위를 승계한 자는 같은 조 제3항에 따라 그 지위를 승계한 날부터 30일 이내에 별지 제28호서식의 소방시설관리업 합병 신고서(전자문서

로 된 신고서를 포함한다)에 제1항 각 호의 서류(전자문서를 포함한다)를 첨부하여 시ㆍ도지사에게 제출해야 한다.

③ 제1항 또는 제2항에 따라 신고서를 제출받은 담당 공무원은 「전자정부법」 제36조제1항에 따라 행정정보의 공동이용을 통하여 다음 각 호의 서류를 확인해야 한다. 다만, 신고인이 사업자등록증 및 국가기술자격증의 확인에 동의하지 않는 경우에는 그 사본을 첨부하도록 해야 한다.

1. 법인등기부 등본(지위승계인이 법인인 경우만 해당한다)
2. 사업자등록증(지위승계인이 개인인 경우만 해당한다)
3. 제30조제1항에 따라 제출하는 소방기술인력대장에 기록된 소방기술인력의 국가기술자격증

④ 시ㆍ도지사는 제1항 또는 제2항에 따라 신고를 받은 경우에는 소방시설관리업 등록증 및 등록수첩을 새로 발급하고, 기술인력의 자격증 및 경력수첩에 그 변경사항을 적은 후 내주어야 하며, 별지 제24호서식의 소방시설관리업 등록대장에 지위승계에 관한 사항을 기록하고 관리해야 한다.

제36조(기술인력 참여기준) 법 제33조제4항에 따라 관리업자가 자체점검 또는 소방안전관리업무의 대행을 할 때 참여시켜야 하는 기술인력의 자격 및 배치기준은 다음 각 호와 같다.

1. 자체점검: 별표 3 및 별표 4에 따른 점검인력의 자격 및 배치기준
2. 소방안전관리업무의 대행: 「화재의 예방 및 안전관리에 관한 법률 시행규칙」 별표 1에 따른 대행인력의 자격 및 배치기준

제37조(점검능력 평가의 신청 등) ① 법 제34조제2항에 따라 점검능력을 평가받으려는 관리업자는 별지 제29호서식의 소방시설등 점검능력 평가신청서(전자문서로 된 신청서를 포함한다)에 다음 각 호의 서류(전자문서를 포함한다)를 첨부하여 평가기관에 매년 2월 15일까지 제출해야 한다.

1. 소방시설등의 점검실적을 증명하는 서류로서 다음 각 목의 구분에 따른 서류
   가. 국내 소방시설등에 대한 점검실적: 발주자가 별지 제30호서식에 따라 발급한 소방시설등의 점검실적 증명서 및 세금계산서(공급자 보관용을 말한다) 사본
   나. 해외 소방시설등에 대한 점검실적: 외국환은행이 발행한 외화입금증명서 및 재외공관장이 발행한 해외점검실적 증명서 또는 점검계약서 사본
   다. 주한 외국군의 기관으로부터 도급받은 소방시설등에 대한 점검실적: 외국환은행이 발행한 외화입금증명서 및 도급계약서 사본
2. 소방시설관리업 등록수첩 사본
3. 별지 제31호서식의 소방기술인력 보유 현황 및 국가기술자격증 사본 등 이를 증명할 수 있는 서류
4. 별지 제32호서식의 신인도평가 가점사항 확인서 및 가점사항을 확인할 수 있는 다음 각 목의 해당 서류

가. 품질경영인증서(ISO 9000 시리즈) 사본
나. 소방시설등의 점검 관련 표창 사본
다. 특허증 사본
라. 소방시설관리업 관련 기술 투자를 증명할 수 있는 서류

② 제1항에 따른 신청을 받은 평가기관의 장은 제1항 각 호의 서류가 첨부되어 있지 않은 경우에는 신청인에게 15일 이내의 기간을 정하여 보완하게 할 수 있다.

③ 제1항에도 불구하고 다음 각 호의 어느 하나에 해당하는 자는 상시 점검능력 평가를 신청할 수 있다. 이 경우 신청서ㆍ첨부서류의 제출 및 보완에 관하여는 제1항 및 제2항에 따른다.

1. 법 제29조에 따라 신규로 소방시설관리업의 등록을 한 자
2. 법 제32조제1항 또는 제2항에 따라 관리업자의 지위를 승계한 자
3. 제38조제3항에 따라 점검능력 평가 공시 후 다시 점검능력 평가를 신청하는 자

④ 제1항부터 제3항까지에서 규정한 사항 외에 점검능력 평가 등 업무수행에 필요한 세부 규정은 평가기관이 정하되, 소방청장의 승인을 받아야 한다.

제38조(점검능력의 평가) ① 법 제34조제1항에 따른 점검능력 평가의 항목은 다음 각 호와 같고, 점검능력 평가의 세부 기준은 별표 7과 같다

1. 실적
   가. 점검실적(법 제22조제1항에 따른 소방시설등에 대한 자체점검 실적을 말한다). 이 경우 점검실적(제37조제1항제1호나목 및 다목에 따른 점검실적은 제외한다)은 제20조제1항 및 별표 4에 따른 점검인력 배치기준에 적합한 것으로 확인된 것만 인정한다.
   나. 대행실적(「화재의 예방 및 안전관리에 관한 법률」 제25조제1항에 따라 소방안전관리 업무를 대행하여 수행한 실적을 말한다)
2. 기술력
3. 경력
4. 신인도

② 평가기관은 제1항에 따른 점검능력 평가 결과를 지체 없이 소방청장 및 시ㆍ도지사에게 통보해야 한다.

③ 평가기관은 제37조제1항에 따른 점검능력 평가 결과는 매년 7월 31일까지 평가기관의 인터넷 홈페이지를 통하여 공시하고, 같은 조 제3항에 따른 점검능력 평가 결과는 소방청장 및 시ㆍ도지사에게 통보한 날부터 3일 이내에 평가기관의 인터넷 홈페이지를 통하여 공시해야 한다.

④ 점검능력 평가의 유효기간은 제3항에 따라 점검능력 평가 결과를 공시한 날부터 1년간으로 한다.

제39조(행정처분의 기준) 법 제28조에 따른 소방시설관리사 자격의 취소 및 정지 처분과 법 제35조에 따른 소방시설관리업의 등록취소 및 영업정지 처분 기준은 별표 8과 같다.

제40조(과징금의 부과기준 등) ① 법 제36조제1항에 따라 과징금을 부과하는 위반행위의 종류와 위반 정도 등에 따른 과징금의 부과기준은 별표 9와 같다.

② 법 제36조제1항에 따른 과징금의 징수절차에 관하여는 「국고금관리법 시행규칙」을 준용한다.

제5장 보칙

제41조(수수료) ① 법 제53조에 따른 수수료 및 납부방법은 별표 10과 같다.

② 별표 10의 수수료를 반환하는 경우에는 다음 각 호의 구분에 따라 반환해야 한다.

1. 수수료를 과오납한 경우: 그 과오납한 금액의 전부
2. 시험시행기관에 책임이 있는 사유로 시험에 응시하지 못한 경우: 납입한 수수료의 전부
3. 직계 가족의 사망, 본인의 사고 또는 질병, 격리가 필요한 감염병이나 예견할 수 없는 기상상황 등으로 시험에 응시하지 못한 경우(해당 사실을 증명하는 서류 등을 제출한 경우로 한정한다): 납입한 수수료의 전부
4. 원서접수기간에 접수를 철회한 경우: 납입한 수수료의 전부
5. 시험시행일 20일 전까지 접수를 취소하는 경우: 납입한 수수료의 전부
6. 시험시행일 10일 전까지 접수를 취소하는 경우: 납입한 수수료의 100분의 50

제42조(조치명령등의 연기 신청) ① 법 제54조제1항에 따라 조치명령 또는 이행명령(이하 "조치명령등"이라 한다)의 연기를 신청하려는 관계인 등은 영 제49조제2항에 따라 조치명령등의 이행기간 만료일 5일 전까지 별지 제33호서식에 따른 조치명령등의 연기신청서(전자문서로 된 신청서를 포함한다)에 조치명령등을 그 기간 내에 이행할 수 없음을 증명할 수 있는 서류(전자문서를 포함한다)를 첨부하여 소방청장, 소방본부장 또는 소방서장에게 제출해야 한다.

② 제1항에 따른 신청서를 제출받은 소방청장, 소방본부장 또는 소방서장은 신청받은 날부터 3일 이내에 조치명령등의 연기 신청 승인 여부를 결정하여 별지 제34호서식의 조치명령등의 연기 통지서를 관계인 등에게 통지해야 한다.

제43조(위반행위 신고 내용 처리결과의 통지 등) ① 소방본부장 또는 소방서장은 법 제55조제2항에 따라 위반행위의 신고 내용을 확인하여 이를 처리한 경우에는 처리한 날부터 10일 이내에 별지 제35호서식의 위반행위 신고 내용 처리결과 통지서를 신고자에게 통지해야 한다.

② 제1항에 따른 통지는 우편, 팩스, 정보통신망, 전자우편 또는 휴대전화 문자메시지 등의 방법으로 할 수 있다.

제44조(규제의 재검토) 소방청장은 다음 각 호의 사항에 대하여 해당 호에서 정하는 날을 기준일로 하여 3년마다(매 3년이 되는 해의 기준일과 같은 날 전까지를 말한다) 그 타당성을 검토하여 개선 등의 조치를 해야 한다.

1. 제19조에 따른 소방시설등 자체점검 기술자격자의 범위: 2022년 12월 1일
2. 제20조 및 별표 3에 따른 소방시설등 자체점검의 구분 및 대상: 2022년 12월 1일
3. 제20조 및 별표 4에 따른 소방시설등 자체점검 시 점검인력 배치기준: 2022년 12월 1일
4. 제34조에 따른 소방시설관리업 등록사항의 변경신고 시 첨부서류: 2022년 12월 1일
5. 제39조 및 별표 8에 따른 행정처분 기준: 2022년 12월 1일

부칙 <제360호,2022. 12. 1.>

제1조(시행일) 이 규칙은 공포한 날부터 시행한다. 다만, 제14조의 개정규정은 2024년 12월 1일부터 시행한다.

제2조(소방시설관리사시험 응시원서에 관한 특례) 소방시설관리사시험 응시원서는 2026년 12월 31일까지는 별지 제17호서식에 따르고, 2027년 1월 1일부터는 별지 제18호서식에 따른다.

제3조(일반적 경과조치) 이 규칙 시행 당시 종전의 「화재예방, 소방시설 설치ㆍ유지 및 안전관리에 관한 법률 시행규칙」에 따라 행한 처분ㆍ절차와 그 밖의 행위로서 이 규칙에 그에 해당하는 규정이 있으면 이 규칙의 해당 규정에 따라 행해진 것으로 본다.

제4조(자체점검 시 점검인력의 배치기준에 관한 경과조치) 대통령령 제33004호 소방시설 설치 및 관리에 관한 법률 시행령 전부개정령 부칙 제13조제1항에 따라 일반 소방시설관리업을 등록한 것으로 보는 자가 자체점검 시 점검인력을 배치할 때에는 별표 4의 개정규정에도 불구하고 2024년 11월 30일까지는 종전의 「화재예방, 소방시설 설치ㆍ유지 및 안전관리에 관한 법률 시행규칙」 별표 2에 따른다.

제5조(서식에 관한 경과조치) 이 규칙 시행 당시 종전의 규정에 따른 서식은 이 규칙 시행 이후 3개월간 이 규칙에 따른 서식과 함께 사용할 수 있다.

제6조(다른 법령의 개정) ① 다중이용업소의 안전관리에 관한 특별법 시행규칙 일부를 다음과 같이 개정한다.

제14조제2호다목 중 "「화재예방, 소방시설 설치ㆍ유지 및 안전관리에 관한 법률」"을 "「소방시설 설치 및 관리에 관한 법률」"로 하고, 같은 조 제3호 중 "「화재예방, 소방시설 설치ㆍ유지 및 안전관리에 관한 법률」 제25조제1항"을 "「소방시설 설치 및 관리에 관한 법률」 제22조제1항"으로 한다.

별표 1 제1호나목(1)(다) 중 "「화재예방, 소방시설 설치ㆍ유지 및 안전관리에 관한 법률」 제26조"를 "「소방시설 설치 및 관리에 관한 법률」 제25조"로 한다.

별표 2 제1호가목2)의 설치ㆍ유지 기준란 중 "「화재예방, 소방시설 설치ㆍ유지 및 안전관리에 관한 법률」 제9조제1항에 따른 화재안전기준"을 "「소방시설 설치 및 관리에 관한 법률」 제2조제6호에 따른 화재안전기준(이하 이 표에서 "화재안전기준"이라 한다)"로 하고, 같은 호 나목의 설치ㆍ유지 기준란, 같은 호 다목1)의 설치ㆍ유지 기준란, 같은 목 2)의 설치ㆍ유지 기준란, 같은 목 3)의 설치ㆍ유지 기준란 및 같은 목 4)의 설치ㆍ유지 기준란 중 "「

화재예방, 소방시설 설치ㆍ유지 및 안전관리에 관한 법률」 제9조제1항에 따른 화재안전기준 ”을 각각 “ 화재안전기준 ”으로 한다.

별표 5 제4호의 갖추어야 할 교육용기자재의 종류란의 제8호 중 “ 화재예방, 소방시설 설치ㆍ유지 및 안전관리에 관한 법률 시행규칙」 제18조제2항 ”을 “ 「소방시설 설치 및 관리에 관한 법률 시행규칙」 제20조제1항 ”으로 한다.

별지 제19호서식의 유의사항란 제1호 중 “ 「화재예방, 소방시설 설치ㆍ유지 및 안전관리에 관한 법률」 제10조제1항 ”을 “ 「소방시설 설치 및 관리에 관한 법률」 제16조제1항 ”으로 한다.

② 소방공무원 승진임용 규정 시행규칙 일부를 다음과 같이 개정한다.

별표 8 비고의 제2호 중 “ 화재예방, 소방시설 설치ㆍ유지 및 안전관리에 관한 법률 ”을 “ 소방시설 설치 및 관리에 관한 법률 및 화재의 예방 및 안전관리에 관한 법률 ”로 한다.

③ 소방기본법 시행규칙 일부를 다음과 같이 개정한다.

제6조제3항제2호 중 “ 「화재예방, 소방시설 설치ㆍ유지 및 안전관리에 관한 법률」 제36조제5항 ”을 “ 「소방시설 설치 및 관리에 관한 법률」 제37조제5항 ”으로 하고, 같은 항 제3호 중 “ 「화재예방, 소방시설 설치ㆍ유지 및 안전관리에 관한 법률」 제39조제4항 ”을 “ 「소방시설 설치 및 관리에 관한 법률」 제40조제4항 ”으로 한다.

별표 1 제3호가목2) 중 “ 「화재예방, 소방시설 설치ㆍ유지 및 안전관리에 관한 법률」 제26조 ”를 “ 「소방시설 설치 및 관리에 관한 법률」 제25조 ”로 한다.

별표 3의3 제2호가목2) 중 “ 「화재예방, 소방시설 설치ㆍ유지 및 안전관리에 관한 법률」 제26조 ”를 “ 「소방시설 설치 및 관리에 관한 법률」 제25조 ”로 한다.

④ 소방시설공사업법 시행규칙 일부를 다음과 같이 개정한다.

제12조제1항제4호 단서 중 “ 「화재예방, 소방시설 설치ㆍ유지 및 안전관리에 관한 법률 시행규칙」 제4조제2항 ”을 “ 「소방시설 설치 및 관리에 관한 법률 시행규칙」 제3조제2항 ”으로 한다.

제15조제1항제4호 중 “ 「화재예방, 소방시설 설치ㆍ유지 및 안전관리에 관한 법률 시행규칙」 제4조제2항 ”을 “ 「소방시설 설치 및 관리에 관한 법률 시행규칙」 제3조제2항 ”으로 한다.

제19조의2제2항제1호가목1) 중 “ 「화재예방, 소방시설 설치ㆍ유지 및 안전관리에 관한 법률」 제13조제1항 ”을 “ 「소방시설 설치 및 관리에 관한 법률」 제21조제1항 ”으로 한다.

별표 4의2 제1호가목 1)부터 10)까지 외의 부분, 같은 호 나목1)부터 7)까지 외의 부분 및 같은 호 다목 1)부터 6)까지 외의 부분 중 “ 「화재예방, 소방시설 설치ㆍ유지 및 안전관리에 관한 법률」 별표 9 제2호라목 ”을 각각 “ 「소방시설 설치 및 관리에 관한 법률」 별표 9 비고의 제2호 ”로 한다.

별지 제14호서식의 첨부서류란 제4호 중 “ 「화재예방, 소방시설 설치ㆍ유지 및 안전관리에 관한 법률 시행규칙」 제4조제2항 ”을 “ 「소방시설 설치 및 관리에 관한 법률 시행규칙」 제3조제2항 ”으로 한다.

별지 제21호서식 앞쪽의 첨부서류란 제4호 중 “「화재예방, 소방시설 설치·유지 및 안전관리에 관한 법률 시행규칙」 제4조제2항”을 “「소방시설 설치 및 관리에 관한 법률 시행규칙」 제3조제2항”으로 한다.

별지 제30호의2서식 뒤쪽의 첨부서류란 제1호가목1) 중 “「화재예방, 소방시설 설치·유지 및 안전관리에 관한 법률」 제13조제1항”을 “「소방시설 설치 및 관리에 관한 법률」 제21조제1항”으로 한다.

⑤ 위험물안전관리법 시행규칙 일부를 다음과 같이 개정한다.

제45조 중 “「화재예방, 소방시설 설치·유지 및 안전관리에 관한 법률」 제36조”를 “「소방시설 설치 및 관리에 관한 법률」제37조”로 한다.

제46조 중 “「화재예방, 소방시설 설치·유지 및 안전관리에 관한 법률」”을 “「소방시설 설치 및 관리에 관한 법률」”로 한다.

⑥ 초고층 및 지하연계 복합건축물 재난관리에 관한 특별법 시행규칙 일부를 다음과 같이 개정한다.

제10조제2호 중 “「화재예방, 소방시설 설치·유지 및 안전관리에 관한 법률 시행규칙」 제4조제2항제2호”를 “「소방시설 설치 및 관리에 관한 법률 시행규칙」 제3조제2항제2호”로 한다.

제7조(다른 법령과의 관계) 이 규칙 시행 당시 다른 법령에서 종전의 「화재예방, 소방시설 설치·유지 및 안전관리에 관한 법률 시행규칙」 또는 그 규정을 인용하고 있는 경우에 이 규칙 가운데 그에 해당하는 규정이 있을 때에는 종전의 「화재예방, 소방시설 설치·유지 및 안전관리에 관한 법률 시행규칙」 또는 그 규정을 갈음하여 이 규칙 또는 이 규칙의 해당 규정을 인용한 것으로 본다.

부칙 <제397호,2023. 4. 19.>(소상공인 경제회복 지원을 위한 2개 법령의 일부개정에 관한 행정안전부령)

제1조(시행일) 이 규칙은 공포한 날부터 시행한다.

제2조(행정처분에 관한 적용례) 제1조 및 제2조의 개정규정은 이 규칙 시행 전의 위반행위에 대하여 이 규칙 시행 이후 행정처분을 하는 경우에도 적용한다.

부칙 <제524호,2024. 11. 29.>

제1조(시행일) 이 규칙은 2024년 12월 1일부터 시행한다.

제2조(자체점검 시 점검인력의 배치기준에 관한 경과조치) 대통령령 제33004호 소방시설 설치 및 관리에 관한 법률 시행령 전부개정령 부칙 제13조제1항에 따라 일반 소방시설관리업을 등록한 것으로 보는 자가 자체점검 시 점검인력을 배치할 때에는 별표 4 제2호다목의 개정규정에도 불구하고 2025년 6월 30일까지는 종전의 규정에 따른다.

부칙 <제587호,2025. 10. 31.>(정부조직법 개편 반영을 위한 3개 법령의 일부개정에 관한 행정안전부령)

이 규칙은 공포한 날부터 시행한다.

부칙 <제590호,2025. 12. 1.>

제1조(시행일) 이 규칙은 2025년 12월 1일부터 시행한다.

제2조(자체점검 결과 게시에 관한 적용례) 제25조의 개정규정은 이 규칙 시행 이후 관계인이 소방시설등의 자체점검 결과를 소방서장 또는 소방본부장에게 보고하는 경우부터 적용한다.

제3조(서식에 관한 경과조치) 이 규칙 시행 당시 종전의 별지 제36호서식은 이 규칙 시행 이후 6개월간 이 규칙에 따른 서식과 함께 사용할 수 있다.

부칙 <제628호,2026. 7. 1.>(통합특별시 신설에 따른 소방청 소관 22개 법령의 일부개정에 관한 행정안전부령)

이 규칙은 2026년 7월 1일부터 시행한다.

■ 소방시설 설치 및 관리에 관한 법률 시행규칙 [별표 1]
성능위주설계 평가단 및 중앙소방심의위원회의 검토·평가 구분 및 통보 시기

(제5조제5항 관련)

구분		성립요건	통보 시기
수리	원안 채택	신고서(도면 등) 내용에 수정이 없거나 경미한 경우 원안대로 수리	지체 없이
	보완	평가단 또는 중앙위원회에서 검토·평가한 결과 보완이 요구되는 경우로서 보완이 완료되면 수리	보완완료 후 지체 없이 통보
불수리	재검토	평가단 또는 중앙위원회에서 검토·평가한 결과 보완이 요구되나 단기간에 보완될 수 없는 경우	지체 없이
	부결	평가단 또는 중앙위원회에서 검토·평가한 결과 소방 관련 법령 및 건축 법령에 위반되거나 평가 기준을 충족하지 못한 경우	지체 없이

비 고

보완으로 결정된 경우 보완기간은 21일 이내로 부여하고 보완이 완료되면 지체 없이 수리 여부를 통보해야 한다.

■ 소방시설 설치 및 관리에 관한 법률 시행규칙 [별표 2]

차량용 소화기의 설치 또는 비치 기준(제14조 관련)

자동차에는 법 제37조제5항에 따라 형식승인을 받은 차량용 소화기를 다음 각 호의 기준에 따라 설치 또는 비치해야 한다.

1. 승용자동차: 법 제37조제5항에 따른 능력단위(이하 "능력단위"라 한다) 1 이상의 소화기 1개 이상을 사용하기 쉬운 곳에 설치 또는 비치한다.
2. 승합자동차
   가. 경형승합자동차: 능력단위 1 이상의 소화기 1개 이상을 사용하기 쉬운 곳에 설치 또는 비치한다.
   나. 승차정원 15인 이하: 능력단위 2 이상인 소화기 1개 이상 또는 능력단위 1 이상인 소화기 2개 이상을 설치한다. 이 경우 승차정원 11인 이상 승합자동차는 운전석 또는 운전석과 옆으로 나란한 좌석 주위에 1개 이상을 설치한다.
   다. 승차정원 16인 이상 35인 이하: 능력단위 2 이상인 소화기 2개 이상을 설치한다. 이 경우 승차정원 23인을 초과하는 승합자동차로서 너비 2.3미터를 초과하는 경우에는 운전자 좌석 부근에 가로 600밀리미터, 세로 200밀리미터 이상의 공간을 확보하고 1개 이상의 소화기를 설치한다.
   라. 승차정원 36인 이상: 능력단위 3 이상인 소화기 1개 이상 및 능력단위 2 이상인 소화기 1개 이상을 설치한다. 다만, 2층 대형승합자동차의 경우에는 위층 차실에 능력단위 3 이상인 소화기 1개 이상을 추가 설치한다.
3. 화물자동차(피견인자동차는 제외한다) 및 특수자동차
   가. 중형 이하: 능력단위 1 이상인 소화기 1개 이상을 사용하기 쉬운 곳에 설치한다.
   나. 대형 이상: 능력단위 2 이상인 소화기 1개 이상 또는 능력단위 1 이상인 소화기 2개 이상을 사용하기 쉬운 곳에 설치한다.
4. 「위험물안전관리법 시행령」 제3조에 따른 지정수량 이상의 위험물 또는 「고압가스 안전관리법 시행령」 제2조에 따라 고압가스를 운송하는 특수자동차(피견인자동차를 연결한 경우에는 이를 연결한 견인자동차를 포함한다): 「위험물안전관리법 시행규칙」 제41조 및 별표 17 제3호나목 중 이동탱크저장소 자동차용소화기의 설치기준란에 해당하는 능력단위와 수량 이상을 설치한다.

■ 소방시설 설치 및 관리에 관한 법률 시행규칙 [별표 3] <개정 2025. 12. 1.>

소방시설등 자체점검의 구분 및 대상, 점검자의 자격, 점검 장비, 점검 방법 및 횟수 등 자체점검 시 준수해야할 사항(제20조제1항 관련)

1. 소방시설등에 대한 자체점검은 다음과 같이 구분한다.

가. 작동점검: 소방시설등을 인위적으로 조작하여 소방시설이 정상적으로 작동하는지를 소방청장이 정하여 고시하는 소방시설등 작동점검표에 따라 점검하는 것을 말한다.

나. 종합점검: 소방시설등의 작동점검을 포함하여 소방시설등의 설비별 주요 구성 부품의 구조기준이 화재안전기준과 「건축법」 등 관련 법령에서 정하는 기준에 적합한 지 여부를 소방청장이 정하여 고시하는 소방시설등 종합점검표에 따라 점검하는 것을 말하며, 다음과 같이 구분한다.

1) 최초점검: 법 제22조제1항제1호에 따라 소방시설이 신설된 경우 「건축법」 제22조에 따라 건축물을 사용할 수 있게 된 날부터 60일 이내 점검하는 것을 말한다.

2) 그 밖의 종합점검: 최초점검을 제외한 종합점검을 말한다.

2. 작동점검은 다음의 구분에 따라 실시한다.

가. 작동점검은 영 제5조에 따른 특정소방대상물을 대상으로 한다. 다만, 다음의 어느 하나에 해당하는 특정소방대상물은 제외한다.

1) 특정소방대상물 중 「화재의 예방 및 안전관리에 관한 법률」 제24조제1항에 해당하지 않는 특정소방대상물(소방안전관리자를 선임하지 않는 대상을 말한다)

2) 「위험물안전관리법」 제2조제6호에 따른 제조소등(이하 "제조소등"이라 한다)

3) 「화재의 예방 및 안전관리에 관한 법률 시행령」 별표 4 제1호가목의 특급 소방안전관리대상물

나. 작동점검은 다음의 분류에 따른 기술인력이 점검할 수 있다. 이 경우 별표 4에 따른 점검인력 배치기준을 준수해야 한다.

1) 영 별표 4 제1호마목의 간이스프링클러설비(주택전용 간이스프링클러설비는 제외한다) 또는 같은 표 제2호다목의 자동화재탐지설비가 설치된 특정소방대상물

가) 관계인

나) 관리업에 등록된 기술인력 중 소방시설관리사

다) 「소방시설공사업법 시행규칙」 별표 4의2에 따른 특급점검자

라) 소방안전관리자로 선임된 소방시설관리사 및 소방기술사

2) 1)에 해당하지 않는 특정소방대상물

가) 관리업에 등록된 소방시설관리사

나) 소방안전관리자로 선임된 소방시설관리사 및 소방기술사

다. 작동점검은 연 1회 이상 실시한다.

라. 작동점검의 점검 시기는 다음과 같다.

1) 종합점검 대상은 종합점검(최초점검은 제외한다)을 받은 달부터 6개월이 되는 달에 실시한다.

2) 1)에 해당하지 않는 특정소방대상물은 특정소방대상물의 사용승인일(건축물의 경우에는 건축물관리대장 또는 건물 등기사항증명서에 기재되어 있는 날, 시설물의 경우에는 「시설물의 안전 및 유지관리에 관한 특별법」 제55조제1항에 따른 시설물통합정보관리체계에 저장·관리되고 있는 날을 말하며, 건축물관리대장, 건물 등기사항증명서 및 시설물통합정보관리체계를 통해 확인되지 않는 경우에는 소방시설완공검사증명서에 기재된 날을 말한다)이 속하는 달의 말일까지 실시한다. 다만, 건축물관리대장 또는 건물 등기사항증명서 등에 기입된 날이 서로 다른 경우에는 건축물관리대장에 기재되어 있는 날을 기준으로 점검한다.

3. 종합점검은 다음의 구분에 따라 실시한다.

가. 종합점검은 다음의 어느 하나에 해당하는 특정소방대상물을 대상으로 한다.

1) 법 제22조제1항제1호에 해당하는 특정소방대상물

2) 스프링클러설비가 설치된 특정소방대상물

3) 물분무등소화설비[호스릴(hose reel) 방식의 물분무등소화설비만을 설치한 경우는 제외한다]가 설치된 연면적 5,000㎡ 이상인 특정소방대상물(제조소등은 제외한다)

4) 「다중이용업소의 안전관리에 관한 특별법 시행령」 제2조제1호나목, 같은 조 제2호(비디오물소극장업은 제외한다)·제6호·제7호·제7호의2 및 제7호의5의 다중이용업의 영업장이 설치된 특정소방대상물로서 연면적이 2,000㎡ 이상인 것

5) 제연설비가 설치된 터널

6) 「공공기관의 소방안전관리에 관한 규정」 제2조에 따른 공공기관 중 연면적(터널·지하구의 경우 그 길이와 평균 폭을 곱하여 계산된 값을 말한다)이 1,000㎡ 이상인 것으로서 옥내소화전설비 또는 자동화재탐지설비가 설치된 것. 다만, 「소방기본법」 제2조제5호에 따른 소방대가 근무하는 공공기관은 제외한다.

나. 종합점검은 다음 어느 하나에 해당하는 기술인력이 점검할 수 있다. 이 경우 별표 4에 따른 점검인력 배치기준을 준수해야 한다.

1) 관리업에 등록된 소방시설관리사

2) 소방안전관리자로 선임된 소방시설관리사 및 소방기술사

다. 종합점검의 점검 횟수는 다음과 같다.

1) 연 1회 이상(「화재의 예방 및 안전에 관한 법률 시행령」 별표 4 제1호가목의 특급 소방안전관리대상물은 반기에 1회 이상) 실시한다.

2) 1)에도 불구하고 소방본부장 또는 소방서장은 소방청장이 소방안전관리가 우수하다고 인정한 특정소방대상물에 대해서는 3년의 범위에서 소방청장이 고시하거나 정한 기간 동안 종합점검을 면제할 수 있다. 다만, 면제기간 중 화재가 발생한 경우는 제외한다.

라. 종합점검의 점검 시기는 다음과 같다.

1) 가목1)에 해당하는 특정소방대상물은 「건축법」 제22조에 따라 건축물을 사용할 수 있게 된 날부터 60일 이내 실시한다.

2) 1)을 제외한 특정소방대상물은 건축물의 사용승인일이 속하는 달에 실시한다. 다만, 「공공기관의 안전관리에 관한 규정」 제2조제2호 또는 제5호에 따른 학교의 경우에는 해당 건축물의 사용승인일이 1월에서 6월 사이에 있는 경우에는 6월 30일까지 실시할 수 있다.

3) 건축물 사용승인일 이후 가목4)에 따라 종합점검 대상에 해당하게 된 경우에는 그 다음 해부터 실시한다.

4) 하나의 대지경계선 안에 2개 이상의 자체점검 대상 건축물 등이 있는 경우에는 그 건축물 중 사용승인일이 가장 빠른 연도의 건축물의 사용승인일을 기준으로 점검할 수 있다.

4. 제1호에도 불구하고 「공공기관의 소방안전관리에 관한 규정」 제2조에 따른 공공기관의 장은 공공기관에 설치된 소방시설등의 유지·관리상태를 맨눈 또는 신체감각을 이용하여 점검하는 외관점검을 월 1회 이상 실시(작동점검 또는 종합점검을 실시한 달에는 실시하지 않을 수 있다)하고, 그 점검 결과를 2년간 자체 보관해야 한다. 이 경우 외관점검의 점검자는 해당 특정소방대상물의 관계인, 소방안전관리자 또는 관리업자(소방시설관리사를 포함하여 등록된 기술인력을 말한다)로 해야 한다.

5. 제1호 및 제4호에도 불구하고 공공기관의 장은 해당 공공기관의 전기시설물 및 가스시설에 대하여 다음 각 목의 구분에 따른 점검 또는 검사를 받아야 한다.

가. 전기시설물의 경우: 「전기사업법」 제63조에 따른 사용전검사

나. 가스시설의 경우: 「도시가스사업법」 제17조에 따른 검사, 「고압가스 안전관리법」 제16조의2 및 제20조제4항에 따른 검사 또는 「액화석유가스의 안전관리 및 사업법」 제37조 및 제44조제2항·제4항에 따른 검사

5의2. 관리업자는 자체점검 기간 중 특정소방대상물의 일부가 24시간 운영하는 등의 불가피한 사유로 점검을 수행하지 못한 경우에는 별지 제9호서식 제4호 기타란에

그 내용을 기재하여 점검을 수행하지 못한 해당 소방시설의 점검방법과 함께 관계인에게 알리고, 관계인은 해당 소방시설을 점검한 후 그 점검결과를 제23조제2항에 따른 소방시설 등 자체점검 실시결과 보고서에 포함하여 보고해야 한다.

6. 공동주택(아파트등으로 한정한다) 세대별 점검방법은 다음과 같다.

가. 관리자(관리소장, 입주자대표회의 및 소방안전관리자를 포함한다. 이하 같다) 및 입주민(세대 거주자를 말한다)은 2년 주기로 모든 세대에 대하여 점검을 해야 한다.

나. 가목에도 불구하고 아날로그감지기 등 특수감지기가 설치되어 있는 경우에는 수신기에서 원격 점검할 수 있으며, 점검할 때마다 모든 세대를 점검해야 한다. 다만, 자동화재탐지설비의 선로 단선이 확인되는 때에는 단선이 난 세대 또는 그 경계구역에 대하여 현장점검을 해야 한다.

다. 관리자는 수신기에서 원격 점검이 불가능한 경우 매년 작동점검만 실시하는 공동주택은 1회 점검 시 마다 전체 세대수의 50퍼센트 이상, 종합점검을 실시하는 공동주택은 1회 점검 시 마다 전체 세대수의 30퍼센트 이상 점검하도록 자체점검 계획을 수립·시행해야 한다.

라. 관리자 또는 해당 공동주택을 점검하는 관리업자는 입주민이 세대 내에 설치된 소방시설등을 스스로 점검할 수 있도록 소방청 또는 사단법인 한국소방시설관리협회의 홈페이지에 게시되어 있는 공동주택 세대별 점검 동영상을 입주민이 시청할 수 있도록 안내하고, 점검서식(별지 제36호서식 소방시설 외관점검표를 말한다)을 사전에 배부해야 한다.

마. 입주민은 점검서식에 따라 스스로 점검하거나 관리자 또는 관리업자로 하여금 대신 점검하게 할 수 있다. 입주민이 스스로 점검한 경우에는 그 점검 결과를 관리자에게 제출하고 관리자는 그 결과를 관리업자에게 알려주어야 한다.

바. 관리자는 관리업자로 하여금 세대별 점검을 하고자 하는 경우에는 사전에 점검 일정을 입주민에게 사전에 공지하고 세대별 점검 일자를 파악하여 관리업자에게 알려주어야 한다. 관리업자는 사전 파악된 일정에 따라 세대별 점검을 한 후 관리자에게 점검 현황을 제출해야 한다.

사. 관리자는 관리업자가 점검하기로 한 세대에 대하여 입주민의 사정으로 점검을 하지 못한 경우 입주민이 스스로 점검할 수 있도록 다시 안내해야 한다. 이 경우 입주민이 관리업자로 하여금 다시 점검받기를 원하는 경우 관리업자로 하여금 추가로 점검하게 할 수 있다.

아. 관리자는 세대별 점검현황(입주민 부재 등 불가피한 사유로 점검을 하지 못한 세대 현황을 포함한다)을 작성하여 자체점검이 끝난 날부터 2년간 자체 보관해야 한다.

7. 자체점검은 다음의 점검 장비를 이용하여 점검해야 한다.

소방시설	점검 장비	규격
모든 소방시설	방수압력측정계, 절연저항계(절연저항측정기), 전류전압측정계	
소화기구	저울	
옥내소화전설비 옥외소화전설비	소화전밸브압력계	
스프링클러설비 포소화설비	헤드결합렌치(볼트, 너트, 나사 등을 죄거나 푸는 공구)	
이산화탄소소화설비 분말소화설비 할론소화설비 할로겐화합물 및 불활성기체 소화설비	검량계, 기동관누설시험기, 그 밖에 소화약제의 저장량을 측정할 수 있는 점검기구	
자동화재탐지설비 시각경보기	열감지기시험기, 연(煙)감지기시험기, 공기주입시험기, 감지기시험기연결막대, 음량계	
누전경보기	누전계	누전전류 측정용
무선통신보조설비	무선기	통화시험용
제연설비	풍속풍압계, 폐쇄력측정기, 차압계(압력차 측정기)	
통로유도등 비상조명등	조도계(밝기 측정기)	최소눈금이 0.1럭스 이하인 것

비고

1. 신축·증축·개축·재축·이전·용도변경 또는 대수선 등으로 소방시설이 새로 설치된 경우에는 해당 특정소방대상물의 소방시설 전체에 대하여 실시한다.
2. 작동점검 및 종합점검(최초점검은 제외한다)은 건축물 사용승인 후 그 다음 해부터 실시한다.
3. 특정소방대상물이 증축·용도변경 또는 대수선 등으로 사용승인일이 달라지는 경우 사용승인일이 빠른 날을 기준으로 자체점검을 실시한다.

■ 소방시설 설치 및 관리에 관한 법률 시행규칙 [별표 4] <개정 2024. 11. 29.>

소방시설등의 자체점검 시 점검인력의 배치기준(제20조제1항 관련)

1. 점검인력 1단위는 다음과 같다.
   가. 관리업자가 점검하는 경우에는 주된 점검인력인 특급점검자 1명과 보조 점검인력인 영 별표 9에 따른 주된 기술인력 또는 보조 기술인력 2명을 점검인력 1단위로 하되, 점검인력 1단위에 보조 점검인력으로 2명(같은 건축물을 점검할 때는 4명) 이내의 주된 기술인력 또는 보조 기술인력을 추가할 수 있다.
   나. 소방안전관리자로 선임된 소방시설관리사 또는 소방기술사가 점검하는 경우에는 주된 점검인력인 소방시설관리사 또는 소방기술사 중 1명과 보조 점검인력 2명을 점검인력 1단위로 하되, 점검인력 1단위에 2명 이내의 보조 점검인력을 추가할 수 있다. 이 경우 보조 점검인력은 해당 특정소방대상물의 관계인, 소방안전관리보조자 또는 관리업자 소속의 소방기술인력으로 할 수 있다.
   다. 관계인이 점검하는 경우에는 주된 점검인력인 관계인 1명과 보조 점검인력 2명을 점검인력 1단위로 한다. 이 경우 보조 점검인력은 해당 특정소방대상물의 관계인, 소방안전관리자, 소방안전관리보조자 또는 관리업자 소속의 소방기술인력으로 할 수 있다.
2. 제1호가목에 따라 관리업자가 점검하는 경우 특정소방대상물의 규모 등에 따른 점검인력의 배치기준은 다음과 같다.

구분	주된 점검인력	보조 점검인력
가. 50층 이상 또는 성능위주 설계를 한 특정소방대상물	소방시설관리사 경력 5년 이상인 특급점검자 1명 이상	고급점검자 이상의 기술인력 1명 이상 및 중급점검자 이상의 기술인력 1명 이상
나. 「화재의 예방 및 안전관리에 관한 법률 시행령」 별표 4 제1호에 따른 특급 소방안전관리대상물(가목의 특정소방대상물은 제외한다)	소방시설관리사 경력 3년 이상인 특급점검자 1명 이상	고급점검자 이상의 기술인력 1명 이상 및 초급점검자 이상의 기술인력 1명 이상
다. 「화재의 예방 및 안전관리에 관한 법률 시행령」 별표 4 제2호 및 제3호에 따른 1급 또는 2급 소방안전관리대상물	소방시설관리사 경력 1년 이상인 특급점검자 1명 이상	중급점검자 이상의 기술인력 1명 이상 및 초급점검자 이상의 기술인력 1명 이상
라. 「화재의 예방 및 안전관리에 관한 법률 시행령」 별표 4 제4호에 따른 3급 소방안전	특급점검자 1명 이상	초급점검자 이상의 기술인력 2명 이상

관리대상물		

비고

1. "주된 점검인력"이란 해당 점검 업무 전반을 총괄하는 사람을 말한다.
2. "보조 점검인력"이란 주된 점검인력을 보조하고, 주된 점검인력의 지시를 받아 점검 업무를 수행하는 사람을 말한다.
3. 점검인력의 등급구분(특급점검자, 고급점검자, 중급점검자, 초급점검자)은 「소방시설공사업법 시행규칙」 별표 4의2에서 정하는 기준에 따른다.

3. 점검인력 1단위가 하루 동안 점검할 수 있는 특정소방대상물의 연면적(이하 "점검한도 면적"이라 한다)은 다음 각 목과 같다.
   가. 종합점검: 8,000㎡
   나. 작동점검: 10,000㎡
4. 점검인력 1단위에 보조 점검인력을 1명씩 추가할 때마다 종합점검의 경우에는 2,000㎡, 작동점검의 경우에는 2,500㎡씩을 점검한도 면적에 더한다. 다만, 하루에 2개 이상의 특정소방대상물을 배치할 경우 1일 점검한도 면적은 특정소방대상물별로 투입된 점검인력에 따른 점검한도 면적의 평균값으로 적용하여 계산한다.
5. 점검인력은 하루에 5개의 특정소방대상물에 한하여 배치할 수 있다. 다만 2개 이상의 특정소방대상물을 2일 이상 연속하여 점검하는 경우에는 배치기한을 초과해서는 안 된다.
6. 관리업자등이 하루 동안 점검한 면적은 실제 점검면적(지하구는 그 길이에 폭의 길이 1.8m를 곱하여 계산된 값을 말하며, 터널은 3차로 이하인 경우에는 그 길이에 폭의 길이 3.5m를 곱하고, 4차로 이상인 경우에는 그 길이에 폭의 길이 7m를 곱한 값을 말한다. 다만, 한쪽 측벽에 소방시설이 설치된 4차로 이상인 터널의 경우에는 그 길이와 폭의 길이 3.5m를 곱한 값을 말한다. 이하 같다)에 다음의 각 목의 기준을 적용하여 계산한 면적(이하 "점검면적"이라 한다)으로 하되, 점검면적은 점검한도 면적을 초과해서는 안 된다.
   가. 실제 점검면적에 다음의 가감계수를 곱한다.

구분	대상용도	가감계수
1류	문화 및 집회시설, 종교시설, 판매시설, 의료시설, 노유자시설, 수련시설, 숙박시설, 위락시설, 창고시설, 교정시설, 발전시설, 지하가, 복합건축물	1.1
2류	공동주택, 근린생활시설, 운수시설, 교육연구시설, 운동시설, 업무시설, 방송통신시설, 공장, 항공기 및 자동차 관련 시설,	1.0

	군사시설, 관광휴게시설, 장례시설, 지하구	
3류	위험물 저장 및 처리시설, 문화재, 동물 및 식물 관련 시설, 자원순환 관련 시설, 묘지 관련 시설	0.9

나. 점검한 특정소방대상물이 다음의 어느 하나에 해당할 때에는 다음에 따라 계산된 값을 가목에 따라 계산된 값에서 뺀다.

1) 영 별표 4 제1호라목에 따라 스프링클러설비가 설치되지 않은 경우: 가목에 따라 계산된 값에 0.1을 곱한 값

2) 영 별표 4 제1호바목에 따라 물분무등소화설비(호스릴 방식의 물분무등소화설비는 제외한다)가 설치되지 않은 경우: 가목에 따라 계산된 값에 0.1을 곱한 값

3) 영 별표 4 제5호가목에 따라 제연설비가 설치되지 않은 경우: 가목에 따라 계산된 값에 0.1을 곱한 값

다. 2개 이상의 특정소방대상물을 하루에 점검하는 경우에는 특정소방대상물 상호간의 좌표 최단거리 5km마다 점검 한도면적에 0.02를 곱한 값을 점검 한도면적에서 뺀다.

7. 제3호부터 제6호까지의 규정에도 불구하고 아파트등(공용시설, 부대시설 또는 복리시설은 포함하고, 아파트등이 포함된 복합건축물의 아파트등 외의 부분은 제외한다. 이하 이 표에서 같다)를 점검할 때에는 다음 각 목의 기준에 따른다.

가. 점검인력 1단위가 하루 동안 점검할 수 있는 아파트등의 세대수(이하 "점검한도 세대수"라 한다)는 종합점검 및 작동점검에 관계없이 250세대로 한다.

나. 점검인력 1단위에 보조 점검인력을 1명씩 추가할 때마다 60세대씩을 점검 한도 세대수에 더한다.

다. 관리업자등이 하루 동안 점검한 세대수는 실제 점검 세대수에 다음의 기준을 적용하여 계산한 세대수(이하 "점검세대수"라 한다)로 하되, 점검세대수는 점검한도 세대수를 초과해서는 안 된다.

1) 점검한 아파트등이 다음의 어느 하나에 해당할 때에는 다음에 따라 계산된 값을 실제 점검 세대수에서 뺀다.

가) 영 별표 4 제1호라목에 따라 스프링클러설비가 설치되지 않은 경우: 실제 점검 세대수에 0.1을 곱한 값

나) 영 별표 4 제1호바목에 따라 물분무등소화설비(호스릴 방식의 물분무등소화설비는 제외한다)가 설치되지 않은 경우: 실제 점검 세대수에 0.1을 곱한 값

다) 영 별표 4 제5호가목에 따라 제연설비가 설치되지 않은 경우: 실제 점검 세대수에 0.1을 곱한 값

2) 2개 이상의 아파트를 하루에 점검하는 경우에는 아파트 상호간의 좌표 최단거리 5km마다 점검 한도세대수에 0.02를 곱한 값을 점검한도 세대수에서 뺀다.

8. 아파트등과 아파트등 외 용도의 건축물을 하루에 점검할 때에는 종합점검의 경우 제7호에 따라 계산된 값에 32, 작동점검의 경우 제7호에 따라 계산된 값에 40을 곱한 값을 점검대상 연면적으로 보고 제2호 및 제3호를 적용한다.

9. 종합점검과 작동점검을 하루에 점검하는 경우에는 작동점검의 점검대상 연면적 또는 점검대상 세대수에 0.8을 곱한 값을 종합점검 점검대상 연면적 또는 점검대상 세대수로 본다.

10. 제3호부터 제9호까지의 규정에 따라 계산된 값은 소수점 이하 둘째 자리에서 반올림한다.

■ 소방시설 설치 및 관리에 관한 법률 시행규칙 [별표 5] <개정 2025. 12. 1.>

소방시설등 자체점검기록표(제25조 관련)

소방시설등 자체점검기록표

•대상물명	:	
•주 소	:	
•점검구분	:	[ ] 작동점검 [ ] 종합점검
•점 검 자	:	
•점검기간	:	년 월 일 ~ 년 월 일
•보유시설	:	스프링클러설비 [ ] 설치(층 ~ 층) [ ] 미설치
•불량사항	:	[ ] 소화설비 [ ] 경보설비 [ ] 피난구조설비 [ ] 소화용수설비 [ ] 소화활동설비 [ ] 기타설비 [ ] 없음
•정비기간	:	년 월 일 ~ 년 월 일

년 월 일

「소방시설 설치 및 관리에 관한 법률」 제24조제1항 및 같은 법 시행규칙 제25조에 따라 소방시설등 자체점검결과를 게시합니다.

※ 비고: 점검기록표의 규격은 다음과 같다.

가. 규격: A4 용지(가로 297mm × 세로 210mm)

나. 재질: 아트지(스티커) 또는 종이

다. 외측 테두리: 파랑색(RGB 65, 143, 222)

라. 내측 테두리: 하늘색(RGB 193, 214, 237)

마. 글씨체(색상)

1) 소방시설 점검기록표: HY헤드라인M, 45포인트(외측 테두리와 동일)

2) 본문 제목: 윤고딕230, 20포인트(외측 테두리와 동일)

본문 내용: 윤고딕230, 20포인트(검정색)

3) 하단 내용: 윤고딕240, 20포인트(법명은 파랑색, 그 외 검정색)

■ 소방시설 설치 및 관리에 관한 법률 시행규칙 [별표 6]

소방시설관리사시험 과목의 세부 항목(제28조 관련)

1. 제1차시험 과목의 세부 항목

과목명	주요 항목	세부 항목
소방안전관리론	연소이론	연소 및 연소현상
	화재현상	화재 및 화재현상
		건축물의 화재현상
	위험물	위험물 안전관리
	소방안전	소방안전관리
		소화론
		소화약제
소방기계 점검실무	소방유체역학	유체의 기본적 성질
		유체정역학
		유체유동의 해석
		관내의 유동
		펌프 및 송풍기의 성능 특성
	소방 관련 열역학	열역학 기초 및 열역학 법칙
		상태변화
		이상기체 및 카르노사이클
		열전달 기초
	소방기계설비 및 화재안전기준	소화기구
		옥내소화전설비, 옥외소화전설비
		스프링클러설비(간이스프링클러설비 및 조기진압형스프링클러설비를 포함한다)
		물분무등소화설비
		피난기구 및 인명구조기구
		소화용수설비
		제연설비
		연결송수관설비
		연결살수설비
		연소방지설비
		기타 소방기계 관련 설비
	비고: 각 소방시설별 점검절차 및 점검방법을 포함한다.	
소방전기 점검실무	전기회로	직류회로
		정전용량과 자기회로

		교류회로
	전기기기	전기기기
		전기계측
	제어회로	자동제어의 기초
		시퀀스 제어회로
		제어기기 및 응용
	전자회로	전자회로
	소방전기설비 및 화재안전기준	경보설비
		유도등
		비상조명등(휴대용비상조명등을 포함한다)
		비상콘센트설비
		무선통신보조설비
		기타 소방전기 관련 설비
	비고: 각 소방시설별 점검절차 및 점검방법을 포함한다.	
소방 관계 법령	「소방시설 설치 및 관리에 관한 법률」, 같은 법 시행령 및 시행규칙	
	「화재의 예방 및 안전관리에 관한 법률」, 같은 법 시행령 및 시행규칙	
	「소방기본법」, 같은 법 시행령 및 시행규칙	
	「다중이용업소의 안전관리에 관한 특별법」, 같은 법 시행령 및 시행규칙	
	「건축법」, 같은 법 시행령 및 시행규칙(건축물의 피난·방화구조 등의 기준에 관한 규칙, 건축물의 설비기준 등에 관한 규칙, 건축물의 구조기준 등에 관한 규칙을 포함한다)	
	「초고층 및 지하연계 복합건축물재난관리에 관한 특별법」, 같은 법 시행령 및 시행규칙	
	비고 1. 소방 관계 법령의 개정 이력을 포함한다. 2. 건축법령은 방화구획, 내화구조, 건축물의 마감재료, 직통계단, 피난계단, 특별피난계단, 비상용승강기, 피난용승상기, 피난안전구역, 배연창 등 피난시설, 방화구획 및 방화시설 등 소방시설등 자체점검과 관련된 사항으로 한정한다.	

2. 제2차시험 과목

과목명	주요 항목	세부 항목
소방시설등 점검실무	소방대상물 확인 및 분석	대상물 분석하기
		소방시설 구성요소 분석
		소방시설 설계계산서 분석

	소방시설 점검	현황자료 검토
		소방시설 시공상태 점검
		소방시설 작동 및 종합 점검
	소방시설 유지관리	소방시설의 운용 및 유지관리
		소방시설의 유지보수 및 일상점검
소방시설등 관리실무	관련 서류의 작성	소방계획서의 작성
		재난예방 및 피해경감계획서 작성
		각종 소방시설등 점검표의 작성
	유지관리계획의 수립	소방시설 유지관리계획서 작성
		인력 및 장비 운영

■ 소방시설 설치 및 관리에 관한 법률 시행규칙 [별표 7] <개정 2024. 11. 29.>

소방시설관리업자의 점검능력 평가의 세부 기준(제38조제1항 관련)

관리업자의 점검능력 평가는 다음 계산식으로 산정하되, 1천원 미만의 숫자는 버린다. 이 경우 산정기준일은 평가를 하는 해의 전년도 말일을 기준으로 한다.

점검능력평가액 = 실적평가액 + 기술력평가액 + 경력평가액 ± 신인도평가액

1. 실적평가액은 다음 계산식으로 산정한다.

실적평가액 = (연평균점검실적액 + 연평균대행실적액) × 50/100

가. 점검실적액(발주자가 공급하는 자재비를 제외한다) 및 대행실적액은 해당 업체의 수급금액 중 하수급금액은 포함하고 하도급금액은 제외한다.

1) 종합점검과 작동점검 또는 소방안전관리업무 대행을 일괄하여 수급한 경우에는 그 일괄수급금액에 0.55를 곱하여 계산된 금액을 종합점검 실적액으로, 0.45를 곱하여 계산된 금액을 작동점검 또는 소방안전관리업무 대행 실적액으로 본다. 다만, 다른 입증자료가 있는 경우에는 그 자료에 따라 배분한다.

2) 작동점검과 소방안전관리업무 대행을 일괄하여 수급한 경우에는 그 일괄수급금액에 0.5를 곱하여 계산된 금액을 각각 작동점검 및 소방안전관리업무 대행 실적액으로 본다. 다만, 다른 입증자료가 있는 경우에는 그 자료에 따라 배분한다.

3) 종합점검, 작동점검 및 소방안전관리업무 대행을 일괄하여 수급한 경우에는 그 일괄수급금액에 0.38을 곱하여 계산된 금액을 종합점검 실적액으로, 각각 0.31을 곱하여 계산된 금액을 각각 작동점검 및 소방안전관리업무 대행 실적액으로 본다. 다만, 다른 입증자료가 있는 경우에는 그 자료에 따라 배분한다.

나. 소방시설관리업을 경영한 기간이 산정일을 기준으로 3년 이상인 경우에는 최근 3년간의 점검실적액 및 대행실적액을 합산하여 3으로 나눈 금액을 각각 연평균점검실적액 및 연평균대행실적액으로 한다.

다. 소방시설관리업을 경영한 기간이 산정일을 기준으로 1년 이상 3년 미만인 경우에는 그 기간의 점검실적액 및 대행실적액을 합산한 금액을 그 기간의 개월수로 나눈 금액에 12를 곱한 금액을 각각 연평균점검실적액 및 연평균대행실적액으로 한다.

라. 소방시설관리업을 경영한 기간이 산정일을 기준으로 1년 미만인 경우에는

그 기간의 점검실적액 및 대행실적액을 각각 연평균점검실적액 및 연평균대행실적액으로 한다.

마. 법 제32조제1항 각 호 및 제2항에 따라 지위를 승계한 관리업자는 종전 관리업자의 실적액과 관리업을 승계한 자의 실적액을 합산한다.

바. 영 제45조 및 별표 9에 따른 소방시설관리업 업종을 일반소방시설관리업에서 전문소방시설관리업으로 변경하거나 전문소방시설관리업에서 일반소방시설관리업으로 변경한 관리업자의 경우에는 종전 업종의 실적액과 변경된 업종의 실적액을 합산한다.

2. 기술력평가액은 다음 계산식으로 산정한다.

기술력평가액 = 전년도 기술인력 가중치 1단위당 평균 점검실적액 × 보유기술인력 가중치합계 × 40/100

가. 전년도 기술인력 가중치 1단위당 평균 점검실적액은 점검능력 평가를 신청한 관리업자의 국내 총 기성액을 해당 관리업자가 보유한 기술인력의 가중치 총합으로 나눈 금액으로 한다. 이 경우 국내 총 기성액 및 기술인력 가중치 총합은 평가기관이 법 제34조제4항에 따라 구축·관리하고 있는 데이터베이스(보유 기술인력의 경력관리를 포함한다)에 등록된 정보를 기준으로 한다(전년도 기술인력 1단위당 평균 점검실적액이 산출되지 않는 경우에는 전전년도 기술인력 1단위당 평균 점검실적액을 적용한다).

나. 보유 기술인력 가중치의 계산은 다음의 방법에 따른다.

1) 보유 기술인력은 해당 관리업체에 소속되어 6개월 이상 근무한 사람(등록·양도·합병 후 관리업을 한 기간이 6개월 미만인 경우에는 등록신청서·양도신고서·합병신고서에 기재된 기술인력으로 한다)만 해당한다.

2) 보유 기술인력은 주된 기술인력과 보조 기술인력으로 구분하되, 기술등급 구분의 기준은 「소방시설공사업법 시행규칙」 별표 4의2에 따른다. 이 경우 1인이 둘 이상의 자격, 학력 또는 경력을 가지고 있는 경우 대표되는 하나의 것만 적용한다.

3) 보유 기술인력의 등급별 가중치는 다음 표와 같다.

보유기술인력	주된 기술인력		보조 기술인력			
	관리사 (경력 5년이상)	관리사	특급 점검자	고급 점검자	중급 점검자	초급 점검자
가중치	3.5	3.0	2.5	2	1.5	1

3. 경력평가액은 다음 계산식으로 산정한다.

경력평가액 = 실적평가액 × 관리업 경영기간 평점 × 10/100

가. 소방시설관리업 경영기간은 등록일 · 양도신고일 또는 합병신고일부터 산정기준일까지로 한다.

나. 종전 관리업자의 관리업 경영기간과 관리업을 승계한 자의 관리업 경영기간의 합산에 관하여는 제1호마목을 준용한다.

다. 관리업 경영기간 평점은 다음 표에 따른다.

관리업 경영기간	2년 미만	2년 이상 4년 미만	4년 이상 6년 미만	6년 이상 8년 미만	8년 이상 10년 미만
평점	0.5	0.55	0.6	0.65	0.7

10년 이상 12년 미만	12년 이상 14년 미만	14년 이상 16년 미만	16년 이상 18년 미만	18년 이상 20년 미만	20년 이상
0.75	0.8	0.85	0.9	0.95	1.0

4. 신인도평가액은 다음 계산식으로 산정하되, 신인도평가액은 실적평가액 · 기술력평가액 · 경력평가액을 합친 금액의 ±10%의 범위를 초과할 수 없으며, 가점요소와 감점요소가 있는 경우에는 이를 상계한다.

신인도평가액 = (실적평가액 + 기술력평가액 + 경력평가액) × 신인도 반영비율 합계

가. 신인도 반영비율 가점요소는 다음과 같다.

1) 최근 3년간 국가기관 · 지방자치단체 또는 공공기관으로부터 소방 및 화재안전과 관련된 표창을 받은 경우

- 대통령 표창: +3%
- 장관 이상 표창, 소방청장 또는 광역자치단체장 표창: +2%
- 그 밖의 표창: +1%

2) 소방시설관리에 관한 국제품질경영인증(ISO)을 받은 경우: +2%

3) 소방에 관한 특허를 보유한 경우: +1%

4) 전년도 기술개발투자액: 「조세특례제한법 시행령」 별표 6에 규정된 비용 중 소방시설관리업 분야에 실제로 사용된 금액으로 다음 기준에 따른다.

- 실적평가액의 1%이상 3%미만: +0.5%
- 실적평가액의 3%이상 5%미만: +1.0%
- 실적평가액의 5%이상 10%미만: +1.5%
- 실적평가액의 10%이상: +2%

나. 신인도 반영비율 감점요소는 아래와 같다.

1) 최근 1년간 법 제35조에 따른 영업정지 처분 및 법 제36조에 따른 과징금 처분을 받은 사실이 있는 경우

- 1개월 이상 3개월 이하: -2%
- 3개월 초과: -3%

2) 최근 1년간 국가기관·지방자치단체 또는 공공기관으로부터 부정당업자로 제재처분을 받은 사실이 있는 경우: -2%

3) 최근 1년간 이 법에 따른 과태료처분을 받은 사실이 있는 경우: -2%

4) 최근 1년간 이 법에 따라 소방시설관리사가 행정처분을 받은 사실이 있는 경우: -2%

5) 최근 1년간 부도가 발생한 사실이 있는 경우: -2%

5. 제1호부터 제4호까지의 규정에도 불구하고 신규업체의 점검능력 평가는 다음 계산식으로 산정한다.

점검능력평가액 = (전년도 전체 평가업체의 평균 실적액 × 10/100) + (기술인력 가중치 1단위당 평균 점검면적액 × 보유기술인력 가중치합계 × 50/100)

비고

"신규업체"란 법 제29조에 따라 신규로 소방시설관리업을 등록한 업체로서 등록한 날부터 1년 이내에 점검능력 평가를 신청한 업체를 말한다.

■ 소방시설 설치 및 관리에 관한 법률 시행규칙 [별표 8] <개정 2023. 4. 19.>

행정처분 기준(제39조 관련)

1. 일반기준

가. 위반행위가 둘 이상이면 그 중 무거운 처분기준(무거운 처분기준이 동일한 경우에는 그 중 하나의 처분기준을 말한다. 이하 같다)에 따른다. 다만, 둘 이상의 처분기준이 모두 영업정지이거나 사용정지인 경우에는 각 처분기준을 합산한 기간을 넘지 않는 범위에서 무거운 처분기준에 각각 나머지 처분기준의 2분의 1 범위에서 가중한다.

나. 영업정지 또는 사용정지 처분기간 중 영업정지 또는 사용정지에 해당하는 위반사항이 있는 경우에는 종전의 처분기간 만료일의 다음 날부터 새로운 위반사항에 따른 영업정지 또는 사용정지의 행정처분을 한다.

다. 위반행위의 횟수에 따른 행정처분의 기준은 최근 1년간 같은 위반행위로 행정처분을 받은 경우에 적용한다. 이 경우 적용일은 위반행위에 대한 행정처분일과 그 처분 후에 한 위반행위가 다시 적발된 날을 기준으로 한다.

라. 다목에 따라 가중된 부과처분을 하는 경우 가중처분의 적용 차수는 그 위반행위 전 부과처분 차수(다목에 따른 기간 내에 행정처분이 둘 이상 있었던 경우에는 높은 차수를 말한다)의 다음 차수로 한다.

마. 처분권자는 위반행위의 동기·내용·횟수 및 위반 정도 등 다음에 해당하는 사유를 고려하여 그 처분을 가중하거나 감경할 수 있다. 이 경우 그 처분이 영업정지 또는 자격정지인 경우에는 그 처분기준의 2분의 1의 범위에서 가중하거나 감경할 수 있고, 등록취소 또는 자격취소인 경우에는 등록취소 또는 자격취소 전 차수의 행정처분이 영업정지 또는 자격정지이면 그 처분기준의 2배 이하의 영업정지 또는 자격정지로 감경(법 제28조제1호·제4호·제5호·제7호 및 법 제35조제1항제1호·제4호·제5호를 위반하여 등록취소 또는 자격취소된 경우는 제외한다)할 수 있다.

1) 가중 사유

가) 위반행위가 사소한 부주의나 오류가 아닌 고의나 중대한 과실에 의한 것으로 인정되는 경우

나) 위반의 내용·정도가 중대하여 관계인에게 미치는 피해가 크다고 인정되는 경우

2) 감경 사유

가) 위반행위가 사소한 부주의나 오류 등 과실로 인한 것으로 인정되는 경우

나) 위반의 내용·정도가 경미하여 관계인에게 미치는 피해가 적다고 인

정되는 경우

다) 위반 행위자가 처음 해당 위반행위를 한 경우로서 5년 이상 소방시설관리사의 업무, 소방시설관리업 등을 모범적으로 해 온 사실이 인정되는 경우

라) 그 밖에 다음의 경미한 위반사항에 해당되는 경우

(1) 스프링클러설비 헤드가 살수반경에 미치지 못하는 경우

(2) 자동화재탐지설비 감지기 2개 이하가 설치되지 않은 경우

(3) 유도등이 일시적으로 점등되지 않는 경우

(4) 유도표지가 정해진 위치에 붙어 있지 않은 경우

바. 처분권자는 고의 또는 중과실이 없는 위반행위자가 「소상공인기본법」 제2조에 따른 소상공인인 경우에는 다음의 사항을 고려하여 제2호나목의 개별기준에 따른 처분을 감경할 수 있다. 이 경우 그 처분이 영업정지인 경우에는 그 처분기준의 100분의 70 범위에서 감경할 수 있고, 그 처분이 등록취소(법 제35조제1항제1호 · 제4호 · 제5호를 위반하여 등록취소된 경우는 제외한다)인 경우에는 3개월의 영업정지 처분으로 감경할 수 있다. 다만, 마목에 따른 감경과 중복하여 적용하지 않는다.

1) 해당 행정처분으로 위반행위자가 더 이상 영업을 영위하기 어렵다고 객관적으로 인정되는지 여부

2) 경제위기 등으로 위반행위자가 속한 시장 · 산업 여건이 현저하게 변동되거나 지속적으로 악화된 상태인지 여부

2. 개별기준

가. 소방시설관리사에 대한 행정처분기준

위반사항	근거 법조문	행정처분기준		
		1차 위반	2차 위반	3차 이상 위반
1) 거짓이나 그 밖의 부정한 방법으로 시험에 합격한 경우	법 제28조 제1호	자격취소		
2) 「화재의 예방 및 안전관리에 관한 법률」 제25조제2항에 따른 대행인력의 배치기준 · 자격 · 방법 등 준수사항을 지키지 않은 경우	법 제28조 제2호	경고 (시정명령)	자격정지 6개월	자격취소
3) 법 제22조에 따른 점검을 하지 않거나 거짓으로 한 경우	법 제28조 제3호			
가) 점검을 하지 않은 경우		자격정지	자격정지	자격취소

		1개월	6개월	
나) 거짓으로 점검한 경우		경고 (시정명령)	자격정지 6개월	자격취소
4) 법 제25조제7항을 위반하여 소방시설관리사증을 다른 사람에게 빌려준 경우	법 제28조 제4호	자격취소		
5) 법 제25조제8항을 위반하여 동시에 둘 이상의 업체에 취업한 경우	법 제28조 제5호	자격취소		
6) 법 제25조제9항을 위반하여 성실하게 자체점검 업무를 수행하지 않은 경우	법 제28조 제6호	경고 (시정명령)	자격정지 6개월	자격취소
7) 법 제27조 각 호의 어느 하나의 결격사유에 해당하게 된 경우	법 제28조 제7호	자격취소		

나. 소방시설관리업자에 대한 행정처분기준

위반사항	근거 법조문	행정처분기준		
		1차 위반	2차 위반	3차 이상 위반
1) 거짓이나 그 밖의 부정한 방법으로 등록을 한 경우	법 제35조 제1항제1호	등록취소		
2) 법 제22조에 따른 점검을 하지 않거나 거짓으로 한 경우	법 제35조 제1항제2호			
가) 점검을 하지 않은 경우		영업정지 1개월	영업정지 3개월	등록취소
나) 거짓으로 점검한 경우		경고 (시정명령)	영업정지 3개월	등록취소
3) 법 제29조제2항에 따른 등록기준에 미달하게 된 경우. 다만, 기술인력이 퇴직하거나 해임되어 30일 이내에 재선임하여 신고한 경우는 제외한다.	법 제35조 제1항제3호	경고 (시정명령)	영업정지 3개월	등록취소

4) 법 제30조 각 호의 어느 하나의 등록의 결격사유에 해당하게 된 경우. 다만, 제30조제5호에 해당하는 법인으로서 결격사유에 해당하게 된 날부터 2개월 이내에 그 임원을 결격사유가 없는 임원으로 바꾸어 선임한 경우는 제외한다.	법 제35조 제1항제4호	등록취소		
5) 법 제33조제2항을 위반하여 등록증 또는 등록수첩을 빌려준 경우	법 제35조 제1항제5호	등록취소		
6) 법 제34조제1항에 따른 점검능력 평가를 받지 않고 자체점검을 한 경우	법 제35조 제1항제6호	영업정지 1개월	영업정지 3개월	등록취소

■ 소방시설 설치 및 관리에 관한 법률 시행규칙 [별표 9]

과징금의 부과기준(제40조제1항 관련)

1. 일반기준

가. 영업정지 1개월은 30일로 계산한다.

나. 과징금 산정은 영업정지기간(일)에 제2호나목의 영업정지 1일에 해당하는 금액을 곱한 금액으로 한다.

다. 위반행위가 둘 이상 발생한 경우 과징금 부과를 위한 영업정지기간(일) 산정은 제2호가목의 개별기준에 따른 각각의 영업정지 처분기간을 합산한 기간으로 한다.

라. 영업정지에 해당하는 위반사항으로서 위반행위의 동기·내용·횟수 또는 그 결과를 고려하여 그 처분기준의 2분의 1까지 감경한 경우 과징금 부과에 의한 영업정지기간(일) 산정은 감경한 영업정지기간으로 한다.

마. 연간 매출액은 해당 업체에 대한 처분일이 속한 연도의 전년도의 1년간 위반사항이 적발된 업종의 각 매출금액을 기준으로 한다. 다만, 신규사업·휴업 등으로 인하여 1년간의 위반사항이 적발된 업종의 각 매출금액을 산출할 수 없거나 1년간의 위반사항이 적발된 업종의 각 매출금액을 기준으로 하는 것이 불합리하다고 인정되는 경우에는 분기별·월별 또는 일별 매출금액을 기준으로 산출 또는 조정한다.

바. 가목부터 마목까지의 규정에도 불구하고 과징금 산정금액이 3천만원을 초과하는 경우 3천만원으로 한다.

2. 개별기준

가. 과징금을 부과할 수 있는 위반행위의 종류

위반사항	근거 법조문	행정처분기준		
		1차 위반	2차 위반	3차 이상 위반
1) 법 제22조에 따른 점검을 하지 않거나 거짓으로 한 경우	법 제35조 제1항제2호	영업정지 1개월	영업정지 3개월	
2) 법 제29조제2항에 따른 등록기준에 미달하게 된 경우. 다만, 기술인력이 퇴직하거나 해임되어 30일 이내에 재선임하여 신고한 경우는 제외한다.	법 제35조 제1항제3호		영업정지 3개월	
3) 법 제34조제1항에 따른 점검능력	법 제35조	영업정지	영업정지	

평가를 받지 않고 자체점검을 한 경우	제1항제6호	1개월	3개월	

나. 과징금 금액 산정기준

등급	연간매출액(단위: 백만원)	영업정지 1일에 해당되는 금액(단위: 원)
1	10 이하	25,000
2	10 초과 ~ 30 이하	30,000
3	30 초과 ~ 50 이하	35,000
4	50 초과 ~ 100 이하	45,000
5	100 초과 ~ 150 이하	50,000
6	150 초과 ~ 200 이하	55,000
7	200 초과 ~ 250 이하	65,000
8	250 초과 ~ 300 이하	80,000
9	300 초과 ~ 350 이하	95,000
10	350 초과 ~ 400 이하	110,000
11	400 초과 ~ 450 이하	125,000
12	450 초과 ~ 500 이하	140,000
13	500 초과 ~ 750 이하	160,000
14	750 초과 ~ 1,000 이하	180,000
15	1,000 초과 ~ 2,500 이하	210,000
16	2,500 초과 ~ 5,000 이하	240,000
17	5,000 초과 ~ 7,500 이하	270,000
18	7,500 초과 ~ 10,000 이하	300,000
19	10,000 초과	330,000

■ 소방시설 설치 및 관리에 관한 법률 시행규칙 [별표 10]

수수료(제41조제1항 관련)

1. 수수료 금액

납부 대상자	납부금액
가. 법 제25조제1항에 따라 소방시설관리사시험에 응시하려는 사람 1) 제1차시험 2) 제2차시험	 1만8천원 3만3천원
나. 법 제29조제3항에 따라 소방시설관리업의 등록을 하려는 자	4만원
다. 법 제29조제3항에 따라 소방시설관리업의 등록증 또는 등록수첩을 재발급받으려는 자	1만원
라. 법 제32조제3항에 따라 소방시설관리업의 지위승계를 신고하는 자	2만원
마. 제26조에 따라 소방시설관리사증을 발급받으려는 사람	2만원
바. 제27조제1항에 따라 소방시설관리사증을 재발급받으려는 사람	1만원
사. 법 제34조제1항 및 이 규칙 제37조에 따라 점검능력 평가를 받으려는 자의 수수료는 다음과 같다. 1) 점검능력 평가 신청 수수료: 10만원 2) 점검능력 평가 관련 제 증명서 발급 수수료: 2천원 3) 점검실적 중 점검인력의 배치기준 적합 여부 확인 수수료	

종류	적용대상	수수료(원)
1종	연면적 5,000㎡ 미만인 특정소방대상물에 대하여 작동점검을 실시한 경우	2,200
2종	연면적 5,000㎡ 이상인 특정소방대상물에 대하여 작동점검을 실시한 경우	2,700
3종	연면적 20,000㎡ 미만인 특정소방대상물에 대하여 종합점검을 실시한 경우	4,400
4종	연면적 20,000㎡ 이상인 특정소방대상물에 대하여 종합점검을 실시한 경우	4,900

2. 납부방법

가. 제1호가목 및 마목부터 사목까지의 수수료는 계좌입금의 방식 또는 현금으로 납부하거나 신용카드로 결제해야 한다. 다만, 정보통신망을 이용하여 전자화폐·전자결제 등의 방법으로 결제할 수 있다.

나. 제1호나목부터 라목까지의 수수료는 해당 지방자치단체의 수입증지로 납부해야 한다.

■ 소방시설 설치 및 관리에 관한 법률 시행규칙 [별지 제1호서식]

건축허가등의 동의대장

동의(사용승인)번호 제 호	동의(사용승인)일
건축물명(업체명)	전화번호
대표자(건축주)	생년월일
주소	
건축규모 조, 지붕, 지하 층/지상 층, 대지면적 ㎡, 연면적 ㎡, 바닥면적 ㎡	
설계업체명(대표자)	설계기간
감리업체명(대표자)	감리기간
시공업체명(대표자)	시공기간
소방시설내용	

건축물의 변동사항

연월일	변경구분	변경내용	기록(서명 또는 인)	비고

210㎜×297㎜[백상지(80g/㎡) 또는 중질지(80g/㎡)]

■ 소방시설 설치 및 관리에 관한 법률 시행규칙 [별지 제2호서식]

성능위주설계 신고서

(앞쪽)

접수번호	접수일자	처리기간 20일

성능위주 설계 대상물	상호(명칭)			용도	
	소재지 (전화번호:)				
	대지면적 ㎡	연면적 ㎡		건축면적 ㎡	
	규 모	지하 층, 지상 층,		개동	
관계인	성명(기관 또는 법인명) (서명 또는 인)			생년월일	
	주소 (전화번호:)				
성능위주 설계업자 또는 설계기관	상호(명칭)	등록번호 제 호		대표자	
	소재지 (전화번호:)				
	성능위주설계를 한 소방기술사 성명 (서명 또는 인) (서명 또는 인)				

「소방시설 설치 및 관리에 관한 법률」 제8조제2항 및 같은 법 시행규칙 제4조제1항에 따라 위와 같이 성능위주설계를 신고합니다.

년 월 일

신고인 (서명 또는 인)

○○ 소방서장 귀하

첨부서류	「소방시설 설치 및 관리에 관한 법률 시행규칙」 제4조제1항 각 호에 따른 구비서류(사전검토 신청서 제출 시 첨부한 서류와 동일한 내용의 서류는 제외합니다)	수수료 없 음

210㎜×297㎜[백상지(80g/㎡) 또는 중질지(80g/㎡)]

(뒤쪽)

처리절차

이 신고서는 아래와 같이 처리됩니다.

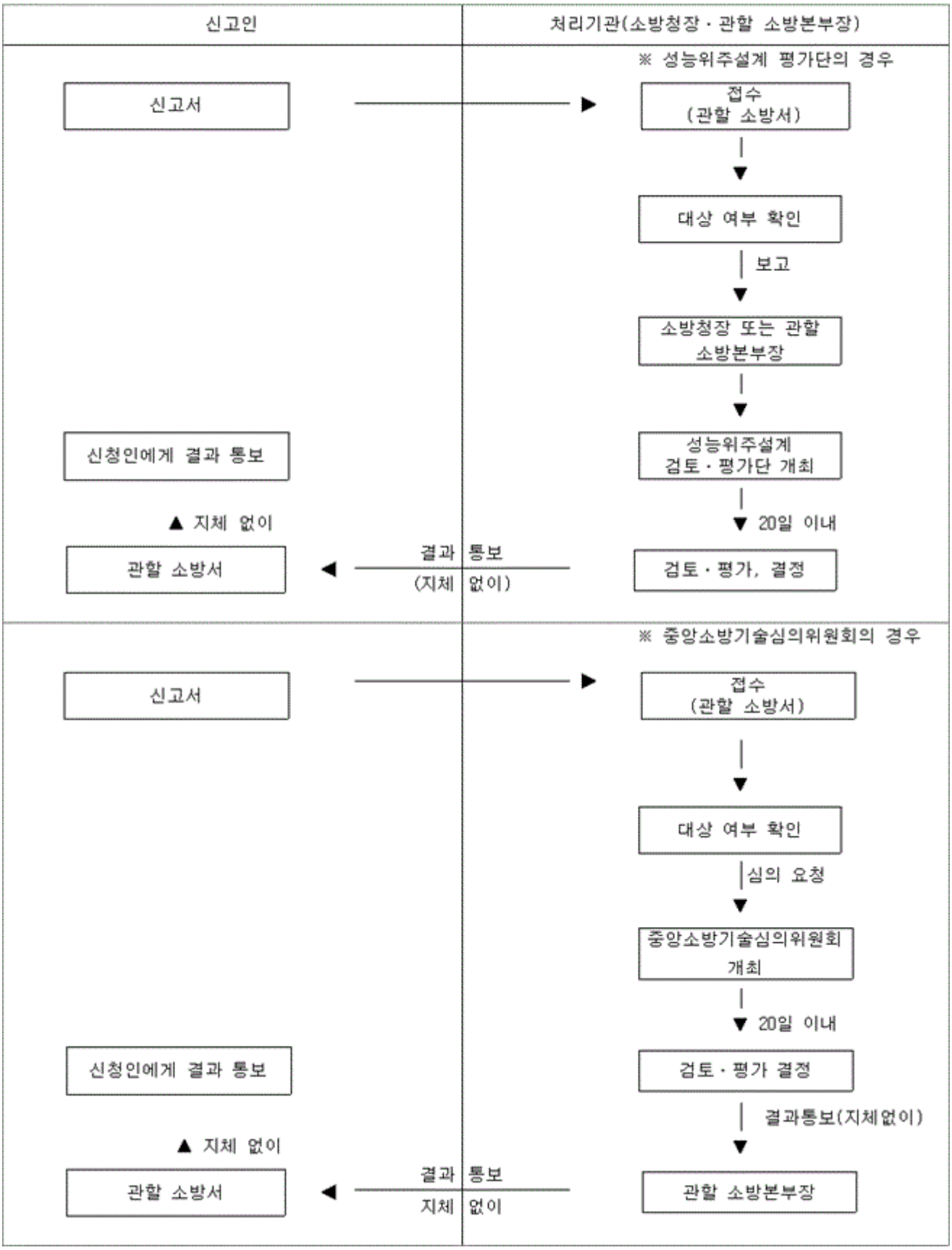

■ 소방시설 설치 및 관리에 관한 법률 시행규칙 [별지 제3호서식]

성능위주설계 검토·평가 결과서

※ [ ]에는 해당되는 곳에 √표를 합니다.

대상물 현황	대상물		용도	
	소재지			
	대지면적 ㎡	연면적 ㎡	건축면적 ㎡	
	규모 지하 층, 지상 층, 개동			
검토·평가 분야				
검토·평가 의견				
결과 구분	수리	(원안채택) 신고서(도면 등) 내용에 수정이 없거나 경미한 경우 원안대로 수리 (보 완) 성능위주설계 평가단 또는 중앙소방기술심의위원회에서 검토·평가한 결과 보완이 요구되는 경우로서 보완이 완료되면 수리(보완기간 21일 이내)		
	불수리	(재 검 토) 성능위주설계 평가단 또는 중앙소방기술심의위원회에서 검토·평가한 결과 보완이 요구되나 단기간에 보완될 수 없는 경우 (부 결) 성능위주설계 평가단 또는 중앙소방기술심의위원회에서 검토·평가한 결과 소방 관련 법령 및 건축 법령에 위반되거나 평가 기준을 충족하지 못한 경우		
결 과	수리 [ ] 원안채택 [ ] 보 완		불수리 [ ] 재검토 [ ] 부결	

「소방시설 설치 및 관리에 관한 법률」 제8조제5항 및 같은 법 시행규칙 제5조제2항에 따른 성능위주설계에 대한 검토·평가 결과입니다.

년 월 일

평가단장(원)	(서명 또는 인)

210㎜×297㎜[백상지(80g/㎡) 또는 중질지(80g/㎡)]

■ 소방시설 설치 및 관리에 관한 법률 시행규칙 [별지 제4호서식]

성능위주설계 변경 신고서

접수번호	접수일자	처리기간 14일

성능위주 설계 대상물	상호(명칭)		용도
	소재지 (전화번호:)		
	대지면적 ㎡	연면적 ㎡	건축면적 ㎡
	규모 지하 층, 지상 층, 개동		
관계인	성명(기관 또는 법인명) (서명 또는 인)		생년월일(법인등록번호)
	주소 (전화번호:)		
성능위주 설계업자 또는 설계기관	상호(명칭)	등록번호 제 호	대표자
	소재지 (전화번호:)		
	성능위주설계를 한 소방기술사 성명 (서명 또는 인) (서명 또는 인)		
소방공사 감리업자 (책임감리원 현장배치시)	상호(명칭)	등록번호 제 호	책임감리원
	소재지 (전화번호:)		
	소방공사감리업자(대표자) 성명 (서명 또는 인)		
변경내용			

「소방시설 설치 및 관리에 관한 법률」 제8조제2항 및 같은 법 시행규칙 제6조제2항에 따라 위와 같이 성능위주설계 변경내용을 신고합니다.

년 월 일

신고인(소방시설설계업자) (서명 또는 인)

○○ 소방서장 귀하

첨부서류	「소방시설 설치 및 관리에 관한 법률 시행규칙」 제4조제1항 각 호의 서류(변경되는 부분의 경우만 해당합니다)	수수료 없 음

210㎜× 297㎜[백상지(80g/㎡) 또는 중질지(80g/㎡)]

■ 소방시설 설치 및 관리에 관한 법률 시행규칙 [별지 제5호서식]

성능위주설계 사전검토 신청서

접수번호	접수일자	처리기간 30일

성능위주 설계 대상물	상호(명칭)	용도
	소재지 (전화번호:)	
	대지면적 ㎡ 연면적 ㎡ 건축면적 ㎡	
	규모 지하 층, 지상 층, 개동	
관계인	성명(기관 또는 법인명) (서명 또는 인)	생년월일(법인등록번호)
	주소 (전화번호:)	
성능위주 설계업자 또는 설계기관	상호(명칭) / 등록번호 제 호	대표자
	소재지 (전화번호:)	
	성능위주설계를 한 소방기술사 성명 (서명 또는 인) (서명 또는 인)	

「소방시설 설치 및 관리에 관한 법률」 제8조제4항 및 같은 법 시행규칙 제7조제1항에 따라 위와 같이 성능위주설계의 사전검토를 신청합니다.

년 월 일

신청인 (서명 또는 인)

○○ 소방서장 귀하

첨부서류	「소방시설 설치 및 관리에 관한 법률 시행규칙」 제7조제1항에 따른 구비서류	수수료 없 음

210㎜×297㎜[백상지(80g/㎡) 또는 중질지(80g/㎡)]

■ 소방시설 설치 및 관리에 관한 법률 시행규칙 [별지 제6호서식]

성능위주설계 사전검토 결과서

대상물 현황	대상물				용도	
	소재지					
	대지면적	㎡	연면적	㎡	건축면적	㎡
	규 모	지하	층, 지상	층,	개동	
검토·평가 분야						
검토·평가 의견						

「소방시설 설치 및 관리에 관한 법률」 제8조제7항 및 같은 법 시행규칙 제8조제4항에 따른 성능위주설계의 사전검토 결과입니다.

년 월 일

소방청장, ○○ 소방본부장 또는 중앙소방기술심의위원회 위원장 귀하 (서명 또는 인)

210㎜× 297㎜[백상지(80g/㎡) 또는 중질지(80g/㎡)]

■ 소방시설 설치 및 관리에 관한 법률 시행규칙 [별지 제7호서식]

소방시설등의 자체점검 [ ] 면제 [ ] 연기 신청서

※ [ ]에는 해당되는 곳에 √표를 합니다.

접수번호	접수일자	처리기간 3일

신청인	성명		생년월일
	주소		(전화번호)
신청내용	면제(연기) 대상	건물명(업체명)	용도
		주소	(전화번호)
	면제(연기) 기간		
	[ ] 면제 [ ] 연기	1. 「재난 및 안전관리 기본법」 제3조제1호에 해당하는 재난이 발생한 경우 2. 경매 등의 사유로 소유권이 변동 중이거나 변동된 경우 3. 관계인의 질병, 사고, 장기출장의 경우 4. 그 밖에 관계인이 운영하는 사업에 부도 또는 도산 등 중대한 위기가 발생하여 자체점검을 실시하기 곤란한 경우	
	그 밖에 필요한 사항		

「소방시설 설치 및 관리에 관한 법률」 제22조제6항, 같은 법 시행령 제33조제2항 및 같은 법 시행규칙 제22조제1항에 따라 위와 같이 소방시설등의 자체점검 면제 또는 연기를 신청합니다.

년 월 일

신청인 (서명 또는 인)

○○ 소방본부장 · 소방서장 귀하

첨부서류	「소방시설의 설치 및 관리에 관한 법률 시행령」 제33조제1항 각 호의 어느 하나에 해당하는 사유로 자체점검을 실시하기 곤란함을 증명할 수 있는 서류	수수료 없 음

처리절차

신청서 작성	→	접수	→	검토 (필요시 현장방문)	→	결재	→	결과 통지

신청인 처리기관: 시 · 도 (소방업무담당부서)

210㎜×297㎜[백상지(80g/㎡) 또는 중질지(80g/㎡)]

■ 소방시설 설치 및 관리에 관한 법률 시행규칙 [별지 제8호서식] <개정 2024. 11. 29.>

소방시설등의 자체점검 [ ] 면제 [ ] 연기 신청 결과 통지서

※ [ ]에는 해당되는 곳에 √표를 합니다.

신청 대상	건물명(업체명)	
	주소 (전화번호)	
신청인	성명	생년월일
	주소 (전화번호)	
신청내용	면제(연기) 기간	
	[ ] 면제 [ ] 연기	1. 「재난 및 안전관리 기본법」 제3조제1호에 해당하는 재난이 발생한 경우 2. 경매 등의 사유로 소유권이 변동 중이거나 변동된 경우 3. 관계인의 질병, 사고, 장기출장의 경우 4. 그 밖에 관계인이 운영하는 사업에 부도 또는 도산 등 중대한 위기가 발생하여 자체점검을 실시하기 곤란한 경우
처리 내용	면제(연기) 여부	[ ] 승인 [ ] 불승인
	승인된 경우	면제(연기) 기간:
		향후 자체점검 기간:
		권고사항:
	불승인 된 경우	사유:

「소방시설 설치 및 관리에 관한 법률」 제22조제6항 및 같은 법 시행규칙 제22조제2항에 따라 면제 또는 연기 신청 결과를 알려드립니다.

년 월 일

○○ 소방본부장 또는 ○○ 소방서장 직인

이 통지에 대한 문의 사항 및 불편·애로 사항이 있으시면 담당자 ○○○(☎)에 연락하시면 친절하게 상담해 드리겠습니다.

210mm×297mm[백상지(80g/㎡) 또는 중질지(60g/㎡)]

■ 소방시설 설치 및 관리에 관한 법률 시행규칙 [별지 제9호서식] <개정 2025. 12. 1.> (8쪽 중 제1쪽)

[ ] 작동점검, 종합점검([ ]최초점검, [ ]그 밖의 종합점검)

소방시설등 자체점검 실시결과 보고서

※ [ ]에는 해당되는 곳에 √표를 합니다.

특정소방 대 상 물	명칭(상호)	대상물 구분(용도)
	소재지	

점검기간	년 월 일 ~ 년 월 일 (총 점검일수: 일)				
점검자	[ ]관계인 (성명: , 전화번호:) [ ]소방안전관리자 (성명: , 전화번호:) [ ]소방시설관리업자 (업체명: , 전화번호:)				
	전자우편 송달 동의	「행정절차법」 제14조에 따라 정보통신망을 이용한 문서 송달에 동의합니다. [ ] 동의함 [ ] 동의하지 않음 관계인 (서명 또는 인) 전자우편 주소 @			
점검인력	구분	성명	자격구분	자격번호	점검참여일(기간)
	주된 점검인력				
	보조 점검인력				
	보조 점검인력				
	보조 점검인력				
	보조 점검인력				
	보조 점검인력				

「소방시설 설치 및 관리에 관한 법률」 제23조제3항 및 같은 법 시행규칙 제23조제1항 및 제2항에 따라 위와 같이 소방시설등 자체점검 실시결과 보고서를 제출합니다.

년 월 일

소방시설관리업자·소방안전관리자·관계인: (서명 또는 인)

관계인·○○ 소방본부장·소방서장 귀하

구분	첨부서류
소방시설관리업자 또는 소방안전관리자가 관계인에게 제출	소방청장이 정하여 고시하는 소방시설등점검표
관계인이 소방본부장 또는 소방서장에게 제출	1. 점검인력 배치확인서(소방시설관리업자가 점검한 경우에만 제출합니다) 1부 2. 별지 제10호서식의 소방시설등의 자체점검 결과 이행계획서

유의 사항	
「소방시설 설치 및 관리에 관한 법률」 제58조제1호 및 제61조제1항제8호	1. 특정소방대상물의 관계인이 소방시설등에 대한 자체점검을 하지 않거나 관리업자 등으로 하여금 정기적으로 점검하게 하지 않은 경우 1년 이하의 징역 또는 1천만원 이하의 벌금에 처합니다. 2. 특정소방대상물의 관계인이 소방시설등의 점검 결과를 보고하지 않거나 거짓으로 보고한 경우 300만원 이하의 과태료를 부과합니다.

210㎜×297㎜[백상지(80g/㎡) 또는 중질지(80g/㎡)]

(8쪽 중 제2쪽)

특정소방대상물 정보

※ [ ]에는 해당되는 곳에 √ 표기를 합니다.

1. 소방안전정보

대표자	[ ]소유자, [ ]관리자, [ ]점유자 / 성명: , 전화번호:
소방안전 관리등급	[ ]특급, [ ]1급, [ ]2급, [ ]3급
소방안전 관리자	[ ]소방기술자격, [ ]소방안전관리자수첩, [ ]업무대행감독, [ ]겸직, [ ]기타 성명: , 전화번호: , 최근 교육이수일: 년 월 일
소방계획서	[ ]작성 ([ ]보관 [ ]미보관), [ ]미작성
자체점검 (전년도)	작동점검 ([ ]실시 [ ]미실시), 종합점검 ([ ]실시 [ ]미실시)
교육훈련	소방안전교육 ([ ]실시 [ ]미실시), 소방훈련 ([ ]실시 [ ]미실시)
화재보험	[ ]가입, [ ]미가입 보험사: , 가입기간: 년 월 일 ~ 년 월 일 가입금액: 대인(천만원) 대물(천만원)
다중이용 업소현황	[ ]휴게음식점영업(개소) [ ]제과점영업(개소) [ ]일반음식점영업(개소) [ ]단란주점영업(개소) [ ]유흥주점영업(개소) [ ]영화상영관(개소) [ ]비디오물감상실업(개소) [ ]비디오물소극장업(개소) [ ]복합영상물제공업(개소) [ ]학원(개소) [ ]독서실(개소) [ ]목욕장업(개소) [ ]찜질방업(개소) [ ]게임제공업(개소) [ ]인터넷컴퓨터게임시설 제공업(개소) [ ]복합유통게임제공업(개소) [ ]노래연습장업(개소) [ ]산후조리업(개소) [ ]고시원업(개소) [ ]권총사격장(개소) [ ]가상체험 체육시설업(개소) [ ]안마시술소(개소) [ ]전화방업(개소) [ ]화상대화방업(개소) [ ]수면방업(개소) [ ]콜라텍업(개소) [ ]해당없음

2. 건축물 정보

건축허가일	년 월 일		사용승인일	년 월 일		
연 면 적	㎡	건축면적	㎡	세 대 수		
층수	지상 층 / 지하 층		높 이	m	건물동수	개동
건축물구조	[ ]콘크리트구조, [ ]철골구조, [ ]조적조, [ ]목구조, [ ]기타					
지붕구조	[ ]슬래브, [ ]기와, [ ]슬레이트, [ ]기타			경사로	개소	
계단	[ ]직통(또는 피난계단) (개소), [ ]특별피난계단 (개소)					
승강기	[ ]승용(대), [ ]비상용(대), [ ]피난용(대)					
주차장	[ ]옥내([ ]지하 [ ]지상 [ ]필로티 [ ]기계식), [ ]옥상, [ ]옥외					

(8쪽 중 제3쪽)

소방시설등의 현황

※ [ ]에는 해당 시설에 √ 표를 하고, 점검 결과란은 양호○, 불량×, 해당없는 항목은 /표시를 합니다. (1면)

1. 소방시설등 점검 결과

구분	해 당 설 비	점검결과	구분	해 당 설 비	점검결과
소화설비	[ ]소화기구 및 자동소화장치 [ ]소화기구(소화기, 자확, 간이) [ ]주거용주방자동소화장치 [ ]상업용주방자동소화장치 [ ]캐비닛형자동소화장치 [ ]가스·분말·고체자동소화장치		피난구조설비	[ ]피난기구 [ ]공기안전매트·피난사다리 (간이)완강기·미끄럼대·구조대 [ ]다수인피난장비 [ ]승강식피난기 하향식피난구용내림식사다리	
	[ ]옥내소화전설비			[ ]인명구조기구	
	[ ]스프링클러설비			[ ]유도등	
	[ ]간이스프링클러설비			[ ]유도표지	
	[ ]화재조기진압용스프링클러설비			[ ]피난유도선	
	[ ]물분무소화설비			[ ]비상조명등	
	[ ]미분무소화설비			[ ]휴대용비상조명등	
	[ ]포소화설비		소화용수설비	[ ]상수도소화용수설비	
	[ ]이산화탄소소화설비			[ ]소화수조 및 저수조	
	[ ]할론소화설비		소화활동설비	[ ]거실제연설비	
	[ ]할로겐화합물 및 불활성기체 소화설비			[ ]부속실 등 제연설비	
	[ ]분말소화설비			[ ]연결송수관설비	
	[ ]강화액소화설비			[ ]연결살수설비	
	[ ]고체에어로졸소화설비			[ ]비상콘센트설비	
	[ ]옥외소화전설비			[ ]무선통신보조설비	
				[ ]연소방지설비	
경보설비	[ ]단독경보형감지기		기타	[ ]방화문, 자동방화셔터	
	[ ]비상경보설비				
	[ ]자동화재탐지설비 및 시각경보기			[ ]비상구, 피난통로	
	[ ]화재알림설비				
	[ ]비상방송설비			[ ]방 염	
	[ ]통합감시시설				
	[ ]자동화재속보설비		비고		
	[ ]누전경보기				
	[ ]가스누설경보기				

2. 안전시설등 점검 결과(다중이용업소)

구분	해 당 설 비	점검결과	구분	해 당 설 비	점검결과
소화설비	[ ]소화기 또는 자동확산소화기		비상구	[ ]방화문	
	[ ]간이스프링클러설비			[ ]비상구(비상탈출구)	
경보설비	[ ]비상경보설비 또는 자동화재탐지설비		기타	[ ]영업장 내부 피난통로	
				[ ]영상음향차단장치	
	[ ]가스누설경보기			[ ]누전차단기	
피난구조설비	[ ]피난기구			[ ]창 문	
	[ ]피난유도선			[ ]피난안내도, 피난안내영상물	
	[ ]유도등, 유도표지 또는 비상조명등			[ ]방염대상물품	
	[ ]휴대용비상조명등		비고		

(8쪽 중 제4쪽)

3. 소방시설등의 세부 현황

3-1. 소화기구, 자동소화장치

구분	[ ] 소화기		[ ] 간이소화용구		[ ] 자동 확산소화기	[ ] 자동 소화장치	비 고
	[ ] 분말	[ ] 기타	[ ] 투척용	[ ] 기타			
합계 / 동명							

3-2. 수계소화설비(공통사항)

수원	주된수원	◦ 설비의 종류: [ ]옥내소화전설비, [ ]옥외소화전설비, [ ]스프링클러설비, [ ]간이스프링클러설비, [ ]화재조기진압용스프링클러설비, [ ]물분무소화설비, [ ]미분무소화설비, [ ]포소화설비 ◦ 설치장소: 동명( ) [ ]지상/[ ]지하 ( )층, 실명( ) ◦ 흡입방식: [ ]정압, [ ]부압, ◦ 유효수량: ( )㎥
	보조수원	◦ 설치장소: 동명( ) 실명( ), ◦ 유효수량: ( )㎥
가압 송수 장치	[ ]고가수조	◦ 설비의 종류: [ ]옥내소화전설비, [ ]옥외소화전설비, [ ]스프링클러설비, [ ]간이스프링클러설비, [ ]화재조기진압용스프링클러설비, [ ]물분무소화설비, [ ]미분무소화설비, [ ]포소화설비 ◦ 설치장소: 동명( ) 실명( ), ◦ 유효낙차: ( )m
	[ ]압력수조	◦ 설비의 종류: [ ]옥내소화전설비, [ ]옥외소화전설비, [ ]스프링클러설비, [ ]간이스프링클러설비, [ ]화재조기진압용스프링클러설비, [ ]물분무소화설비, [ ]미분무소화설비, [ ]포소화설비 ◦ 설치장소: 동명( ) [ ]지상/[ ]지하 ( )층, 실명( ) ◦ 수조용량: ( )ℓ, 수조가압압력:( )MPa ◦ 자동식공기압축기 용량:( )㎥/min, 동 력:( )Kw
	[ ]가압수조	◦ 설비의 종류: [ ]옥내소화전설비, [ ]옥외소화전설비, [ ]스프링클러설비, [ ]간이스프링클러설비, [ ]화재조기진압용스프링클러설비, [ ]물분무소화설비, [ ]미분무소화설비, [ ]포소화설비 ◦ 설치장소: 동명( ) [ ]지상/[ ]지하 ( )층, 실명( ) ◦ 수조용량: ( )ℓ, 수조가압압력:( )MPa ◦ 가압가스의 종류: [ ]공기 [ ]불연성가스( )

비 고

1. 해당 특정소방대상물에 설치된 소방시설에 대하여만 작성이 가능합니다.
2. [ ]에는 해당 시설에 √ 표를 하고, 세부 현황 및 설치된 수량을 기입합니다.
3. 기입란이 부족한 경우 서식을 추가하여 작성할 수 있습니다.

(8쪽 중 제5쪽)

가압 송수 장치	[ ]펌프방식	◦ 설비의 종류: [ ]옥내소화전설비, [ ]옥외소화전설비, [ ]스프링클러설비, [ ]간이스프링클러설비, [ ]화재조기진압용스프링클러설비, [ ]물분무소화설비, [ ]미분무소화설비, [ ]포소화설비 ◦ 설치장소: 동명( ) [ ]지상/[ ]지하 ( )층, 실명( ) ◦ 주펌프 전양정:( )m, 토출량:( )ℓ/min [ ]전동기 [ ]내연기관(연료:[ ]경유 [ ]기타 ◦ 예비펌프 전양정:( )m, 토출량:( )ℓ/min [ ]전동기 [ ]내연기관(연료:[ ]경유 [ ]기타 ◦ 충압펌프 전양정:( )m, 토출량:( )ℓ/min ◦ [ ]물올림장치(유효수량: ( )ℓ, 급수배관: ( )㎜ ◦ 기동장치: [ ]기동용수압개폐장치, [ ]ON/OFF 방식 [ ]압력체임버(용량:( )ℓ, 사용압력:( )MPa [ ]기동용압력스위치([ ]부르동관식 [ ]전자식 [ ]그 밖의 것) ◦ [ ]감압장치 [ ]지상/[ ]지하 ( )층, 설치장소:( )
송수구	[ ]옥내소화전설비 [ ]옥외소화전설비 [ ]스프링클러설비 [ ]간이스프링클러설비 [ ]화재조기진압용스프링클러설비 [ ]물분무소화설비 [ ]미분무소화설비 [ ]포소화설비 ◦ 설치장소:( ), [ ]쌍구형 ( )개/[ ]단구형 ( )개	
비상전원	[ ]자가발전설비([ ]소방전용 [ ]소방부하겸용 [ ]소방전원보존형 [ ]기타( )) [ ]비상전원수전설비 [ ]축전지설비 [ ]전기저장장치 ◦ 설치장소: 동명( ) [ ]지상/[ ]지하 ( )층, 실명( )	
3-3. 수계소화설비(개별사항)		
[ ]옥내 소화전	◦ 설치장소: 동명( ) [ ]전체층/[ ]일부층 [ ]지상/[ ]지하( )층 ~ [ ]지상/[ ]지하( )층 동명( ) [ ]전체층/[ ]일부층 [ ]지상/[ ]지하( )층 ~ [ ]지상/[ ]지하( )층 ◦ 설치개수가 가장 많은 층의 설치개수: ( )개	
[ ] 옥외 소화전	◦ 설치개수: ( )개	
[ ] 스프링 클러설비	◦ 종류: [ ]습식 [ ]부압식 [ ]준비작동식 [ ]건식 [ ]일제살수식 ◦ 설치장소: 동명( ) [ ]전체층/[ ]일부층 [ ]지상/[ ]지하( )층 ~ [ ]지상/[ ]지하( )층	
[ ] 간이스프 링클러설비	◦ 종류: [ ]펌프 [ ]캐비닛 [ ]상수도 ◦ 설치장소: 동명( ) [ ]전체층/[ ]일부층 [ ]지상/[ ]지하( )층 ~ [ ]지상/[ ]지하( )층	
[ ] 화재 조기진압용	◦ 설치장소: 동명( ) [ ]전체층/[ ]일부층 [ ]지상/[ ]지하( )층 ~ [ ]지상/[ ]지하( )층 동명( ) [ ]전체층/[ ]일부층 [ ]지상/[ ]지하( )층 ~ [ ]지상/[ ]지하( )층	
[ ] 물분무 소화설비	◦ 설치장소: 동명( ) [ ]전체층/[ ]일부층 [ ]지상/[ ]지하( )층 ~ [ ]지상/[ ]지하( )층 동명( ) [ ]전체층/[ ]일부층 [ ]지상/[ ]지하( )층 ~ [ ]지상/[ ]지하( )층	
[ ] 미분무 소화설비	◦ 설치장소: 동명( ) [ ]전체층/[ ]일부층 [ ]지상/[ ]지하( )층 ~ [ ]지상/[ ]지하( )층 동명( ) [ ]전체층/[ ]일부층 [ ]지상/[ ]지하( )층 ~ [ ]지상/[ ]지하( )층	
[ ] 포 소화설비	[ ]포워터스프링클러설비 [ ]포헤드설비 [ ]고정포방출설비 [ ]기타( ) ◦ 소화약제 [ ]단백포 [ ]합성계면활성제포 [ ]수성막포 [ ]내알코올포 ◦ 설치장소: 동명( ) [ ]전체층/[ ]일부층 [ ]지상/[ ]지하( )층 ~ [ ]지상/[ ]지하( )층	
3-4. 가스계소화설비(개별사항)		
[ ]이산화탄소 [ ]할론 [ ]할로겐화합물 및 불활성기체 [ ]분말 [ ]강화액 [ ]고체에어로졸	[ ]전역방출 [ ]국소방출 [ ]호스릴 / [ ]고압식 [ ]저압식 / [ ]축압식 [ ]가압식 ◦ 설치장소: 동명( ) [ ]전체층/[ ]일부층 [ ]지상/[ ]지하( )층 ~ [ ]지상/[ ]지하( )층 ◦ 저장용기 설치장소: [ ]지상/[ ]지하 ( )층, [ ]전용실 [ ]기타( ) 수량: ( )[ ]㎏,[ ]㎥ ( )ℓ ( )개 ◦ 소화약제 [ ]이산화탄소 [ ]할론1301 [ ]할론2402 [ ]할론1211 [ ] 할론104 [ ]FC-3-1-10 [ ]HCFC BLEND A [ ]HCFC-124 [ ]HFC-125 [ ]HFC-227ea [ ]HFC-23 [ ]IG-541 [ ]IG-100 [ ] 기타( ) [ ]제1종분말 [ ]제2종분말 [ ]제3종분말 [ ]제4종분말	

(8쪽 중 제6쪽)

3-5. 경보설비

[ ] 단독경보형 감지기	◦ 설치장소: 동명( ) [ ]전체층/[ ]일부층 [ ]지상/[ ]지하( )층 ~ [ ]지상/[ ]지하( )층 ◦ 주전원 [ ]상용전원 [ ]건전지
[ ] 비상경보 설비	[ ]비상벨설비 [ ]자동식사이렌설비 ◦ 설치장소: 동명( ) [ ]전체층/[ ]일부층 [ ]지상/[ ]지하( )층 ~ [ ]지상/[ ]지하( )층 ◦ 조작장치 설치장소: 동명( ) [ ]지상/[ ]지하 ( )층 실명( )
[ ] 자동화재 탐지설비	◦ 수신기 위치: 동명( ) [ ]지상/[ ]지하 ( )층 실명( ) ◦ 경보방식 [ ]전층경보 [ ]우선경보, 시각경보기 [ ]유 [ ]무 ◦ 설치장소: 동명( ) [ ]전체층/[ ]일부층 [ ]지상/[ ]지하( )층 ~ [ ]지상/[ ]지하( )층 동명( ) [ ]전체층/[ ]일부층 [ ]지상/[ ]지하( )층 ~ [ ]지상/[ ]지하( )층 ◦ 감지기종류 [ ]열 [ ]연기 [ ]그 밖의 것([ ]불꽃 [ ]아날로그식 [ ]복합형)
[ ] 화재알림 설비	◦ 수신기 위치: 동명( ) [ ]지상/[ ]지하 ( )층 실명( ) ◦ 경보방식 [ ]전층경보 [ ]우선경보, 시각경보기 [ ]유 [ ]무 ◦ 설치장소: 동명( ) [ ]전체층/[ ]일부층 [ ]지상/[ ]지하( )층 ~ [ ]지상/[ ]지하( )층 동명( ) [ ]전체층/[ ]일부층 [ ]지상/[ ]지하( )층 ~ [ ]지상/[ ]지하( )층 ◦ 감지기종류 [ ]열 [ ]연기 [ ]그 밖의 것([ ]불꽃 [ ]아날로그식 [ ]복합형)
[ ] 비상방송 설비	[ ]전용 [ ]겸용 / [ ]전층경보 [ ]우선경보 ◦ 증폭기 설치장소: 동명( ) [ ]지상/[ ]지하 ( )층, 실명( )
[ ] 통합감시 시설	◦ 주수신기 설치장소: 동명( ) [ ]지상/[ ]지하 ( )층, 실명( ) ◦ 부수신기 설치장소: 동명( ) [ ]지상/[ ]지하 ( )층, 실명( ) ◦ 정보통신망 [ ]광케이블 [ ]기타( ) / 예비선로 [ ]유 [ ]무
[ ] 자동화재 속보설비	◦ 속보기 설치장소: 동명( ) [ ]지상/[ ]지하 ( )층, 실명( )
[ ] 누전경보기	◦ 수신기 설치장소: 동명( ) [ ]지상/[ ]지하 ( )층, 실명( ) ◦ 수신기 형식 [ ]1급 [ ]2급, 차단기구 [ ]무 [ ]유(설치장소:)
[ ] 가스누설 경보기	◦ [ ]단독형 [ ]분리형, 사용가스종류 [ ]LNG [ ]LPG, 경계구역 수: ( )개 ◦ 수신기 설치장소: 동명( ) [ ]지상/[ ]지하 ( )층, 실명( ) ◦ 차단기구 [ ]무 [ ]유(설치장소:)

3-6. 피난구조설비

[ ] 피난기구	◦ 종류: [ ]피난사다리 [ ]완강기 [ ]다수인피난장비 [ ]승강식피난기 [ ]미끄럼대 [ ]피난교 [ ]피난용트랩 [ ]구조대 [ ]간이완강기 [ ]공기안전매트 ◦ 설치장소: 동명( ) [ ]전체층/[ ]일부층 [ ]지상/[ ]지하( )층 ~ [ ]지상/[ ]지하( )층 동명( ) [ ]전체층/[ ]일부층 [ ]지상/[ ]지하( )층 ~ [ ]지상/[ ]지하( )층
[ ] 인명구조 기구	◦ 종류: [ ]방열복/ 방화복 [ ]공기호흡기 [ ]인공소생기 ◦ 설치장소: 동명( ) [ ]전체층/[ ]일부층 [ ]지상/[ ]지하( )층 ~ [ ]지상/[ ]지하( )층 동명( ) [ ]전체층/[ ]일부층 [ ]지상/[ ]지하( )층 ~ [ ]지상/[ ]지하( )층 ◦ 대상물의 용도: [ ] 5층이상 병원 [ ] 7층이상 관광호텔 [ ] 이산화탄소소화설비 설치 [ ] 지하역사・백화점・대형점포・쇼핑센타・지하상가・영화상영관
[ ] 유도등	◦ 종류: [ ]피난구 [ ]통로 [ ]객석유도등 [ ]유도표지 [ ]피난유도선 ◦ 설치장소: 동명( ) [ ]전체층/[ ]일부층 [ ]지상/[ ]지하( )층 ~ [ ]지상/[ ]지하( )층
[ ] 비상조명등	◦ 설치장소: 동명( ) [ ]전체층/[ ]일부층 [ ]지상/[ ]지하( )층 ~ [ ]지상/[ ]지하( )층 ◦ 비상전원 [ ]자가발전설비 [ ]축전지설비 [ ]내장형
[ ] 휴대용 비상조명등	◦ 설치장소: 동명( ) [ ]전체층/[ ]일부층 [ ]지상/[ ]지하( )층 ~ [ ]지상/[ ]지하( )층 ◦ 전원 [ ]건전지식 [ ]충전식 배터리식

3-7. 소화용수설비

[ ] 상수도 소화용수	◦ 설치장소:( ), 소화전 호칭지름: ( )㎜
[ ] 소화수조	[ ]전용 [ ]겸용 / [ ]흡수식 [ ]가압식 / [ ]일반수조 [ ]그 밖의 것 / 유효수량:( )㎥ ◦ 가압송수장치 전양정:( )m, 토출량:( )ℓ/min, [ ]전동기/[ ]내연기관(연료:[ ]경유 [ ]기타) ◦ [ ]물올림장치 유효수량: ( )ℓ, 급수배관: ( )㎜ ◦ 기동스위치 설치장소: [ ]채수구 부근 [ ]방재실 [ ]기타( ) ◦ 채수구 지름: ( )㎜, 흡수관 투입구: 가로 ( )cm 세로 ( )cm / 지름 ( )cm

(8쪽 중 제7쪽)

3-8. 소화활동설비

[ ] 제연설비	[ ] 거실	◦ 설치장소: 동명( ) [ ]전체층/[ ]일부층 [ ]지상/[ ]지하( )층 ~ [ ]지상/[ ]지하( )층 ◦ 방식 [ ]단독 [ ]공동 [ ]상호 [ ]기타( ) ◦ 기동장치 [ ]자동(감지기 연동) [ ]수동 [ ]원격 ◦ 제연구획면적 최대: ( )㎡ / 구조 [ ]내화 [ ]불연 [ ]그 밖의 것:( ) ◦ 제연구역 출입문 [ ]상시폐쇄(자동폐쇄장치) [ ]상시개방(감지기에 의한 닫힘) ◦ 급기용송풍기 설치장소: 동명( ) [ ]지상/[ ]지하 ( )층, 실명( ) 전동기 ( )㎾, 풍량 ( )㎥/min, 정압 ( )㎜Aq ◦ 배출용송풍기 설치장소: 동명( ) [ ]지상/[ ]지하 ( )층, 실명( ) 전동기 ( )㎾, 풍량 ( )㎥/min, 정압 ( )㎜Aq ◦ 배출구 [ ]천장면 [ ]천장직하 [ ]기타( ) / 옥외배출구 [ ]옥상 [ ]기타( ) 풍도구조 [ ]내화 [ ]불연 [ ]그 밖의 것( ) / 구획댐퍼 [ ]유 [ ]무 ◦ 유입공기배출 [ ]자연배출 [ ]기계배출 [ ]배출구 [ ]제연설비 ◦ 급기구 [ ]강제유입 [ ]자연유입 [ ]인접구역유입 풍도구조 [ ]내화 [ ]불연 [ ]그 밖의 것( ) / 구획댐퍼 [ ]유 [ ]무
	[ ] 전실	◦ 설치대상: 동명(, , , ,) 특별피난계단 ( )개소, 비상용승강기 ( )대 ◦ 방식 [ ]부속실 [ ]계단실 및 부속실 [ ] 계단실 [ ] 비상용승강기승강장 ◦ 기동방식 [ ]전층 [ ]부분층(개층) / 댐퍼개방감지기 [ ]전용 [ ]겸용 ◦ 급기용송풍기 설치장소: 동명( ) [ ]지상/[ ]지하 ( )층, 실명( ) 전동기 ( )㎾, 풍량 ( )㎥/min, 정압 ( )㎜Aq ◦ 배출용송풍기 설치장소: 동명( ) [ ]지상/[ ]지하 ( )층, 실명( ) 전동기 ( )㎾, 풍량 ( )㎥/min, 정압 ( )㎜Aq ◦ 제연구역 출입문 [ ]상시폐쇄(자동폐쇄장치) [ ]상시개방(연기감지기에 의한 닫힘) ◦ 유입공기배출 [ ]자연배출 [ ]기계배출 [ ]배출구 [ ]제연설비 ◦ 과압방지장치 [ ]플랩댐퍼 [ ]자동차압(과압조절형)댐퍼 [ ]그 밖의 것 [ ]해당없음
[ ]연결 송수관		[ ]전용 [ ]겸용([ ]옥내소화전설비 [ ]스프링클러설비 [ ]기타:) ◦ 설치장소: 동명( ) [ ]전체층/[ ]일부층 [ ]지상/[ ]지하( )층 ~ [ ]지상/[ ]지하( )층 ◦ 방수구 위치 [ ]복도・통로 [ ]계단실 [ ] 계단등의 부근 ◦ 송수구 설치장소:( ), , 중간수조용량: ( )㎥ ◦ 가압송수장치 설치장소: 동명( ) [ ]지상/[ ]지하 ( )층, 실명( ) 전양정:( )m, 토출량:( )ℓ/min [ ]전동기 [ ]내연기관(연료:[ ]경유 [ ]기타 ◦ 기동스위치 설치장소 [ ]송수구 [ ]방재실 [ ]기타( )
[ ]연결 살수		◦ 설치대상: 동명(, , , ,) ◦ 방식 [ ]습식 [ ]건식 / [ ]지하층 [ ]판매시설 [ ]가스시설 [ ]부속된 연결통로 ◦ 송수구 설치장소:( ), 송수구역수: ( )구역
[ ]비상 콘센트		◦ 설치장소: 동명( ) [ ]지상/[ ]지하 ( )층 ~ [ ]지상/[ ]지하 ( )층 [ ]3상 380V [ ]단상 220V / [ ]접지형 2극 플러그접속기 [ ]접지형 3극 플러그접속기
[ ]무선 통신보조		◦ 설치장소: 동명( ) [ ]지상/[ ]지하 ( )층 ~ [ ]지상/[ ]지하 ( )층 [ ]전용 [ ]공용 / 방식: [ ]누설동축케이블 [ ]누설동축케이블과 안테나 [ ]안테나 ◦ 접속단자 설치장소( ), ( )
[ ]연소 방지		◦ 방호대상물 [ ]전력사업용 [ ]통신사업용 [ ]그 밖의 것( ) ◦ 송수구역수: ( )구역 / 구역간의 구획 [ ]있다 [ ]일부 있다 [ ]없다
비고		※ 제연설비 설비개요 작성 시 최대 구역 1개소에 대하여 기입합니다.

(8쪽 중 제8쪽)

4. 소방시설등 불량 세부 사항

설비명	점검번호	불량내용
소화설비		
경보설비		
피난구조설비		
소화용수설비		
소화활동설비		
기타		
안전시설등		
비고	점검번호는 소방시설등 자체점검표의 점검항목별 번호를 기입합니다.	

(9쪽)

작성방법

※ 이 서식은 전산입력되는 서식이므로 한글 또는 아라비아숫자로 정확하고 선명하게 작성하시기 바랍니다.
※ 하나의 소방안전관리대상물에 대한 자체점검 결과를 보고하면서 이 중 일부 대상물 또는 전체 대상물을 같은 기간 내에 점검하여 함께 보고하는 경우 하나의 서식에 함께 작성하여 보고합니다.
※ [ ]에는 해당 시설에 √ 표를 하고, 세부 현황 및 설치된 수량을 기입합니다.
※ "3. 소방시설등의 세부 현황" 의 작성에 있어 해당 특정소방대상물에 설치된 소방시설에 대해서만 작성하므로 소방시설이 다수 설치되어 기입란이 부족한 경우 서식을 추가하여 작성할 수 있고, 해당하지 않는(설치되지 않은) 소방시설의 기입란은 삭제할 수 있습니다.(설비순서는 변경하지 않습니다.)
※ 불가피한 사유로 점검을 수행하지 못한 설비가 있는 경우에는 "4. 소방시설등 불량 세부 사항" 의 기타란에 해당 내용을 작성합니다.

1. "특정소방대상물의 명칭"은 건물명을 "대상물 구분"은 「소방시설 설치 및 관리에 관한 법률 시행령」 별표 2에 따른 특정소방대상물 구분을, "소재지"는 특정소방대상물의 도로명주소를 기입합니다.

2. "점검기간"은 소방시설등 자체점검을 실시한 전체 기간을 말하며, 기간 중 실제 점검한 날 수의 합을 "총 점검일수"에 기입합니다.

3. 점검자는 관계인, 소방안전관리자, 소방시설관리업자 중 점검을 실시한 자의 [ ]에 √ 표를 하고, 세부 사항을 기입합니다. 또한 "전자우편 송달"에 동의하는 경우 자체점검 결과 소방시설등 불량사항의 조치에 대한 사전통지와 조치명령서는 우편이 아닌 정보통신망을 통하여 발송합니다.

4. 점검인력은 주된 점검인력과 보조 점검인력으로 구분하여 모두 기입하되, 「소방시설 설치 및 관리에 관한 법률 시행규칙」 별표 4 제1호가목 및 같은 호 나목에 따라 보조 점검인력을 추가하는 경우에는 추가된 보조 점검인력도 함께 기입해야 합니다.

5. 소방시설관리업자 등이 점검한 경우에는 점검이 끝난 날부터 10일 이내 소방시설등 자체점검 실시결과 보고서에 소방청장이 정하여 고시하는 소방시설등점검표를 첨부하여 관계인에게 제출해야 합니다.

6. 관계인은 소방시설관리업자 등이 점검한 결과를 제출받거나 스스로 점검한 경우 점검이 끝난 날부터 15일 이내 점검 결과에 대한 이행계획서(별지 제10호서식)를 작성·첨부하여 서면 또는 소방청장이 지정하는 전산망을 이용하여 관할 소방본부장 또는 소방서장에게 보고합니다. 이 경우 위임장을 첨부하는 경우에는 소방시설 관리업자 등이 보고할 수도 있습니다.

7. "소방안전정보"의 대표자는 특정소방대상물의 관리 권한을 가진 관계인의 인적사항을 작성하며, 소방안전관리등급은 「화재의 예방 및 안전관리에 관한 법률 시행령」 별표 4에 따른 등급을 기재하고, 현재 선임된 소방안전관리자 정보를 기입합니다.

8. "소방계획서", "자체점검(전년도)", "교육훈련(전년도)"은 「화재의 예방 및 안전관리에 관한 법률」 제24조에 따른 소방안전관리업무 실시사항을 기입합니다.

9. "화재보험"은 해당 특정소방대상물에 화재보험이 가입되어 있는 경우 가입에 √ 표를 하고 화재보험 정보를 기입합니다.

10. "다중이용업소현황"은 해당 특정소방대상물에 현재 입점하고 있는 다중이용업소에 대하여 [ ]에 √ 표를 하고, 그 업소 숫자를 기입하고, "건축물정보"는 건축허가일 등 해당 특정소방대상물의 건축물 정보를 기입합니다. 둘 이상의 대상물을 같은 기간 내에 점검하여 함께 보고하는 경우 동별 다중이용업소 입점현황과 건축물정보를 다음과 같이 작성합니다.

다중이용 업소현황	A동 [√]휴게음식점영업(2개소) [√]게임제공업(1개소) [√]일반음식점영업(1개소)
	B동 [ ]해당없음
	C동 [√]제과점영업(1개소) [√]일반음식점영업(3개소) [√]휴게음식점영업(1개소) [√]노래연습장업(1개소) [√]영화상영관(1개소)

건축허가일	A동 2005년 4월 1일 B동 2007년 5월 1일	사용승인일	A동 2006년 4월 1일 B동 2008년 5월 1일
연 면 적 (세대수)	A동 20,000 ㎡ B동 10,000 ㎡	건축면적	A동 5,000 ㎡ B동 3,000 ㎡
층 수	A동 지상 5 층 / 지하 2 층 B동 지상 4 층 / 지하 1 층	높 이	A동 20m, B동 15m
건축물구조	A동 [√]콘크리트구조, B동 [√]철골구조 또는 A,B동 [√]콘크리트구조		
지붕구조	A동 [√]슬라브, B동 [√]기타 또는 A동, B동 [√]슬라브	경사로	A동 1개소, B동 2개소 또는 A,B동 각 1개소
계 단	A동 [√]직통(또는 피난계단) (1개소), [√]특별피난계단 (1개소) B동 [√]직통(또는 피난계단) (2개소)		
승 강 기	A동 [√]승용(1대), B동 해당없음 또는 A,B동 각 [√]승용(1대)		
주 차 장	A동 [√]옥내([√]지하 [ ]지상 [ ]필로티 [ ]기계식). B동 [√]옥외 또는 A,B동 [√]옥내([√]지하 [ ]지상 [ ]필로티 [ ]기계식)		

* "세대 수"는 공동주택의 경우에만 연면적과 함께 작성합니다.

11. "소방시설등의 세부 현황"의 작성방법은 소방청장이 정하여 고시하는 방법에 따릅니다.

12. "소방시설등 불량 세부 사항"은 점검번호 순에 따라 설비별로 작성하되, 둘 이상의 대상물을 같은 기간 내에 점검하여 함께 보고하는 경우 다음과 같이 동별로 작성하거나 설비별로 작성할 수 있습니다.

설비명	점검번호	불량내용
소화설비	1-A-007	A동 분말소화기 압력불량 3개 B동 분말소화기 압력불량 4개 C동 분말소화기 압력불량 5개

설비명	점검번호	불량내용
소화설비	1-A-007	분말소화기 압력불량 12개(A동 3개, B동 4개, C동 5개)

■ 소방시설 설치 및 관리에 관한 법률 시행규칙 [별지 제10호서식]

소방시설등의 자체점검 결과 이행계획서

특정소방 대상물	대상물 명칭(상호)	대상물 구분(용도)
	관계인 (성명: 전화번호:)	소방안전관리자 (성명: 전화번호:)
	소재지	

	이행조치 사항	이행조치 일자
이행조치 계획사항	*예) 소화펌프(가압송수장치를 포함한다. 이하 같다), 동력·감시 제어반 또는 소방시설용 전원(비상전원을 포함한다)의 고장*	. . . ~ . . .
	예) 화재 수신기의 고장으로 화재경보음이 자동으로 울리지 않거나 화재 수신기와 연동된 소방시설의 작동 불량	. . . ~ . . .
	예) 소화배관 등이 폐쇄·차단되어 소화수(消火水) 또는 소화약제가 자동 방출 불량	. . . ~ . . .
	예) 기타 사항	. . . ~ . . .
이행조치 필요기간	년 월 일 ~ 년 월 일(총 일)	

「소방시설 설치 및 안전관리에 관한 법률」 제23조제3항 및 같은 법 시행규칙 제23조제2항에 따라 위와 같이 소방시설등의 수리·교체·정비에 대한 이행계획서를 제출합니다.

년 월 일

관계인: (서명 또는 인)

○○ 소방본부장·소방서장 귀하

유의 사항	
「소방시설 설치 및 관리에 관한 법률」 제61조제1항 제8호 및 제9호	1. 특정소방대상물의 관계인이 법 제22조에 따른 소방시설등의 자체점검 결과에 따른 수리·조치·정비사항의 발생 시 이행계획서를 첨부하지 않거나 거짓으로 제출한 경우 300만원 이하의 과태료를 부과합니다. 2. 특정소방대상물의 관계인이 소방시설등의 수리·조치·정비 이행계획을 별도의 연기신청 없이 기간 내에 완료하지 않은 경우 300만원 이하의 과태료를 부과합니다.

210㎜×297㎜[백상지(80g/㎡) 또는 중질지(80g/㎡)]

■ 소방시설 설치 및 관리에 관한 법률 시행규칙 [별지 제11호서식]

소방시설등의 자체점검 결과 이행완료 보고서

특정소방 대상물	대상물 명칭(상호)	대상물 구분(용도)
	관계인 (성명: 전화번호:)	소방안전관리자 성명: 전화번호:
	소재지	
소방공사 업체	업체명(상호)	사업자번호
	대표이사 (성명: 전화번호:)	
	소재지	

	이행조치 내용	이행조치 일자
이행완료 사항	*예) 소화펌프(가압송수장치를 포함한다. 이하 같다), 동력·감시 제어반 또는 소방시설용 전원(비상전원을 포함한다)의 고장사항 수리*	. . . ~ . . .
	예) 화재 수신기의 고장으로 화재경보음이 자동으로 울리지 않거나 화재 수신기와 연동된 소방시설의 작동 불량사항 수리	. . . ~ . . .
	예) 소화배관 등이 폐쇄·차단되어 소화수(消火水) 또는 소화약제가 자동 방출 불량사항 수리	. . . ~ . . .
	예) 기타 사항 수리	. . . ~ . . .

「소방시설 설치 및 안전관리에 관한 법률」 제23조제4항 및 같은 법 시행규칙 제23조제6항에 따라 위와 같이 소방시설등의 수리·교체·정비에 대한 이행완료 보고서를 제출합니다.

년 월 일

관계인: (서명 또는 인)

○○ 소방본부장·소방서장 귀하

첨부서류	1. 이행계획 건별 이행 전·후 사진 증명자료 1부 2. 소방시설공사 계약서(이행조치 내용과 관련됩니다) 1부

유의 사항	
「소방시설 설치 및 관리에 관한 법률」 제61조제1항 제8호 및 제9호	1. 특정소방대상물의 관계인이 법 제22조에 따른 소방시설등의 자체점검 결과에 따른 수리·조치·정비사항 발생 시 이행계획서를 첨부하지 않거나 거짓으로 제출한 경우 300만원 이하의 과태료를 부과합니다. 2. 특정소방대상물의 관계인이 소방시설등의 수리·조치·정비 이행계획을 별도의 연기신청 없이 기간 내에 완료하지 않은 경우 300만원 이하의 과태료를 부과합니다.

210㎜×297㎜[백상지(80g/㎡) 또는 중질지(80g/㎡)]

■ 소방시설 설치 및 관리에 관한 법률 시행규칙 [별지 제12호서식]

소방시설등의 자체점검 결과 이행계획 완료 연기신청서

※ [ ]에는 해당되는 곳에 √ 표기를 합니다.

접수번호	접수일자	처리기간 3일

신청인	성명	연락처
	대상물 명칭	대상물 주소

신청내용	연기기간 년 월 일 ~ 년 월 일(총 일)
	연기신청사유 [ ] 1. 「재난 및 안전관리 기본법」 제3조제1호에 해당하는 재난이 발생한 경우 [ ] 2. 경매 등의 사유로 소유권이 변동 중이거나 변동된 경우 [ ] 3. 관계인의 질병, 사고, 장기출장 등의 경우 [ ] 4. 그 밖에 관계인이 운영하는 사업에 부도 또는 도산 등 중대한 위기가 발생하여 이행계획을 완료하기 곤란한 경우
	연기사유 상세

「소방시설 설치 및 관리에 관한 법률」 제23조제5항 전단, 같은 법 시행령 제35조제2항 및 같은 법 시행규칙 제24조제1항에 따라 위와 같이 소방시설등의 자체점검 결과 이행계획 완료의 연기를 신청합니다.

년 월 일

신청인 (서명 또는 인)

○○ 소방본부장 · 소방서장 귀하

■ 소방시설 설치 및 관리에 관한 법률 시행규칙 [별지 제13호서식]

소방시설등의 자체점검 결과 이행계획 완료 연기신청 결과 통지서

※ [ ]에는 해당되는 곳에 √표를 합니다.

연기신청 대상	건물명(업체명)	
	주소 (전화번호)	
신청인	성명	생년월일
	주소 (전화번호)	
신청 내용	당초 기간	
	연기신청기간	
	연기신청사유 [ ] 1. 「재난 및 안전관리 기본법」 제3조제1호에 해당하는 재난이 발생한 경우 [ ] 2. 경매 등의 사유로 소유권이 변동 중이거나 변동된 경우 [ ] 3. 관계인의 질병, 사고, 장기출장 등의 경우 [ ] 4. 그 밖에 관계인이 운영하는 사업에 부도 또는 도산 등 중대한 위기가 발생하여 이행계획을 완료하기 곤란한 경우	
처리 내용	연기 여부 [ ] 승인 [ ] 불승인	
	연기 사유	
	연기된 기간	

「소방시설 설치 및 관리에 관한 법률」 제23조제5항 후단 및 같은 법 시행규칙 제24조제2항에 따라 위와 같이 소방시설등의 자체점검 결과 이행계획 연기신청에 대한 처리 결과를 알려드립니다.

년 월 일

○○ 소방본부장 · 소방서장 직인

이 통지에 대한 문의 사항 및 불편 · 애로 사항이 있으시면 담당자 ○○○(☎)에 연락하시면 친절하게 상담해 드리겠습니다.

210㎜×297㎜[백상지(80g/㎡) 또는 중질지(80g/㎡)]

■ 소방시설 설치 및 관리에 관한 법률 시행규칙 [별지 제14호서식]

소방시설관리사증

(표지)

소방시설관리사증

무궁화 표시

소 방 청

(1면)

주 의 사 항

1. 소방시설관리사는 점검업무수행 시 항상 이 증서를 휴대해야 하며, 관계자의 제시 요구가 있을 때에 응해야 합니다.

2. 소방시설관리사증은 「소방시설 설치 및 관리에 관한 법률」 제25조제7항에 따라 다른 사람에게 빌려줄 수 없습니다.

3. 자격의 취소 또는 자격정지 처분을 받은 경우에는 이 증서를 소방청장에게 반납해야 합니다.

(2면)

소방시설관리사증

자격번호:

사 진 (3.5㎝ × 4.5㎝)

성 명:

생년월일:

자격취득일:

발행연원일:

소방청장 (인)

(3면)

변 동 사 항

구분	기재내용	확인

(4면)

변 동 사 항

구분	기재내용	확인

※ 소방시설관리사증 표지의 바탕은 흑백으로 하며, 표지 글자는 금박으로 한다.
외피: 132mm×180mm[가죽비닐60g/㎡]
내피: 210mm×297mm[s/w(스노우지) 80g/㎡]

■ 소방시설 설치 및 관리에 관한 법률 시행규칙 [별지 제15호서식]

소방시설관리사증 발급대장

쪽수: 작성연월일:							결재			
사진 (3.5cm × 4.5cm)	성명		생년월일		발급・재발급상황					
	자격번호					날짜	사유		확인	
	자격취득일				1					
	주소				2					
					3					
					4					(서명)
사진 (3.5cm × 4.5cm)	성명		생년월일		발급・재발급상황					
	자격번호					날짜	사유		확인	
	자격취득일				1					
	주소				2					
					3					
					4					(서명)

297mm×210mm[백상지(150g/㎡)]

■ 소방시설 설치 및 관리에 관한 법률 시행규칙 [별지 제16호서식]

소방시설관리사증 재발급 신청서

접수번호	접수일자	처리기간 3일

신청인	성명	전화번호 (핸드폰)
	생년월일	합격연월일
자격번호	제 호	
주소		
재발급신청 사유		

「소방시설 설치 및 관리에 관한 법률」 제25조제6항 및 같은 법 시행규칙 제27조제1항에 따라 위와 같이 소방시설관리사증의 재발급을 신청합니다.

년 월 일

신청인: (서명 또는 인)

○○ 소방서장 귀하

첨부서류	1. 소방시설관리사증(못 쓰게 된 경우만 해당합니다) 2. 신분증 사본 3. 사진(3㎝×4㎝) 1장	수수료 1만원

처리절차

신청서 작성 → 접수 → 심사 → 기안·결재 → 수첩 재발급

신청인 처리기관: 소방서 업무담당부서

210㎜×297㎜[백상지(80g/㎡) 또는 중질지(80g/㎡)]

■ 화재예방, 소방시설 설치 · 유지 및 안전관리에 관한 법률 시행규칙 [별지 제17호서식]

소방시설관리사시험 응시원서

※ 응시하고자 하는 자는 응시자격을 반드시 확인한 후 원서를 제출하시기 바랍니다. (앞쪽)

응시번호		응시자격구분		사진 (가로 3.5cm × 세로 4.5cm)
성명		주민등록번호		
주소				
시험면제	20 년도 제 회(월 일 시행)제1차 시험합격			
면제과목	제1차시험			확인자 (인)
	제2차시험			

「소방시설 설치 및 관리에 관한 법률」 제25조, 같은 법 시행령 제43조제1항 및 같은 법 시행규칙 제29조제1항에 따라 소방시설관리사시험의 응시를 위하여 응시원서를 제출합니다.

년 월 일

응시자: (서명 또는 인)

수수료
1차 1만8천원/2차 3만3천원

소방청장 귀하

(자르는 선)

응시표

응시번호		응시자격구분	사진 (가로 3.5cm × 세로 4.5cm)
성명		주민등록번호	
주소			
면제과목	제1차시험		
	제2차시험		
시험일시	20 년 월 일부터 까지	시험장소	

년 월 일

소방청장 직인

210mm×297mm[백상지(80g/㎡) 또는 중질지(80g/㎡)]

(뒤쪽)

기재요령

· 앞면의 기재사항 중 응시번호 · 시험일시 및 시험장소를 제외한 사항은 원서제출자가 기재합니다.
· 응시자격구분: 다음 표의 응시자격구분란의 번호를 기재합니다.

번호	응시자격구분
1	소방기술사 · 위험물기능장 · 건축사 · 건축기계설비기술사 · 건축전기설비기술사 또는 공조냉동기계기술사
2	소방설비기사 자격을 취득한 후 2년 이상 소방청장이 정하여 고시하는 소방에 관한 실무경력(이하 "소방실무경력"이라 합니다)이 있는 사람
3	소방설비산업기사 자격을 취득한 후 3년 이상 소방실무경력이 있는 사람
4	「국가과학기술 경쟁력 강화를 위한 이공계지원 특별법」 제2조제1호에 따른 이공계(이하 "이공계"라 한다) 분야를 전공한 사람으로서 다음 각 목의 어느 하나에 해당하는 사람 가. 이공계 분야의 박사학위를 취득한 사람 나. 이공계 분야의 석사학위를 취득한 후 2년 이상 소방실무경력이 있는 사람 다. 이공계 분야의 학사학위를 취득한 후 3년 이상 소방실무경력이 있는 사람
5	소방안전공학(소방방재공학, 안전공학을 포함한다) 분야를 전공한 후 다음 각 목의 어느 하나에 해당하는 사람 가. 해당 분야의 석사학위 이상을 취득한 사람 나. 2년 이상 소방실무경력이 있는 사람
6	위험물관리산업기사 또는 위험물관리기능사 자격을 취득한 후 3년 이상 소방실무경력이 있는 사람
7	소방공무원으로 5년 이상 근무한 경력이 있는 사람
8	소방안전 관련 학과의 학사학위를 취득한 후 3년 이상 소방실무경력이 있는 사람
9	산업안전기사 자격을 취득한 후 3년 이상 소방실무경력이 있는 사람
10	다음 각 목의 어느 하나에 해당하는 사람 가. 특급 소방안전관리대상물의 소방안전관리자로 2년 이상 근무한 실무경력이 있는 사람 나. 1급 소방안전관리대상물의 소방안전관리자로 3년 이상 근무한 실무경력이 있는 사람 다. 2급 소방안전관리대상물의 소방안전관리자로 5년 이상 근무한 실무경력이 있는 사람 라. 3급 소방안전관리대상물의 소방안전관리자로 7년 이상 근무한 실무경력이 있는 사람 마. 10년 이상 소방실무경력이 있는 사람

· 면제과목: 다음 표의 면제과목 중 해당과목을 기재합니다.

구분	면제대상 및 면제과목
1차 시험	1. 소방기술사 자격을 취득한 후 15년 이상 소방실무경력이 있는 사람: 소방수리학, 약제화학 및 소방전기(소방 관련 전기공사재료 및 전기제어에 관한 부분으로 한정한다) 2. 소방공무원으로 15년 이상 근무한 경력이 있는 사람으로서 5년 이상 소방청장이 정하여 고시하는 소방 관련 업무 경력이 있는 사람: 소방 관련 법령
2차 시험	1. 소방기술사 · 위험물기능장 · 건축사 · 건축기계설비기술사 · 건축전기설비기술사 또는 공조냉동기계기술사: 소방시설의 설계 및 시공 2. 소방공무원으로 5년 이상 근무한 경력이 있는 사람: 소방시설의 점검실무행정(점검절차 및 점검기구 사용법을 포함한다)

(자르는 선)

응시자 주의사항

1. 응시자는 시험당일 응시표, 신분증(주민등록증, 운전면허증, 여권), 필기도구(흑 · 청 · 남색볼펜이나 만년필, 컴퓨터용 수성싸인펜, 지우개, 칼, 계산기 등)를 지참하고 시험시작 30분전에 지정된 좌석에 앉아서 감시관의 지시에 따라야 합니다.
2. 응시표 분실자는 사진 1매를 지참, 시험시행본부에서 재발급받아야 하며, 신분증 분실자는 신분을 증명할 수 있는 증명서를 지참, 감시관의 확인을 받아야 합니다(미지참자는 이유여하를 불문하고 응시할 수 없습니다).
3. 응시자격에 관한 증빙서류 제출: 응시원서 접수기관 또는 소방서의 게시판에 게시된 합격예정자는 응시자격에 관한 증빙서류를 지정기간내에 제출하고 제출된 증빙서류의 확인을 위하여 소방청장이 요구하는 서류 그 밖의 증거물을 제출해야 합니다.
4. 시험에서 부정한 행위를 한 응시자에 대해서는 그 시험을 정지 또는 무효로 하고, 그 처분이 있는 날부터 2년간 시험 응시자격을 정지합니다.

합격예정자발표예정일	
응시자격의 증명서류 제출기간	

■ 소방시설 설치 및 관리에 관한 법률 시행규칙 [별지 제18호서식]

소방시설관리사시험 응시원서

※ 응시하고자 하는 자는 응시자격을 반드시 확인한 후 원서를 제출하시기 바랍니다. (앞쪽)

응시번호		응시자격구분		사진 (가로 3.5cm × 세로 4.5cm)
성명		주민등록번호		
주소				
시험면제	20 년도 제 회(월 일 시행)제1차 시험합격			
면제과목	제1차시험			확인자 (인)

「소방시설 설치 및 관리에 관한 법률」 제25조, 같은 법 시행령 제43조제1항 및 같은 법 시행규칙 제29조제1항에 따라 소방시설관리사시험의 응시를 위하여 응시원서를 제출합니다.

년 월 일

응시자: (서명 또는 인)

수수료
1차 1만8천원/2차 3만3천원

소방청장 귀하

(자르는 선)

응시표

응시번호		응시자격구분	사진 (가로 3.5cm × 세로 4.5cm)
성명		주민등록번호	
주소			
면제과목	제1차시험		
시험일시	20 년 월 일부터 까지	시험장소	

년 월 일

소방청장 직인

210㎜× 297㎜[백상지(80g/㎡) 또는 중질지(80g/㎡)]

(뒤쪽)

기재요령

· 앞면의 기재사항 중 응시번호·시험일시 및 시험장소를 제외한 사항은 원서제출자가 기재합니다.
· 응시자격구분: 다음 표의 응시자격구분란의 번호를 기재합니다.

번호	응시자격구분
1	소방기술사·건축사·건축기계설비기술사·건축전기설비기술사 또는 공조냉동기계기술사
2	위험물기능장
3	소방설비기사
4	「국가과학기술 경쟁력 강화를 위한 이공계지원 특별법」 제2조제1호에 따른 이공계 분야의 박사학위를 취득한 사람
5	소방청장이 정하여 고시하는 소방안전 관련 분야의 석사 이상의 학위를 취득한 사람
6	소방설비산업기사 또는 소방공무원 등 소방청장이 정하여 고시하는 사람 중 소방에 관한 실무경력(자격 취득 후의 실무경력으로 한정한다)이 3년 이상인 사람

· 면제과목: 다음 표의 면제과목 중 해당과목을 기재합니다.

구분	면제대상 및 면제과목
1차 시험	1. 소방기술사 자격을 취득한 사람: 「소방시설의 설치 및 관리에 관한 법률 시행령」 제39조제1항제1호가목부터 다목까지의 과목 2. 소방공무원으로 15년 이상 근무한 경력이 있는 사람으로서 5년 이상 소방청장이 정하여 고시하는 소방 관련 업무 경력이 있는 사람: 「소방시설의 설치 및 관리에 관한 법률 시행령」 제39조제1호 나목부터 라목까지의 과목 3. 다음 각 목의 어느 하나에 해당하는 사람: 「소방시설의 설치 및 관리에 관한 법률 시행령」 제39조제1항제1호나목·다목의 과목 가. 소방설비기사(기계 또는 전기) 자격을 취득한 후 8년 이상 소방기술과 관련된 경력(「소방시설공사업법」 제28조제3항에 따른 소방기술과 관련된 경력을 말한다)이 있는 사람 나. 소방설비산업기사(기계 또는 전기) 자격을 취득한 후 「소방시설의 설치 및 관리에 관한 법률」 제29조에 따른 소방시설관리업에서 10년 이상 자체점검 업무를 수행한 사람

(자르는 선)

응시자 주의사항

1. 응시자는 시험당일 응시표, 신분증(주민등록증, 운전면허증, 여권), 필기도구(흑·청·남색볼펜이나 만년필, 컴퓨터용 수성사인펜, 지우개, 칼, 계산기 등)를 지참하고 시험시작 30분 전에 지정된 좌석에 앉아서 감시관의 지시에 따라야 합니다.
2. 응시표 분실자는 사진 1매를 지참, 시험시행본부에서 재발급받아야 하며, 신분증 분실자는 신분을 증명할 수 있는 증명서를 지참, 감시관의 확인을 받아야 합니다(미지참자는 이유여하를 불문하고 응시할 수 없습니다).
3. 응시자격에 관한 증명서류 제출: 응시원서 접수기관 또는 소방서의 게시판에 게시된 합격예정자는 응시자격에 관한 증빙서류를 지정기간내에 제출하고 제출된 증빙서류의 확인을 위하여 소방청장이 요구하는 서류 그 밖의 증거물을 제출해야 합니다.
4. 시험에서 부정한 행위를 한 응시자에 대해서는 그 시험을 정지 또는 무효로 하고, 그 처분이 있는 날부터 2년간 시험 응시자격을 정지합니다.

합격예정자발표예정일	
응시자격의 증명서류 제출기간	

■ 소방시설 설치 및 관리에 관한 법률 시행규칙 [별지 제19호서식]

경력 · 재직증명서

성명			주민등록번호
주소			
증 명 사 항	재직기간	소속 및 직위	담당 업무내용(구체적으로 기재할 것)
	~		
	~		
	~		
	~		

이 증명은 「소방시설 설치 및 관리에 관한 법률」 제25조제2항, 같은 법 시행령 제43조제3항 및 같은 법 시행규칙 제29조제2항에 따라 소방시설관리사 응시자격 증명을 위한 것이므로 사실 그대로 작성하였으니 위의 경력(재직)을 증명하여 주시기 바랍니다.

년 월 일

신청인: (서명 또는 인)

위 기재사항이 사실과 다름없음을 증명하며, 이 증명이 허위작성 또는 위조 등으로 사실과 다른 경우에는 공·사문서의 위조, 변조 및 이와 비슷한 행위 등으로 인한 형사처벌도 감수하겠습니다.

년 월 일

기관명·명칭 또는 상호:
소재지:
기관납세번호 또는 대표자 주민등록번호:

대표자: (서명 또는 인)

작성자 직·성명
(서명 또는 인)

소방청장 귀하

210㎜× 297㎜[백상지(80g/㎡) 또는 중질지(80g/㎡)]

■ 소방시설 설치 및 관리에 관한 법률 시행규칙 [별지 제20호서식] <개정 2026. 7. 1.>

소방시설관리업 등록신청서

※ [ ]에는 해당되는 곳에 √표를 합니다. (앞쪽)

접수번호	접수일자	처리기간 15일

신청인	상호 또는 명칭		성명 (법인 또는 기관명)	
	업등록 구분	[ ] 전문 [ ] 일반	생년월일 (법인등록번호	
	주소 (전화번호)			
영업소 소재지 (전화번호)				
대표자 및 임원	성명 주소			
	성명 주소			
	성명 주소			
	성명 주소			
소방시설관리사 명				

「소방시설 설치 및 관리에 관한 법률」 제29조제1항 및 같은 법 시행규칙 제30조제1항에 따라 소방시설관리업의 등록을 신청합니다.

년 월 일

신청인: (서명 또는 인)

○○ 특별시장·통합특별시장·광역시장·특별자치시장·도지사·특별자치도지사 귀하

신청인(대표자) 첨부서류	「소방시설 설치 및 관리에 관한 법률 시행규칙」 별지 제21호서식의 소방기술인력대장 및 기술자격증(자격수첩을 포함합니다)	수수료 4만원
담당 공무원 확인사항	1. 법인등기부 등본(법인인 경우만 해당합니다) 2. 「소방시설 설치 및 관리에 관한 법률 시행규칙」 제30조제1항에 따라 제출하는 소방기술인력대장에 기록된 소방기술인력의 국가기술자격증 3. 담당 공무원의 확인에 동의하지 않으면 신청인이 제1호 및 제2호에 해당하는 서류의 사본을 직접 제출해야 합니다.	

행정정보 공동이용 동의서

본인은 이 건 업무처리와 관련하여 「전자정부법」 제36조제1항에 따른 행정정보의 공동이용을 통하여 담당 공무원이 위의 담당 공무원 확인사항을 확인하는 것에 동의합니다.

신청인(대표자) (서명 또는 인)

210㎜×297㎜[백상지(80g/㎡) 또는 중질지(80g/㎡)]

(뒤쪽)

처리절차

이 신청서는 아래와 같이 처리됩니다.

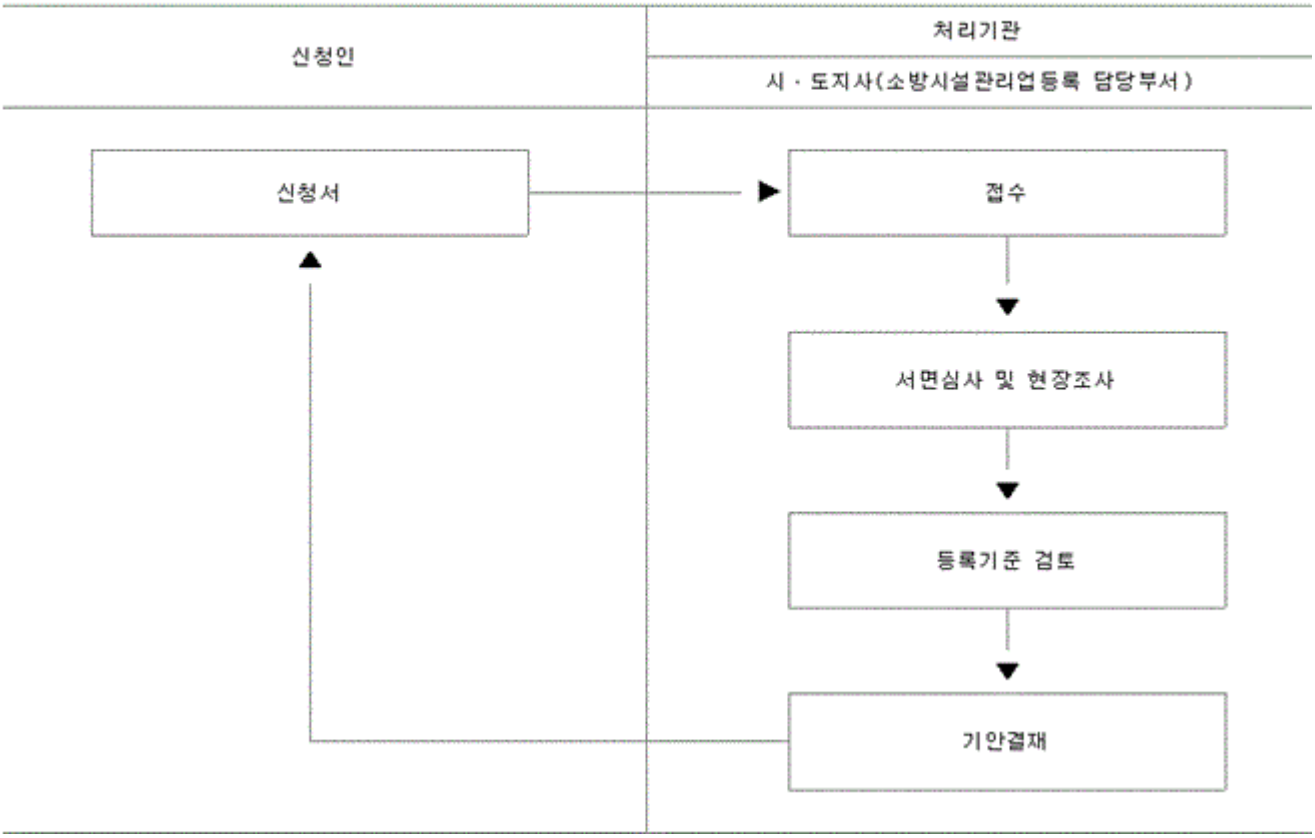

■ 소방시설 설치 및 관리에 관한 법률 시행규칙 [별지 제21호서식] <개정 2024. 11. 29.>

소방기술인력대장

※ [ ]에는 해당되는 곳에 √표를 합니다.

업등록 구분: [ ] 전문, [ ] 일반

연번	구분	성명	생년월일	기술자격증번호 (자격종목)	경력수첩번호 (등급구분)	주소지	비고
	주된 기술인력 *보조 기술인력*						

비고: 구분란에는 주된 기술인력 또는 보조 기술인력을 구분하여 적습니다.

210㎜×297㎜[백상지(80g/㎡) 또는 중질지(80g/㎡)]

■ 소방시설 설치 및 관리에 관한 법률 시행규칙 [별지 제22호서식] <개정 2026. 7. 1.>

제　　호

소방시설관리업 등록증

상호(명칭):

대표자:

생년월일(법인등록번호):

업등록구분: [ ] 전문, [ ] 일반

영업소 소재지:

「소방시설 설치 및 관리에 관한 법률」 제29조제3항 및 같은 법 시행규칙 제31조제1항에 따라 위와 같이 등록되었음을 증명합니다.

년　　월　　일

○○ 특별시장·통합특별시장·광역시장·특별자치시장·도지사·특별자치도지사　직인

210㎜×297㎜[백상지(80g/㎡) 또는 중질지(80g/㎡)]

■ 소방시설 설치 및 관리에 관한 법률 시행규칙 [별지 제23호서식] <개정 2026. 7. 1.> (표지)

소방시설관리업 등록수첩

시 · 도

130㎜×80㎜[백상지(150g/㎡)]

(제1쪽)

소방시설관리업 등록수첩

상호(명칭)		등록번호	제 호
대표자		사업자등록번호	
영업소 소재지			
업등록 구분	[ ] 전문 [ ] 일반		

보유기술자 명단

주된 기술인력		보조 기술인력		보조 기술인력	
기술자격증번호	성명	기술자격증번호	성명	기술자격증번호	성명

「소방시설 설치 및 관리에 관한 법률」 제29조제3항 및 같은 법 시행규칙 제31조제1항에 따라 위와 같이 등록되었습니다.

년 월 일

○○ 특별시장·통합특별시장·광역시장·특별자치시장·도지사·특별자치도지사 직인

130㎜×80㎜[백상지(150g/㎡)]

(제2쪽)

보유기술자명단					
주된 기술인력		보조 기술인력		보조 기술인력	
기술자격증번호	성명	기술자격증번호	성명	기술자격증번호	성명

130mm×80mm[백상지(150g/㎡)]

(제3쪽)

변경사항			
변경연월일	변경구분	변경된 내용	확인

130㎜×80㎜[백상지(150g/㎡)]

■ 소방시설 설치 및 관리에 관한 법률 시행규칙 [별지 제24호서식] (앞쪽)

소방시설관리업 등록대장

등록번호 제 호	등록연월일
상호	전화번호
대표자	생년월일
업등록 구분: [ ] 전문 [ ] 일반	
영업소 소재지	

소방기술자 보유 현황

주된 기술인력		보조 기술인력		보조 기술인력	
기술자격증번호	성명	기술자격증번호	성명	기술자격증번호	성명

210㎜×297㎜[백상지(80g/㎡) 또는 중질지(80g/㎡)]

(뒤쪽)

기재사항변경				
변경연월일	변경구분	변경사항	기록(서명 또는 인)	비고

행정처분사항			
처분일자	처분내용	처분사유	비고

■ 소방시설 설치 및 관리에 관한 법률 시행규칙[별지 제25호서식] <개정 2026. 7. 1.>

소방시설관리업 등록증(등록수첩) 재발급 신청서

※ [ ]에는 해당되는 곳에 √표를 합니다. (앞쪽)

접수번호	접수일자	처리기간 3일

신청인	상호 (전화번호)	
	대표자	영업소 소재지
등록번호		등록일자
업등록 구분	[ ] 전문 [ ] 일반	

재발급신청종류

[ ] 소방시설관리업 등록증 [ ] 소방시설관리업 등록수첩

재발급신청사유

「소방시설 설치 및 관리에 법률」 제29조제3항 및 같은 법 시행규칙 제32조제2항에 따라 위와 같이 소방시설관리업 등록증(등록수첩)의 재발급을 신청합니다.

년 월 일

신청인: (서명 또는 인)

○○ 특별시장·통합특별시장·광역시장·특별자치시장·도지사·특별자치도지사 귀하

첨부서류	소방시설관리업 등록증 또는 등록수첩(못 쓰게 되어 재발급 신청하는 경우에만 해당합니다)	수수료 1만원

210㎜×297㎜[백상지(80g/㎡) 또는 중질지(80g/㎡)]

(뒤쪽)

처리절차

이 신청서는 아래와 같이 처리됩니다.

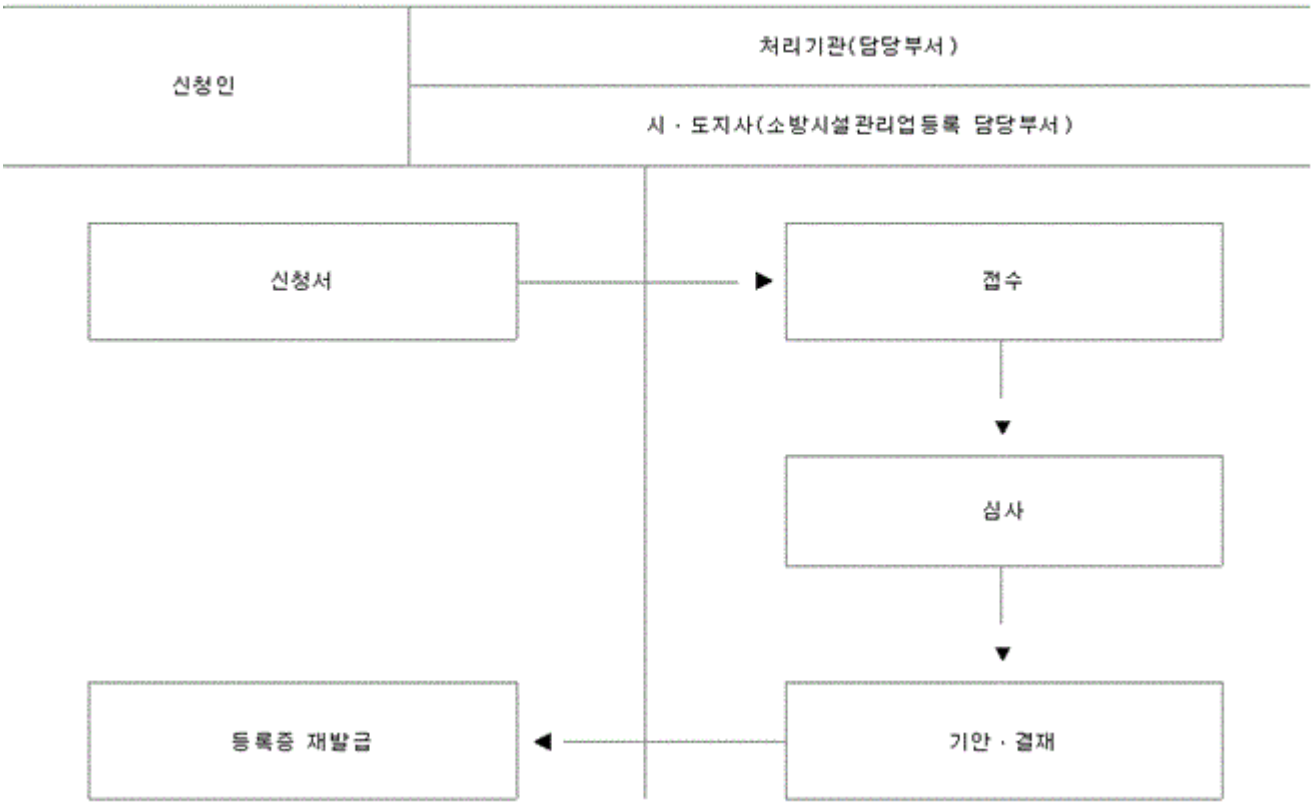

■ 소방시설 설치 및 관리에 관한 법률 시행규칙 [별지 제26호서식] <개정 2026. 7. 1.>

소방시설관리업 등록사항 변경신고서

※ [ ]에는 해당되는 곳에 √표를 합니다. (앞쪽)

접수번호	접수일자	처리기간 5일

신고인	상호 또는 명칭 (전화번호)
	성명(법인 또는 기관명)
업등록 구분	[ ] 전문 [ ] 일반

신고사항

[ ] 명칭 또는 상호 변경 [ ] 영업소 소재지 변경 [ ] 대표자 변경 [ ] 기술인력변경

변경일자

	구분	명칭 또는 상호	영업소 소재지	대표자 변경	기술인력
변경 내용	변경전				
	변경후				

「소방시설 설치 및 관리에 관한 법률」 제31조 및 같은 법 시행규칙 제34조제1항에 따라 위와 같이 등록사항의 변경을 신고합니다.

년 월 일

신고인 (서명 또는 인)

○○ 특별시장·통합특별시장·광역시장·특별자치시장·도지사·특별자치도지사 귀하

변경구분	신고인(대표자) 제출서류	담당 공무원 확인사항	수수료
명칭·상호 또는 영업소 영업소 소재지를 변경하는 경우	소방시설관리업 등록증 및 등록수첩	1. 법인등기부 등본(법인인 경우만 해당합니다) 2. 사업자등록증명서(개인인 경우만 해당합니다). 3. 「소방시설 설치 및 관리에 관한 법률 시행규칙」 제30조제1항에 따라 제출하는 기술인력대장에 기록된 소방기술인력의 국가기술자격증 4. 담당 공무원의 확인에 동의하지 않으면 신고인이 제1호부터 제3호까지에 해당하는 서류의 사본을 직접 제출해야 합니다.	없음
대표자를 변경하는 경우			
기술인력을 변경하는 경우	1. 소방시설관리업 등록수첩 2. 변경된 기술인력의 기술자격증(경력수첩을 포함합니다) 3. 「소방시설 설치 및 관리에 관한 법률 시행규칙」 별지 제21호서식의 소방기술인력대장		

행정정보 공동이용 동의서

본인은 이 건 업무처리와 관련하여 「전자정부법」 제36조제1항에 따른 행정정보의 공동이용을 통하여 담당 공무원이 위의 담당 공무원 확인사항을 확인하는 것에 동의합니다.

신고인(대표자) (서명 또는 인)

210㎜×297㎜[백상지(80g/㎡) 또는 중질지(80g/㎡)]

(뒤쪽)

처리절차

이 신고서는 아래와 같이 처리됩니다.

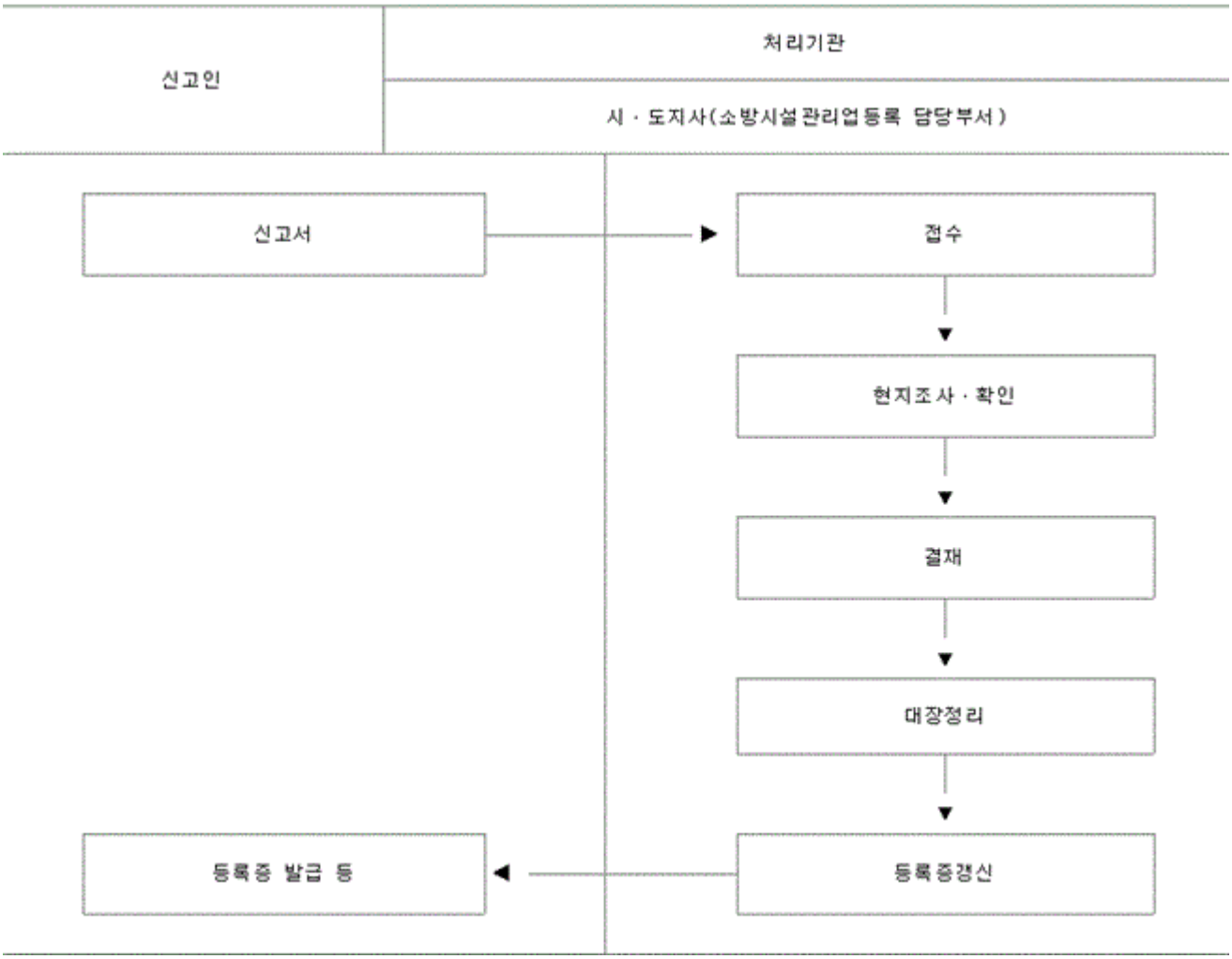

■ 소방시설 설치 및 관리에 관한 법률 시행규칙[별지 제27호서식] <개정 2026. 7. 1.>

소방시설관리업 지위승계 신고서

※ [ ]에는 해당되는 곳에 √표를 합니다. (앞쪽)

접수번호	접수일자	처리기간 10일

지위승계인 (새로 설립되는 법인)	업종		등록번호	제 호	등록일자	
	상호		대표자		생년월일	
	주소	(전화:)				
	영업소 소재지					
	임원	성명	주소			
승계전 등록인	업종		등록번호	제 호	등록일자	
	상호		대표자		생년월일	
	주소	(전화:)				
승계사유						

「소방시설 설치 및 관리에 관한 법률」 제32조제3항 및 같은 법 시행규칙 제35조제1항에 따라 위와 같이 소방시설관리업의 지위승계를 신고합니다.

년 월 일

신고인: (서명 또는 인)

○○ 특별시장·통합특별시장·광역시장·특별자치시장·도지사·특별자치도지사 귀하

신고인(대표자) 제출서류	1. 소방시설관리업 등록증 및 등록수첩 2. 계약서 사본 등 지위승계를 증명하는 서류 1부 3. 「소방시설 설치 및 관리에 관한 법률 시행규칙」 별지 제21호서식의 소방기술인력대장 및 기술자격증(경력수첩을 포함합니다)	수수료 2만원
담당 공무원 확인사항	1. 법인등기부 등본(법인인 경우만 해당합니다) 2. 사업자등록증(개인인 경우만 해당합니다) 3. 「소방시설 설치 및 관리에 관한 법률 시행규칙」 제30조제1항에 따라 제출하는 소방기술인력대장에 기록된 소방기술인력의 국가기술자격증 4. 담당 공무원의 확인에 동의하지 않으면 신고인이 제1호부터 제3호까지에 해당하는 서류의 사본을 직접 제출해야 합니다.	

행정정보 공동이용 동의서

본인은 이 건 업무처리와 관련하여 「전자정부법」 제36조제1항에 따른 행정정보의 공동이용을 통하여 담당 공무원이 위의 담당 공무원 확인사항을 확인하는 것에 동의합니다.

신고인(대표자) (서명 또는 인)

210㎜×297㎜[백상지(80g/㎡) 또는 중질지(80g/㎡)]

(뒤쪽)

처리절차

이 신고서는 아래와 같이 처리됩니다.

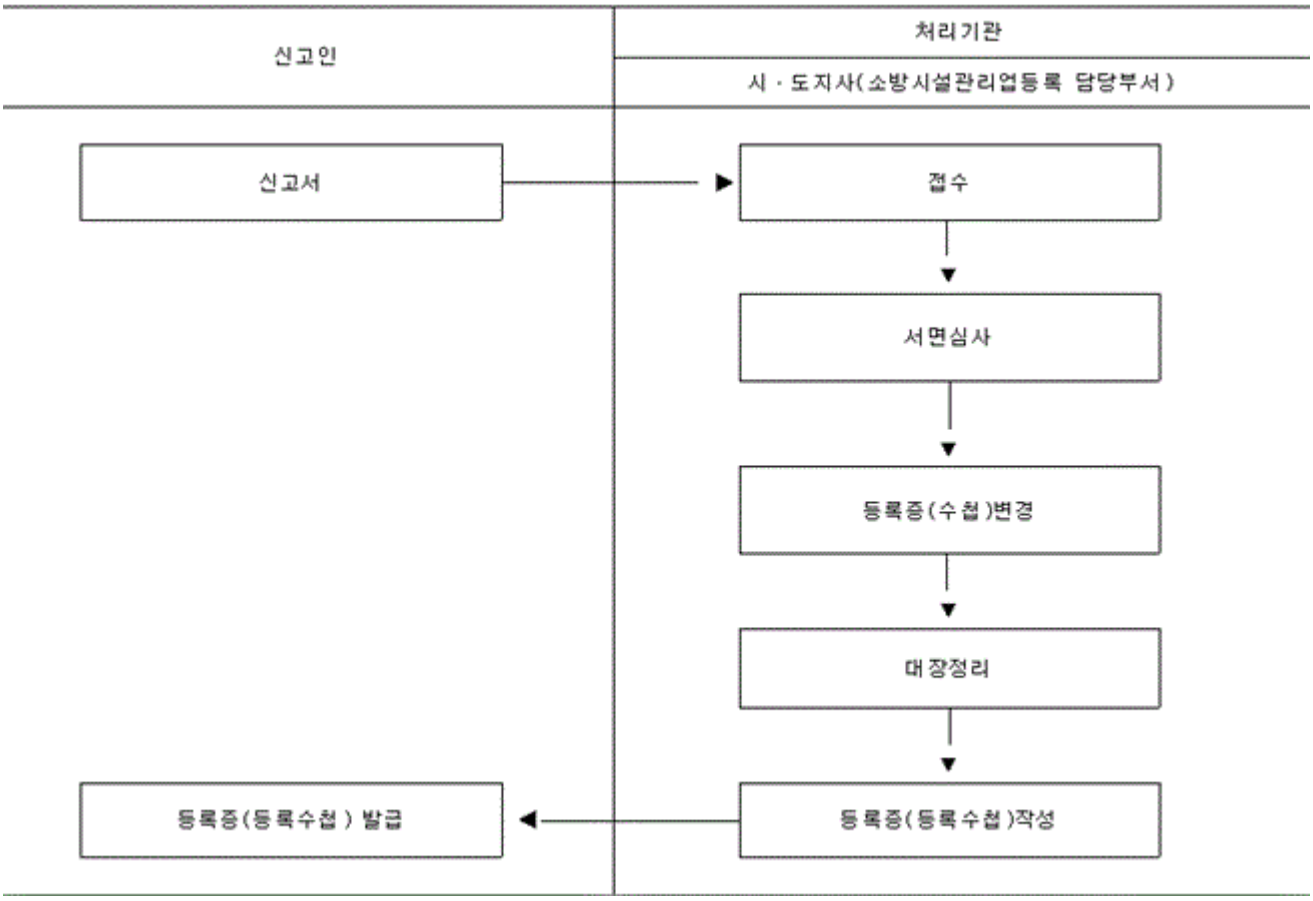

■ 소방시설 설치 및 관리에 관한 법률 시행규칙[별지 제28호서식] <개정 2026. 7. 1.>

소방시설관리업 합병 신고서

※ [ ]에는 해당되는 곳에 √표를 합니다. (앞쪽)

접수번호			접수일자			처리기간 10일
합병 법인	업종		등록번호	제 호	등록일자	
	상호		대표자		생년월일 (법인등록번호)	
	주소					
	영업소 소재지				(전화:)	
합병 법인	업종		등록번호	제 호	등록일자	
	상호		대표자		생년월일 (법인등록번호)	
	주소					
	영업소 소재지				(전화:)	
합병 후 존속 또는 설립되는 법인	업종		등록번호	제 호	등록일자	
	상호		대표자		생년월일 (법인등록번호)	
	주소					
	영업소 소재지				(전화:)	
임원 (감사포함)	성명					

「소방시설 설치 및 관리에 관한 법률」 제32조제3항 및 같은 법 시행규칙 제35조제2항에 따라 위와 같이 소방시설관리업의 합병을 신고합니다.

년 월 일

신고인(합병하는 법인): (서명 또는 인)

○○ 특별시장·광역시장·특별자치시장·도지사·특별자치도지사 귀하

신고인(대표자) 제출서류	1. 소방시설관리업등록증 및 등록수첩 2. 합병을 증명하는 서류 1부 3. 「소방시설 설치 및 관리에 관한 법률 시행규칙」 별지 제21호서식의 소방기술인력대장 및 기술자격증(경력수첩을 포함합니다)	수수료 2만원
담당 공무원 확인사항	1. 법인등기부 등본 2. 「소방시설 설치 및 관리에 관한 법률 시행규칙」 제30조제1항에 따라 제출하는 소방기술인력대장에 기록된 소방기술인력의 국가기술자격증 3. 담당 공무원의 확인에 동의하지 않으면 신고인이 제1호 및 제2호에 해당하는 서류의 사본을 직접 제출해야 합니다.	

행정정보 공동이용 동의서

본인은 이 건 업무처리와 관련하여 「전자정부법」 제36조제1항에 따른 행정정보의 공동이용을 통하여 담당공무원이 위의 담당 공무원 확인사항을 확인하는 것에 동의합니다.

신고인(대표자) (서명 또는 인)

210㎜×297㎜[백상지(80g/㎡) 또는 중질지(80g/㎡)]

(뒤쪽)

처리절차

이 신고서는 아래와 같이 처리됩니다.

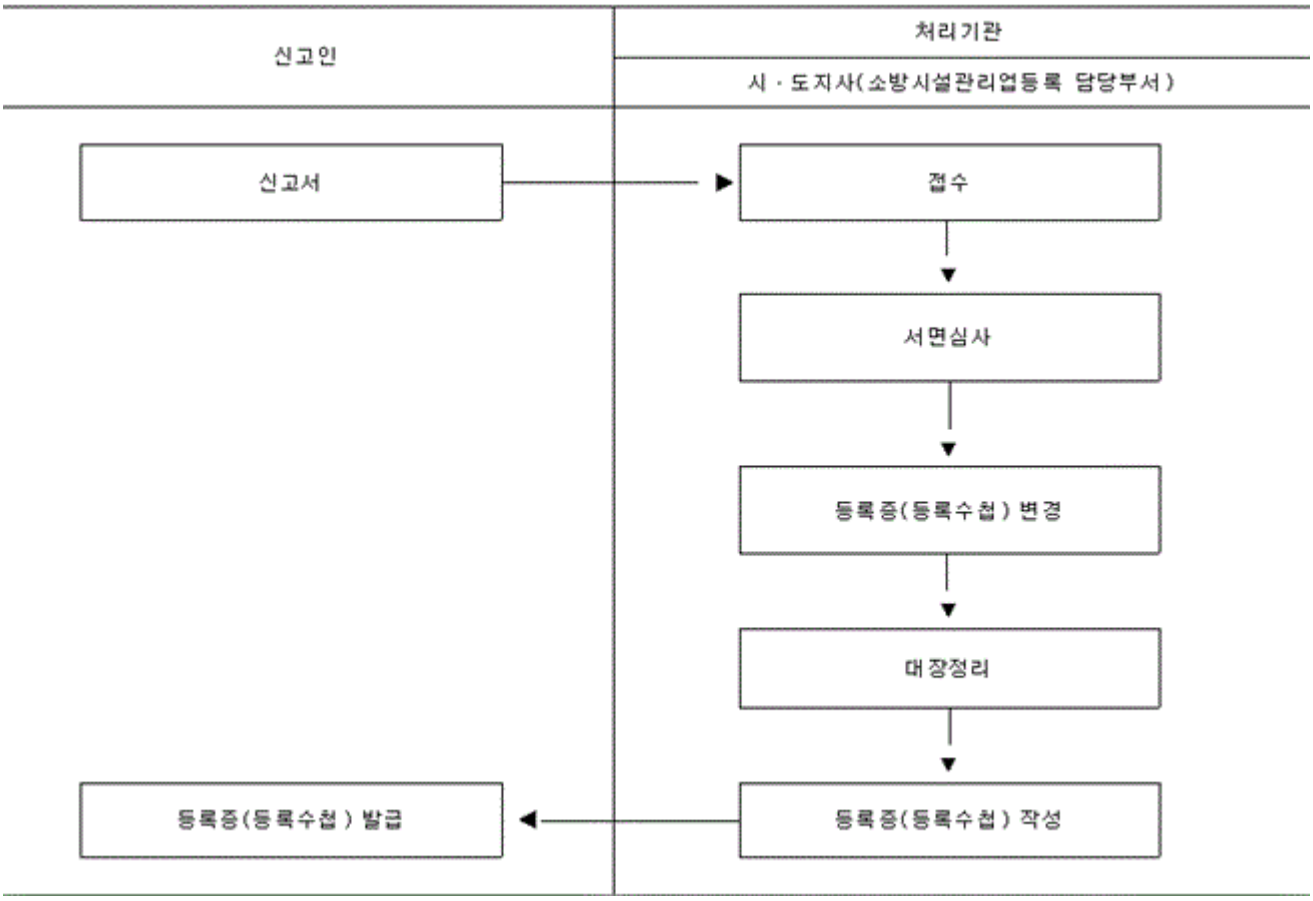

■ 소방시설 설치 및 관리에 관한 법률 시행규칙[별지 제29호서식]

소방시설등 점검능력 평가신청서

※ [ ]에는 해당되는 곳에 √표를 합니다.

접수번호	접수일자	처리기간 10일

수신인	수신:	
	제목: 소방시설등 점검능력 평가신청서	
신청업체	상호	
	대표 (서명 또는 인)	사업자등록번호
	업등록 구분: [ ] 전문 [ ] 일반	
	영업소재지 (전화번호:) (팩스번호:) (E - mail:)	

「소방시설 설치 및 관리에 관한 법률」 제34조제2항 및 같은 법 시행규칙 제37조제1항에 따라 위와 같이 소방시설등 점검능력 평가를 신청합니다.

년 월 일

신청인 (서명 또는 인)

첨부서류	1. 소방시설등의 점검 실적을 증명하는 서류로서 다음 각 목의 구분에 따른 서류 가. 국내 소방시설등에 대한 점검실적: 발주자가 「소방시설 설치 및 관리에 관한 법률 시행규칙」 별지 제30호서식에 따라 발급한 소방시설등의 점검실적 증명서 및 세금계산서(공급자 보관용) 사본 나. 해외 소방시설등에 대한 점검실적: 외국환은행이 발행한 외화입금증명서 및 재외공관장이 발행한 해외점검실적 증명서 또는 점검계약서 사본 다. 주한 외국군의 기관으로부터 도급받은 점검 실적: 외국환은행이 발행한 외화입금증명서 및 도급계약서 사본 2. 소방시설관리업 등록수첩 사본 3. 별지 제31호서식의 소방기술인력 보유 현황 4. 별지 제32호서식의 신인도평가 가점사항 확인서	수수료 10만원

210㎜× 297㎜[백상지(80g/㎡) 또는 중질지(80g/㎡)]

■ 소방시설 설치 및 관리에 관한 법률 시행규칙 [별지 제30호서식]

소방시설등의 점검실적 증명서

신청인	상호		
	대표자		전화번호
	영업소 소재지		
소방시설등 점검 내용	대상명	업종	
	점검지역	점검현장	
	발주자	원도급자	
	계약연월	점검시작일	점검종료일
	계약방법	도급종류	점검종류
소방시설 점검실적액 (단위: 천원, 부가세 포함)	총 도급 계약금액	전년까지의 누계 기성액	전년까지의 미기성액
	해당연도 계약액	해당연도 기성액	해당연도 미기성액
	하도급 업체명	하도급 등록번호	하도급금액
복합실적 내용 (단위: 천원, 부가세 포함)	실적(종)별	도급금액	비고
		합계:	

「소방시설 설치 및 관리에 관한 법률 시행규칙」 제37조제1항에 따라 소방시설등을 점검한 실적이 있음을 증명해 주시기 바랍니다.

신청인 제출서류: 1. 소방시설등 점검의 도급계약서 사본 1부

2. 세금계산서 사본 1부

년 월 일

신청인(대표자) (서명 또는 인)

귀하

(발주자 및 원도급자) 위 사실을 증명합니다.

년 월 일

발 주 자 상호:

대표자: (서명 또는 인)

전화번호:

210㎜×297㎜[백상지(80g/㎡) 또는 중질지(80g/㎡)]

■ 소방시설 설치 및 관리에 관한 법률 시행규칙[별지 제31호서식]

소방기술인력 보유 현황

상 호	
대 표 자	

일련번호	성 명	생년월일	입사일	자 격 내 용		비고
				종목 및 등급	등록번호	

「소방시설 설치 및 관리에 관한 법률 시행규칙」 제37조제1항에 따라 위와 같이 소방기술인력을 보유하고 있음을 확인합니다.

년 월 일

대표자: (서명 또는 인)

비고: 기술인력 1명이 둘 이상의 자격증을 소지하고 있는 경우 대표 자격종목만 적습니다.

첨부서류	1. 국가기술자격증 또는 소방기술자경력수첩 사본 2. ( )년 12월 말 회사에 근무하고 있음을 증명하는 서류	수수료 없 음

210㎜× 297㎜[백상지(80g/㎡) 또는 중질지(80g/㎡)]

■ 소방시설 설치 및 관리에 관한 법률 시행규칙[별지 제32호서식]

신인도평가 가점사항 확인서

상호	전화번호
대표자	등록번호
업등록 구분 [ ] 전문 [ ] 일반	

1. 품질경영인증(ISO 9000 시리즈)

국제품질인증 규격		품질인증기관	[ ] 국내 [ ] 해외
인증번호		인증일	
		인증유효기간	
인증범위			

2. 우수소방시설관리업자지정

지정기관		지정일	
지정공종		지정공사명	

3. 표창 수상

표창기관		수상일	
지정공종		표창공사명	

4. 특허 보유

특허	제 호	등록일	
출원번호		등록번호	

5. 전년도 기술개발투자액

연구개발	원	인력개발	원

「소방시설 설치 및 관리에 관한 법률 시행규칙」 제37조제1항에 따라 위와 같이 신인도평가 가점사항을 확인합니다.

년 월 일

대표자: (서명 또는 인)

귀하

비고: 국가·지방자치단체·공공기관에서 우수소방시설관리업자 지정 및 표창을 받은 경우에만 해당합니다.

첨부서류	1. 품질경영인증서(ISO 9000 시리즈) 사본(원본대조를 마쳐야 합니다) 2. 소방시설등의 점검 관련 표창 사본 3. 특허증 사본(원본대조를 마쳐야 합니다) 4. 소방시설관리업 관련 기술 투자를 증명할 수 있는 서류

210㎜×297㎜[백상지(80g/㎡) 또는 중질지(80g/㎡)]

■ 소방시설 설치 및 관리에 관한 법률 시행규칙[별지 제33호서식]

[ ] 조치명령 [ ] 이행명령 연기신청서

※ [ ]에는 해당되는 곳에 √표를 합니다.

접수번호	접수일자	처리기간 3일

신청인	성명	생년월일
	주소 (전화번호)	
신청내용	건물명(업체명)	용도
	주소 (전화번호)	
	연기기간	
	연기사유	
	그 밖에 필요한 사항	

「소방시설 설치 및 관리에 관한 법률」 제54조제1항, 같은 법 시행령 제49조제2항 및 같은 법 시행규칙 제42조제1항에 따라 위와 같이 조치명령 등의 연기를 신청합니다.

년 월 일

신청인 (서명 또는 인)

소방청장, ○○ 소방본부장 또는 소방서장 귀하

첨부서류	「소방시설 설치 및 관리에 관한 법률 시행령」 제48조제1항 각 호의 어느 하나에 해당하는 사유 조치명령 등을 그 기간 내에 이행할 수 없음을 증명할 수 있는 서류	수수료 없 음

처리절차

신청서 작성	→	제출 (조치명령 기간만료 5일 전 까지)	→	접수 및 검토	→	결재	→	결과 통지
신청인				처리기관: 시 · 도 (소방업무담당부서)				

210㎜× 297㎜[백상지(80g/㎡) 또는 중질지(80g/㎡)]

■ 소방시설 설치 및 관리에 관한 법률 시행규칙[별지 제34호서식]

조치명령등의 연기 통지서

※ [ ]에는 해당되는 곳에 √표를 합니다.

연기신청 대상	건물명(업체명)	
	주소 (전화번호)	
신청인	성명	생년월일
	주소 (전화번호)	
신청내용	조치명령 기간	
	연기 기간	
	연기신청 사유	
처리 내용	연기 여부	[ ] 승인 / [ ] 불승인
	연기가 승인된 경우	승인기간:
		권고사항:
	연기가 불승인 된 경우	사유:

「소방시설 설치 및 관리에 관한 법률」 제54조제2항 및 같은 법 시행규칙 제42조제2항에 따라 위와 같이 조치명령등의 연기 승인 여부를 알려드립니다.

년 월 일

소방청장, ○○ 소방본부장 또는 소방서장 직인

이 통지에 대한 문의 사항 및 불편·애로 사항이 있으시면 담당자 ○○○(☎)에 연락하시면 친절하게 상담해 드리겠습니다.

210㎜×297㎜[백상지(80g/㎡) 또는 중질지(80g/㎡)]

■ 소방시설 설치 및 관리에 관한 법률 시행규칙[별지 제35호서식]

위반행위 신고 내용 처리결과 통지서

신고인	성명	생년월일
	주소 (전화번호)	
	전자우편	
신고 내용	위반행위 일시	신고일시
	신고대상	
	위반행위의 내용	
확인 및 처리결과	확인일	
	위반행위의 내용	
	위반 법규	
	행정처분 등	
	처리일 및 처리결과	※ 「소방시설 설치 및 관리에 관한 법률」 제55조제1항에 따른 포상금 지급대상에 해당하거나 해당할 것으로 예측되는 경우 그 사실을 포함하여 작성합니다.

「소방시설 설치 및 관리에 관한 법률」 제55조제2항 및 같은 법 시행규칙 제43조제1항에 따라 위와 같이 위반행위 신고 내용에 대하여 처리결과를 통지합니다.

년 월 일

○○ 소방본부장 · 소방서장 직인

이 통지에 대한 문의 사항 및 불편 · 애로 사항이 있으시면 담당자 ○○○(☎)에 연락하시면 친절하게 상담해 드리겠습니다.

210㎜×297㎜[백상지(80g/㎡) 또는 중질지(80g/㎡)]

[별지 제36호서식] <개정 2025. 12. 1.>

소방시설 외관점검표(세대 점검용)

※ [ ]에는 해당되는 곳에 √표를 합니다.

대상명	00아파트	점검자	□입주자 □소방안전관리자 (인)
동호수	동 호		
점검일	년 월 일	전화번호	

점 검 항 목			점 검 내 용
소화설비	소화기	손쉽게 사용할 수 있는 장소에 설치 여부	□ 정상 □ 불량 □ 해당없음
		용기 변형·손상·부식 여부	□ 정상 □ 불량 □ 해당없음
		안전핀 체결 여부	□ 정상 □ 불량 □ 해당없음
		지시압력계의 정상 여부	□ 정상 □ 불량 □ 해당없음
		수동식 분말소화기 내용연수(10년) 적정 여부	□ 정상 □ 불량 □ 해당없음
	자동확산소화기	설치상태 및 외형의 변형·손상·부식 여부	□ 정상 □ 불량 □ 해당없음
		지시압력계의 정상 여부	□ 정상 □ 불량 □ 해당없음
	주거용 주방자동소화장치	소화약제용기 지시압력계의 정상 여부	□ 정상 □ 불량 □ 해당없음
		수신부의 전원표시등 정상 점등 여부	□ 정상 □ 불량 □ 해당없음
	스프링클러	헤드 변형·손상·부식 유무	□ 정상 □ 불량 □ 해당없음
경보설비	자동화재탐지설비	감지기 변형·손상·탈락 여부	□ 정상 □ 불량 □ 해당없음
	가스누설경보기	전원표시등 정상 점등 여부	□ 정상 □ 불량 □ 해당없음
피난설비	완강기	피난기구 위치 적정성 여부	□ 정상 □ 불량 □ 해당없음
		완강기 외형의 변형·손상·부식 여부	□ 정상 □ 불량 □ 해당없음
		설치 여부 및 장애물로 인한 피난 지장 여부	□ 정상 □ 불량 □ 해당없음
	피난구용 내림식 사다리	피난기구 위치 표지 및 사용방법 표지 유무	□ 정상 □ 불량 □ 해당없음
		설치 여부 및 장애물로 인한 피난 지장 여부	□ 정상 □ 불량 □ 해당없음
기타설비	대피공간	방화문(방화구획)의 적정 여부	□ 정상 □ 불량 □ 해당없음
		적치물(쌓아놓은 물건)로 인한 피난 장애 여부	□ 정상 □ 불량 □ 해당없음
	경량칸막이	정보를 포함한 표지 부착 여부	□ 정상 □ 불량 □ 해당없음
		적치물(쌓아놓은 물건)로 인한 피난 장애 여부	□ 정상 □ 불량 □ 해당없음
비 고		비고란에는 특정소방대상물의 위치·구조·용도 및 소방시설의 상황 등이 이 표의 항목대로 기재하기 곤란하거나 이 표에서 누락된 사항을 기재합니다.	

210㎜×297㎜[백상지(80g/㎡) 또는 중질지(80g/㎡)]

3 - 4. 소방시설공사업법

1. 소방시설공사업법
2. 소방시설공사업법 시행령
3. 소방시설공사업법 시행규칙

소방시설공사업법

[시행 2025. 1. 31.] [법률 제20157호, 2024. 1. 30., 일부개정]

소방청 (소방산업진흥정책과) 044 - 205 - 7507

제1장 총칙 <개정 2010. 7. 23.>

제1조(목적) 이 법은 소방시설공사 및 소방기술의 관리에 필요한 사항을 규정함으로써 소방시설업을 건전하게 발전시키고 소방기술을 진흥시켜 화재로부터 공공의 안전을 확보하고 국민경제에 이바지함을 목적으로 한다.
[전문개정 2010. 7. 23.]

제2조(정의) ① 이 법에서 사용하는 용어의 뜻은 다음과 같다. <개정 2011. 8. 4., 2014. 12. 30., 2018. 2. 9., 2021. 11. 30.>

1. “ 소방시설업 ” 이란 다음 각 목의 영업을 말한다.
   가. 소방시설설계업: 소방시설공사에 기본이 되는 공사계획, 설계도면, 설계 설명서, 기술계산서 및 이와 관련된 서류(이하 “ 설계도서 ” 라 한다)를 작성(이하 “ 설계 ” 라 한다)하는 영업
   나. 소방시설공사업: 설계도서에 따라 소방시설을 신설, 증설, 개설, 이전 및 정비(이하 “ 시공 ” 이라 한다)하는 영업
   다. 소방공사감리업: 소방시설공사에 관한 발주자의 권한을 대행하여 소방시설공사가 설계도서와 관계 법령에 따라 적법하게 시공되는지를 확인하고, 품질ㆍ시공 관리에 대한 기술지도를 하는(이하 “ 감리 ” 라 한다) 영업
   라. 방염처리업: 「소방시설 설치 및 관리에 관한 법률」 제20조제1항에 따른 방염대상물품에 대하여 방염처리(이하 “ 방염 ” 이라 한다)하는 영업
2. “ 소방시설업자 ” 란 소방시설업을 경영하기 위하여 제4조에 따라 소방시설업을 등록한 자를 말한다.
3. “ 감리원 ” 이란 소방공사감리업자에 소속된 소방기술자로서 해당 소방시설공사를 감리하는 사람을 말한다.
4. “ 소방기술자 ” 란 제28조에 따라 소방기술 경력 등을 인정받은 사람과 다음 각 목의 어느 하나에 해당하는 사람으로서 소방시설업과 「소방시설 설치 및 관리에 관한 법률」에 따른 소방시설관리업의 기술인력으로 등록된 사람을 말한다.
   가. 「소방시설 설치 및 관리에 관한 법률」에 따른 소방시설관리사
   나. 국가기술자격 법령에 따른 소방기술사, 소방설비기사, 소방설비산업기사, 위험물기능장, 위험물산업기사, 위험물기능사

5. “발주자”란 소방시설의 설계, 시공, 감리 및 방염(이하 “소방시설공사등”이라 한다)을 소방시설업자에게 도급하는 자를 말한다. 다만, 수급인으로서 도급받은 공사를 하도급하는 자는 제외한다.

② 이 법에서 사용하는 용어의 뜻은 제1항에서 규정하는 것을 제외하고는 「소방기본법」, 「화재의 예방 및 안전관리에 관한 법률」, 「소방시설 설치 및 관리에 관한 법률」, 「위험물안전관리법」 및 「건설산업기본법」에서 정하는 바에 따른다.<개정 2018. 2. 9., 2021. 11. 30.>

[전문개정 2010. 7. 23.]

제2조의2(소방시설공사등 관련 주체의 책무) ① 소방청장은 소방시설공사등의 품질과 안전이 확보되도록 소방시설공사등에 관한 기준 등을 정하여 보급하여야 한다.

② 발주자는 소방시설이 공공의 안전과 복리에 적합하게 시공되도록 공정한 기준과 절차에 따라 능력 있는 소방시설업자를 선정하여야 하고, 소방시설공사등이 적정하게 수행되도록 노력하여야 한다.

③ 소방시설업자는 소방시설공사등의 품질과 안전이 확보되도록 소방시설공사등에 관한 법령을 준수하고, 설계도서·시방서(示方書) 및 도급계약의 내용 등에 따라 성실하게 소방시설공사등을 수행하여야 한다.

[본조신설 2018. 2. 9.]

제3조(다른 법률과의 관계) 소방시설공사 및 소방기술의 관리에 관하여 이 법에서 규정하지 아니한 사항에 대하여는 「화재의 예방 및 안전관리에 관한 법률」, 「소방시설 설치 및 관리에 관한 법률」과 「위험물안전관리법」을 적용한다. <개정 2018. 2. 9., 2021. 11. 30.>

[전문개정 2010. 7. 23.]

제2장 소방시설업

제4조(소방시설업의 등록) ① 특정소방대상물의 소방시설공사등을 하려는 자는 업종별로 자본금(개인인 경우에는 자산 평가액을 말한다), 기술인력 등 대통령령으로 정하는 요건을 갖추어 특별시장·광역시장·특별자치시장·도지사 또는 특별자치도지사(이하 “시·도지사”라 한다)에게 소방시설업을 등록하여야 한다. <개정 2014. 12. 30.>

② 제1항에 따른 소방시설업의 업종별 영업범위는 대통령령으로 정한다.

③ 제1항에 따른 소방시설업의 등록신청과 등록증·등록수첩의 발급·재발급 신청, 그 밖에 소방시설업 등록에 필요한 사항은 행정안전부령으로 정한다.<개정 2013. 3. 23., 2014. 11. 19., 2017. 7. 26.>

④ 제1항에도 불구하고 「공공기관의 운영에 관한 법률」 제5조에 따른 공기업·준정부기관 및 「지방공기업법」 제49조에 따라 설립된 지방공사나 같은 법 제76조에 따라 설립된 지방공단이 다음 각 호의 요건을 모두 갖춘 경우에는 시·도지사에게 등록을 하지 아니하고 자체 기술인력을 활용하여 설계·감리를 할 수 있다. 이 경우 대통령령으로 정하는 기술인력을 보

유하여야 한다.

1. 주택의 건설ㆍ공급을 목적으로 설립되었을 것
2. 설계ㆍ감리 업무를 주요 업무로 규정하고 있을 것

[전문개정 2010. 7. 23.]

제5조(등록의 결격사유) 다음 각 호의 어느 하나에 해당하는 자는 소방시설업을 등록할 수 없다. <개정 2013. 5. 22., 2015. 7. 20., 2018. 2. 9., 2021. 11. 30., 2023. 1. 3.>

1. 피성년후견인
2. 삭제<2015. 7. 20.>
3. 이 법, 「소방기본법」, 「화재의 예방 및 안전관리에 관한 법률」, 「소방시설 설치 및 관리에 관한 법률」 또는 「위험물안전관리법」에 따른 금고 이상의 실형을 선고받고 그 집행이 끝나거나(집행이 끝난 것으로 보는 경우를 포함한다) 면제된 날부터 2년이 지나지 아니한 사람
4. 이 법, 「소방기본법」, 「화재의 예방 및 안전관리에 관한 법률」, 「소방시설 설치 및 관리에 관한 법률」 또는 「위험물안전관리법」에 따른 금고 이상의 형의 집행유예를 선고받고 그 유예기간 중에 있는 사람
5. 등록하려는 소방시설업 등록이 취소(제1호에 해당하여 등록이 취소된 경우는 제외한다)된 날부터 2년이 지나지 아니한 자
6. 법인의 대표자가 제1호 또는 제3호부터 제5호까지에 해당하는 경우 그 법인
7. 법인의 임원이 제3호부터 제5호까지의 규정에 해당하는 경우 그 법인

[전문개정 2010. 7. 23.]

제6조(등록사항의 변경신고) 소방시설업자는 제4조에 따라 등록한 사항 중 행정안전부령으로 정하는 중요 사항을 변경할 때에는 행정안전부령으로 정하는 바에 따라 시ㆍ도지사에게 신고하여야 한다. <개정 2013. 3. 23., 2014. 11. 19., 2017. 7. 26.>

[전문개정 2010. 7. 23.]

제6조의2(휴업ㆍ폐업 신고 등) ① 소방시설업자는 소방시설업을 휴업ㆍ폐업 또는 재개업하는 때에는 행정안전부령으로 정하는 바에 따라 시ㆍ도지사에게 신고하여야 한다. <개정 2017. 7. 26.>

② 제1항에 따른 폐업신고를 받은 시ㆍ도지사는 소방시설업 등록을 말소하고 그 사실을 행정안전부령으로 정하는 바에 따라 공고하여야 한다.<개정 2017. 7. 26.>

③ 제1항에 따른 폐업신고를 한 자가 제2항에 따라 소방시설업 등록이 말소된 후 6개월 이내에 같은 업종의 소방시설업을 다시 제4조에 따라 등록한 경우 해당 소방시설업자는 폐업신고 전 소방시설업자의 지위를 승계한다.<신설 2020. 6. 9.>

④ 제3항에 따라 소방시설업자의 지위를 승계한 자에 대해서는 폐업신고 전의 소방시설업자에 대한 행정처분의 효과가 승계된다.<신설 2020. 6. 9.>

[본조신설 2016. 1. 27.]
[제목개정 2020. 6. 9.]

제7조(소방시설업자의 지위승계) ① 다음 각 호의 어느 하나에 해당하는 자가 종전의 소방시설업자의 지위를 승계하려는 경우에는 그 상속일, 양수일 또는 합병일부터 30일 이내에 행정안전부령으로 정하는 바에 따라 그 사실을 시ㆍ도지사에게 신고하여야 한다. <개정 2016. 1. 27., 2020. 6. 9.>

1. 소방시설업자가 사망한 경우 그 상속인
2. 소방시설업자가 그 영업을 양도한 경우 그 양수인
3. 법인인 소방시설업자가 다른 법인과 합병한 경우 합병 후 존속하는 법인이나 합병으로 설립되는 법인
4. 삭제<2020. 6. 9.>

② 다음 각 호의 어느 하나에 해당하는 절차에 따라 소방시설업자의 소방시설의 전부를 인수한 자가 종전의 소방시설업자의 지위를 승계하려는 경우에는 그 인수일부터 30일 이내에 행정안전부령으로 정하는 바에 따라 그 사실을 시ㆍ도지사에게 신고하여야 한다.<개정 2016. 12. 27., 2020. 6. 9.>

1. 「민사집행법」에 따른 경매
2. 「채무자 회생 및 파산에 관한 법률」에 따른 환가(換價)
3. 「국세징수법」, 「관세법」 또는 「지방세징수법」에 따른 압류재산의 매각
4. 그 밖에 제1호부터 제3호까지의 규정에 준하는 절차

③ 시ㆍ도지사는 제1항 또는 제2항에 따른 신고를 받은 경우 그 내용을 검토하여 이 법에 적합하면 신고를 수리하여야 한다.<개정 2020. 6. 9.>

④ 제1항이나 제2항에 따른 지위승계에 관하여는 제5조를 준용한다. 다만, 상속인이 제5조 각 호의 어느 하나에 해당하는 경우 상속받은 날부터 3개월 동안은 그러하지 아니하다.

⑤ 제1항 또는 제2항에 따른 신고가 수리된 경우에는 제1항 각 호에 해당하는 자 또는 소방시설업자의 소방시설의 전부를 인수한 자는 그 상속일, 양수일, 합병일 또는 인수일부터 종전의 소방시설업자의 지위를 승계한다.<개정 2020. 6. 9.>

[전문개정 2010. 7. 23.]

제8조(소방시설업의 운영) ① 소방시설업자는 다른 자에게 자기의 성명이나 상호를 사용하여 소방시설공사등을 수급 또는 시공하게 하거나 소방시설업의 등록증 또는 등록수첩을 빌려 주어서는 아니 된다. <개정 2020. 6. 9.>

② 제9조제1항에 따라 영업정지처분이나 등록취소처분을 받은 소방시설업자는 그 날부터 소방시설공사등을 하여서는 아니 된다. 다만, 소방시설의 착공신고가 수리(受理)되어 공사를 하고 있는 자로서 도급계약이 해지되지 아니한 소방시설공사업자 또는 소방공사감리업자가 그 공사를 하는 동안이나 제4조제1항에 따라 방염처리업을 등록한 자(이하 "방염처리업자"라 한다)가 도급을 받아 방염 중인 것으로서 도급계약이 해지되지 아니한 상태에서 그 방염을 하

는 동안에는 그러하지 아니하다.<개정 2014. 12. 30., 2018. 2. 9.>

③ 소방시설업자는 다음 각 호의 어느 하나에 해당하는 경우에는 소방시설공사등을 맡긴 특정 소방대상물의 관계인에게 지체 없이 그 사실을 알려야 한다.<개정 2014. 12. 30.>

1. 제7조에 따라 소방시설업자의 지위를 승계한 경우
2. 제9조제1항에 따라 소방시설업의 등록취소처분 또는 영업정지처분을 받은 경우
3. 휴업하거나 폐업한 경우

④ 소방시설업자는 행정안전부령으로 정하는 관계 서류를 제15조제1항에 따른 하자보수 보증기간 동안 보관하여야 한다.<개정 2013. 3. 23., 2014. 11. 19., 2017. 7. 26.>

[전문개정 2010. 7. 23.]

제9조(등록취소와 영업정지 등) ① 시ㆍ도지사는 소방시설업자가 다음 각 호의 어느 하나에 해당하면 행정안전부령으로 정하는 바에 따라 그 등록을 취소하거나 6개월 이내의 기간을 정하여 시정이나 그 영업의 정지를 명할 수 있다. 다만, 제1호ㆍ제3호 또는 제7호에 해당하는 경우에는 그 등록을 취소하여야 한다. <개정 2013. 3. 23., 2014. 11. 19., 2014. 12. 30., 2015. 7. 20., 2016. 1. 27., 2017. 7. 26., 2018. 2. 9., 2020. 6. 9., 2021. 1. 5., 2021. 11. 30., 2023. 1. 3.>

1. 거짓이나 그 밖의 부정한 방법으로 등록한 경우
2. 제4조제1항에 따른 등록기준에 미달하게 된 후 30일이 경과한 경우. 다만, 자본금기준에 미달한 경우 중 「채무자 회생 및 파산에 관한 법률」에 따라 법원이 회생절차의 개시의 결정을 하고 그 절차가 진행 중인 경우 등 대통령령으로 정하는 경우는 30일이 경과한 경우에도 예외로 한다.
3. 제5조 각 호의 등록 결격사유에 해당하게 된 경우. 다만, 제5조제6호 또는 제7호에 해당하게 된 법인이 그 사유가 발생한 날부터 3개월 이내에 그 사유를 해소한 경우는 제외한다.
4. 등록을 한 후 정당한 사유 없이 1년이 지날 때까지 영업을 시작하지 아니하거나 계속하여 1년 이상 휴업한 때
5. 삭제<2013. 5. 22.>
6. 제8조제1항을 위반하여 다른 자에게 자기의 성명이나 상호를 사용하여 소방시설공사등을 수급 또는 시공하게 하거나 소방시설업의 등록증 또는 등록수첩을 빌려준 경우
7. 제8조제2항을 위반하여 영업정지 기간 중에 소방시설공사등을 한 경우
8. 제8조제3항 또는 제4항을 위반하여 통지를 하지 아니하거나 관계서류를 보관하지 아니한 경우
9. 제11조나 제12조제1항을 위반하여 「소방시설 설치 및 관리에 관한 법률」 제2조제1항제6호에 따른 화재안전기준(이하 "화재안전기준"이라 한다) 등에 적합하게 설계ㆍ시공을 하지 아니하거나, 제16조제1항에 따라 적합하게 감리를 하지 아니한 경우
10. 제11조, 제12조제1항, 제16조제1항 또는 제20조의2에 따른 소방시설공사등의 업무수행 의무 등을 고의 또는 과실로 위반하여 다른 자에게 상해를 입히거나 재산피해를 입힌 경우
11. 제12조제2항을 위반하여 소속 소방기술자를 공사현장에 배치하지 아니하거나 거짓으로 한 경우

12. 제13조나 제14조를 위반하여 착공신고(변경신고를 포함한다)를 하지 아니하거나 거짓으로 한 때 또는 완공검사(부분완공검사를 포함한다)를 받지 아니한 경우
13. 제13조제2항 후단을 위반하여 착공신고사항 중 중요한 사항에 해당하지 아니하는 변경사항을 같은 항 각 호의 어느 하나에 해당하는 서류에 포함하여 보고하지 아니한 경우
14. 제15조제3항을 위반하여 하자보수 기간 내에 하자보수를 하지 아니하거나 하자보수계획을 통보하지 아니한 경우
14의2. 제16조제3항에 따른 감리의 방법을 위반한 경우
15. 제17조제3항을 위반하여 인수ㆍ인계를 거부ㆍ방해ㆍ기피한 경우
16. 제18조제1항을 위반하여 소속 감리원을 공사현장에 배치하지 아니하거나 거짓으로 한 경우
17. 제18조제3항의 감리원 배치기준을 위반한 경우
18. 제19조제1항에 따른 요구에 따르지 아니한 경우
19. 제19조제3항을 위반하여 보고하지 아니한 경우
20. 제20조를 위반하여 감리 결과를 알리지 아니하거나 거짓으로 알린 경우 또는 공사감리 결과보고서를 제출하지 아니하거나 거짓으로 제출한 경우
20의2. 제20조의2를 위반하여 방염을 한 경우
20의3. 제20조의3제2항에 따른 방염처리능력 평가에 관한 서류를 거짓으로 제출한 경우
20의4. 제21조의3제4항을 위반하여 하도급 등에 관한 사항을 관계인과 발주자에게 알리지 아니하거나 거짓으로 알린 경우
20의5. 제21조의5제1항 또는 제3항을 위반하여 부정한 청탁을 받고 재물 또는 재산상의 이익을 취득하거나 부정한 청탁을 하면서 재물 또는 재산상의 이익을 제공한 경우
21. 제22조제1항 본문을 위반하여 도급받은 소방시설의 설계, 시공, 감리를 하도급한 경우
21의2. 제22조제2항을 위반하여 하도급받은 소방시설공사를 다시 하도급한 경우
22.
[제22호는 제20호의4로 이동 <2020. 6. 9.>
]
23. 제22조의2제2항을 위반하여 정당한 사유 없이 하수급인 또는 하도급 계약내용의 변경요구에 따르지 아니한 경우
23의2. 제22조의3을 위반하여 하수급인에게 대금을 지급하지 아니한 경우
24. 제24조를 위반하여 시공과 감리를 함께 한 경우
24의2. 제26조제2항에 따른 시공능력 평가에 관한 서류를 거짓으로 제출한 경우
24의3. 제26조의2제1항 후단에 따른 사업수행능력 평가에 관한 서류를 위조하거나 변조하는 등 거짓이나 그 밖의 부정한 방법으로 입찰에 참여한 경우
25. 제31조에 따른 명령을 위반하여 보고 또는 자료 제출을 하지 아니하거나 거짓으로 보고 또는 자료 제출을 한 경우

26. 정당한 사유 없이 제31조에 따른 관계 공무원의 출입 또는 검사ㆍ조사를 거부ㆍ방해 또는 기피한 경우

② 제7조에 따라 소방시설업자의 지위를 승계한 상속인이 제5조 각 호의 어느 하나에 해당할 때에는 상속을 개시한 날부터 6개월 동안은 제1항제3호를 적용하지 아니한다.

③ 발주자는 소방시설업자가 제1항 각 호의 어느 하나에 해당하는 경우 그 사실을 시ㆍ도지사에게 통보하여야 한다.<신설 2016. 1. 27.>

④ 시ㆍ도지사는 제1항 또는 제10조제1항에 따라 등록취소, 영업정지 또는 과징금 부과 등의 처분을 하는 경우 해당 발주자에게 그 내용을 통보하여야 한다.<신설 2016. 1. 27.>

[전문개정 2010. 7. 23.]

제10조(과징금처분) ① 시ㆍ도지사는 제9조제1항 각 호의 어느 하나에 해당하는 경우로서 영업정지가 그 이용자에게 불편을 주거나 그 밖에 공익을 해칠 우려가 있을 때에는 영업정지처분을 갈음하여 2억원 이하의 과징금을 부과할 수 있다. <개정 2020. 6. 9.>

② 제1항에 따른 과징금을 부과하는 위반행위의 종류와 위반 정도 등에 따른 과징금과 그 밖에 필요한 사항은 행정안전부령으로 정한다.<개정 2013. 3. 23., 2014. 11. 19., 2017. 7. 26.>

③ 시ㆍ도지사는 제1항에 따른 과징금을 내야 할 자가 납부기한까지 과징금을 내지 아니하면 「지방행정제재ㆍ부과금의 징수 등에 관한 법률」에 따라 징수한다.<개정 2013. 8. 6., 2020. 3. 24.>

[전문개정 2010. 7. 23.]

제3장 소방시설공사등 <개정 2014. 12. 30.>

제1절 설계 <개정 2010. 7. 23.>

제11조(설계) ① 제4조제1항에 따라 소방시설설계업을 등록한 자(이하 "설계업자"라 한다)는 이 법이나 이 법에 따른 명령과 화재안전기준에 맞게 소방시설을 설계하여야 한다. 다만, 「소방시설 설치 및 관리에 관한 법률」 제18조제1항에 따른 중앙소방기술심의위원회의 심의를 거쳐 소방시설의 구조와 원리 등에서 특수한 설계로 인정된 경우는 화재안전기준을 따르지 아니할 수 있다. <개정 2014. 12. 30., 2018. 2. 9., 2021. 11. 30.>

② 제1항 본문에도 불구하고 「소방시설 설치 및 관리에 관한 법률」 제8조제1항에 따른 특정소방대상물(신축하는 것만 해당한다)에 대해서는 그 용도, 위치, 구조, 수용 인원, 가연물(可燃物)의 종류 및 양 등을 고려하여 설계(이하 "성능위주설계"라 한다)하여야 한다.<개정 2014. 12. 30., 2018. 2. 9., 2021. 11. 30.>

③ 성능위주설계를 할 수 있는 자의 자격, 기술인력 및 자격에 따른 설계의 범위와 그 밖에 필요한 사항은 대통령령으로 정한다.

④ 삭제<2014. 12. 30.>

[전문개정 2010. 7. 23.]

제2절 시공 <개정 2010. 7. 23.>

제12조(시공) ① 제4조제1항에 따라 소방시설공사업을 등록한 자(이하 “공사업자”라 한다)는 이 법이나 이 법에 따른 명령과 화재안전기준에 맞게 시공하여야 한다. 이 경우 소방시설의 구조와 원리 등에서 그 공법이 특수한 시공에 관하여는 제11조제1항 단서를 준용한다.
② 공사업자는 소방시설공사의 책임시공 및 기술관리를 위하여 대통령령으로 정하는 바에 따라 소속 소방기술자를 공사 현장에 배치하여야 한다.
[전문개정 2010. 7. 23.]

제13조(착공신고) ① 공사업자는 대통령령으로 정하는 소방시설공사를 하려면 행정안전부령으로 정하는 바에 따라 그 공사의 내용, 시공 장소, 그 밖에 필요한 사항을 소방본부장이나 소방서장에게 신고하여야 한다. <개정 2013. 3. 23., 2014. 11. 19., 2017. 7. 26.>
② 공사업자가 제1항에 따라 신고한 사항 가운데 행정안전부령으로 정하는 중요한 사항을 변경하였을 때에는 행정안전부령으로 정하는 바에 따라 변경신고를 하여야 한다. 이 경우 중요한 사항에 해당하지 아니하는 변경 사항은 다음 각 호의 어느 하나에 해당하는 서류에 포함하여 소방본부장이나 소방서장에게 보고하여야 한다.<개정 2013. 3. 23., 2014. 11. 19., 2017. 7. 26., 2020. 6. 9.>
1. 제14조제1항 또는 제2항에 따른 완공검사 또는 부분완공검사를 신청하는 서류
2. 제20조에 따른 공사감리 결과보고서
③ 소방본부장 또는 소방서장은 제1항 또는 제2항 전단에 따른 착공신고 또는 변경신고를 받은 날부터 2일 이내에 신고수리 여부를 신고인에게 통지하여야 한다.<신설 2020. 6. 9.>
④ 소방본부장 또는 소방서장이 제3항에서 정한 기간 내에 신고수리 여부 또는 민원 처리 관련 법령에 따른 처리기간의 연장을 신고인에게 통지하지 아니하면 그 기간(민원처리 관련 법령에 따라 처리기간이 연장 또는 재연장된 경우에는 해당 처리기간을 말한다)이 끝난 날의 다음 날에 신고를 수리한 것으로 본다.<신설 2020. 6. 9.>
[전문개정 2010. 7. 23.]

제14조(완공검사) ① 공사업자는 소방시설공사를 완공하면 소방본부장 또는 소방서장의 완공검사를 받아야 한다. 다만, 제17조제1항에 따라 공사감리자가 지정되어 있는 경우에는 공사감리 결과보고서로 완공검사를 갈음하되, 대통령령으로 정하는 특정소방대상물의 경우에는 소방본부장이나 소방서장이 소방시설공사가 공사감리 결과보고서대로 완공되었는지를 현장에서 확인할 수 있다.
② 공사업자가 소방대상물 일부분의 소방시설공사를 마친 경우로서 전체 시설이 준공되기 전에 부분적으로 사용할 필요가 있는 경우에는 그 일부분에 대하여 소방본부장이나 소방서장에게 완공검사(이하 “부분완공검사”라 한다)를 신청할 수 있다. 이 경우 소방본부장이나 소방서장은 그 일부분의 공사가 완공되었는지를 확인하여야 한다.

③ 소방본부장이나 소방서장은 제1항에 따른 완공검사나 제2항에 따른 부분완공검사를 하였을 때에는 완공검사증명서나 부분완공검사증명서를 발급하여야 한다.
④ 제1항부터 제3항까지의 규정에 따른 완공검사 및 부분완공검사의 신청과 검사증명서의 발급, 그 밖에 완공검사 및 부분완공검사에 필요한 사항은 행정안전부령으로 정한다.<개정 2013. 3. 23., 2014. 11. 19., 2017. 7. 26.>
[전문개정 2010. 7. 23.]

제15조(공사의 하자보수 등) ① 공사업자는 소방시설공사 결과 자동화재탐지설비 등 대통령령으로 정하는 소방시설에 하자가 있을 때에는 대통령령으로 정하는 기간 동안 그 하자를 보수하여야 한다. <개정 2015. 7. 20.>
② 삭제<2015. 7. 20.>
③ 관계인은 제1항에 따른 기간에 소방시설의 하자가 발생하였을 때에는 공사업자에게 그 사실을 알려야 하며, 통보를 받은 공사업자는 3일 이내에 하자를 보수하거나 보수 일정을 기록한 하자보수계획을 관계인에게 서면으로 알려야 한다.
④ 관계인은 공사업자가 다음 각 호의 어느 하나에 해당하는 경우에는 소방본부장이나 소방서장에게 그 사실을 알릴 수 있다.
1. 제3항에 따른 기간에 하자보수를 이행하지 아니한 경우
2. 제3항에 따른 기간에 하자보수계획을 서면으로 알리지 아니한 경우
3. 하자보수계획이 불합리하다고 인정되는 경우
⑤ 소방본부장이나 소방서장은 제4항에 따른 통보를 받았을 때에는 「소방시설 설치 및 관리에 관한 법률」 제18조제2항에 따른 지방소방기술심의위원회에 심의를 요청하여야 하며, 그 심의 결과 제4항 각 호의 어느 하나에 해당하는 것으로 인정할 때에는 시공자에게 기간을 정하여 하자보수를 명하여야 한다.<개정 2014. 12. 30., 2018. 2. 9., 2021. 11. 30.>
⑥ 삭제<2015. 7. 20.>
[전문개정 2010. 7. 23.]
[제목개정 2015. 7. 20.]

제3절 감리 <개정 2010. 7. 23.>

제16조(감리) ① 제4조제1항에 따라 소방공사감리업을 등록한 자(이하 "감리업자"라 한다)는 소방공사를 감리할 때 다음 각 호의 업무를 수행하여야 한다. <개정 2014. 12. 30., 2018. 2. 9., 2021. 11. 30.>
1. 소방시설등의 설치계획표의 적법성 검토
2. 소방시설등 설계도서의 적합성(적법성과 기술상의 합리성을 말한다. 이하 같다) 검토
3. 소방시설등 설계 변경 사항의 적합성 검토
4. 「소방시설 설치 및 관리에 관한 법률」 제2조제1항제7호의 소방용품의 위치ㆍ규격 및 사용 자재의 적합성 검토

5. 공사업자가 한 소방시설등의 시공이 설계도서와 화재안전기준에 맞는지에 대한 지도ㆍ감독
6. 완공된 소방시설등의 성능시험
7. 공사업자가 작성한 시공 상세 도면의 적합성 검토
8. 피난시설 및 방화시설의 적법성 검토
9. 실내장식물의 불연화(不燃化)와 방염 물품의 적법성 검토

② 용도와 구조에서 특별히 안전성과 보안성이 요구되는 소방대상물로서 대통령령으로 정하는 장소에서 시공되는 소방시설물에 대한 감리는 감리업자가 아닌 자도 할 수 있다.

③ 감리업자는 제1항 각 호의 업무를 수행할 때에는 대통령령으로 정하는 감리의 종류 및 대상에 따라 공사기간 동안 소방시설공사 현장에 소속 감리원을 배치하고 업무수행 내용을 감리일지에 기록하는 등 대통령령으로 정하는 감리의 방법에 따라야 한다.<개정 2020. 6. 9.>

[전문개정 2010. 7. 23.]

제17조(공사감리자의 지정 등) ① 대통령령으로 정하는 특정소방대상물의 관계인이 특정소방대상물에 대하여 자동화재탐지설비, 옥내소화전설비 등 대통령령으로 정하는 소방시설을 시공할 때에는 소방시설공사의 감리를 위하여 감리업자를 공사감리자로 지정하여야 한다. 다만, 제26조의2제2항에 따라 시ㆍ도지사가 감리업자를 선정한 경우에는 그 감리업자를 공사감리자로 지정한다. <개정 2015. 7. 20., 2020. 6. 9., 2021. 1. 5.>

② 관계인은 제1항에 따라 공사감리자를 지정하였을 때에는 행정안전부령으로 정하는 바에 따라 소방본부장이나 소방서장에게 신고하여야 한다. 공사감리자를 변경하였을 때에도 또한 같다.<개정 2013. 3. 23., 2014. 11. 19., 2017. 7. 26.>

③ 관계인이 제1항에 따른 공사감리자를 변경하였을 때에는 새로 지정된 공사감리자와 종전의 공사감리자는 감리 업무 수행에 관한 사항과 관계 서류를 인수ㆍ인계하여야 한다.

④ 소방본부장 또는 소방서장은 제2항에 따른 공사감리자 지정신고 또는 변경신고를 받은 날부터 2일 이내에 신고수리 여부를 신고인에게 통지하여야 한다.<신설 2020. 6. 9.>

⑤ 소방본부장 또는 소방서장이 제4항에서 정한 기간 내에 신고수리 여부 또는 민원 처리 관련 법령에 따른 처리기간의 연장을 신고인에게 통지하지 아니하면 그 기간(민원처리 관련 법령에 따라 처리기간이 연장 또는 재연장된 경우에는 해당 처리기간을 말한다)이 끝난 날의 다음 날에 신고를 수리한 것으로 본다.<신설 2020. 6. 9.>

[전문개정 2010. 7. 23.]

제18조(감리원의 배치 등) ① 감리업자는 소방시설공사의 감리를 위하여 소속 감리원을 대통령령으로 정하는 바에 따라 소방시설공사 현장에 배치하여야 한다.

② 감리업자는 제1항에 따라 소속 감리원을 배치하였을 때에는 행정안전부령으로 정하는 바에 따라 소방본부장이나 소방서장에게 통보하여야 한다. 감리원의 배치를 변경하였을 때에도 또한 같다.<개정 2014. 12. 30., 2017. 7. 26.>

③ 제1항에 따른 감리원의 세부적인 배치 기준은 행정안전부령으로 정한다.<신설 2014. 12. 30., 2017. 7. 26.>

[전문개정 2010. 7. 23.]

제19조(위반사항에 대한 조치) ① 감리업자는 감리를 할 때 소방시설공사가 설계도서나 화재안전기준에 맞지 아니할 때에는 관계인에게 알리고, 공사업자에게 그 공사의 시정 또는 보완 등을 요구하여야 한다.

② 공사업자가 제1항에 따른 요구를 받았을 때에는 그 요구에 따라야 한다.

③ 감리업자는 공사업자가 제1항에 따른 요구를 이행하지 아니하고 그 공사를 계속할 때에는 행정안전부령으로 정하는 바에 따라 소방본부장이나 소방서장에게 그 사실을 보고하여야 한다.<개정 2013. 3. 23., 2014. 11. 19., 2017. 7. 26.>

④ 관계인은 감리업자가 제3항에 따라 소방본부장이나 소방서장에게 보고한 것을 이유로 감리계약을 해지하거나 감리의 대가 지급을 거부하거나 지연시키거나 그 밖의 불이익을 주어서는 아니 된다.

[전문개정 2010. 7. 23.]

제20조(공사감리 결과의 통보 등) 감리업자는 소방공사의 감리를 마쳤을 때에는 행정안전부령으로 정하는 바에 따라 그 감리 결과를 그 특정소방대상물의 관계인, 소방시설공사의 도급인, 그 특정소방대상물의 공사를 감리한 건축사에게 서면으로 알리고, 소방본부장이나 소방서장에게 공사감리 결과보고서를 제출하여야 한다. <개정 2013. 3. 23., 2014. 11. 19., 2017. 7. 26.>

[전문개정 2010. 7. 23.]

제3절의2 방염 <신설 2014. 12. 30.>

제20조의2(방염) 방염처리업자는 「소방시설 설치 및 관리에 관한 법률」 제20조제3항에 따른 방염성능기준 이상이 되도록 방염을 하여야 한다. <개정 2018. 2. 9., 2021. 11. 30.>

[본조신설 2014. 12. 30.]

제20조의3(방염처리능력 평가 및 공시) ① 소방청장은 방염처리업자의 방염처리능력 평가 요청이 있는 경우 해당 방염처리업자의 방염처리 실적 등에 따라 방염처리능력을 평가하여 공시할 수 있다.

② 제1항에 따른 평가를 받으려는 방염처리업자는 전년도 방염처리 실적이나 그 밖에 행정안전부령으로 정하는 서류를 소방청장에게 제출하여야 한다.

③ 제1항 및 제2항에 따른 방염처리능력 평가신청 절차, 평가방법 및 공시방법 등에 필요한 사항은 행정안전부령으로 정한다.

[본조신설 2018. 2. 9.]

제4절 도급 <개정 2010. 7. 23.>

제21조(소방시설공사등의 도급) ① 특정소방대상물의 관계인 또는 발주자는 소방시설공사등을 도급할 때에는 해당 소방시설업자에게 도급하여야 한다. <개정 2014. 12. 30., 2020. 6. 9.>
② 소방시설공사는 다른 업종의 공사와 분리하여 도급하여야 한다. 다만, 공사의 성질상 또는 기술관리상 분리하여 도급하는 것이 곤란한 경우로서 대통령령으로 정하는 경우에는 다른 업종의 공사와 분리하지 아니하고 도급할 수 있다.<신설 2020. 6. 9.>
[전문개정 2010. 7. 23.]

제21조의2(임금에 대한 압류의 금지) ① 공사업자가 도급받은 소방시설공사의 도급금액 중 그 공사(하도급한 공사를 포함한다)의 근로자에게 지급하여야 할 임금에 해당하는 금액은 압류할 수 없다. <개정 2021. 10. 19.>
② 제1항의 임금에 해당하는 금액의 범위와 산정방법은 대통령령으로 정한다.<개정 2021. 10. 19.>
[본조신설 2011. 8. 4.]
[제목개정 2021. 10. 19.]

제21조의3(도급의 원칙 등) ① 소방시설공사등의 도급 또는 하도급의 계약당사자는 서로 대등한 입장에서 합의에 따라 공정하게 계약을 체결하고, 신의에 따라 성실하게 계약을 이행하여야 한다.
② 소방시설공사등의 도급 또는 하도급의 계약당사자는 그 계약을 체결할 때 도급 또는 하도급 금액, 공사기간, 그 밖에 대통령령으로 정하는 사항을 계약서에 분명히 밝혀야 하며, 서명날인한 계약서를 서로 내주고 보관하여야 한다.
③ 수급인은 하수급인에게 하도급과 관련하여 자재구입처의 지정 등 하수급인에게 불리하다고 인정되는 행위를 강요하여서는 아니 된다.
④ 제21조에 따라 도급을 받은 자가 해당 소방시설공사등을 하도급할 때에는 행정안전부령으로 정하는 바에 따라 미리 관계인과 발주자에게 알려야 한다. 하수급인을 변경하거나 하도급계약을 해지할 때에도 또한 같다.<개정 2017. 7. 26.>
⑤ 하도급에 관하여 이 법에서 규정하는 것을 제외하고는 그 성질에 반하지 아니하는 범위에서 「하도급거래 공정화에 관한 법률」의 해당 규정을 준용한다.
[본조신설 2014. 12. 30.]

제21조의4(공사대금의 지급보증 등) ① 수급인이 국가, 지방자치단체 또는 대통령령으로 정하는 공공기관 외의 자가 발주하는 공사를 도급받은 경우로서 수급인이 발주자에게 계약의 이행을 보증하는 때에는 발주자도 수급인에게 공사대금의 지급을 보증하거나 담보를 제공하여야 한다. 다만, 발주자는 공사대금의 지급보증 또는 담보 제공을 하기 곤란한 경우에는 수급인이 그에 상응하는 보험 또는 공제에 가입할 수 있도록 계약의 이행보증을 받은 날부터 30일 이내에 보험료 또는 공제료(이하 “보험료등”이라 한다)를 지급하여야 한다.

② 발주자 및 수급인은 소규모공사 등 대통령령으로 정하는 소방시설공사의 경우 제1항에 따른 계약이행의 보증이나 공사대금의 지급보증, 담보의 제공 또는 보험료등의 지급을 아니할 수 있다.
③ 발주자가 제1항에 따른 공사대금의 지급보증, 담보의 제공 또는 보험료등의 지급을 하지 아니한 때에는 수급인은 10일 이내 기간을 정하여 발주자에게 그 이행을 촉구하고 공사를 중지할 수 있다. 발주자가 촉구한 기간 내에 그 이행을 하지 아니한 때에는 수급인은 도급계약을 해지할 수 있다.
④ 제3항에 따라 수급인이 공사를 중지하거나 도급계약을 해지한 경우에는 발주자는 수급인에게 공사 중지나 도급계약의 해지에 따라 발생하는 손해배상을 청구하지 못한다.
⑤ 제1항에 따른 공사대금의 지급보증, 담보의 제공 또는 보험료등의 지급 방법이나 절차 및 제3항에 따른 촉구의 방법 등에 필요한 사항은 행정안전부령으로 정한다.
[본조신설 2021. 4. 20.]

제21조의5(부정한 청탁에 의한 재물 등의 취득 및 제공 금지) ① 발주자ㆍ수급인ㆍ하수급인(발주자, 수급인 또는 하수급인이 법인인 경우 해당 법인의 임원 또는 직원을 포함한다) 또는 이해관계인은 도급계약의 체결 또는 소방시설공사등의 시공 및 수행과 관련하여 부정한 청탁을 받고 재물 또는 재산상의 이익을 취득하거나 부정한 청탁을 하면서 재물 또는 재산상의 이익을 제공하여서는 아니 된다.
② 국가, 지방자치단체 또는 대통령령으로 정하는 공공기관이 발주한 소방시설공사등의 업체 선정에 심사위원으로 참여한 사람은 그 직무와 관련하여 부정한 청탁을 받고 재물 또는 재산상의 이익을 취득하여서는 아니 된다.
③ 국가, 지방자치단체 또는 대통령령으로 정하는 공공기관이 발주한 소방시설공사등의 업체 선정에 참여한 법인, 해당 법인의 대표자, 상업사용인, 그 밖의 임원 또는 직원은 그 직무와 관련하여 부정한 청탁을 받고 재물 또는 재산상의 이익을 취득하거나 부정한 청탁을 하면서 재물 또는 재산상의 이익을 제공하여서는 아니 된다.
[본조신설 2023. 1. 3.]

제21조의6(위반사실의 통보) 국가, 지방자치단체 또는 대통령령으로 정하는 공공기관은 소방시설업자가 제21조의5를 위반한 사실을 발견하면 시ㆍ도지사가 제9조제1항에 따라 그 등록을 취소하거나 6개월 이내의 기간을 정하여 그 영업의 정지를 명할 수 있도록 그 사실을 시ㆍ도지사에게 통보하여야 한다.
[본조신설 2023. 1. 3.]

제22조(하도급의 제한) ① 제21조에 따라 도급을 받은 자는 소방시설의 설계, 시공, 감리를 제3자에게 하도급할 수 없다. 다만, 시공의 경우에는 대통령령으로 정하는 바에 따라 도급받은 소방시설공사의 일부를 다른 공사업자에게 하도급할 수 있다. <개정 2020. 6. 9.>
② 하수급인은 제1항 단서에 따라 하도급받은 소방시설공사를 제3자에게 다시 하도급할 수 없다.<신설 2020. 6. 9.>

③ 삭제<2014. 12. 30.>

[전문개정 2010. 7. 23.]

제22조의2(하도급계약의 적정성 심사 등) ① 발주자는 하수급인이 계약내용을 수행하기에 현저하게 부적당하다고 인정되거나 하도급계약금액이 대통령령으로 정하는 비율에 따른 금액에 미달하는 경우에는 하수급인의 시공 및 수행능력, 하도급계약 내용의 적정성 등을 심사할 수 있다. 이 경우, 국가, 지방자치단체 또는 대통령령으로 정하는 공공기관이 발주자인 때에는 적정성 심사를 실시하여야 한다.

② 발주자는 제1항에 따라 심사한 결과 하수급인의 시공 및 수행능력 또는 하도급계약 내용이 적정하지 아니한 경우에는 그 사유를 분명하게 밝혀 수급인에게 하수급인 또는 하도급계약 내용의 변경을 요구할 수 있다. 이 경우 제1항 후단에 따라 적정성 심사를 하였을 때에는 하수급인 또는 하도급계약 내용의 변경을 요구하여야 한다.

③ 발주자는 수급인이 정당한 사유 없이 제2항에 따른 요구에 따르지 아니하여 공사 등의 결과에 중대한 영향을 끼칠 우려가 있는 경우에는 해당 소방시설공사등의 도급계약을 해지할 수 있다.

④ 제1항 후단에 따른 발주자는 하수급인의 시공 및 수행능력, 하도급계약 내용의 적정성 등을 심사하기 위하여 하도급계약심사위원회를 두어야 한다.

⑤ 제1항 및 제2항에 따른 하도급계약의 적정성 심사기준, 하수급인 또는 하도급계약 내용의 변경 요구 절차, 그 밖에 필요한 사항 및 제4항에 따른 하도급계약심사위원회의 설치ㆍ구성 및 심사방법 등에 관하여 필요한 사항은 대통령령으로 정한다.

[본조신설 2014. 12. 30.]

제22조의3(하도급대금의 지급 등) ① 수급인은 발주자로부터 도급받은 소방시설공사등에 대한 준공금(竣工金)을 받은 경우에는 하도급대금의 전부를, 기성금(旣成金)을 받은 경우에는 하수급인이 시공하거나 수행한 부분에 상당한 금액을 각각 지급받은 날(수급인이 발주자로부터 대금을 어음으로 받은 경우에는 그 어음만기일을 말한다)부터 15일 이내에 하수급인에게 현금으로 지급하여야 한다.

② 수급인은 발주자로부터 선급금을 받은 경우에는 하수급인이 자재의 구입, 현장근로자의 고용, 그 밖에 하도급 공사 등을 시작할 수 있도록 그가 받은 선급금의 내용과 비율에 따라 하수급인에게 선금을 받은 날(하도급 계약을 체결하기 전에 선급금을 받은 경우에는 하도급 계약을 체결한 날을 말한다)부터 15일 이내에 선급금을 지급하여야 한다. 이 경우 수급인은 하수급인이 선급금을 반환하여야 할 경우에 대비하여 하수급인에게 보증을 요구할 수 있다.

③ 수급인은 하도급을 한 후 설계변경 또는 물가변동 등의 사정으로 도급금액이 조정되는 경우에는 조정된 금액과 비율에 따라 하수급인에게 하도급 금액을 증액하거나 감액하여 지급할 수 있다.

[본조신설 2014. 12. 30.]

제22조의4(하도급계약 자료의 공개) ① 국가ㆍ지방자치단체 또는 대통령령으로 정하는 공공기관이 발주하는 소방시설공사등을 하도급한 경우 해당 발주자는 다음 각 호의 사항을 누구나 볼 수 있는 방법으로 공개하여야 한다.

1. 공사명
2. 예정가격 및 수급인의 도급금액 및 낙찰률
3. 수급인(상호 및 대표자, 영업소 소재지, 하도급 사유)
4. 하수급인(상호 및 대표자, 업종 및 등록번호, 영업소 소재지)
5. 하도급 공사업종
6. 하도급 내용(도급금액 대비 하도급 금액 비교명세, 하도급률)
7. 선급금 지급 방법 및 비율
8. 기성금 지급 방법(지급 주기, 현금지급 비율)
9. 설계변경 및 물가변동에 따른 대금 조정 여부
10. 하자담보 책임기간
11. 하도급대금 지급보증서 발급 여부(발급하지 아니한 경우에는 그 사유를 말한다)
12. 표준하도급계약서 사용 유무
13. 하도급계약 적정성 심사 결과

② 제1항에 따른 하도급계약 자료의 공개와 관련된 절차 및 방법, 공개대상 계약규모 등에 관하여 필요한 사항은 대통령령으로 정한다.

[본조신설 2014. 12. 30.]

제23조(도급계약의 해지) 특정소방대상물의 관계인 또는 발주자는 해당 도급계약의 수급인이 다음 각 호의 어느 하나에 해당하는 경우에는 도급계약을 해지할 수 있다. <개정 2014. 12. 30.>

1. 소방시설업이 등록취소되거나 영업정지된 경우
2. 소방시설업을 휴업하거나 폐업한 경우
3. 정당한 사유 없이 30일 이상 소방시설공사를 계속하지 아니하는 경우
4. 제22조의2제2항에 따른 요구에 정당한 사유 없이 따르지 아니하는 경우

[전문개정 2010. 7. 23.]

제24조(공사업자의 감리 제한) 다음 각 호의 어느 하나에 해당되면 동일한 특정소방대상물의 소방시설에 대한 시공과 감리를 함께 할 수 없다. <개정 2020. 12. 29., 2023. 1. 3.>

1. 공사업자(법인인 경우 법인의 대표자 또는 임원을 말한다. 이하 제4호에서 같다)와 감리업자(법인인 경우 법인의 대표자 또는 임원을 말한다. 이하 제4호에서 같다)가 같은 자인 경우
2. 「독점규제 및 공정거래에 관한 법률」 제2조제11호에 따른 기업집단의 관계인 경우
3. 법인과 그 법인의 임직원의 관계인 경우
4. 공사업자와 감리업자가 「민법」 제777조에 따른 친족관계인 경우

[전문개정 2014. 12. 30.]

제25조(소방 기술용역의 대가 기준) 소방시설공사의 설계와 감리에 관한 약정을 할 때 그 대가는 「엔지니어링산업 진흥법」 제31조에 따른 엔지니어링사업의 대가 기준 가운데 행정안전부령으로 정하는 방식에 따라 산정한다. <개정 2013. 3. 23., 2014. 11. 19., 2017. 7. 26., 2020. 6. 9.>

[전문개정 2010. 7. 23.]

제26조(시공능력 평가 및 공시) ① 소방청장은 관계인 또는 발주자가 적절한 공사업자를 선정할 수 있도록 하기 위하여 공사업자의 신청이 있으면 그 공사업자의 소방시설공사 실적, 자본금 등에 따라 시공능력을 평가하여 공시할 수 있다. <개정 2014. 11. 19., 2017. 7. 26.>

② 제1항에 따른 평가를 받으려는 공사업자는 전년도 소방시설공사 실적, 자본금, 그 밖에 행정안전부령으로 정하는 사항을 소방청장에게 제출하여야 한다.<개정 2014. 12. 30., 2017. 7. 26.>

③ 제1항 및 제2항에 따른 시공능력 평가신청 절차, 평가방법 및 공시방법 등에 필요한 사항은 행정안전부령으로 정한다.<신설 2014. 12. 30., 2017. 7. 26., 2018. 2. 9.>

[전문개정 2010. 7. 23.]

제26조의2(설계ㆍ감리업자의 선정) ① 국가, 지방자치단체 또는 대통령령으로 정하는 공공기관은 그가 발주하는 소방시설의 설계ㆍ공사 감리 용역 중 소방청장이 정하여 고시하는 금액 이상의 사업에 대하여는 대통령령으로 정하는 바에 따라 집행 계획을 작성하여 공고하여야 한다. 이 경우 공고된 사업을 하려면 기술능력, 경영능력, 그 밖에 대통령령으로 정하는 사업수행능력 평가기준에 적합한 설계ㆍ감리업자를 선정하여야 한다. <개정 2017. 7. 26., 2021. 1. 5.>

② 시ㆍ도지사 또는 시장ㆍ군수가 「주택법」 제15조제1항에 따라 주택건설사업계획을 승인하거나 특별자치시장, 특별자치도지사, 시장, 군수 또는 자치구의 구청장이 「도시 및 주거환경정비법」 제50조제1항에 따라 사업시행계획을 인가할 때에는 그 주택건설공사에서 소방시설공사의 감리를 할 감리업자를 제1항 후단에 따른 사업수행능력 평가기준에 따라 선정하여야 한다. 이 경우 감리업자를 선정하는 주택건설공사의 규모 및 대상 등에 관하여 필요한 사항은 대통령령으로 정한다.<개정 2021. 1. 5., 2024. 1. 30.>

③ 제1항 및 제2항에 따른 설계ㆍ감리업자의 선정 절차 등에 필요한 사항은 대통령령으로 정한다.<개정 2021. 1. 5.>

[본조신설 2016. 1. 27.]

제26조의3(소방시설업 종합정보시스템의 구축 등) ① 소방청장은 다음 각 호의 정보를 종합적이고 체계적으로 관리ㆍ제공하기 위하여 소방시설업 종합정보시스템을 구축ㆍ운영할 수 있다.

1. 소방시설업자의 자본금ㆍ기술인력 보유 현황, 소방시설공사등 수행상황, 행정처분 사항 등 소방시설업자에 관한 정보
2. 소방시설공사등의 착공 및 완공에 관한 사항, 소방기술자 및 감리원의 배치 현황 등 소방시설공사등과 관련된 정보

② 소방청장은 제1항에 따른 정보의 종합관리를 위하여 소방시설업자, 발주자, 관련 기관 및 단체 등에게 필요한 자료의 제출을 요청할 수 있다. 이 경우 요청을 받은 자는 특별한 사유가 없으면 이에 따라야 한다.
③ 소방청장은 제1항에 따른 정보를 필요로 하는 관련 기관 또는 단체에 해당 정보를 제공할 수 있다.
④ 제1항에 따른 소방시설업 종합정보시스템의 구축 및 운영 등에 필요한 사항은 행정안전부령으로 정한다.
[본조신설 2018. 2. 9.]

제4장 소방기술자

제27조(소방기술자의 의무) ① 소방기술자는 이 법과 이 법에 따른 명령과 「소방시설 설치 및 관리에 관한 법률」 및 같은 법에 따른 명령에 따라 업무를 수행하여야 한다. <개정 2018. 2. 9., 2021. 11. 30.>
② 소방기술자는 다른 사람에게 자격증[제28조에 따라 소방기술 경력 등을 인정받은 사람의 경우에는 소방기술 인정 자격수첩(이하 "자격수첩"이라 한다)과 소방기술자 경력수첩(이하 "경력수첩"이라 한다)을 말한다]을 빌려 주어서는 아니 된다.<개정 2014. 12. 30.>
③ 소방기술자는 동시에 둘 이상의 업체에 취업하여서는 아니 된다. 다만, 제1항에 따른 소방기술자 업무에 영향을 미치지 아니하는 범위에서 근무시간 외에 소방시설업이 아닌 다른 업종에 종사하는 경우는 제외한다.
[전문개정 2010. 7. 23.]

제28조(소방기술 경력 등의 인정 등) ① 소방청장은 소방기술의 효율적인 활용과 소방기술의 향상을 위하여 소방기술과 관련된 자격ㆍ학력 및 경력을 가진 사람을 소방기술자로 인정할 수 있다. <개정 2014. 11. 19., 2017. 7. 26.>
② 소방청장은 제1항에 따라 자격ㆍ학력 및 경력을 인정받은 사람에게 소방기술 인정 자격수첩과 경력수첩을 발급할 수 있다.<개정 2014. 11. 19., 2014. 12. 30., 2017. 7. 26.>
③ 제1항에 따른 소방기술과 관련된 자격ㆍ학력 및 경력의 인정 범위와 제2항에 따른 자격수첩 및 경력수첩의 발급 절차 등에 관하여 필요한 사항은 행정안전부령으로 정한다.<개정 2013. 3. 23., 2014. 11. 19., 2014. 12. 30., 2017. 7. 26.>
④ 소방청장은 제2항에 따라 자격수첩 또는 경력수첩을 발급받은 사람이 다음 각 호의 어느 하나에 해당하는 경우에는 행정안전부령으로 정하는 바에 따라 그 자격을 취소하거나 6개월 이상 2년 이하의 기간을 정하여 그 자격을 정지시킬 수 있다. 다만, 제1호와 제2호에 해당하는 경우에는 그 자격을 취소하여야 한다.<개정 2013. 3. 23., 2014. 11. 19., 2014. 12. 30., 2017. 7. 26.>
1. 거짓이나 그 밖의 부정한 방법으로 자격수첩 또는 경력수첩을 발급받은 경우

2. 제27조제2항을 위반하여 자격수첩 또는 경력수첩을 다른 사람에게 빌려준 경우
3. 제27조제3항을 위반하여 동시에 둘 이상의 업체에 취업한 경우
4. 이 법 또는 이 법에 따른 명령을 위반한 경우

⑤ 제4항에 따라 자격이 취소된 사람은 취소된 날부터 2년간 자격수첩 또는 경력수첩을 발급받을 수 없다.<개정 2014. 12. 30.>

[전문개정 2010. 7. 23.]

제28조의2(소방기술자 양성 및 교육 등) ① 소방청장은 소방기술자를 육성하고 소방기술자의 전문기술능력 향상을 위하여 소방기술자와 제28조에 따라 소방기술과 관련된 자격ㆍ학력 및 경력을 인정받으려는 사람의 양성ㆍ인정 교육훈련(이하 "소방기술자 양성ㆍ인정 교육훈련"이라 한다)을 실시할 수 있다.

② 소방청장은 전문적이고 체계적인 소방기술자 양성ㆍ인정 교육훈련을 위하여 소방기술자 양성ㆍ인정 교육훈련기관을 지정할 수 있다.

③ 제2항에 따라 지정된 소방기술자 양성ㆍ인정 교육훈련기관의 지정취소, 업무정지 및 청문에 관하여는 「소방시설 설치 및 관리에 관한 법률」 제47조 및 제49조를 준용한다.<개정 2021. 11. 30.>

④ 제1항 및 제2항에 따른 소방기술자 양성ㆍ인정 교육훈련 및 교육훈련기관 지정 등에 필요한 사항은 행정안전부령으로 정한다.

[본조신설 2021. 4. 20.]

제29조(소방기술자의 실무교육) ① 화재 예방, 안전관리의 효율화, 새로운 기술 등 소방에 관한 지식의 보급을 위하여 소방시설업 또는 「소방시설 설치 및 관리에 관한 법률」 제29조에 따른 소방시설관리업의 기술인력으로 등록된 소방기술자는 행정안전부령으로 정하는 바에 따라 실무교육을 받아야 한다. <개정 2013. 3. 23., 2014. 11. 19., 2017. 7. 26., 2018. 2. 9., 2021. 11. 30.>

② 제1항에 따른 소방기술자가 정하여진 교육을 받지 아니하면 그 교육을 이수할 때까지 그 소방기술자는 소방시설업 또는 「소방시설 설치 및 관리에 관한 법률」 제29조에 따른 소방시설관리업의 기술인력으로 등록된 사람으로 보지 아니한다.<개정 2018. 2. 9., 2021. 11. 30.>

③ 소방청장은 제1항에 따른 소방기술자에 대한 실무교육을 효율적으로 하기 위하여 실무교육기관을 지정할 수 있다.<개정 2014. 11. 19., 2017. 7. 26.>

④ 제3항에 따른 실무교육기관의 지정방법ㆍ절차ㆍ기준 등에 관하여 필요한 사항은 행정안전부령으로 정한다.<개정 2013. 3. 23., 2014. 11. 19., 2017. 7. 26.>

⑤ 제3항에 따라 지정된 실무교육기관의 지정취소, 업무정지 및 청문에 관하여는 「소방시설 설치 및 관리에 관한 법률」 제47조 및 제49조를 준용한다.<개정 2018. 2. 9., 2021. 11. 30.>

[전문개정 2010. 7. 23.]

제5장 소방시설업자협회 <개정 2014. 12. 30.>

제30조 삭제 <2014. 12. 30.>

제30조의2(소방시설업자협회의 설립) ① 소방시설업자는 소방시설업자의 권익보호와 소방기술의 개발 등 소방시설업의 건전한 발전을 위하여 소방시설업자협회(이하 "협회"라 한다)를 설립할 수 있다.

② 협회는 법인으로 한다.

③ 협회는 소방청장의 인가를 받아 주된 사무소의 소재지에 설립등기를 함으로써 성립한다. <개정 2014. 11. 19., 2017. 7. 26.>

④ 협회의 설립인가 절차, 정관의 기재사항 및 협회에 대한 감독에 관하여 필요한 사항은 대통령령으로 정한다.

[본조신설 2010. 7. 23.]

제30조의3(협회의 업무) 협회의 업무는 다음 각 호와 같다.

1. 소방시설업의 기술발전과 소방기술의 진흥을 위한 조사ㆍ연구ㆍ분석 및 평가
2. 소방산업의 발전 및 소방기술의 향상을 위한 지원
3. 소방시설업의 기술발전과 관련된 국제교류ㆍ활동 및 행사의 유치
4. 이 법에 따른 위탁 업무의 수행

[본조신설 2010. 7. 23.]

제30조의4(「민법」의 준용) 협회에 관하여 이 법에 규정되지 아니한 사항은 「민법」 중 사단법인에 관한 규정을 준용한다.

[본조신설 2010. 7. 23.]

제6장 보칙 <개정 2010. 7. 23.>

제31조(감독) ① 시ㆍ도지사, 소방본부장 또는 소방서장은 소방시설업의 감독을 위하여 필요할 때에는 소방시설업자나 관계인에게 필요한 보고나 자료 제출을 명할 수 있고, 관계 공무원으로 하여금 소방시설업체나 특정소방대상물에 출입하여 관계 서류와 시설 등을 검사하거나 소방시설업자 및 관계인에게 질문하게 할 수 있다.

② 소방청장은 제33조제2항부터 제4항까지의 규정에 따라 소방청장의 업무를 위탁받은 제29조제3항에 따른 실무교육기관(이하 "실무교육기관"이라 한다) 또는 「소방기본법」 제40조에 따른 한국소방안전원, 협회, 법인 또는 단체에 필요한 보고나 자료 제출을 명할 수 있고, 관계 공무원으로 하여금 실무교육기관, 한국소방안전원, 협회, 법인 또는 단체의 사무실에 출입하여 관계 서류 등을 검사하거나 관계인에게 질문하게 할 수 있다.<개정 2014. 11. 19., 2017. 7. 26., 2017. 12. 26.>

③ 제1항과 제2항에 따라 출입ㆍ검사를 하는 관계 공무원은 그 권한을 표시하는 증표를 지니고 이를 관계인에게 보여주어야 한다.
④ 제1항과 제2항에 따라 출입ㆍ검사업무를 수행하는 관계 공무원은 관계인의 정당한 업무를 방해하거나 출입ㆍ검사업무를 수행하면서 알게 된 비밀을 다른 자에게 누설하여서는 아니 된다.
[전문개정 2010. 7. 23.]

제32조(청문) 제9조제1항에 따른 소방시설업 등록취소처분이나 영업정지처분 또는 제28조제4항에 따른 소방기술 인정 자격취소처분을 하려면 청문을 하여야 한다. <개정 2013. 5. 22.>
[전문개정 2010. 7. 23.]

제33조(권한의 위임ㆍ위탁 등) ① 소방청장은 이 법에 따른 권한의 일부를 대통령령으로 정하는 바에 따라 시ㆍ도지사에게 위임할 수 있다. <개정 2014. 11. 19., 2017. 7. 26.>
② 소방청장은 제29조에 따른 실무교육에 관한 업무를 대통령령으로 정하는 바에 따라 실무교육기관 또는 한국소방안전원에 위탁할 수 있다.<개정 2014. 11. 19., 2017. 7. 26., 2017. 12. 26.>
③ 소방청장 또는 시ㆍ도지사는 다음 각 호의 업무를 대통령령으로 정하는 바에 따라 협회에 위탁할 수 있다.<개정 2014. 11. 19., 2014. 12. 30., 2016. 1. 27., 2017. 7. 26., 2018. 2. 9., 2020. 6. 9.>
1. 제4조제1항에 따른 소방시설업 등록신청의 접수 및 신청내용의 확인
2. 제6조에 따른 소방시설업 등록사항 변경신고의 접수 및 신고내용의 확인
2의2. 제6조의2에 따른 소방시설업 휴업ㆍ폐업 등 신고의 접수 및 신고내용의 확인
3. 제7조제3항에 따른 소방시설업자의 지위승계 신고의 접수 및 신고내용의 확인
4. 제20조의3에 따른 방염처리능력 평가 및 공시
5. 제26조에 따른 시공능력 평가 및 공시
6. 제26조의3제1항에 따른 소방시설업 종합정보시스템의 구축ㆍ운영
④ 소방청장은 다음 각 호의 업무를 대통령령으로 정하는 바에 따라 협회, 소방기술과 관련된 법인 또는 단체에 위탁할 수 있다.<개정 2014. 11. 19., 2017. 7. 26., 2021. 4. 20.>
1. 제28조에 따른 소방기술과 관련된 자격ㆍ학력 및 경력의 인정 업무
2. 제28조의2에 따른 소방기술자 양성ㆍ인정 교육훈련 업무
⑤ 삭제<2011. 8. 4.>
[전문개정 2010. 7. 23.]

제34조(수수료 등) 다음 각 호의 어느 하나에 해당하는 자는 행정안전부령으로 정하는 바에 따라 수수료나 교육비를 내야 한다. <개정 2011. 8. 4., 2013. 3. 23., 2014. 11. 19., 2014. 12. 30., 2017. 7. 26., 2018. 2. 9., 2021. 4. 20.>
1. 제4조제1항에 따라 소방시설업을 등록하려는 자
2. 제4조제3항에 따라 소방시설업 등록증 또는 등록수첩을 재발급 받으려는 자

3. 제7조제3항에 따라 소방시설업자의 지위승계 신고를 하려는 자
4. 제20조의3제2항에 따라 방염처리능력 평가를 받으려는 자
5. 제26조제2항에 따라 시공능력 평가를 받으려는 자
6. 제28조제2항에 따라 자격수첩 또는 경력수첩을 발급받으려는 사람
6의2. 제28조의2제1항에 따른 소방기술자 양성ㆍ인정 교육훈련을 받으려는 사람
7. 제29조제1항에 따라 실무교육을 받으려는 사람
[전문개정 2010. 7. 23.]

제34조의2(벌칙 적용 시의 공무원 의제) 다음 각 호의 어느 하나에 해당하는 사람은 「형법」 제129조부터 제132조까지의 규정을 적용할 때에는 공무원으로 본다. <개정 2017. 12. 26.>
1. 제16조, 제19조 및 제20조에 따라 그 업무를 수행하는 감리원
2. 제33조제2항부터 제4항까지의 규정에 따라 위탁받은 업무를 수행하는 실무교육기관, 한국소방안전원, 협회 및 소방기술과 관련된 법인 또는 단체의 담당 임원 및 직원
[본조신설 2011. 8. 4.]

제7장 벌칙 <개정 2010. 7. 23.>

제35조(벌칙) 다음 각 호의 어느 하나에 해당하는 자는 3년 이하의 징역 또는 3천만원 이하의 벌금에 처한다. <개정 2018. 9. 18., 2023. 1. 3.>
1. 제4조제1항을 위반하여 소방시설업 등록을 하지 아니하고 영업을 한 자
2. 제21조의5를 위반하여 부정한 청탁을 받고 재물 또는 재산상의 이익을 취득하거나 부정한 청탁을 하면서 재물 또는 재산상의 이익을 제공한 자
[전문개정 2010. 7. 23.]

제36조(벌칙) 다음 각 호의 어느 하나에 해당하는 자는 1년 이하의 징역 또는 1천만원 이하의 벌금에 처한다. <개정 2014. 12. 30., 2015. 7. 20., 2020. 6. 9.>
1. 제9조제1항을 위반하여 영업정지처분을 받고 그 영업정지 기간에 영업을 한 자
2. 제11조나 제12조제1항을 위반하여 설계나 시공을 한 자
3. 제16조제1항을 위반하여 감리를 하거나 거짓으로 감리한 자
4. 제17조제1항을 위반하여 공사감리자를 지정하지 아니한 자
4의2. 제19조제3항에 따른 보고를 거짓으로 한 자
4의3. 제20조에 따른 공사감리 결과의 통보 또는 공사감리 결과보고서의 제출을 거짓으로 한 자
5. 제21조제1항을 위반하여 해당 소방시설업자가 아닌 자에게 소방시설공사등을 도급한 자
6. 제22조제1항 본문을 위반하여 도급받은 소방시설의 설계, 시공, 감리를 하도급한 자
6의2. 제22조제2항을 위반하여 하도급받은 소방시설공사를 다시 하도급한 자

7. 제27조제1항을 위반하여 같은 항에 따른 법 또는 명령을 따르지 아니하고 업무를 수행한 자

[전문개정 2010. 7. 23.]

제37조(벌칙) 다음 각 호의 어느 하나에 해당하는 자는 300만원 이하의 벌금에 처한다. <개정 2014. 12. 30., 2018. 2. 9., 2020. 6. 9.>

1. 제8조제1항을 위반하여 다른 자에게 자기의 성명이나 상호를 사용하여 소방시설공사등을 수급 또는 시공하게 하거나 소방시설업의 등록증이나 등록수첩을 빌려준 자
2. 제18조제1항을 위반하여 소방시설공사 현장에 감리원을 배치하지 아니한 자
3. 제19조제2항을 위반하여 감리업자의 보완 요구에 따르지 아니한 자
4. 제19조제4항을 위반하여 공사감리 계약을 해지하거나 대가 지급을 거부하거나 지연시키거나 불이익을 준 자

4의2. 제21조제2항 본문을 위반하여 소방시설공사를 다른 업종의 공사와 분리하여 도급하지 아니한 자

5. 제27조제2항을 위반하여 자격수첩 또는 경력수첩을 빌려 준 사람
6. 제27조제3항을 위반하여 동시에 둘 이상의 업체에 취업한 사람
7. 제31조제4항을 위반하여 관계인의 정당한 업무를 방해하거나 업무상 알게 된 비밀을 누설한 사람

[전문개정 2010. 7. 23.]

제38조(벌칙) 다음 각 호의 어느 하나에 해당하는 자는 100만원 이하의 벌금에 처한다.

1. 제31조제2항에 따른 명령을 위반하여 보고 또는 자료 제출을 하지 아니하거나 거짓으로 한 자
2. 제31조제1항 및 제2항을 위반하여 정당한 사유 없이 관계 공무원의 출입 또는 검사ㆍ조사를 거부ㆍ방해 또는 기피한 자

[전문개정 2010. 7. 23.]

제39조(양벌규정) 법인의 대표자나 법인 또는 개인의 대리인, 사용인, 그 밖의 종업원이 그 법인 또는 개인의 업무에 관하여 제35조부터 제38조까지의 어느 하나에 해당하는 위반행위를 하면 그 행위자를 벌하는 외에 그 법인 또는 개인에게도 해당 조문의 벌금형을 과(科)한다. 다만, 법인 또는 개인이 그 위반행위를 방지하기 위하여 해당 업무에 관하여 상당한 주의와 감독을 게을리하지 아니한 경우에는 그러하지 아니하다.

[전문개정 2008. 12. 26.]

제40조(과태료) ① 다음 각 호의 어느 하나에 해당하는 자에게는 200만원 이하의 과태료를 부과한다. <개정 2011. 8. 4., 2014. 12. 30., 2015. 7. 20., 2016. 1. 27., 2018. 2. 9., 2020. 6. 9., 2021. 1. 5., 2021. 4. 20., 2023. 1. 3.>

1. 제6조, 제6조의2제1항, 제7조제1항 및 제2항, 제13조제1항 및 제2항 전단, 제17조제2항을 위반하여 신고를 하지 아니하거나 거짓으로 신고한 자
2. 제8조제3항을 위반하여 관계인에게 지위승계, 행정처분 또는 휴업ㆍ폐업의 사실을 거짓으로 알린 자
3. 제8조제4항을 위반하여 관계 서류를 보관하지 아니한 자
4. 제12조제2항을 위반하여 소방기술자를 공사 현장에 배치하지 아니한 자
5. 제14조제1항을 위반하여 완공검사를 받지 아니한 자
6. 제15조제3항을 위반하여 3일 이내에 하자를 보수하지 아니하거나 하자보수계획을 관계인에게 거짓으로 알린 자
7. 삭제<2015. 7. 20.>
8. 제17조제3항을 위반하여 감리 관계 서류를 인수ㆍ인계하지 아니한 자

8의2. 제18조제2항에 따른 배치통보 및 변경통보를 하지 아니하거나 거짓으로 통보한 자

9. 제20조의2를 위반하여 방염성능기준 미만으로 방염을 한 자
10. 제20조의3제2항에 따른 방염처리능력 평가에 관한 서류를 거짓으로 제출한 자

10의2. 삭제<2018. 2. 9.>

10의3. 제21조의3제2항에 따른 도급계약 체결 시 의무를 이행하지 아니한 자(하도급 계약의 경우에는 하도급 받은 소방시설업자는 제외한다)

11. 제21조의3제4항에 따른 하도급 등의 통지를 하지 아니한 자

11의2. 제21조의4제1항에 따른 공사대금의 지급보증, 담보의 제공 또는 보험료등의 지급을 정당한 사유 없이 이행하지 아니한 자

12. 삭제<2011. 8. 4.>
13. 삭제<2013. 5. 22.>

13의2. 제26조제2항에 따른 시공능력 평가에 관한 서류를 거짓으로 제출한 자

13의3. 제26조의2제1항 후단에 따른 사업수행능력 평가에 관한 서류를 위조하거나 변조하는 등 거짓이나 그 밖의 부정한 방법으로 입찰에 참여한 자

14. 제31조제1항에 따른 명령을 위반하여 보고 또는 자료 제출을 하지 아니하거나 거짓으로 보고 또는 자료 제출을 한 자

② 제1항에 따른 과태료는 대통령령으로 정하는 바에 따라 관할 시ㆍ도지사, 소방본부장 또는 소방서장이 부과ㆍ징수한다.

[전문개정 2010. 7. 23.]

부칙 <제6894호,2003. 5. 29.>

제1조 (시행일) 이 법은 공포후 1년이 경과한 날부터 시행한다.

제2조 (소방시설공사의 도급에 관한 적용례) 제21조의 규정은 이 법 시행후 도급하는 소방시설공사부터 적용한다.

제3조 (종전의 소방법에 따른 처분 등에 관한 경과조치) 이 법 시행 당시 종전의 소방법의 규정에 따라 행한 행정기관의 행위 또는 행정기관에 대한 행위는 그에 해당하는 이 법에 따른 행정기관의 행위 또는 행정기관에 대한 행위로 본다.

제4조 (소방시설업 등록의 결격사유에 관한 경과조치) 이 법 시행전의 행위로 인하여 종전의 소방법에 따른 금고 이상의 실형 또는 집행유예의 선고를 받은 자는 제5조제3호 또는 제4호의 규정에 불구하고 동조제3호 또는 제4호의 해당 법률에 따른 금고 이상의 실형 또는 집행유예의 선고를 받은 자로 본다.

제5조 (하자보수보증에 관한 경과조치) 이 법 시행 당시 종전의 소방법의 규정에 따라 이행하였거나 이행중인 하자보수보증은 제15조의 규정에 따라 이행하였거나 이행중인 것으로 본다.

제6조 (행정처분에 관한 경과조치) 이 법 시행전의 행위에 대한 행정처분의 적용에 있어서는 종전의 소방법의 규정에 따른다.

제7조 (다른 법령과의 관계) 이 법 시행 당시 다른 법령에서 종전의 소방법의 규정을 인용한 경우 이 법 가운데 그에 해당하는 규정이 있는 때에는 종전의 규정에 갈음하여 이 법의 해당 규정을 인용한 것으로 본다.

부칙 <제7428호,2005. 3. 31.>(채무자 회생 및 파산에 관한 법률)

제1조 (시행일) 이 법은 공포 후 1년이 경과한 날부터 시행한다.

제2조 내지 제4조 생략

제5조제5조 (다른 법률의 개정) ①내지 <63>생략

<64>소방시설공사업법 일부를 다음과 같이 개정한다.

제5조제2호중 “ 파산자 ”를 “ 파산선고를 받은 자 ”로 한다.

제7조제2항중 “ 파산법 ”을 “ 「채무자 회생 및 파산에 관한 법률」 ”로 한다.

<65>내지 <145>생략

제6조 생략

부칙 <제7660호,2005. 8. 4.>

이 법은 공포 후 1년이 경과된 날부터 시행한다.

부칙 <제7982호,2006. 9. 22.>

이 법은 공포한 날부터 시행한다.

부칙 <제8852호,2008. 2. 29.>(정부조직법)

제1조 (시행일) 이 법은 공포한 날부터 시행한다. 다만, ·····<생략>·····, 부칙 제6조에 따라 개정되는 법률 중 이 법의 시행 전에 공포되었으나 시행일이 도래하지 아니한 법률을 개정한 부분은 각각 해당 법률의 시행일부터 시행한다.

제2조 부터 제5조까지 생략

제6조 (다른 법률의 개정) ① 부터 <720> 까지 생략

<721> 소방시설공사업법 일부를 다음과 같이 개정한다.

제6조, 제7조제3항, 제8조제4항, 제9조제1항 각 호 외의 부분 본문, 제10조제2항, 제13조제1항·제2항 전단, 제14조제4항, 제17조제2항, 제18조제2항, 제19조제3항, 제20조, 제22조제2항 전단, 제25조, 제26조제2항, 제28조제3항·제4항 각 호 외의 부분 본문, 제29조제1항·제4항 및 제34조 각 호 외의 부분 중 "행정자치부령"을 각각 "행정안전부령"으로 한다.

<722> 부터 <760> 까지 생략

제7조 생략

부칙 <제9198호,2008. 12. 26.>

이 법은 공포한 날부터 시행한다.

부칙 <제10219호,2010. 3. 31.>(지방세기본법)

제1조(시행일) 이 법은 2011년 1월 1일부터 시행한다.

제2조 부터 제10조까지 생략

제11조(다른 법률의 개정) ① 부터2@ 까지 생략

2# 소방시설공사업법 일부를 다음과 같이 개정한다.

제7조제2항 중 "지방세법"을 "「지방세기본법」"으로 한다.

2$ 부터 <61> 까지 생략

제12조 생략

부칙 <제10250호,2010. 4. 12.>(엔지니어링산업 진흥법)

제1조(시행일) 이 법은 공포 후 6개월이 경과한 날부터 시행한다.

제2조 부터 제7조까지 생략

제8조(다른 법률의 개정) ① 부터 ⑥ 까지 생략

⑦ 소방시설공사업법 일부를 다음과 같이 개정한다.

제25조 중 "엔지니어링기술진흥법 제10조의 규정에 따른 대가기준"을 "「엔지니어링산업진흥법」 제31조에 따른 엔지니어링사업의 대가 기준"으로 한다.

⑧ 부터 ⑭ 까지 생략

제9조 생략

부칙 <제10303호,2010. 5. 17.>(은행법)

제1조(시행일) 이 법은 공포 후 6개월이 경과한 날부터 시행한다. <단서 생략>

제2조 부터 제8조까지 생략

제9조(다른 법률의 개정) ① 부터4$ 까지 생략

4% 소방시설공사업법 일부를 다음과 같이 개정한다.

제15조제2항 중 " 은행법 제2조제2호에 의한 금융기관 " 을 " 「은행법」 제2조제1항제2호에 따른 은행 " 으로 한다.

4^ 부터 <86> 까지 생략

제10조 생략

부칙 <제10385호,2010. 7. 23.>

①(시행일) 이 법은 공포 후 3개월이 경과한 날부터 시행한다. 다만, 제15조제2항의 개정규정은 2010년 11월 18일부터 시행하고, 제7조제2항의 개정규정은 2011년 1월 1일부터 시행한다.

②(행정처분에 관한 경과조치) 이 법 시행 전의 위반행위에 대한 행정처분(과징금 부과처분을 포함한다)은 종전의 규정에 따른다.

③(벌칙에 관한 경과조치) 이 법 시행 전의 행위에 관한 벌칙을 적용할 때에는 종전의 규정에 따른다.

부칙 <제11036호,2011. 8. 4.>

제1조(시행일) 이 법은 공포 후 6개월이 경과한 날부터 시행한다.

제2조(과태료에 관한 경과조치) 이 법 시행 전의 행위에 대하여 과태료를 적용할 때에는 종전의 규정에 따른다.

부칙 <제11690호,2013. 3. 23.>(정부조직법)

제1조(시행일) ① 이 법은 공포한 날부터 시행한다.

② 생략

제2조 부터 제5조까지 생략

제6조(다른 법률의 개정) ①부터 <234>까지 생략

<235> 소방시설공사업법 일부를 다음과 같이 개정한다.

제4조제3항, 제6조, 제7조제3항, 제8조제4항, 제9조제1항 각 호 외의 부분 본문, 제10조제2항, 제13조제1항, 같은 조 제2항 전단, 제14조제4항, 제17조제2항 전단, 제18조제2항, 제19조제3항, 제20조, 제22조제2항 전단, 제25조, 제26조제2항, 제28조제3항, 같은 조 제4항 각 호 외의 부분 본문, 제29조제1항ㆍ제4항 및 제34조 각 호 외의 부분 중 "행정안전부령"을 각각 "안전행정부령"으로 한다.

<236>부터 <710>까지 생략

제7조 생략

부칙 <제11782호,2013. 5. 22.>

제1조(시행일) 이 법은 공포 후 6개월이 경과한 날부터 시행한다.

제2조(등록의 결격사유에 관한 경과조치) 이 법 시행 전에 소방시설업을 등록하였거나 소방시설업의 등록을 신청하여 이 법 시행 당시 등록절차가 진행 중인 법인의 임원이 이 법 시행 전에 발생한 사유로 인하여 제5조제7호의 개정규정에 따른 결격사유에 해당하게 된 경우에는 같은 개정규정에도 불구하고 그 임원이 해당 법인에 계속하여 재직 중인 경우에 한하여 종전의 규정에 따른다.

제3조(행정처분에 관한 경과조치) 이 법 시행 전의 위반행위에 대한 행정처분(과징금 부과처분을 포함한다)은 종전의 규정에 따른다.

부칙 <제11998호,2013. 8. 6.>(지방세외수입금의 징수 등에 관한 법률)

제1조(시행일) 이 법은 공포 후 1년이 경과한 날부터 시행한다.

제2조 생략

제3조(다른 법률의 개정) ①부터3@ 까지 생략

3# 소방시설공사업법 일부를 다음과 같이 개정한다.

제10조제3항 중 "지방세 체납처분의 예에 따라 징수한다"를 "「지방세외수입금의 징수 등에 관한 법률」에 따라 징수한다"로 한다.

3$ 부터 <71>까지 생략

부칙 <제12844호,2014. 11. 19.>(정부조직법)

제1조(시행일) 이 법은 공포한 날부터 시행한다. 다만, 부칙 제6조에 따라 개정되는 법률 중 이 법 시행 전에 공포되었으나 시행일이 도래하지 아니한 법률을 개정한 부분은 각각 해당 법률의 시행일부터 시행한다.

제2조 부터 제5조까지 생략

제6조(다른 법률의 개정) ①부터 <148>까지 생략

<149> 소방시설공사업법 일부를 다음과 같이 개정한다.

제4조제3항, 제6조, 제7조제3항, 제8조제4항, 제9조제1항 각 호 외의 부분 본문, 제10조제2항, 제13조제1항, 같은 조 제2항 전단, 제14조제4항, 제17조제2항 전단, 제18조제2항, 제19조제3항, 제20조, 제22조제2항 전단, 제25조, 제26조제2항, 제28조제3항, 같은 조 제4항 각 호 외의 부분 본문, 제29조제1항ㆍ제4항 및 제34조 각 호 외의 부분 중 "안전행정부령"을 각각 "총리령"으로 한다.

제11조제4항, 제26조제1항, 제28조제1항ㆍ제2항, 같은 조 제4항 각 호 외의 부분 본문, 제29조제3항, 제30조의2제3항, 제31조제2항 및 제33조제1항부터 제4항까지 중 "소방방재청장"을 각각 "국민안전처장관"으로 한다.

제30조제1항 각 호 외의 부분 중 "소방방재청"을 "국민안전처"로 한다.

<150>부터 <258>까지 생략

제7조 생략

부칙 <제12938호,2014. 12. 30.>

제1조(시행일) 이 법은 공포 후 6개월이 경과한 날부터 시행한다.

제2조(등록기준 미달에 대한 행정처분에 관한 적용례) 제9조제1항제2호 단서의 개정규정은 이 법 시행 전에 소방시설업 등록기준에 미달하게 된 경우[종전의 「소방시설 설치ㆍ유지 및 안전관리에 관한 법률」(법률 제12940호 소방시설 설치ㆍ유지 및 안전관리에 관한 법률 일부개정법률로 개정되기 전의 것을 말한다. 이하 같다) 제19조제1항제2호에 따른 행정처분 기준에 해당하는 경우를 포함한다]에도 적용한다.

제3조(하도급대급의 지급 등에 관한 적용례) 제22조의3의 개정규정은 이 법 시행 후 소방시설공사등에 대하여 하도급계약을 체결하는 경우부터 적용한다.

제4조(하도급계약 자료의 공개 등에 관한 적용례) 제22조의4의 개정규정은 이 법 시행 후 소방시설공사등에 대하여 하도급계약을 체결하는 경우부터 적용한다.

제5조(시공능력 평가 신청에 관한 적용례) 제26조제2항의 개정규정은 이 법 시행 후 공사업자가 시공능력 평가를 신청하는 경우부터 적용한다.

제6조(방염처리업 등록 등에 관한 경과조치) 이 법 시행 당시 종전의 「소방시설 설치ㆍ유지 및 안전관리에 관한 법률」에 따라 방염처리업을 등록한 사람은 제4조의 개정규정에 따라 소방시설업 중 방염처리업을 등록한 것으로 본다.

제7조(방염처리업 이관에 따른 행정처분에 관한 경과조치) 이 법 시행 전의 방염처리업자의 위반행위에 대한 행정처분에 관하여는 이 법에 따른 행정처분의 기준이 종전의 「소방시설 설치ㆍ유지 및 안전관리에 관한 법률」에 따른 행정처분의 기준보다 강화된 경우에는 종전의 규정에 따르고, 이 법에 따른 행정처분의 기준이 종전의 「소방시설 설치ㆍ유지 및 안전관리에 관한 법률」에 따른 행정처분의 기준보다 완화된 경우에는 이 법에 따른다.

제8조(방염처리업 이관에 따른 벌칙 등에 관한 경과조치) 이 법 시행 전의 방염처리업자의 위반행위에 대하여 벌칙이나 과태료 규정을 적용할 때에는 종전의 「소방시설 설치ㆍ유지 및 안전관리에 관한 법률」에 따른다.

제9조(과태료에 관한 경과조치) 이 법 시행 전의 위반행위에 대하여 과태료 규정을 적용할 때에는 종전의 규정에 따른다.

부칙 <제13417호,2015. 7. 20.>

제1조(시행일) 이 법은 공포 후 6개월이 경과한 날부터 시행한다. 다만, 제5조의 개정규정은 공포한 날부터 시행한다.

제2조(등록의 결격사유에 관한 적용례) 제5조제5호의 개정규정은 이 법 시행 전에 종전의 제5조제1호 또는 제2호에 해당하여 등록이 취소된 자에 대해서도 적용한다.

제3조(금치산자 등에 대한 경과조치) 제5조제1호의 개정규정에 따른 피성년후견인에는 법률 제10429호 민법 일부개정법률 부칙 제2조에 따라 금치산 또는 한정치산 선고의 효력이 유지되는 사람을 포함하는 것으로 본다.

제4조(행정처분 및 과태료에 관한 경과조치) 이 법 시행 전의 위반행위에 대하여 행정처분(과징금처분을 포함한다) 및 과태료를 적용할 때에는 제9조제1항제14호 및 제40조제1항제7호, 제9호, 제10호의 개정규정에도 불구하고 종전의 규정에 따른다.

제5조(하자보수 보증금 예치 등에 관한 경과조치) 이 법 시행 당시 제15조제1항에 따른 하자보수 보증기간이 만료되지 아니한 소방시설의 경우에는 제15조제2항 및 제6항의 개정규정에도 불구하고 종전의 규정에 따른다.

부칙 <제13918호,2016. 1. 27.>

이 법은 공포 후 6개월이 경과한 날부터 시행한다. 다만, 제9조제1항제24호의2, 제9조제3항ㆍ제4항 및 제26조의2의 개정규정은 공포 후 1년이 경과한 날부터 시행한다.

부칙 <제14476호,2016. 12. 27.>(지방세징수법)

제1조(시행일) 이 법은 공포 후 3개월이 경과한 날부터 시행한다. <단서 생략>

제2조 및 제3조 생략

제4조(다른 법률의 개정) ①부터2^ 까지 생략

2& 소방시설공사업법 일부를 다음과 같이 개정한다.

제7조제2항제3호 중 “ 「지방세기본법」 ”을 “ 「지방세징수법」 ”으로 한다.

2* 부터 <65>까지 생략

제5조 생략

부칙 <제14839호,2017. 7. 26.>(정부조직법)

제1조(시행일) ① 이 법은 공포한 날부터 시행한다. 다만, 부칙 제5조에 따라 개정되는 법률 중 이 법 시행 전에 공포되었으나 시행일이 도래하지 아니한 법률을 개정한 부분은 각각 해당 법률의 시행일부터 시행한다.

제2조 부터 제4조까지 생략

제5조(다른 법률의 개정) ①부터 <264>까지 생략

<265> 소방시설공사업법 일부를 다음과 같이 개정한다.

제4조제3항, 제6조, 제6조의2제1항ㆍ제2항, 제7조제3항, 제8조제4항, 제9조제1항 각 호 외의 부분 본문, 제10조제2항, 제13조제1항, 같은 조 제2항 전단, 제14조제4항, 제17조제2항 전단, 제18조제2항 전단, 같은 조 제3항, 제19조제3항, 제20조, 제21조의3제4항 전단, 제25조, 제26조제2항ㆍ제3항, 제28조제3항, 같은 조 제4항 각 호 외의 부분 본문, 제29조제1항ㆍ제4항 및 제34조 각 호 외의 부분 중 "총리령"을 각각 "행정안전부령"으로 한다.

제26조제1항ㆍ제2항, 제26조의2제1항, 제28조제1항ㆍ제2항, 같은 조 제4항 각 호 외의 부분 본문, 제29조제3항, 제30조의2제3항, 제31조제2항, 제33조제1항ㆍ제2항, 같은 조 제3항 각 호 외의 부분 및 같은 조 제4항 중 "국민안전처장관"을 각각 "소방청장"으로 한다.

<266>부터 <382>까지 생략

제6조 생략

부칙 <제15300호,2017. 12. 26.>(소방기본법)

제1조(시행일) 이 법은 공포 후 6개월이 경과한 날부터 시행한다. <단서 생략>

제2조 부터 제4조까지 생략

제5조(다른 법률의 개정) ① 및 ② 생략

③ 소방시설공사업법 일부를 다음과 같이 개정한다.

제31조제2항 중 "한국소방안전협회(이하 "한국소방안전협회"라 한다)"를 "한국소방안전원"으로, "한국소방안전협회"를 "한국소방안전원"으로 한다.

제33조제2항 및 제34조의2제2호 중 "한국소방안전협회"를 각각 "한국소방안전원"으로 한다.

④ 생략

제6조 생략

부칙 <제15366호,2018. 2. 9.>

이 법은 공포한 날부터 시행한다. 다만, 제2조의2, 제20조의3, 제26조의3, 제33조제3항제4호ㆍ제5호, 제34조제4호부터 제7호까지 및 제40조제1항제10호의 개정규정은 공포 후 1년이 경과한

날부터 시행한다.

부칙 <제15763호,2018. 9. 18.>

이 법은 공포 후 3개월이 경과한 날부터 시행한다.

부칙 <제17091호,2020. 3. 24.>(지방행정제재·부과금의 징수 등에 관한 법률)

제1조(시행일) 이 법은 공포한 날부터 시행한다. <단서 생략>

제2조 및 제3조 생략

제4조(다른 법률의 개정) ①부터4(까지 생략

5) 소방시설공사업법 일부를 다음과 같이 개정한다.

제10조제3항 중 "「지방세외수입금의 징수 등에 관한 법률」"을 "「지방행정제재·부과금의 징수 등에 관한 법률」"로 한다.

<51>부터 <102>까지 생략

제5조 생략

부칙 <제17378호,2020. 6. 9.>

제1조(시행일) 이 법은 공포 후 1년이 경과한 날부터 시행한다. 다만, 제6조의2제3항·제4항, 제7조제1항부터 제3항까지, 같은 조 제5항, 제21조제1항, 제33조제3항제6호 및 제36조제5호의 개정규정은 공포한 날부터 시행하고, 제13조제3항·제4항, 제17조제4항·제5항 및 제25조의 개정규정은 공포 후 1개월이 경과한 날부터 시행하며, 제21조제2항 및 제37조제4호의2의 개정규정은 공포 후 3개월이 경과한 날부터 시행한다.

제2조(소방시설업자의 지위승계신고 등에 관한 적용례) 제7조제1항부터 제3항까지, 같은 조 제5항, 제13조제3항·제4항 및 제17조제4항·제5항의 개정규정은 부칙 제1조 단서에 따른 시행일 이후 소방시설업자의 지위승계신고, 소방시설공사 착공신고·변경신고 및 소방시설공사 공사감리자 지정신고·변경신고를 하는 경우부터 적용한다.

제3조(등록취소 및 영업정지 등에 관한 적용례) 제9조제1항의 개정규정은 이 법 시행 이후 제9조제1항제6호·제13호·제14호의2·제20호의3·제21호·제21호의2 및 제24호의2의 개정규정에 해당하는 경우부터 적용한다.

제4조(착공신고사항 중 중요한 사항에 해당하지 아니하는 변경사항의 보고에 관한 적용례) 제13조제2항의 개정규정은 이 법 시행 당시 진행 중인 소방시설공사에 대해서도 적용한다.

제5조(소방시설공사등의 분리 도급에 관한 적용례) 제21조제2항의 개정규정은 이 법 시행 후 최초로 도급하는 소방시설공사부터 적용한다.

제6조(하도급의 제한에 관한 적용례) 제22조제1항 본문의 개정규정은 이 법 시행 이후 소방시설의 설계, 감리의 도급계약을 체결하는 경우부터 적용한다.

제7조(소방 기술용역의 대가 기준 산정에 관한 적용례) 제25조의 개정규정은 부칙 제1조 단서에 따른 시행일 이후 소방시설공사의 설계와 감리에 관한 약정을 하는 경우부터 적용한다.

제8조(과징금처분에 관한 경과조치) 이 법 시행 전의 위반행위에 대하여 과징금을 부과하는 경우에는 제10조제1항의 개정규정에도 불구하고 종전의 규정에 따른다.

제9조(공사감리자 지정에 관한 경과조치) 이 법 시행 전에 제17조제1항 단서에 따라 공사감리자를 지정한 경우에는 제17조제1항 단서의 개정규정에도 불구하고 종전의 규정에 따른다.

부칙 <제17799호,2020. 12. 29.>(독점규제 및 공정거래에 관한 법률)

제1조(시행일) 이 법은 공포 후 1년이 경과한 날부터 시행한다. <단서 생략>

제2조 부터 제24조까지 생략

제25조(다른 법률의 개정) ①부터3& 까지 생략

3* 소방시설공사업법 일부를 다음과 같이 개정한다.

제24조제2호 중 “「독점규제 및 공정거래에 관한 법률」 제2조제2호”를 “「독점규제 및 공정거래에 관한 법률」 제2조제11호”로 한다.

3(부터 <82>까지 생략

제26조 생략

부칙 <제17835호,2021. 1. 5.>

제1조(시행일) 이 법은 공포 후 1년이 경과한 날부터 시행한다.

제2조(감리업자의 선정 등에 관한 적용례) 제26조의2제2항의 개정규정은 이 법 시행 후 최초로 「주택법」 제15조제2항에 따른 사업계획승인신청서를 제출하는 경우부터 적용한다.

부칙 <제18087호,2021. 4. 20.>

제1조(시행일) 이 법은 공포 후 1년이 경과한 날부터 시행한다.

제2조(공사대금 지급의 보증 등에 관한 적용례) 제21조의4의 개정규정은 이 법 시행 후 최초로 소방시설공사 도급계약을 체결하는 분부터 적용한다.

부칙 <제18494호,2021. 10. 19.>

이 법은 공포한 날부터 시행한다.

부칙 <제18522호,2021. 11. 30.>(소방시설 설치 및 관리에 관한 법률)

제1조(시행일) 이 법은 공포 후 1년이 경과한 날부터 시행한다. <단서 생략>

제2조 부터 제13조까지 생략

제14조(다른 법률의 개정) ①부터3@ 까지 생략

3# 소방시설공사업법 일부를 다음과 같이 개정한다.

제2조제1항제1호라목 중 “ 「화재예방, 소방시설 설치ㆍ유지 및 안전관리에 관한 법률」 제12조 ”를 “ 「소방시설 설치 및 관리에 관한 법률」 제20조 ”로 한다.

제2조제1항제4호 각 목 외의 부분 및 같은 호 가목 중 “ 「화재예방, 소방시설 설치ㆍ유지 및 안전관리에 관한 법률」 ”을 각각 “ 「소방시설 설치 및 관리에 관한 법률」 ”로 한다.

제2조제2항, 제3조 및 제5조제3호ㆍ제4호 중 “ 「화재예방, 소방시설 설치ㆍ유지 및 안전관리에 관한 법률」 ”을 각각 “ 「화재의 예방 및 안전관리에 관한 법률」, 「소방시설 설치 및 관리에 관한 법률」 ”로 한다.

제9조제1항제9호 중 “ 「화재예방, 소방시설 설치ㆍ유지 및 안전관리에 관한 법률」 제9조제1항 ”을 “ 「소방시설 설치 및 관리에 관한 법률」 제2조제1항제6호 ”로 한다.

제11조제1항 중 “ 「화재예방, 소방시설 설치ㆍ유지 및 안전관리에 관한 법률」 제11조의2 ”를 “ 「소방시설 설치 및 관리에 관한 법률」 제18조 ”로 한다.

제11조제2항 중 “ 「화재예방, 소방시설 설치ㆍ유지 및 안전관리에 관한 법률」 제9조의3 ”을 “ 「소방시설 설치 및 관리에 관한 법률」 제8조제1항 ”으로 한다.

제15조제5항 중 “ 「화재예방, 소방시설 설치ㆍ유지 및 안전관리에 관한 법률」 제11조의2 ”를 “ 「소방시설 설치 및 관리에 관한 법률」 제18조 ”로 한다.

제16조제1항제4호 중 “ 「화재예방, 소방시설 설치ㆍ유지 및 안전관리에 관한 법률」 제2조제1항제4호 ”를 “ 「소방시설 설치 및 관리에 관한 법률」 제2조제1항제7호 ”로 한다.

제20조의2 중 “ 「화재예방, 소방시설 설치ㆍ유지 및 안전관리에 관한 법률」 제12조 ”를 “ 「소방시설 설치 및 관리에 관한 법률」 제20조 ”로 한다.

제27조제1항 및 제29조제1항ㆍ제2항 중 “ 「화재예방, 소방시설 설치ㆍ유지 및 안전관리에 관한 법률」 ”을 각각 “ 「소방시설 설치 및 관리에 관한 법률」 ”로 한다.

법률 제18087호 소방시설공사업법 일부개정법률 제28조의2제3항 중 “ 「화재예방, 소방시설 설치ㆍ유지 및 안전관리에 관한 법률」 제43조 및 제44조 ”를 “ 「소방시설 설치 및 관리에 관한 법률」 제47조 및 제49조 ”로 한다.

제29조제5항 중 “ 「화재예방, 소방시설 설치ㆍ유지 및 안전관리에 관한 법률」 제43조 및 제44조 ”를 “ 「소방시설 설치 및 관리에 관한 법률」 제47조 및 제49조 ”로 한다.

3$ 부터 <54>까지 생략

제15조 생략

부칙 <제19159호,2023. 1. 3.>

제1조(시행일) 이 법은 공포 후 1년이 경과한 날부터 시행한다. 다만, 제5조제6호, 제9조제1항제3호 및 제40조제1항제1호의 개정규정은 공포한 날부터 시행하고, 제24조제1호 및 제4호의 개정규정은 공포 후 3개월이 경과한 날부터 시행한다.

제2조(소방시설업자의 등록취소에 관한 적용례) 제9조제1항제3호 단서의 개정규정은 같은 개정규정 시행 전에 제5조제6호 또는 제7호에 해당하게 된 법인에 대하여 행정처분을 하는 경우에도 적용한다.

제3조(공사업자의 감리 제한에 관한 적용례) 제24조제1호 및 제4호의 개정규정은 같은 개정규정 시행 이후 발주하는 소방시설공사부터 적용한다.

부칙 <제20157호,2024. 1. 30.>

제1조(시행일) 이 법은 공포 후 1년이 경과한 날부터 시행한다.

제2조(감리업자의 선정에 관한 적용례) 제26조의2제2항의 개정규정은 이 법 시행 이후 「주택법」 제15조제1항에 따라 시장ㆍ군수가 주택건설사업계획을 승인하는 경우 및 「도시 및 주거환경정비법」 제50조제1항에 따라 특별자치시장, 특별자치도지사, 시장, 군수 또는 자치구의 구청장이 사업시행계획을 인가하는 경우부터 적용한다.

소방시설공사업법 시행령

[시행 2026. 7. 1.] [대통령령 제36432호, 2026. 6. 23., 타법개정]

소방청 (소방산업진흥정책과) 044 - 205 - 7507

제1조(목적) 이 영은 「소방시설공사업법」에서 위임된 사항과 그 시행에 필요한 사항을 규정함을 목적으로 한다.
[전문개정 2010. 10. 18.]

제2조(소방시설업의 등록기준 및 영업범위) ① 「소방시설공사업법」(이하 "법"이라 한다) 제4조제1항 및 제2항에 따른 소방시설업의 업종별 등록기준 및 영업범위는 별표 1과 같다.
② 소방시설공사업의 등록을 하려는 자는 별표 1의 기준을 갖추어 소방청장이 지정하는 금융회사 또는 「소방산업의 진흥에 관한 법률」 제23조에 따른 소방산업공제조합이 별표 1에 따른 자본금 기준금액의 100분의 20 이상에 해당하는 금액의 담보를 제공받거나 현금의 예치 또는 출자를 받은 사실을 증명하여 발행하는 확인서를 특별시장·통합특별시장·광역시장·특별자치시장·도지사 또는 특별자치도지사(이하 "시·도지사"라 한다)에게 제출하여야 한다.<개정 2014. 11. 19., 2015. 6. 22., 2017. 7. 26., 2026. 6. 23.>
③ 시·도지사는 법 제4조제1항에 따른 등록신청이 다음 각 호의 어느 하나에 해당되는 경우를 제외하고는 등록을 해주어야 한다.<신설 2011. 12. 13.>
1. 제1항에 따른 등록기준을 갖추지 못한 경우
2. 제2항에 따른 확인서를 제출하지 아니한 경우
3. 등록을 신청한 자가 법 제5조 각 호의 어느 하나에 해당하는 경우
4. 그 밖에 법, 이 영 또는 다른 법령에 따른 제한에 위반되는 경우
[전문개정 2010. 10. 18.]

제2조의2(일시적인 등록기준 미달에 관한 예외) 법 제9조제1항제2호 단서에서 "「채무자 회생 및 파산에 관한 법률」에 따라 법원이 회생절차의 개시의 결정을 하고 그 절차가 진행 중인 경우 등 대통령령으로 정하는 경우"란 다음 각 호의 어느 하나에 해당하는 경우를 말한다. <개정 2016. 4. 29.>
1. 「상법」 제542조의8제1항 단서의 적용 대상인 상장회사가 최근 사업연도 말 현재의 자산총액 감소에 따라 등록기준에 미달하는 기간이 50일 이내인 경우
2. 제2조제1항에 따른 업종별 등록기준 중 자본금 기준에 미달하는 경우로서 다음 각 목의 어느 하나에 해당하는 경우
   가. 「채무자 회생 및 파산에 관한 법률」에 따라 법원이 회생절차 개시의 결정을 하고, 그 절차가 진행 중인 경우

나. 「채무자 회생 및 파산에 관한 법률」에 따라 법원이 회생계획의 수행에 지장이 없다고 인정하여 해당 소방시설업자에 대한 회생절차 종결의 결정을 하고, 그 회생계획을 수행 중인 경우

다. 「기업구조조정 촉진법」에 따라 금융채권자협의회가 금융채권자협의회에 의한 공동관리절차 개시의 의결을 하고, 그 절차가 진행 중인 경우

[전문개정 2015. 6. 22.]

제2조의3(성능위주설계를 할 수 있는 자의 자격 등) 법 제11조제3항에 따른 성능위주설계를 할 수 있는 자의 자격ㆍ기술인력 및 자격에 따른 설계범위는 별표 1의2와 같다.

[본조신설 2007. 1. 24.]

제3조(소방기술자의 배치기준 및 배치기간) 법 제4조제1항에 따라 소방시설공사업을 등록한 자(이하 "공사업자"라 한다)는 법 제12조제2항에 따라 별표 2의 배치기준 및 배치기간에 맞게 소속 소방기술자를 소방시설공사 현장에 배치하여야 한다. <개정 2017. 12. 12.>

[전문개정 2010. 10. 18.]

[제목개정 2017. 12. 12.]

제4조(소방시설공사의 착공신고 대상) 법 제13조제1항에서 "대통령령으로 정하는 소방시설공사"란 다음 각 호의 어느 하나에 해당하는 소방시설공사를 말한다. 다만, 「위험물안전관리법」 제2조제1항제6호에 따른 제조소등 또는 「다중이용업소의 안전관리에 관한 특별법」 제2조제1항제4호에 따른 다중이용업소에서의 소방시설공사는 제외한다. <개정 2015. 1. 6., 2015. 6. 22., 2019. 12. 10., 2020. 12. 29., 2023. 5. 9., 2023. 11. 28., 2025. 1. 21.>

1. 특정소방대상물에 다음 각 목의 어느 하나에 해당하는 설비를 신설하는 공사

가. 옥내소화전설비(호스릴옥내소화전설비를 포함한다. 이하 같다), 스프링클러설비등(「소방시설 설치 및 관리에 관한 법률 시행령」 별표 1 제1호라목에 따른 스프링클러설비등을 말한다. 이하 같다), 물분무등소화설비(「소방시설 설치 및 관리에 관한 법률 시행령」 별표 1 제1호마목에 따른 물분무등소화설비를 말한다. 이하 같다), 옥외소화전설비, 소화용수설비(소화용수설비를 「건설산업기본법 시행령」 별표 1에 따른 기계설비ㆍ가스공사업자 또는 상ㆍ하수도설비공사업자가 공사하는 경우는 제외한다), 제연설비(소방용 외의 용도와 겸용되는 제연설비를 「건설산업기본법 시행령」 별표 1에 따른 기계설비ㆍ가스공사업자가 공사하는 경우는 제외한다), 연결송수관설비, 연결살수설비 또는 연소방지설비

나. 비상경보설비, 자동화재탐지설비, 화재알림설비, 비상방송설비(소방용 외의 용도와 겸용되는 비상방송설비를 「정보통신공사업법」에 따른 정보통신공사업자가 공사하는 경우는 제외한다), 비상콘센트설비(비상콘센트설비를 「전기공사업법」에 따른 전기공사업자가 공사하는 경우는 제외한다) 또는 무선통신보조설비(소방용 외의 용도와 겸용되는 무선통신보조설비를 「정보통신공사업법」에 따른 정보통신공사업자가 공사하는 경우는 제외한다)

2. 특정소방대상물에 다음 각 목의 어느 하나에 해당하는 설비 또는 구역 등을 증설하는 공사
가. 옥내ㆍ옥외소화전설비
나. 스프링클러설비등 또는 물분무등소화설비의 방호ㆍ방수구역, 자동화재탐지설비 또는 화재알림설비의 경계구역, 제연설비의 제연구역(소방용 외의 용도와 겸용되는 제연설비를 「건설산업기본법 시행령」 별표 1에 따른 기계설비ㆍ가스공사업자가 공사하는 경우는 제외한다), 연결송수관설비의 송수구역, 연결살수설비의 살수구역, 비상콘센트설비의 전용회로, 연소방지설비의 살수구역
3. 특정소방대상물에 설치된 소방시설등을 구성하는 다음 각 목의 어느 하나에 해당하는 것의 전부 또는 일부를 개설(改設), 이전(移轉) 또는 정비(整備)하는 공사. 다만, 고장 또는 파손 등으로 인하여 작동시킬 수 없는 소방시설을 긴급히 교체하거나 보수하여야 하는 경우에는 신고하지 않을 수 있다.
가. 수신반(受信盤)
나. 소화펌프
다. 동력제어반
라. 감시제어반
[전문개정 2010. 10. 18.]

제5조(완공검사를 위한 현장확인 대상 특정소방대상물의 범위) 법 제14조제1항 단서에서 “대통령령으로 정하는 특정소방대상물”이란 특정소방대상물 중 다음 각 호의 대상물을 말한다. <개정 2013. 11. 20., 2019. 12. 10.>
1. 문화 및 집회시설, 종교시설, 판매시설, 노유자(老幼者)시설, 수련시설, 운동시설, 숙박시설, 창고시설, 지하상가 및 「다중이용업소의 안전관리에 관한 특별법」에 따른 다중이용업소
2. 다음 각 목의 어느 하나에 해당하는 설비가 설치되는 특정소방대상물
가. 스프링클러설비등
나. 물분무등소화설비(호스릴 방식의 소화설비는 제외한다)
3. 연면적 1만제곱미터 이상이거나 11층 이상인 특정소방대상물(아파트는 제외한다)
4. 가연성가스를 제조ㆍ저장 또는 취급하는 시설 중 지상에 노출된 가연성가스탱크의 저장용량 합계가 1천톤 이상인 시설
[전문개정 2010. 10. 18.]

제6조(하자보수 대상 소방시설과 하자보수 보증기간) 법 제15조제1항에 따라 하자를 보수하여야 하는 소방시설과 소방시설별 하자보수 보증기간은 다음 각 호의 구분과 같다. <개정 2015. 1. 6., 2025. 1. 21.>
1. 비상경보설비, 비상방송설비, 피난기구, 유도등, 비상조명등 및 무선통신보조설비: 2년
2. 자동소화장치, 옥내소화전설비, 스프링클러설비등, 물분무등소화설비, 옥외소화전설비, 자동화재탐지설비, 화재알림설비, 소화용수설비 및 소화활동설비(무선통신보조설비는 제외한다): 3년

[전문개정 2010. 10. 18.]

제7조 삭제 <2016. 1. 19.>

제8조(감리업자가 아닌 자가 감리할 수 있는 보안성 등이 요구되는 소방대상물의 시공 장소) 법 제16조제2항에서 “ 대통령령으로 정하는 장소 ” 란 「원자력안전법」 제2조제10호에 따른 관계시설이 설치되는 장소를 말한다. <개정 2011. 10. 25.>
[전문개정 2010. 10. 18.]

제9조(소방공사감리의 종류와 방법 및 대상) 법 제16조제3항에 따른 소방공사감리의 종류, 방법 및 대상은 별표 3과 같다.
[전문개정 2010. 10. 18.]

제10조(공사감리자 지정대상 특정소방대상물의 범위) ① 법 제17조제1항에서 “ 대통령령으로 정하는 특정소방대상물 ” 이란 「소방시설 설치 및 관리에 관한 법률」 제2조제1항제3호의 특정소방대상물을 말한다. <개정 2021. 6. 1., 2022. 11. 29.>
② 법 제17조제1항에서 “ 자동화재탐지설비, 옥내소화전설비 등 대통령령으로 정하는 소방시설을 시공할 때 ” 란 다음 각 호의 어느 하나에 해당하는 소방시설을 시공할 때를 말한다.<개정 2019. 12. 10., 2021. 6. 1., 2025. 1. 21.>
1. 옥내소화전설비를 신설ㆍ개설 또는 증설할 때
2. 스프링클러설비등(캐비닛형 간이스프링클러설비는 제외한다)을 신설ㆍ개설하거나 방호ㆍ방수 구역을 증설할 때
3. 물분무등소화설비(호스릴 방식의 소화설비는 제외한다)를 신설ㆍ개설하거나 방호ㆍ방수 구역을 증설할 때
4. 옥외소화전설비를 신설ㆍ개설 또는 증설할 때
5. 자동화재탐지설비를 신설 또는 개설할 때
5의2. 화재알림설비를 신설 또는 개설할 때
5의3. 비상방송설비를 신설 또는 개설할 때
6. 통합감시시설을 신설 또는 개설할 때
6의2. 삭제<2023. 11. 28.>
7. 소화용수설비를 신설 또는 개설할 때
8. 다음 각 목에 따른 소화활동설비에 대하여 각 목에 따른 시공을 할 때
가. 제연설비를 신설ㆍ개설하거나 제연구역을 증설할 때
나. 연결송수관설비를 신설 또는 개설할 때
다. 연결살수설비를 신설ㆍ개설하거나 송수구역을 증설할 때
라. 비상콘센트설비를 신설ㆍ개설하거나 전용회로를 증설할 때
마. 무선통신보조설비를 신설 또는 개설할 때

바. 연소방지설비를 신설ㆍ개설하거나 살수구역을 증설할 때

9. 삭제<2017. 12. 12.>

[전문개정 2016. 1. 19.]

제11조(소방공사 감리원의 배치기준 및 배치기간) 법 제18조제1항에 따라 감리업자는 별표 4의 배치기준 및 배치기간에 맞게 소속 감리원을 소방시설공사 현장에 배치하여야 한다. <개정 2017. 12. 12.>

[전문개정 2010. 10. 18.]

[제목개정 2017. 12. 12.]

제11조의2(소방시설공사 분리 도급의 예외) 법 제21조제2항 단서에서 "대통령령으로 정하는 경우"란 다음 각 호의 어느 하나에 해당하는 경우를 말한다. <개정 2024. 4. 2., 2024. 5. 7.>

1. 「재난 및 안전관리 기본법」 제3조제1호에 따른 재난의 발생으로 긴급하게 착공해야 하는 공사인 경우
2. 국방 및 국가안보 등과 관련하여 기밀을 유지해야 하는 공사인 경우
3. 제4조 각 호에 따른 소방시설공사에 해당하지 않는 공사인 경우
4. 연면적이 1천제곱미터 이하인 특정소방대상물에 비상경보설비를 설치하는 공사인 경우
5. 다음 각 목의 어느 하나에 해당하는 입찰로 시행되는 공사인 경우
   가. 「국가를 당사자로 하는 계약에 관한 법률 시행령」 제79조제1항제4호 또는 제5호 및 「지방자치단체를 당사자로 하는 계약에 관한 법률 시행령」 제95조제1항제4호 또는 제5호에 따른 대안입찰 또는 일괄입찰
   나. 「국가를 당사자로 하는 계약에 관한 법률 시행령」 제98조제2호 또는 제3호 및 「지방자치단체를 당사자로 하는 계약에 관한 법률 시행령」 제127조제2호 또는 제3호에 따른 실시설계 기술제안입찰 또는 기본설계 기술제안입찰

5의2. 「국가첨단전략산업 경쟁력 강화 및 보호에 관한 특별조치법」 제2조제1호에 따른 국가첨단전략기술 관련 연구시설ㆍ개발시설 또는 그 기술을 이용하여 제품을 생산하는 시설 공사인 경우

6. 그 밖에 국가유산수리 및 재개발ㆍ재건축 등의 공사로서 공사의 성질상 분리하여 도급하는 것이 곤란하다고 소방청장이 인정하는 경우

[본조신설 2020. 9. 8.]

[종전 제11조의2는 제11조의3으로 이동 <2020. 9. 8.>]

제11조의3(압류대상에서 제외되는 노임) 법 제21조의2에 따라 압류할 수 없는 노임(勞賃)에 해당하는 금액은 해당 소방시설공사의 도급 또는 하도급 금액 중 설계도서에 기재된 노임을 합산하여 산정한다.

[본조신설 2011. 12. 13.]

[제11조의2에서 이동, 종전 제11조의3은 제11조의4로 이동 <2020. 9. 8.>]

제11조의4(도급계약서의 내용) ① 법 제21조의3제2항에서 “ 그 밖에 대통령령으로 정하는 사항 ” 이란 다음 각 호의 사항을 말한다. <개정 2019. 12. 24.>

1. 소방시설의 설계, 시공, 감리 및 방염(이하 “ 소방시설공사등 ” 이라 한다)의 내용
2. 도급(하도급을 포함한다. 이하 이 항에서 같다)금액 중 노임(勞賃)에 해당하는 금액
3. 소방시설공사등의 착수 및 완성 시기
4. 도급금액의 선급금이나 기성금 지급을 약정한 경우에는 각각 그 지급의 시기ㆍ방법 및 금액
5. 도급계약당사자 어느 한쪽에서 설계변경, 공사중지 또는 도급계약의 해제를 요청하는 경우 손해부담에 관한 사항
6. 천재지변이나 그 밖의 불가항력으로 인한 면책의 범위에 관한 사항
7. 설계변경, 물가변동 등에 따른 도급금액 또는 소방시설공사등의 내용 변경에 관한 사항
8. 「하도급거래 공정화에 관한 법률」 제13조의2에 따른 하도급대금 지급보증서의 발급에 관한 사항(하도급계약의 경우만 해당한다)
9. 「하도급거래 공정화에 관한 법률」 제14조에 따른 하도급대금의 직접 지급 사유와 그 절차(하도급계약의 경우만 해당한다)
10. 「산업안전보건법」 제72조에 따른 산업안전보건관리비 지급에 관한 사항(소방시설공사업의 경우만 해당한다)
11. 해당 공사와 관련하여 「고용보험 및 산업재해보상보험의 보험료징수 등에 관한 법률」, 「국민연금법」 및 「국민건강보험법」에 따른 보험료 등 관계 법령에 따라 부담하는 비용에 관한 사항(소방시설공사업의 경우만 해당한다)
12. 도급목적물의 인도를 위한 검사 및 인도 시기
13. 소방시설공사등이 완성된 후 도급금액의 지급시기
14. 계약 이행이 지체되는 경우의 위약금 및 지연이자 지급 등 손해배상에 관한 사항
15. 하자보수 대상 소방시설과 하자보수 보증기간 및 하자담보 방법(소방시설공사업의 경우만 해당한다)
16. 해당 공사에서 발생된 폐기물의 처리방법과 재활용에 관한 사항(소방시설공사업의 경우만 해당한다)
17. 그 밖에 다른 법령 또는 계약 당사자 양쪽의 합의에 따라 명시되는 사항

② 소방청장은 계약 당사자가 대등한 입장에서 공정하게 계약을 체결하도록 하기 위하여 소방시설공사등의 도급 또는 하도급에 관한 표준계약서(하도급의 경우에는 「하도급거래 공정화에 관한 법률」에 따라 공정거래위원회가 권장하는 소방시설공사업종 표준하도급계약서를 말한다)를 정하여 보급할 수 있다.<개정 2017. 7. 26.>

[본조신설 2015. 6. 22.]

[제11조의3에서 이동 <2020. 9. 8.>]

제11조의5(공사대금의 지급보증 등의 예외가 되는 공공기관의 범위) 법 제21조의4제1항 본문에서 “ 대통령령으로 정하는 공공기관 ” 이란 다음 각 호의 공공기관을 말한다.

1. 「공공기관의 운영에 관한 법률」 제5조에 따른 공기업 및 준정부기관
2. 「지방공기업법」 제49조에 따른 지방공사 및 같은 법 제76조에 따른 지방공단
[본조신설 2022. 1. 4.]

제11조의6(공사대금의 지급보증 등의 예외가 되는 소방시설공사의 범위) 법 제21조의4제2항에서 " 소규모공사 등 대통령령으로 정하는 소방시설공사 "란 다음 각 호의 소방시설공사를 말한다.
1. 공사 1건의 도급금액이 1천만원 미만인 소규모 소방시설공사
2. 공사기간이 3개월 이내인 단기의 소방시설공사
[본조신설 2022. 1. 4.]

제11조의7(부정한 청탁에 의한 재물 등의 취득 및 제공 금지 대상 공공기관의 범위) 법 제21조의5제2항 및 제3항에서 " 대통령령으로 정하는 공공기관 "이란 각각 제11조의5 각 호의 공공기관을 말한다.
[본조신설 2023. 11. 28.]

제11조의8(위반사실 통보 대상 공공기관의 범위) 법 제21조의6에서 " 대통령령으로 정하는 공공기관 "이란 제11조의5 각 호의 공공기관을 말한다.
[본조신설 2023. 11. 28.]

제12조(소방시설공사의 시공을 하도급할 수 있는 경우) ① 소방시설공사업과 다음 각 호의 어느 하나에 해당하는 사업을 함께 하는 공사업자가 소방시설공사와 해당 사업의 공사를 함께 도급받은 경우에는 법 제22조제1항 단서에 따라 도급받은 소방시설공사의 일부를 다른 공사업자에게 하도급할 수 있다. <개정 2016. 8. 11., 2020. 9. 8., 2021. 6. 1.>
1. 「주택법」 제4조에 따른 주택건설사업
2. 「건설산업기본법」 제9조에 따른 건설업
3. 「전기공사업법」 제4조에 따른 전기공사업
4. 「정보통신공사업법」 제14조에 따른 정보통신공사업

② 공사업자가 제1항에 따라 다른 공사업자에게 그 일부를 하도급할 수 있는 소방시설공사는 제4조제1호 각 목의 소방설비 중 하나 이상의 소방설비를 설치하는 공사로 한다.<개정 2021. 6. 1.>
[전문개정 2010. 10. 18.]

제12조의2(하도급계약의 적정성 심사 등) ① 법 제22조의2제1항 전단에서 " 하도급계약금액이 대통령령으로 정하는 비율에 따른 금액에 미달하는 경우 "란 다음 각 호의 어느 하나에 해당하는 경우를 말한다.
1. 하도급계약금액이 도급금액 중 하도급부분에 상당하는 금액[하도급하려는 소방시설공사등에 대하여 수급인의 도급금액 산출내역서의 계약단가(직접ㆍ간접 노무비, 재료비 및 경비를 포함한다)를 기준으로 산출한 금액에 일반관리비, 이윤 및 부가가치세를 포함한 금액을 말

하며, 수급인이 하수급인에게 직접 지급하는 자재의 비용 등 관계 법령에 따라 수급인이 부담하는 금액은 제외한다]의 100분의 82에 해당하는 금액에 미달하는 경우

2. 하도급계약금액이 소방시설공사등에 대한 발주자의 예정가격의 100분의 60에 해당하는 금액에 미달하는 경우

② 법 제22조의2제1항 후단에서 “대통령령으로 정하는 공공기관”이란 제11조의5 각 호의 공공기관을 말한다.<개정 2022. 1. 4.>

1. 삭제<2022. 1. 4.>

2. 삭제<2022. 1. 4.>

③ 소방청장은 법 제22조의2제1항에 따라 하수급인의 시공 및 수행능력, 하도급계약 내용의 적정성 등을 심사하는 경우에 활용할 수 있는 기준을 정하여 고시하여야 한다.<개정 2017. 7. 26.>

④ 발주자는 법 제22조의2제2항에 따라 하수급인 또는 하도급계약 내용의 변경을 요구하려는 경우에는 법 제21조의3제4항에 따라 하도급에 관한 사항을 통보받은 날 또는 그 사유가 있음을 안 날부터 30일 이내에 서면으로 하여야 한다.

[본조신설 2015. 6. 22.]

제12조의3(하도급계약심사위원회의 구성 및 운영) ① 법 제22조의2제4항에 따른 하도급계약심사위원회(이하 “위원회”라 한다)는 위원장 1명과 부위원장 1명을 포함하여 10명 이내의 위원으로 구성한다.

② 위원회의 위원장(이하 “위원장”이라 한다)은 발주기관의 장(발주기관이 특별시ㆍ통합특별시ㆍ광역시ㆍ특별자치시ㆍ도 및 특별자치도인 경우에는 해당 기관 소속 2급 또는 3급 공무원 중에서, 발주기관이 제11조의5 각 호의 공공기관인 경우에는 1급 이상 임직원 중에서 발주기관의 장이 지명하는 사람을 각각 말한다)이 되고, 부위원장과 위원은 다음 각 호의 어느 하나에 해당하는 사람 중에서 위원장이 임명하거나 성별을 고려하여 위촉한다.<개정 2022. 1. 4., 2026. 6. 23.>

1. 해당 발주기관의 과장급 이상 공무원(제11조의5 각 호의 공공기관의 경우에는 2급 이상의 임직원을 말한다)

2. 소방 분야 연구기관의 연구위원급 이상인 사람

3. 소방 분야의 박사학위를 취득하고 그 분야에서 3년 이상 연구 또는 실무경험이 있는 사람

4. 대학(소방 분야로 한정한다)의 조교수 이상인 사람

5. 「국가기술자격법」에 따른 소방기술사 자격을 취득한 사람

③ 제2항제2호부터 제5호까지의 규정에 해당하는 위원의 임기는 3년으로 하며, 한 차례만 연임할 수 있다.

④ 위원회의 회의는 재적위원 과반수의 출석으로 개의(開議)하고, 출석위원 과반수의 찬성으로 의결한다.

⑤ 제1항부터 제4항까지에서 규정한 사항 외에 위원회의 운영에 필요한 사항은 위원회의 의결을 거쳐 위원장이 정한다.

[본조신설 2015. 6. 22.]

제12조의4(위원회 위원의 제척ㆍ기피ㆍ회피) ① 위원회의 위원은 다음 각 호의 어느 하나에 해당하는 경우에는 해당 하도급계약심사에서 제척(除斥)된다.

1. 위원 또는 그 배우자나 배우자이었던 사람이 해당 안건의 당사자(당사자가 법인ㆍ단체 등인 경우에는 그 임원을 포함한다. 이하 이 호 및 제2호에서 같다)가 되거나 그 안건의 당사자와 공동권리자 또는 공동의무자인 경우
2. 위원이 해당 안건의 당사자와 친족이거나 친족이었던 경우
3. 위원이 해당 안건에 대하여 진술이나 감정을 한 경우
4. 위원이나 위원이 속한 법인ㆍ단체 등이 해당 안건의 당사자의 대리인이거나 대리인이었던 경우
5. 위원이 해당 안건의 원인이 된 처분 또는 부작위에 관여한 경우

② 해당 안건의 당사자는 위원에게 공정한 심사를 기대하기 어려운 사정이 있는 경우에는 위원회에 기피 신청을 할 수 있으며, 위원회는 의결로 이를 결정한다. 이 경우 기피 신청의 대상인 위원은 그 의결에 참여하지 못한다.

③ 위원이 제1항 각 호에 따른 제척 사유에 해당하는 경우에는 스스로 해당 안건의 심사에서 회피(回避)하여야 한다.

[본조신설 2015. 6. 22.]

제12조의5(하도급계약 자료의 공개) ① 법 제22조의4제1항 각 호 외의 부분에서 “대통령령으로 정하는 공공기관”이란 제11조의5 각 호의 공공기관을 말한다. <개정 2022. 1. 4.>

② 법 제22조의4제1항에 따른 소방시설공사등의 하도급계약 자료의 공개는 법 제21조의3제4항에 따라 하도급에 관한 사항을 통보받은 날부터 30일 이내에 해당 소방시설공사등을 발주한 기관의 인터넷 홈페이지에 게재하는 방법으로 하여야 한다.

③ 법 제22조의4제1항에 따른 소방시설공사등의 하도급계약 자료의 공개대상 계약규모는 하도급계약금액[하수급인의 하도급금액 산출내역서의 계약단가(직접ㆍ간접 노무비, 재료비 및 경비를 포함한다)를 기준으로 산출한 금액에 일반관리비, 이윤 및 부가가치세를 포함한 금액을 말하며, 수급인이 하수급인에게 직접 지급하는 자재의 비용 등 관계 법령에 따라 수급인이 부담하는 금액은 제외한다]이 1천만원 이상인 경우로 한다.

[본조신설 2015. 6. 22.]

제12조의6(설계 및 공사 감리 용역사업의 집행 계획 작성ㆍ공고 대상자) 법 제26조의2제1항 전단에서 “대통령령으로 정하는 공공기관”이란 제11조의5 각 호의 공공기관을 말한다. <개정 2022. 1. 4.>

[본조신설 2016. 7. 28.]

제12조의7(설계 및 공사 감리 용역사업의 집행 계획의 내용 등) ① 법 제26조의2제1항 전단에 따른 집행 계획에는 다음 각 호의 사항이 포함되어야 한다. <개정 2022. 1. 4.>

1. 설계ㆍ공사 감리 용역명
2. 설계ㆍ공사 감리 용역사업 시행 기관명
3. 설계ㆍ공사 감리 용역사업의 주요 내용
4. 총사업비 및 해당 연도 예산 규모
5. 입찰 예정시기
6. 그 밖에 입찰 참가에 필요한 사항

② 법 제26조의2제1항 전단에 따른 집행 계획의 공고는 입찰공고와 함께 할 수 있다.<개정 2022. 1. 4.>

[본조신설 2016. 7. 28.]

제12조의8(설계ㆍ감리업자의 선정 절차 등) ① 법 제26조의2제1항 후단에서 "대통령령으로 정하는 사업수행능력 평가기준"이란 다음 각 호의 사항에 대한 평가기준을 말한다. <개정 2017. 7. 26., 2022. 1. 4.>

1. 참여하는 소방기술자의 실적 및 경력
2. 입찰참가 제한, 영업정지 등의 처분 유무 또는 재정상태 건실도 등에 따라 평가한 신용도
3. 기술개발 및 투자 실적
4. 참여하는 소방기술자의 업무 중첩도
5. 그 밖에 행정안전부령으로 정하는 사항

② 국가, 지방자치단체 또는 제12조의6에 따른 공공기관(이하 "국가등"이라 한다. 이하 이 조에서 같다)은 법 제26조의2제1항 전단에 따라 공고된 소방시설의 설계ㆍ공사감리 용역을 발주하는 경우(제12조의9제2항에 따른 감리업자지정권자가 감리업자를 선정하기 위하여 모집공고를 하는 경우를 포함한다)에는 입찰에 참가하려는 자를 제1항에 따른 사업수행능력 평가기준에 따라 평가하여 입찰에 참가할 자를 선정해야 한다.<개정 2022. 1. 4., 2025. 1. 21.>

③ 국가등이 소방시설의 설계ㆍ공사감리 용역을 발주할 때 특별히 기술이 뛰어난 자를 낙찰자로 선정하려는 경우에는 제2항에 따라 선정된 입찰에 참가할 자에게 기술과 가격을 분리하여 입찰하게 하여 기술능력을 우선적으로 평가한 후 기술능력 평가점수가 높은 업체의 순서로 협상하여 낙찰자를 선정할 수 있다.

④ 제1항부터 제3항까지의 규정에 따른 사업수행능력 평가의 세부 기준 및 방법, 기술능력 평가 기준 및 방법, 협상 방법 등 설계ㆍ감리업자의 선정에 필요한 세부적인 사항은 행정안전부령으로 정한다.<개정 2017. 7. 26.>

[본조신설 2016. 7. 28.]

제12조의9(감리업자를 선정하는 주택건설공사의 규모 및 대상 등) ① 법 제26조의2제2항 전단에 따라 감리업자를 선정해야 하는 주택건설공사의 규모 및 대상은 「주택법」에 따른 공동주택(기숙사는 제외한다)으로서 300세대 이상인 것으로 한다. <개정 2025. 1. 21.>

② 다음 각 호의 어느 하나에 해당하는 자(이하 "감리업자지정권자"라 한다)는 법 제26조의2제2항 전단에 따라 감리업자를 선정하려는 경우에는 「주택법」 제15조제1항에 따라 주택

건설사업계획(이하 이 조에서 “주택건설사업계획”이라 한다)을 승인하거나 「도시 및 주거환경정비법」 제50조제1항에 따라 사업시행계획(이하 이 조에서 “사업시행계획”이라 한다)을 인가한 날부터 7일 이내에 다른 공사와는 별도로 소방시설공사의 감리를 할 감리업자의 모집공고를 해야 한다.<개정 2025. 1. 21.>

1. 주택건설사업계획을 승인하는 경우: 시ㆍ도지사 또는 시장ㆍ군수
2. 사업시행계획을 인가하는 경우: 특별자치시장, 특별자치도지사, 시장, 군수 또는 자치구의 구청장

③ 감리업자지정권자는 제2항에도 불구하고 「주택법 시행령」 제31조에 따른 공사 착수기간의 연장 등 부득이한 사유가 있어 사업주체가 요청하는 경우에는 그 사유가 없어진 날부터 7일 이내에 제2항에 따른 모집공고를 할 수 있다.<개정 2025. 1. 21.>

④ 제2항에 따른 모집공고에는 다음 각 호의 사항이 포함되어야 한다.

1. 접수기간
2. 낙찰자 결정방법
3. 사업내용 및 제출서류
4. 감리원 응모자격 기준시점(신청접수 마감일을 원칙으로 한다)
5. 감리업자 실적과 감리원 경력의 기준시점(모집공고일을 원칙으로 한다)
6. 입찰의 전자적 처리에 관한 사항
7. 그 밖에 감리업자 모집에 필요한 사항

⑤ 제2항에 따른 모집공고는 일간신문에 싣거나 해당 특별시ㆍ통합특별시ㆍ광역시ㆍ특별자치시ㆍ도ㆍ특별자치도, 시ㆍ군 또는 자치구의 게시판과 인터넷 홈페이지에 7일 이상 게시하는 등의 방법으로 한다.<개정 2025. 1. 21., 2026. 6. 23.>

[본조신설 2022. 1. 4.]

제13조 삭제 <2015. 6. 22.>

제14조 삭제 <2015. 6. 22.>

제15조 삭제 <2015. 6. 22.>

제16조 삭제 <2015. 6. 22.>

제17조 삭제 <2015. 6. 22.>

제18조 삭제 <2015. 6. 22.>

제19조 삭제 <2015. 6. 22.>

제19조의2(소방시설업자협회의 설립인가 절차 등) ① 법 제30조의2제1항에 따라 소방시설업자협회(이하 “협회”라 한다)를 설립하려면 법 제2조제1항제2호에 따른 소방시설업자 10명 이상이 발기하고 창립총회에서 정관을 의결한 후 소방청장에게 인가를 신청하여야 한다. <개

정 2014. 11. 19., 2017. 7. 26.>

② 소방청장은 제1항에 따른 인가를 하였을 때에는 그 사실을 공고하여야 한다.<개정 2014. 11. 19., 2017. 7. 26.>

[본조신설 2010. 10. 18.]

제19조의3(정관의 기재사항) 협회의 정관에는 다음 각 호의 사항이 포함되어야 한다.

1. 목적
2. 명칭
3. 주된 사무소의 소재지
4. 사업에 관한 사항
5. 회원의 가입 및 탈퇴에 관한 사항
6. 회비에 관한 사항
7. 자산과 회계에 관한 사항
8. 임원의 정원ㆍ임기 및 선출방법
9. 기구와 조직에 관한 사항
10. 총회와 이사회에 관한 사항
11. 정관의 변경에 관한 사항

[본조신설 2010. 10. 18.]

제19조의4(감독) 소방청장은 법 제30조의2제4항에 따라 협회에 다음 각 호의 사항을 보고하게 할 수 있다.

1. 총회 또는 이사회의 중요 의결사항
2. 회원의 가입ㆍ탈퇴와 회비에 관한 사항
3. 그 밖에 협회 및 회원에 관계되는 중요한 사항

[전문개정 2023. 11. 28.]

제20조(업무의 위탁) ① 소방청장은 법 제33조제2항에 따라 법 제29조에 따른 소방기술자 실무교육에 관한 업무를 법 제29조제3항에 따라 소방청장이 지정하는 실무교육기관 또는 「소방기본법」 제40조에 따른 한국소방안전원에 위탁한다. <개정 2014. 11. 19., 2017. 7. 26., 2018. 6. 26.>

② 소방청장은 법 제33조제3항에 따라 다음 각 호의 업무를 협회에 위탁한다.<개정 2014. 11. 19., 2017. 7. 26., 2019. 2. 8., 2020. 9. 8.>

1. 법 제20조의3에 따른 방염처리능력 평가 및 공시에 관한 업무
2. 법 제26조에 따른 시공능력 평가 및 공시에 관한 업무
3. 법 제26조의3제1항에 따른 소방시설업 종합정보시스템의 구축ㆍ운영

③ 시ㆍ도지사는 법 제33조제3항에 따라 다음 각 호의 업무를 협회에 위탁한다.<신설 2015. 6. 22., 2016. 7. 28.>

1. 법 제4조제1항에 따른 소방시설업 등록신청의 접수 및 신청내용의 확인
2. 법 제6조에 따른 소방시설업 등록사항 변경신고의 접수 및 신고내용의 확인
2의2. 법 제6조의2에 따른 소방시설업 휴업ㆍ폐업 또는 재개업 신고의 접수 및 신고내용의 확인
3. 법 제7조제3항에 따른 소방시설업자의 지위승계 신고의 접수 및 신고내용의 확인

④ 소방청장은 법 제33조제4항에 따라 다음 각 호의 업무를 협회, 소방기술과 관련된 법인 또는 단체에 위탁한다. 이 경우 소방청장은 수탁기관을 지정하여 고시해야 한다.<개정 2014. 11. 19., 2015. 6. 22., 2017. 7. 26., 2022. 1. 4.>

1. 법 제28조에 따른 소방기술과 관련된 자격ㆍ학력 및 경력의 인정 업무
2. 법 제28조의2에 따른 소방기술자 양성ㆍ인정 교육훈련 업무

[전문개정 2010. 10. 18.]

제20조의2(고유식별정보의 처리) 소방청장(제20조에 따라 소방청장의 업무를 위탁받은 자를 포함한다), 시ㆍ도지사(해당 권한이 위임ㆍ위탁된 경우에는 그 권한을 위임ㆍ위탁받은 자를 포함한다), 소방본부장 또는 소방서장은 다음 각 호의 사무를 수행하기 위하여 불가피한 경우 「개인정보 보호법 시행령」 제19조제1호 또는 제4호에 따른 주민등록번호 또는 외국인등록번호가 포함된 자료를 처리할 수 있다. <개정 2014. 11. 19., 2016. 7. 28., 2017. 7. 26., 2021. 6. 1., 2022. 1. 4.>

1. 법 제4조제1항에 따른 소방시설업의 등록에 관한 사무
1의2. 법 제5조에 따른 등록의 결격사유 확인에 관한 사무
1의3. 법 제6조에 따른 소방시설업의 등록사항 변경신고에 관한 사무
1의4. 법 제7조에 따른 소방시설업자의 지위승계 신고에 관한 사무
2. 법 제9조제1항에 따른 등록의 취소와 영업정지 등에 관한 사무
3. 법 제10조에 따른 과징금처분에 관한 사무
3의2. 법 제26조에 따른 시공능력 평가 및 공시에 관한 사무
4. 법 제28조제1항에 따른 소방기술과 관련된 자격ㆍ학력 및 경력의 인정 등에 관한 사무
4의2. 법 제28조의2제1항에 따른 소방기술자 양성ㆍ인정 교육훈련에 관한 사무
5. 법 제29조제1항에 따른 소방기술자의 실무교육에 관한 사무
6. 법 제31조에 따른 감독에 관한 사무

[본조신설 2014. 8. 6.]
[종전 제20조의2는 제20조의3으로 이동 <2014. 8. 6.>]

제20조의3 삭제 <2026. 3. 24.>

제21조(과태료의 부과기준) 법 제40조제1항에 따른 과태료의 부과기준은 별표 5와 같다.

[전문개정 2009. 3. 31.]

부칙 <제18405호,2004. 5. 29.>

제1조 (시행일) 이 영은 2004년 5월 30일부터 시행한다.

제2조 (소방공사감리 대상 특정소방대상물의 범위에 관한 적용례) 제10조의 규정은 이 영 시행 후 건축허가를 신청하는 특정소방대상물부터 적용한다.

제3조 (소방시설업의 등록에 관한 경과조치) ①이 영 시행 당시 종전의 소방법시행령에 의하여 다음 표의 왼쪽란에 기재된 소방시설업의 등록을 한 자는 같은 표 오른쪽란에 기재된 소방시설업의 등록을 한 자로 보되, 2004년 12월 30일까지 별표 1에 의한 등록기준을 갖추어야 한다.

1급소방시설설계업	전문소방시설설계업
2급소방시설설계업	일반소방시설설계업
3급소방시설설계업	일반소방시설설계업
1급소방시설감리업	전문소방시설감리업
2급소방시설감리업	일반소방시설감리업
3급소방시설감리업	일반소방시설감리업

②이 영 시행 당시 종전의 소방법시행령에 의하여 전문소방시설공사업 및 일반소방시설공사업의 등록을 한 자는 그 보조기술인력을 2004년 12월 30일까지 별표 1에 의한 등록기준에 적합하게 갖추어야 한다.

제4조 (소방공사감리원 배치에 관한 경과조치) 이 영 시행 당시 종전의 소방법시행령 제41조의4 및 별표 8의 규정에 의하여 소방시설공사의 현장에 감리원을 배치한 경우에는 제11조의 규정에 의하여 소방공사감리원을 배치한 것으로 본다.

제5조 (다른 법령의 개정) 과세자료의제출및관리에관한법률시행령중 다음과 같이 개정한다.

별표 1 제46번 과세자료제출기관란중 "소방법시행령 제63조제3항의 규정에 의하여 소방법 제59조의 규정에 의한 시공능력의 평가 및 공시에 관한 업무를 위탁받은 한국소방안전협회"를 "소방시설공사업법시행령 제20조제2항의 규정에 의하여 소방시설공사업법 제26조의 규정에 의한 시공능력평가 및 공시에 관한 업무를 위탁받은 한국소방안전협회 또는 소방기술과 관련된 법인으로서 행정자치부장관의 허가를 받아 설립된 법인"으로 하고, 과세자료명란중 "소방법 제59조"를 "소방시설공사업법 제26조"로 한다.

제6조 (다른 법령과의 관계) 이 영 시행당시 다른 법령에서 종전의 소방법시행령 또는 그 규정을 인용하고 있는 경우 이 영 가운데 그에 해당하는 규정이 있는 때에는 종전의 규정에 갈음하여 이 영 또는 이 영의 해당 규정을 인용한 것으로 본다.

부칙 <제19846호,2007. 1. 24.>

제1조 (시행일) 이 영은 공포한 날부터 시행한다. 다만, 제20조제2항 및 제3항의 개정규정은 2008년 1월 1일부터 시행한다.

제2조 (성능위주설계에 관한 적용례) 제2조의2 및 제2조의3의 개정규정은 2009년 1월 1일 이후 건축허가(사업승인을 포함한다)를 신청하는 분부터 적용한다.

제3조 (소방공사감리원의 배치기준에 관한 적용례) 별표 4의 개정규정은 이 영 시행 후 건축허가(사업승인을 포함한다)를 신청하는 분부터 적용한다.

제4조 (소방공사감리원 기술인력 자격자에 대한 경과조치) 이 영 시행당시 종전의 규정에 따라 한국소방안전협회로부터 기술인력등급수첩을 발급받은 자는 별표 1 부표 2의 개정규정에 불구하고 수첩 발급 당시의 등급을 인정한다. 이 경우 소방업무경력 연장에 따른 상위 등급은 인정하지 않는다.

부칙 <제21214호,2008. 12. 31.>(행정안전부와 그 소속기관 직제)

제1조(시행일) 이 영은 공포한 날부터 시행한다. <단서 생략>

제2조부터 제4조까지 생략

제5조제5조(다른 법령의 개정) ① 부터 <63> 까지 생략

<64> 소방시설공사업법 시행령 일부를 다음과 같이 개정한다.

제7조제1항 본문 및 제21조제4항 중 " 행정자치부령 "을 각각 " 행정안전부령 "으로 한다.

별표 3을 다음과 같이 한다.

[별표 3]

소방공사감리의 종류 및 방법(제9조 관련)

종류	대상	방법
상	가. 연면적 3만 제곱미터	가. 감리업자가 지정하는 감리원(이하
주	이상의	" 책임감리원 "이라 한다)은
공	특정소방대상물(아파트는	행정안전부령으로 정하는 기간 동안
사	제외한다)에 대한	공사현장에 상주하여 법 제16조제1항 각

감리	소방시설의 공사. 다만, 자동화재탐지설비ㆍ옥내소화전설비ㆍ옥외소화전설비 또는 소화용수시설만 설치되는 공사는 제외한다. 나. 지하층을 포함한 층수가 16층 이상으로서 500세대 이상인 아파트에 대한 소방시설의 공사	호에 따른 업무를 수행하고 감리일지에 기록해야 한다. 다만, 법 제16조제1항제9호에 따른 업무는 행정안전부령으로 정하는 기간 동안에 공사가 이루어지는 경우만 해당한다. 나. 책임감리원이 행정안전부령으로 정하는 기간 중 부득이한 사유로 1일 이상 현장을 이탈하는 경우에는 감리일지 등에 기록하여 발주청 또는 발주자의 확인을 받아야 한다. 이 경우 감리업자는 책임감리원의 업무를 대행할 자를 감리현장에 배치하여 감리업무에 지장이 없도록 해야 한다. 다. 감리업자는 책임감리원이 행정안전부령으로 정하는 기간 중 법에 따른 교육이나 「민방위기본법」 또는 「향토예비군설치법」에 따른 교육을 받는 경우나 「근로기준법」에 따른 유급휴가로 현장을 이탈하게 되는 경우에는 감리업무에 지장이 없도록 책임감리원의 업무를 대행할 자를 감리현장에 배치해야 한다. 이 경우 책임감리원은 새로이 배치되는 업무대행자에게 업무인계인수 등의 필요한 조치를 해야 한다.
	상주공사감리에 해당하지 않는 소방시설의 공사	가. 책임감리원은 공사현장을 방문하여 법 제16조제1항 각 호에 따른 업무를 수행한다. 다만, 법 제16조제1항제9호에 따른 업무는 행정안전부령으로 정하는 기간 중에 공사가 이루어지는 경우만 해당한다.

일반공사감리	나. 책임감리원은 행정안전부령으로 정하는 기간 중에는 주 1회 이상 공사현장을 방문하여 가목의 업무를 수행하고 감리일지에 기록해야 한다. 다. 감리업자는 책임감리원이 부득이한 사유로 14일 이내의 범위에서 나목의 업무를 수행할 수 없는 경우에는 업무대행자를 지정하여 그 업무를 수행하게 해야 한다. 라. 다목에 따라 지정된 업무대행자는 주 2회 이상 공사현장을 방문하여 가목의 업무를 수행하며, 그 업무수행 내용을 책임감리원에게 통보하고 감리일지에 기록해야 한다.

<65> 부터 <175> 까지 생략

부칙 <제21381호,2009. 3. 31.>

제1조(시행일) 이 영은 공포한 날부터 시행한다.

제2조(적용례) 제5조의 개정규정은 이 영 시행 후 최초로 감리결과보고서를 제출하는 것부터 적용한다.

부칙 <제21590호,2009. 6. 30.>(한시적 행정규제 유예 등을 위한 건축법 시행령 등 일부개정령)

제1조(시행일) 이 영은 2009년 7월 1일부터 시행한다. <단서 생략>

제2조(「농지법 시행령」 개정에 따른 유효기간 등) ① 「농지법 시행령」 별표 2 제46호란의 개정규정은 2011년 6월 30일까지 효력을 가진다.

② 「농지법 시행령」 별표 2 제46호란의 개정규정은 이 영 시행 후 최초로 농지전용허가(변경허가의 경우와 다른 법률에 따라 농지전용허가 또는 그 변경허가가 의제되는 인가 또는 허가 등의 경우를 포함한다. 이하 이 항에서 같다)를 신청하거나 농지전용신고(변경신고를 포함한다. 이하 이 항에서 같다)를 하는 것부터 적용하고, 2011년 6월 30일까지 농지전용허가를 신청하거나 농지전용신고를 하는 것에 대하여도 이를 적용한다.

제3조(「관광진흥법 시행령」 개정에 따른 적용례) 「관광진흥법 시행령」 제32조제1호의 개정규정은 이 영 시행 전에 법 제15조에 따른 사업계획의 승인을 받거나 승인을 신청한 자에 대하여도 적용한다.

제4조(「산업입지 및 개발에 관한 법률 시행령」의 개정에 따른 적용례 등) ① 「산업입지 및 개발에 관한 법률 시행령」 제40조제2항의 개정규정은 이 영 시행 후 최초로 분양계획서를 작성하는 분부터 적용한다.

② 「산업입지 및 개발에 관한 법률 시행령」 제40조제2항의 개정규정에 따라 조례에 위임된 사항은 해당 조례가 제정 또는 개정될 때까지 종전의 규정에 따른다.

제5조(「고용보험법 시행령」의 개정에 따른 경과조치) 「고용보험법 시행령」 제13조제1항제2호의 개정규정은 이 영 시행 후 최초로 「고용보험법 시행령」 제13조제1항에 따라 근로시간을 단축한 사업장부터 적용한다.

제6조(「부동산개발업의 관리 및 육성에 관한 법률 시행령」의 개정에 따른 경과조치) 이 영 시행 전의 행위에 대한 과태료의 적용은 종전의 규정에 따른다.

제7조(「신항만건설촉진법 시행령」의 개정에 따른 경과조치) 이 영 시행 당시 종전의 규정에 따라 신항만건설사업실시계획 승인 신청기간의 연장을 받아 그 기간 중에 있는 자에 대하여는 「신항만건설촉진법 시행령」 제9조제5항 후단의 개정규정을 적용하되, 같은 개정규정에 따라 1회의 연장을 받은 것으로 본다.

제8조(「자원의 절약과 재활용촉진에 관한 법률 시행령」의 개정에 따른 경과조치) 이 영 시행 전의 행위에 대한 과태료의 적용은 종전의 규정에 따른다.

제9조(「하수도법 시행령」의 개정에 따른 경과조치) ① 「하수도법 시행령」 제38조제2항제2호가목의 개정규정에 따른 최초의 재교육은 이 영 시행 전에 실시한 가장 최근의 재교육 완료일부터 기산하여 5년이 되는 날이 속하는 해에 실시한다.

② 「하수도법 시행령」 제38조제2항제2호나목의 개정규정은 이 영 시행 후 최초로 해당 영업정지처분을 받은 경우부터 적용한다.

부칙 <제21642호,2009. 7. 27.>

제1조(시행일) 이 영은 공포한 날부터 시행한다.

제2조(경과조치) 이 영 시행 당시 종전의 규정에 따라 소방시설공사업의 등록을 한 자는 2010년 12월 31일까지 제2조제2항의 개정규정에 따른 확인서를 시ㆍ도지사에게 제출하여야 한다.

부칙 <제22455호,2010. 10. 18.>

제1조(시행일) 이 영은 2010년 10월 24일부터 시행한다. 다만, 제7조제2항의 개정규정은 2010년 11월 18일부터 시행한다.

제2조(위탁업무의 수행에 관한 경과조치) 이 영 시행 당시 종전의 제20조제2항과 제3항에 따라 업무를 위탁받은 법인은 협회가 설립되기 전까지 그 업무를 할 수 있다.

제3조(소방공사 감리원 기술인력 자격자에 대한 경과조치) 이 영 시행당시 종전의 규정에 따라 소방공사 감리원 기술인력등급수첩을 발급받은 감리원은 별표 1의 개정규정에도 불구하고 수첩 발급 당시의 등급을 인정한다.

제4조(다른 법령의 개정) 하도급거래 공정화에 관한 법률 시행령 일부를 다음과 같이 개정한다.

별표 1 사업자단체란의 제5호 중 " 「소방시설공사업법」 및 같은 법 시행령에 따라 소방방재청장의 허가를 받아 설립된 법인 "을 " 「소방시설공사업법」에 따른 소방시설업자협회 "로 한다.

부칙 <제22880호,2011. 4. 6.>(소방시설 설치유지 및 안전관리에 관한 법률 시행령)

제1조(시행일) 이 영은 공포 후 3개월이 경과한 날부터 시행한다.

제2조부터 제4조까지 생략

제5조(다른 법령의 개정) ① 소방시설공사업법 시행령 일부를 다음과 같이 개정한다.

제2조의2제1호ㆍ제2호 단서 중 " 「소방시설 설치유지 및 안전관리에 관한 법률 시행령」 별표 2 제8호가목의 아파트 "를 각각 " 「소방시설 설치유지 및 안전관리에 관한 법률 시행령」 별표 2 제1호가목의 아파트 "로 하고, 같은 조 제3호 중 " 「소방시설 설치유지 및 안전관리에 관한 법률 시행령」 별표 2 제4호마목 및 바목의 철도역사 및 공항시설 "을 " 「소방시설 설치유지 및 안전관리에 관한 법률 시행령」 별표 2 제6호나목의 철도 및 도시철도 시설, 같은 호 다목의 공항시설 "로 한다.

② 생략

부칙 <제23248호,2011. 10. 25.>(원자력안전법 시행령)

제1조(시행일) 이 영은 2011년 10월 26일부터 시행한다.

제2조 생략

제3조(다른 법령의 개정) ①부터 ⑨까지 생략

⑩ 소방시설공사업법 시행령 일부를 다음과 같이 개정한다.

제8조 중 " 「원자력법」 "을 " 「원자력안전법」 "으로 한다.

⑪부터2! 까지 생략

제4조 생략

부칙 <제23367호,2011. 12. 13.>

제1조(시행일) 이 영은 2012년 2월 5일부터 시행한다. 다만, 제2조제3항의 개정규정은 공포한 날부터 시행한다.

제2조(과태료에 관한 경과조치) 이 영 시행 전의 위반행위에 대하여 과태료의 부과기준을 적용할 때에는 별표 5의 개정규정에도 불구하고 종전의 규정에 따른다.

부칙 <제23571호,2012. 1. 31.>(소방시설 설치ㆍ유지 및 안전관리에 관한 법률 시행령)

제1조(시행일) 이 영은 2012년 2월 5일부터 시행한다.

제2조부터 제5조까지 생략

제6조(다른 법령의 개정) ①부터 ③까지 생략

④ 소방시설공사업법 시행령 일부를 다음과 같이 개정한다.

제13조제1항제2호 중 " 소방용기계ㆍ기구 "를 " 소방용품 "으로 한다.

제7조 생략

부칙 <제24417호,2013. 3. 23.>(소방방재청과 그 소속기관 직제)

제1조(시행일) 이 영은 공포한 날부터 시행한다. <단서 생략>

제2조 생략

제3조(다른 법령의 개정) ①부터 ⑨까지 생략

⑩ 소방시설공사업법 시행령 일부를 다음과 같이 개정한다.

제7조제1항 본문, 별표 3의 상주 공사감리의 방법란 제1호 본문ㆍ단서, 같은 란 제2호 전단, 같은 란 제3호 전단, 같은 표의 일반 공사감리의 방법란 제1호 단서 및 같은 란 제2호 중 " 행정안전부령 "을 각각 " 안전행정부령 "으로 한다.

⑪부터2# 까지 생략

부칙 <제24864호,2013. 11. 20.>

제1조(시행일) 이 영은 2013년 11월 23일부터 시행한다. 다만, 별표 2의 개정규정은 공포 후 6개월이 경과한 날부터 시행한다.

제2조(소방기술자의 배치기준에 관한 적용례) 별표 2의 개정규정은 부칙 제1조 단서에 따른 시행일 이후 건축허가(사업승인을 포함한다)를 신청하는 경우부터 적용한다.

제3조(다른 법령의 개정) 소방시설 설치ㆍ유지 및 안전관리에 관한 법률 시행령 일부를 다음과 같이 개정한다.

별표 9 제1호나목4) 중 " 소방방재청장이 정하여 고시하는 "을 " 안전행정부령으로 정하는 "으로 한다.

부칙 <제25050호,2013. 12. 30.>(행정규제기본법 개정에 따른 규제 재검토기한 설정을 위한 주택법 시행령 등 일부개정령)

이 영은 2014년 1월 1일부터 시행한다. <단서 생략>

부칙 <제25532호,2014. 8. 6.>(민감정보 및 고유식별정보 처리 근거 마련을 위한 공공기관의 운영에 관한 법률 시행령 등 일부개정령)

이 영은 2014년 8월 7일부터 시행한다.

부칙 <제25753호,2014. 11. 19.>(국민안전처와 그 소속기관 직제)

제1조(시행일) 이 영은 공포한 날부터 시행한다. 다만, 부칙 제7조에 따라 개정되는 대통령령 중 이 영 시행 전에 공포되었으나 시행일이 도래하지 아니한 대통령령을 개정한 부분은 각각 해당 대통령령의 시행일부터 시행한다.

제2조부터 제6조까지 생략

제7조(다른 법령의 개정) ①부터 ⑬까지 생략

⑭ 소방시설공사업법 시행령 일부를 다음과 같이 개정한다.

제2조제2항, 제13조제1항제3호, 제15조제1항 각 호 외의 부분, 같은 조 제3항, 제19조제1항ㆍ제2항, 제19조의2제1항ㆍ제2항, 제19조의4제1항 각 호 외의 부분, 제20조제1항ㆍ제2항, 같은 조 제3항 전단ㆍ후단, 제20조의2 각 호 외의 부분 및 제20조의3 각 호 외의 부분 중 "소방방재청장"을 각각 "국민안전처장관"으로 한다.

제7조제1항 본문 중 "안전행정부령"을 "총리령"으로 한다.

별표 1 비고 제4호다목, 별표 2의 구분란 제1호부터 제4호까지, 별표 3의 상주 공사감리의 방법란 제1호 본문ㆍ단서, 같은 란 제2호 전단, 같은 란 제3호 전단, 같은 표의 일반 공사감리의 방법란 제1호 단서 및 같은 란 제2호 중 "안전행정부령"을 각각 "총리령"으로 한다.

별표 1의 부표 비고 제2호ㆍ제4호 및 별표 1의2의 성능위주설계자의 자격란 제2호 중 "소방방재청장"을 각각 "국민안전처장관"으로 한다.

⑮부터3# 까지 생략

부칙 <제26031호,2015. 1. 6.>

제1조(시행일) 이 영은 공포한 날부터 시행한다.

제2조(소방기술자의 배치기준에 관한 적용례) 별표 2의 개정규정은 이 영 시행 이후 법 제13조제1항에 따른 착공신고를 하는 경우(착공신고 대상이 아닌 경우에는 「건축법」 제11조에 따른 건축허가를 신청하거나 같은 법 제14조에 따른 건축신고를 하는 경우를 말한다)부터 적용

한다.

부칙 <제26336호,2015. 6. 22.>

이 영은 2015년 7월 1일부터 시행한다.

부칙 <제26915호,2016. 1. 19.>

제1조(시행일) 이 영은 2016년 1월 21일부터 시행한다.

제2조(공사감리자 지정 및 감리원의 배치에 관한 경과조치) 이 영 시행 전에 소방시설공사등의 도급계약을 체결한 경우에는 제10조 및 별표 4의 개정규정에도 불구하고 종전의 규정에 따른다.

제3조(공사기술자 배치기준에 관한 경과조치) 이 영 시행 전에 법 제13조제1항에 따른 착공신고를 한 경우에는 별표 2 비고 제5호 각 목 외의 부분 단서의 개정규정에도 불구하고 종전의 규정에 따른다.

부칙 <제27115호,2016. 4. 29.>(기업구조조정 촉진법 시행령)

제1조(시행일) 이 영은 공포한 날부터 시행한다.

제2조 및 제3조 생략

제4조(다른 법령의 개정) ①부터 ⑨까지 생략

⑩ 소방시설공사업법 시행령 일부를 다음과 같이 개정한다.

제2조의2제2호다목 중 “ 채권금융기관협의회가 채권금융기관 공동관리절차 ”를 “ 금융채권자협의회가 금융채권자협의회에 의한 공동관리절차 ”로 한다.

⑪부터1^ 까지 생략

제5조 생략

부칙 <제27411호,2016. 7. 28.>

제1조(시행일) 이 영은 공포일부터 시행한다. 다만, 제12조의6부터 제12조의8까지의 개정규정은 2017년 1월 28일부터 시행한다.

제2조(설계ㆍ감리업자의 선정절차 등에 관한 적용례) 제12조의6부터 제12조의8까지의 개정규정은 2017년 1월 28일 이후 소방시설의 설계ㆍ감리를 발주하는 경우부터 적용한다.

부칙 <제27444호,2016. 8. 11.>(주택법 시행령)

제1조(시행일) 이 영은 2016년 8월 12일부터 시행한다.

제2조부터 제6조까지 생략

제7조(다른 법령의 개정) ①부터4) 까지 생략

4! 소방시설공사업법 시행령 일부를 다음과 같이 개정한다.

제12조제1항제1호 중 “ 「주택법」 제9조 ”를 “ 「주택법」 제4조 ”로 한다.

4@ 부터 <75>까지 생략

제8조 생략

부칙 <제27751호,2016. 12. 30.>(규제 재검토기한 설정 등을 위한 가맹사업거래의 공정화에 관한 법률 시행령 등 일부개정령)

제1조(시행일) 이 영은 2017년 1월 1일부터 시행한다. <단서 생략>

제2조부터 제9조까지 생략

제10조(「소방시설공사업법 시행령」 개정에 관한 경과조치) 이 영 시행 당시 일반소방시설 공사업자로 등록되어 있는 법인은 2021년 12월 31일까지 별표 1 제2호의 개정규정에 따른 자본금을 갖추어야 한다.

제11조 및 제12조 생략

부칙 <제28216호,2017. 7. 26.>(소방청과 그 소속기관 직제)

제1조(시행일) 이 영은 공포한 날부터 시행한다. 다만, 부칙 제3조에 따라 개정되는 대통령령 중 이 영 시행 전에 공포되었으나 시행일이 도래하지 아니한 대통령령을 개정한 부분은 각각 해당 대통령령의 시행일부터 시행한다.

제2조 생략

제3조(다른 법령의 개정) ①부터 ⑪까지 생략

⑫ 소방시설공사업법 시행령 일부를 다음과 같이 개정한다.

제2조제2항, 제11조의3제2항, 제12조의2제3항, 제19조의2제1항ㆍ제2항, 제19조의4제1항 각 호 외의 부분, 제20조제1항ㆍ제2항, 같은 조 제4항 전단ㆍ후단, 제20조의2 각 호 외의 부분 및 제20조의3 각 호 외의 부분 중 “ 국민안전처장관 ”을 각각 “ 소방청장 ”으로 한다.

제12조의8제1항제5호 및 같은 조 제4항 중 “ 총리령 ”을 각각 “ 행정안전부령 ”으로 한다.

별표 1 제1호의 비고 제4호다목, 같은 표 제3호의 비고 제2호, 별표 2 소방기술자의 배치기준란 제1호부터 제4호까지, 별표 3 상주 공사감리의 방법란 제1호 본문ㆍ단서, 같은 란 제2호 전단, 같은 란 제3호 전단, 같은 표 일반공사감리의 방법란 제1호 단서, 같은 란 제2호 및 별표 4 감리원의 배치기준란 제1호부터 제5호까지 중 “ 총리령 ”을 각각 “ 행정안전부령 ”으로 한다.

별표 1의2의 성능위주설계자의 자격란 제2호 중 “ 국민안전처장관 ”을 “ 소방청장 ”으로 한다.

⑬부터1^ 까지 생략

부칙 <제28471호,2017. 12. 12.>(규제 재검토기한 설정 등을 위한 가맹사업거래의 공정화에 관한 법률 시행령 등 33개 대통령령 일부개정령)

제1조(시행일) 이 영은 2018년 1월 1일부터 시행한다.

제2조 생략

부칙 <제28995호,2018. 6. 26.>(소방기본법 시행령)

제1조(시행일) 이 영은 2018년 6월 27일부터 시행한다.

제2조 생략

제3조(다른 법령의 개정) ① 및 ② 생략

③ 소방시설공사업법 시행령 일부를 다음과 같이 개정한다.

제20조제1항 중 " 한국소방안전협회 "를 " 한국소방안전원 "으로 한다.

④ 및 ⑤ 생략

부칙 <제29421호,2018. 12. 24.>(규제 재검토기한 설정 등을 위한 57개 법령의 일부개정에 관한 대통령령)

이 영은 2019년 1월 1일부터 시행한다.

부칙 <제29513호,2019. 2. 8.>

이 영은 2019년 2월 10일부터 시행한다.

부칙 <제30106호,2019. 10. 8.>(과태료 금액 정비를 위한 41개 법령의 일부개정에 관한 대통령령)

제1조(시행일) 이 영은 공포한 날부터 시행한다.

제2조부터 제5조까지 생략

부칙 <제30237호,2019. 12. 10.>

제1조(시행일) 이 영은 공포 후 3개월이 경과한 날부터 시행한다.

제2조(완공검사를 위한 현장확인 대상 특정소방대상물의 범위에 관한 적용례) 제5조제2호의 개정규정은 이 영 시행 이후 완공검사를 신청하는 경우부터 적용한다.

제3조(공사감리자 지정대상 특정소방대상물의 범위에 관한 적용례) 제10조제2항제5호의2 및 제6호의2의 개정규정은 이 영 시행 이후 비상방송설비 또는 비상조명등을 신설하거나 개설하는 공사의 도급계약을 체결하는 경우부터 적용한다.

제4조(소방시설공사의 착공신고대상에 관한 경과조치) 이 영 시행 전에 소방시설공사의 도급계약을 체결한 경우에는 제4조제1호 각 목 외의 부분 및 같은 조 제2호 각 목 외의 부분의 개정규정에도 불구하고 종전의 규정에 따른다.

부칙 <제30256호,2019. 12. 24.>(산업안전보건법 시행령)

제1조(시행일) 이 영은 2020년 1월 16일부터 시행한다. <단서 생략>

제2조부터 제31조까지 생략

제32조(다른 법령의 개정) ①부터2@ 까지 생략

2# 소방시설공사업법 시행령 일부를 다음과 같이 개정한다.

제11조의3제1항제10호 중 “ 「산업안전보건법」 제30조 ”를 “ 「산업안전보건법」 제72조 ”로 한다.

2$ 부터4) 까지 생략

제33조 생략

부칙 <제31000호,2020. 9. 8.>

이 영은 공포한 날부터 시행한다. 다만, 제11조의2의 개정규정은 2020년 9월 10일부터 시행한다.

부칙 <제31328호,2020. 12. 29.>(건설산업기본법 시행령)

제1조(시행일) 이 영은 2022년 1월 1일부터 시행한다.

제2조부터 제7조까지 생략

제8조(다른 법령의 개정) ①부터 ⑤까지 생략

⑥ 소방시설공사업법 시행령 일부를 다음과 같이 개정한다.

제4조제1호가목 중 “ 기계설비공사업자가 ”를 “ 기계가스설비공사업자가 ”로, “ 기계설비공사업자 또는 상ㆍ하수도설비공사업자 ”를 “ 기계가스설비공사업자 또는 상ㆍ하수도설비공사업자 ”로 하고, 같은 조 제2호나목의 “ 기계설비공사업자 ”를 “ 기계가스설비공사업자 ”로 한다.

별표 2 제1호 표의 비고 라목2) 및 3) 중 “ 기계설비공사업자 ”를 각각 “ 기계가스설비공사업자 ”로 한다.

⑦부터 ⑨까지 생략

제9조 생략

부칙 <제31380호,2021. 1. 5.>(어려운 법령용어 정비를 위한 473개 법령의 일부개정에 관한 대통령령)

이 영은 공포한 날부터 시행한다. <단서 생략>

부칙 <제31516호,2021. 3. 2.>(규제 재검토기한 설정 해제 등을 위한 46개 법령의 일부개정에 관한 대통령령)

이 영은 공포한 날부터 시행한다.

부칙 <제31714호,2021. 6. 1.>

이 영은 2021년 6월 10일부터 시행한다. 다만, 제20조의2 및 별표 1의 개정규정은 공포한 날부터 시행한다.

부칙 <제31986호,2021. 9. 14.>(건설기술 진흥법 시행령)

제1조(시행일) 이 영은 공포한 날부터 시행한다. <단서 생략>

제2조 생략

제3조(다른 법령의 개정) ①부터 ⑬까지 생략

⑭ 소방시설공사업법 시행령 일부를 다음과 같이 개정한다.

별표 1 제3호의 비고 제4호 중 " 건설기술용역업 "을 " 건설엔지니어링업 "으로 한다.

⑮부터2^ 까지 생략

부칙 <제32314호,2022. 1. 4.>

이 영은 2022년 4월 21일부터 시행한다. 다만, 제12조의6의 개정규정 중 " 법 제26조의2제1항 전단 "을 개정하는 부분, 제12조의7, 제12조의8, 제12조의9, 별표 5 제1호나목 및 같은 표 제2호거목(종전의 하목)의 개정규정은 2022년 1월 6일부터 시행한다.

부칙 <제33004호,2022. 11. 29.>(소방시설 설치 및 관리에 관한 법률 시행령)

제1조(시행일) 이 영은 2022년 12월 1일부터 시행한다. <단서 생략>

제2조부터 제15조까지 생략

제16조(다른 법령의 개정) ①부터2@ 까지 생략

2# 소방시설공사업법 시행령 일부를 다음과 같이 개정한다.

제10조제1항 중 “ 「화재예방, 소방시설 설치ㆍ유지 및 안전관리에 관한 법률」 ”을 “ 「소방시설 설치 및 관리에 관한 법률」 ”로 한다.

별표 1 제1호의 비고 제3호 중 “ 「화재예방, 소방시설 설치ㆍ유지 및 안전관리에 관한 법률」 ”을 “ 「소방시설 설치 및 관리에 관한 법률」 ”로 한다.

별표 1의2의 설계범위란 중 “ 「화재예방, 소방시설 설치ㆍ유지 및 안전관리에 관한 법률 시행령」 제15조의3 ”을 “ 「소방시설 설치 및 관리에 관한 법률 시행령」 제9조 ”로 한다.

2$ 부터3(까지 생략

제17조 생략

부칙 <제33456호,2023. 5. 9.>(건설산업기본법 시행령)

제1조(시행일) 이 영은 공포한 날부터 시행한다. <단서 생략>

제2조부터 제4조까지 생략

제5조(다른 법령의 개정) ① 소방시설공사업법 시행령 일부를 다음과 같이 개정한다.

제4조제1호가목 및 제2호나목 중 “ 기계가스설비공사업자 ”를 각각 “ 기계설비ㆍ가스공사업자 ”로 한다.

별표 2 제1호 비고 라목2) 및 3) 중 “ 기계가스설비공사업자 ”를 각각 “ 기계설비ㆍ가스공사업자 ”로 한다.

② 생략

부칙 <제33889호,2023. 11. 28.>

제1조(시행일) 이 영은 공포한 날부터 시행한다. 다만, 다음 각 호의 개정규정은 해당 호에서 정하는 날부터 시행한다.

1. 제11조의7 및 제11조의8의 개정규정: 2024년 1월 4일
2. 별표 1의 개정규정: 2023년 12월 1일

제2조(공사감리자 지정에 관한 적용례) 제10조제2항의 개정규정은 이 영 시행 전에 관계인이 법 제17조제2항에 따라 공사감리자 지정신고 또는 변경신고를 하고 같은 조 제4항에 따라 신고수리 여부를 통지받지 않은 경우(같은 조 제5항에 따라 민원 처리 관련 법령에 따른 처리기간의 연장을 통지받은 경우를 포함한다)에도 적용한다.

부칙 <제34379호,2024. 4. 2.>

제1조(시행일) 이 영은 공포한 날부터 시행한다.

제2조(소방시설공사 분리 도급의 예외에 관한 적용례) 제11조의2제5호의2의 개정규정은 이 영 시행 이후 소방시설공사의 입찰공고를 하는 경우(입찰공고를 하지 않는 경우에는 도급계약을

체결하는 경우를 말한다)부터 적용한다.

부칙 <제34487호,2024. 5. 7.>(국가유산기본법 시행령)

제1조(시행일) 이 영은 2024년 5월 17일부터 시행한다.

제2조(다른 법령의 개정) ①부터3! 까지 생략

3@ 소방시설공사업법 시행령 일부를 다음과 같이 개정한다.

제11조의2제6호 중 “ 문화재수리 ”를 “ 국가유산수리 ”로 한다.

3# 부터 <57>까지 생략

제3조 생략

부칙 <제35213호,2025. 1. 21.>

제1조(시행일) 이 영은 공포한 날부터 시행한다. 다만, 제12조의8 및 제12조의9의 개정규정은 2025년 1월 31일부터 시행한다.

제2조(소방시설공사의 착공신고 대상 등에 관한 경과조치) 이 영 시행 전에 소방시설공사의 도급계약을 체결한 경우에는 제4조제1호가목ㆍ나목, 같은 조 제2호나목, 제6조제2호, 제10조제2항제5호의2 및 별표 2 제1호의 비고 나목1)의 개정규정에도 불구하고 종전의 규정에 따른다.

부칙 <제35382호,2025. 3. 12.>(규제 재검토기한 정비를 위한 40개 법령의 일부개정에 관한 대통령령)

이 영은 공포한 날부터 시행한다.

부칙 <제36180호,2026. 3. 17.>

이 영은 공포한 날부터 시행한다.

부칙 <제36220호,2026. 3. 24.>(규제 재검토기한 정비를 위한 136개 법령의 일부개정에 관한 대통령령)

이 영은 공포한 날부터 시행한다.

부칙 <제36432호,2026. 6. 23.>(통합특별시 신설에 따른 소방청 소관 21개 법령의 일부개정에 관한 대통령령)

이 영은 2026년 7월 1일부터 시행한다.

■ 소방시설공사업법 시행령 [별표 1] <개정 2025. 1. 21.>

소방시설업의 업종별 등록기준 및 영업범위(제2조제1항 관련)

1. 소방시설설계업

업종별 \ 항목		기 술 인 력	영 업 범 위
전문 소방시설 설 계 업		가. 주된 기술인력: 소방기술사 1명 이상 나. 보조기술인력: 1명 이상	모든 특정소방대상물에 설치되는 소방시설의 설계
일 반 소 방 시 설 설계업	기계 분야	가. 주된 기술인력: 소방기술사 또는 기계분야 소방설비기사 1명 이상 나. 보조기술인력: 1명 이상	가. 아파트에 설치되는 기계분야 소방시설(제연설비는 제외한다)의 설계 나. 연면적 3만제곱미터(공장의 경우에는 1만제곱미터) 미만의 특정소방대상물(제연설비가 설치되는 특정소방대상물은 제외한다)에 설치되는 기계분야 소방시설의 설계 다. 위험물제조소등에 설치되는 기계분야 소방시설의 설계
	전기 분야	가. 주된 기술인력: 소방기술사 또는 전기분야 소방설비기사 1명 이상 나. 보조기술인력: 1명 이상	가. 아파트에 설치되는 전기분야 소방시설의 설계 나. 연면적 3만제곱미터(공장의 경우에는 1만제곱미터) 미만의 특정소방대상물에 설치되는 전기분야 소방시설의 설계 다. 위험물제조소등에 설치되는 전기분야 소방시설의 설계

비고

1. 위 표의 일반 소방시설설계업에서 기계분야 및 전기분야의 대상이 되는 소방시설의 범위는 다음 각 목과 같다.

가. 기계분야

1) 소화기구, 자동소화장치, 옥내소화전설비, 스프링클러설비등, 물분무등소화설비, 옥외소화전설비, 피난기구, 인명구조기구, 상수도소화용수설비, 소화수조·저수조, 그 밖의 소화용수설비, 제연설비, 연결송수관설비, 연결살수설비 및 연소방지설비

2) 기계분야 소방시설에 부설되는 전기시설. 다만, 비상전원, 동력회로, 제어회로, 기계분야 소방시설을 작동하기 위하여 설치하는 화재감지기에 의한 화재감지장치

및 전기신호에 의한 소방시설의 작동장치는 제외한다.

나. 전기분야

1) 단독경보형감지기, 비상경보설비, 비상방송설비, 누전경보기, 자동화재탐지설비, 시각경보기, 화재알림설비, 자동화재속보설비, 가스누설경보기, 통합감시시설, 유도등, 비상조명등, 휴대용비상조명등, 비상콘센트설비 및 무선통신보조설비

2) 기계분야 소방시설에 부설되는 전기시설 중 가목2) 단서의 전기시설

2. 일반 소방시설설계업의 기계분야 및 전기분야를 함께 하는 경우 주된 기술인력은 소방기술사 1명 또는 기계분야 소방설비기사와 전기분야 소방설비기사 자격을 함께 취득한 사람 1명 이상으로 할 수 있다.

3. 소방시설설계업을 하려는 자가 소방시설공사업, 「소방시설 설치 및 관리에 관한 법률」 제29조제1항에 따른 소방시설관리업(이하 "소방시설관리업"이라 한다) 또는 「다중이용업소의 안전관리에 관한 특별법」 제16조에 따른 화재위험평가 대행업무(이하 "화재위험평가 대행업"이라 한다) 중 어느 하나를 함께 하려는 경우 소방시설공사업, 소방시설관리업 또는 화재위험평가 대행업 기술인력으로 등록된 기술인력은 다음 각 목의 기준에 따라 소방시설설계업 등록 시 갖추어야 하는 해당 자격을 가진 기술인력으로 볼 수 있다.

가. 전문 소방시설설계업과 소방시설관리업을 함께 하는 경우: 소방기술사 자격과 소방시설관리사 자격을 함께 취득한 사람

나. 전문 소방시설설계업과 전문 소방시설공사업을 함께 하는 경우: 소방기술사 자격을 취득한 사람

다. 전문 소방시설설계업과 화재위험평가 대행업을 함께 하는 경우: 소방기술사 자격을 취득한 사람

라. 일반 소방시설설계업과 소방시설관리업을 함께 하는 경우 다음의 어느 하나에 해당하는 사람

1) 소방기술사 자격과 소방시설관리사 자격을 함께 취득한 사람

2) 기계분야 소방설비기사 또는 전기분야 소방설비기사 자격을 취득한 사람 중 소방시설관리사 자격을 취득한 사람

마. 일반 소방시설설계업과 일반 소방시설공사업을 함께 하는 경우: 소방기술사 자격을 취득하거나 기계분야 또는 전기분야 소방설비기사 자격을 취득한 사람

바. 일반 소방시설설계업과 전문 소방시설공사업을 함께 하는 경우: 소방기술사 자격을 취득하거나 기계분야 및 전기분야 소방설비기사 자격을 함께 취득한 사람

사. 전문 소방시설설계업과 일반 소방시설공사업을 함께하는 경우: 소방기술사 자격을 취득한 사람

4. "보조기술인력"이란 다음 각 목의 어느 하나에 해당하는 사람을 말한다.

가. 소방기술사, 소방설비기사 또는 소방설비산업기사 자격을 취득한 사람

나. 소방공무원으로 재직한 경력이 3년 이상인 사람으로서 자격수첩을 발급받은 사람

다. 법 제28조제3항에 따라 행정안전부령으로 정하는 소방기술과 관련된 자격·경력 및 학력을 갖춘 사람으로서 자격수첩을 발급받은 사람

5. 위 표 및 제2호에도 불구하고 다음 각 목의 어느 하나에 해당하는 자가 소방시설 설계업을 등록하는 경우 「엔지니어링산업 진흥법」, 「건축사법」, 「기술사법」 및 「전력기술관리법」에 따른 신고 또는 등록기준을 충족하는 기술인력을 확보한 경우로서 해당 기술인력이 위 표의 기술인력(주된 기술인력만 해당한다)의 기준을 충족하는 경우에는 위 표의 등록기준을 충족한 것으로 본다.
   가. 「엔지니어링산업 진흥법」 제21조제1항에 따라 엔지니어링사업자 신고를 한 자
   나. 「건축사법」 제23조에 따른 건축사업무신고를 한 자
   다. 「기술사법」 제6조제1항에 따른 기술사사무소 등록을 한 자
   라. 「전력기술관리법」 제14조제1항에 따른 설계업 등록을 한 자
6. 가스계소화설비의 경우에는 해당 설비의 설계프로그램 제조사가 참여하여 설계(변경을 포함한다)할 수 있다.

2. 소방시설공사업

업종별 \ 항목		기 술 인 력	자 본 금 (자산평가액)	영 업 범 위
전 문 소방시설 공사업		가. 주된 기술인력: 소방기술사 또는 기계분야와 전기분야의 소방설비기사 각 1명(기계분야 및 전기분야의 자격을 함께 취득한 사람 1명) 이상 나. 보조기술인력: 2명 이상	가. 법인: 1억원 이상 나. 개인: 자산평가액 1억원 이상	특정소방대상물에 설치되는 기계분야 및 전기분야 소방시설의 공사·개설·이전 및 정비
일 반 소 방 시 설 공 사 업	기계 분야	가. 주된 기술인력: 소방기술사 또는 기계분야 소방설비기사 1명 이상 나. 보조기술인력: 1명 이상	가. 법인: 1억원 이상 나. 개인: 자산평가액 1억원 이상	가. 연면적 1만제곱미터 미만의 특정소방대상물에 설치되는 기계분야 소방시설의 공사·개설·이전 및 정비 나. 위험물제조소등에 설치되는 기계분야 소방시설의 공사·개설·이전 및 정비
	전기 분야	가. 주된 기술인력 : 소방기술사 또는 전기분야 소방설비 기사 1명 이상 나. 보조기술인력: 1명 이상	가. 법인: 1억원 이상 나. 개인: 자산평가액 1억원 이상	가. 연면적 1만제곱미터 미만의 특정소방대상물에 설치되는 전기분야 소방시설의 공사·개설·이전·정비 나. 위험물제조소등에 설치되는 전기분야 소방시설의 공사·개설·이전·정비

비고

1. 위 표의 일반 소방시설공사업에서 기계분야 및 전기분야의 대상이 되는 소방시설의 범위는 이 표 제1호 비고 제1호 각 목과 같다.
2. 기계분야 및 전기분야의 일반 소방시설공사업을 함께 하는 경우 주된 기술인력은 소방기술사 1명 또는 기계분야 및 전기분야의 자격을 함께 취득한 소방설비기사 1명으로 할 수 있다.
3. 자본금(자산평가액)은 해당 소방시설공사업의 최근 결산일 현재(새로 등록 한 자는 등록을 위한 기업진단기준일 현재)의 총자산에서 총부채를 뺀 금액을 말하고, 소방시설공사업 외의 다른 업(業)을 함께 하는 경우에는 자본금에서 겸업 비율에 해당하는 금액을 뺀 금액을 말한다.
4. "보조기술인력"이란 소방시설설계업의 등록기준 및 영업범위의 비고란 제4호 각 목의 어느 하나에 해당하는 사람을 말한다.
5. 소방시설공사업을 하려는 자가 소방시설설계업 또는 소방시설관리업 중 어느 하나를 함께 하려는 경우 소방시설설계업 또는 소방시설관리업 기술인력으로 등록된 기술인력은 다음 각 목의 기준에 따라 소방시설공사업 등록 시 갖추어야 하는 해당 자격을 가진 기술인력으로 볼 수 있다.
   가. 전문 소방시설공사업과 전문 소방시설설계업을 함께 하는 경우: 소방기술사 자격을 취득한 사람
   나. 전문 소방시설공사업과 일반 소방시설설계업을 함께 하는 경우: 소방기술사 자격을 취득하거나 기계분야 및 전기분야 소방설비기사 자격을 함께 취득한 사람
   다. 일반 소방시설공사업과 전문 소방시설설계업을 함께 하는 경우: 소방기술사 자격을 취득한 사람
   라. 일반 소방시설공사업과 일반 소방시설설계업을 함께 하는 경우: 소방기술사 자격을 취득하거나 기계분야 또는 전기분야 소방설비기사 자격을 취득한 사람
   마. 전문 소방시설공사업과 소방시설관리업을 함께 하는 경우: 소방시설관리사와 소방설비기사(기계분야 및 전기분야의 자격을 함께 취득한 사람) 또는 소방기술사 자격을 함께 취득한 사람
   바. 일반 소방시설공사업 기계분야와 소방시설관리업을 함께 하는 경우: 소방기술사 또는 기계분야 소방설비기사와 소방시설관리사 자격을 함께 취득한 사람
   사. 일반 소방시설공사업 전기분야와 소방시설관리업을 함께 하는 경우: 소방기술사 또는 전기분야 소방설비기사와 소방시설관리사 자격을 함께 취득한 사람
6. "개설"이란 이미 특정소방대상물에 설치된 소방시설등의 전부 또는 일부를 철거하고 새로 설치하는 것을 말한다. 다만, 제8호에 해당하는 경우는 제외한다.
7. "이전"이란 이미 설치된 소방시설등을 현재 설치된 장소에서 다른 장소로 옮겨 설치하는 것을 말한다.
8. "정비"란 이미 설치된 소방시설등을 구성하고 있는 기계·기구를 교체하 거나

보수하는 것을 말한다.

3. 소방공사감리업

항목 / 업종별		기술인력	영업범위
전 문 소 방 공 사 감 리 업		가. 소방기술사 1명 이상 나. 기계분야 및 전기분야의 특급 감리원 각 1명(기계분야 및 전기분야의 자격을 함께 가지고 있는 사람이 있는 경우에는 그에 해당하는 사람 1명. 이하 다목부터 마목까지에서 같다) 이상 다. 기계분야 및 전기분야의 고급 감리원 이상의 감리원 각 1명 이상 라. 기계분야 및 전기분야의 중급 감리원 이상의 감리원 각 1명 이상 마. 기계분야 및 전기분야의 초급 감리원 이상의 감리원 각 1명 이상	모든 특정소방대상물에 설치되는 소방시설공사 감리
일반 소방 공사 감리 업	기계 분야	가. 기계분야 특급 감리원 1명 이상 나. 기계분야 고급 감리원 또는 중급 감리원 이상의 감리원 1명 이상 다. 기계분야 초급 감리원 이상의 감리원 1명 이상	가. 연면적 3만제곱미터(공장의 경우에는 1만제곱미터) 미만의 특정소방대상물(제연설비가 설치되는 특정소방대상물은 제외한다)에 설치되는 기계분야 소방시설의 감리 나. 아파트에 설치되는 기계분야 소방시설(제연설비는 제외한다)의 감리 다. 위험물제조소등에 설치되는 기계분야 소방시설의 감리
	전기 분야	가. 전기분야 특급 감리원 1명 이상 나. 전기분야 고급 감리원 또는 중급 감리원 이상의 감리원 1명 이상	가. 연면적 3만제곱미터(공장의 경우에는 1만제곱미터) 미만의 특정소방대상물에 설치되는 전기분야 소방시설의 감리 나. 아파트에 설치되는 전기분야 소

		다. 전기분야 초급 감리원 이상의 감리원 1명 이상	방시설의 감리 다. 위험물제조소등에 설치되는 전기분야 소방시설의 감리

비고

1. 위 표의 일반 소방공사감리업에서 기계분야 및 전기분야의 대상이 되는 소방시설의 범위는 다음 각 목과 같다.
   가. 기계분야
      1) 이 표 제1호 비고 제1호가목에 따른 기계분야 소방시설
      2) 실내장식물 및 방염대상물품
   나. 전기분야: 이 표 제1호 비고 제1호나목에 따른 전기분야 소방시설
2. 위 표에서 "특급 감리원", "고급 감리원", "중급 감리원" 및 "초급 감리원"은 행정안전부령으로 정하는 소방기술과 관련된 자격·경력 및 학력을 갖춘 사람으로서 소방공사감리원의 기술등급 자격에 따른 경력수첩을 발급받은 사람을 말한다.
3. 일반 소방공사감리업의 기계분야 및 전기분야를 함께 하는 경우 기계분야 및 전기분야의 자격을 함께 취득한 감리원 각 1명 이상 또는 기계분야 및 전기분야 일반 소방공사감리업의 등록기준 중 각각의 분야에 해당하는 기술인력을 두어야 한다.
4. 소방공사감리업을 하려는 자가 「엔지니어링산업 진흥법」 제21조제1항에 따른 엔지니어링사업, 「건축사법」 제23조에 따른 건축사사무소 운영, 「건설기술 진흥법」 제26조제1항에 따른 건설엔지니어링업, 「전력기술관리법」 제14조제1항에 따른 전력시설물공사감리업, 「기술사법」 제6조제1항에 따른 기술사사무소 운영 또는 화재위험평가 대행업(이하 "엔지니어링사업등"이라 한다) 중 어느 하나를 함께 하려는 경우 엔지니어링사업등의 보유 기술인력으로 신고나 등록된 소방기술사는 전문 소방공사감리업 등록 시 갖추어야 하는 기술인력으로 볼 수 있고, 특급 감리원은 일반 소방공사감리업의 등록 시 갖추어야 하는 기술인력으로 볼 수 있다.
5. 기술인력 등록기준에서 기준등급보다 초과하여 상위등급의 기술인력을 보유하고 있는 경우 기준등급을 보유한 것으로 간주한다.

4. 방염처리업

항목 / 업종별	실험실	방염처리시설 및 시험기기	영업범위
섬유류 방염업	1개 이상 갖출 것	부표에 따른 섬유류 방염업의 방염처리시설 및 시험기기를 모두 갖추어야 한다.	커튼·카펫 등 섬유류를 주된 원료로 하는 방염대상물품을 제조 또는 가공 공정에서 방염처리

합성수지류 방염업		부표에 따른 합성수지류 방염업의 방염처리시설 및 시험기기를 모두 갖추어야 한다.	합성수지류를 주된 원료로 하는 방염대상물품을 제조 또는 가공 공정에서 방염처리
합판·목재류 방염업		부표에 따른 합판·목재류 방염업의 방염처리시설 및 시험기기를 모두 갖추어야 한다.	합판 또는 목재류를 제조·가공 공정 또는 설치 현장에서 방염처리

비고

1. 방염처리업자가 2개 이상의 방염업을 함께 하는 경우 갖춰야 하는 실험실은 1개 이상으로 한다.
2. 방염처리업자가 2개 이상의 방염업을 함께 하는 경우 공통되는 방염처리시설 및 시험기기는 중복하여 갖추지 않을 수 있다.
3. 방염처리업자가 실험실·방염처리시설 및 시험기기에 대하여 임차계약을 체결하고 공증을 받은 경우에는 해당 실험실·방염처리시설 및 시험기기를 갖춘 것으로 본다.

■ 소방시설공사업법 시행령 [부표] <개정 2021. 1. 5.>

방염처리업의 방염처리시설 및 시험기기 기준

업종별	방염처리시설	시험기기
섬유류 방염업	1. 커튼 등 섬유류(벽포지를 포함한다)를 방염처리하는 시설: 200℃ 이상의 온도로 1분 이상 열처리가 가능한 가공기를 갖출 것 2. 카펫을 방염처리하는 시설: 다음 중 하나 이상의 설비를 갖출 것 가. 카펫의 라텍스 코팅설비 나. 카펫 직조설비 다. 타일카펫 가공설비	1. 다음의 어느 하나에 해당하는 연소시험기 1개 이상 가. 카펫 방염처리업: 연소시험함, 에어믹스버너, 가열시간계, 잔염시간계, 가스압력계, 전기불꽃발생장치가 부착된 연소시험기 나. 그 밖의 방염처리업: 연소시험함, 마이크로버너, 맥켈버너, 가열시간계, 잔염시간계, 잔신시간계, 착염후초가열시간계, 전기불꽃발생장치가 부착된 연소시험기 2. 항온기 1개 이상: 열풍순환식으로서 상온부터 107℃ 이상으로 온도조절이 가능하고, 최소눈금이 1℃ 이하일 것 3. 데시케이터(물질 건조, 흡습성 시료 보존을 위한 유리 건조기를 말한다. 이하 같다) 1개 이상: 지름이 36cm 이상일 것 4. 세탁기 1대 이상(커튼만 해당한다): 커튼의 방염성능시험에 적합할 것 5. 건조기 1대 이상(커튼만 해당한다): 커튼의 방염성능시험에 적합할 것 6. 카펫세탁기 1대 이상(카펫만 해당한다): 카펫의 방염성능시험에 적합할 것
합성수지류 방염업	다음 중 하나 이상의 설비를 갖출 것 1. 제조설비 2. 가공설비 3. 성형설비	섬유류 방염업과 같음
합판·목재류 방염업	1. 섬유판 외의 합판·목재류를 방염처리하는 경우:	1. 연소시험기: 방염성능시험에 적합하도록 연소시험함, 마이크로버너, 맥켈버너,

	다음 중 하나 이상의 설비를 갖출 것 가. 합판의 제조설비 나. 감압설비(300mmHg 이하) 및 가압설비(7kg/㎠ 이상) 다. 합판·목재 도장설비 2. 섬유판을 방염처리하는 경우: 제조설비 또는 가공설비를 갖출 것	가열시간계, 잔염시간계, 잔신시간계, 착염후초가열시간계, 전기불꽃발생장치가 부착되어 있는 것 2. 항온기: 열풍순환식이며 상온부터 42℃ 이상으로 온도조절이 가능하고, 최소눈금이 1℃ 이하일 것 3. 데시케이터: 지름이 36cm 이상일 것

■ 소방시설공사업법 시행령 [별표 1의2] <개정 2022. 11. 29.>

성능위주설계를 할 수 있는 자의 자격·기술인력 및 자격에 따른 설계범위(제2조의3 관련)

성능위주설계자의 자격	기술인력	설계범위
1. 법 제4조에 따라 전문 소방시설설계업을 등록한 자 2. 전문 소방시설설계업 등록기준에 따른 기술인력을 갖춘 자로서 소방청장이 정하여 고시하는 연구기관 또는 단체	소방기술사 2명 이상	「소방시설 설치 및 관리에 관한 법률 시행령」 제9조에 따라 성능위주설계를 하여야 하는 특정소방대상물

■ 소방시설공사업법 시행령 [별표 2] <개정 2025. 1. 21.>

소방기술자의 배치기준 및 배치기간(제3조 관련)

1. 소방기술자의 배치기준

소방기술자의 배치기준	소방시설공사 현장의 기준
가. 행정안전부령으로 정하는 특급기술자인 소방기술자(기계분야 및 전기분야)	1) 연면적 20만제곱미터 이상인 특정소방대상물의 공사 현장 2) 지하층을 포함한 층수가 40층 이상인 특정소방대상물의 공사 현장
나. 행정안전부령으로 정하는 고급기술자 이상의 소방기술자(기계분야 및 전기분야)	1) 연면적 3만제곱미터 이상 20만제곱미터 미만인 특정소방대상물(아파트는 제외한다)의 공사 현장 2) 지하층을 포함한 층수가 16층 이상 40층 미만인 특정소방대상물의 공사 현장
다. 행정안전부령으로 정하는 중급기술자 이상의 소방기술자(기계분야 및 전기분야)	1) 물분무등소화설비(호스릴 방식의 소화설비는 제외한다) 또는 제연설비가 설치되는 특정소방대상물의 공사 현장 2) 연면적 5천제곱미터 이상 3만제곱미터 미만인 특정소방대상물(아파트는 제외한다)의 공사 현장 3) 연면적 1만제곱미터 이상 20만제곱미터 미만인 아파트의 공사 현장
라. 행정안전부령으로 정하는 초급기술자 이상의 소방기술자(기계분야 및 전기분야)	1) 연면적 1천제곱미터 이상 5천제곱미터 미만인 특정소방대상물(아파트는 제외한다)의 공사 현장 2) 연면적 1천제곱미터 이상 1만제곱미터 미만인 아파트의 공사 현장 3) 지하구(地下溝)의 공사 현장
마. 법 제28조제2항에 따라 자격수첩을 발급받은 소방기술자	연면적 1천제곱미터 미만인 특정소방대상물의 공사 현장

비고

가. 다음의 어느 하나에 해당하는 기계분야 소방시설공사의 경우에는 소방기술자의 배치기준에 따른 기계분야의 소방기술자를 공사 현장에 배치해야 한다.

1) 옥내소화전설비, 스프링클러설비등, 물분무등소화설비 또는 옥외소화전설비의 공사

2) 상수도소화용수설비, 소화수조 · 저수조 또는 그 밖의 소화용수설비의 공사

3) 제연설비, 연결송수관설비, 연결살수설비 또는 연소방지설비의 공사

4) 기계분야 소방시설에 부설되는 전기시설의 공사. 다만, 비상전원, 동력회로, 제어회로, 기계분야의 소방시설을 작동하기 위해 설치하는 화재감지기에 의한 화재감지장치 및 전기신호에 의한 소방시설의 작동장치의 공사는 제외한다.

나. 다음의 어느 하나에 해당하는 전기분야 소방시설공사의 경우에는 소방기술자의 배치기준에 따른 전기분야의 소방기술자를 공사 현장에 배치해야 한다.

1) 비상경보설비, 자동화재탐지설비, 화재알림설비 또는 비상방송설비의 공사

2) 비상콘센트설비 또는 무선통신보조설비의 공사

3) 기계분야 소방시설에 부설되는 전기시설 중 가목4) 단서의 전기시설 공사

다. 가목 및 나목에도 불구하고 기계분야 및 전기분야의 자격을 모두 갖춘 소방기술자가 있는 경우에는 소방시설공사를 분야별로 구분하지 않고 그 소방기술자를 배치할 수 있다.

라. 가목 및 나목에도 불구하고 소방공사감리업자가 감리하는 소방시설공사가 다음의 어느 하나에 해당하는 경우에는 소방기술자를 소방시설공사 현장에 배치하지 않을 수 있다.

1) 소방시설의 비상전원을 「전기공사업법」에 따른 전기공사업자가 공사하는 경우

2) 상수도소화용수설비, 소화수조 · 저수조 또는 그 밖의 소화용수설비를 「건설산업기본법 시행령」 별표 1에 따른 기계설비 · 가스공사업자 또는 상 · 하수도설비공사업자가 공사하는 경우

3) 소방 외의 용도와 겸용되는 제연설비를 「건설산업기본법 시행령」 별표 1에 따른 기계설비 · 가스공사업자가 공사하는 경우

4) 소방 외의 용도와 겸용되는 비상방송설비 또는 무선통신보조설비를 「정보통신공사업법」에 따른 정보통신공사업자가 공사하는 경우

마. 공사업자는 다음의 경우를 제외하고는 1명의 소방기술자를 2개의 공사 현장을 초과하여 배치해서는 안 된다. 다만, 연면적 3만제곱미터 이상의 특정소방대상물(아파트는 제외한다)이거나 지하층을 포함한 층수가 16층 이상으로서 500세대 이상인 아파트에 대한 소방시설 공사의 경우에는 1개의 공사 현장에만 배치해야 한다.

1) 건축물의 연면적이 5천제곱미터 미만인 공사 현장에만 배치하는 경우. 다만, 그 연면적의 합계는 2만제곱미터를 초과해서는 안 된다.

2) 건축물의 연면적이 5천제곱미터 이상인 공사 현장 2개 이하와 5천제곱미터 미

만인 공사 현장에 같이 배치하는 경우. 다만, 5천제곱미터 미만의 공사 현장의 연면적의 합계는 1만제곱미터를 초과해서는 안 된다.

바. 특정 공사 현장이 2개 이상의 공사 현장 기준에 해당하는 경우에는 해당 공사 현장 기준에 따라 배치해야 하는 소방기술자를 각각 배치하지 않고 그 중 상위 등급 이상의 소방기술자를 배치할 수 있다.

2. 소방기술자의 배치기간

가. 공사업자는 제1호에 따른 소방기술자를 소방시설공사의 착공일부터 소방시설 완공검사증명서 발급일까지 배치한다.

나. 공사업자는 가목에도 불구하고 시공관리, 품질 및 안전에 지장이 없는 경우로서 다음의 어느 하나에 해당하여 발주자가 서면으로 승낙하는 경우에는 해당 공사가 중단된 기간 동안 소방기술자를 공사 현장에 배치하지 않을 수 있다.

1) 민원 또는 계절적 요인 등으로 해당 공정의 공사가 일정 기간 중단된 경우

2) 예산의 부족 등 발주자(하도급의 경우에는 수급인을 포함한다. 이하 이 목에서 같다)의 책임 있는 사유 또는 천재지변 등 불가항력으로 공사가 일정기간 중단된 경우

3) 발주자가 공사의 중단을 요청하는 경우

■ 소방시설공사업법 시행령 [별표 3] <개정 2026. 3. 17.>

소방공사 감리의 종류, 방법 및 대상(제9조 관련)

종류	대 상	방 법
상주 공사감리	1. 연면적 3만제곱미터 이상의 특정소방대상물(아파트는 제외한다)에 대한 소방시설의 공사 2. 지하층을 포함한 층수가 16층 이상으로서 500세대 이상인 아파트에 대한 소방시설의 공사	1. 감리원은 행정안전부령으로 정하는 기간 동안 공사 현장에 상주하여 법 제16조제1항 각 호에 따른 업무를 수행하고 감리일지에 기록해야 한다. 다만, 법 제16조제1항제9호에 따른 업무는 행정안전부령으로 정하는 기간 동안 공사가 이루어지는 경우만 해당한다. 2. 감리원이 행정안전부령으로 정하는 기간 중 법에 따른 교육, 「민방위기본법」 또는 「예비군법」에 따른 교육, 질병 또는 유급휴가 등 부득이한 사유로 1일 이상 현장을 이탈하게 되는 경우 감리업자는 감리업무에 지장이 없도록 업무대행자를 지정하여 감리현장에 배치하고, 업무 인수인계 등 필요한 조치를 해야 한다. 이 경우 감리원은 미리 감리일지 등에 기록하여 발주청 또는 발주자의 확인을 받아야 한다. 3. 제2호에 따른 상주 공사감리의 업무대행자 지정 및 업무 인수인계에 필요한 세부사항은 소방청장이 정한다.
일반 공사감리	상주 공사감리에 해당하지 않는 소방시설의 공사	1. 감리원은 공사 현장에 배치되어 법 제16조제1항 각 호에 따른 업무를 수행한다. 다만, 법 제16조제1항제9호에 따른 업무는 행정안전부령으로 정하는 기간 동안 공사가 이루어지는 경우만 해당한다. 2. 감리원은 행정안전부령으로 정하는 기간 중에는 주 1회 이상 공사 현장에 배치되어 제1호의 업무를 수행하고 감리일지에 기록해야 한다. 다만, 휴일로 인하여 감리원(제3호에 따라 지정된 업무대행자를 포함한다)의 한 주(週) 근무일수가 2일 이하인 경

		우의 배치기준은 소방청장이 따로 정한다. 3. 감리업자는 감리원이 질병의 치료 등 부득이한 사유로 14일 이내의 범위에서 제2호의 업무를 수행할 수 없는 경우에는 업무대행자를 지정하여 그 업무를 수행하게 해야 한다. 4. 제3호에 따라 지정된 업무대행자는 주 2회 이상 공사 현장에 배치되어 제1호의 업무를 수행하며, 그 업무수행 내용을 감리원에게 통보하고 감리일지에 기록해야 한다. 5. 제3호에 따른 일반 공사감리의 업무대행자 지정에 필요한 세부사항은 소방청장이 정한다.

비고: 감리업자는 제연설비 등 소방시설의 공사 감리를 위해 소방시설 성능시험(확인, 측정 및 조정을 포함한다)에 관한 전문성을 갖춘 기관·단체 또는 업체에 성능시험을 의뢰할 수 있다. 이 경우 해당 소방시설공사의 감리를 위해 별표 4에 따라 배치된 감리원(책임감리원을 배치해야 하는 소방시설공사의 경우에는 책임감리원을 말한다)은 성능시험 현장에 참석하여 성능시험이 적정하게 실시되는지 확인해야 한다.

■ 소방시설공사업법 시행령 [별표 4] <개정 2019. 12. 10.>

소방공사 감리원의 배치기준 및 배치기간(제11조 관련)

1. 소방공사 감리원의 배치기준

감리원의 배치기준		소방시설공사 현장의 기준
책임감리원	보조감리원	
가. 행정안전부령으로 정하는 특급감리원 중 소방기술사	행정안전부령으로 정하는 초급감리원 이상의 소방공사 감리원(기계분야 및 전기분야)	1) 연면적 20만제곱미터 이상인 특정소방대상물의 공사 현장 2) 지하층을 포함한 층수가 40층 이상인 특정소방대상물의 공사 현장
나. 행정안전부령으로 정하는 특급감리원 이상의 소방공사 감리원(기계분야 및 전기분야)	행정안전부령으로 정하는 초급감리원 이상의 소방공사 감리원(기계분야 및 전기분야)	1) 연면적 3만제곱미터 이상 20만제곱미터 미만인 특정소방대상물(아파트는 제외한다)의 공사 현장 2) 지하층을 포함한 층수가 16층 이상 40층 미만인 특정소방대상물의 공사 현장
다. 행정안전부령으로 정하는 고급감리원 이상의 소방공사 감리원(기계분야 및 전기분야)	행정안전부령으로 정하는 초급감리원 이상의 소방공사 감리원(기계분야 및 전기분야)	1) 물분무등소화설비(호스릴 방식의 소화설비는 제외한다) 또는 제연설비가 설치되는 특정소방대상물의 공사 현장 2) 연면적 3만제곱미터 이상 20만제곱미터 미만인 아파트의 공사 현장
라. 행정안전부령으로 정하는 중급감리원 이상의 소방공사 감리원(기계분야 및 전기분야)		연면적 5천제곱미터 이상 3만제곱미터미만인 특정소방대상물의 공사 현장
마. 행정안전부령으로 정하는 초급감리원 이상의 소방공사 감리원(기계분야 및 전기분야)		1) 연면적 5천제곱미터 미만인 특정소방대상물의 공사 현장 2) 지하구의 공사 현장

비고

가. "책임감리원"이란 해당 공사 전반에 관한 감리업무를 총괄하는 사람을 말한다.

나. "보조감리원"이란 책임감리원을 보좌하고 책임감리원의 지시를 받아 감리업무를 수행하는 사람을 말한다.

다. 소방시설공사 현장의 연면적 합계가 20만제곱미터 이상인 경우에는 20만제곱미터를 초과하는 연면적에 대하여 10만제곱미터(20만제곱미터를 초과하는 연면적이 10만제곱미터에 미달하는 경우에는 10만제곱미터로 본다)마다 보조감리원 1

명 이상을 추가로 배치해야 한다.

라. 위 표에도 불구하고 상주 공사감리에 해당하지 않는 소방시설의 공사에는 보조 감리원을 배치하지 않을 수 있다.

마. 특정 공사 현장이 2개 이상의 공사 현장 기준에 해당하는 경우에는 해당 공사 현장 기준에 따라 배치해야 하는 감리원을 각각 배치하지 않고 그 중 상위 등급 이상의 감리원을 배치할 수 있다.

2. 소방공사 감리원의 배치기간

가. 감리업자는 제1호의 기준에 따른 소방공사 감리원을 상주 공사감리 및 일반 공사감리로 구분하여 소방시설공사의 착공일부터 소방시설 완공검사증명서 발급일까지의 기간 중 행정안전부령으로 정하는 기간 동안 배치한다.

나. 감리업자는 가목에도 불구하고 시공관리, 품질 및 안전에 지장이 없는 경우로서 다음의 어느 하나에 해당하여 발주자가 서면으로 승낙하는 경우에는 해당 공사가 중단된 기간 동안 감리원을 공사현장에 배치하지 않을 수 있다.

1) 민원 또는 계절적 요인 등으로 해당 공정의 공사가 일정 기간 중단된 경우

2) 예산의 부족 등 발주자(하도급의 경우에는 수급인을 포함한다. 이하 이 목에서 같다)의 책임 있는 사유 또는 천재지변 등 불가항력으로 공사가 일정기간 중단된 경우

3) 발주자가 공사의 중단을 요청하는 경우

■ 소방시설공사업법 시행령 [별표 5] <개정 2025. 1. 21.>

과태료의 부과기준(제21조 관련)

1. 일반기준

가. 위반행위의 횟수에 따른 과태료의 가중된 부과기준은 최근 1년간 같은 위반행위로 과태료 부과처분을 받은 경우에 적용한다. 이 경우 기간의 계산은 위반행위에 대하여 과태료 부과처분을 받은 날과 그 처분 후 다시 같은 위반행위를 하여 적발된 날을 기준으로 한다.

나. 가목에 따라 가중된 부과처분을 하는 경우 가중처분의 적용 차수는 그 위반행위 전 부과처분 차수(가목에 따른 기간 내에 과태료 부과처분이 둘 이상 있었던 경우에는 높은 차수를 말한다)의 다음 차수로 한다. 다만, 적발된 날부터 소급하여 1년이 되는 날 전에 한 부과처분은 가중처분의 차수 산정 대상에서 제외한다.

다. 과태료 부과권자는 위반행위자가 다음의 어느 하나에 해당하는 경우에는 제2호에 따른 과태료 금액의 2분의 1의 범위에서 그 금액을 줄여 부과할 수 있다. 다만, 과태료를 체납하고 있는 위반행위자에 대해서는 그렇지 않다.

1) 위반행위자가 「질서위반행위규제법 시행령」 제2조의2제1항 각 호의 어느 하나에 해당하는 경우

2) 위반행위자가 처음 위반행위를 한 경우로서 3년 이상 해당 업종을 모범적으로 영위한 사실이 인정되는 경우

3) 위반행위자가 화재 등 재난으로 재산에 현저한 손실이 발생하거나 사업여건의 악화로 사업이 중대한 위기에 처하는 등의 사정이 있는 경우

4) 위반행위가 사소한 부주의나 오류 등 과실로 인한 것으로 인정되는 경우

5) 위반행위자가 같은 위반행위로 다른 법률에 따라 과태료·벌금 또는 영업정지 등의 처분을 받은 경우

6) 위반행위자가 위법행위로 인한 결과를 시정하거나 해소한 경우

7) 그 밖에 위반행위의 정도, 위반행위의 동기와 그 결과 등을 고려하여 과태료 금액을 줄일 필요가 있다고 인정되는 경우

2. 개별기준

위반행위	근거 법조문	과태료 금액(단위: 만원)		
		1차 위반	2차 위반	3차 이상 위반
가. 법 제6조, 제6조의2제1항, 제7조제1항 및 제2항, 제13조제1항 및 제2항 전단, 제17조제2항을 위반하여 신고를 하지 않거나 거짓으로 신고한 경우	법 제40조제1항제1호	60	100	200

나. 법 제8조제3항을 위반하여 관계인에게 지위승계, 행정처분 또는 휴업·폐업의 사실을 거짓으로 알린 경우	법 제40조제1항제2호	60	100	200
다. 법 제8조제4항을 위반하여 관계 서류를 보관하지 않은 경우	법 제40조제1항제3호	200		
라. 법 제12조제2항을 위반하여 소방기술자를 공사 현장에 배치하지 않은 경우	법 제40조제1항제4호	200		
마. 법 제14조제1항을 위반하여 완공검사를 받지 않은 경우	법 제40조제1항제5호	200		
바. 법 제15조제3항을 위반하여 3일 이내에 하자를 보수하지 않거나 하자보수계획을 관계인에게 거짓으로 알린 경우 1) 4일 이상 30일 이내에 보수하지 않은 경우 2) 30일을 초과하도록 보수하지 않은 경우 3) 거짓으로 알린 경우	법 제40조제1항제6호	 60 100 200		
사. 법 제17조제3항을 위반하여 감리 관계 서류를 인수·인계하지 않은 경우	법 제40조제1항제8호	200		
아. 법 제18조제2항에 따른 배치통보 및 변경통보를 하지 않거나 거짓으로 통보한 경우	법 제40조제1항제8호의2	60	100	200
자. 법 제20조의2를 위반하여 방염성능기준 미만으로 방염을 한 경우	법 제40조제1항제9호	200		
차. 법 제20조의3제2항에 따른 방염처리능력 평가에 관한 서류를 거짓으로 제출한 경우	법 제40조제1항제10호	200		
카. 법 제21조의3제2항에 따	법 제40조제1	200		

른 도급계약 체결 시 의무를 이행하지 않은 경우(하도급 계약의 경우에는 하도급 받은 소방시설업자는 제외한다)	항제10호의3			
타. 법 제21조의3제4항에 따른 하도급 등의 통지를 하지 않은 경우	법 제40조제1항제11호	60	100	200
파. 법 제21조의4제1항에 따른 공사대금의 지급보증, 담보의 제공 또는 보험료 등의 지급을 정당한 사유 없이 이행하지 않은 경우	법 제40조제1항제11호의2	200		
하. 법 제26조제2항에 따른 시공능력 평가에 관한 서류를 거짓으로 제출한 경우	법 제40조제1항 제13호의2	200		
거. 법 제26조의2제1항 후단에 따른 사업수행능력 평가에 관한 서류를 위조하거나 변조하는 등 거짓이나 그 밖의 부정한 방법으로 입찰에 참여한 경우	법 제40조제1항제13호의3	200		
너. 법 제31조제1항에 따른 명령을 위반하여 보고 또는 자료 제출을 하지 않거나 거짓으로 보고 또는 자료 제출을 한 경우	법 제40조제1항제14호	60	100	200

소방시설공사업법 시행규칙

[시행 2026. 7. 1.] [행정안전부령 제628호, 2026. 7. 1., 타법개정]

소방청 (소방산업진흥정책과) 044 - 205 - 7507

제1장 총칙

제1조(목적) 이 규칙은 「소방시설공사업법」 및 같은 법 시행령에서 위임된 사항과 그 시행에 필요한 사항을 규정함을 목적으로 한다.
[전문개정 2010. 11. 1.]

제2장 소방시설업

제2조(소방시설업의 등록신청) ① 「소방시설공사업법」(이하 "법"이라 한다) 제4조제1항에 따라 소방시설업을 등록하려는 자는 별지 제1호서식의 소방시설업 등록신청서(전자문서로 된 소방시설업 등록신청서를 포함한다)에 다음 각 호의 서류(전자문서를 포함한다)를 첨부하여 「소방시설공사업법 시행령」(이하 "영"이라 한다) 제20조제3항에 따라 법 제30조의2에 따른 소방시설업자협회(이하 "협회"라 한다)에 제출해야 한다. 다만, 「전자정부법」 제36조제1항에 따른 행정정보의 공동이용을 통하여 첨부서류에 대한 정보를 확인할 수 있는 경우에는 그 확인으로 첨부서류를 갈음할 수 있다. <개정 2013. 11. 22., 2014. 9. 2., 2014. 11. 19., 2015. 8. 4., 2017. 7. 26., 2021. 7. 13., 2025. 1. 23., 2025. 12. 31.>

1. 신청인(외국인을 포함하되, 법인의 경우에는 대표자 및 임원을 말한다)의 성명, 주민등록번호 및 주소지 등의 인적사항이 적힌 서류
2. 등록기준 중 기술인력에 관한 사항을 확인할 수 있는 다음 각 목의 어느 하나에 해당하는 서류(이하 "기술인력 증빙서류"라 한다)
   가. 국가기술자격증
   나. 법 제28조제2항에 따라 발급된 소방기술 인정 자격수첩(이하 "자격수첩"이라 한다) 또는 소방기술자 경력수첩(이하 "경력수첩"이라 한다)
3. 영 제2조제2항에 따라 소방청장이 지정하는 금융회사 또는 소방산업공제조합에 출자·예치·담보한 금액 확인서(이하 "출자·예치·담보 금액 확인서"라 한다) 1부(소방시설공사업만 해당한다). 다만, 소방청장이 지정하는 금융회사 또는 소방산업공제조합에 해당 금액을 확인할 수 있는 경우에는 그 확인으로 갈음할 수 있다.
4. 다음 각 목의 어느 하나에 해당하는 자가 신청일 전 최근 90일 이내에 작성한 자산평가액 또는 소방청장이 정하여 고시하는 바에 따라 작성된 기업진단 보고서(소방시설공사업만 해당한다)

가. 「공인회계사법」 제7조에 따라 금융위원회에 등록한 공인회계사
나. 「세무사법」 제6조에 따라 재정경제부에 등록한 세무사
다. 「건설산업기본법」 제49조제2항에 따른 전문경영진단기관

5. 신청인(법인인 경우에는 대표자 및 임원을 포함한다)이 외국인인 경우에는 법 제5조 각 호의 어느 하나에 해당하는 사유와 같거나 비슷한 사유에 해당하지 않음을 확인할 수 있는 서류로서 다음 각 목의 어느 하나에 해당하는 서류
가. 해당 국가의 정부나 공증인(법률에 따른 공증인의 자격을 가진 자만 해당한다), 그 밖의 권한이 있는 기관이 발행한 서류로서 해당 국가에 주재하는 우리나라 영사가 확인한 서류
나. 「외국공문서에 대한 인증의 요구를 폐지하는 협약」을 체결한 국가의 경우에는 해당 국가의 정부나 공증인(법률에 따른 공증인의 자격을 가진 자만 해당한다), 그 밖의 권한이 있는 기관이 발행한 서류로서 해당 국가의 아포스티유(Apostille: 외국 공문서에 대한 인증 요구 폐지 협약) 확인서 발급 권한이 있는 기관이 그 확인서를 발급한 서류

② 제1항에 따른 신청서류는 업종별로 제출하여야 한다.

③ 제1항에 따른 등록신청을 받은 협회는 「전자정부법」 제36조제1항에 따라 행정정보의 공동이용을 통하여 다음 각 호의 서류를 확인해야 한다. 다만, 신청인이 제2호부터 제4호까지의 서류의 확인에 동의하지 않는 경우에는 해당 서류(제2호의 경우에는 사업자등록증 사본을 말한다)를 제출하도록 해야 한다.<개정 2015. 8. 4., 2025. 5. 15.>

1. 법인등기사항 전부증명서(법인인 경우만 해당한다)
2. 사업자등록증명(개인인 경우만 해당하며, 주민등록번호가 제외된 사업자등록증명을 말한다)
3. 「출입국관리법」 제88조제2항에 따른 외국인등록 사실증명(외국인인 경우만 해당한다)
4. 「국민연금법」 제16조에 따른 국민연금가입자 증명서(이하 "국민연금가입자 증명서"라 한다) 또는 「국민건강보험법」 제11조에 따라 건강보험의 가입자로서 자격을 취득하고 있다는 사실을 확인할 수 있는 증명서("건강보험자격취득 확인서"라 한다)

[전문개정 2010. 11. 1.]

제2조의2(등록신청 서류의 보완) 협회는 제2조에 따라 받은 소방시설업의 등록신청 서류가 다음 각 호의 어느 하나에 해당되는 경우에는 10일 이내의 기간을 정하여 이를 보완하게 할 수 있다.

1. 첨부서류(전자문서를 포함한다)가 첨부되지 아니한 경우
2. 신청서(전자문서로 된 소방시설업 등록신청서를 포함한다) 및 첨부서류(전자문서를 포함한다)에 기재되어야 할 내용이 기재되어 있지 아니하거나 명확하지 아니한 경우

[본조신설 2015. 8. 4.]

제2조의3(등록신청 서류의 검토ㆍ확인 및 송부) ① 협회는 제2조에 따라 소방시설업 등록신청 서류를 받았을 때에는 영 제2조 및 영 별표 1에 따른 등록기준에 맞는지를 검토ㆍ확인하여야 한다.

② 협회는 제1항에 따른 검토ㆍ확인을 마쳤을 때에는 제2조에 따라 받은 소방시설업 등록신청서류에 그 결과를 기재한 별지 제1호의2서식에 따른 소방시설업 등록신청서 서면심사 및 확인결과를 첨부하여 접수일(제2조의2에 따라 신청서류의 보완을 요구한 경우에는 그 보완이 완료된 날을 말한다. 이하 같다)부터 7일 이내에 신청인의 주된 영업소 소재지(법인의 경우에는 등기사항전부증명서상 본점소재지, 개인사업자의 경우에는 사업자 등록상의 사업장 소재지를 말한다)를 관할하는 특별시장ㆍ통합특별시장ㆍ광역시장ㆍ특별자치시장ㆍ도지사 또는 특별자치도지사(이하 "시ㆍ도지사"라 한다)에게 보내야 한다.<개정 2021. 6. 10., 2026. 7. 1.>
[본조신설 2015. 8. 4.]

제3조(소방시설업 등록증 및 등록수첩의 발급) 시ㆍ도지사는 제2조에 따른 접수일부터 15일 이내에 협회를 경유하여 별지 제3호서식에 따른 소방시설업 등록증 및 별지 제4호서식에 따른 소방시설업 등록수첩을 신청인에게 발급해 주어야 한다.
[전문개정 2015. 8. 4.]

제4조(소방시설업 등록증 또는 등록수첩의 재발급 및 반납) ① 법 제4조제3항에 따라 소방시설업자는 다음 각 호의 어느 하나에 해당하는 경우에는 시ㆍ도지사에게 소방시설업 등록증 또는 등록수첩의 재발급을 신청할 수 있다. <개정 2025. 1. 23.>
1. 소방시설업 등록증 또는 등록수첩을 잃어버린 경우
2. 소방시설업 등록증 또는 등록수첩이 헐어 못 쓰게 된 경우
3. 소방시설업 등록증 또는 등록수첩의 기재란이 부족한 경우

② 소방시설업자는 제1항에 따라 재발급을 신청하는 경우에는 별지 제6호서식의 소방시설업 등록증(등록수첩) 재발급신청서 [전자문서로 된 소방시설업 등록증(등록수첩) 재발급신청서를 포함한다] 를 협회를 경유하여 시ㆍ도지사에게 제출하여야 한다.<개정 2015. 8. 4.>
③ 시ㆍ도지사는 제2항에 따른 재발급신청서 [전자문서로 된 소방시설업 등록증(등록수첩) 재발급신청서를 포함한다] 를 제출받은 경우에는 3일 이내에 협회를 경유하여 소방시설업 등록증 또는 등록수첩을 재발급하여야 한다.<개정 2015. 8. 4.>
④ 소방시설업자는 다음 각 호의 어느 하나에 해당하는 경우에는 지체 없이 협회를 경유하여 시ㆍ도지사에게 그 소방시설업 등록증 및 등록수첩을 반납하여야 한다.<개정 2015. 8. 4.>
1. 법 제9조에 따라 소방시설업 등록이 취소된 경우
2. 삭제<2016. 8. 25.>
3. 제1항에 따라 재발급을 받은 경우. 다만, 소방시설업 등록증 또는 등록수첩을 잃어버리고 재발급을 받은 경우에는 이를 다시 찾은 경우에만 해당한다.

[전문개정 2010. 11. 1.]

제4조의2(등록관리) ① 시ㆍ도지사는 제3조에 따라 소방시설업 등록증 및 등록수첩을 발급(제4조에 따른 재발급, 제6조제4항 단서 및 제7조제5항에 따른 발급을 포함한다)하였을 때에는 별지 제4호의2서식에 따른 소방시설업 등록증 및 등록수첩 발급(재발급)대장에 그 사실을 일련번호 순으로 작성하고 이를 관리(전자문서를 포함한다)하여야 한다.

② 협회는 제1항에 따라 발급한 사항에 대하여 별지 제5호서식에 따른 소방시설업 등록대장에 등록사항을 작성하여 관리(전자문서를 포함한다)하여야 한다. 이 경우 협회는 다음 각 호의 사항을 협회 인터넷 홈페이지를 통하여 공시하여야 한다.

1. 등록업종 및 등록번호
2. 등록 연월일
3. 상호(명칭) 및 성명(법인의 경우에는 대표자의 성명을 말한다)
4. 영업소 소재지

[본조신설 2015. 8. 4.]

제5조(등록사항의 변경신고사항) 법 제6조에서 " 행정안전부령으로 정하는 중요 사항 " 이란 다음 각 호의 어느 하나에 해당하는 사항을 말한다. <개정 2013. 3. 23., 2014. 11. 19., 2015. 8. 4., 2017. 7. 26.>

1. 상호(명칭) 또는 영업소 소재지
2. 대표자
3. 기술인력

[전문개정 2010. 11. 1.]

제6조(등록사항의 변경신고 등) ① 법 제6조에 따라 소방시설업자는 제5조 각 호의 어느 하나에 해당하는 등록사항이 변경된 경우에는 변경일부터 30일 이내에 별지 제7호서식의 소방시설업 등록사항 변경신고서(전자문서로 된 소방시설업 등록사항 변경신고서를 포함한다)에 변경사항별로 다음 각 호의 구분에 따른 서류(전자문서를 포함한다)를 첨부하여 협회에 제출하여야 한다. 다만, 「전자정부법」 제36조제1항에 따른 행정정보의 공동이용을 통하여 첨부서류에 대한 정보를 확인할 수 있는 경우에는 그 확인으로 첨부서류를 갈음할 수 있다. <개정 2014. 9. 2., 2015. 8. 4.>

1. 상호(명칭) 또는 영업소 소재지가 변경된 경우: 소방시설업 등록증 및 등록수첩
2. 대표자가 변경된 경우: 다음 각 목의 서류
   가. 소방시설업 등록증 및 등록수첩
   나. 변경된 대표자의 성명, 주민등록번호 및 주소지 등의 인적사항이 적힌 서류
   다. 외국인인 경우에는 제2조제1항제5호 각 목의 어느 하나에 해당하는 서류
3. 기술인력이 변경된 경우: 다음 각 목의 서류
   가. 소방시설업 등록수첩
   나. 기술인력 증빙서류
   다. 삭제<2014. 9. 2.>

② 제1항에 따른 신고서를 제출받은 협회는 「전자정부법」 제36조제1항에 따라 행정정보의 공동이용을 통하여 다음 각 호의 서류를 확인해야 한다. 다만, 신청인이 제2호부터 제4호까지의 서류의 확인에 동의하지 않는 경우에는 해당 서류(제2호의 경우에는 사업자등록증 사본을 말한다)를 제출하도록 해야 한다.<개정 2013. 11. 22., 2015. 8. 4., 2016. 1. 21., 2025. 5. 15.>

1. 법인등기사항 전부증명서(법인인 경우만 해당한다)
2. 사업자등록증명(개인인 경우만 해당하며, 주민등록번호가 제외된 사업자등록증명을 말한다)
3. 「출입국관리법」 제88조제2항에 따른 외국인등록 사실증명(외국인인 경우만 해당한다)
4. 국민연금가입자 증명서 또는 건강보험자격취득 확인서(기술인력을 변경하는 경우에만 해당한다)

③ 제1항에 따라 변경신고 서류를 제출받은 협회는 등록사항의 변경신고 내용을 확인하고 5일 이내에 제1항에 따라 제출된 소방시설업 등록증ㆍ등록수첩 및 기술인력 증빙서류에 그 변경된 사항을 기재하여 발급하여야 한다.<개정 2014. 9. 2., 2015. 8. 4.>

④ 제3항에도 불구하고 영업소 소재지가 등록된 특별시ㆍ통합특별시ㆍ광역시ㆍ특별자치시ㆍ도 및 특별자치도(이하 "시ㆍ도"라 한다)에서 다른 시ㆍ도로 변경된 경우에는 제1항에 따라 제출받은 변경신고 서류를 접수일로부터 7일 이내에 해당 시ㆍ도지사에게 보내야 한다. 이 경우 해당 시ㆍ도지사는 소방시설업 등록증 및 등록수첩을 협회를 경유하여 신고인에게 새로 발급해야 한다.<신설 2015. 8. 4., 2026. 7. 1.>

⑤ 제1항에 따라 변경신고 서류를 제출받은 협회는 별지 제5호서식의 소방시설업 등록대장에 변경사항을 작성하여 관리(전자문서를 포함한다)하여야 한다.<개정 2015. 8. 4.>

⑥ 협회는 등록사항의 변경신고 접수현황을 매월 말일을 기준으로 작성하여 다음 달 10일까지 별지 제7호의2서식에 따라 시ㆍ도지사에게 알려야 한다.<신설 2015. 8. 4.>

⑦ 변경신고 서류의 보완에 관하여는 제2조의2를 준용한다. 이 경우 "소방시설업의 등록신청 서류"는 "소방시설업의 등록사항 변경신고 서류"로 본다.<신설 2015. 8. 4.>

[전문개정 2010. 11. 1.]

제6조의2(소방시설업의 휴업ㆍ폐업 등의 신고) ① 소방시설업자는 법 제6조의2제1항에 따라 휴업ㆍ폐업 또는 재개업 신고를 하려면 휴업ㆍ폐업 또는 재개업일부터 30일 이내에 별지 제7호의3서식의 소방시설업 휴업ㆍ폐업ㆍ재개업 신고서(전자문서로 된 신고서를 포함한다)에 다음 각 호의 구분에 따른 서류(전자문서를 포함한다)를 첨부하여 협회를 경유하여 시ㆍ도지사에게 제출하여야 한다. 다만, 「전자정부법」 제36조제1항에 따른 행정정보의 공동이용을 통하여 첨부서류에 대한 정보를 확인할 수 있는 경우에는 그 확인으로 첨부서류를 갈음할 수 있다. <개정 2024. 1. 4.>

1. 휴업ㆍ폐업의 경우: 등록증 및 등록수첩
2. 재개업의 경우: 제2조제1항제2호 및 제3호에 해당하는 서류

② 제1항에 따른 신고서를 제출받은 협회는 「전자정부법」 제36조제1항에 따라 행정정보의 공동이용을 통하여 국민연금가입자 증명서 또는 건강보험자격취득 확인서를 확인하여야 한다. 다만, 신고인이 서류의 확인에 동의하지 아니하는 경우에는 해당 서류를 제출하도록 하여야 한다.

③ 제1항에 따른 신고서를 제출받은 협회는 법 제6조의2제2항에 따라 다음 각 호의 사항을 협회 인터넷 홈페이지에 공고하여야 한다.

1. 등록업종 및 등록번호
2. 휴업ㆍ폐업 또는 재개업 연월일
3. 상호(명칭) 및 성명(법인의 경우에는 대표자의 성명을 말한다)
4. 영업소 소재지

[본조신설 2016. 8. 25.]

제7조(지위승계 신고 등) ① 법 제7조제1항 및 제2항에 따라 소방시설업자 지위 승계를 신고하려는 자는 그 상속일, 양수일, 합병일 또는 인수일부터 30일 이내에 다음 각 호의 구분에 따른 서류(전자문서를 포함한다)를 협회에 제출해야 한다. <개정 2015. 8. 4., 2020. 1. 15., 2021. 6. 10.>

1. 양도ㆍ양수의 경우(분할 또는 분할합병에 따른 양도ㆍ양수의 경우를 포함한다. 이하 이 조에서 같다): 다음 각 목의 서류
   가. 별지 제8호서식에 따른 소방시설업 지위승계신고서
   나. 양도인 또는 합병 전 법인의 소방시설업 등록증 및 등록수첩
   다. 양도ㆍ양수 계약서 사본, 분할계획서 사본 또는 분할합병계약서 사본(법인의 경우 양도ㆍ양수에 관한 사항을 의결한 주주총회 등의 결의서 사본을 포함한다)
   라. 제2조제1항 각 호에 해당하는 서류. 이 경우 같은 항 제1호 및 제5호의 "신청인"은 "신고인"으로 본다.
   마. 양도ㆍ양수 공고문 사본
2. 상속의 경우: 다음 각 목의 서류
   가. 별지 제8호서식에 따른 소방시설업 지위승계신고서
   나. 피상속인의 소방시설업 등록증 및 등록수첩
   다. 제2조제1항 각 호에 해당하는 서류. 이 경우 같은 항 제1호 및 제5호의 "신청인"은 "신고인"으로 본다.
   라. 상속인임을 증명하는 서류
3. 합병의 경우: 다음 각 목의 서류
   가. 별지 제9호서식에 따른 소방시설업 합병신고서
   나. 합병 전 법인의 소방시설업 등록증 및 등록수첩
   다. 합병계약서 사본(합병에 관한 사항을 의결한 총회 또는 창립총회 결의서 사본을 포함한다)
   라. 제2조제1항 각 호에 해당하는 서류. 이 경우 같은 항 제1호 및 제5호의 "신청인"은 "신고인"으로 본다.
   마. 합병공고문 사본

② 제1항에 따라 소방시설업자 지위 승계를 신고하려는 상속인이 법 제6조의2제1항에 따른 폐업 신고를 함께 하려는 경우에는 제1항제2호다목 전단의 서류 중 제2조제1항제1호 및 제5호의 서류만을 첨부하여 제출할 수 있다. 이 경우 같은 항 제1호 및 제5호의 "신청인"은 "신고인"으로 본다.<신설 2020. 1. 15.>

③ 제1항에 따른 신고서를 제출받은 협회는 「전자정부법」 제36조제1항에 따라 행정정보의 공동이용을 통하여 다음 각 호의 서류를 확인해야 한다. 다만, 신고인이 제2호부터 제4호까지의 서류의 확인에 동의하지 않는 경우에는 해당 서류(제2호의 경우에는 사업자등록증 사본을 말한다)를 제출하도록 해야 한다.<개정 2013. 11. 22., 2015. 8. 4., 2020. 1. 15., 2025. 5. 15.>

1. 법인등기사항 전부증명서(법인인 경우만 해당한다)
2. 사업자등록증명(개인인 경우만 해당하며, 주민등록번호가 제외된 사업자등록증명을 말한다)
3. 「출입국관리법」 제88조제2항에 따른 외국인등록 사실증명(외국인인 경우만 해당한다)
4. 국민연금가입자 증명서 또는 건강보험자격취득 확인서

④ 제1항에 따른 지위승계 신고 서류를 제출받은 협회는 접수일부터 7일 이내에 지위를 승계한 사실을 확인한 후 그 결과를 시ㆍ도지사에게 보고하여야 한다.<개정 2015. 8. 4., 2020. 1. 15.>

⑤ 시ㆍ도지사는 제4항에 따라 소방시설업의 지위승계 신고의 확인 사실을 보고받은 날부터 3일 이내에 협회를 경유하여 법 제7조제1항에 따른 지위승계인에게 등록증 및 등록수첩을 발급하여야 한다.<신설 2015. 8. 4., 2020. 1. 15.>

⑥ 제1항에 따라 지위승계 신고 서류를 제출받은 협회는 별지 제5호서식에 따른 소방시설업 등록대장에 지위승계에 관한 사항을 작성하여 관리(전자문서를 포함한다)하여야 한다.<신설 2015. 8. 4., 2020. 1. 15.>

⑦ 지위승계 신고 서류의 보완에 관하여는 제2조의2를 준용한다. 이 경우 "소방시설업의 등록신청 서류"는 "소방시설업의 지위승계 신고 서류"로 본다.<신설 2015. 8. 4., 2020. 1. 15.>

[전문개정 2010. 11. 1.]

제8조(소방시설업자가 보관하여야 하는 관계 서류) 법 제8조제4항에서 "행정안전부령으로 정하는 관계 서류"란 다음 각 호의 구분에 따른 해당 서류(전자문서를 포함한다)를 말한다. <개정 2013. 3. 23., 2014. 11. 19., 2017. 7. 26., 2025. 1. 23.>

1. 소방시설설계업: 별지 제10호서식의 소방시설 설계기록부 및 「소방시설 설치 및 관리에 관한 법률 시행규칙」 제3조제2항제2호나목에 따른 소방시설 설계도서
2. 소방시설공사업: 별지 제11호서식의 소방시설공사 기록부
3. 소방공사감리업: 별지 제12호서식의 소방공사 감리기록부, 별지 제13호서식의 소방공사 감리일지 및 소방시설의 완공 당시 설계도서(「소방시설 설치 및 관리에 관한 법률 시행규칙」 제3조제2항제2호에 따른 설계도서를 말한다. 이하 같다)

[전문개정 2010. 11. 1.]

제9조(소방시설업의 행정처분기준) 법 제9조제1항에 따른 소방시설업의 등록취소 등의 행정처분에 대한 기준은 별표 1과 같다.

[전문개정 2010. 11. 1.]

제10조(과징금을 부과하는 위반행위의 종류와 과징금의 부과기준) 법 제10조제2항에 따라 과징금을 부과하는 위반행위의 종류와 그에 대한 과징금의 금액은 다음 각 호의 기준에 따라 산정한다. <개정 2021. 6. 10.>

1. 2021년 6월 10일부터 2023년 12월 31일까지의 기간 중에 위반행위를 한 경우: 별표 2
2. 2024년 1월 1일 이후에 위반행위를 한 경우: 별표 2의2

[전문개정 2010. 11. 1.]

제11조(과징금 징수절차) 법 제10조제2항에 따른 과징금의 징수절차는 「국고금 관리법 시행규칙」을 준용한다. <개정 2025. 1. 23.>

[전문개정 2010. 11. 1.]

제11조의2(소방시설업자 등의 처분통지) 소방청장 또는 시ㆍ도지사는 다음 각 호의 경우에는 처분일부터 7일 이내에 협회에 그 사실을 알려주어야 한다. <개정 2021. 6. 10.>

1. 법 제9조제1항에 따라 등록취소ㆍ시정명령 또는 영업정지를 하는 경우
2. 법 제10조제1항에 따라 과징금을 부과하는 경우
3. 법 제28조제4항에 따라 자격을 취소하거나 정지하는 경우

[본조신설 2015. 8. 4.]

[제목개정 2021. 6. 10.]

제3장 소방시설공사 등

제1절 소방시설공사 착공신고 등

제12조(착공신고 등) ① 법 제4조제1항에 따라 소방시설공사업을 등록한 자(이하 "공사업자"라 한다)는 소방시설공사를 하려면 법 제13조제1항에 따라 해당 소방시설공사의 착공 전까지 별지 제14호서식의 소방시설공사 착공(변경)신고서[전자문서로 된 소방시설공사 착공(변경)신고서를 포함한다]에 다음 각 호의 서류(전자문서를 포함한다)를 첨부하여 소방본부장 또는 소방서장에게 신고해야 한다. 다만, 「전자정부법」 제36조제1항에 따른 행정정보의 공동이용을 통하여 첨부서류에 대한 정보를 확인할 수 있는 경우에는 그 확인으로 첨부서류를 갈음할 수 있다. <개정 2014. 9. 2., 2015. 8. 4., 2020. 1. 15., 2021. 6. 10., 2022. 12. 1., 2025. 1. 23.>

1. 공사업자의 소방시설공사업 등록증 사본 1부 및 등록수첩 사본 1부
2. 해당 소방시설공사의 책임시공 및 기술관리를 하는 기술인력의 기술등급을 증명하는 서류 사본 1부
3. 법 제21조의3제2항에 따라 체결한 소방시설공사 계약서 사본 1부
4. 설계도서 1부. 다만, 영 제4조제3호에 해당하는 소방시설공사인 경우 또는 「소방시설 설치 및 관리에 관한 법률 시행규칙」 제3조제2항에 따라 건축허가등의 동의요구서에 첨부된 설계도서가 변경되지 않은 경우에는 첨부하지 않을 수 있다.

5. 소방시설공사를 하도급하는 경우 다음 각 목의 서류
가. 제20조제1항 및 별지 제31호서식에 따른 소방시설공사등의 하도급통지서 사본 1부
나. 하도급대금 지급에 관한 다음의 어느 하나에 해당하는 서류
1) 「하도급거래 공정화에 관한 법률」 제13조의2에 따라 공사대금 지급을 보증한 경우에는 하도급대금 지급보증서 사본 1부
2) 「하도급거래 공정화에 관한 법률」 제13조의2제1항 각 호 외의 부분 단서 및 같은 법 시행령 제8조제1항에 따라 보증이 필요하지 않거나 보증이 적합하지 않다고 인정되는 경우에는 이를 증빙하는 서류 사본 1부

② 법 제13조제2항에서 “행정안전부령으로 정하는 중요한 사항”이란 다음 각 호의 어느 하나에 해당하는 사항을 말한다.<개정 2013. 3. 23., 2014. 11. 19., 2017. 7. 26.>
1. 시공자
2. 설치되는 소방시설의 종류
3. 책임시공 및 기술관리 소방기술자

③ 법 제13조제2항에 따라 공사업자는 제2항 각 호의 어느 하나에 해당하는 사항이 변경된 경우에는 변경일부터 30일 이내에 별지 제14호서식의 소방시설공사 착공(변경)신고서[전자문서로 된 소방시설공사 착공(변경)신고서를 포함한다]에 제1항 각 호의 서류(전자문서를 포함한다) 중 변경된 해당 서류를 첨부하여 소방본부장 또는 소방서장에게 신고하여야 한다.

④ 소방본부장 또는 소방서장은 소방시설공사 착공신고 또는 변경신고를 받은 경우에는 2일 이내에 처리하고 그 결과를 신고인에게 통보하며, 소방시설공사현장에 배치되는 소방기술자의 성명, 자격증 번호ㆍ등급, 시공현장의 명칭ㆍ소재지ㆍ면적 및 현장 배치기간을 법 제26조의3제1항에 따른 소방시설업 종합정보시스템에 입력해야 한다. 이 경우 소방본부장 또는 소방서장은 별지 제15호서식의 소방시설 착공 및 완공대장에 필요한 사항을 기록하여 관리하여야 한다.<개정 2012. 6. 1., 2015. 8. 4., 2017. 2. 6., 2020. 1. 15.>

⑤ 소방본부장 또는 소방서장은 소방시설공사 착공신고 또는 변경신고를 받은 경우에는 공사업자에게 별지 제16호서식의 소방시설공사현황 표지에 따른 소방시설공사현황의 게시를 요청할 수 있다.

[전문개정 2010. 11. 1.]

제13조(소방시설의 완공검사 신청 등) ① 공사업자는 소방시설공사의 완공검사 또는 부분완공검사를 받으려면 법 제14조제4항에 따라 별지 제17호서식의 소방시설공사 완공검사신청서(전자문서로 된 소방시설공사 완공검사신청서를 포함한다) 또는 별지 제18호서식의 소방시설 부분완공검사신청서(전자문서로 된 소방시설 부분완공검사신청서를 포함한다)에 설계도서 1부를 첨부하여(법 제13조제1항에 따른 착공신고 또는 같은 조 제2항에 따른 변경신고 후 설계도서가 변경되지 않거나, 법 제20조에 따라 감리업자가 공사감리 결과를 통보하는 경우는 제외한다) 소방본부장 또는 소방서장에게 제출하여야 한다. 다만, 「전자정부법」 제36조제1항에 따른 행정정보의 공동이용을 통하여 첨부서류에 대한 정보를 확인할 수 있는 경우에는 그 확인으로 첨부서류를 갈음할 수 있다. <개정 2025. 1. 23.>

② 제1항에 따라 소방시설 완공검사신청 또는 부분완공검사신청을 받은 소방본부장 또는 소방서장은 법 제14조제1항 및 제2항에 따른 현장 확인 결과 또는 감리 결과보고서를 검토한 결과 해당 소방시설공사가 법령과 화재안전기준에 적합하다고 인정하면 별지 제19호서식의 소방시설 완공검사증명서 또는 별지 제20호서식의 소방시설 부분완공검사증명서를 공사업자에게 발급하여야 한다.
[전문개정 2010. 11. 1.]

제14조 삭제 <2016. 1. 21.>

제2절 소방공사감리자의 지정신고 등

제15조(소방공사감리자의 지정신고 등) ① 법 제17조제2항에 따라 특정소방대상물의 관계인은 공사감리자를 지정한 경우에는 해당 소방시설공사의 착공 전까지 별지 제21호서식의 소방공사감리자 지정신고서에 다음 각 호의 서류(전자문서를 포함한다)를 첨부하여 소방본부장 또는 소방서장에게 제출해야 한다. 다만, 「전자정부법」 제36조제1항에 따른 행정정보의 공동이용을 통하여 첨부서류에 대한 정보를 확인할 수 있는 경우에는 그 확인으로 첨부서류를 갈음할 수 있다. <개정 2014. 9. 2., 2015. 8. 4., 2016. 8. 25., 2021. 6. 10., 2022. 12. 1.>

1. 소방공사감리업 등록증 사본 1부 및 등록수첩 사본 1부
2. 해당 소방시설공사를 감리하는 소속 감리원의 감리원 등급을 증명하는 서류(전자문서를 포함한다) 각 1부
3. 별지 제22호서식의 소방공사감리계획서 1부
4. 법 제21조의3제2항에 따라 체결한 소방시설설계 계약서 사본(「소방시설 설치 및 관리에 관한 법률 시행규칙」 제3조제2항에 따라 건축허가등의 동의요구서에 소방시설설계 계약서가 첨부되지 않았거나 첨부된 서류 중 소방시설설계 계약서가 변경된 경우에만 첨부한다) 1부 및 소방공사감리 계약서 사본 1부

② 특정소방대상물의 관계인은 공사감리자가 변경된 경우에는 법 제17조제2항 후단에 따라 변경일부터 30일 이내에 별지 제23호서식의 소방공사감리자 변경신고서(전자문서로 된 소방공사감리자 변경신고서를 포함한다)에 제1항 각 호의 서류(전자문서를 포함한다)를 첨부하여 소방본부장 또는 소방서장에게 제출하여야 한다. 다만, 「전자정부법」 제36조제1항에 따른 행정정보의 공동이용을 통하여 첨부서류에 대한 정보를 확인할 수 있는 경우에는 그 확인으로 첨부서류를 갈음할 수 있다.

③ 소방본부장 또는 소방서장은 제1항 및 제2항에 따라 공사감리자의 지정신고 또는 변경신고를 받은 경우에는 2일 이내에 처리하고 그 결과를 신고인에게 통보해야 한다.<개정 2012. 6. 1., 2020. 1. 15.>
[전문개정 2010. 11. 1.]

제16조(감리원의 세부 배치 기준 등) ① 법 제18조제3항에 따른 감리원의 세부적인 배치 기준은 다음 각 호의 구분에 따른다. <개정 2011. 5. 17., 2015. 8. 4., 2016. 1. 21., 2016. 8. 25.>

1. 영 별표 3에 따른 상주 공사감리 대상인 경우
   가. 기계분야의 감리원 자격을 취득한 사람과 전기분야의 감리원 자격을 취득한 사람 각 1명 이상을 감리원으로 배치할 것. 다만, 기계분야 및 전기분야의 감리원 자격을 함께 취득한 사람이 있는 경우에는 그에 해당하는 사람 1명 이상을 배치할 수 있다.
   나. 소방시설용 배관(전선관을 포함한다. 이하 같다)을 설치하거나 매립하는 때부터 소방시설 완공검사증명서를 발급받을 때까지 소방공사감리현장에 감리원을 배치할 것
2. 영 별표 3에 따른 일반 공사감리 대상인 경우
   가. 기계분야의 감리원 자격을 취득한 사람과 전기분야의 감리원 자격을 취득한 사람 각 1명 이상을 감리원으로 배치할 것. 다만, 기계분야 및 전기분야의 감리원 자격을 함께 취득한 사람이 있는 경우에는 그에 해당하는 사람 1명 이상을 배치할 수 있다.
   나. 별표 3에 따른 기간 동안 감리원을 배치할 것
   다. 감리원은 주 1회 이상 소방공사감리현장에 배치되어 감리할 것
   라. 1명의 감리원이 담당하는 소방공사감리현장은 5개 이하(자동화재탐지설비 또는 옥내소화전설비 중 어느 하나만 설치하는 2개의 소방공사감리현장이 최단 차량주행거리로 30킬로미터 이내에 있는 경우에는 1개의 소방공사감리현장으로 본다)로서 감리현장 연면적의 총 합계가 10만제곱미터 이하일 것. 다만, 일반 공사감리 대상인 아파트의 경우에는 연면적의 합계에 관계없이 1명의 감리원이 5개 이내의 공사현장을 감리할 수 있다.

② 영 별표 3 상주 공사감리의 방법란 각 호에서 “ 행정안전부령으로 정하는 기간 ”이란 소방시설용 배관을 설치하거나 매립하는 때부터 소방시설 완공검사증명서를 발급받을 때까지를 말한다.<개정 2013. 3. 23., 2014. 11. 19., 2017. 7. 26.>

③ 영 별표 3 일반공사감리의 방법란 제1호 및 제2호에서 “ 행정안전부령으로 정하는 기간 ”이란 별표 3에 따른 기간을 말한다.<개정 2013. 3. 23., 2014. 11. 19., 2017. 7. 26.>

[전문개정 2010. 11. 1.]

제17조(감리원 배치통보 등) ① 소방공사감리업자는 법 제18조제2항에 따라 감리원을 소방공사감리현장에 배치하는 경우에는 별지 제24호서식의 소방공사감리원 배치통보서(전자문서로 된 소방공사감리원 배치통보서를 포함한다)에, 배치한 감리원이 변경된 경우에는 별지 제25호서식의 소방공사감리원 배치변경통보서(전자문서로 된 소방공사감리원 배치변경통보서를 포함한다)에 다음 각 호의 구분에 따른 해당 서류(전자문서를 포함한다)를 첨부하여 감리원 배치일부터 7일 이내에 소방본부장 또는 소방서장에게 알려야 한다. 이 경우 소방본부장 또는 소방서장은 배치되는 감리원의 성명, 자격증 번호ㆍ등급, 감리현장의 명칭ㆍ소재지ㆍ면적 및 현장 배치기간을 법 제26조의3제1항에 따른 소방시설업 종합정보시스템에 입력해야 한다. <개정 2015. 8. 4., 2020. 1. 15.>

1. 소방공사감리원 배치통보서에 첨부하는 서류(전자문서를 포함한다)

가. 별표 4의2 제3호나목에 따른 감리원의 등급을 증명하는 서류
나. 법 제21조의3제2항에 따라 체결한 소방공사 감리계약서 사본 1부
다. 삭제<2014. 9. 2.>
2. 소방공사감리원 배치변경통보서에 첨부하는 서류(전자문서를 포함한다)
가. 변경된 감리원의 등급을 증명하는 서류(감리원을 배치하는 경우에만 첨부한다)
나. 변경 전 감리원의 등급을 증명하는 서류
다. 삭제<2014. 9. 2.>
② 삭제<2015. 8. 4.>
③ 삭제<2015. 8. 4.>
④ 삭제<2015. 8. 4.>
[전문개정 2010. 11. 1.]

제18조(위반사항의 보고 등) 소방공사감리업자는 법 제19조제1항에 따라 공사업자에게 해당 공사의 시정 또는 보완을 요구하였으나 이행하지 아니하고 그 공사를 계속할 때에는 법 제19조제3항에 따라 시정 또는 보완을 이행하지 아니하고 공사를 계속하는 날부터 3일 이내에 별지 제28호서식의 소방시설공사 위반사항보고서(전자문서로 된 소방시설공사 위반사항보고서를 포함한다)를 소방본부장 또는 소방서장에게 제출하여야 한다. 이 경우 공사업자의 위반사항을 확인할 수 있는 사진 등 증명서류(전자문서를 포함한다)가 있으면 이를 소방시설공사 위반사항보고서(전자문서로 된 소방시설공사 위반사항보고서를 포함한다)에 첨부하여 제출하여야 한다. 다만, 「전자정부법」 제36조제1항에 따른 행정정보의 공동이용을 통하여 첨부서류에 대한 정보를 확인할 수 있는 경우에는 그 확인으로 첨부서류를 갈음할 수 있다.
[전문개정 2010. 11. 1.]

제19조(감리결과의 통보 등) 법 제20조에 따라 감리업자가 소방공사의 감리를 마쳤을 때에는 별지 제29호서식의 소방공사감리 결과보고(통보)서[전자문서로 된 소방공사감리 결과보고(통보)서를 포함한다]에 다음 각 호의 서류(전자문서를 포함한다)를 첨부하여 공사가 완료된 날부터 7일 이내에 특정소방대상물의 관계인, 소방시설공사의 도급인 및 특정소방대상물의 공사를 감리한 건축사에게 알리고, 소방본부장 또는 소방서장에게 보고해야 한다. <개정 2016. 8. 25., 2017. 7. 26., 2021. 6. 10., 2025. 1. 23.>
1. 소방청장이 정하여 고시하는 소방시설 성능시험조사표 1부
2. 법 제13조제1항에 따른 착공신고 또는 같은 조 제2항에 따른 변경신고 후 변경된 설계도서 1부
3. 별지 제13호서식의 소방공사 감리일지(소방본부장 또는 소방서장에게 보고하는 경우에만 첨부한다) 1부
4. 특정소방대상물의 사용승인(「건축법」 제22조에 따른 사용승인으로서 「주택법」 제49조에 따른 사용검사 또는 「학교시설사업 촉진법」 제13조에 따른 사용승인을 포함한다. 이하 같다) 신청서 등 사용승인 신청을 증빙할 수 있는 서류 1부

제2절의2 방염처리능력 평가 등 <신설 2019. 2. 18.>

제19조의2(방염처리능력 평가의 신청) ① 법 제4조제1항에 따라 방염처리업을 등록한 자(이하 "방염처리업자"라 한다)는 법 제20조의3제2항에 따라 방염처리능력을 평가받으려는 경우에는 별지 제30호의2서식의 방염처리능력 평가 신청서(전자문서를 포함한다)를 협회에 매년 2월 15일까지 제출해야 한다. 다만, 제2항제4호의 서류의 경우에는 법인은 매년 4월 15일, 개인은 매년 6월 10일(「소득세법」 제70조의2제1항에 따른 성실신고확인대상사업자는 매년 7월 10일)까지 제출해야 한다.

② 별지 제30호의2서식의 방염처리능력 평가 신청서에는 다음 각 호의 서류(전자문서를 포함한다)를 첨부해야 하며, 협회는 방염처리업자가 첨부해야 할 서류를 갖추지 못한 경우에는 15일의 보완기간을 부여하여 보완하게 해야 한다. 이 경우 「전자정부법」 제36조제1항에 따른 행정정보의 공동이용을 통하여 첨부서류에 대한 정보를 확인할 수 있는 경우에는 그 확인으로 첨부서류를 갈음할 수 있다.<개정 2022. 12. 1., 2025. 1. 23.>

1. 방염처리 실적을 증명하는 다음 각 목의 구분에 따른 서류
   가. 제조·가공 공정에서의 방염처리 실적
      1) 「소방시설 설치 및 관리에 관한 법률」 제21조제1항에 따른 방염성능검사 결과를 증명하는 서류 사본
      2) 부가가치세법령에 따른 세금계산서(공급자 보관용) 사본 또는 소득세법령에 따른 계산서(공급자 보관용) 사본
   나. 현장에서의 방염처리 실적
      1) 「소방용품의 품질관리 등에 관한 규칙」 제5조 및 별지 제4호서식에 따라 시·도지사가 발급한 현장처리물품의 방염성능검사 성적서 사본
      2) 부가가치세법령에 따른 세금계산서(공급자 보관용) 사본 또는 소득세법령에 따른 계산서(공급자 보관용) 사본
   다. 가목 및 나목 외의 방염처리 실적
      1) 별지 제30호의3서식의 방염처리 실적증명서
      2) 부가가치세법령에 따른 세금계산서(공급자 보관용) 사본 또는 소득세법령에 따른 계산서(공급자 보관용) 사본
   라. 해외 수출 물품에 대한 제조·가공 공정에서의 방염처리 실적 및 해외 현장에서의 방염처리 실적: 방염처리 계약서 사본 및 외국환은행이 발행한 외화입금증명서
   마. 주한국제연합군 또는 그 밖의 외국군의 기관으로부터 도급받은 방염처리 실적: 방염처리 계약서 사본 및 외국환은행이 발행한 외화입금증명서
2. 별지 제30호의4서식의 방염처리업 분야 기술개발투자비 확인서(해당하는 경우만 제출한다) 및 증빙서류

3. 별지 제30호의5서식의 방염처리업 신인도평가신고서(다음 각 목의 어느 하나에 해당하는 경우만 제출한다) 및 증빙서류
   가. 품질경영인증(ISO 9000) 취득
   나. 우수방염처리업자 지정
   다. 방염처리 표창 수상
4. 경영상태 확인을 위한 다음 각 목의 어느 하나에 해당하는 서류
   가. 「법인세법」 또는 「소득세법」에 따라 관할 세무서장에게 제출한 조세에 관한 신고서(「세무사법」 제6조에 따라 등록한 세무사가 확인한 것으로서 재무상태표 및 손익계산서가 포함된 것을 말한다)
   나. 「주식회사 등의 외부감사에 관한 법률」에 따라 외부감사인의 회계감사를 받은 재무제표
   다. 「공인회계사법」 제7조에 따라 등록한 공인회계사 또는 같은 법 제24조에 따라 등록한 회계법인이 감사한 회계서류

③ 제1항에 따른 기간 내에 방염처리능력 평가를 신청하지 못한 방염처리업자가 다음 각 호의 어느 하나에 해당하는 경우에는 제1항의 신청 기간에도 불구하고 다음 각 호의 어느 하나의 경우에 해당하게 된 날부터 6개월 이내에 방염처리능력 평가를 신청할 수 있다.

1. 법 제4조제1항에 따라 방염처리업을 등록한 경우
2. 법 제7조제1항 또는 제2항에 따라 방염처리업을 상속ㆍ양수ㆍ합병하거나 소방시설 전부를 인수한 경우
3. 법 제9조에 따른 방염처리업 등록취소 처분의 취소 또는 집행정지 결정을 받은 경우

④ 제1항부터 제3항까지에서 규정한 사항 외에 방염처리능력 평가 신청에 필요한 세부규정은 협회가 정하되, 소방청장의 승인을 받아야 한다.

[본조신설 2019. 2. 18.]

제19조의3(방염처리능력의 평가 및 공시 등) ① 법 제20조의3제1항에 따른 방염처리능력 평가의 방법은 별표 3의2와 같다.

② 협회는 방염처리능력을 평가한 경우에는 그 사실을 해당 방염처리업자의 등록수첩에 기재하여 발급해야 한다.

③ 협회는 제19조의2에 따라 제출된 서류가 거짓으로 확인된 경우에는 확인된 날부터 10일 이내에 해당 방염처리업자의 방염처리능력을 새로 평가하고 해당 방염처리업자의 등록수첩에 그 사실을 기재하여 발급해야 한다.

④ 협회는 방염처리능력을 평가한 경우에는 법 제20조의3제1항에 따라 다음 각 호의 사항을 매년 7월 31일까지 협회의 인터넷 홈페이지에 공시해야 한다. 다만, 제19조의2제3항 또는 제3항에 따라 방염처리능력을 평가한 경우에는 평가완료일부터 10일 이내에 공시해야 한다.

1. 상호 및 성명(법인인 경우에는 대표자의 성명을 말한다)
2. 주된 영업소의 소재지

3. 업종 및 등록번호
4. 방염처리능력 평가 결과

⑤ 방염처리능력 평가의 유효기간은 공시일부터 1년간으로 한다. 다만, 제19조의2제3항 또는 제3항에 따라 방염처리능력을 평가한 경우에는 해당 방염처리능력 평가 결과의 공시일부터 다음 해의 정기 공시일(제4항 본문에 따라 공시한 날을 말한다)의 전날까지로 한다.

⑥ 제1항부터 제5항까지에서 규정한 사항 외에 방염처리능력 평가 및 공시에 필요한 세부규정은 협회가 정하되, 소방청장의 승인을 받아야 한다.

[본조신설 2019. 2. 18.]

제3절 소방시설공사 등의 하도급 통지 등 <개정 2015. 8. 4.>

제20조(하도급의 통지) ① 소방시설업자는 소방시설의 설계, 시공, 감리 및 방염(이하 " 소방시설공사등 " 이라 한다)을 하도급하려고 하거나 하수급인을 변경하는 경우에는 법 제21조의3제4항에 따라 별지 제31호서식의 소방시설공사등의 하도급통지서(전자문서로 된 소방시설공사등의 하도급통지서를 포함한다)에 다음 각 호의 서류(전자문서를 포함한다)를 첨부하여 미리 관계인 및 발주자에게 알려야 한다. <개정 2015. 8. 4., 2021. 6. 10.>

1. 하도급계약서(안) 1부
2. 예정공정표 1부
3. 하도급내역서 1부
4. 하수급인의 소방시설업 등록증 사본 1부

② 제1항에 따라 하도급을 하려는 소방시설업자는 관계인 및 발주자에게 통지한 소방시설공사등의 하도급통지서(전자문서로 된 소방시설공사등의 하도급통지서를 포함한다) 사본을 하수급자에게 주어야 한다.<개정 2015. 8. 4.>

③ 소방시설업자는 하도급계약을 해지하는 경우에는 법 제21조의3제4항에 따라 하도급계약 해지사실을 증명할 수 있는 서류(전자문서를 포함한다)를 관계인 및 발주자에게 알려야 한다. <개정 2015. 8. 4.>

[전문개정 2010. 11. 1.]

제20조의2(공사대금의 지급보증 등의 방법 및 절차) ① 법 제21조의4제1항 본문에 따라 발주자가 수급인에게 공사대금의 지급을 보증하거나 담보를 제공해야 하는 금액은 다음 각 호의 구분에 따른 금액으로 한다.

1. 공사기간이 4개월 이내인 경우: 도급금액에서 계약상 선급금을 제외한 금액
2. 공사기간이 4개월을 초과하는 경우로서 기성부분에 대한 대가를 지급하지 않기로 약정하거나 그 대가의 지급주기가 2개월 이내인 경우: 다음의 계산식에 따라 산출된 금액

$$\frac{\text{도급금액}-\text{계약상 선급금}}{\text{공사기간(월)}} \times 4$$

3. 공사기간이 4개월을 초과하는 경우로서 기성부분에 대한 대가의 지급주기가 2개월을 초과하는 경우: 다음의 계산식에 따라 산출된 금액

$$\frac{\text{도급금액-계약상 선급금}}{\text{공사기간(월)}} \times \text{기성부분에 대한 대가의 지급주기(월수)} \times 2$$

② 제1항에 따른 공사대금의 지급 보증 또는 담보의 제공은 수급인이 발주자에게 계약의 이행을 보증한 날부터 30일 이내에 해야 한다.

③ 공사대금의 지급 보증은 현금(체신관서 또는 「은행법」에 따른 은행이 발행한 자기앞수표를 포함한다)의 지급 또는 다음 각 호의 기관이 발행하는 보증서의 교부에 따른다.

1. 「소방산업의 진흥에 관한 법률」에 따른 소방산업공제조합
2. 「보험업법」에 따른 보험회사
3. 「신용보증기금법」에 따른 신용보증기금
4. 「은행법」에 따른 은행
5. 「주택도시기금법」에 따른 주택도시보증공사

④ 법 제21조의4제1항 단서에 따라 발주자가 공사대금의 지급을 보증하거나 담보를 제공하기 곤란한 경우에 지급하는 보험료 또는 공제료는 제1항에 따라 산정된 금액을 기초로 발주자의 신용도 등을 고려하여 제3항 각 호의 기관이 정하는 금액으로 한다.

⑤ 법 제21조의4제3항 전단에 따른 이행촉구의 통지는 다음 각 호의 어느 하나에 해당하는 방법으로 한다.

1. 「우편법 시행규칙」 제25조제1항제4호가목의 내용증명
2. 「전자문서 및 전자거래 기본법」에 따른 전자문서로서 다음 각 목의 어느 하나에 해당하는 요건을 갖춘 것
   가. 「전자서명법」에 따른 전자서명(서명자의 실지명의를 확인할 수 있는 것으로 한정한다)이 있을 것
   나. 「전자문서 및 전자거래 기본법」에 따른 공인전자주소를 이용할 것
3. 그 밖에 이행촉구의 내용 및 수신 여부를 객관적으로 확인할 수 있는 방법

[본조신설 2022. 4. 21.]

제21조(소방기술용역의 대가 기준 산정방식) 법 제25조에서 “행정안전부령으로 정하는 방식”이란 「엔지니어링산업 진흥법」 제31조제2항에 따라 산업통상자원부장관이 고시한 엔지니어링사업대가의 기준 중 다음 각 호에 따른 방식을 말한다. <개정 2013. 3. 23., 2014. 11. 19., 2017. 7. 26., 2021. 6. 10.>

1. 소방시설설계의 대가: 통신부문에 적용하는 공사비 요율에 따른 방식
2. 소방공사감리의 대가: 실비정액 가산방식

[전문개정 2010. 11. 1.]

제22조(소방시설공사 시공능력 평가의 신청) ① 법 제26조제1항에 따라 소방시설공사의 시공능력을 평가받으려는 공사업자는 법 제26조제2항에 따라 별지 제32호서식의 소방시설공사 시공능력평가신청서(전자문서로 된 소방시설공사 시공능력평가신청서를 포함한다)에 다음 각 호의 서류(전자문서를 포함한다)를 첨부하여 협회에 매년 2월 15일[제5호의 서류는 법인의 경우에는 매년 4월 15일, 개인의 경우에는 매년 6월 10일(「소득세법」 제70조의2제1항에 따른 성실신고확인대상사업자는 매년 7월 10일)]까지 제출해야 하며, 이 경우 협회는 공사업자가 첨부해야 할 서류를 갖추지 못하였을 때에는 15일의 보완기간을 부여하여 보완하게 해야 한다. 다만, 「전자정부법」 제36조제1항에 따른 행정정보의 공동이용을 통하여 첨부서류에 대한 정보를 확인할 수 있는 경우에는 그 확인으로 첨부서류를 갈음할 수 있다. <개정 2014. 11. 19., 2015. 8. 4., 2016. 8. 25., 2017. 7. 26., 2019. 2. 18., 2021. 7. 13., 2025. 1. 23.>

1. 소방공사실적을 증명하는 다음 각 목의 구분에 따른 해당 서류(전자문서를 포함한다)
   가. 국가, 지방자치단체, 「공공기관의 운영에 관한 법률」 제5조에 따른 공기업ㆍ준정부기관 또는 「지방공기업법」 제49조에 따라 설립된 지방공사나 같은 법 제76조에 따라 설립된 지방공단(이하 "국가등"이라 한다. 이하 같다)이 발주한 국내 소방시설공사의 경우: 해당 발주자가 발행한 별지 제33호서식의 소방시설공사 실적증명서
   나. 가목, 라목 또는 마목 외의 국내 소방시설공사와 하도급공사의 경우: 해당 소방시설공사의 발주자 또는 수급인이 발행한 별지 제33호서식의 소방시설공사 실적증명서 및 부가가치세법령에 따른 세금계산서(공급자 보관용) 사본이나 소득세법령에 따른 계산서(공급자 보관용) 사본
   다. 해외 소방시설공사의 경우: 재외공관장이 발행한 해외공사 실적증명서 또는 공사계약서 사본이 첨부된 외국환은행이 발행한 외화입금증명서
   라. 주한국제연합군 또는 그 밖의 외국군의 기관으로부터 도급받은 소방시설공사의 경우: 거래하는 외국환은행이 발행한 외화입금증명서 및 도급계약서 사본
   마. 공사업자의 자기수요에 따른 소방시설공사의 경우: 그 공사의 감리자가 확인한 별지 제33호서식의 소방시설공사 실적증명서
2. 평가를 받는 해의 전년도 말일 현재의 소방시설업 등록수첩 사본
3. 별지 제35호서식의 소방기술자보유현황
4. 별지 제36호서식의 신인도평가신고서(다음 각 목의 어느 하나에 해당하는 사실이 있는 경우에만 해당된다)
   가. 품질경영인증(ISO 9000) 취득
   나. 우수소방시설공사업자 지정
   다. 소방시설공사 표창 수상
5. 다음 각 목의 어느 하나에 해당하는 서류
   가. 「법인세법」 및 「소득세법」에 따라 관할 세무서장에게 제출한 조세에 관한 신고서(「세무사법」 제6조에 따라 등록한 세무사가 확인한 것으로서 재무상태표 및 손익계산서가 포함된 것)

나. 「주식회사 등의 외부감사에 관한 법률」에 따라 외부감사인의 회계감사를 받은 재무제표

다. 「공인회계사법」 제7조에 따라 등록한 공인회계사 또는 같은 법 제24조에 따라 등록한 회계법인이 감사한 회계서류

라. 출자ㆍ예치ㆍ담보 금액 확인서(다만, 소방청장이 지정하는 금융회사 또는 소방산업공제조합에서 통보하는 경우에는 생략할 수 있다)

② 제1항에서 규정한 사항 외에 시공능력 평가 등 업무수행에 필요한 세부규정은 협회가 정하되, 소방청장의 승인을 받아야 한다.<개정 2014. 11. 19., 2017. 7. 26., 2019. 2. 18.>

[전문개정 2010. 11. 1.]

제23조(시공능력의 평가) ① 법 제26조제3항에 따른 시공능력 평가의 방법은 별표 4와 같다. <개정 2015. 8. 4.>

② 제1항에 따라 평가된 시공능력은 공사업자가 도급받을 수 있는 1건의 공사도급금액으로 하고, 시공능력 평가의 유효기간은 공시일부터 1년간으로 한다. 다만, 다음 각 호의 어느 하나에 해당하는 사유로 평가된 시공능력의 유효기간은 그 시공능력 평가 결과의 공시일부터 다음 해의 정기 공시일(제3항 본문에 따라 공시한 날을 말한다)의 전날까지로 한다.

1. 법 제4조에 따라 소방시설공사업을 등록한 경우
2. 법 제7조제1항이나 제2항에 따라 소방시설공사업을 상속ㆍ양수ㆍ합병하거나 소방시설 전부를 인수한 경우
3. 제22조제1항 각 호의 서류가 거짓으로 확인되어 제4항에 따라 새로 평가한 경우

③ 협회는 시공능력을 평가한 경우에는 그 사실을 해당 공사업자의 등록수첩에 기재하여 발급하고, 매년 7월 31일까지 각 공사업자의 시공능력을 일간신문(「신문 등의 진흥에 관한 법률」 제2조제1호가목 또는 나목에 해당하는 일간신문으로서 같은 법 제9조제1항에 따른 등록 시 전국을 보급지역으로 등록한 일간신문을 말한다. 이하 같다) 또는 인터넷 홈페이지를 통하여 공시하여야 한다. 다만, 제2항 각 호의 어느 하나에 해당하는 사유로 시공능력을 평가한 경우에는 인터넷 홈페이지를 통하여 공시하여야 한다.

④ 협회는 시공능력평가 및 공시를 위하여 제22조에 따라 제출된 자료가 거짓으로 확인된 경우에는 그 확인된 날부터 10일 이내에 제3항에 따라 공시된 해당 공사업자의 시공능력을 새로 평가하고 해당 공사업자의 등록수첩에 그 사실을 기재하여 발급하여야 한다.

[전문개정 2010. 11. 1.]

제23조의2(설계업자 또는 감리업자의 선정 등) ① 법 제26조의2제1항 후단 및 영 제12조의8제1항에 따른 사업수행능력 평가의 세부기준은 다음 각 호의 평가기준을 말한다. <개정 2025. 1. 23.>

1. 설계용역의 경우: 별표 4의3의 사업수행능력 평가기준
2. 공사감리용역의 경우: 별표 4의4의 사업수행능력 평가기준

② 소방청장은 영 제12조의8에 따라 설계업자 또는 감리업자가 사업수행능력을 평가받을 때 제출하는 서류 등의 표준서식을 정하여 국가등이 이를 이용하게 할 수 있다.<개정 2017. 7. 26.>

③ 설계업자 및 감리업자는 그가 수행하거나 수행한 설계용역 또는 공사감리용역의 실적관리를 위하여 협회에 설계용역 또는 공사감리용역의 실적 현황을 제출할 수 있다.

④ 협회는 제3항에 따라 설계용역 또는 공사감리용역의 현황을 접수받았을 때에는 그 내용을 기록ㆍ관리하여야 하며, 설계업자 또는 감리업자가 요청하면 별지 제36호의2서식의 설계용역 수행현황확인서 또는 별지 제36호의3서식의 공사감리용역 수행현황확인서를 발급하여야 한다.

⑤ 협회는 제4항에 따라 설계용역 또는 공사감리용역의 기록ㆍ관리를 하는 경우나 설계용역 수행현황확인서, 공사감리용역 수행현황확인서를 발급할 때에는 그 신청인으로부터 실비(實費)의 범위에서 소방청장의 승인을 받아 정한 수수료를 받을 수 있다.<개정 2017. 7. 26.>

[본조신설 2016. 8. 25.]

제23조의3(기술능력 평가기준ㆍ방법) ① 국가등은 법 제26조의2 및 영 제12조의8제3항에 따라 기술과 가격을 분리하여 낙찰자를 선정하려는 경우에는 다음 각 호의 기준에 따라야 한다.

1. 설계용역의 경우: 별표 4의3의 평가기준에 따른 평가 결과 국가등이 정하는 일정 점수 이상을 얻은 자를 입찰참가자로 선정한 후 기술제안서(입찰금액이 적힌 것을 말한다. 이하 이 조에서 같다)를 제출하게 하고, 기술제안서를 제출한 자를 별표 4의5의 평가기준에 따라 평가한 결과 그 점수가 가장 높은 업체부터 순서대로 기술제안서에 기재된 입찰금액이 예정가격 이내인 경우 그 업체와 협상하여 낙찰자를 선정한다.
2. 공사감리용역의 경우: 별표 4의4의 평가기준에 따른 평가 결과 국가등이 정하는 일정 점수 이상을 얻은 자를 입찰참가자로 선정한 후 기술제안서를 제출하게 하고, 기술제안서를 제출한 자를 별표 4의6의 평가기준에 따라 평가한 결과 그 점수가 가장 높은 업체부터 순서대로 기술제안서에 기재된 입찰금액이 예정가격 이내인 경우 그 업체와 협상하여 낙찰자를 선정한다.

② 국가등은 낙찰된 업체의 기술제안서를 설계용역 또는 감리용역 계약문서에 포함시켜야 한다.

[본조신설 2016. 8. 25.]

제23조의4(감리업자의 선정 및 변경 통보) 영 제12조의9제2항에 따른 감리업자지정권자(이하 "감리업자지정권자"라 한다)는 법 제26조의2제2항에 따라 감리업자를 선정하거나 선정된 감리업자의 감리원이 변경되었을 때에는 그 사실을 별지 제37호서식에 따라 소방본부장 또는 소방서장에게 통보해야 한다.

[본조신설 2025. 1. 23.]

[종전 제23조의4는 제23조의5로 이동 <2025. 1. 23.>]

제23조의5(소방시설업 종합정보시스템의 구축ㆍ운영) ① 소방청장은 법 제26조의3제1항에 따른 소방시설업 종합정보시스템(이하 "소방시설업 종합정보시스템"이라 한다)의 구축 및 운영 등을 위하여 다음 각 호의 업무를 수행할 수 있다.

1. 소방시설업 종합정보시스템의 구축 및 운영에 관한 연구개발
2. 법 제26조의3제1항 각 호의 정보에 대한 수집ㆍ분석 및 공유
3. 소방시설업 종합정보시스템의 표준화 및 공동활용 촉진

② 소방청장은 소방시설업 종합정보시스템의 효율적인 구축과 운영을 위하여 협회, 소방기술과 관련된 법인 또는 단체와 협의체를 구성ㆍ운영할 수 있다.

③ 소방청장은 법 제26조의3제2항 전단에 따라 필요한 자료의 제출을 요청하는 경우에는 그 범위, 사용 목적, 제출기한 및 제출방법 등을 명시한 서면으로 해야 한다.

④ 법 제26조의3제3항에 따른 관련 기관 또는 단체는 소방청장에게 필요한 정보의 제공을 요청하는 경우에는 그 범위, 사용 목적 및 제공방법 등을 명시한 서면으로 해야 한다.

[본조신설 2020. 1. 15.]

[제23조의4에서 이동 <2025. 1. 23.>]

제4장 소방기술관리

제24조(소방기술과 관련된 자격ㆍ학력 및 경력의 인정 범위 등) ① 법 제28조제3항에 따른 소방기술과 관련된 자격ㆍ학력 및 경력의 인정 범위는 별표 4의2와 같다. <개정 2012. 2. 3., 2013. 11. 22.>

1. 삭제<2013. 11. 22.>
2. 삭제<2013. 11. 22.>
3. 삭제<2013. 11. 22.>

② 협회, 영 제20조제4항에 따라 소방기술과 관련된 자격ㆍ학력 및 경력의 인정업무를 위탁받은 소방기술과 관련된 법인 또는 단체는 법 제28조제1항에 따라 소방기술과 관련된 자격ㆍ학력 및 경력을 가진 사람을 소방기술자로 인정하려는 경우에는 법 제28조의2제1항에 따른 소방기술자 양성ㆍ인정 교육훈련(이하 "소방기술자 양성ㆍ인정 교육훈련"이라 한다)의 수료 여부를 확인하고 별지 제39호서식의 소방기술 인정 자격수첩과 별지 제39호의2서식에 따른 소방기술자 경력수첩을 발급해야 한다.<개정 2015. 8. 4., 2020. 1. 15., 2022. 4. 21.>

③ 제1항 및 제2항에서 규정한 사항 외에 자격수첩과 경력수첩의 발급절차 수수료 등에 관하여 필요한 사항은 소방청장이 정하여 고시한다.<개정 2014. 11. 19., 2015. 8. 4., 2017. 7. 26.>

[전문개정 2010. 11. 1.]

제25조(자격의 정지 및 취소에 관한 기준) 법 제28조제4항에 따른 자격의 정지 및 취소기준은 별표 5와 같다. <개정 2015. 8. 4.>

[전문개정 2010. 11. 1.]

[제목개정 2015. 8. 4.]

제25조의2(소방기술자 양성ㆍ인정 교육훈련의 실시 등) ① 법 제28조의2제2항에 따른 소방기술자 양성ㆍ인정 교육훈련기관(이하 "소방기술자 양성ㆍ인정 교육훈련기관"이라 한다)의 지정 요건은 다음 각 호와 같다.

1. 전국 4개 이상의 시ㆍ도에 이론교육과 실습교육이 가능한 교육ㆍ훈련장을 갖출 것
2. 소방기술자 양성ㆍ인정 교육훈련을 실시할 수 있는 전담인력을 6명 이상 갖출 것
3. 교육과목별 교재 및 강사 매뉴얼을 갖출 것
4. 교육훈련의 신청ㆍ수료, 성과측정, 경력관리 등에 필요한 교육훈련 관리시스템을 구축ㆍ운영할 것

② 소방기술자 양성ㆍ인정 교육훈련기관은 다음 각 호의 사항이 포함된 다음 연도 교육훈련계획을 수립하여 해당 연도 11월 30일까지 소방청장의 승인을 받아야 한다.

1. 교육운영계획
2. 교육 과정 및 과목
3. 교육방법
4. 그 밖에 소방기술자 양성ㆍ인정 교육훈련의 실시에 필요한 사항

③ 소방기술자 양성ㆍ인정 교육훈련기관은 교육 이수 사항을 기록ㆍ관리해야 한다.

[본조신설 2022. 4. 21.]

제26조(소방기술자의 실무교육) ① 소방기술자는 법 제29조제1항에 따른 실무교육을 2년마다 1회 이상 받아야 한다. 다만, 실무교육을 받아야 할 기간 내에 소방기술자 양성ㆍ인정 교육훈련을 받은 경우에는 해당 실무교육을 받은 것으로 본다. <개정 2022. 4. 21.>

② 영 제20조제1항에 따라 소방기술자 실무교육에 관한 업무를 위탁받은 실무교육기관 또는 「소방기본법」 제40조에 따른 한국소방안전원의 장(이하 "실무교육기관등의 장"이라 한다)은 소방기술자에 대한 실무교육을 실시하려면 교육일정 등 교육에 필요한 계획을 수립하여 소방청장에게 보고한 후 교육 10일 전까지 교육대상자에게 알려야 한다.<개정 2014. 11. 19., 2017. 7. 26., 2019. 2. 18.>

③ 제1항에 따른 실무교육의 시간, 교육과목, 수수료, 그 밖에 실무교육에 관하여 필요한 사항은 소방청장이 정하여 고시한다.<개정 2014. 11. 19., 2017. 7. 26.>

[전문개정 2010. 11. 1.]

제27조(교육수료 사항의 기록 등) ① 실무교육기관등의 장은 실무교육을 수료한 소방기술자의 기술자격증(자격수첩)에 교육수료 사항을 기재ㆍ날인하여 발급하여야 한다. <개정 2014. 9. 2.>

② 실무교육기관등의 장은 별지 제40호서식의 소방기술자 실무교육수료자 명단을 교육대상자가 소속된 소방시설업의 업종별로 작성하고 필요한 사항을 기록하여 갖춰 두어야 한다.

[전문개정 2010. 11. 1.]

제28조(감독) 소방청장은 실무교육기관등의 장이 실시하는 소방기술자 실무교육의 계획ㆍ실시 및 결과에 대하여 지도ㆍ감독하여야 한다. <개정 2014. 11. 19., 2017. 7. 26.>
[전문개정 2010. 11. 1.]

제5장 소방기술자 실무교육기관의 지정 등

제29조(소방기술자 실무교육기관의 지정기준) ① 법 제29조제4항에 따라 소방기술자에 대한 실무교육기관의 지정을 받으려는 자가 갖추어야 하는 실무교육에 필요한 기술인력 및 시설장비는 별표 6과 같다.
② 제1항에 따라 실무교육기관의 지정을 받으려는 자는 비영리법인이어야 한다.
[전문개정 2010. 11. 1.]

제30조(지정신청) ① 법 제29조제4항에 따라 실무교육기관의 지정을 받으려는 자는 별지 제41호서식의 실무교육기관 지정신청서(전자문서로 된 실무교육기관 지정신청서를 포함한다)에 다음 각 호의 서류(전자문서를 포함한다)를 첨부하여 소방청장에게 제출하여야 한다. 다만, 「전자정부법」 제36조제1항에 따른 행정정보의 공동이용을 통하여 첨부서류에 대한 정보를 확인할 수 있는 경우에는 그 확인으로 첨부서류를 갈음할 수 있다. <개정 2014. 11. 19., 2015. 8. 4., 2017. 7. 26.>
1. 정관 사본 1부
2. 대표자, 각 지부의 책임임원 및 기술인력의 자격을 증명할 수 있는 서류(전자문서를 포함한다)와 기술인력의 명단 및 이력서 각 1부
3. 건물의 소유자가 아닌 경우 건물임대차계약서 사본 및 그 밖에 사무실 보유를 증명할 수 있는 서류(전자문서를 포함한다) 각 1부
4. 교육장 도면 1부
5. 시설 및 장비명세서 1부
② 제1항에 따른 신청서를 제출받은 담당 공무원은 「전자정부법」 제36조제1항에 따라 행정정보의 공동이용을 통하여 다음 각 호의 서류를 확인하여야 한다.<개정 2013. 11. 22.>
1. 법인등기사항 전부증명서 1부
2. 건물등기사항 전부증명서(건물의 소유자인 경우에만 첨부한다)
[전문개정 2010. 11. 1.]

제31조(서류심사 등) ① 제30조에 따라 실무교육기관의 지정신청을 받은 소방청장은 제29조의 지정기준을 충족하였는지를 현장 확인하여야 한다. 이 경우 소방청장은 「소방기본법」 제40조에 따른 한국소방안전원에 소속된 사람을 현장 확인에 참여시킬 수 있다. <개정 2014. 11. 19., 2017. 7. 26., 2019. 2. 18.>
② 소방청장은 신청자가 제출한 신청서(전자문서로 된 신청서를 포함한다) 및 첨부서류(전자문서를 포함한다)가 미비되거나 현장 확인 결과 제29조에 따른 지정기준을 충족하지 못하였

을 때에는 15일 이내의 기간을 정하여 이를 보완하게 할 수 있다. 이 경우 보완기간 내에 보완하지 않으면 신청서를 되돌려 보내야 한다.<개정 2014. 11. 19., 2017. 7. 26.>
[전문개정 2010. 11. 1.]

제32조(지정서 발급 등) ① 소방청장은 제30조에 따라 제출된 서류(전자문서를 포함한다)를 심사하고 현장 확인한 결과 제29조의 지정기준을 충족한 경우에는 신청일부터 30일 이내에 별지 제42호서식의 실무교육기관 지정서(전자문서로 된 실무교육기관 지정서를 포함한다)를 발급하여야 한다. <개정 2014. 11. 19., 2017. 7. 26.>
② 제1항에 따라 실무교육기관을 지정한 소방청장은 지정한 실무교육기관의 명칭, 대표자, 소재지, 교육실시 범위 및 교육업무 개시일 등 교육에 필요한 사항을 관보에 공고하여야 한다. <개정 2014. 11. 19., 2017. 7. 26.>
[전문개정 2010. 11. 1.]

제33조(지정사항의 변경) 제32조제1항에 따라 실무교육기관으로 지정된 기관은 다음 각 호의 어느 하나에 해당하는 사항을 변경하려면 변경일부터 10일 이내에 소방청장에게 보고하여야 한다. <개정 2014. 11. 19., 2017. 7. 26.>
1. 대표자 또는 각 지부의 책임임원
2. 기술인력 또는 시설장비 등 지정기준
3. 교육기관의 명칭 또는 소재지
[전문개정 2010. 11. 1.]

제34조(휴업ㆍ재개업 및 폐업 신고 등) ① 제32조제1항에 따라 지정을 받은 실무교육기관은 휴업ㆍ재개업 또는 폐업을 하려면 그 휴업 또는 재개업을 하려는 날의 14일 전까지 별지 제43호서식의 휴업ㆍ재개업ㆍ폐업 보고서에 실무교육기관 지정서 1부를 첨부(폐업하는 경우에만 첨부한다)하여 소방청장에게 보고하여야 한다. <개정 2014. 11. 19., 2017. 7. 26.>
② 제1항에 따른 보고는 방문ㆍ전화ㆍ팩스 또는 컴퓨터통신으로 할 수 있다.
③ 소방청장은 제1항에 따라 휴업보고를 받은 경우에는 실무교육기관 지정서에 휴업기간을 기재하여 발급하고, 폐업보고를 받은 경우에는 실무교육기관 지정서를 회수하여야 한다. 이 경우 소방청장은 휴업ㆍ재개업ㆍ폐업 사실을 인터넷 등을 통하여 널리 알려야 한다.<개정 2014. 11. 19., 2017. 7. 26.>
[전문개정 2010. 11. 1.]

제35조(교육계획의 수립ㆍ공고 등) ① 실무교육기관등의 장은 매년 12월 31일까지 다음 해 교육계획을 실무교육의 종류별ㆍ대상자별ㆍ지역별로 수립하여 이를 일간신문 또는 인터넷 홈페이지에 공고하고 소방본부장 또는 소방서장에게 보고해야 한다. <개정 2024. 1. 4.>
② 제1항에 따른 교육계획을 변경하는 경우에는 변경한 날부터 10일 이내에 이를 일간신문 또는 인터넷 홈페이지에 공고하고 소방본부장 또는 소방서장에게 보고해야 한다.<개정 2024. 1. 4.>

[전문개정 2010. 11. 1.]

제36조(교육대상자 관리 및 교육실적 보고) ① 실무교육기관등의 장은 그 해의 교육이 끝난 후 직능별ㆍ지역별 교육수료자 명부를 작성하여 소방본부장 또는 소방서장에게 다음 해 1월 말까지 알려야 한다.

② 실무교육기관등의 장은 매년 1월 말까지 전년도 교육 횟수ㆍ인원 및 대상자 등 교육실적을 소방청장에게 보고하여야 한다.<개정 2014. 11. 19., 2017. 7. 26.>

[전문개정 2010. 11. 1.]

제6장 보칙

제37조(수수료 기준) ① 법 제34조에 따른 수수료 또는 교육비는 별표 7과 같다.

② 제1항에 따른 수수료는 다음 각 호의 어느 하나에 해당하는 방법으로 납부하여야 한다. 다만, 소방청장 또는 시ㆍ도지사(영 제20조제2항 또는 제3항에 따라 업무가 위탁된 경우에는 위탁받은 기관을 말한다)는 정보통신망을 이용한 전자화폐ㆍ전자결제 등의 방법으로 이를 납부하게 할 수 있다.<개정 2016. 1. 21., 2017. 7. 26., 2019. 2. 18.>

1. 법 제34조제1호부터 제3호에 따른 수수료: 해당 지방자치단체의 수입증지
2. 법 제34조제4호부터 제7호까지의 규정에 따른 수수료: 현금

[전문개정 2010. 11. 1.]

부칙 <제241호,2004. 7. 7.>

①(시행일) 이 규칙은 공포한 날부터 시행한다.

②(시공능력평가의 실질자본금 산정기준에 관한 적용례) 시공능력평가를 위한 실질자본금의 산정기준에 관한 별표 4 제2호 가목의 규정은 2005년 7월 1일 이후 최초로 시공능력평가를 신청하는 분부터 적용하되, 그 전까지는 소방방재청장의 승인을 얻어 소방안전협회장이 정한 기준에 의한다.

③(소방공사감리원 배치통보에 관한 특례) 제17조제1항의 규정에 불구하고 소방공사감리원 배치통보는 2004년 12월 31일까지는 종전의 소방법시행령 제41조의4제1항 및 별표 8의 규정에 의한다.

④(소방공사감리원 배치기준에 관한 경과조치) 이 규칙 시행 당시 종전의 소방법시행령 제41조의4 및 별표 8의 규정에 의하여 소방공사감리현장에 감리원을 배치한 경우에는 제16조의 규정에 의하여 소방공사감리원을 배치한 것으로 본다.

⑤(다른 법령과의 관계) 이 규칙 시행 당시 다른 법령에서 종전의 소방법시행규칙의 규정을 인용하고 있는 경우 이 규칙 가운데 그에 해당하는 규정이 있는 때에는 종전의 규정에 갈음하여 이 규칙 또는 이 규칙의 해당 규정을 인용한 것으로 본다.

부칙 <제345호,2006. 9. 7.>(행정정보의 공동이용 및 문서감축을 위한 경비업법 시행규칙 등 일부개정령)

이 영은 공포한 날부터 시행한다.

부칙 <제368호,2007. 1. 9.>

이 규칙은 공포한 날부터 시행한다.

부칙 <제415호,2007. 12. 31.>

제1조 (시행일) 이 규칙은 2008년 1월 1일부터 시행한다.

제2조 (서식에 관한 경과조치) 이 규칙 시행 당시 종전의 규정에 의하여 발급된 소방기술인정자격수첩은 이 규칙에 의하여 발급된 것으로 보며, 소방기술인정자격수첩 기재사항 중 “ 한국소방안전협회 마크 ”는 “ 발급기관 마크 ”로, “ 한국소방안전협회장 ”은 “ 발급기관명 ”으로 본다.

부칙 <제47호,2008. 12. 18.>(소방산업의 진흥에 관한 법률 시행규칙)

제1조(시행일) 이 규칙은 공포한 날부터 시행한다.

제2조(다른 법령의 개정) ① 생략

② 소방시설공사업법 시행규칙 일부를 다음과 같이 개정한다.

제24조제1항제3호가목 중 “ 한국소방검정공사 ”를 “ 한국소방산업기술원 ”으로 한다.

별표 4 부표 비고란의 제4호 경력란 및 같은 비고란의 제5호가목 중 “ 한국소방검정공사 ”를 각각 “ 한국소방산업기술원 ”으로 한다.

③ 부터 ⑤ 까지 생략

부칙 <제85호,2009. 6. 1.>

이 규칙은 공포한 날부터 시행한다.

부칙 <제91호,2009. 7. 3.>(한시적 행정규제 유예 등을 위한 다중이용업소의 안전관리에 관한 특별법 시행규칙 등 일부개정령)

이 규칙은 공포한 날부터 시행한다.

부칙 <제142호,2010. 6. 24.>

제1조(시행일) 이 규칙은 공포한 날부터 시행한다.

제2조(시공능력 평가방법의 변경에 관한 적용례) 별표 4의 개정규정은 2011년 1월 1일 이후 최초로 제23조제3항 본문에 따라 정기 공시하는 시공능력의 평가부터 적용한다.

부칙 <제168호,2010. 11. 1.>

제1조(시행일) 이 규칙은 공포한 날부터 시행한다.

제2조(시공능력평가 신청 및 평가방법의 변경에 관한 적용례) 제22조, 제23조 및 별표 4의 개정규정은 2011년 1월 1일 이후 최초로 제23조제3항 본문에 따라 정기 공시하는 시공능력의 평가부터 적용한다.

제3조(다른 법령의 인용에 따른 경과조치) 2010년 11월 17일까지는 제14조의 개정규정 중 "은행"을 "금융기관"으로 본다.

부칙 <제216호,2011. 5. 17.>

제1조(시행일) 이 규칙은 공포한 날부터 시행한다.

제2조(소방공사감리현장의 감리원 배치기준에 관한 적용례) 제16조제1항의 개정규정은 이 규칙 시행 당시 소방공사감리가 진행 중인 소방공사감리현장에 대해서도 적용한다.

부칙 <제282호,2012. 2. 3.>(소방시설 설치ㆍ유지 및 안전관리에 관한 법률 시행규칙)

제1조(시행일) 이 규칙은 2012년 2월 5일부터 시행한다. <단서 생략>

제2조부터 제4조까지 생략

제5조(다른 법령의 개정) ① 생략

② 소방시설공사업법 시행규칙 일부를 다음과 같이 개정한다.

제24조제1항제3호다목 중 "방화관리자"를 "소방안전관리자"로, "방화관리 업무"를 "소방안전관리 업무"로 한다.

별표 6 제3호다목 중 "방화관리자"를 "소방안전관리자"로 하고, 같은 표 제3호라목 그 밖의 장비 중 "「소방시설 설치유지 및 안전관리에 관한 법률 시행령」호"을 "「소방시설 설치ㆍ유지 및 안전관리에 관한 법률 시행령」"으로 한다.

제6조 생략

부칙 <제297호,2012. 5. 31.>(개인정보 보호를 위한 공공기록물 관리에 관한 법률 시행규칙 등 일부개정령)

제1조(시행일) 이 규칙은 공포한 날부터 시행한다.

제2조(서식 개정에 관한 경과조치) 이 규칙 시행 당시 종전의 규정에 따른 서식은 2012년 8월 31일까지 이 규칙에 따른 서식과 함께 사용할 수 있다.

부칙 <제299호,2012. 6. 1.>

제1조(시행일) 이 규칙은 공포한 날부터 시행한다.

제2조(소방시설업의 지위승계 등 신고의 처리기간 단축에 관한 적용례) 제7조제3항, 제12조제4항 및 제15조3항의 개정규정은 이 규칙 시행 후에 소방시설업의 지위승계 등을 신고하는 경우부터 적용한다.

부칙 <제3호,2013. 3. 23.>(소방방재청과 그 소속기관 직제 시행규칙)

제1조(시행일) 이 규칙은 공포한 날부터 시행한다.

제2조 생략

제3조(다른 법령의 개정) ①부터 ④까지 생략

⑤ 소방시설공사업법 시행규칙 일부를 다음과 같이 개정한다.

제5조 각 호 외의 부분, 제8조 각 호 외의 부분, 제12조제2항 각 호 외의 부분, 제14조 각 호 외의 부분, 제16조제2항ㆍ제3항 및 제21조 각 호 외의 부분 중 "행정안전부령"을 각각 "안전행정부령"으로 한다.

제21조 각 호 외의 부분 중 "지식경제부장관"을 "산업통상자원부장관"으로 한다.

⑥부터 ⑫까지 생략

부칙 <제28호,2013. 11. 22.>

제1조(시행일) 이 규칙은 2013년 11월 23일부터 시행한다.

제2조(외국인의 소방시설업 등록에 관한 적용례) 제2조제1항제4호의 개정규정은 이 규칙 시행 전에 소방시설업 등록을 신청한 경우에 대해서도 적용한다.

부칙 <제92호,2014. 9. 2.>

이 규칙은 공포한 날부터 시행한다.

부칙 <제1105호,2014. 11. 19.>(국민안전처와 그 소속기관 직제 시행규칙)

제1조(시행일) 이 규칙은 공포한 날부터 시행한다. 다만, 부칙 제6조에 따라 개정되는 부령 중 이 규칙 시행 전에 공포되었으나 시행일이 도래하지 아니한 총리령 또는 부령을 개정한 부분은 각각 해당 총리령 또는 부령의 시행일부터 시행한다.

제2조부터 제5조까지 생략

제6조(다른 법령의 개정) ①부터1& 까지 생략

1* 소방시설공사업법 시행규칙 일부를 다음과 같이 개정한다.

제2조제1항제2호 본문ㆍ단서, 제3조제1항, 제17조제4항, 제22조제1항제5호라목, 같은 조 제2항 전단ㆍ후단, 제24조제3항, 제26조제2항ㆍ3항, 제28조, 제30조제1항 각 호 외의 부분 본문, 제31조제1항 전단ㆍ후단, 같은 조 제2항 전단, 제32조제1항ㆍ제2항, 제33조 각 호 외의 부분, 제34조제1항, 같은 조 제3항 전단ㆍ후단 및 제36조제2항 중 "소방방재청장"을 각각 "국민안전처장관"으로 한다.

제5조 각 호 외의 부분, 제8조 각 호 외의 부분, 제12조제2항 각 호 외의 부분, 제14조 각 호 외의 부분, 제16조제2항ㆍ제3항 및 제21조 각 호 외의 부분 중 "안전행정부령"을 각각 "총리령"으로 한다.

별표 4 제2호의 자본금평가액 계산식, 같은 호 다목 본문 및 별표 7 제4호ㆍ제5호 중 "소방방재청장"을 각각 "국민안전처장관"으로 한다.

별지 제7호서식 뒤쪽 첨부서류란의 출자ㆍ예치ㆍ담보한 금액(소방시설공사업인 경우에만 해당합니다)의 신고인 제출서류란, 별지 제32호서식 앞쪽의 수수료란, 같은 서식 뒤쪽의 첨부서류란 제5호라목 단서, 별지 제41호서식 앞쪽, 별지 제42호서식 및 별지 제43호서식 앞쪽 중 "소방방재청장"을 각각 "국민안전처장관"으로 한다.

별지 제41호서식 뒤쪽의 처리절차란 및 별지 제43호서식 뒤쪽의 처리절차란 중 "소방방재청"을 각각 "국민안전처"로 한다.

1(부터4! 까지 생략

부칙 <제1185호,2015. 8. 4.>

제1조(시행일) 이 규칙은 공포한 날부터 시행한다.

제2조(행정처분기준에 관한 경과조치) 이 규칙 시행 전의 소방시설업자의 위반행위에 대하여 행정처분(과징금 부과처분을 포함한다)의 기준을 적용할 때에는 별표 1 및 별표 2의 개정규정에도 불구하고 종전의 규정에 따른다.

제3조(등록증 및 등록수첩 발급 등에 관한 경과조치) 이 규칙 시행 당시 종전의 규정에 따라 발급된 등록증ㆍ등록수첩ㆍ자격수첩 및 경력수첩(소방기술 인정자로부터 발급받은 경력인정에 관한 수첩을 포함한다)은 이 규칙에 따라 발급된 등록증ㆍ등록수첩ㆍ자격수첩 및 경력수첩으로 본다.

부칙 <제1242호,2016. 1. 21.>

이 규칙은 2016년 1월 21일부터 시행한다.

부칙 <제1247호,2016. 1. 27.>(법령서식 일괄 개정을 위한 119구조ㆍ구급에 관한 법률 시행규칙 등 일부개정령)

제1조(시행일) 이 규칙은 공포한 날부터 시행한다.

제2조(서식에 관한 경과조치) 이 규칙 시행 당시 종전의 규정에 따른 서식은 이 규칙 시행 이후 3개월 간 이 규칙에 따른 서식과 함께 사용할 수 있다.

부칙 <제1316호,2016. 8. 25.>

이 규칙은 공포한 날부터 시행한다. 다만, 제23조의2, 제23조의3, 별표 1, 별표 2 및 별표 4의3부터 별표 제4의6까지의 개정규정은 2017년 1월 28일부터 시행한다.

부칙 <제1365호,2017. 2. 6.>

이 규칙은 공포한 날부터 시행한다.

부칙 <제2호,2017. 7. 26.>(소방청과 그 소속기관 직제 시행규칙)

제1조(시행일) 이 규칙은 공포한 날부터 시행한다. 다만, 부칙 제3조에 따라 개정되는 총리령 중 이 영 시행 전에 공포되었으나 시행일이 도래하지 아니한 총리령을 개정한 부분은 각각 해당 총리령의 시행일부터 시행한다.

제2조 생략

제3조(다른 법령의 개정) ①부터 ⑨까지 생략

⑩ 소방시설공사업법 시행규칙 일부를 다음과 같이 개정한다.

제2조제1항제3호 본문ㆍ단서, 같은 항 제4호 각 호 외의 부분, 제19조제1호, 제22조제1항제5호라목, 같은 조 제2항 전단ㆍ후단, 제23조의2제2항ㆍ제5항, 제24조제3항, 제26조제2항ㆍ제3항, 제28조, 제30조제1항 각 호 외의 부분 본문, 제31조제1항 전단ㆍ후단, 같은 조 제2항 전단, 제32조제1항ㆍ제2항, 제33조 각 호 외의 부분, 제34조제1항, 같은 조 제3항 전단ㆍ후단, 제36조제2항 및 제37조제2항 각 호 외의 부분 단서 중 "국민안전처장관"을 각각 "소방청장"으로 한다.

제5조 각 호 외의 부분, 제8조 각 호 외의 부분, 제12조제2항 각 호 외의 부분, 제16조제2항ㆍ제3항 및 제21조 각 호 외의 부분 중 "총리령"을 각각 "행정안전부령"으로 한다.

별표 4 제2호의 자본금평가액 계산식, 같은 호 다목 본문, 별표 4의3 비고 제1호ㆍ제3호, 별표 4의4 비고 제1호 및 별표 7 제4호ㆍ제5호 중 “ 국민안전처장관 ”을 각각 “ 소방청장 ”으로 한다.

별지 제29호서식 앞쪽의 첨부서류란 제1호, 별지 제32호서식 앞쪽의 수수료란, 같은 서식 뒤쪽의 첨부서류란 제5호라목, 별지 제41호서식 앞쪽, 별지 제42호서식 및 별지 제43호서식 앞쪽 중 “ 국민안전처장관 ”을 각각 “ 소방청장 ”으로 한다.

별지 제41호서식 뒤쪽의 처리절차란 및 별지 제43호서식 뒤쪽의 처리절차란 중 “ 국민안전처 ”를 각각 “ 소방청 ”으로 한다.

⑪부터1& 까지 생략

부칙 <제102호,2019. 2. 18.>

제1조(시행일) 이 규칙은 공포한 날부터 시행한다.

제2조(방염처리능력 평가 신청에 관한 특례) 방염처리업자가 2019년에 방염처리능력을 평가받으려는 경우에는 제19조의2제1항 본문의 개정규정에도 불구하고 방염처리능력 평가 신청서(전자문서를 포함한다)를 2019년 4월 15일까지 제출할 수 있다.

제3조(서식에 관한 경과조치) 이 규칙 시행 당시 종전의 별지 제4호서식에 따라 발급된 소방시설업 등록수첩은 이 규칙에 따라 발급된 것으로 보며, 소방시설업 등록수첩 기재사항 중 “ 시공능력 ”은 “ 시공능력ㆍ방염처리능력 ”으로 본다.

부칙 <제156호,2020. 1. 15.>

이 규칙은 공포한 날부터 시행한다. 다만, 제12조제1항 및 별지 제14호서식의 개정규정은 공포 후 3개월이 경과한 날부터 시행한다.

부칙 <제261호,2021. 6. 10.>

이 규칙은 2021년 6월 10일부터 시행한다.

부칙 <제268호,2021. 7. 13.>(어려운 법령용어 정비를 위한 13개 법령의 일부개정에 관한 행정안전부령)

이 규칙은 공포한 날부터 시행한다.

부칙 <제330호,2022. 4. 21.>

이 규칙은 2022년 4월 21일부터 시행한다.

부칙 <제360호,2022. 12. 1.>(소방시설 설치 및 관리에 관한 법률 시행규칙)

제1조(시행일) 이 규칙은 공포한 날부터 시행한다. <단서 생략>

제2조부터 제5조까지 생략

제6조(다른 법령의 개정) ①부터 ③까지 생략

④ 소방시설공사업법 시행규칙 일부를 다음과 같이 개정한다.

제12조제1항제4호 단서 중 "「화재예방, 소방시설 설치ㆍ유지 및 안전관리에 관한 법률 시행규칙」 제4조제2항"을 "「소방시설 설치 및 관리에 관한 법률 시행규칙」 제3조제2항"으로 한다.

제15조제1항제4호 중 "「화재예방, 소방시설 설치ㆍ유지 및 안전관리에 관한 법률 시행규칙」 제4조제2항"을 "「소방시설 설치 및 관리에 관한 법률 시행규칙」 제3조제2항"으로 한다.

제19조의2제2항제1호가목1) 중 "「화재예방, 소방시설 설치ㆍ유지 및 안전관리에 관한 법률」 제13조제1항"을 "「소방시설 설치 및 관리에 관한 법률」 제21조제1항"으로 한다.

별표 4의2 제1호가목 1)부터 10)까지 외의 부분, 같은 호 나목1)부터 7)까지 외의 부분 및 같은 호 다목 1)부터 6)까지 외의 부분 중 "「화재예방, 소방시설 설치ㆍ유지 및 안전관리에 관한 법률」 별표 9 제2호라목"을 각각 "「소방시설 설치 및 관리에 관한 법률」 별표 9 비고의 제2호"로 한다.

별지 제14호서식의 첨부서류란 제4호 중 "「화재예방, 소방시설 설치ㆍ유지 및 안전관리에 관한 법률 시행규칙」 제4조제2항"을 "「소방시설 설치 및 관리에 관한 법률 시행규칙」 제3조제2항"으로 한다.

별지 제21호서식 앞쪽의 첨부서류란 제4호 중 "「화재예방, 소방시설 설치ㆍ유지 및 안전관리에 관한 법률 시행규칙」 제4조제2항"을 "「소방시설 설치 및 관리에 관한 법률 시행규칙」 제3조제2항"으로 한다.

별지 제30호의2서식 뒤쪽의 첨부서류란 제1호가목1) 중 "「화재예방, 소방시설 설치ㆍ유지 및 안전관리에 관한 법률」 제13조제1항"을 "「소방시설 설치 및 관리에 관한 법률」 제21조제1항"으로 한다.

⑤ 및 ⑥ 생략

제7조 생략

부칙 <제361호,2022. 12. 1.>(화재의 예방 및 안전관리에 관한 법률 시행규칙)

제1조(시행일) 이 규칙은 공포한 날부터 시행한다.

제2조부터 제7조까지 생략

제8조(다른 법령의 개정) ①부터 ⑤까지 생략

⑥ 소방시설공사업법 시행규칙 일부를 다음과 같이 개정한다.

별표 4의2 제1호다목2)마) 중 “ 소방특별조사 ”를 “ 화재안전조사 ”로 하고, 같은 목 5) 중 “ 「화재예방, 소방시설 설치ㆍ유지 및 안전관리에 관한 법률」 제20조제2항 ”을 “ 「화재의 예방 및 안전관리에 관한 법률」 제24조제1항 ”으로 하며, 같은 호 라목 경력의 구분란 1)마) 중 “ 소방특별조사 ”를 “ 화재안전조사 ”로 하고, 같은 목 경력의 구분란 4) 중 “ 「화재예방, 소방시설 설치ㆍ유지 및 안전관리에 관한 법률」 제20조제2항 ”을 “ 「화재의 예방 및 안전관리에 관한 법률」 제24조제1항 ”으로 한다.

⑦부터 ⑨까지 생략

제9조 생략

부칙 <제363호,2022. 12. 19.>(자격 취득 등에 요구되는 실무경력의 인정범위 확대 등을 위한 3개 법령의 일부개정에 관한 행정안전부령)

이 규칙은 공포한 날부터 시행한다.

부칙 <제366호,2022. 12. 30.>

이 규칙은 공포한 날부터 시행한다.

부칙 <제397호,2023. 4. 19.>(소상공인 경제회복 지원을 위한 2개 법령의 일부개정에 관한 행정안전부령)

제1조(시행일) 이 규칙은 공포한 날부터 시행한다.

제2조(행정처분에 관한 적용례) 제1조 및 제2조의 개정규정은 이 규칙 시행 전의 위반행위에 대하여 이 규칙 시행 이후 행정처분을 하는 경우에도 적용한다.

부칙 <제447호,2024. 1. 4.>

제1조(시행일) 이 규칙은 2024년 1월 4일부터 시행한다. 다만, 별표 4 제3호나목1)의 개정규정은 2024년 8월 1일부터 시행한다.

제2조(시공능력 평가방법 변경에 관한 적용례) 별표 4 제3호나목1)의 개정규정은 부칙 제1조 단서에 따른 시행일 이후 제23조제3항에 따라 공시하는 경우부터 적용한다.

부칙 <제525호,2024. 11. 29.>

이 규칙은 2024년 12월 1일부터 시행한다.

부칙 <제543호,2025. 1. 23.>

이 규칙은 공포한 날부터 시행한다. 다만, 제23조의4, 제23조의5, 별표 4의4 및 별지 제37호서식의 개정규정은 2025년 1월 31일부터 시행한다.

부칙 <제558호,2025. 5. 15.>

제1조(시행일) 이 규칙은 공포한 날부터 시행한다.

제2조(서식에 관한 경과조치) 이 규칙 시행 당시 종전의 규정에 따라 사용 중인 서식은 이 규칙에 따른 서식과 함께 계속하여 사용할 수 있다. 이 경우 이 규칙에 따라 개정된 부분은 수정하여 사용한다.

부칙 <제587호,2025. 10. 31.>(정부조직법 개편 반영을 위한 3개 법령의 일부개정에 관한 행정안전부령)

이 규칙은 공포한 날부터 시행한다.

부칙 <제598호,2025. 12. 31.>(소방청과 그 소속기관 직제 시행규칙)

제1조(시행일) 이 규칙은 2026년 1월 1일부터 시행한다. 다만, 부칙 제3조는 2026년 1월 2일부터 시행한다.

제2조 생략

제3조(다른 법령의 개정) 소방시설공사업법 시행규칙 일부를 다음과 같이 개정한다.

제2조제1항제4호나목 중 “ 기획재정부 ”를 “ 재정경제부 ”로 한다.

부칙 <제628호,2026. 7. 1.>(통합특별시 신설에 따른 소방청 소관 22개 법령의 일부개정에 관한 행정안전부령)

이 규칙은 2026년 7월 1일부터 시행한다.

■ 소방시설공사업법 시행규칙 [별표 1] <개정 2024. 1. 4.>

소방시설업에 대한 행정처분기준(제9조 관련)

1. 일반기준

가. 위반행위가 동시에 둘 이상 발생한 경우에는 그 중 중한 처분기준(중한 처분기준이 동일한 경우에는 그 중 하나의 처분기준을 말한다. 이하 같다)에 따르되, 둘 이상의 처분기준이 동일한 영업정지인 경우에는 중한 처분의 2분의 1까지 가중하여 처분할 수 있다.

나. 영업정지 처분기간 중 영업정지에 해당하는 위반사항이 있는 경우에는 종전의 처분기간 만료일의 다음날부터 새로운 위반사항에 대한 영업정지의 행정처분을 한다.

다. 위반행위의 차수에 따른 행정처분기준은 최근 1년간 같은 위반행위로 행정처분을 받은 경우에 적용하되, 제2호처목에 따른 위반행위의 차수는 재물 또는 재산상의 이익을 취득하거나 제공한 횟수로 산정한다. 이 경우 기준 적용일은 위반사항에 대한 행정처분일과 그 처분 후 다시 적발한 날을 기준으로 한다.

라. 다목에 따라 가중된 행정처분을 하는 경우 가중처분의 적용차수는 그 위반행위 전 행정처분 차수(다목에 따른 기간 내에 행정처분이 둘 이상 있었던 경우에는 높은 차수를 말한다)의 다음 차수로 한다. 다만, 적발된 날부터 소급하여 1년이 되는 날 전에 한 행정처분은 가중처분의 차수 산정 대상에서 제외한다.

마. 영업정지 등에 해당하는 위반사항으로서 위반행위의 동기·내용·횟수·사유 또는 그 결과를 고려하여 다음 각 목에 해당하는 경우 그 처분을 가중하거나 감경할 수 있다. 이 경우 그 처분이 영업정지일 때에는 그 처분기준의 2분의 1의 범위에서 가중하거나 감경할 수 있고, 그 처분이 등록취소(법 제9조제1항제1호, 제3호, 제6호 및 제7호를 위반하여 등록취소가 된 경우는 제외한다)인 경우에는 등록취소 전 차수의 행정처분이 영업정지일 경우 처분기준의 2배 이상의 영업정지처분으로 감경할 수 있다.

1) 가중사유

가) 위반행위가 사소한 부주의나 오류가 아닌 고의나 중대한 과실에 의한 것으로 인정되는 경우

나) 위반의 내용·정도가 중대하여 관계인에게 미치는 피해가 크다고 인정되는 경우

2) 감경 사유

가) 위반행위가 고의나 중대한 과실이 아닌 사소한 부주의나 오류로 인한 것으로 인정되는 경우

나) 위반의 내용·정도가 경미하여 관계인에게 미치는 피해가 적다고 인정되는 경우

다) 위반행위자의 위반행위가 처음이며 5년 이상 소방시설업을 모범적으

로 해 온 사실이 인정되는 경우

라) 위반행위자가 그 위반행위로 인하여 검사로부터 기소유예 처분을 받거나 법원으로부터 선고유예 판결을 받은 경우

바. 시·도지사는 고의 또는 중과실이 없는 위반행위자가 「소상공인기본법」 제2조에 따른 소상공인인 경우에는 다음의 사항을 고려하여 제2호의 개별기준에 따른 처분을 감경할 수 있다. 이 경우 그 처분이 영업정지인 경우에는 그 처분기준의 100분의 70 범위에서 감경할 수 있고, 그 처분이 등록취소(법 제9조제1항제1호, 제3호, 제6호 및 제7호를 위반하여 등록취소가 된 경우는 제외한다)인 경우에는 등록취소 전 차수의 행정처분이 영업정지일 경우 그 처분기준의 영업정지 처분으로 감경할 수 있다. 다만, 마목에 따른 감경과 중복하여 적용하지 않는다.

1) 해당 행정처분으로 위반행위자가 더 이상 영업을 영위하기 어렵다고 객관적으로 인정되는지 여부

2) 경제위기 등으로 위반행위자가 속한 시장·산업 여건이 현저하게 변동되거나 지속적으로 악화된 상태인지 여부

2. 개별기준

위반사항	근거법령	행정처분 기준		
		1차	2차	3차
가. 거짓이나 그 밖의 부정한 방법으로 등록한 경우	법 제9조	등록취소		
나. 법 제4조제1항에 따른 등록기준에 미달하게 된 후 30일이 경과한 경우(법 제9조제1항제2호 단서에 해당하는 경우는 제외한다)	법 제9조	경고(시정명령)	영업정지 3개월	등록취소
다. 법 제5조 각 호의 등록 결격사유에 해당하게 된 경우	법 제9조	등록취소		
라. 등록을 한 후 정당한 사유 없이 1년이 지날 때까지 영업을 시작하지 아니하거나 계속하여 1년 이상 휴업한 때	법 제9조	경고(시정명령)	등록취소	
마. 법 제8조제1항을 위반하여 다른 자에게 자기의 성명이나 상호를 사용하여 소방시설공사등을 수급 또는 시공하게 하거나 소방시설업의 등록증 또는 등록수첩을 빌려준 경우	법 제9조	영업정지 6개월	등록취소	
바. 법 제8조제2항을 위반하여 영업정지 기간 중에 소방시설공사등을 한 경우	법 제9조	등록취소		

사. 법 제8조제3항 또는 제4항을 위반하여 통지를 하지 아니하거나 관계서류를 보관하지 아니한 경우	법 제9조	경고 (시정명령)	영업정지 1개월	등록취소
아. 법 제11조 또는 제12조제1항을 위반하여 화재안전기준 등에 적합하게 설계·시공을 하지 아니하거나, 법 제16조제1항에 따라 적합하게 감리를 하지 아니한 경우	법 제9조	영업정지 1개월	영업정지 3개월	등록취소
자. 법 제11조, 제12조제1항, 제16조제1항 또는 제20조의2에 따른 소방시설공사등의 업무수행 의무 등을 고의 또는 과실로 위반하여 다른 자에게 상해를 입히거나 재산피해를 입힌 경우	법 제9조	영업정지 6개월	등록취소	
차. 법 제12조제2항을 위반하여 소속 소방기술자를 공사현장에 배치하지 아니하거나 거짓으로 한 경우	법 제9조	경고 (시정명령)	영업정지 1개월	등록취소
카. 법 제13조 또는 제14조를 위반하여 착공신고(변경신고를 포함한다)를 하지 아니하거나 거짓으로 한 때 또는 완공검사(부분완공검사를 포함한다)를 받지 아니한 경우	법 제9조	경고 (시정명령)	영업정지 3개월	등록취소
타. 법 제13조제2항 후단을 위반하여 착공신고사항 중 중요한 사항에 해당하지 아니하는 변경사항을 같은 항 각 호의 어느 하나에 해당하는 서류에 포함하여 보고하지 아니한 경우	법 제9조	경고 (시정명령)	영업정지 1개월	등록취소
파. 법 제15조제3항을 위반하여 하자보수 기간 내에 하자보수를 하지 아니하거나 하자보수계획을 통보하지 아니한 경우	법 제9조	경고 (시정명령)	영업정지 1개월	등록취소
하. 법 제16조제3항에 따른 감리의 방법을 위반한 경우	법 제9조	경고 (시정명령)	영업정지 1개월	등록취소
거. 법 제17조제3항을 위반하여 인수·인계를 거부·방해·기피한	법 제9조	영업정지 1개월	영업정지 3개월	등록취소

경우				
너. 법 제18조제1항을 위반하여 소속 감리원을 공사현장에 배치하지 아니하거나 거짓으로 한 경우	법 제9조	영업정지 1개월	영업정지 3개월	등록취소
더. 법 제18조제3항의 감리원 배치기준을 위반한 경우	법 제9조	경고 (시정명령)	영업정지 1개월	등록취소
러. 법 제19조제1항에 따른 요구에 따르지 아니한 경우	법 제9조	영업정지 1개월	영업정지 3개월	등록취소
머. 법 제19조제3항을 위반하여 보고하지 아니한 경우	법 제9조	경고 (시정명령)	영업정지 1개월	등록취소
버. 법 제20조를 위반하여 감리 결과를 알리지 아니하거나 거짓으로 알린 경우 또는 공사감리 결과보고서를 제출하지 아니하거나 거짓으로 제출한 경우	법 제9조	경고 (시정명령)	영업정지 3개월	등록취소
서. 법 제20조의2를 위반하여 방염을 한 경우	법 제9조	영업정지 3개월	영업정지 6개월	등록취소
어. 법 제20조의3제2항에 따른 방염처리능력 평가에 관한 서류를 거짓으로 제출한 경우	법 제9조	영업정지 3개월	영업정지 6개월	등록취소
저. 법 제21조의3제4항을 위반하여 하도급 등에 관한 사항을 관계인과 발주자에게 알리지 아니하거나 거짓으로 알린 경우	법 제9조	경고 (시정명령)	영업정지 1개월	등록취소
처. 법 제21조의5제1항 또는 제3항을 위반하여 부정한 청탁을 받고 재물 또는 재산상의 이익을 취득하거나 부정한 청탁을 하면서 재물 또는 재산상의 이익을 제공한 경우	법 제9조			
1) 취득하거나 제공한 재물 또는 재산상 이익의 가액(價額)이 1천만원 이상인 경우		영업정지 3개월	영업정지 6개월	등록취소
2) 취득하거나 제공한 재물 또는 재산상 이익의 가액이 1백만원 이상 1천만원 미만인 경우		영업정지 2개월	영업정지 5개월	등록취소
3) 취득하거나 제공한 재물 또는 재산상 이익의 가액이 1백만원 미만인 경우		영업정지 1개월	영업정지 4개월	등록취소
커. 법 제22조제1항 본문을 위반하여 도급받은 소방시설의 설계,	법 제9조	영업정지 3개월	영업정지 6개월	등록취소

시공, 감리를 하도급한 경우				
터. 법 제22조제2항을 위반하여 하도급받은 소방시설공사를 다시 하도급한 경우	법 제9조	영업정지 3개월	영업정지 6개월	등록취소
퍼. 법 제22조의2제2항을 위반하여 정당한 사유 없이 하수급인 또는 하도급 계약내용의 변경요구에 따르지 아니한 경우	법 제9조	경고 (시정명령)	영업정지 1개월	등록취소
허. 제22조의3을 위반하여 하수급인에게 대금을 지급하지 아니한 경우	법 제9조	영업정지 1개월	영업정지 3개월	등록취소
고. 법 제24조를 위반하여 시공과 감리를 함께 한 경우	법 제9조	영업정지 3개월	등록취소	
노. 법 제26조제2항에 따른 시공능력 평가에 관한 서류를 거짓으로 제출한 경우	법 제9조	영업정지 3개월	영업정지 6개월	등록취소
도. 법 제26조의2제1항 후단에 따른 사업수행능력 평가에 관한 서류를 위조하거나 변조하는 등 거짓이나 그 밖의 부정한 방법으로 입찰에 참여한 경우	법 제9조	영업정지 3개월	영업정지 6개월	등록취소
로. 법 제31조에 따른 명령을 위반하여 보고 또는 자료 제출을 하지 아니하거나 거짓으로 보고 또는 자료 제출을 한 경우	법 제9조	영업정지 3개월	영업정지 6개월	등록취소
모. 정당한 사유 없이 법 제31조에 따른 관계 공무원의 출입 또는 검사·조사를 거부·방해 또는 기피한 경우	법 제9조	영업정지 3개월	영업정지 6개월	등록취소

■ 소방시설공사업법 시행규칙 [별표 2] <개정 2025. 1. 23.>

과징금의 부과기준(제10조제1호 관련)

1. 일반기준

가. 영업정지 1개월은 30일로 계산한다.

나. 과징금 산정은 별표 1 제2호의 영업정지기간(일)에 제2호에 따른 1일 과징금 금액을 곱하여 얻은 금액으로 한다.

다. 위반행위가 둘 이상 발생한 경우 과징금 부과에 따른 영업정지기간(일) 산정은 별표 1 제2호의 개별기준에 따른 각각의 영업정지처분기간을 합산한 기간으로 한다.

라. 영업정지에 해당하는 위반사항으로서 위반행위의 동기·내용·횟수 또는 그 결과를 고려하여 그 처분기준의 2분의 1까지 감경한 경우 과징금 부과에 따른 영업정지기간(일) 산정은 감경한 영업정지기간으로 한다.

마. 제2호에 따른 연간 매출액은 해당 업체에 대한 행정처분일이 속한 연도의 전년도 1년간 총 매출액을 기준으로 하며, 신규사업·휴업 등에 따라 전년도 1년간의 총매출액을 산출할 수 없는 경우에는 분기별·월별 또는 일별 매출액을 기준으로 하여 연간 매출액을 산정한다.

바. 별표 1 제2호 행정처분 개별기준 중 나목·마목·거목·도목·로목 및 모목의 위반사항에는 법 제10조제1항에 따른 영업정지를 갈음하여 과징금을 부과할 수 없다.

2. 개별기준

등급	연간 매출액	1일 과징금 금액(단위: 원)
1	1억원 이하	10,000
2	1억원 초과 ~ 2억원 이하	20,500
3	2억원 초과 ~ 3억원 이하	34,000
4	3억원 초과 ~ 5억원 이하	55,000
5	5억원 초과 ~ 7억원 이하	80,000
6	7억원 초과 ~ 10억원 이하	100,000
7	10억원 초과 ~ 13억원 이하	120,000
8	13억원 초과 ~ 16억원 이하	140,000
9	16억원 초과 ~ 20억원 이하	160,000
10	20억원 초과 ~ 25억원 이하	180,000
11	25억원 초과 ~ 30억원 이하	200,000
12	30억원 초과 ~ 40억원 이하	220,000
13	40억원 초과 ~ 50억원 이하	240,000
14	50억원 초과 ~ 70억원 이하	260,000
15	70억원 초과 ~ 100억원 이하	280,000
16	100억원 초과 ~ 150억원 이하	370,000
17	150억원 초과 ~ 200억원 이하	515,000
18	200억원 초과 ~ 300억원 이하	736,000
19	300억원 초과 ~ 500억원 이하	1,030,000
20	500억원 초과 ~ 1,000억원 이하	1,058,000
21	1,000억원 초과 ~ 5,000억원 이하	1,068,000
22	5,000억원 초과	1,100,000

■ 소방시설공사업법 시행규칙 [별표 2의2] <개정 2025. 1. 23.>

과징금의 부과기준(제10조제2호 관련)

1. 일반기준

가. 영업정지 1개월은 30일로 계산한다.

나. 과징금 산정은 별표 1 제2호의 영업정지기간(일)에 1일 평균 매출액을 기준으로 제2호 각 목의 기준에 따라 산정한다.

다. 위반행위가 둘 이상 발생한 경우 과징금 부과에 따른 영업정지기간(일) 산정은 별표 1 제2호의 개별기준에 따른 각각의 영업정지처분기간을 합산한 기간으로 한다.

라. 영업정지에 해당하는 위반사항으로서 위반행위의 동기·내용·횟수 또는 그 결과를 고려하여 그 처분기준의 2분의 1까지 감경한 경우 과징금 부과에 따른 영업정지기간(일) 산정은 감경한 영업정지기간으로 한다.

마. 제2호에 따른 1일 평균 매출액은 해당 업체에 대한 행정처분일이 속한 연도의 전년도 1년간 총 매출액을 365로 나눈 금액으로 한다. 다만, 신규사업·휴업 등에 따라 전년도 1년간의 총매출액을 산출할 수 없는 경우에는 분기별·월별 또는 일별 매출액을 기준으로 하여 1일 평균 매출액을 산정한다.

바. 별표 1 제2호 행정처분 개별기준 중 나목·마목 · 거목 · 도목 · 로목 및 모목의 위반사항에는 법 제10조제1항에 따른 영업정지를 갈음하여 과징금을 부과할 수 없다.

2. 개별기준

가. 소방시설설계업 및 소방공사감리업의 과징금 산정기준

- 과징금 부과금액 = 1일 평균 매출액 × 영업정지 일수 × 0.0205

나. 소방시설공사업 및 방염처리업의 과징금 산정기준

- 과징금 부과금액 = 1일 평균 매출액 × 영업정지 일수 × 0.0423

■ 소방시설공사업법 시행규칙 [별표 3] <개정 2010.11.1>

일반 공사감리기간(제16조 관련)

1. 옥내소화전설비·스프링클러설비·포소화설비·물분무소화설비·연결살수설비 및 연소방지설비의 경우: 가압송수장치의 설치, 가지배관의 설치, 개폐밸브·유수검지장치·체크밸브·템퍼스위치의 설치, 앵글밸브·소화전함의 매립, 스프링클러헤드·포헤드·포방출구·포노즐·포호스릴·물분무헤드·연결살수헤드·방수구의 설치, 포소화약제 탱크 및 포혼합기의 설치, 포소화약제의 충전, 입상배관과 옥상탱크의 접속, 옥외 연결송수구의 설치, 제어반의 설치, 동력전원 및 각종 제어회로의 접속, 음향장치의 설치 및 수동조작함의 설치를 하는 기간
2. 이산화탄소소화설비·할로겐화합물소화설비·청정소화약제소화설비 및 분말소화설비의 경우: 소화약제 저장용기와 집합관의 접속, 기동용기 등 작동장치의 설치, 제어반·화재표시반의 설치, 동력전원 및 각종 제어회로의 접속, 가지배관의 설치, 선택밸브의 설치, 분사헤드의 설치, 수동기동장치의 설치 및 음향경보장치의 설치를 하는 기간
3. 자동화재탐지설비·시각경보기·비상경보설비·비상방송설비·통합감시시설·유도등·비상콘센트설비 및 무선통신보조설비의 경우: 전선관의 매립, 감지기·유도등·조명등 및 비상콘센트의 설치, 증폭기의 접속, 누설동축케이블 등의 부설, 무선기기의 접속단자·분배기·증폭기의 설치 및 동력전원의 접속공사를 하는 기간
4. 피난기구의 경우: 고정금속구를 설치하는 기간
5. 제연설비의 경우: 가동식 제연경계벽·배출구·공기유입구의 설치, 각종 댐퍼 및 유입구 폐쇄장치의 설치, 배출기 및 공기유입기의 설치 및 풍도와의 접속, 배출풍도 및 유입풍도의 설치·단열조치, 동력전원 및 제어회로의 접속, 제어반의 설치를 하는 기간
6. 비상전원이 설치되는 소방시설의 경우: 비상전원의 설치 및 소방시설과의 접속을 하는 기간

※ 비고

위 각 호에 따른 소방시설의 일반공사 감리기간은 소방시설의 성능시험, 소방시설 완공검사증명서의 발급·인수인계 및 소방공사의 정산을 하는 기간을 포함한다.

■ 소방시설공사업법 시행규칙 [별표 3의2] <개정 2025. 10. 31.>

방염처리능력 평가의 방법(제19조의3제1항 관련)

1. 방염처리업자의 방염처리능력은 다음 계산식으로 산정하되, 10만원 미만의 숫자는 버린다. 이 경우 산정기준일은 평가를 하는 해의 전년도 12월 31일로 한다.

방염처리능력평가액 = 실적평가액 + 자본금평가액 + 기술력평가액 + 경력평가액 ± 신인도평가액

가. 방염처리능력평가액은 영 별표 1 제4호에 따른 방염처리업의 업종별로 산정해야 한다.

2. 실적평가액은 다음 계산식으로 산정한다.

실적평가액 = 연평균 방염처리실적액

가. 방염처리 실적은 제19조의2제2항제1호의 구분에 따른 실적을 말하며, 영 별표 1 제4호에 따른 방염처리업 업종별로 산정해야 한다.

나. 제조·가공 공정에서 방염처리한 물품을 수입한 경우에는 방염처리 실적에 포함되지 않는다.

다. 방염처리실적액(발주자가 공급하는 자재비를 제외한다)은 해당 업체의 수급금액 중 하수급금액은 포함하고 하도급금액은 제외한다.

라. 방염물품의 종류 및 처리방법에 따른 실적인정 비율은 소방청장이 정하여 고시한다.

마. 방염처리업을 한 기간이 산정일을 기준으로 3년 이상인 경우에는 최근 3년간의 방염처리실적을 합산하여 3으로 나눈 금액을 연평균 방염처리실적액으로 한다.

바. 방염처리업을 한 기간이 산정일을 기준으로 1년 이상 3년 미만인 경우에는 그 기간의 방염처리실적을 합산한 금액을 그 기간의 개월수로 나눈 금액에 12를 곱한 금액을 연평균 방염처리실적액으로 한다.

사. 방염처리업을 한 기간이 산정일을 기준으로 1년 미만인 경우에는 그 기간의 방염처리실적액을 연평균방염처리실적액으로 한다.

아. 다음의 어느 하나에 해당하는 경우의 실적은 종전 방염처리업자의 실적과 방염처리업을 승계한 자의 실적을 합산한다.

1) 방염처리업자인 법인이 분할에 의하여 설립되거나 분할합병한 회사에 그가 경영하는 방염처리업 전부를 양도하는 경우

2) 개인이 경영하던 방염처리업을 법인사업으로 전환하기 위하여 방염처리업을

양도하는 경우(방염처리업의 등록을 한 개인이 당해 법인의 대표자가 되는 경우에만 해당한다)

3) 합명회사와 합자회사 간, 주식회사와 유한회사 간의 전환을 위하여 방염처리업을 양도하는 경우

4) 방염처리업자인 법인 간에 합병을 하는 경우 또는 방염처리업자인 법인과 방염처리업자가 아닌 법인이 합병을 하는 경우

5) 법 제6조의2에 따른 폐업신고로 방염처리업의 등록이 말소된 후 6개월 이내에 다시 같은 업종의 방염처리업을 등록하는 경우

3. 자본금평가액은 다음 계산식으로 산정한다.

자본금평가액 = 실질자본금

가. 실질자본금은 해당 방염처리업체 최근 결산일 현재의 총자산에서 총부채를 뺀 금액을 말하며, 방염처리업 외의 다른 업을 겸업하는 경우에는 실질자본금에서 겸업비율에 해당하는 금액을 공제한다.

4. 기술력평가액은 다음 계산식으로 산정한다.

기술력평가액 = 전년도 연구·인력개발비 + 전년도 방염처리시설 및 시험기기 구입비용

가. 전년도 연구·인력개발비는 연구개발 및 인력개발을 위한 비용으로서 「조세특례제한법 시행령」 별표 6에 따른 비용 중 방염처리업 분야에 실제로 사용된 금액으로 한다.

나. 전년도 방염처리시설 및 시험기기 구입비용은 방염처리능력 평가 전년도에 기술개발 등을 위하여 추가로 구입한 방염처리시설 및 시험기기 구입비용으로 한다. 다만, 법 제4조제1항에 따라 방염처리업을 등록한 자 또는 법 제7조1항 및 제2항에 따라 소방시설업자의 지위를 승계한 자가 영 별표 1 제4호에 따른 방염처리업 등록기준 요건을 갖추기 위하여 새로 구입한 방염처리시설 및 시험기기 구입비용은 구입 후 최초로 평가를 신청하는 경우에는 포함한다.

5. 경력평가액은 다음 계산식으로 산정한다.

경력평가액 = 실적평가액 × 방염처리업 경영기간 평점 × 20/100

가. 방염처리업 경영기간은 등록일·양도신고일 또는 합병신고일부터 산정기준일까지로 한다.

나. 종전 방염처리업자의 방염처리업 경영기간과 방염처리업을 승계한 자의 방염처리업 경영기간의 합산에 관해서는 제2호아목을 준용한다.

다. 방염처리업 경영기간 평점은 다음 표에 따른다.

방염처리업 경영기간	2년 미만	2년 이상 4년 미만	4년 이상 6년 미만	6년 이상 8년 미만	8년 이상 10년 미만
평점	1.0	1.1	1.2	1.3	1.4

10년 이상 12년 미만	12년 이상 14년 미만	14년 이상 16년 미만	16년 이상 18년 미만	18년 이상 20년 미만	20년 이상
1.5	1.6	1.7	1.8	1.9	2.0

6. 신인도평가액은 다음 계산식으로 산정하되, 신인도평가액은 실적평가액·자본금평가액·기술력평가액·경력평가액을 합친 금액의 ±10퍼센트의 범위를 초과할 수 없으며, 가점요소와 감점요소가 있는 경우에는 이를 상계한다.

신인도평가액 = (실적평가액 + 자본금평가액 + 기술력평가액 + 경력평가액) × 신인도 반영비율 합계

가. 신인도 반영비율 가점요소는 다음과 같다.

1) 최근 1년간 국가기관·지방자치단체·공공기관으로부터 우수방염처리업자로 선정된 경우: +3퍼센트

2) 최근 1년간 국가기관·지방자치단체 및 공공기관으로부터 방염처리업과 관련한 표창을 받은 경우

가) 대통령 표창: +3퍼센트

나) 그 밖의 표창: +2퍼센트

3) 방염처리업자의 방염처리 상 환경관리 및 방염처리폐기물의 처리실태가 우수하여 기후에너지환경부장관으로부터 방염처리능력의 증액 요청이 있는 경우: +2퍼센트

4) 방염처리업에 관한 국제품질경영인증(ISO)을 받은 경우: +2퍼센트

나. 신인도 반영비율 감점요소는 다음과 같다.

1) 최근 1년간 국가기관·지방자치단체·공공기관으로부터 부정당업자로 제재처분을 받은 사실이 있는 경우: -3퍼센트

2) 최근 1년간 부도가 발생한 사실이 있는 경우: -2퍼센트

3) 최근 1년간 법 제9조 또는 제10조에 따라 영업정지 처분 및 과징금 처분을 받은 사실이 있는 경우

가) 1개월 이상 3개월 이하: -2퍼센트

나) 3개월 초과: -3퍼센트

4) 최근 1년간 법 제40조제1항에 따라 과태료 처분을 받은 사실이 있는 경우: -2퍼센트

5) 최근 1년간 「폐기물관리법」등 환경관리법령을 위반하여 과태료 처분, 영업정지 처분 및 과징금 처분을 받은 사실이 있는 경우: -2퍼센트

■ 소방시설공사업법 시행규칙 [별표 4] <개정 2025. 10. 31.>

시공능력 평가의 방법(제23조 관련)

소방시설공사업자의 시공능력 평가는 다음 계산식으로 산정하되, 10만원 미만의 숫자는 버린다. 이 경우 산정기준일은 평가를 하는 해의 전년도 말일로 한다.

시공능력평가액 = 실적평가액 + 자본금평가액 + 기술력평가액 + 경력평가액 ± 신인도평가액

1. 실적평가액은 다음 계산식으로 산정한다.

실적평가액 = 연평균공사실적액

가. 공사실적액(발주자가 공급하는 자재비를 제외한다)은 해당 업체의 수급금액중 하수급금액은 포함하고 하도급금액은 제외한다.

나. 공사업을 한 기간이 산정일을 기준으로 3년 이상인 경우에는 최근 3년간의 공사실적을 합산하여 3으로 나눈 금액을 연평균공사실적액으로 한다.

다. 공사업을 한 기간이 산정일을 기준으로 1년 이상 3년 미만인 경우에는 그 기간의 공사실적을 합산한 금액을 그 기간의 개월수로 나눈 금액에 12를 곱한 금액을 연평균공사실적액으로 한다.

라. 공사업을 한 기간이 산정일을 기준으로 1년 미만인 경우에는 그 기간의 공사실적액을 연평균공사실적액으로 한다.

마. 다음의 어느 하나에 해당하는 경우에 실적은 종전 공사업자의 실적과 공사업을 승계한 자의 실적을 합산한다.

1) 공사업자인 법인이 분할에 의하여 설립되거나 분할합병한 회사에 그가 경영하는 소방시설공사업 전부를 양도하는 경우

2) 개인이 경영하던 소방시설공사업을 법인사업으로 전환하기 위하여 소방시설공사업을 양도하는 경우(소방시설공사업의 등록을 한 개인이 당해 법인의 대표자가 되는 경우에만 해당한다)

3) 합명회사와 합자회사 간, 주식회사와 유한회사 간의 전환을 위하여 소방시설공사업을 양도하는 경우

4) 공사업자는 법인 간에 합병을 하는 경우 또는 공사업자인 법인과 공사업자가 아닌 법인이 합병을 하는 경우

5) 공사업자가 영 제2조 별표 1 제2호에 따른 소방시설공사업의 업종 중 일반소방시설공사업에서 전문 소방시설공사업으로 전환하거나 전문 소방시설공사업에서 일반 소방시설공사업으로 전환하는 경우

6) 법 제6조의2에 따른 폐업신고로 소방시설공사업의 등록이 말소된 후 6개월 이내에 다시 소방시설공사업을 등록하는 경우

2. 자본금평가액은 다음 계산식으로 산정한다.

자본금평가액 = (실질자본금 × 실질자본금의 평점 + 소방청장이 지정한 금융회사 또는 소방산업공제조합에 출자·예치·담보한 금액) × 70/100

가. 실질자본금은 해당 공사업체 최근 결산일 현재(새로 등록한 자는 등록을 위한 기업진단기준일 현재)의 총자산에서 총부채를 뺀 금액을 말하며, 소방시설공사업 외의 다른 업을 겸업하는 경우에는 실질자본금에서 겸업비율에 해당하는 금액을 공제한다.

나. 실질자본금의 평점은 다음 표에 따른다.

실질 자본금의 규모	등록기준 자본금의 2배 미만	등록기준 자본금의 2배 이상 3배 미만	등록기준 자본금의 3배 이상 4배 미만	등록기준 자본금의 4배 이상 5배 미만	등록기준 자본금의 5배 이상
평점	1.2	1.5	1.8	2.1	2.4

다. 출자금액은 평가연도의 직전연도 말 현재 출자한 좌수에 소방청장이 지정한 금융회사 또는 소방산업공제조합이 평가한 지분액을 곱한 금액으로 한다. 다만, 제23조제2항 각 호의 어느 하나의 사유로 시공능력을 평가하는 경우에는 시공능력 평가의 신청일을 기준으로 한다.

3. 기술력평가액은 다음 계산식으로 산정한다.

기술력평가액 = 전년도 공사업계의 기술자1인당 평균생산액 × 보유기술인력 가중치합계 × 30/100 + 전년도 기술개발투자액

가. 전년도 공사업계의 기술자 1인당 평균생산액은 공사업계의 국내 총기성액을 공사업계에 종사하는 기술자의 총수로 나눈 금액으로 하되, 이 경우 국내 총기성액 및 기술자 총수는 협회가 관리하고 있는 정보를 기준으로 한다(전년도 공사업계 기술자 1인당 평균생산액이 산출되지 아니하는 경우에는 전전년도 공사업계의 기술자 1인당 평균생산액을 적용한다)

나. 보유기술인력 가중치의 계산은 다음의 방법에 따른다.

1) 보유기술인력은 해당 공사업체의 소방시설공사업 기술인력으로 등록되어 6개월 이상 근무한 사람(신규등록·신규양도·합병 후 공사업을 한 기간이 6개월 미만인 경우에는 등록신청서·양도신고서·합병신고서에 적혀 있는 기술인력자로 한다)만 해당한다.

2) 보유기술인력의 등급은 특급기술자, 고급기술자, 중급기술자 및 초급기술자로 구분하되, 등급구분의 기준은 별표4의2 제3호가목과 같다.

3) 보유기술인력의 등급별 가중치는 다음 표와 같다.

보유기술인력	특급기술자	고급기술자	중급기술자	초급기술자
가중치	2.5	2	1.5	1

4) 보유기술인력 1명이 기계분야 기술과 전기분야 기술을 함께 보유한 경우에는 3)의 가중치에 0.5를 가산한다.

다. 전년도 기술개발투자액은 「조세특례제한법 시행령」 별표 6에 규정된 비용 중 소방시설공사업 분야에 실제로 사용된 금액으로 한다.

4. 경력평가액은 다음 계산식으로 산정한다.

경력평가액 = 실적평가액 × 공사업 경영기간 평점 × 20/100

가. 공사업경영기간은 등록일·양도신고일 또는 합병신고일부터 산정기준일까지로 한다.

나. 종전 공사업자의 공사업 경영기간과 공사업을 승계한 자의 공사업 경영기간의 합산에 관해서는 제1호마목을 준용한다.

다. 공사업경영기간 평점은 다음 표에 따른다.

공사업 경영기간	2년 미만	2년 이상 4년 미만	4년 이상 6년 미만	6년 이상 8년 미만	8년 이상 10년 미만
평점	1.0	1.1	1.2	1.3	1.4

10년 이상 12년 미만	12년 이상 14년 미만	14년 이상 16년 미만	16년 이상 18년 미만	18년 이상 20년 미만	20년 이상
1.5	1.6	1.7	1.8	1.9	2.0

5. 신인도평가액은 다음 계산식으로 산정하되, 신인도평가액은 실적평가액·자본금평가액·기술력평가액·경력평가액을 합친 금액의 ±10%의 범위를 초과할 수 없으며, 가점요소와 감점요소가 있는 경우에는 이를 상계한다.

신인도평가액 = (실적평가액 + 자본금평가액 + 기술력평가액 + 경력평가액) × 신인도 반영비율 합계

가. 신인도 반영비율 가점요소는 다음과 같다.

1) 최근 1년간 국가기관·지방자치단체·공공기관으로부터 우수시공업자로 선정된 경우(+3%)

2) 최근 1년간 국가기관·지방자치단체 및 공공기관으로부터 공사업과 관련한 표창을 받은 경우

- 대통령 표창(+3%)
- 그 밖의 표창(+2%)

3) 공사업자의 공사 시공 상 환경관리 및 공사폐기물의 처리실태가 우수하여 기후에너지환경부장관으로부터 시공능력의 증액 요청이 있는 경우(+2%)

4) 소방시설공사업에 관한 국제품질경영인증(ISO)을 받은 경우(+2%)

나. 신인도 반영비율 감점요소는 아래와 같다.

1) 최근 1년간 국가기관·지방자치단체·공공기관으로부터 부정당업자로 제재처분을 받은 사실이 있는 경우(−3%)

2) 최근 1년간 부도가 발생한 사실이 있는 경우(−2%)

3) 최근 1년간 법 제9조 또는 제10조에 따라 영업정지처분 및 과징금처분을 받은 사실이 있는 경우

- 1개월 이상 3개월 이하(−2%)
- 3개월 초과(−3%)

4) 최근 1년간 법 제40조에 따라 사유로 과태료처분을 받은 사실이 있는

경우(-2%)

5) 최근 1년간 환경관리법령에 따른 과태료 처분, 영업정지 처분 및 과징금 처분을 받은 사실이 있는 경우(-2%)

[부표] 삭제 <2015.8.4.>

■ 소방시설공사업법 시행규칙 [별표 4의2] <개정 2025. 1. 23.>

소방기술과 관련된 자격 · 학력 및 경력의 인정 범위(제24조제1항 관련)

1. 공통기준

가. 「소방시설 설치 및 관리에 관한 법률 시행령」 별표 9 비고 제2호, 「소방시설공사업법 시행령」 별표 1 제1호 비고 제4호다목 및 같은 표 제3호 비고 제2호에서 "소방기술과 관련된 자격"이란 다음 어느 하나에 해당하는 자격을 말한다.

1) 소방기술사, 소방시설관리사, 소방설비기사, 소방설비산업기사

2) 건축사, 건축기사, 건축산업기사

3) 건축기계설비기술사, 건축설비기사, 건축설비산업기사

4) 건설기계기술사, 건설기계설비기사, 건설기계설비산업기사, 일반기계기사

5) 공조냉동기계기술사, 공조냉동기계기사, 공조냉동기계산업기사

6) 화공기술사, 화공기사, 화공산업기사

7) 가스기술사, 가스기능장, 가스기사, 가스산업기사

8) 건축전기설비기술사, 전기기능장, 전기기사, 전기산업기사, 전기공사기사, 전기공사산업기사

9) 산업안전기사, 산업안전산업기사

10) 위험물기능장, 위험물산업기사, 위험물기능사

나. 「소방시설 설치 및 관리에 관한 법률 시행령」 별표 9 비고 제2호, 「소방시설공사업법 시행령」 별표 1 제1호 비고 제4호다목 및 같은 표 제3호 비고 제2호에서 "소방기술과 관련된 학력"이란 다음 어느 하나에 해당하는 학과를 졸업한 경우를 말한다.

1) 소방안전관리학과(소방안전관리과, 소방시스템과, 소방학과, 소방환경관리과, 소방공학과 및 소방행정학과를 포함한다)

2) 전기공학과(전기과, 전기설비과, 전자공학과, 전기전자과, 전기전자공학과, 전기제어공학과를 포함한다)

3) 산업안전공학과(산업안전과, 산업공학과, 안전공학과, 안전시스템공학과를 포함한다)

4) 기계공학과(기계과, 기계학과, 기계설계학과, 기계설계공학과, 정밀기계공학과를 포함한다)

5) 건축공학과(건축과, 건축학과, 건축설비학과, 건축설계학과를 포함한다)

6) 화학공학과(공업화학과, 화학공업과를 포함한다)

7) 학군 또는 학부제로 운영되는 대학의 경우에는 1)부터 6)까지에 해당하는 학과

다. 「소방시설 설치 및 관리에 관한 법률 시행령」 별표 9 비고 제2호, 「소방시설공사업법 시행령」 별표 1 제1호 비고 제4호다목 및 같은 표 제3호 비고 제2호에서 "소방기술과 관련된 경력(이하 "소방 관련 업무"라 한다)"이란 다음 어느 하나

에 해당하는 경력을 말한다.

1) 소방시설공사업, 소방시설설계업, 소방공사감리업, 소방시설관리업에서 소방시설의 설계·시공·감리 또는 소방시설의 점검 및 유지관리업무를 수행한 경력

2) 소방공무원으로서 다음 어느 하나에 해당하는 업무를 수행한 경력

가) 건축허가동의 동의 관련 업무

나) 소방시설 착공·감리·완공검사 관련 업무

다) 위험물 설치허가 및 완공검사 관련 업무

라) 다중이용업소 완비증명서 발급 및 방염 관련 업무

마) 소방시설점검 및 화재안전조사 관련 업무

바) 가)부터 마)까지의 업무와 관련된 법령의 제도개선 및 지도·감독 관련 업무

3) 국가, 지방자치단체, 「공공기관의 운영에 관한 법률」 제4조에 따른 공공기관, 「지방공기업법」 제49조에 따른 지방공사 또는 같은 법 제76조에 따른 지방공단에서 소방시설의 공사감독 업무를 수행한 경력

4) 한국소방안전원, 한국소방산업기술원, 협회, 「화재로 인한 재해보상과 보험가입에 관한 법률」에 따른 한국화재보험협회 또는 「소방시설 설치 및 관리에 관한 법률 시행령」 제48조제3항에 따라 소방청장이 고시한 법인·단체에서 다음의 어느 하나에 해당하는 업무를 수행한 경력

가) 소방 관련 법령에 따른 소방시설 관련 정부 위탁 업무

나) 소방 관련 법령의 제도개선을 위한 지원 업무

5) 소방기술사, 소방시설관리사, 소방설비기사 또는 소방설비산업기사 자격을 취득한 이후 다음의 어느 하나에 해당하는 업무를 수행한 경력

가) 「화재의 예방 및 안전관리에 관한 법률」 제24조제1항 또는 제3항에 따라 소방안전관리자 또는 소방안전관리보조자로 선임되어 소방안전관리 업무를 수행한 경력

나) 「초고층 및 지하연계 복합건축물 재난관리에 관한 특별법」 제12조제1항에 따라 총괄재난관리자로 지정되어 소방안전관리 업무를 수행한 경력

다) 「공공기관의 소방안전관리에 관한 규정」 제5조제1항에 따라 소방안전관리자로 선임되어 소방안전관리 업무를 수행한 경력

6) 「위험물안전관리법 시행규칙」 제57조에 따른 안전관리대행기관에서 위험물안전관리 업무를 수행하거나 위험물기능장, 위험물산업기사, 위험물기능사 자격을 취득한 이후 「위험물안전관리법」 제15조제1항에 따른 위험물안전관리자로 선임되어 위험물안전관리 업무를 수행한 경력

7) 법 제4조제4항에 따른 요건을 모두 갖춘 기관에서 자체 기술인력으로서 소방시설의 설계 또는 감리 업무를 수행한 경력

8) 「초·중등교육법 시행령」 제90조에 따른 특수목적고등학교 및 같은 영 제91조에 따른 특성화고등학교에서 「초·중등교육법」 제19조제1항에 따른 교원 또는 「고등교육법」 제2조제1호부터 제6호까지에 따른 학교에서 같은 법 제14조제2항에 따른 교원으로서 나목1)에 해당하는 학과에 소속되어 소방 관련 교과목 강의를 담당한 경력

라. 나목 및 다목의 소방기술분야는 다음 표에 따르되, 해당 학과를 포함하는 학군 또는 학부제로 운영되는 대학의 경우에는 해당 학과의 학력·경력을 인정하고, 해당 학과가 두 가지 이상의 소방기술분야에 해당하는 경우에는 다음 표의 소방기술분야(기계, 전기)를 모두 인정한다.

<table>
<tr><th colspan="3" rowspan="2">구분</th><th colspan="2">소방기술분야</th></tr>
<tr><th>기계</th><th>전기</th></tr>
<tr><td rowspan="6">학과·학위</td><td colspan="2">1) 소방안전관리학과(소방안전관리과, 소방시스템과, 소방학과, 소방환경관리과, 소방공학과, 소방행정학과)</td><td>○</td><td>○</td></tr>
<tr><td colspan="2">2) 전기공학과(전기과, 전기설비과, 전자공학과, 전기전자과, 전기전자공학과, 전기제어공학과)</td><td>×</td><td>○</td></tr>
<tr><td colspan="2">3) 산업안전공학과(산업안전과, 산업공학과, 안전공학과, 안전시스템공학과)</td><td rowspan="4">○</td><td rowspan="4">×</td></tr>
<tr><td colspan="2">4) 기계공학과(기계과, 기계학과, 기계설계학과, 기계설계공학과, 정밀기계공학과)</td></tr>
<tr><td colspan="2">5) 건축공학과(건축과, 건축학과, 건축설비학과, 건축설계학과)</td></tr>
<tr><td colspan="2">6) 화학공학과(공업화학과, 화학공업과)</td></tr>
<tr><td rowspan="5">경력</td><td rowspan="4">1) 소방업체에서 소방관련 업무를 수행한 경력</td><td rowspan="3">소방시설설계업
소방시설공사업
소방공사감리업</td><td>전문</td><td>○</td><td>○</td></tr>
<tr><td>일반전기</td><td>×</td><td>○</td></tr>
<tr><td>일반기계</td><td>○</td><td>×</td></tr>
<tr><td colspan="2">소방시설관리업</td><td>○</td><td>○</td></tr>
<tr><td colspan="2">2) 소방공무원으로서 다음 어느 하나에 해당하는 업무를 수행한 경력
가) 건축허가동의 동의 관련 업무
나) 소방시설 착공·감리·완공검사 관련 업무
다) 위험물 설치허가 및 완공검사 관련 업무
라) 다중이용업소 완비증명서 발급 및 방염 관련 업무
마) 소방시설점검 및 화재안전조사 관련 업무
바) 가)부터 마)까지의 업무와 관련된 법령의 제도개선 및 지도·감독 관련 업무</td><td>○</td><td>○</td></tr>
<tr><td colspan="2">3) 국가, 지방자치단체, 「공공기관의 운영에 관한 법률」 제4조에 따른 공공기관, 「지방공기업법」 제49조에 따른 지방</td><td>○</td><td>○</td></tr>
</table>

	공사 또는 같은 법 제76조에 따른 지방공단에서 소방시설의 공사감독 업무를 수행한 경력		
	4) 한국소방안전원, 한국소방산업기술원, 협회, 「화재로 인한 재해보상과 보험가입에 관한 법률」에 따른 한국화재보험협회 또는 「소방시설 설치 및 관리에 관한 법률 시행령」 제48조제3항에 따라 소방청장이 고시한 법인·단체에서 다음의 어느 하나에 해당하는 업무를 수행한 경력 가) 소방 관련 법령에 따른 소방시설 관련 정부 위탁 업무 나) 소방 관련 법령의 제도개선을 위한 지원 업무	○	○
	5) 소방기술사, 소방시설관리사, 소방설비기사 또는 소방설비산업기사 자격을 취득한 이후 다음의 어느 하나에 해당하는 업무를 수행한 경력 가) 「화재의 예방 및 안전관리에 관한 법률」 제24조제1항 또는 제3항에 따라 소방안전관리자 또는 소방안전관리보조자로 선임되어 소방안전관리 업무를 수행한 경력 나) 「초고층 및 지하연계 복합건축물 재난관리에 관한 특별법」 제12조제1항에 따라 총괄재난관리자로 지정되어 소방안전관리 업무를 수행한 경력 다) 「공공기관의 소방안전관리에 관한 규정」 제5조제1항에 따라 소방안전관리자로 선임되어 소방안전관리 업무를 수행한 경력	○	○
	6) 「위험물안전관리법 시행규칙」 제57조에 따른 안전관리대행기관에서 위험물안전관리 업무를 수행하거나 위험물기능장, 위험물산업기사, 위험물기능사 자격을 취득한 이후 「위험물안전관리법」 제15조제1항에 따른 위험물안전관리자로 선임되어 위험물안전관리 업무를 수행한 경력	○	×
	7) 법 제4조제4항에 따른 요건을 모두 갖춘 기관에서 자체 기술인력으로서 소방시설의 설계 또는 감리 업무를 수행한 경력	○	○
	8) 「초·중등교육법 시행령」 제90조에 따른 특수목적고등학교 및 같은 영 제91조에 따른 특성화고등학교에서 「초·중등교육법」 제19조제1항에 따른 교원 또는 「고등교육법」 제2조제1호부터 제6호까지에 따른 학교에서 같은 법 제14조제2항에 따른 교원으로서 나목1)에 해당하는 학과에 소속되어 소방 관련 교과목 강의를 담당한 경력	○	○

2. 소방기술 인정 자격수첩의 자격 구분

<table>
<tr><th colspan="2">구분</th><th colspan="2">자격 · 학력 · 경력 인정기준</th></tr>
<tr><td rowspan="2">소방시설 공사업

소방시설 설계업</td><td>기계 분야 보조 인력</td><td>가. 소방기술과 관련된 자격 제1호가목1)부터 7)까지, 9) 및 10)의 자격을 취득한 사람
나. 소방기술과 관련된 학력 「고등교육법」 제2조제1호부터 제6호까지에 해당하는 학교에서 제1호나목 3)부터 6)까지를 졸업한 사람</td><td rowspan="2">기계 · 전기 분야 공통
가. 「고등교육법」 제2조제1호부터 제6호까지에 해당하는 학교에서 제1호나목1)에 해당하는 학과를 졸업한 사람
나. 4년제 대학 이상 또는 이와 같은 수준 이상의 교육기관을 졸업한 후 1년 이상 제1호다목에 해당하는 경력이 있는 사람
다. 전문대학 또는 이와 같은 수준 이상의 교육기관을 졸업한 후 3년 이상 제1호다목에 해당하는 경력이 있는 사람
라. 5년 이상 제1호다목에 해당하는 경력이 있는 사람
마. 3년 이상 제1호다목2)에 해당하는 경력이 있는 사람
바. 제1호가목에 해당하는 자격으로 1년 이상 같은 호 다목에 해당하는 경력이 있는 사람
사. 「초 · 중등교육법 시행령」 제90조 및 제91조에 따른 학교에서 제1호나목1)에 해당하는 학과(이하 “고등학교 소방학과”라 한다)를 졸업한 사람</td></tr>
<tr><td>전기 분야 보조 인력</td><td>가. 소방기술과 관련된 자격 제1호가목1) 및 8)의 자격을 취득한 사람
나. 소방기술과 관련된 학력 「고등교육법」 제2조제1호부터 제6호까지에 해당하는 학교에서 제1호나목 2)를 졸업한 사람</td></tr>
</table>

3. 소방기술자 경력수첩의 자격 구분

가. 소방기술자의 기술등급

1) 기술자격에 따른 기술등급

구 분	기계분야	전기분야
특 급 기술자	· 소방기술사 · 소방시설관리사 자격을 취득한 후 5년 이상 소방 관련 업무를 수행한 사람	
	· 건축사, 건축기계설비기술사, 건설기계기술사, 공조냉동기계기술사, 화공기술사, 가스기술사 자격을 취득한 후 5년 이상 소방 관련 업무를 수행한 사람 · 소방설비기사 기계분야의 자격을 취득한 후 8년 이상 소방 관련 업무를 수행한 사람 · 소방설비산업기사 기계분야의 자격을 취득한 후 11년 이상 소방 관련 업무를 수행한 사람 · 건축기사, 건축설비기사, 건설기계설비기사, 일반기계기사, 공조냉동기계기사, 화공기사, 가스기능장, 가스기사, 산업안전기사, 위험물기능장 자격을 취득한 후 13년 이상 소방 관련 업무를 수행한 사람	· 건축전기설비기술사 자격을 취득한 후 5년 이상 소방 관련 업무를 수행한 사람 · 소방설비기사 전기분야의 자격을 취득한 후 8년 이상 소방 관련 업무를 수행한 사람 · 소방설비산업기사 전기분야의 자격을 취득한 후 11년 이상 소방 관련 업무를 수행한 사람 · 전기기능장, 전기기사, 전기공사기사 자격을 취득한 후 13년 이상 소방 관련 업무를 수행한 사람
고 급 기술자	· 소방시설관리사	
	· 건축사, 건축기계설비기술사, 건설기계기술사, 공조냉동기계기술사, 화공기술사, 가스기술사 자격을 취득한 후 3년 이상 소방 관련 업무를 수행한 사람 · 소방설비기사 기계분야의 자격을 취득한 후 5년 이상 소방 관련 업	· 건축전기설비기술사 자격을 취득한 후 3년 이상 소방 관련 업무를 수행한 사람 · 소방설비기사 전기분야의 자격을 취득한 후 5년 이상 소방 관련 업

	무를 수행한 사람 · 소방설비산업기사 기계분야의 자격을 취득한 후 8년 이상 소방 관련 업무를 수행한 사람 · 건축기사, 건축설비기사, 건설기계설비기사, 일반기계기사, 공조냉동기계기사, 화공기사, 가스기능장, 가스기사, 산업안전기사, 위험물기능장 자격을 취득한 후 11년 이상 소방 관련 업무를 수행한 사람 · 건축산업기사, 건축설비산업기사, 건설기계설비산업기사, 공조냉동기계산업기사, 화공산업기사, 가스산업기사, 산업안전산업기사, 위험물산업기사 자격을 취득한 후 13년 이상 소방 관련 업무를 수행한 사람	무를 수행한 사람 · 소방설비산업기사 전기분야의 자격을 취득한 후 8년 이상 소방 관련 업무를 수행한 사람 · 전기기능장, 전기기사, 전기공사기사 자격을 취득한 후 11년 이상 소방 관련 업무를 수행한 사람 · 전기산업기사, 전기공사산업기사 자격을 취득한 후 13년 이상 소방 관련 업무를 수행한 사람
중 급 기술자	· 건축사, 건축기계설비기술사, 건설기계기술사, 공조냉동기계기술사, 화공기술사, 가스기술사 · 소방설비기사(기계분야)	· 건축전기설비기술사 · 소방설비기사(전기분야)
	· 소방설비산업기사 기계분야의 자격을 취득한 후 3년 이상 소방 관련 업무를 수행한 사람 · 건축기사, 건축설비기사, 건설기계설비기사, 일반기계기사, 공조냉동기계기사, 화공기사, 가스기능장, 가스기사, 산업안전기사, 위험물기능장 자격을 취득한 후 5년 이상 소방 관련 업무를 수행한 사람	· 소방설비산업기사 전기분야의 자격을 취득한 후 3년 이상 소방 관련 업무를 수행한 사람 · 전기기능장, 전기기사, 전기공사기사 자격을 취득한 후 5년 이상 소방 관련 업무를 수행한 사람

	· 건축산업기사, 건축설비산업기사, 건설기계설비산업기사, 공조냉동기계산업기사, 화공산업기사, 가스산업기사, 산업안전산업기사, 위험물산업기사 자격을 취득한 후 8년 이상 소방 관련 업무를 수행한 사람	· 전기산업기사, 전기공사산업기사 자격을 취득한 후 8년 이상 소방 관련 업무를 수행한 사람
초 급 기술자	· 소방설비산업기사(기계분야) · 건축기사, 건축설비기사, 건설기계설비기사, 일반기계기사, 공조냉동기계기사, 화공기사, 가스기능장, 가스기사, 산업안전기사, 위험물기능장 자격을 취득한 후 2년 이상 소방 관련 업무를 수행한 사람 · 건축산업기사, 건축설비산업기사, 건설기계설비산업기사, 공조냉동기계산업기사, 화공산업기사, 가스산업기사, 산업안전산업기사, 위험물산업기사 자격을 취득한 후 4년 이상 소방 관련 업무를 수행한 사람 · 위험물기능사 자격을 취득한 후 6년 이상 소방 관련 업무를 수행한 사람	· 소방설비산업기사(전기분야) · 전기기능장, 전기기사, 전기공사기사 자격을 취득한 후 2년 이상 소방 관련 업무를 수행한 사람 · 전기산업기사, 전기공사산업기사 자격을 취득한 후 4년 이상 소방 관련 업무를 수행한 사람

2) 학력 · 경력 등에 따른 기술등급

구 분	학력 · 경력자	경력자
특 급 기술자	· 박사학위를 취득한 후 3년 이상 소방 관련 업무를 수행한 사람 · 석사학위를 취득한 후 7년 이상 소방 관련 업무를 수행한 사람 · 학사학위를 취득한 후 11년 이상	

	소방 관련 업무를 수행한 사람 · 전문학사학위를 취득한 후 15년 이상 소방 관련 업무를 수행한 사람	
고 급 기술자	· 박사학위를 취득한 후 1년 이상 소방 관련 업무를 수행한 사람 · 석사학위를 취득한 후 4년 이상 소방 관련 업무를 수행한 사람 · 학사학위를 취득한 후 7년 이상 소방 관련 업무를 수행한 사람 · 전문학사학위를 취득한 후 10년 이상 소방 관련 업무를 수행한 사람 · 고등학교 소방학과를 졸업한 후 13년 이상 소방 관련 업무를 수행한 사람 · 고등학교[제1호나목 2)부터 6)까지에 해당하는 학과]를 졸업한 후 15년 이상 소방 관련 업무를 수행한 사람	· 학사 이상의 학위를 취득한 후 12년 이상 소방 관련 업무를 수행한 사람 · 전문학사학위를 취득한 후 15년 이상 소방 관련 업무를 수행한 사람 · 고등학교를 졸업한 후 18년 이상 소방 관련 업무를 수행한 사람 · 22년 이상 소방 관련 업무를 수행한 사람
중 급 기술자	· 박사학위를 취득한 사람 · 석사학위를 취득한 후 2년 이상 소방 관련 업무를 수행한 사람 · 학사학위를 취득한 후 5년 이상 소방 관련 업무를 수행한 사람 · 전문학사학위를 취득한 후 8년 이상 소방 관련 업무를 수행한 사람 · 고등학교 소방학과를 졸업한 후 10년 이상 소방 관련 업무를 수행한 사람 · 고등학교[제1호나목 2)부터 6)까지에 해당하는 학과]를 졸업한 후 12년 이상 소방 관련 업무를 수행한 사람	· 학사 이상의 학위를 취득한 후 9년 이상 소방 관련 업무를 수행한 사람 · 전문학사학위를 취득한 후 12년 이상 소방 관련 업무를 수행한 사람 · 고등학교를 졸업한 후 15년 이상 소방 관련 업무를 수행한 사람 · 18년 이상 소방 관련 업무를 수행한 사람
초 급 기술자	· 석사 또는 학사학위를 취득한 사람 · 「고등교육법」 제2조제1호부터	· 학사 이상의 학위를 취득한 후 3년 이상 소방 관련 업무를 수행한 사

	제6호까지에 해당하는 학교에서 제1호나목1)에 해당하는 학과를 졸업한 사람 · 전문학사학위를 취득한 후 2년 이상 소방 관련 업무를 수행한 사람 · 고등학교 소방학과를 졸업 후 3년 이상 소방 관련 업무를 수행한 사람 · 고등학교[제1호나목 2)부터 6)까지에 해당하는 학과]를 졸업한 후 5년 이상 소방 관련 업무를 수행한 사람	람 · 전문학사학위를 취득한 후 5년 이상 소방 관련 업무를 수행한 사람 · 고등학교를 졸업한 후 7년 이상 소방 관련 업무를 수행한 사람 · 9년 이상 소방 관련 업무를 수행한 사람

비고

1. 동일한 기간에 수행한 경력이 두 가지 이상의 자격 기준에 해당하는 경우에는 하나의 자격 기준에 대해서만 그 기간을 인정하고 기간이 중복되지 아니하는 경우에는 각각의 기간을 경력으로 인정한다. 이 경우 동일 기술등급의 자격 기준별 경력기간을 해당 경력기준기간으로 나누어 합한 값이 1 이상이면 해당 기술등급의 자격 기준을 갖춘 것으로 본다.
2. 위 표에서 "학력 · 경력자"란 제1호나목의 학과를 졸업하고 소방 관련 업무를 수행한 사람을 말한다.
3. 위 표에서 "경력자"란 제1호나목의 학과 외의 학과를 졸업하고 소방 관련 업무를 수행한 사람을 말한다.

나. 소방공사감리원의 기술등급

구 분	기계분야	전기분야
특급 감리원	· 소방기술사 자격을 취득한 사람	
	· 소방설비기사 기계분야 자격을 취득한 후 8년 이상 소방 관련 업무를 수행한 사람 · 소방설비산업기사 기계분야 자격을 취득한 후 12년 이상 소방 관련 업무를 수행한 사람	· 소방설비기사 전기분야 자격을 취득한 후 8년 이상 소방 관련 업무를 수행한 사람 · 소방설비산업기사 전기분야 자격을 취득한 후 12년 이상 소방 관련 업무를 수행한 사람

고급 감리원	· 소방설비기사 기계분야 자격을 취득한 후 5년 이상 소방 관련 업무를 수행한 사람 · 소방설비산업기사 기계분야 자격을 취득한 후 8년 이상 소방 관련 업무를 수행한 사람	· 소방설비기사 전기분야 자격을 취득한 후 5년 이상 소방 관련 업무를 수행한 사람 · 소방설비산업기사 전기분야 자격을 취득한 후 8년 이상 소방 관련 업무를 수행한 사람
중급 감리원	· 소방설비기사 기계분야 자격을 취득한 후 3년 이상 소방 관련 업무를 수행한 사람 · 소방설비산업기사 기계분야 자격을 취득한 후 6년 이상 소방 관련 업무를 수행한 사람 · 초급감리원을 취득한 후 5년 이상 기계분야 소방감리업무를 수행한 사람	· 소방설비기사 전기분야 자격을 취득한 후 3년 이상 소방 관련 업무를 수행한 사람 · 소방설비산업기사 전기분야 자격을 취득한 후 6년 이상 소방 관련 업무를 수행한 사람 · 초급감리원을 취득한 후 5년 이상 전기분야 소방감리업무를 수행한 사람
초급 감리원	· 제1호나목1)에 해당하는 학사 이상의 학위를 취득한 후 1년 이상 소방 관련 업무를 수행한 사람 · 「고등교육법」 제2조제1호부터 제6호까지에 해당하는 학교에서 제1호나목1)에 해당하는 학과의 전문학사학위를 취득한 후 3년 이상 소방 관련 업무를 수행한 사람 · 고등학교 소방학과를 졸업한 후 4년 이상 소방 관련 업무를 수행한 사람 · 3년 이상 제1호다목2)에 해당하는 경력이 있는 사람 · 5년 이상 소방 관련 업무를 수행한 사람	
	· 소방설비기사 기계분야 자격을 취득한 후 1년 이상 소방 관련 업무를 수행한 사람 · 소방설비산업기사 기계분야 자격	· 소방설비기사 전기분야 자격을 취득한 후 1년 이상 소방 관련 업무를 수행한 사람 · 소방설비산업기사 전기분야 자격

	을 취득한 후 2년 이상 소방 관련 업무를 수행한 사람 · 제1호나목3)부터 6)까지에 해당하는 학과의 학사 이상의 학위를 취득한 후 1년 이상 소방 관련 업무를 수행한 사람 · 「고등교육법」 제2조제1호부터 제6호까지에 해당하는 학교에서 제1호나목3)부터 6)까지에 해당하는 학과의 전문학사학위를 취득한 후 3년 이상 소방 관련 업무를 수행한 사람	을 취득한 후 2년 이상 소방 관련 업무를 수행한 사람 · 제1호나목2)에 해당하는 학과의 학사 이상의 학위를 취득한 후 1년 이상 소방 관련 업무를 수행한 사람 · 「고등교육법」 제2조제1호부터 제6호까지에 해당하는 학교에서 제1호나목2)에 해당하는 학과의 전문학사학위를 취득한 후 3년 이상 소방 관련 업무를 수행한 사람

비고

1. 동일한 기간에 수행한 경력이 두 가지 이상의 자격 기준에 해당하는 경우에는 하나의 자격 기준에 대해서만 그 기간을 인정하고 기간이 중복되지 아니하는 경우에는 각각의 기간을 경력으로 인정한다. 이 경우 동일 기술등급의 자격 기준별 경력기간을 해당 경력기준기간으로 나누어 합한 값이 1 이상이면 해당 기술등급의 자격 기준을 갖춘 것으로 본다.
2. 소방 관련 업무를 수행한 경력으로서 위 표에서 정한 국가기술자격 취득 전의 경력은 그 경력의 50퍼센트만 인정한다.

다. 소방시설 자체점검 점검자의 기술등급

1) 기술자격에 따른 기술등급

구분	기술자격
특급 점검자	· 소방시설관리사, 소방기술사 · 소방설비기사 자격을 취득한 후 8년 이상 소방 관련 업무를 수행한 사람 · 소방설비산업기사 자격을 취득한 후 소방시설관리업체에서 10년 이상 점검업무를 수행한 사람
고급 점검자	· 소방설비기사 자격을 취득한 후 5년 이상 소방 관련 업무를 수행한 사람

	· 소방설비산업기사 자격을 취득한 후 8년 이상 소방 관련 업무를 수행한 사람 · 건축설비기사, 건축기사, 공조냉동기계기사, 일반기계기사, 위험물기능장 자격을 취득한 후 15년 이상 소방 관련 업무를 수행한 사람
중급 점검자	· 소방설비기사 자격을 취득한 사람 · 소방설비산업기사 자격을 취득한 후 3년 이상 소방 관련 업무를 수행한 사람 · 건축설비기사, 건축기사, 공조냉동기계기사, 일반기계기사, 위험물기능장, 전기기사, 전기공사기사, 전파전자통신기사, 정보통신기사 자격을 취득한 후 10년 이상 소방 관련 업무를 수행한 사람
초급 점검자	· 소방설비산업기사 자격을 취득한 사람 · 가스기능장, 전기기능장, 위험물기능장 자격을 취득한 사람 · 건축기사, 건축설비기사, 건설기계설비기사, 일반기계기사, 공조냉동기계기사, 화공기사, 가스기사, 전기기사, 전기공사기사, 산업안전기사, 위험물산업기사 자격을 취득한 사람 · 건축산업기사, 건축설비산업기사, 건설기계설비산업기사, 공조냉동기계산업기사, 화공산업기사, 가스산업기사, 전기산업기사, 전기공사산업기사, 산업안전산업기사, 위험물기능사 자격을 취득한 사람

2) 학력 · 경력 등에 따른 기술등급

구분	학력 · 경력자	경력자
고급 점검자	· 학사 이상의 학위를 취득한 후 9년 이상 소방 관련 업무를 수행한 사람 · 전문학사학위를 취득한 후 12년 이상 소방 관련 업무를 수행한 사람	· 학사 이상의 학위를 취득한 후 12년 이상 소방 관련 업무를 수행한 사람 · 전문학사학위를 취득한 후 15년 이상 소방 관련 업무를 수행한 사람 · 22년 이상 소방 관련 업무를 수행한 사람
중급 점검자	· 학사 이상의 학위를 취득한 후 6년 이상 소방 관련 업무를 수행한 사람 · 전문학사학위를 취득한 후 9년 이상 소방 관련 업무를 수행한 사람 · 고등학교를 졸업한 후 12년 이상 소방 관련 업무를 수행한 사람	· 학사 이상의 학위를 취득한 후 9년 이상 소방 관련 업무를 수행한 사람 · 전문학사학위를 취득한 후 12년 이상 소방 관련 업무를 수행한 사람 · 고등학교를 졸업한 후 15년 이상 소방 관련 업무를 수행한 사람 · 18년 이상 소방 관련 업무를 수행한 사람

초급 점검자	· 「고등교육법」 제2조제1호부터 제6호까지에 해당하는 학교에서 제1호나목에 해당하는 학과 또는 고등학교 소방학과를 졸업한 사람	· 4년제 대학 이상 또는 이와 같은 수준 이상의 교육기관을 졸업한 후 1년 이상 소방 관련 업무를 수행한 사람 · 전문대학 또는 이와 같은 수준 이상의 교육기관을 졸업한 후 3년 이상 소방 관련 업무를 수행한 사람 · 5년 이상 소방 관련 업무를 수행한 사람 · 3년 이상 제1호다목2)에 해당하는 경력이 있는 사람

비고

1. 동일한 기간에 수행한 경력이 두 가지 이상의 자격 기준에 해당하는 경우에는 하나의 자격 기준에 대해서만 그 기간을 인정하고 기간이 중복되지 않는 경우에는 각각의 기간을 경력으로 인정한다. 이 경우 동일 기술등급의 자격 기준별 경력기간을 해당 경력기준기간으로 나누어 합한 값이 1 이상이면 해당 기술등급의 자격 기준을 갖춘 것으로 본다.
2. 위 표에서 "학력 · 경력자"란 고등학교 · 대학 또는 이와 같은 수준 이상의 교육기관에서 제1호나목에 해당하는 학과의 정해진 교육과정을 이수하고 졸업하거나 그 밖의 관계 법령에 따라 국내 또는 외국에서 이와 같은 수준 이상의 학력이 있다고 인정되는 사람을 말한다.
3. 위 표에서 "경력자"란 제1호나목의 학과 외의 학과를 졸업하고 소방 관련 업무를 수행한 사람을 말한다.
4. 소방시설 자체점검 점검자의 경력 산정 시에는 소방시설관리업에서 소방시설의 점검 및 유지 · 관리 업무를 수행한 경력에 1.2를 곱하여 계산된 값을 소방 관련 업무 경력에 산입한다.

■ 소방시설공사업법 시행규칙 [별표 4의3] <개정 2024. 1. 4.>

설계업자의 사업수행능력 평가기준(제23조의2제1항제1호 관련)

평가항목	배점범위	평가방법
1. 참여소방기술자	50	참여한 소방기술자의 등급 · 실적 및 경력 등에 따라 평가
2. 유사용역 수행 실적	15	업체의 수행 실적에 따라 평가
3. 신용도	10	관계 법령에 따른 입찰참가 제한, 영업정지 등의 처분내용에 따라 평가 및 재정상태 건실도(健實度)에 따라 평가
4. 기술개발 및 투자 실적 등	15	기술개발 실적, 투자 실적 및 교육 실적에 따라 평가
5. 업무 중첩도	10	참여소방기술자의 업무 중첩 정도에 따라 평가

비고

1. 위 표에 따른 평가항목 · 배점범위 · 평가방법 등에 관한 세부 사항은 소방청장이 정하여 고시한다.
2. 법 제26조의2제1항에 따라 설계 · 감리 용역을 발주하는 자(이하 이 표에서 "발주자"라 한다)는 설계용역의 특성에 맞도록 평가항목 · 배점범위 · 평가방법 등을 보완하여 설계용역 사업 수행능력 평가기준(이하 이 표에서 "설계용역평가기준"이라 한다)을 작성하여 적용할 수 있다. 이 경우 평가항목별 배점범위는 위 표의 배점에서 ±10% 범위에서 조정하여 적용할 수 있다.
3. 삭제 <2024. 1. 4.>
4. 발주자는 설계용역평가기준을 입찰공고와 함께 공고할 수 있으며 입찰공고기간 중에 배부하거나 공람하도록 해야 한다.
5. 공동도급으로 설계용역을 수행하는 경우에는 공동수급체 구성원별로 설계용역평가기준 또는 평가항목별 배점에 용역참여 지분율을 곱하여 배점을 산정한 후 이를 합산한다.

■ 소방시설공사업법 시행규칙 [별표 4의4] <개정 2025. 1. 23.>

감리업자의 사업수행능력 평가기준(제23조의2제1항제2호 관련)

평가항목	배점범위	평가방법
1. 참여감리원	50	참여감리원의 등급·실적 및 경력 등에 따라 평가
2. 유사용역 수행 실적	10	참여업체의 공사감리용역 수행 실적에 따라 평가
3. 신용도	10	관계 법령에 따른 입찰참가 제한, 영업정지 등의 처분내용에 따라 평가 및 재정상태 건실도(健實度)에 따라 평가
4. 기술개발 및 투자 실적 등	10	기술개발 실적, 투자 실적 및 교육 실적에 따라 평가
5. 업무 중첩도	10	참여감리원의 업무 중첩 정도에 따라 평가
6. 교체 빈도	5	감리원의 교체 빈도에 따라 평가
7. 작업계획 및 기법	5	공사감리 업무수행계획의 적정성 등에 따라 평가

비고

1. 위 표에 따른 평가항목·배점범위·평가방법 등에 관한 세부 사항은 소방청장이 정하여 고시한다.
2. 법 제26조의2제1항에 따라 설계·감리 용역을 발주하는 자(이하 이 표에서 "발주자"라 한다) 및 감리업자지정권자는 공사감리용역의 특성에 맞도록 평가항목·배점범위·평가방법 등을 보완하여 공사감리용역사업 수행능력 평가기준(이하 이 표에서 "공사감리용역평가기준"이라 한다)을 작성하여 적용할 수 있다. 이 경우 평가항목별 배점범위는 ±10% 범위에서 조정하여 적용할 수 있다.
3. 발주자 및 감리업자지정권자는 다음 각 목에 해당하는 경우 2점의 범위에서 가점을 줄 수 있다. 이 경우 이 표에 따른 평가 점수와 가점을 준 점수의 합이 100점을 초과할 수 없다.
   가. 해당 지역에 주된 사무소가 등록된 경우
   나. 책임감리원이 「국가기술자격법」에 따른 안전관리 분야 중 소방분야 자격자인 경우
4. 발주자 및 감리업자지정권자는 공사감리용역평가기준 등을 입찰공고 또는 모집

공고와 함께 공고할 수 있으며 입찰공고 또는 모집공고기간 중에 배부하거나 공람하도록 해야 한다.

5. 공동도급으로 공사감리용역을 수행하는 경우에는 공동수급체 구성원별로 공사감리용역평가기준 또는 평가항목별 배점 및 지역가산 등에 용역참여 지분율을 곱하여 배점을 산정한 후 이를 합산한다.

■ 소방시설공사업법 시행규칙 [별표 4의5] <신설 2016. 8. 25.>

설계업자의 기술능력 평가기준(제23조의3제1항제1호 관련)

평가항목	세부사항	배점범위	평가방법
1. 사업수행 능력평가	사업수행 능력평가	30	별표 4의3의 평가 결과를 배점비율에 따라 환산하여 적용
2. 작업계획 및 기법		70	
	수행계획 및 기법	(25)	과업수행 세부 계획, 인원 투입, 공정계획을 포함한 각종 계획 및 작업수행기법, 사전조사 및 작업방법 등
	작성기준	(30)	인명과 재산에 대한 안전성, 자재 및 기기 선정의 적정성, 소방 관련 법령 및 발주자의 요구사항 수용 여부, 운전 및 유지·보수의 편리성, 환경요인에 대한 검토, 예상 문제점 및 대책 등
	신기술·신공법 등 도입	(8)	신기술·신공법의 도입과 그 활용성의 검토 정도 및 관련 기술자료 등
	기술자료 활용 및 설계 기술 향상	(7)	보유장비, 설계개선 방안, 시설물의 생애주기 비용을 고려한 설계기법 등

비고

1. 법 제26조의2제1항에 따라 설계·감리 용역을 발주하는 자(이하 이 표에서 "발주자"라 한다)는 설계용역의 특성에 맞도록 평가항목·배점범위·평가방법 등을 보완하여 세부평가기준(이하 이 표에서 "세부평가기준"이라 한다)을 작성하여 적용할 수 있다. 이 경우 평가항목별 세부 사항에 대한 배점범위는 ±20% 범위에서 조정하여 적용할 수 있다.
2. 발주자는 입찰에 참가한 자에게 세부평가기준을 배부하거나 공람하도록 해야 한다.
3. 발주자는 입찰에 참가한 자에게 기술제안서 작성에 필요한 충분한 시간을 주어야 한다.
4. 발주자는 기술제안서의 작성분량과 작성방법 등을 제한할 수 있으며, 제한사항을 위반한 경우에는 1점의 범위에서 감점을 줄 수 있다.

■ 소방시설공사업법 시행규칙 [별표 4의6] <신설 2016. 8. 25.>

감리업자의 기술능력 평가기준(제23조의3제1항제2호 관련)

평가항목	세부사항	배점범위	평가방법
1. 과업내용 이해도		15	
	과업수행 환경분석의 적정성	(5)	사업 추진 현황과 같은 사업의 특성 및 배경을 세밀히 파악하여 위 업무에 대한 이해도 표현
	예상 문제점 및 대책수립의 적정성	(5)	예상되는 문제점 및 개선이 필요한 사항이 있을 경우 이에 대한 대책 제시
	기술제안서 발표	(5)	책임감리원의 기술제안서 발표를 통한 업무내용에 대한 이해도 및 책임자 자질의 적정성 평가
2. 과업수행 조직		15	
	조직 구성의 적정성	(5)	조직구성원의 자질 및 업무 분장의 적정성 평가
	인원투입 계획의 적정성	(10)	사업의 특성 및 주요 공사 종류를 고려한 배치인력의 적정성 평가
3. 과업수행 세부 계획		55	
	시공계획 및 설계도서의 검토사항	(20)	해당 사업의 특성을 고려하여 시공계획 및 설계도서의 검토사항 제시
	품질관리 및 품질보증 방안	(10)	세부적인 품질관리·품질보증 방안 제시(필요한 경우 주요 공사 종류별 체크리스트 제시)
	안전관리 방안	(10)	재해 예방 및 비상사태 발생 시 조속한 조치를 위한 안전관리 방안 제시
	공사관리 방안	(10)	공사의 품질 확보 및 효율적인 추진을 위한 공사 종류별 검사, 주요 기자재의 검수 및 관리 방안 수립
	공정관리 방안	(5)	주변공사(해당 용역과 관련된 공구 또는 공사 종류)와 연계하여 관리하는 방안 제시
4. 과업수행 지원체계		15	
	관련 기관과의 협력체계	(5)	발주자 및 시공자, 관련 용역회사, 유관기관과의 긴밀한 협조체계(주요 공사

			종류별 보고·협의체계) 구축 방안
	본사의 지원체계	(5)	상주(常住)하는 감리원에 대한 현장업무 지원 방안(전산장비, 상주하지 않는 감리원의 지원계획, 국내외 전문가 활용 등), 감리원의 능력 배양을 위한 교육계획 등
	기술자료 활용 및 정보 관리 체계	(5)	법령정보 및 기술자료, 절차서, 전산프로그램 등을 활용한 효율적 업무수행체계의 수준 평가

비고

1. 법 제26조의2제1항에 따라 설계·감리 용역을 발주하는 자(이하 이 표에서 "발주자"라 한다)는 공사감리용역의 특성에 맞도록 평가항목·배점범위·평가방법 등을 보완하여 세부 평가기준(이하 이 표에서 "세부평가기준"이라 한다)을 작성하여 적용할 수 있다. 이 경우 평가항목별 세부 사항에 대한 배점범위는 배점에 ±20% 범위에서 조정하여 적용할 수 있다.
2. 발주자는 입찰에 참가한 자에게 세부평가기준과 기술제안서 작성에 필요한 설계도서를 배부하거나 공람하도록 해야 한다.
3. 발주자는 입찰에 참가한 자에게 기술제안서 작성에 필요한 충분한 시간을 주어야 한다.
4. 발주자는 기술제안서의 작성분량과 작성방법 등을 제한할 수 있으며, 제한사항을 위반한 경우에는 1점의 범위에서 감점을 줄 수 있다.

■ 소방시설공사업법 시행규칙 [별표 5] <개정 2015.8.4.>

소방기술자의 자격의 정지 및 취소에 관한 기준(제25조 관련)

위 반 사 항	근거법령	행 정 처 분 기 준		
		1 차	2 차	3 차
가. 거짓이나 그 밖의 부정한 방법으로 자격수첩 또는 경력수첩을 발급받은 경우	법 제28조제4항	자격취소		
나. 법 제27조제2항을 위반하여 자격수첩 또는 경력수첩을 다른 자에게 빌려준 경우	법 제28조제4항	자격취소		
다. 법 제27조제3항을 위반하여 동시에 둘 이상의 업체에 취업한 경우	법 제28조제4항	자격정지 1년	자격취소	
라. 법 또는 법에 따른 명령을 위반한 경우	법 제28조제4항			
1) 법 제27조제1항의 업무수행 중 해당 자격과 관련하여 고의 또는 중대한 과실로 다른 자에게 손해를 입히고 형의 선고를 받은 경우		자격취소		
2) 법 제28조제4항에 따라 자격정지처분을 받고도 같은 기간 내에 자격증을 사용한 경우		자격정지 1년	자격정지 2년	자격취소

■ 소방시설공사업법 시행규칙 [별표 6] <개정 2026. 7. 1.>

소방기술자 실무교육에 필요한 기술인력 및 시설장비(제29조 관련)

1. 조직구성
가. 수도권(서울, 인천, 경기), 중부권(대전, 세종, 강원, 충남, 충북), 호남권(전남광주, 전북, 제주), 영남권(부산, 대구, 울산, 경남, 경북) 등 권역별로 1개 이상의 지부를 설치할 것
나. 각 지부에는 법인에 선임된 임원 1명 이상을 책임자로 지정할 것
다. 각 지부에는 기술인력 및 시설·장비 등 교육에 필요한 시설을 갖출 것
2. 기술인력
가. 인원: 강사 4명 및 교무요원 2명 이상을 확보할 것
나. 자격요건
1) 강사
가) 소방 관련학의 박사학위를 가진 사람
나) 전문대학 또는 이와 같은 수준 이상의 교육기관에서 소방안전 관련학과 전임 강사 이상으로 재직한 사람
다) 소방기술사, 소방시설관리사, 위험물기능장 자격을 소지한 사람
라) 소방설비기사 및 위험물산업기사 자격을 소지한 사람으로서 소방 관련 기관(단체)에서 2년 이상 강의경력이 있는 사람
마) 소방설비산업기사 및 위험물기능사 자격을 소지한 사람으로서 소방 관련 기관(단체)에서 5년 이상 강의경력이 있는 사람
바) 대학 또는 이와 같은 수준 이상의 교육기관에서 소방안전 관련학과를 졸업하고 소방 관련 기관(단체)에서 5년 이상 강의경력이 있는 사람
사) 소방 관련 기관(단체)에서 10년 이상 실무경력이 있는 사람으로서 5년 이상 강의 경력이 있는 사람
아) 소방경 이상의 소방공무원이나 소방설비기사 자격을 소지한 소방위 이상의 소방공무원
2) 외래 초빙강사: 강사의 자격요건에 해당하는 사람일 것
3. 시설 및 장비
가. 사무실: 바닥면적이 60㎡ 이상일 것
나. 강의실: 바닥면적이 100㎡ 이상이고, 의자·탁자 및 교육용 비품을 갖출 것
다. 실습실·실험실·제도실: 각 바닥면적이 100㎡ 이상(실습실은 소방안전관리자만 해당되고, 실험실은 위험물안전관리자만 해당되며, 제도실은 설계 및 시공자만 해당된다)
라. 교육용 기자재

기자재명	규격	수량(단위: 개)
빔 프로젝터(Beam Projector)		1
소화기(단면절개: 斷面切開)	3종	각 1
경보설비시스템		1
스프링클러모형		1
자동화재탐지설비 세트		1
소화설비 계통도		1
소화기 시뮬레이터		1
소화기 충전장치		1
방출포량 시험기		1
열감지기 시험기		1
수압기	20kgf/㎠	1
할론 농도 측정기		1
이산화탄소농도 측정기		1
전류전압 측정기		1
검량계	200kgf	1
풍압풍속계(기압측정이 가능한 것)	1~10㎜Hg	1
차압계(압력차 측정기)		1
음량계		1
초시계		1
방수압력측정기		1
봉인렌치		1
포채집기		1
전기절연저항 시험기(최소눈금이 0.1㏁ 이하인 것)	DC 500V	1
연기감지기 시험기		1

■ 소방시설공사업법 시행규칙 [별표 7] <개정 2022. 4. 21.>

수수료 및 교육비(제37조 관련)

1. 법 제4조제1항에 따라 소방시설업을 등록하려는 자
   가. 전문 소방시설설계업: 4만원
   나. 일반 소방시설설계업: 분야별 2만원
   다. 전문 소방시설공사업: 4만원
   라. 일반 소방시설공사업: 분야별 2만원
   마. 전문 소방공사감리업: 4만원
   바. 일반 소방공사감리업: 분야별 2만원
   사. 방염처리업: 업종별 4만원
2. 법 제4조제3항에 따라 소방시설업 등록증 또는 등록수첩을 재발급 받으려는 자: 소방시설업 등록증 또는 등록수첩별 각각 1만원
3. 법 제7조제3항에 따라 소방시설업자의 지위승계 신고를 하려는 자: 2만원
4. 법 제20조의3제2항에 따라 방염처리능력 평가를 받으려는 자: 소방청장이 정하여 고시하는 금액
5. 법 제26조제2항에 따라 시공능력 평가를 받으려는 자: 소방청장이 정하여 고시하는 금액
6. 법 제28조제2항에 따라 자격수첩 또는 경력수첩을 발급받으려는 자: 소방청장이 정하여 고시하는 금액
7. 법 제28조의2제1항에 따라 소방기술자 양성·인정 교육을 받으려는 사람: 소방청장이 정하여 고시하는 금액
8. 법 제29조제1항에 따라 실무교육을 받으려는 사람: 소방청장이 정하여 고시하는 금액

■ 소방시설공사업법 시행규칙 [별지 제1호서식] <개정 2025. 5. 15.>

소방시설업 등록신청서

※ [ ]에는 해당되는 곳에 √표를 합니다. (앞쪽)

접수번호	접수일자	처리기간 15일

신 청 인	성명(기관 또는 법인의 경우 대표자)	생년월일(외국인등록번호)
	주소 (전화번호 :)	
영 업 소	상호(명칭)	
	소재지 (전화번호 :)	
임 원	성명	

신청업종	[ ] 소방시설설계업 [ ] 소방시설공사업 [ ] 소방공사감리업 [ ] 방염처리업	[ ] 전문업 [ ] 섬유류 [ ] 일반(전기분야) [ ] 합성수지류 [ ] 일반(기계분야) [ ] 합판 · 목재류
기술인력	[ ] 주인력 명 [ ] 보조인력 명 [ ] 감리원 명	

자본금 또는 자산평가액 (소방시설공사업만 해당됩니다)		출자 · 예치 · 담보한 금액 (소방시설공사업만 해당됩니다)	
다른 업종 면허 및 등록		등 록 번 호	

「소방시설공사업법」 제4조제1항 및 같은 법 시행규칙 제2조제1항에 따라 소방시설업자협회를 경유하여 소방시설업 등록을 신청합니다.

년 월 일

신청인 (서명 또는 인)

시·도지사 귀하

신 청 인 제출서류	1. 신청인(외국인을 포함하되, 법인의 경우에는 대표자 및 임원을 말합니다)의 인적사항이 적힌 서류 2. 등록기준 중 기술인력에 관한 사항을 확인할 수 있는 다음 각 목의 어느 하나에 해당하는 서류 가. 국가기술자격증 나. 소방기술 인정 자격수첩 또는 소방기술자 경력수첩 3. 출자 · 예치 · 담보 금액 확인서 1부(소방시설공사업의 경우에만 해당합니다) 4. 자산평가액 또는 기업진단 보고서(소방시설공사업의 경우에만 해당합니다) 5. 신청인(법인인 경우에는 대표자 및 임원을 포함합니다)이 외국인인 경우에는 법 제5조 각 호의 어느 하나에 해당하는 사유와 같거나 비슷한 사유에 해당하지 아니함을 확인할 수 있는 서류	◦설계업 · 공사업 · 감리업 - 전문: 4만원 - 일반: 분야별 2만원 ◦ 방염처리업 : 업종별 4만원
소방시설업자협회 확인사항	1. 법인등기사항 전부증명서(법인인 경우만 해당합니다) 2. 사업자등록증명(개인인 경우만 해당하며, 주민등록번호가 제외된 사업자등록증명을 말합니다) 3. 외국인등록 사실증명(외국인인 경우만 해당합니다) 4. 국민연금가입자가입증명 또는 건강보험자격득실확인서	

행정정보 공동이용 동의서
본인은 이 건 업무처리와 관련하여 소방시설업자협회가 「전자정부법」 제36조에 따른 행정정보의 공동이용을 통하여 위의 소방시설업자협회 확인사항 중 제2호부터 제4호까지를 확인하는 것에 동의합니다. *동의하지 않는 경우에는 신청인이 직접 관련 서류(제2호의 경우에는 사업자등록증 사본을 말합니다)를 제출해야 합니다.

신청인 (서명 또는 인)

(뒤쪽)

처리절차

이 신청서는 아래와 같이 처리됩니다.

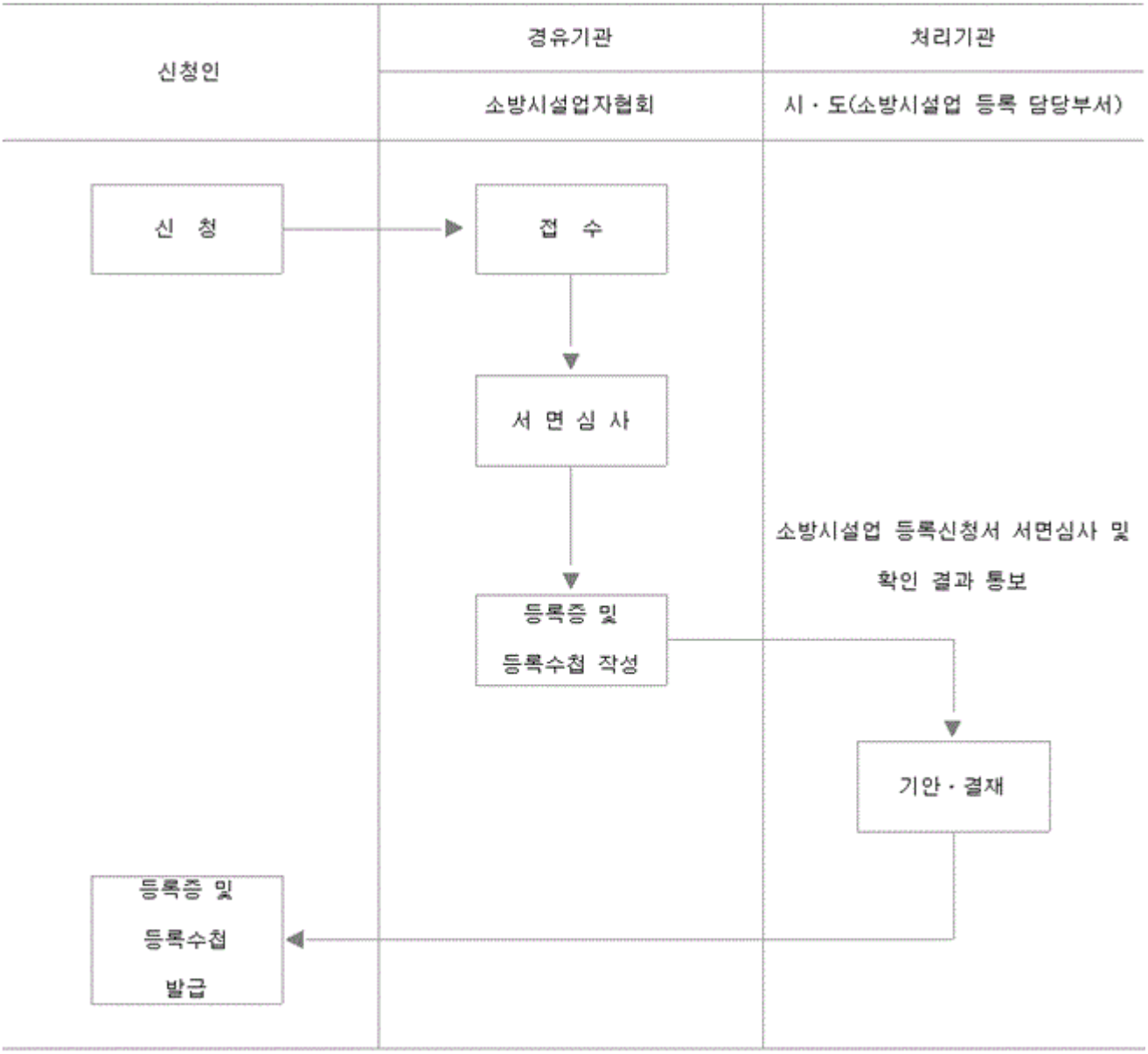

210㎜×297㎜[백상지 80g/㎡ 또는 중질지 80g/㎡]

■ 소방시설공사업법 시행규칙 [별지 제1호의2서식] <신설 2015.8.4.>

소방시설업 등록신청서 서면심사 및 확인 결과

신 청 인	성명(기관 또는 법인의 경우 대표자)	생년월일(외국인등록번호)
	상호(명칭)	신청업종
	영업소재지 (전화번호 :)	

실제조사 확인사항

결 격 사 유				
조 회 대 상		조 회 기 관		적 합 여 부
직 위	성 명	기 관 명	담 당 자	

기 술 인 력							
구 분	자 격 종 별	인 원	기술자 등급		수 첩 번 호	자격증 유효여부	적합여부
			기 계	전 기			

자 본 금(소방시설공사업만 해당됩니다)			
자 본 금	적 합 여 부	출자·예치·담보한 금액	적 합 여 부
원		원	

방염처리시설 및 시험기기(방염처리업만 해당됩니다)		
방염처리시설(기준/보유)	시험기기(기준/보유)	실험실 보유 여부

「소방시설공사업법」 제4조에 따라 소방시설업 등록신청인에 대한 등록기준 적합 여부 확인 결과를 같은 법 시행규칙 제2조의3제2항에 따라 송부합니다.

년 월 일

조사자 소속:

직위:

성명:

소방시설업자협회장 (인)

시·도지사 귀하

210㎜×297㎜[백상지 80g/㎡ 또는 중질지 80g/㎡]

[별지 제2호서식] 삭제 <2014.9.2.>

■ 소방시설공사업법 시행규칙 [별지 제3호서식] <개정 2015.8.4.>

(앞쪽)

제　　호

소방시설업 등록증

업　　종 :

상 호 (명 칭) :

대　표　자 :　　생 년 월 일 :

영업소 소재지 :

「소방시설공사업법」 제4조제1항에 따라 _____이 등록되었음을 증명합니다.

년　　월　　일

시 · 도지사　직인

210㎜×297㎜[백상지 150g/㎡]

(뒤쪽)

기재사항 변경						
일련번호	변경연월일	변 경 구 분	변 경 내 용	변경완료일	기록㊞	비고

■ 소방시설공사업법 시행규칙 [별지 제4호서식] <개정 2025. 5. 15.>

(표지 앞쪽)

소방시설업 등록수첩

(○○ 시・도)

145㎜× 90㎜[백상지 120g/㎡ 또는 백상지 80g/㎡]

(표지 뒤쪽)

(1쪽)

소방시설업 등록수첩			
업 종 명			
등 록 번 호		등록 연월일	
상 호 (명 칭)			
대 표 자		생 년 월 일	
영 업 장 소 재 지			
다른 업종 겸업 사항			
자본금 또는 자산액 (소방시설공사업만 해당됩니다)	원		

「소방시설공사업법」 제4조제1항에 따라 등록되었음을 증명합니다.

년 월 일

시 · 도지사 직인

(2쪽)

소방시설공사 시공능력 · 방염처리능력 평가(소방시설공사업 및 방염처리업만 해당됩니다)			
연 도	시공능력 · 방염처리능력(천원)	연 도	시공능력 · 방염처리능력(천원)

145㎜×90㎜[백상지 120g/㎡ 또는 백상지 80g/㎡]

(3쪽)

상호 변경사항			
변경 연월일	상 호	신고접수 연월일	비 고

(4쪽)

대표자 변경사항				
변경 연월일	대표자명	생년월일	신고접수 연월일	비 고

145㎜×90㎜[백상지 120g/㎡ 또는 백상지 80g/㎡]

(5쪽)

영업소 소재지 변경사항

변경 연월일	영업소 소재지	신고접수 연월일	비 고

(6쪽)

145㎜×90㎜[백상지 120g/㎡ 또는 백상지 80g/㎡]

(7쪽)

소방기술자 보유명단 및 변경사항

변 경 연월일	자 격 종 목	등 급		등록번호	성 명	신고접수 연 월 일	비 고
		기계	전기				

(8쪽)

145㎜× 90㎜[백상지 120g/㎡ 또는 백상지 80g/㎡]

(9쪽)

소방기술자 보유명단 및 변경사항

변 경 연월일	자 격 종 목	등 급		등록번호	성 명	신고접수 연 월 일	비 고
		기계	전기				

(10쪽)

145㎜× 90㎜[백상지 120g/㎡ 또는 백상지 80g/㎡]

(11쪽)

소방기술자 보유명단 및 변경사항

변 경 연월일	자 격 종 목	등 급		등록번호	성 명	신고접수 연 월 일	비 고
		기계	전기				

(12쪽)

145㎜× 90㎜[백상지 120g/㎡ 또는 백상지 80g/㎡]

(13쪽)

소방기술자 보유명단 및 변경사항

변 경 연월일	자 격 종 목	등 급		등록번호	성 명	신고접수 연 월 일	비 고
		기계	전기				

(14쪽)

145㎜× 90㎜[백상지 120g/㎡ 또는 백상지 80g/㎡]

(15쪽)

소방기술자 보유명단 및 변경사항

변 경 연월일	자 격 종 목	등 급		등록번호	성 명	신고접수 연 월 일	비 고
		기계	전기				

(16쪽)

145㎜× 90㎜[백상지 120g/㎡ 또는 백상지 80g/㎡]

(17쪽)

소방기술자 보유명단 및 변경사항

변 경 연월일	자 격 종 목	등 급		등록번호	성 명	신고접수 연 월 일	비 고
		기계	전기				

(18쪽)

145㎜× 90㎜[백상지 120g/㎡ 또는 백상지 80g/㎡]

(19쪽)

소방기술자 보유명단 및 변경사항

변 경 연월일	자 격 종 목	등 급		등록번호	성 명	신고접수 연 월 일	비 고
		기계	전기				

(20쪽)

행정처분 사항

연 월 일	처 분 내 용	사 유	비 고

145㎜× 90㎜[백상지 120g/㎡ 또는 백상지 80g/㎡]

(21쪽)

비 고

(22쪽)

주의사항

1. 「소방시설공사업법」이나 그 밖의 관계 규정에 따라 소방시설업의 도급인 또는 관계인이 요구할 경우에는 이 수첩을 제시하여야 합니다.
2. 이 수첩을 다른 자에게 빌려준 경우에는 「소방시설공사업법」 제37조에 따라 300만원 이하의 벌금형을 받게 됩니다.
3. 이 수첩의 기재사항이 변경되었을 경우에는 「소방시설공사업법」 제6조 및 같은 법 시행규칙 제6조에 따라 변경일부터 30일 이내에 해당 서류를 첨부하여 같은 법 제30조의2에 따른 소방시설업자협회(이하 "협회"라 한다)에 제출하여야 합니다.
4. 「소방시설공사업법 시행규칙」 제4조제4항에 따라 소방시설업 등록이 취소되거나 등록수첩을 재발급 받은 경우에는 이 수첩을 협회를 거쳐 시·도지사에게 반납해야 합니다.
5. 「소방시설공사업법 시행규칙」 제6조의2제1항에 따라 소방시설업을 휴업하거나 폐업한 경우에는 이 수첩을 협회를 거쳐 시·도지사에게 제출해야 합니다.
6. 영업정지 등 행정처분을 받았을 경우에는 이 수첩을 협회에 제시하여 시·도지사의 행정처분 사항을 확인받아야 합니다.

145㎜×90㎜[백상지 120g/㎡ 또는 백상지 80g/㎡]

■ 소방시설공사업법 시행규칙 [별지 제4호의2서식] <신설 2015.8.4.>

소방시설업 등록증 및 등록수첩 발급(재발급)대장

등록번호	등록일	상 호	대표자	소 재 지	수령인	비 고 (발급, 재발급)

210㎜×297㎜[백상지 80g/㎡]

■ 소방시설공사업법 시행규칙 [별지 제5호서식] <개정 2015.8.4.>

(앞쪽)

소방시설업 등록대장

등 록 업 종			
등 록 번 호		등 록 연 월 일	
상 호		전 화 번 호	
대 표 자		생 년 월 일 (외국인등록번호)	
영업소 소재지			
다 른 업 종 면허 및 등록			

자본금 또는 자산액(소방시설공사업만 해당됩니다)

자 본 금	진 단 연 월 일	진 단 기 관

소방시설공사 시공능력 평가(소방시설공사업만 해당됩니다)

연 도	시 공 능 력 (천 원)	연 도	시 공 능 력 (천 원)

소방기술자 보유현황

구 분	자격증(수첩)종목	자격증(수첩)번호	성 명	기술자 등급	
				기 계	전 기

210㎜× 297㎜[백상지 120g/㎡ 또는 백상지 80g/㎡]

(뒤쪽)

기 재 사 항 변 경				
변경연월일	변 경 구 분	변 경 사 항	확 인	비 고

행정처분사항(과태료 부과사항 포함)			
처 분 일	처 분 사 항	처 분 사 유	비 고

취소 또는 폐업사항 등			
취소(폐업)일	사 유	근 거	비 고

■ 소방시설공사업법 시행규칙 [별지 제6호서식] <개정 2025. 1. 23.>

[ ] 소방시설업 등록증
[ ] 소방시설업 등록수첩 재발급신청서

※ [ ]에는 해당되는 곳에 √표를 합니다. (앞쪽)

접수번호	접수일자	처리기간 3일

신 청 인	상호	
	대표자	생년월일
	영업소 소재지 (전화번호 :)	
신청내용	업종	
	등록번호	등록일
	재발급 신청 사유	

「소방시설공사업법」 제4조제3항 및 같은 법 시행규칙 제4조제2항에 따라 소방시설업 등록증 및 등록수첩의 재발급을 신청합니다.

년 월 일

신청인 (서명 또는 인)

「소방시설공사업법 시행규칙」 제4조제2항에 따라 위 신청인의 소방시설업 등록증 및 등록수첩의 재발급 신청이 소방시설업자협회를 경유하였음을 확인합니다.

년 월 일

경유확인자 소방시설업자협회장 (인)

시·도지사 귀하

첨부서류	헐어 못 쓰게 되거나 기재란이 부족하여 재발급을 신청하는 경우에는 못 쓰게 되거나 기재란이 부족한 소방시설업 등록증 또는 등록수첩	수수료 각각 1만원

210㎜×297㎜[백상지80g/㎡ 또는 중질지80g/㎡]

(뒤쪽)

처리절차

이 신청서는 아래와 같이 처리됩니다.

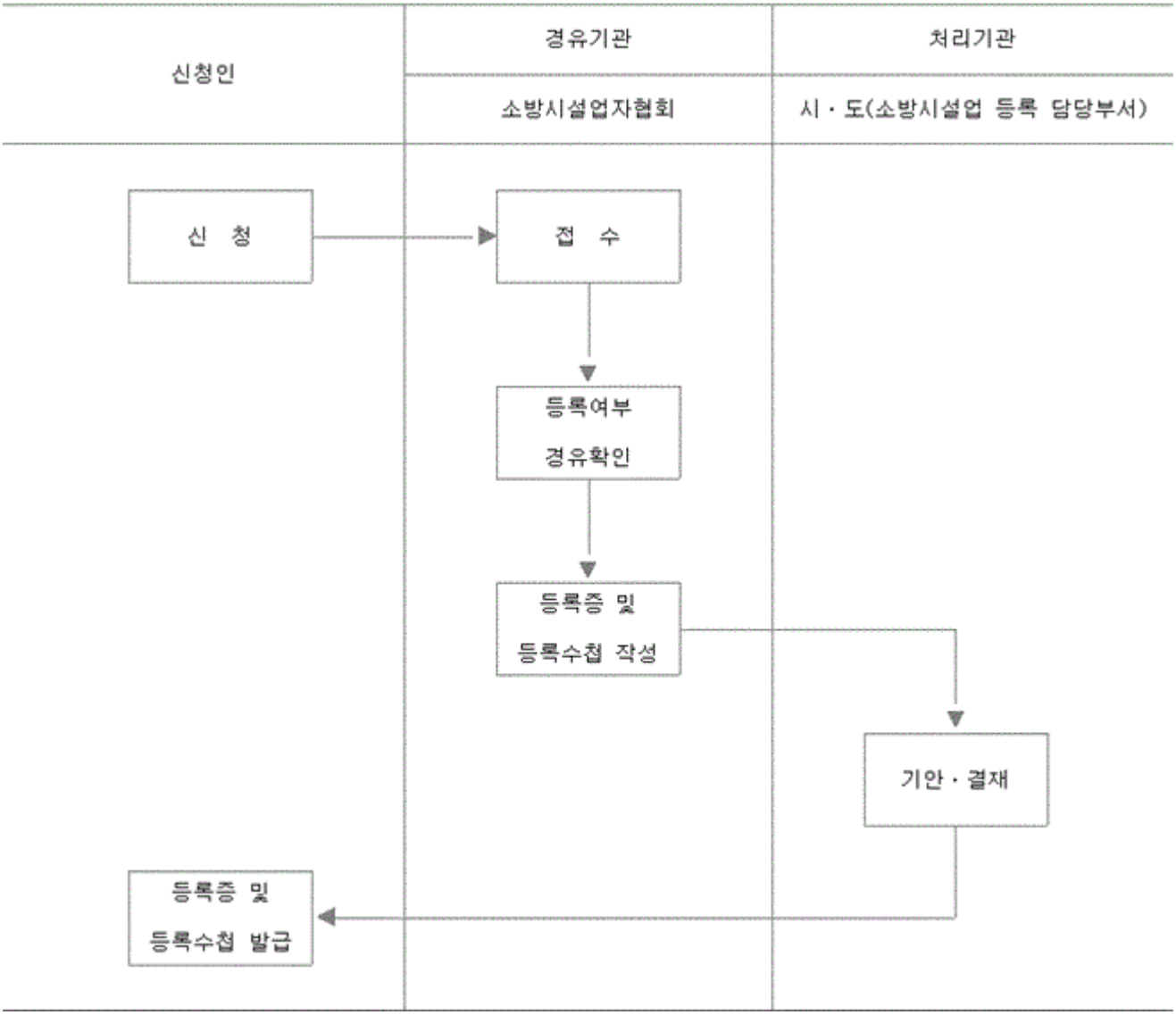

■ 소방시설공사업법 시행규칙 [별지 제7호서식] <개정 2025. 5. 15.>

소방시설업 등록사항 변경신고서

(앞쪽)

접수번호	접수일자	처리기간 5일

신고인	업종	등록번호 제 호
	상호(명칭)	
	대표자	생년월일(외국인등록번호)
	영업소 소재지 (전화번호 :)	

변 경 사 항	변경 구분
	변경 연월일
	변경 후
	변경 전

「소방시설공사업법」 제6조 및 같은 법 시행규칙 제6조제1항에 따라 소방시설업자협회를 경유하여 소방시설업 등록사항 중 변경사항을 신고합니다.

년 월 일

신고인 (서명 또는 인)

시·도지사 귀하

신 고 인 제출서류	1. 상호(명칭) 또는 영업소 소재지를 변경하는 경우: 소방시설업 등록증 및 등록수첩 2. 대표자를 변경하는 경우: 소방시설업 등록증 및 등록수첩, 변경된 대표자의 인적사항이 적힌 서류 3. 기술인력을 변경하는 경우: 소방시설업 등록수첩, 등록기준 중 변경된 기술인력에 관한 사항을 확인할 수 있는 다음 각 목의 어느 하나에 해당하는 서류 가. 국가기술자격증 나. 소방기술 인정 자격수첩 또는 소방기술자 경력수첩 4. 변경된 대표자가 외국인인 경우에는 법 제5조 각 호의 어느 하나에 해당하는 사유와 같거나 비슷한 사유에 해당하지 아니함을 확인할 수 있는 서류	수수료 없음
소방시설업자협회 확인사항	1. 상호(명칭), 영업소 소재지 또는 대표자를 변경하는 경우: 법인등기사항 전부증명서(법인인 경우만 해당합니다), 사업자등록증명(개인인 경우만 해당하며, 주민등록번호가 제외된 사업자등록증명을 말합니다) 또는 외국인등록 사실증명(외국인인 경우만 해당합니다) 2. 기술인력을 변경하는 경우: 국민연금가입자가입증명 또는 건강보험자격득실확인서	

행정정보 공동이용 동의서

본인은 이 건 업무처리와 관련하여 소방시설업자협회가 「전자정부법」 제36조에 따른 행정정보의 공동이용을 통하여 위의 소방시설업자협회 확인사항 중 제1호의 사업자등록증명과 외국인등록 사실증명 및 제2호를 확인하는 것에 동의합니다.

*동의하지 않는 경우에는 신고인이 직접 관련 서류(사업자등록증명의 경우에는 사업자등록증 사본을 말합니다)를 제출해야 합니다.

신고인 (서명 또는 인)

210mm×297mm[백상지 80g/㎡]

(뒤쪽)

처리절차

이 신고서는 아래와 같이 처리됩니다.

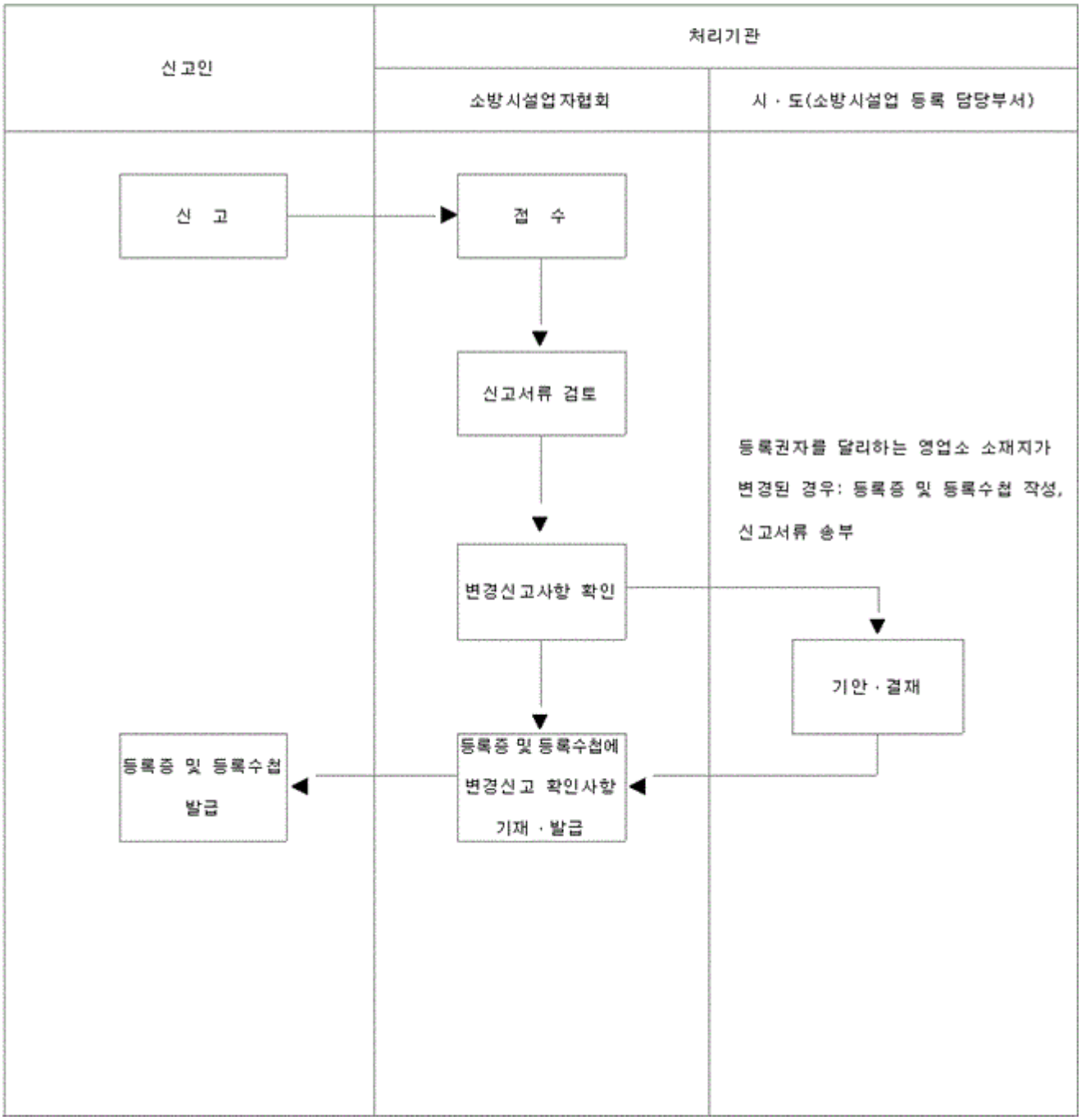

■ 소방시설공사업법 시행규칙 [별지 제7호의2서식] <신설 2015.8.4.>

( )년 ( )월 중 등록사항 변경신고 접수현황 보고

1. 접수 건수

구 분	상 호(명칭)	소 재 지	대 표 자	기 술 인 력	비 고

2. 접수 현황

신 고 인			변경구분	변경일	신고일	처리일	변 경 내 용	비 고
등록번호	상 호	대표자						

210㎜× 297㎜[백상지 80g/㎡ 또는 중질지 80g/㎡]

■ 소방시설공사업법 시행규칙 [별지 제7호의3서식] <개정 2025. 5. 15.>

소방시설업 휴업·폐업·재개업 신고서

※ [ ]에는 해당되는 곳에 √표를 합니다. (앞쪽)

접수번호	접수일자	처리기간 즉시

신 고 인	업종	등록번호	등록일
	상호(명칭)	대표자	생년월일(외국인등록번호)
	주소 (전화번호:)		
구 분	[ ] 휴 업 (휴 업 일: 년 월 일) [ ] 폐 업 (폐 업 일: 년 월 일) [ ] 재개업 (재개업일: 년 월 일)		
신고사유			

「소방시설공사업법」 제6조의2 및 같은 법 시행규칙 제6조의2제1항에 따라 소방시설업의 휴업·폐업 또는 재개업을 신고합니다.

년 월 일

신고인 (서명 또는 인)

「소방시설공사업법 시행규칙」 제6조의2제1항에 따라 위 신고인의 소방시설업 휴업·폐업 또는 재개업 신고가 소방시설업자협회를 경유하였음을 확인합니다.

년 월 일

경유확인자 소방시설업자협회장 (인)

시·도지사 귀하

신 고 인 제출서류	1. 휴업·폐업의 경우: 등록증 및 등록수첩 2. 재개업의 경우 가. 등록기준 중 기술인력에 관한 사항을 확인할 수 있는 다음의 어느 하나에 해당하는 서류 1) 국가기술자격증 2) 소방기술 인정 자격수첩 또는 소방기술자 경력수첩 나. 출자·예치·담보 금액 확인서 1부(소방시설공사업의 경우만 해당합니다)	수수료 없 음
소방시설업자협회 확인사항	국민연금가입자가입증명 또는 건강보험자격득실확인서	

행정정보 공동이용 동의서

본인은 이 건 업무처리와 관련하여 소방시설업자협회가 「전자정부법」 제36조에 따른 행정정보의 공동이용을 통하여 위의 소방시설업자협회 확인사항을 확인하는 것에 동의합니다. * 동의하지 않는 경우에는 신고인이 직접 관련 서류를 제출하여야 합니다.

신고인 (서명 또는 인)

210㎜×297㎜[백상지80g/㎡ 또는 중질지80g/㎡]

(뒤쪽)

처리절차

이 신고서는 아래와 같이 처리됩니다.

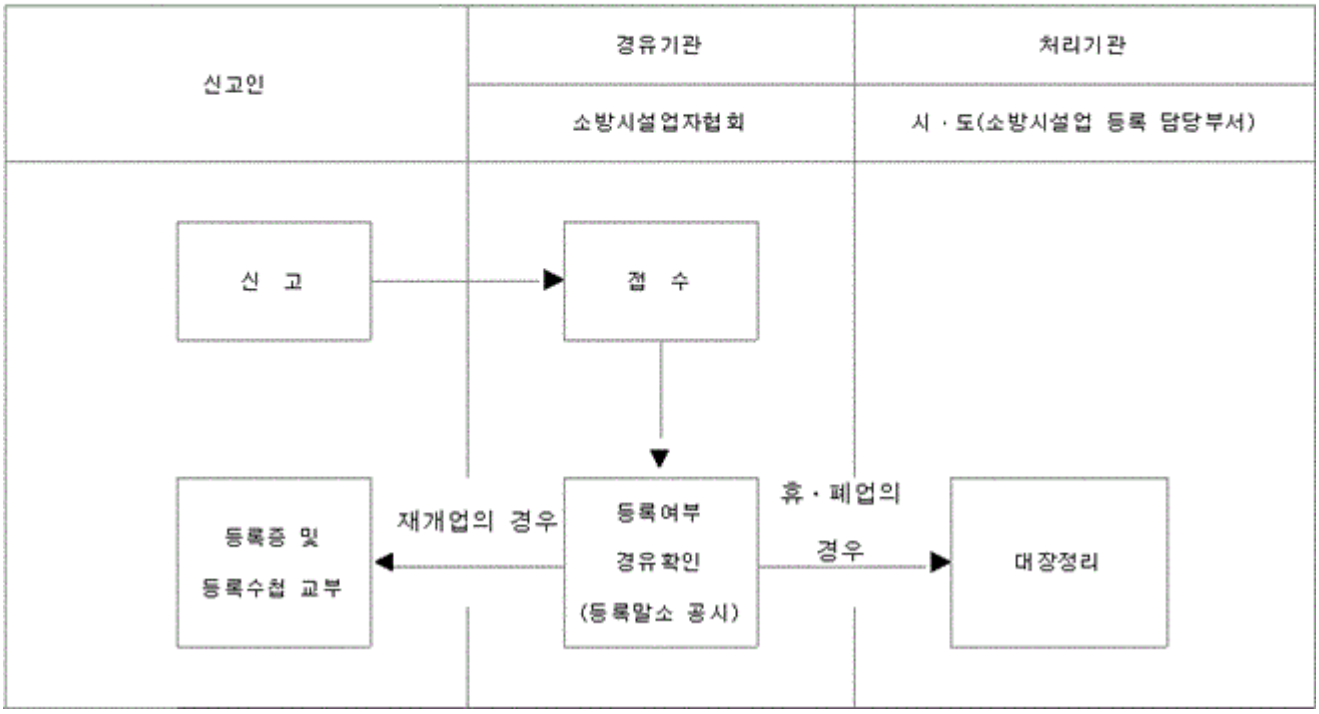

■ 소방시설공사업법 시행규칙 [별지 제8호서식] <개정 2025. 5. 15.>

소방시설업 지위승계신고서

(앞쪽)

접수번호	접수일자	처리기간 10일

지 위 승계인 (상속인 또는 양수자)	업종	등록번호 (제 호)	등록일
	상호(명칭)	대표자	생년월일(외국인등록번호)
	주소 (전화번호 :)		
	영업소 소재지		

승계 전 (사망자 또는 양도자)	상호(명칭)	대표자	생년월일(외국인등록번호)
	주소 (전화번호 :)		
	승계사유		

「소방시설공사업법」 제7조제1항 및 제2항 및 같은 법 시행규칙 제7조제1항에 따라 소방시설업자협회를 경유하여 소방시설업의 지위승계를 신고합니다.

년 월 일

신고인 (서명 또는 인)

시·도지사 귀하

신 고 인 제출서류	1. 양도·양수의 경우 가. 양도인 또는 합병 전 법인의 소방시설업 등록증 및 등록수첩 나. 양도·양수 계약서 사본, 분할계획서 사본 또는 분할합병계약서 사본 다. 신고인(법인의 경우에는 대표자를 포함한 임원을 말합니다)의 인적사항이 적힌 서류 라. 등록기준 중 기술인력에 관한 사항을 확인할 수 있는 다음의 어느 하나에 해당하는 서류 1) 국가기술자격증 2) 소방기술 인정 자격수첩 또는 소방기술자 경력수첩 마. 출자·예치·담보 금액 확인서(소방시설공사업의 경우에만 해당합니다) 바. 자산평가액 또는 기업진단 보고서(소방시설공사업의 경우에만 해당합니다) 사. 신고인(법인인 경우에는 대표자 및 임원을 포함합니다)이 외국인인 경우에는 법 제5조 각 호의 어느 하나에 해당하는 사유와 같거나 비슷한 사유에 해당하지 아니함을 확인할 수 있는 서류 아. 양도·양수 공고문 사본 2. 상속의 경우 가. 피상속인의 소방시설업 등록증 및 등록수첩 나. 제1호다목부터 사목까지의 서류(지위승계 신고와 폐업신고를 함께 하는 경우에는 제1호다목 및 사목의 서류만 첨부하여 제출할 수 있습니다) 다. 상속인임을 증명하는 서류	수수료 2만원
소방시설업자 협회 확인사항	1. 법인등기사항 전부증명서(법인인 경우만 해당합니다) 2. 사업자등록증명(개인인 경우만 해당하며, 주민등록번호가 제외된 사업자등록증명을 말합니다) 3. 외국인등록 사실증명(외국인인 경우만 해당합니다) 4. 국민연금가입자가입증명 또는 건강보험자격득실확인서	

행정정보 공동이용 동의서

본인은 이 건 업무처리와 관련하여 소방시설업자협회가 「전자정부법」 제36조에 따른 행정정보의 공동이용을 통하여 위의 소방시설업자협회 확인사항 중 제2호부터 제4호까지를 확인하는 것에 동의합니다.

*동의하지 않는 경우에는 신고인이 직접 관련 서류(제2호의 경우에는 사업자등록증 사본을 말합니다)를 제출해야 합니다.

신고인 (서명 또는 인)

210㎜×297㎜[백상지80g/㎡ 또는 중질지80g/㎡]

(뒤쪽)

처리절차

이 신고서는 아래와 같이 처리됩니다.

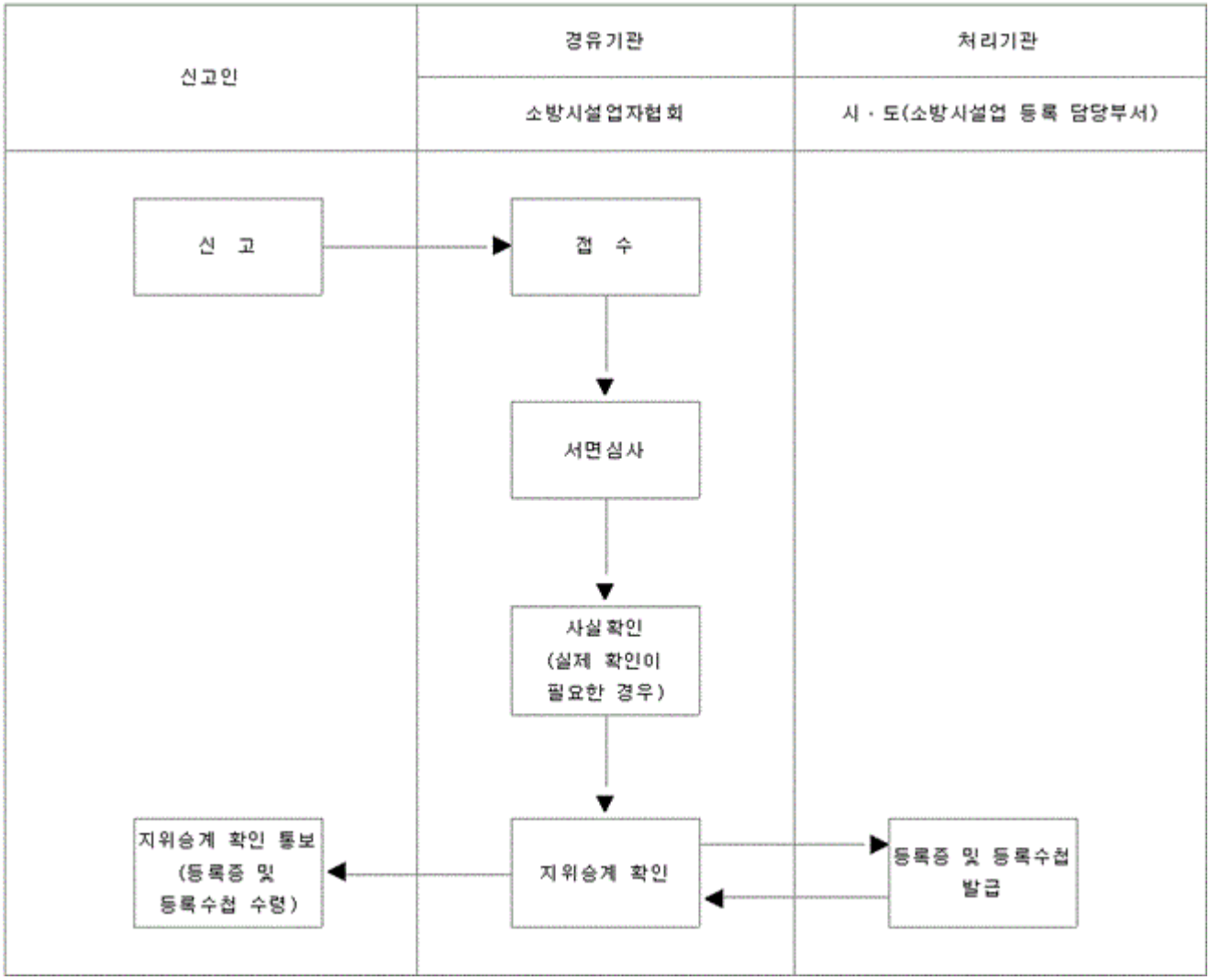

■ 소방시설공사업법 시행규칙 [별지 제9호서식] <개정 2025. 5. 15.>

소방시설업 합병신고서

(앞쪽)

접수번호	접수일자	처리기간 10일

신고인	합병되는 법인	업종 / 등록번호 (제 호)	대표자	성명:
		상호 / 등록일		생년월일:
	합병하는 법인	업종 / 등록번호 (제 호)	대표자	성명:
		상호 / 등록일		생년월일:
		주소 (전화번호 :)		
		영업소재지		
합병 후 존속되거나 설립되는 법인		업종 / 등록번호 (제 호)	대표자	성명:
		상호 / 등록일		생년월일:
		주소 (전화번호 :)		
		영업소 소재지 (전화번호 :)		

「소방시설공사업법」 제7조제1항 및 제2항 및 같은 법 시행규칙 제7조제1항에 따라 소방시설업자협회를 경유하여 소방시설업의 합병을 신고합니다.

년 월 일

신고인 (서명 또는 인)

시·도지사 귀하

신 고 인 제출서류	1. 합병 전 법인의 소방시설업 등록증 및 등록수첩 2. 합병계약서 사본 3. 「소방시설공사업법 시행규칙」 제2조제1항 각 호에 해당하는 서류 4. 합병공고문 사본	수수료 2만원
소방시설업자협회 확인사항	1. 법인등기사항 전부증명서(법인인 경우만 해당합니다) 2. 사업자등록증명(개인인 경우만 해당하며, 주민등록번호가 제외된 사업자등록증명을 말합니다) 3. 외국인등록 사실증명(외국인인 경우만 해당합니다) 4. 국민연금가입자가입증명 또는 건강보험자격득실확인서	

행정정보 공동이용 동의서

본인은 이 건 업무처리와 관련하여 소방시설업자협회가 「전자정부법」 제36조에 따른 행정정보의 공동이용을 통하여 위의 소방시설업자협회 확인사항 중 제2호부터 제4호까지를 확인하는 것에 동의합니다.

*동의하지 않는 경우에는 신고인이 직접 관련 서류(제2호의 경우에는 사업자등록증 사본을 말합니다)를 제출해야 합니다.

신고인 (서명 또는 인)

210㎜× 297㎜[백상지 80g/㎡ 또는 중질지 80g/㎡]

(뒤쪽)

처리절차

이 신고서는 아래와 같이 처리됩니다.

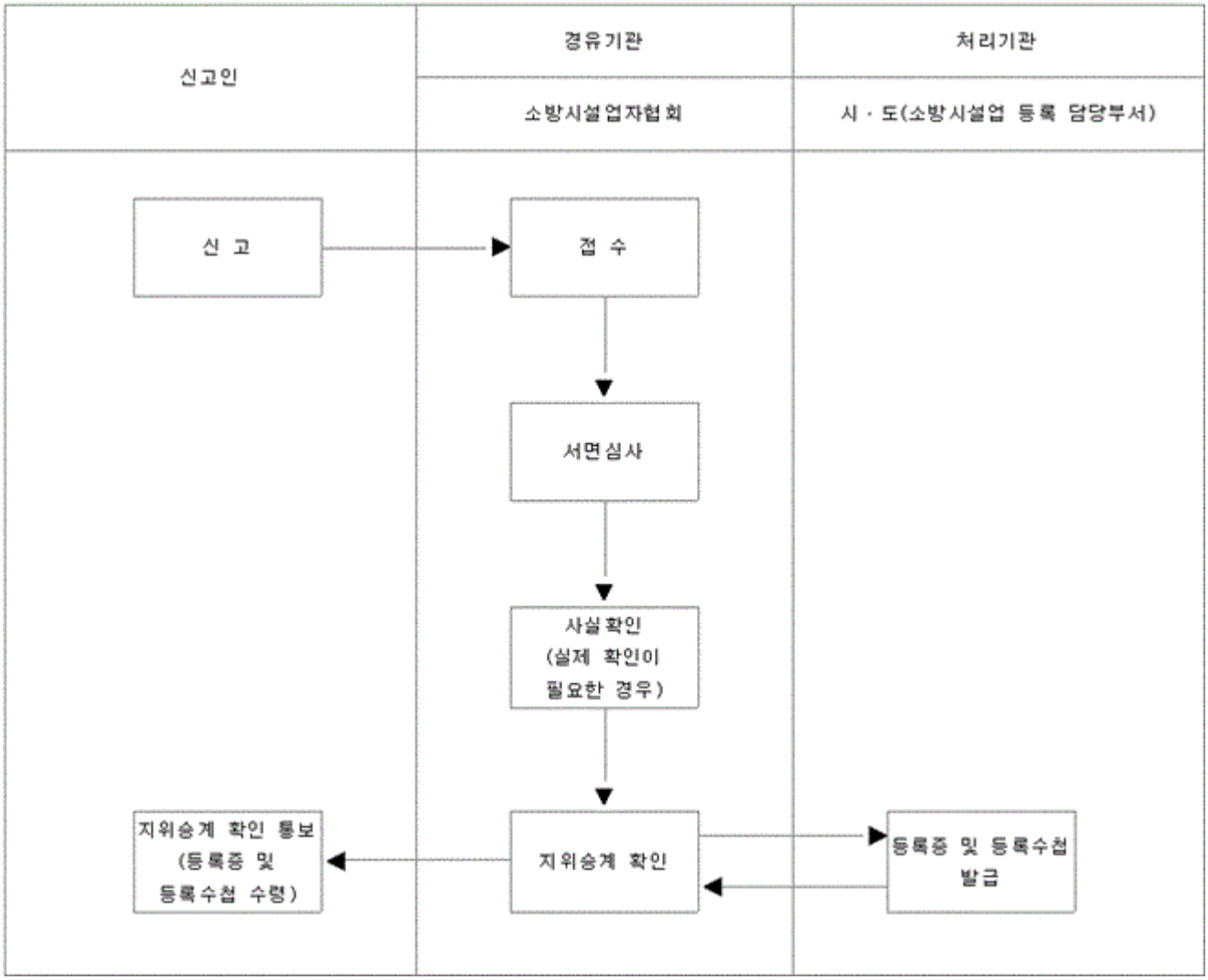

■ 소방시설공사업법 시행규칙 [별지 제10호서식] <개정 2016.1.27.>

소방시설 설계기록부

설계업체명 :

일련번호	특정소방대상물				설계자		설계기간	시정 또는 통보사항	설계 소방시설
	대상명	소재지	소유자	전화번호	기술인력 구분	성명			

210mm×297mm[백상지(80g/㎡) 또는 중질지(80g/㎡)]

■ 소방시설공사업법 시행규칙 [별지 제11호서식] <개정 2016.1.27.>

소방시설공사 기록부

공사업체명 :

일련번호	특정소방대상물				소방공사감리업자				시공기간	책임시공 및 기술관리 소방기술자		시정 또는 통보 사항	시공 시설	하도급 시 설
	대상명	소재지	소유자	전화번호	상호(대표자)	소재지	업종(등록번호)	전화번호		자격종목	성명			

210mm×297mm[백상지(80g/㎡) 또는 중질지(80g/㎡)]

■ 소방시설공사업법 시행규칙 [별지 제12호서식] <개정 2016.1.27.>

소방공사 감리기록부

감리업체명 :

일련번호	특정소방대상물				소방시설공사업자				감리기간	책임감리원		보조감리원		시정 또는 통보사항	감리 소방시설
	대상명	소재지	소유자	전화번호	상호(대표자)	소재지	업종(등록번호)	전화번호		성명	분야/등급	성명	분야/등급		

210mm×297mm[백상지(80g/㎡) 또는 중질지(80g/㎡)]

■ 소방시설공사업법 시행규칙 [별지 제13호서식] <개정 2016.1.27.>

소방공사 감리일지

업 체 명	상호(기관명)		등록번호	제 호	대표자	(서명 또는 인)
	업종/분야		소 재 지	(전화 :)		
책임감리원	성 명		분야/등급		배 치 기 간	년 월 일 년 월 일
보조감리원	성 명		분야/등급		배 치 기 간	년 월 일 년 월 일
특정소방대상물	상호(명칭)			주요용도		
	소 재 지	(전화 :)				
	구 조	지하 층, 지상 층, 연면적 ㎡, 바닥면적 ㎡, 개동				
관계인 또는 도급인	성명(기관 또는 법인명)	(서명 또는 인)				
	주 소	(전화 :)				
소방시설 설계업자	상호(기관명)		등록번호	제 호	대표자	
	업종/분야		소 재 지	(전화 :)		
소방시설 공사업자	상호(기관명)		등록번호	제 호	대표자	(서명 또는 인)
	업종/분야		소 재 지	(전화 :)		
소방공사 감리기간	년 월 일부터 년 월 일까지					
소방시설 개요						

소방공사 감리사항

날 짜	감 리 사 항	비 고

※ 상세 내용은 별지 작성

210mm×297mm[백상지(80g/㎡) 또는 중질지(80g/㎡)]

■ 소방시설공사업법 시행규칙 [별지 제14호서식] <개정 2025. 1. 23.>

소방시설공사 착공(변경)신고서

※ [ ]에는 해당되는 곳에 √표를 합니다. (앞쪽)

접수번호	접수일	처리기간 2일

특정소방 대 상 물	상호(명칭)			용도 구분	
	소재지			(전화번호:)	
	구조 지하 층, 지상 층, 개동				
	대지면적 ㎡, 연면적 ㎡, 바닥면적 ㎡, 건축면적 ㎡				
	전체 소방시설				
관 계 인	성명(기관 또는 법인명)			(서명 또는 인)	
	주소			(전화번호:)	
	도급금액		도급형태	분리도급 [ ] 분리도급 예외 [ ]	
	지급보증	계약이행미보증 [ ] 공사대금지급보증 [ ] 공사대금지급보증 예외 [ ]			
소방시설 공사업자	상호(명칭)		등록번호	대표자	
	소재지			(전화번호 :)	
	도급구분	원도급 [ ] 하도급 [ ]	착공일		완공예정일
	공사종류	신설 [ ] 증설 [ ] 개설 [ ] 이전 [ ] 정비 [ ] 그 밖의 공사 [ ]			
	시공 소방시설				
책임시공 및 기술관리 소방기술자	성명		수첩번호	분야/등급	

변경내용	구분	변경 전	변경 후
시공자[ ]	상호		
	등록번호		
	대표자		
	소재지	(전화번호:)	(전화번호:)
	정산금액	원	도급금액 원
설치되는 소방시설[ ]	종류		
책임시공 및 기술관리 소방기술자[ ]	성명	(수첩번호:)	(수첩번호:)
	분야/등급		
	배치기간	~	~

「소방시설공사업법」 제13조 및 같은 법 시행규칙 제12조에 따라 소방시설공사 착공(변경) 내용을 신고합니다.

년 월 일

신고인 (서명 또는 인)

소방본부장/소방서장 귀하

210㎜×297㎜[백상지80g/㎡ 또는 중질지60g/㎡]

(뒤쪽)

작성방법

시공자 변경사항 신고 시 '정산금액'은 변경 전 시공자가 관계인에 대하여 정산받은 금액을 기재하고, '도급금액'은 변경 후 시공자가 받을 금액에 대하여 기재합니다.

첨부서류	1. 공사업자의 소방시설공사업 등록증 사본 1부 및 등록수첩 사본 1부 2. 해당 소방시설공사의 책임시공 및 기술관리를 하는 기술인력의 기술등급을 증명하는 서류 사본 1부 3. 소방시설공사 계약서 사본 1부 4. 설계도서 1부. 다만, 「소방시설공사업법 시행령」 제4조제3호에 해당하는 소방시설공사인 경우 또는 「소방시설 설치 및 관리에 관한 법률 시행규칙」 제3조제2항에 따라 건축허가등의 동의요구서에 첨부된 설계도서가 변경되지 않은 경우에는 첨부하지 않을 수 있습니다. 5. 소방시설공사를 하도급하는 경우 다음 각 목의 서류 가. 「소방시설공사업법 시행규칙」 제20조제1항 및 별지 제31호서식에 따른 소방시설공사등의 하도급통지서 사본 1부 나. 하도급대금 지급에 관한 다음의 어느 하나에 해당하는 서류 1) 「하도급거래 공정화에 관한 법률」 제13조의2에 따라 공사대금 지급을 보증한 경우에는 하도급대금 지급보증서 사본 1부 2) 「하도급거래 공정화에 관한 법률」 제13조의2제1항 각 호 외의 부분 단서 및 같은 법 시행령 제8조제1항에 따라 보증이 필요하지 않거나 보증이 적합하지 않다고 인정되는 경우에는 이를 증빙하는 서류 사본 1부 ※ 변경신고인은 변경된 사항의 서류만을 첨부합니다.	수수료 없 음

처분기준

공사업자는 착공신고 및 착공변경신고를 소방본부장이나 소방서장에게 신고하여야 하며, 신고를 하지 아니하거나 거짓으로 신고한 경우 「소방시설공사업법」 제9조제12호 및 제40조제1항제1호에 따라 등록을 취소하거나 6개월 이내의 영업정지, 200만원 이하의 과태료가 부과됩니다.

처리절차

신고인	소방본부장 또는 소방서장				
신고 →	접수 →	검토 →	결재 →	결과통보	

210mm×297mm[백상지 80g/㎡ 또는 중질지 80g/㎡]

■ 소방시설공사업법 시행규칙 [별지 제15호서식] <개정 2024. 1. 4.>

소방시설 착공 및 완공대장

일련번호	대상물 현황								건축허가	소방시설업체 현황										완공검사	
										소방시설공사업					소방공사감리업						
	대상명	소재지	건축주	용도	분리도급 유무	구조			동의일	상호	소재지	대표자	등록번호	착공일	상호	소재지	대표자	등록번호	상주/일반	소방시설	완공일
						연면적	지하/지상	동수													

420mm×297mm(백상지 80g/㎡)

■ 소방시설공사업법 시행규칙 [별지 제16호서식] <개정 2016.1.21.>

시·도 ○○○소방서 신고 제○○○호

소방시설공사현황 표지

1. 공사 개요

가. 공사명 :

나. 소재지 :

다. 건축물 규모 : 지하 층 / 지상 층, 대지면적 ㎡, 건축면적 ㎡, 연면적 ㎡

라. 주요용도 :

마. 소방시설

소 화 설 비		소화용수설비	
경 보 설 비		소화활동설비	
피 난 설 비		그 밖의 설비	

2. 소방시설공사업자

업체명(대표자)		등 록 번 호	제 호
책임시공기술자		전 화 번 호	

3. 소방공사감리자

업체명(대표자)		등 록 번 호	제 호
소방공사감리원		전 화 번 호	

4. 공사기간 : 년 월 일부터 년 월 일까지

400㎜×600㎜[철판 또는 아크릴, 흰색 바탕에 검정색 글씨]

■ 소방시설공사업법 시행규칙 [별지 제17호서식] <개정 2025. 1. 23.>

소방시설공사 완공검사신청서

※ [ ]에는 해당되는 곳에 √표를 합니다.

접수번호	접수일자	처리기간 3일

신 청 인	상호(명칭)	등록번호 (제 호)	대표자
	소재지		(전화번호 :)
시공장소	상호(명칭)		주요 용도
	소재지		(전화번호 :)
	구 조 지하 층, 지상 층, 개동		
	대지면적	연면적	건축면적
소방시설의 종 류			
책임시공 및 기술관리 소방기술자	성명		분야/등급
공사 종류	[ ] 신설 [ ] 증설 [ ] 개설 [ ] 이전 [ ] 정비 [ ] 그 밖의 공사		
착공신고일			완공일

「소방시설공사업법」 제14조제1항 및 같은 법 시행규칙 제13조제1항에 따라 소방시설공사 완공검사를 신청합니다.

년 월 일

신청인 (서명 또는 인)

소방본부장/소방서장 귀하

첨부서류	설계도서 1부(「소방시설공사업법」 제13조제1항에 따른 착공신고 또는 같은 조 제2항에 따른 변경신고 이후 설계도서가 변경되지 않거나, 법 제20조에 따라 공사감리 결과를 통보하는 경우에는 제외합니다)	수수료 없 음

■ 소방시설공사업법 시행규칙 [별지 제18호서식] <개정 2025. 1. 23.>

소방시설 부분완공검사신청서

※ [ ]에는 해당되는 곳에 √표를 합니다.

접수번호	접수일자	처리기간 3일

신 청 인	상호(명칭)	등록번호 (제 호)	대표자
	소재지 (전화번호 :)		
부분완공 검사대상 특정소방 대 상 물	상호(명칭)		주요 용도
	소재지 (전화번호 :)		
	구 조 지하 층, 지상 층, 연면적 ㎡, 바닥면적 ㎡, 개동		
	부분완공을 받으려는 층 또는 동		
소방시설의 종 류			
책임시공 및 기술관리 소방기술자	성명		분야/등급
공사종류	[ ] 신설 [ ] 증설 [ ] 개설 [ ] 이전 [ ] 정비 [ ] 그 밖의 공사		
착공신고일			완공일

「소방시설공사업법」 제14조제2항 및 같은 법 시행규칙 제13조제1항에 따라 소방시설의 부분완공검사를 신청합니다.

년 월 일

신청인 (서명 또는 인)

소방본부장/소방서장 귀하

첨부서류	설계도서 1부(「소방시설공사업법」 제13조제1항에 따른 착공신고 또는 같은 조 제2항에 따른 변경신고 이후 설계도서가 변경되지 않거나, 법 제20조에 따라 공사감리 결과를 통보하는 경우에는 제외합니다)	수수료 없 음

■ 소방시설공사업법 시행규칙 [별지 제19호서식] <개정 2013.11.22>

제 호

소방시설 완공검사증명서(일반용, 사용승인 동의용)

완공검사 대상 특정소방대상물	상호(명칭)			주 요 용 도		
	소 재 지	(전화번호:)				
	구 조	지하 층, 지상 층, 연면적 ㎡, 바닥면적 ㎡, 개동				
	대 지 면 적		연 면 적		건축면적	
소유자	성명(기관 또는 법인명)			생년월일 (외국인등록번호)		
	주 소	(전화번호:)				
소방시설 설계업자 또는 설계기관	상호(명칭)		등록번호	제 호	대 표 자	
	소 재 지	(전화번호:)				
소방공사 감리업자 또는 감리기관	상호(명칭)		등록번호	제 호	대 표 자	
	소 재 지	(전화번호:)				
소방시설 공사업자	상호(명칭)		등록번호	제 호	대 표 자	
	소 재 지	(전화번호:)				

소방시설등의 설치내용	시 설	해당 세부설비명	신고설비	완공 여부
	소 화 설 비			
	경 보 설 비			
	피 난 설 비			
	소 화 용 수 설 비			
	소화활동상설비			
	방 염 물 품			
	실내장식물불연화			

「소방시설공사업법」 제14조제3항 및 같은 법 시행규칙 제13조제2항에 따라 소방시설의 완공검사증명서를 발급합니다.

년 월 일

○○ 소 방 서 장 직인

※ 이 소방시설 완공검사증명서는 「소방시설공사업법」 제16조제1항에 따라 소방공사감리업자가 수행한 업무에 대한 확인사항입니다.

210㎜×297㎜[백상지80g/㎡]

■ 소방시설공사업법 시행규칙 [별지 제20호서식] <개정 2016.1.27.>

제 호

소방시설 부분완공검사증명서(일반용, 사용승인 동의용)

부분완공검사대상 특정소방대상물	상호(명칭)			주요용도		
	소 재 지	(전화 :)				
	구 조	지하 층, 지상 층, 연면적 ㎡, 바닥면적 ㎡, 개동				
	부분완공을 받으려는 층 또는 동					
소 유 자	성명(기관 또는 법인명)			생년월일		
	주 소	(전화:)				
소방시설설계업자 또는 설계기관	상호(명칭)		등록번호	제 호	대표자	
	소 재 지	(전화:)				
소방공사감리업자 또는 감리기관	상호(명칭)		등록번호	제 호	대표자	
	소 재 지	(전화:)				
소방시설공사업자	상호(명칭)		등록번호	제 호	대표자	
	소 재 지	(전화:)				

소방시설등의 설 치 내 용	시 설	해당 세부설비명	신 고 설 비	완 공 여 부
	소 화 설 비			
	경 보 설 비			
	피 난 설 비			
	소화용수설비			
	소화활동상설비			
	방 염 물 품			
	실내장식물불연화			

「소방시설공사업법」 제14조제3항 및 같은 법 시행규칙 제13조제2항에 따라 소방시설의 부분완공검사증명서를 발급합니다.

년 월 일

소방본부장
소방서장 직인

210㎜×297㎜[백상지(80g/㎡) 또는 중질지(80g/㎡)]

■ 소방시설공사업법 시행규칙 [별지 제21호서식] <개정 2022. 12. 1.>

소방공사감리자 지정신고서

※ [ ]에는 해당되는 곳에 √표를 합니다. (앞쪽)

접수번호	접수일자	처리기간 2일

특정소방 대상물	상호(명칭)		주요 용도
	소재지		(전화번호 :)
	구조 지하 층, 지상 층, 연면적 ㎡, 개동, 연면적 합계 ㎡		
관계인	성명(기관 또는 법인명)		생년월일 (외국인등록번호)
	주소		(전화번호 :)
소방공사 감리업자	상호(명칭)	등록번호(제 호)	대표자
	소재지		(전화번호 :)
소방공사 감리원	성 명	분야/등급	감리원 구분
소방공사 감리기간	년 월 일부터 년 월 일까지		
감리대상 소방시설 종 류			감리구분 상주감리[ ] 일반감리[ ]

「소방시설공사업법」 제17조제2항 및 같은 법 시행규칙 제15조제1항에 따라 소방공사 감리자 지정을 신고합니다.

년 월 일

신고인 (서명 또는 인)

소방본부장 또는 소방서장 귀하

첨부서류	1. 소방공사감리업 등록증 사본 1부 및 등록수첩 사본 1부 2. 해당 소방시설공사를 감리하는 소속 감리원의 감리원 등급을 증명하는 서류 각 1부 3. 「소방시설공사업법 시행규칙」 별지 제22호서식의 소방공사감리계획서 1부 4. 소방시설설계 계약서 사본(「소방시설 설치 및 관리에 관한 법률 시행규칙」 제3조제2항에 따라 건축허가등의 동의요구서에 소방시설설계 계약서가 첨부되지 않았거나 첨부된 서류 중 소방시설설계 계약서가 변경된 경우에만 첨부합니다) 1부 및 소방공사감리 계약서 사본 1부	수수료 없 음

작성요령

1. 연면적 : 동일 구역 내에 둘 이상의 특정소방대상물이 있는 경우에는 연면적이 가장 넓거나 층수가 가장 높은 것을 기준으로 적으십시오.
2. 연면적 합계 : 동일 구역 내에 둘 이상의 특정소방대상물이 있는 경우 각각 동의 연면적 합계를 적으십시오.

210㎜×297㎜[백상지 80g/㎡ 또는 중질지 80g/㎡]

(뒤쪽)

처 리 절 차

이 신청서는 아래와 같이 처리됩니다.

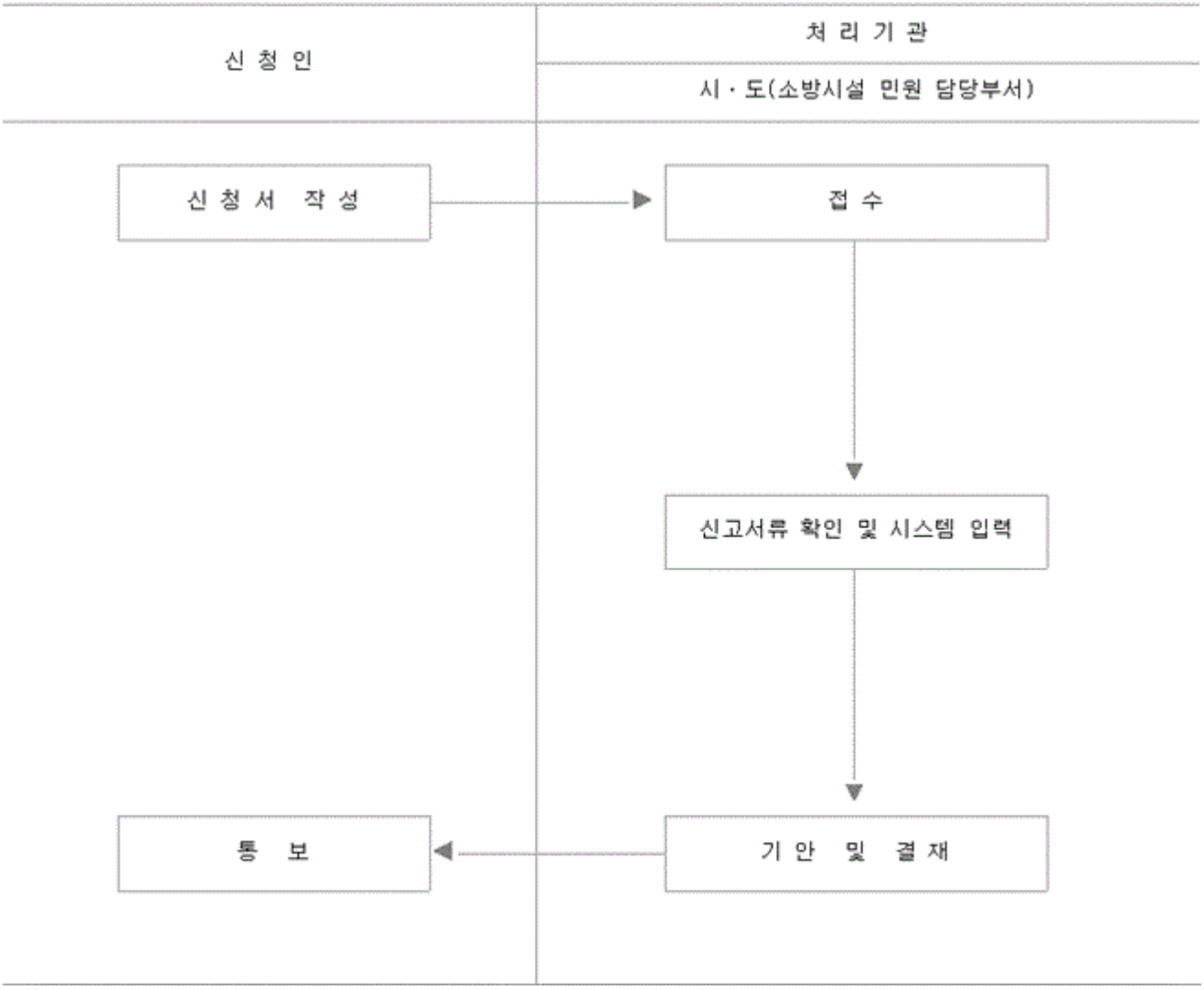

■ 소방시설공사업법 시행규칙 [별지 제22호서식] <개정 2016.1.27.>

(1쪽)

소방공사 감리계획서

특정소방대상물	상호(명칭)		용도구분	
	소 재 지	(전화:)		
	구 조	지하 층, 지상 층, 연면적 ㎡, 바닥면적 ㎡, 개동		
관 계 인	성명(기관 또는 법인명)			
	주 소	(전화:)		
소방시설의 종 류			감 리 구 분	[ ] 상주감리 [ ] 일반감리

소방공사 감리업자	상호(기관명)		등록번호	제 호	대표자	(서명 또는 인)
	업 종		소 재 지	(전화:)		
소방시설 공사업자	상호(기관명)		등록번호	제 호	대표자	(서명 또는 인)
	업 종		소 재 지	(전화:)		
소방시설	공사기간		감리기간			

		성 명	분야/등급	감리원구분	담당 소방시설	배치기간
소방공사 감리원 배치계획	상주감리					

210mm×297mm[백상지(80g/㎡) 또는 중질지(80g/㎡)]

(2쪽)

		성 명	분야/등급	감리원구분	담당 소방시설	배치기간
소 방 공 사 감리원 배 치 계 획	일 반 감 리					

현장방문 감리계획	감 리 원		현 장 방 문	주 회 이상

기재 요령

감리대상 특정소방대상물 및 소방시설: 동일 구내에 둘 이상의 특정소방대상물이 있는 경우 감리할 특정소방대상물 및 소방시설명을 정확히 적고, 기계분야 소방시설 중 부대전기시설물을 전기분야 소방공사감리업자가 감리하는 경우 해당 시설명 뒤에 "(부대전기시설)"을 표기하여야 합니다.

210mm×297mm[백상지(80g/㎡) 또는 중질지(80g/㎡)]

(3쪽)

소방시설의 공정 및 감리일정							
설치대상 소방시설의 종류	공사 및 감리일정						
	연월일	연월일	연월일	연월일	연월일	연월일	연월일
소화기구	. . .	. . .	. . .	. . .	. . .	. . .	. . .
자동소화장치	. . .	. . .	. . .	. . .	. . .	. . .	. . .
옥내소화전설비	. . .	. . .	. . .	. . .	. . .	. . .	. . .
스프링클러설비등	. . .	. . .	. . .	. . .	. . .	. . .	. . .
물분무등소화설비	. . .	. . .	. . .	. . .	. . .	. . .	. . .
옥외소화전설비	. . .	. . .	. . .	. . .	. . .	. . .	. . .
단독경보형감지기	. . .	. . .	. . .	. . .	. . .	. . .	. . .
비상경보설비	. . .	. . .	. . .	. . .	. . .	. . .	. . .
시각경보기	. . .	. . .	. . .	. . .	. . .	. . .	. . .
자동화재탐지설비	. . .	. . .	. . .	. . .	. . .	. . .	. . .
비상방송설비	. . .	. . .	. . .	. . .	. . .	. . .	. . .
자동화재속보설비	. . .	. . .	. . .	. . .	. . .	. . .	. . .
통합감시시설	. . .	. . .	. . .	. . .	. . .	. . .	. . .
누전경보기	. . .	. . .	. . .	. . .	. . .	. . .	. . .
가스누설경보기	. . .	. . .	. . .	. . .	. . .	. . .	. . .
피난기구	. . .	. . .	. . .	. . .	. . .	. . .	. . .
인명구조기구	. . .	. . .	. . .	. . .	. . .	. . .	. . .
유도등	. . .	. . .	. . .	. . .	. . .	. . .	. . .
비상조명등	. . .	. . .	. . .	. . .	. . .	. . .	. . .
휴대용비상조명등	. . .	. . .	. . .	. . .	. . .	. . .	. . .
상수도소화용수설비	. . .	. . .	. . .	. . .	. . .	. . .	. . .
소화수조·저수조, 그 밖의 소화용수설비	. . .	. . .	. . .	. . .	. . .	. . .	. . .

210mm×297mm[백상지(80g/㎡) 또는 중질지(80g/㎡)]

(4쪽)

소방시설의 공정 및 감리일정							
설치대상 소방시설의 종류	공사 및 감리일정						
	연월일	연월일	연월일	연월일	연월일	연월일	연월일
제연설비	. . .	. . .	. . .	. . .	. . .	. . .	. . .
연결송수관설비	. . .	. . .	. . .	. . .	. . .	. . .	. . .
연결살수설비	. . .	. . .	. . .	. . .	. . .	. . .	. . .
비상콘센트설비	. . .	. . .	. . .	. . .	. . .	. . .	. . .
무선통신보조설비	. . .	. . .	. . .	. . .	. . .	. . .	. . .
연소방지설비	. . .	. . .	. . .	. . .	. . .	. . .	. . .
피난시설, 방화구획 및 방화시설	. . .	. . .	. . .	. . .	. . .	. . .	. . .
방염물품 사용 및 실내장식물 불연화	. . .	. . .	. . .	. . .	. . .	. . .	. . .
	. . .	. . .	. . .	. . .	. . .	. . .	. . .
	. . .	. . .	. . .	. . .	. . .	. . .	. . .
	. . .	. . .	. . .	. . .	. . .	. . .	. . .
	. . .	. . .	. . .	. . .	. . .	. . .	. . .
	. . .	. . .	. . .	. . .	. . .	. . .	. . .
	. . .	. . .	. . .	. . .	. . .	. . .	. . .
	. . .	. . .	. . .	. . .	. . .	. . .	. . .
	. . .	. . .	. . .	. . .	. . .	. . .	. . .
	. . .	. . .	. . .	. . .	. . .	. . .	. . .
	. . .	. . .	. . .	. . .	. . .	. . .	. . .
	. . .	. . .	. . .	. . .	. . .	. . .	. . .
	. . .	. . .	. . .	. . .	. . .	. . .	. . .

작성 요령: 공사 및 감리일정은 해당 연월일에 "↔" ( ) ( ) 표시하되,

"( )"안에는 시작과 휴무 또는 끝나는 날짜를 적으십시오.

210mm×297mm[백상지(80g/㎡) 또는 중질지(80g/㎡)]

■ 소방시설공사업법 시행규칙 [별지 제23호서식] <개정 2016.1.21.>

소방공사감리자 변경신고서

※ [ ]에는 해당되는 곳에 √표를 합니다. (앞쪽)

접수번호	접수일자	처리기간 2일

특정소방 대상물	상호(명칭)	용도 구분
	소재지 (전화번호 :)	
	구 조 지하 층, 지상 층, 연면적 ㎡, 바닥면적 ㎡, 개동	
	대지면적 ㎡ 연면적 ㎡ 건축면적 ㎡	
관 계 인	성명(기관 또는 법인명)	생년월일 (외국인등록번호)
	주소 (전화번호 :)	

구 분	변경 전	변경 후
소방공사 감리업자	상호(명칭) (전화번호 :)	상호(명칭) (전화번호 :)
	소재지	소재지
	등록번호(제 호)	등록번호(제 호)
	대표자	대표자
감리종류	상주감리[ ] 일반감리[ ]	상주감리[ ] 일반감리[ ]

소방공사 감 리 원	성 명	분야/등급	감리원 구분

소방공사 감리기간	년 월 일부터 년 월 일까지
감리대상 소방시설 종 류	
변경사유	공정

「소방시설공사업법」 제17조제2항 및 같은 법 시행규칙 제15조제2항에 따라 소방공사감리자의 변경사항을 신고합니다.

년 월 일

신고인 (서명 또는 인)

소방본부장/소방서장 귀하

첨부서류	1. 소방공사감리업 등록증 사본 1부 및 등록수첩 사본 1부 2. 해당 소방시설공사를 감리하는 소속 감리원의 감리원 등급을 증명하는 서류 각 1부 3. 「소방시설공사업법 시행규칙」 별지 제22호서식의 소방공사감리계획서 1부 4. 소방공사 감리계약서 사본 1부	수수료 없 음

작성요령

동일 구역 내에 둘 이상의 특정소방대상물이 있는 경우에는 연면적이 가장 넓거나 층수가 가장 높은 것을 기준으로 적으십시오.

210㎜×297㎜[백상지 80g/㎡ 또는 중질지 80g/㎡]

(뒤쪽)

처 리 절 차

이 신청서는 아래와 같이 처리됩니다.

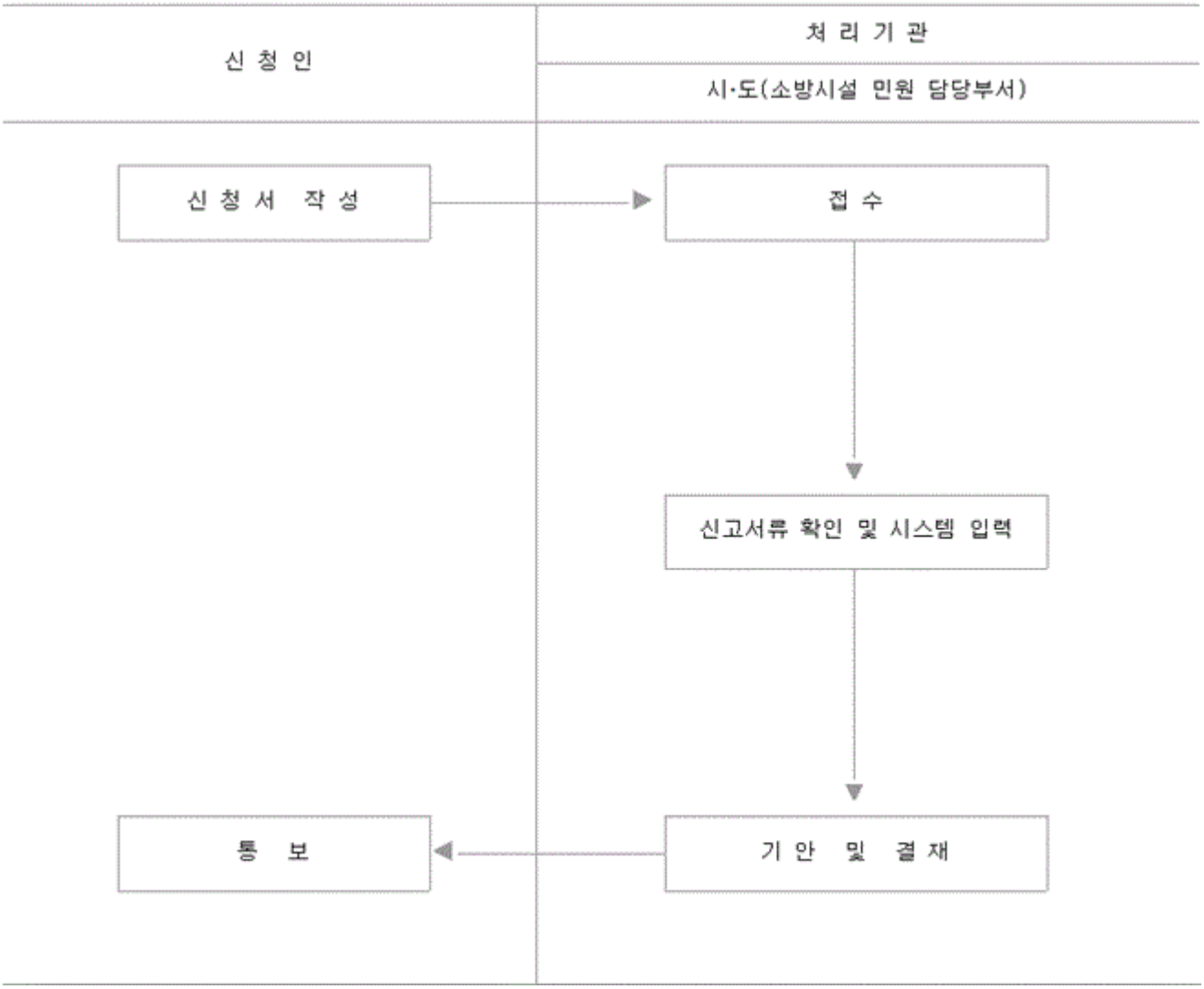

■ 소방시설공사업법 시행규칙 [별지 제24호서식] <개정 2025. 1. 23.>

소방공사감리원 배치통보서

(앞쪽)

접수번호	접수일자	처리기간 즉시

특정소방 대상물	상호(명칭)	용도 구분
	소재지 (전화번호 :)	
	구 조 지하 층, 지상 층, 연면적 ㎡, 바닥면적 ㎡, 개동	
	대지면적 ㎡ 연면적 ㎡ 건축면적 ㎡	
관 계 인	성명(기관 또는 법인명) (서명 또는 인)	생년월일 (외국인등록번호)
	주소 (전화번호 :)	

소방공사 감리원	성 명	분야/등급	감리원 구분
감리원의 감리기간	년 월 일부터 년 월 일까지		
감리대상 소방시설 종 류			

「소방시설공사업법 시행규칙」 제17조제1항에 따라 감리원 배치를 통보합니다.

년 월 일

소방공사감리업자 (서명 또는 인)

소방공사감리원 (서명 또는 인)

소방본부장/소방서장 귀하

첨부서류	1. 「소방시설공사업법 시행규칙」 별표 4의2 제3호나목에 따른 감리원의 등급을 증명하는 서류 2. 소방공사 감리계약서 사본 1부	수수료 없 음

210㎜×297㎜[백상지 80g/㎡ 또는 중질지 80g/㎡]

(뒤쪽)

처 리 절 차

이 신청서는 아래와 같이 처리됩니다.

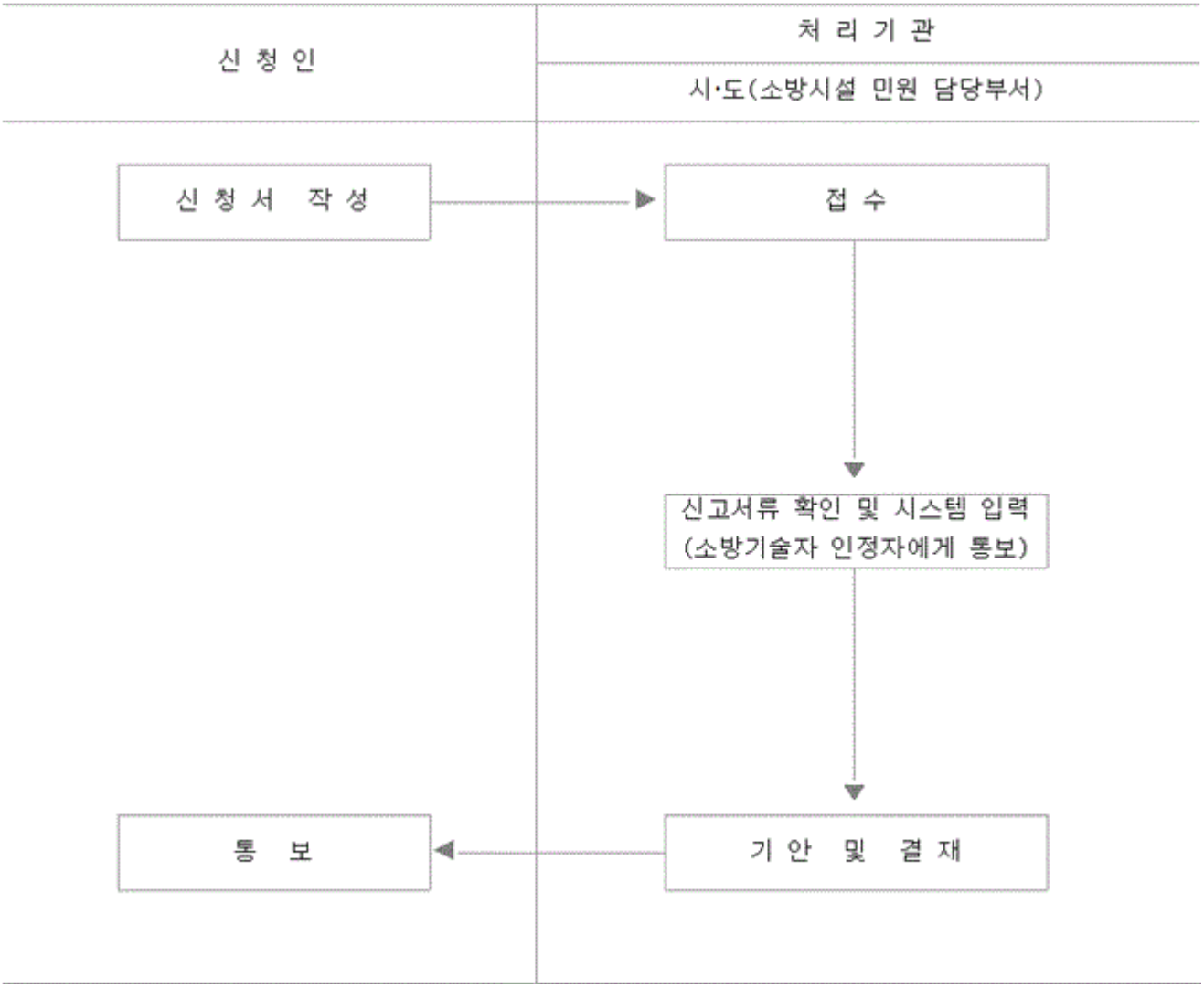

■ 소방시설공사업법 시행규칙 [별지 제25호서식] <개정 2016.1.21.>

소방공사감리원 배치변경통보서

(앞쪽)

접수번호	접수일자	처리기간 즉시

특정소방 대상물	상호(명칭)	용도 구분
	소재지 (전화번호 :)	
	구 조 지하 층, 지상 층, 연면적 ㎡, 바닥면적 ㎡, 개동	
관 계 인	성명(기관 또는 법인명) (서명 또는 인)	생년월일 (외국인등록번호)
	주소 (전화번호 :)	
변경사유		

소방공사 감리원 변경사항	구 분	성 명	분야/등급	감리원 구분
	변경 전			
	변경 후			
변경된 감리원의 감리기간	년 월 일부터 년 월 일까지			

「소방시설공사업법 시행규칙」 제17조제1항에 따라 감리원 배치변경을 통보합니다.

년 월 일

소방공사감리업자 (서명 또는 인)

소방공사감리원 (서명 또는 인)

소방본부장/소방서장 귀하

첨부서류	변경된 감리원의 등급을 증명하는 서류	수수료 없 음

210㎜×297㎜[백상지80g/㎡ 또는 중질지80g/㎡]

(뒤쪽)

처 리 절 차

이 신청서는 아래와 같이 처리됩니다.

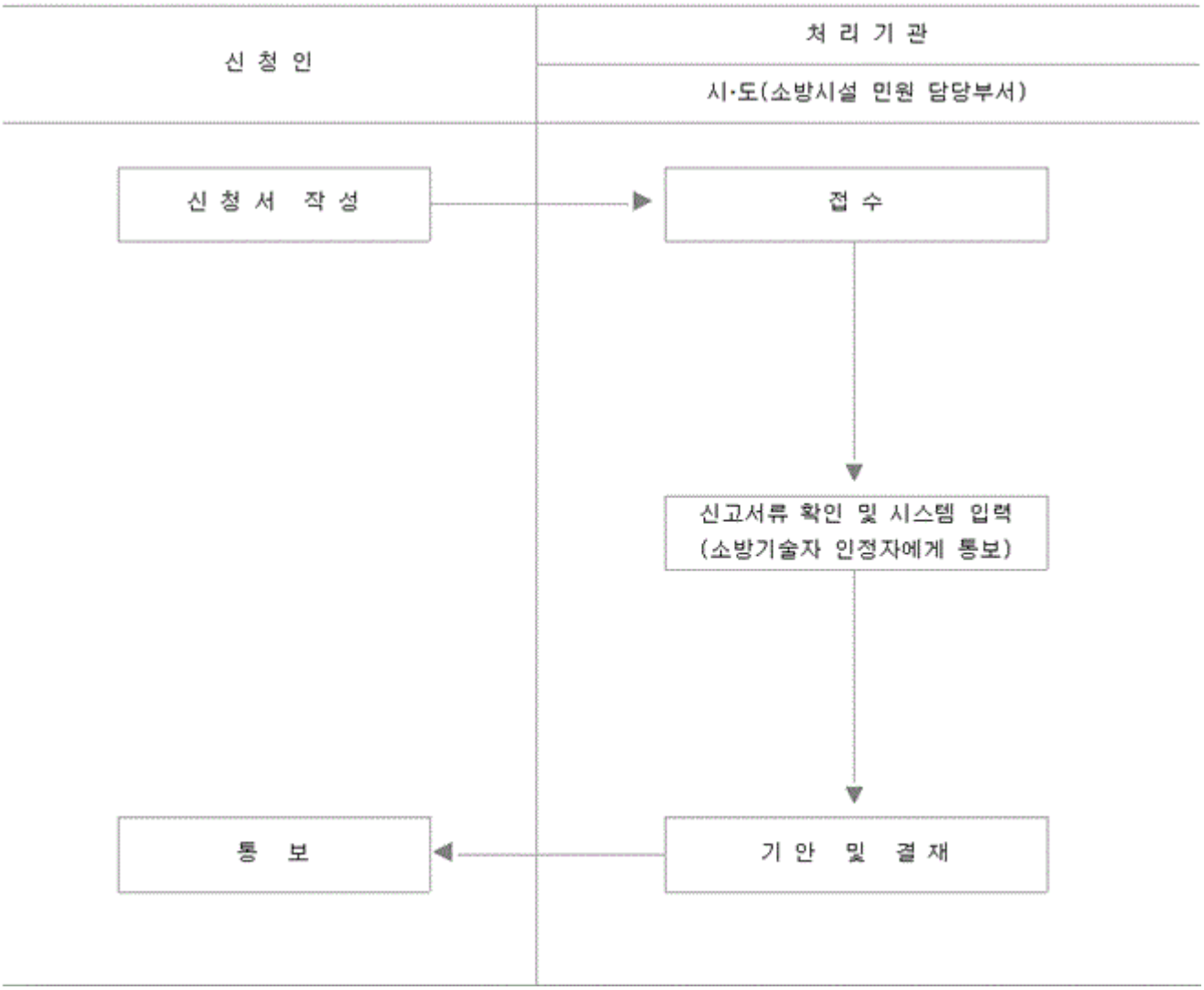

■ 소방시설공사업법 시행규칙 [별지 제26호서식] 삭제 <2015.8.4.>

[별지 제27호서식] 삭제 <2015.8.4.>

■ 소방시설공사업법 시행규칙 [별지 제28호서식] <개정 2013.11.22>

소방시설공사 위반사항보고서

접수번호	접수일자	처리기간 즉시

특수장소	상호(명칭)		
	소재지 (전화번호 :)		
	구 조 지하 층, 지상 층, 연면적 ㎡, 바닥면적 ㎡, 개동		
관계인	성명(기관 또는 법인명)		
	주소 (전화번호 :)		
소방시설 공사업자	상호(명칭)	등록번호 (제 호)	대표자
	소재지 (전화번호 :)		
소방시설 도급인	성명(기관 또는 법인명)		
	주소 (전화번호 :)		
착공일		완공예정일	
위반사항			
조치하여야 할 사항			
시정기간			
참고자료			

「소방시설공사업법」 제19조제3항에 따라 공사감리 중 위와 같이 위반사항이 발생하여 관계인에게 알리고 시공자에게 공사의 시정(보완)을 요구하였으나 요구를 이행하지 아니하고 공사를 계속하고 있어 이를 보고합니다.

년 월 일

소방공사감리업자 (서명 또는 인)

소방본부장/소방서장 귀하

첨부서류	위반사항을 확인할 수 있는 사진 등 증명서류(증명서류가 있는 경우에만 제출합니다) 1부	수수료 없 음

210㎜×297㎜[백상지80g/㎡ 또는 중질지80g/㎡]

■ 소방시설공사업법 시행규칙 [별지 제29호서식] <개정 2025. 1. 23.>

소방공사감리 결과보고(통보)서

(앞쪽)

접수번호	접수일자	처리기간 3일

특정소방 대상물	상호(명칭)		주요 용도
	소재지 (전화번호 :)		
	구조 지하 층, 지상 층, 연면적 ㎡, 개동, 연면적 합계 ㎡		
소 유 자	성명(기관 또는 법인명)		생년월일 (외국인등록번호)
	주소 (전화번호:)		
소방시설 공사업자	상호(명칭)	등록번호 (제 호)	대표자
	소재지 (전화번호:)		
시 공 한 소방시설			
소방시설 도 급 인 (발주자)	성명(기관 또는 법인명)		
	주소 (전화번호:)		
착 공 일		소방시설완공일	특정소방대상물 완공예정일

「소방시설공사업법」 제20조 및 같은 법 시행규칙 제19조에 따라 소방공사감리 결과(통보)보고서를 제출합니다.

년 월 일

소방공사감리업체 등록번호 제 호

대표자 (서명 또는 인)

책임감리원 (서명 또는 인)

보조감리원 (서명 또는 인)

소방본부장 또는 소방서장 귀하

관계인·도급인·건축사

첨부서류	1. 소방청장이 정하여 고시하는 소방시설 성능시험조사표 1부 2. 착공신고 또는 변경신고 후 변경된 설계도서 1부 3. 「소방시설공사업법 시행규칙」 별지 제13호서식의 소방공사 감리일지(소방본부장 또는 소방서장에게 보고하는 경우에만 첨부합니다) 1부 4. 특정소방대상물의 사용승인(「건축법」 제22조에 따른 사용승인으로서 「주택법」 제49조에 따른 사용검사 또는 「학교시설사업 촉진법」 제13조에 따른 사용승인을 포함합니다) 신청서 등 사용승인 신청을 증빙할 수 있는 서류 1부	수수료 없 음

210㎜× 297㎜[백상지80g/㎡ 또는 중질지80g/㎡]

(뒤쪽)

처 리 절 차

이 보고서는 아래와 같이 처리됩니다.

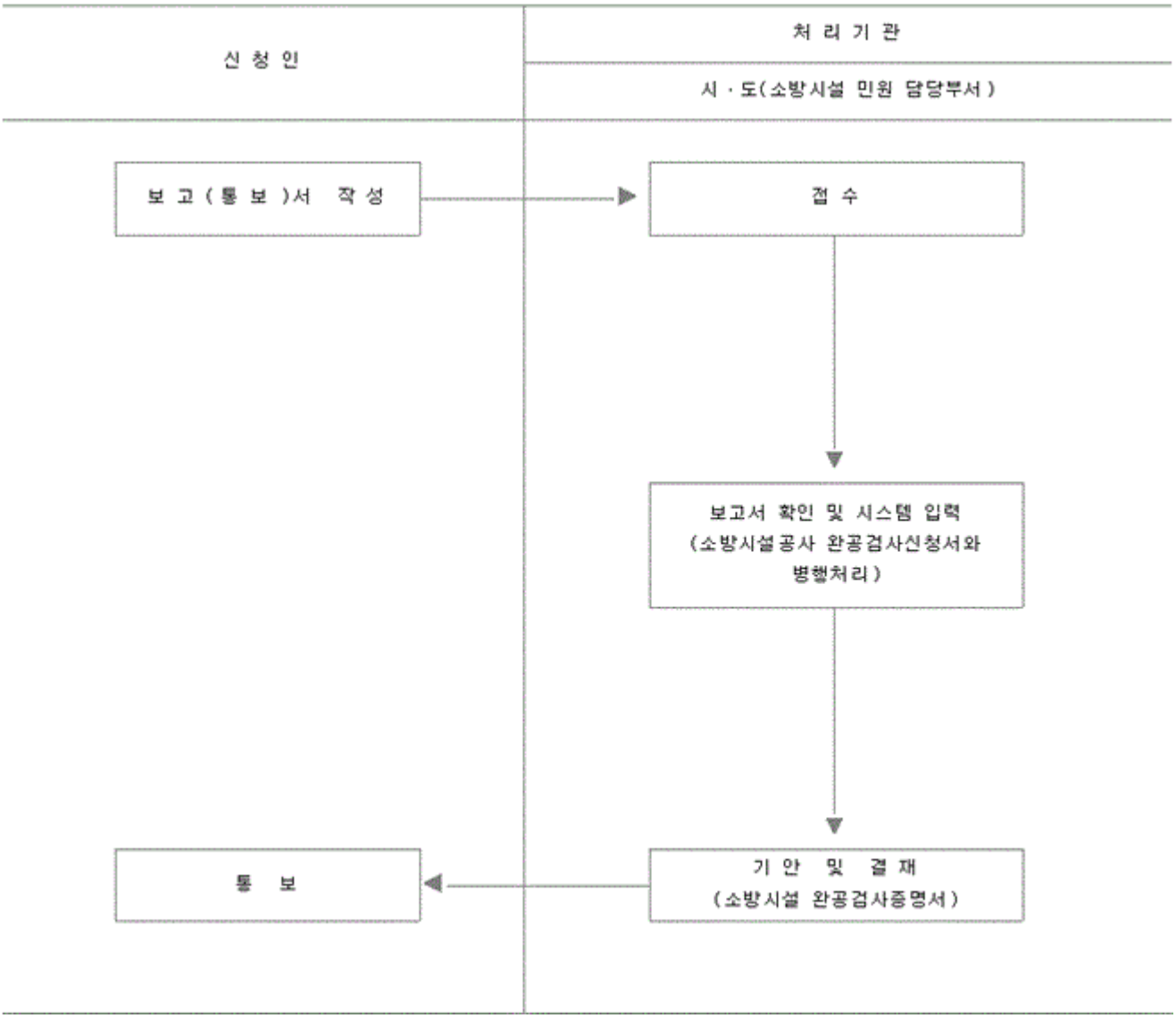

■ 소방시설공사업법 시행규칙 [별지 제30호서식] 삭제 <2021. 6. 10.>

■ 소방시설공사업법 시행규칙 [별지 제30호의2서식] <개정 2025. 1. 23.>

방염처리능력 평가 신청서

(앞쪽)

접수번호		접수일
수신자	수 신 : 소방시설업자협회장	
	참 조 : 시·도회장	
	제 목 : (　　)년도 방염처리능력 평가 신청서	
신청자	상호	
	대표자 (서명 또는 인)	사업자등록번호
	업종	등록번호
	소재지 (전화번호 :　　) (팩스번호 :　　) (전자우편 :　　)	

「소방시설공사업법」 제20조의3제2항 및 같은 법 시행규칙 제19조의2에 따라 방염처리능력 평가를 신청합니다.

년　　월　　일

신청자 (서명 또는 인)

첨부서류	뒤쪽 참조	수수료	「소방시설공사업법 시행규칙」 제37조제1항 및 별표 7에 따라 소방청장이 정하여 고시하는 금액

210㎜× 297㎜[백상지(80g/㎡) 또는 중질지(80g/㎡)]

(뒤쪽)

첨부서류
1. 방염처리 실적을 증명하는 다음 각 목의 구분에 따른 서류 가. 제조·가공 공정에서의 방염처리 실적 1) 「소방시설 설치 및 관리에 관한 법률」 제21조제1항에 따른 방염성능검사 결과를 증명하는 서류 사본 2) 부가가치세법령에 따른 세금계산서(공급자 보관용) 사본 또는 소득세법령에 따른 계산서(공급자 보관용) 사본 나. 현장에서의 방염처리 실적 1) 「소방용품의 품질관리 등에 관한 규칙」 제5조 및 별지 제4호서식에 따라 시·도지사가 발급한 현장처리 물품의 방염성능검사 성적서 사본 2) 부가가치세법령에 따른 세금계산서(공급자 보관용) 사본 또는 소득세법령에 따른 계산서(공급자 보관용) 사본 다. 가목 및 나목 외의 방염처리 실적 1) 「소방시설공사업법 시행규칙」 별지 제30호의3서식의 방염처리 실적증명서 2) 부가가치세법령에 따른 세금계산서(공급자 보관용) 사본 또는 소득세법령에 따른 계산서(공급자 보관용) 사본 라. 해외 수출 물품에 대한 제조·가공 공정에서의 방염처리 실적 및 해외 현장에서의 방염처리 실적: 방염처리 계약서 사본 및 외국환은행이 발행한 외화입금증명서 마. 주한국제연합군 또는 그 밖의 외국군의 기관으로부터 도급받은 방염처리 실적: 방염처리 계약서 사본 및 외국환은행이 발행한 외화입금증명서 2. 「소방시설공사업법 시행규칙」 별지 제30호의4서식의 방염처리업 분야 기술개발투자비 확인서(해당하는 경우만 제출합니다) 및 증빙서류 3. 「소방시설공사업법 시행규칙」 별지 제30호의5서식의 방염처리업 신인도평가신고서(다음 각 목의 어느 하나에 해당하는 경우만 제출합니다) 및 증빙서류 가. 품질경영인증(ISO 9000) 취득 나. 우수방염처리업자 지정 다. 방염처리 표창 수상 4. 경영상태 확인을 위한 다음 각 목의 어느 하나에 해당하는 서류 가. 「법인세법」 또는 「소득세법」에 따라 관할 세무서장에게 제출한 조세에 관한 신고서(「세무사법」 제6조에 따라 등록한 세무사가 확인한 것으로서 재무상태표 및 손익계산서가 포함된 것을 말합니다) 나. 「주식회사 등의 외부감사에 관한 법률」에 따라 외부감사인의 회계감사를 받은 재무제표 다. 「공인회계사법」 제7조에 따라 등록한 공인회계사 또는 같은 법 제24조에 따라 등록한 회계법인이 감사한 회계서류

■ 소방시설공사업법 시행규칙 [별지 제30호의3서식] <신설 2019. 2. 18.>

방염처리 실적증명서

신청인	상호(명칭)	대표자
	영업소 소재지 (전화번호 :)	

방염처리 내용	방염처리명	업종
	방염처리종류 ( ) 제조·가공 공정에서 방염처리, ( ) 현장에서의 방염처리	
	발주자	계약방법
	계약연월	납품(현장방염처리)연월

방염처리 실적금액 (단위: 천원, 부가세 포함)	총 계약금액	전년까지의 누계 기성액	전년까지의 미기성액
	해당연도 계약액	해당연도 기성액	해당연도 미기성액
	방염처리 실적인정 비율	방염처리 인정기성액	

위와 같이 방염처리를 한 실적이 있음을 증명해 주시기 바랍니다.

년 월 일

신청인(대표자) (서명 또는 인)

귀하

위 사실을 증명합니다.

년 월 일

발주자 상 호:

대 표 자: (인)

전화번호:

210㎜×297㎜[백상지(80g/㎡) 또는 중질지(80g/㎡)]

■ 소방시설공사업법 시행규칙 [별지 제30호의4서식] <신설 2019. 2. 18.>

(　　)년도 방염처리업 분야 기술개발투자비 확인서

상호	사업자등록번호
대표자	전화번호
소재지	

방염처리업 분야 연구·인력개발비			
구분		금액	비고
「조세특례제한법 시행령」 별표 6에 따른 비용 중 방염처리업 분야에 실제로 사용된 연구·인력개발비	1. 연구개발		
	2. 인력개발		
3. 총계			

방염처리시설 및 시험기기 구입비용			
구분		금액	비고
방염처리시설 및 시험기기 구입비용	1. 방염처리시설		
	2. 시험기기		
3. 총계			

방염처리업 분야 기술개발투자액이 위와 같음을 확인합니다.

년　　월　　일

상　호

소재지

공인회계사 또는 세무사　　(인)

210㎜×297㎜[백상지(80g/㎡)]

■ 소방시설공사업법 시행규칙 [별지 제30호의5서식] <신설 2019. 2. 18.>

방염처리업 신인도평가신고서

※ 국가·지방자치단체·공공기관에서 우수방염처리업자 지정 및 표창을 받은 경우에만 해당합니다.

신고인	상호	전화번호
	대표자	업종 및 등록번호
품질경영 인증 (ISO 9000 시리즈)	국제품질인증규격	인증번호
	품질인증기관	[ ] 국내, [ ] 국외
	인증유효기간	인증일
	인증범위	
우수방염 처리업자 지정	지정기관	지정일
	지정방염처리명	지정업종
표창 수상	표창기관	수상일
	표창방염처리명	지정업종

위 사항은 사실과 틀림없음을 확인합니다.

년 월 일

대표자 (서명 또는 인)

210㎜× 297㎜[백상지(80g/㎡) 또는 중질지(80g/㎡)]

■ 소방시설공사업법 시행규칙 [별지 제31호서식] <개정 2021. 6. 10.>

소방시설공사등의 하도급통지서

특정소방 대상물	상호(명칭)		용도 구분
	소재지 (전화번호 :)		
	구 조 지하 층, 지상 층, 연면적 ㎡, 바닥면적 ㎡, 개동		
관 계 인	성명(기관 또는 법인명)		
	주소 (전화번호 :)		
원도급자	상호(명칭)	등록번호 (제 호)	대표자
	소재지 (전화번호 :)		
하도급자	상호(명칭)	등록번호 (제 호)	대표자
	소재지 (전화번호 :)		
하 도 급 내 용 (공사의 하도급은 하도급하는 소방시설의 종류를 말합니다.)			
책임소방 기 술 자	성명		
	주소		
	자격의 종류 및 구분	자격증 발급 연월일	자격증 번호

「소방시설공사업법」 제21조의3제4항 및 같은 법 시행규칙 제20조제1항에 따라 소방시설공사등을 하도급하려고 통지합니다.

년 월 일

통보인 (서명 또는 인)

귀하

첨부서류	1. 하도급계약서(안) 1부 2. 예정공정표 1부 3. 하도급내역서 1부 4. 하수급인의 소방시설업 등록증 사본 1부	수수료 없 음

210㎜×297㎜[백상지80g/㎡ 또는 중질지80g/㎡]

■ 소방시설공사업법 시행규칙 [별지 제32호서식] <개정 2025. 1. 23.>

소방시설공사 시공능력평가신청서

(앞쪽)

접수번호		접수일자
수신인	수 신 : 소방시설업자협회장	
	참 조 : 시·도회장	
	제 목 : (　　)년도 소방시설공사 시공능력평가신청서	
신청업체	상호	
	대표자 (서명 또는 인)	사업자등록번호
	업종	등록번호
	영업소재지 (전화번호 :　　) (팩스번호 :　　) (E - mail :　　)	

「소방시설공사업법」 제26조제2항 및 같은 법 시행규칙 제22조에 따라 당사의 소방시설공사 시공능력 평가를 신청합니다.

년　　월　　일

신청인 (서명 또는 인)

첨부서류	뒤쪽 참조	수수료: 「소방시설공사업법 시행규칙」 제37조제1항 및 별표 7에 따라 소방청장이 정하여 고시하는 금액

210㎜×297㎜[백상지80g/㎡ 또는 중질지80g/㎡]

(뒤쪽)

첨부서류
1. 공사실적을 증명하는 다음 각 목의 구분에 따른 해당 서류 가. 국가, 지방자치단체, 「공공기관의 운영에 관한 법률」 제5조에 따른 공기업·준정부기관 또는 「지방공기업법」 제49조에 따라 설립된 지방공사나 같은 법 제76조에 따라 설립된 지방공단이 발주한 국내 소방시설공사의 경우: 해당 발주자가 발행한 별지 제33호서식의 소방시설공사 실적증명서 나. 가목, 라목 또는 마목 외의 국내 소방시설공사의 경우: 해당 발주자가 발행한 별지 제33호서식의 소방시설공사 실적증명서 및 부가가치세법령에 따른 세금계산서(공급자 보관용) 사본이나 소득세법령에 따른 계산서(공급자 보관용) 사본 다. 해외소방시설공사의 경우: 재외공관장이 발행한 해외 공사실적증명서 또는 공사계약서 사본이 첨부된 외국환은행이 발행한 외화입금증명서 라. 주한국제연합군 또는 그 밖의 외국군의 기관으로부터 도급받은 소방시설공사의 경우: 거래하는 외국환은행이 발행한 외화입금증명서 및 도급계약서 사본 마. 공사업자의 자기수요에 따른 소방시설공사의 경우: 그 공사의 소방공사감리자가 확인한 「소방시설공사업법 시행규칙」 별지 제33호서식의 소방시설공사 실적증명서 2. 평가를 받는 해의 전년도 말일 현재의 소방시설업 등록수첩 사본 3. 「소방시설공사업법 시행규칙」 별지 제35호서식의 소방기술자 보유현황 4. 신인도 평가를 위하여 별지 제36호서식의 신인도평가신고서(다음 각 목의 어느 하나에 해당하는 사실이 있는 경우에만 해당됩니다) 가. 품질경영인증서(ISO 9000) 취득 나. 우수소방시설공사업자 지정 다. 소방시설공사 표창 수상 5. 다음 각목의 어느 하나의 서류 가. 「법인세법」 및 「소득세법」에 따른 관할세무서장에게 제출한 조세에 관한 신고서(「세무사법」 제6조에 따라 등록한 세무사가 확인한 것으로서 재무상태표 및 손익계산서가 포함된 것을 말합니다) 나. 「주식회사 등의 외부감사에 관한 법률」에 따라 외부감사인의 회계감사를 받은 재무제표 다. 「공인회계사법」 제7조에 따라 등록한 공인회계사 또는 같은 법 제24조에 따라 등록한 회계법인이 감사한 회계서류 라. 출자·예치·담보 금액 확인서(다만, 소방청장이 지정하는 금융기관 또는 소방산업공제조합에서 통보하는 경우 생략할 수 있습니다)

■ 소방시설공사업법 시행규칙 [별지 제33호서식] <개정 2013.11.22>

소방시설공사 실적증명서

신청인	상호(명칭)		대표자
	영업소 소재지		(전화번호 :)
소방시설 공사 내용	공사명		업종
	공사현장		공사지역
	발주자		원도급자
	계약연월	착공연월	준공연월
	계약방법	도급종류	공사종류
소방시설 공사 실적 금액 (단위 : 천원, 부가세 포함)	총 도급 계약금액	전년까지의 누계 기성액	전년까지의 미기성액
	해당연도 계약액	해당연도 기성액	해당연도 미기성액
	하도급 업체명	하도급 등록번호	하도급금액

복합공종 (타공종 포함) 실적 내용 (단위 : 천원, 부가세 포함)	공사(종)명	도급금액	전년도까지 기성액	금년도 기성액	미기성액
	합계				

위와 같이 소방시설공사를 시공한 실적이 있음을 증명해 주시기 바랍니다.

년 월 일

신청인(대표자) (서명 또는 인)

귀하

(발주자 및 원도급자) 위 사실을 증명합니다.

년 월 일

발주자 (원도급자 및 감리자)

상 호:

대 표 자: (인)

전화번호:

첨부서류	1. 소방시설공사의 도급계약서 사본 1부. (관급공사 생략) 2. 세금계산서 사본 1부. (관급공사 생략)	수수료 없 음

210㎜×297㎜[백상지80g/㎡ 또는 중질지80g/㎡]

[별지 제34호서식] 삭제 <2010.11.1>

■ 소방시설공사업법 시행규칙 [별지 제35호서식] <개정 2016.1.27.>

소방기술자 보유현황

상 호	
대표자	

일련번호	성 명	생년월일	입 사 일	자 격 내 용		기술등급		비고
				종목 및 등급	등 록 번 호	기계	전기	

위와 같이 보유하고 있음을 확인합니다.

년 월 일

대표자 : (서명 또는 인)

첨부서류	1. 국가기술자격증 또는 소방기술인정자격수첩 사본 2. 기술인력의 기술등급을 증명하는 서류 사본 3. ( )년 12월 말 회사에 근무하고 있음을 증명하는 서류

유의사항

1. 소방기술자 1명이 둘 이상의 자격증을 소지하고 있는 경우 대표 자격종목만 적으십시오.
2. 일반 소방시설공사업의 기계분야 및 전기분야를 함께 보유하고 있는 업체는 이 확인서를 기계분야 및 전기분야로 나누어 각각 작성하되, 1인 1분야만 기재하십시오.

210mm×297mm[백상지(80g/㎡) 또는 중질지(80g/㎡)]

■ 소방시설공사업법 시행규칙 [별지 제36호서식] <개정 2013.11.22>

신인도평가신고서

신고인	상호	전화번호
	대표자	업종 및 등록번호
품질경영 인증 (ISO9000 시리즈)	국제품질인증규격	인증번호
	품질인증기관	품질인증기관 [ ] 국내, [ ] 국외
	인증유효기간	인증일
	인증범위	
우수소방 시설공사 업자지정	지정기관	지정일
	지정공사명	지정공종
표창수상	표창기관	수상일
	표창공사명	지정공종

위 사항은 사실과 틀림없음을 확인합니다.

년 월 일

대표자 (서명 또는 인)

※ 국가·지방자치단체·공공기관에서 우수소방시설공사업자지정 및 표창을 받은 경우에만 해당합니다.

첨부서류	1. 품질경영인증서(ISO9000 시리즈) 사본(원본대조필) 2. 관계기관으로부터 우수소방시설공사업자 지정 인정가능한 서류(공문) 3. 관계기관으로부터 받은 표창 등 수상 인정가능한 서류(공문)

210㎜×297㎜[백상지80g/㎡ 또는 중질지80g/㎡]

■ 소방시설공사업법 시행규칙 [별지 제36호의2서식] <개정 2024. 1. 4.>

설계용역 수행현황확인서

(3쪽 중 1쪽)

실적확인기간(준공일)(　　~　　), (용도:　　)

1. 업체개요

등록번호		등록일자	업종
회사명			대표자
소재지	(전화번호:　　)		

2. 재정실태

(금액: 천원)

회계연도	자본비율 (A/B, %)	자기자본 총계	자산총계	자기자본비율 (A, %)	평균자기자본비율 (B, %)
결산기간	유동비율 (C/D, %)	유동자산	유동부채	유동비율 (C, %)	평균유동비율 (D, %)

3. 상훈내용

연월일	종류	상훈기관	근거	공적요지(참여사업명)

4. 제재내용

제재기간	종류	제재기관	근거	제재사유

210㎜×297㎜[백상지80g/㎡ 또는 중질지80g/㎡]

회사명: (3쪽 중 2쪽)

5. 설계용역 사업현황

가. 총괄현황 (금액: 천원)

구 분	건 수	금 액	비고(기성금액)
합 계			
완 료			
진 행			

나. 완료된 설계용역 (금액: 천원)

연번	용역명	용역비	용역개요	설계수행기간	발주자	특정소방대상물 종류

210㎜×297㎜[백상지80g/㎡ 또는 중질지80g/㎡]

회사명: (3쪽 중 3쪽)

다. 진행 중인 설계용역

(1) 용역 건별 현황

용역명		발주자	
용역개요	구조 지하 층, 지상 층, 연면적 ㎡, 개동, 연면적 합계 ㎡		
용역계약 내용	○용역형태: [ ]단독, [ ]공동·승계(이행비율: %) (공동·승계업체의 등록번호 및 업체명:) ○용역비: 천원, ○계약기간: ~		

이행내용	구분	금액(천원)	설계수행기간	비고
	기성분			
	계약잔여분			
	총괄			

(2) 참여소방기술자 현황

구 분	소방기술사	소방설비기사	소방설비산업기사/ 소방기술인정자격자	합계
	명	명	명	명
직 무	등급	성명	생년월일	참여기간

「소방시설공사업법 시행규칙」 제23조의2제4항에 따라 위와같이 설계용역 수행현황을 확인합니다.

년 월 일

소방시설업자협회장 인

210㎜×297㎜[백상지80g/㎡ 또는 중질지80g/㎡]

■ 소방시설공사업법 시행규칙 [별지 제36호의3서식] <개정 2024. 1. 4.>

공사감리용역 수행현황확인서

(3쪽 중 1쪽)

실적확인기간(준공일)(~), (용도:)

1. 업체개요

등록번호		등록일자	업종
회사명			대표자
소재지	(전화번호:)		

2. 재정실태

(금액: 천원)

회계연도	자본비율 (A/B, %)	자기자본 총계	자산총계	자기자본비율 (A, %)	평균자기자본비율 (B, %)
결산기간	유동비율 (C/D, %)	유동자산	유동부채	유동비율 (C, %)	평균유동비율 (D, %)

3. 상훈내용

연월일	종류	상훈기관	근거	공적요지(참여사업명)

4. 제재내용

제재기간	종류	제재기관	근거	제재사유

210㎜×297㎜[백상지80g/㎡ 또는 중질지80g/㎡]

회사명: (3쪽 중 2쪽)

5. 공사감리용역 사업현황

가. 총괄현황 (금액: 천원)

구 분	건 수	금 액	비고(기성금액)
합 계			
완 료			
진 행			

교체 빈도	최근 1년 간 교체 건수	총 건	상주(건)	일반(건)
	최근 1년 간 배치감리원 수	총 명	상주(명)	일반(명)

나. 완료된 공사감리용역 (금액: 천원)

연번	용역명	용역비	용역개요	감리수행기간	발주자	특정소방대상물 종류

210㎜×297㎜[백상지80g/㎡ 또는 중질지80g/㎡]

회사명: (3쪽 중 3쪽)

다. 진행 중인 공사감리용역

(1) 용역 건별 현황

용역명		발주자	
용역개요	구조 지하 층, 지상 층, 연면적 ㎡, 개동, 연면적 합계 ㎡		
용역계약 내용	○ 감리형태: [ ]단독감리 [ ]통합감리 [ ]연차감리 [ ]공동·승계감리(감리이행비율: %) (공동·승계감리업체의 등록번호 및 업체명:) ○ 감리용역비: 천원, ○ 계약기간: ~		

이행내용	구 분	금액(천원)	감리수행기간	비고
	기성분			
	계약잔여분			
	총괄			

(2) 참여감리원 현황

구 분 (기계/전기)	특급	고급	중급	초급	합계
	명	명	명	명	명

직 무	등급	성명	생년월일	감리원 배치기간(일수)

「소방시설공사업법 시행규칙」 제23조의2제4항에 따라 위와같이 공사감리용역 수행현황을 확인합니다.

년 월 일

소방시설업자협회장 인

210㎜×297㎜[백상지80g/㎡ 또는 중질지80g/㎡]

■ 소방시설공사업법 시행규칙 [별지 제37호서식] <신설 2025. 1. 23.>

기 관 명

수신자 소방본부장 또는 소방서장
(경유)
제 목 **주택건설공사의 감리업자 선정(감리원 변경) 통보**

「소방시설공사업법 시행규칙」 제23조의4에 따라 감리업자 선정(감리원 변경) 결과를 통보합니다.

1. 용역명						
2. 특정소방 대상물	상호(명칭)			소유자		
	소재지 (전화번호:)					
3. 감리업자	상호(명칭)		등록번호 (제 호)	대표자		
	소재지 (전화번호:)					
4. 소방공사 감리기간 및 감리 종류	년 월 일부터 년 월 일까지					
	[ ]상주감리 [ ]일반감리					
5. 참여감리원	직 무	분 야	등 급	성 명	생년월일	배치기간
	책 임					~
	보 조					~
	보 조					~
6. 감리원 변경 사항 (감리원의 변경이 있는 경우만 작성합니다)	구분	성명	직무/분야/등급	사유		
	변경 전					
	변경 후					

끝.

발 신 명 의

기안자 직위(직급) 서명 검토자 직위(직급) 서명 결재권자 직위(직급) 서명

협조자

시행 처리과명-연도별 일련번호(시행일) 접수 처리과명-연도별 일련번호(접수일)

우 도로명주소 / 홈페이지 주소

전화번호( ) 팩스번호( ) / 공무원의 전자우편주소 / 공개 구분

[별지 제38호서식] 삭제 <2010.11.1>

■ 소방시설공사업법 시행규칙 [별지 제39호서식] <개정 2015.8.4.>

표지 앞쪽

소방기술 인정 자격수첩

발급기관 마크

발급기관명

130㎜×80㎜[백상지 150g/㎡]

표지 뒤쪽

(1 쪽)

주의사항

1. 소방기술 인정 자격수첩은 관계인의 요청이 있을 경우에는 이를 제시하여야 합니다.
2. 소방기술 인정 자격수첩 취득자는 주소와 취업 중인 사업체에 변경이 있을 경우에는 발급기관에 신고하여야 합니다.
3. 소방기술 인정 자격수첩을 거짓이나 그 밖의 부정한 방법으로 발급받거나 타인에게 대여하면 「소방시설공사업법」 제28조에 따라 자격이 취소되고, 동시에 둘 이상의 업체에 취업하거나 같은 법 또는 같은 법에 따른 명령을 위반하면 6개월 이상 2년 이하의 범위에서 자격이 정지되며, 다른 사람에게 빌려주는 경우에는 같은 법 제37조에 따라 300만원 이하의 벌금형을 받게 됩니다.
4. 자격이 취소되거나 정지된 사람은 지체 없이 소방기술 인정 자격수첩을 발급기관에게 반납하여야 합니다.

(2 쪽)

소방기술 인정 자격수첩

수 첩 번 호 : _____
성 명 : _____
생 년 월 일 : _____
주 소 : _____
자 격 취 득 일 : _____
발 행 연 월 일 : _____
자 격 구 분 : _____

사진
(가로 2.5㎝×세로 3㎝)

위 사람을 「소방시설공사업법」 제28조제1항에 따른 소방기술자로 인정하여 같은 조 제2항에 따라 소방기술 인정 자격수첩을 발급합니다.

발급기관장명 직인

(3 쪽)

변동사항

연 월 일	내 용	확 인

(4 쪽)

교육이수사항

연 월 일	내 용	확 인

■ 소방시설공사업법 시행규칙 [별지 제39호의2서식] <개정 2024. 11. 29.>

표지 앞쪽

소방기술자 경력수첩

발급기관 마크

발급기관명

130㎜×80㎜[백상지 150g/㎡]

표지 뒤쪽

(1쪽)

주의사항

1. 소방기술자 경력수첩은 관계인의 요청이 있을 경우에 제시해야 합니다.
2. 소방기술자 경력수첩 취득자는 취업 중인 사업체에 변경이 있을 경우에는 발급기관에 신고해야 합니다.
3. 소방기술자 경력수첩을 거짓이나 그 밖의 부정한 방법으로 발급받거나 타인에게 대여하면 「소방시설공사업법」 제28조에 따라 자격이 취소되고, 동시에 둘 이상의 업체에 취업하거나 같은 법 또는 같은 법에 따른 명령을 위반하면 6개월 이상 2년 이하의 범위에서 자격이 정지되며, 다른 사람에게 빌려주는 경우에는 같은 법 제37조에 따라 300만원 이하의 벌금형을 받게 됩니다.
4. 자격이 취소되거나 정지된 사람은 지체 없이 소방기술자 경력수첩을 발급기관에게 반납해야 합니다.

(2쪽)

소방기술자 경력수첩

발 급 번 호 : _____

등 급 : _____

성 명 : _____

생 년 월 일 : _____

발 행 연 월 일 : _____

사진
(가로 2.5㎝×세로 3㎝)

위 사람을 「소방시설공사업법」 제28조제1항에 따른 소방기술자로 인정하여 같은 조 제2항에 따라 소방기술자 경력수첩을 발급합니다.

발급기관장명 직인

(3쪽)

기술자격

종목 및 등급	등록일	등록번호

(4쪽)

학력

기간	학교명	학과(전공)	학위

(5쪽)

상훈 · 제재사항

연월일	종류	상훈 · 제재기관	근거

교육훈련

기간	과정명	기관명	확인

(6쪽)

경력사항

근무처	담당업무	환산경력	경력누계

(7쪽)

변동사항

일자	변경항목	변경 후 내용	확인

표지 앞쪽

소방공사감리원 경력수첩

발급기관 마크

발급기관명

130mm× 80mm[백상지 150g/㎡]

표지 뒤쪽

(1쪽)

주의사항

1. 소방공사감리원 경력수첩은 관계인의 요청이 있을 경우에 제시해야 합니다.
2. 소방공사감리원 경력수첩 취득자는 취업 중인 사업체에 변경이 있을 경우에는 발급기관에 신고해야 합니다.
3. 소방공사감리원 경력수첩을 거짓이나 그 밖의 부정한 방법으로 발급받거나 타인에게 대여하면 「소방시설공사업법」 제28조에 따라 자격이 취소되고, 동시에 둘 이상의 업체에 취업하거나 같은 법 또는 같은 법에 따른 명령을 위반하면 6개월 이상 2년 이하의 범위에서 자격이 정지되며, 다른 사람에게 빌려주는 경우에는 같은 법 제37조에 따라 300만원 이하의 벌금형을 받게 됩니다.
4. 자격이 취소되거나 정지된 사람은 지체 없이 소방공사감리원 경력수첩을 발급기관에게 반납해야 합니다.

(2쪽)

소방공사감리원 경력수첩

발 급 번 호 :
등 급 :
성 명 :
생 년 월 일 :
발 행 연 월 일 :

사진
(가로 2.5㎝×세로 3㎝)

위 사람을 「소방시설공사업법」 제28조제1항에 따른 소방기술자로 인정하여 같은 조 제2항에 따라 소방공사감리원 경력수첩을 발급합니다.

발급기관장명 직인

(3쪽)

기술자격

종목 및 등급	등록일	등록번호

(4쪽)

학력

기간	학교명	학과(전공)	학위

(5쪽)

상훈 · 제재사항

연월일	종류	상훈 · 제재기관	근거

교육훈련

기간	과정명	기관명	확인

(6쪽)

경력사항

근무처	담당업무	환산경력	경력누계

(7쪽)

변동사항

일자	변경항목	변경 후 내용	확인

표지 앞쪽

소방시설 자체점검 점검자 경력수첩

발급기관 마크

발급기관명

130㎜×80㎜[백상지 150g/㎡]

이 경력수첩은 전자적 방법으로도 발급이 가능합니다.

표지 뒤쪽

(1쪽)

주의사항

1. 소방시설 자체점검 점검자 경력수첩은 관계인의 요청이 있을 경우에 제시해야 합니다.
2. 소방시설 자체점검 점검자 경력수첩 취득자는 취업 중인 사업체에 변경이 있을 경우에는 발급기관에 신고해야 합니다.
3. 소방시설 자체점검 점검자 경력수첩을 거짓이나 그 밖의 부정한 방법으로 발급받거나 타인에게 대여하면 「소방시설공사업법」 제28조에 따라 자격이 취소되고, 동시에 둘 이상의 업체에 취업하거나 같은 법 또는 같은 법에 따른 명령을 위반하면 6개월 이상 2년 이하의 범위에서 자격이 정지되며, 다른 사람에게 빌려주는 경우에는 같은 법 제37조에 따라 300만원 이하의 벌금형을 받게 됩니다.
4. 자격이 취소되거나 정지된 사람은 지체 없이 소방시설 자체점검 점검자 경력수첩을 발급기관에게 반납해야 합니다.

(2쪽)

소방시설 자체점검 점검자 경력수첩

발 급 번 호 : _____

등 급 : _____

성 명 : _____

생 년 월 일 : _____

발 행 연 월 일 : _____

사진
(가로 2.5㎝×세로 3㎝)

위 사람을 「소방시설공사업법」 제28조제1항에 따른 소방기술자로 인정하여 같은 조 제2항에 따라 소방시설 자체점검 점검자 경력수첩을 발급합니다.

발급기관장명 직인

(3쪽)

기술자격

종목 및 등급	등록일	등록번호

(4쪽)

학력

기간	학교명	학과(전공)	학위

(5쪽)

상훈 · 제재사항

연월일	종류	상훈 · 제재기관	근거

교육훈련

기간	과정명	기관명	확인

(6쪽)

경력사항

업체명(근무처)	담당업무	환산경력	경력누계

(7쪽)

변동사항

일자	변경항목	변경 후 내용	확인

소방시설 자체점검 점검자 전자 경력수첩

발 급 번 호 :
등 급 :
성 명 :
생 년 월 일 :
발행연월일 :

사진
(가로 2.5㎝×세로 3㎝)

위 사람을 「소방시설공사업법」 제28조제1항에 따른 소방기술자로 인정하여 같은 조 제2항에 따라 소방시설 자체점검 점검자 경력수첩을 발급합니다.

발급기관장명 직인

▲ 소방시설관리업 기술인력 등록 현황

업체명	기술인력 등록일

이 경력수첩은 전자적 방법으로 발급하며, 경력수첩의 규격은 모바일 크기에 따라 조정이 가능합니다.

■ 소방시설공사업법 시행규칙 [별지 제40호서식] <개정 2013.11.22>

소방기술자 실무교육수료자 명단

일련번호	성 명	생년월일 (외국인등록번호)	업 체 명	주 소	전 화	확 인	비 고

210㎜× 297㎜[백상지 80g/㎡ 또는 중질지 80g/㎡]

■ 소방시설공사업법 시행규칙 [별지 제41호서식] <개정 2021. 7. 13.>

실무교육기관 지정신청서

(앞쪽)

접수번호	접수일자	처리기간 30일

신청인	명칭(법인명)	
	대표자	생년월일 (외국인등록번호)
	주소	
	사업소 소재지	실무교육 외의 업무

「소방시설공사업법」 제29조제3항 및 같은 법 시행규칙 제30조에 따라 실무교육기관 지정을 신청합니다.

년 월 일

신청인 (서명 또는 인)

소방청장 귀하

첨부서류		
신청인 제출서류	1. 정관 사본 1부 2. 대표자, 각 지부의 책임임원 및 기술인력의 자격을 증명할 수 있는 서류와 기술인력의 명단 및 이력서 각 1부 3. 건물임대차계약서 사본 또는 사무실의 사용권한을 증명할 수 있는 서류 각 1부 4. 교육장 도면 1부 5. 시설 및 장비명세서 1부	수수료 없음
담당 공무원 확인사항	1. 법인 등기사항증명서(법인인 경우) 2. 건물 등기사항증명서(건물의 소유자인 경우)	

210㎜×297㎜[백상지 80g/㎡]

(뒤쪽)

처리절차

이 신청서는 아래와 같이 처리됩니다.

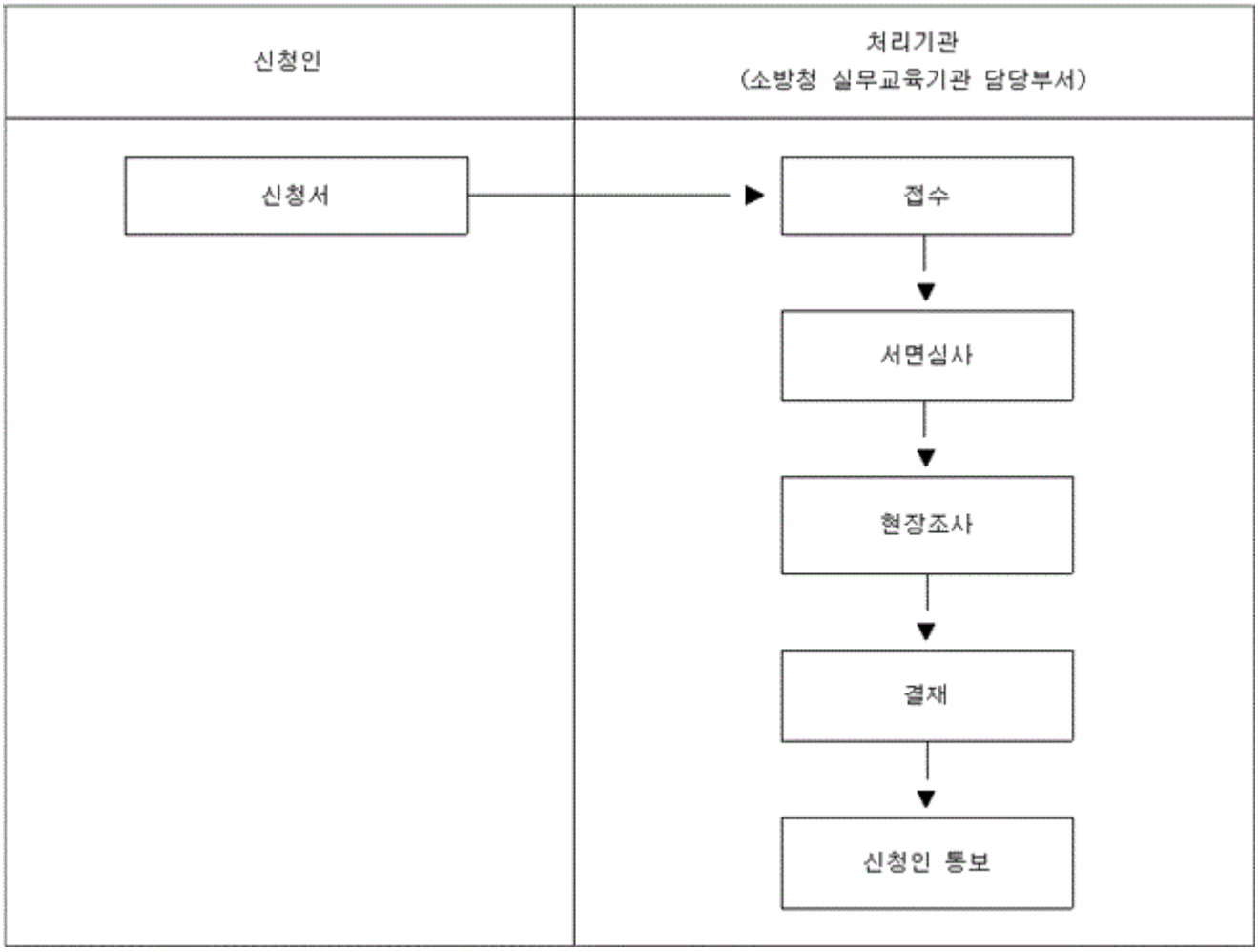

■ 소방시설공사업법 시행규칙 [별지 제42호서식] <개정 2017. 7. 26.>

제　　호

실무교육기관 지정서

기　관　명:

대　표　자:

사업소　소재지:

지 정 번 호:

교 육 종 류:

「소방시설공사업법」 제29조제3항 및 같은 법 시행규칙 제32조제1항에 따라 실무교육기관으로 지정합니다.

년　　월　　일

소방청장 직인

210mm×297mm[백상지 150g/㎡]

■ 소방시설공사업법 시행규칙 [별지 제43호서식] <개정 2021. 7. 13.>

실무교육기관 [ ] 휴업 [ ] 재개업 [ ] 폐업 보고서

(앞쪽)

접수번호	접수일자	처리기간 3일

신고인	명칭(법인명)	
	대표자	생년월일 (외국인등록번호)
	주소	
	사업소 소재지	

휴업 기간	~
재개업일	
폐업일	
사유	

「소방시설공사업법 시행규칙」 제34조제1항에 따라 소방기술자 실무교육기관의(휴업, 재개업, 폐업)을 보고합니다.

년 월 일

신고인 (서명 또는 인)

소방청장 귀하

첨부서류	실무교육기관 지정서 1부(폐업하는 경우에만 첨부합니다)	수수료 없음

210㎜×297㎜[백상지 80g/㎡]

(뒤쪽)

처리절차

이 신고서는 아래와 같이 처리됩니다.

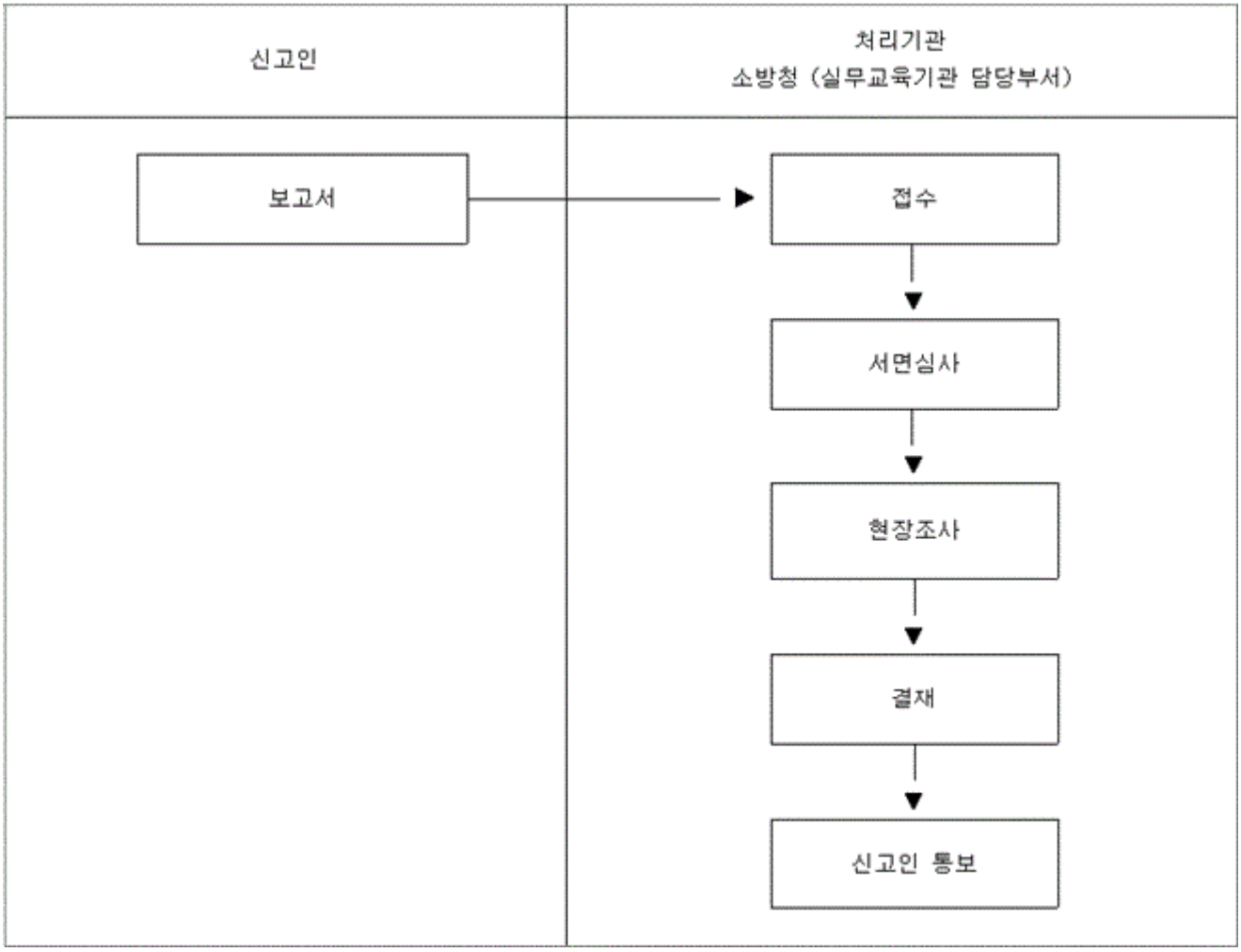

3 - 5. 위험물안전관리법

1. 위험물안전관리법
2. 위험물안전관리법 시행령
3. 위험물안전관리법 시행규칙

위험물안전관리법

[시행 2025. 8. 7.] [법률 제20231호, 2024. 2. 6., 타법개정]

소방청 (위험물안전과) 044 - 205 - 7485

제1장 총칙

제1조(목적) 이 법은 위험물의 저장ㆍ취급 및 운반과 이에 따른 안전관리에 관한 사항을 규정함으로써 위험물로 인한 위해를 방지하여 공공의 안전을 확보함을 목적으로 한다.

제2조(정의) ①이 법에서 사용하는 용어의 정의는 다음과 같다.

1. “위험물”이라 함은 인화성 또는 발화성 등의 성질을 가지는 것으로서 대통령령이 정하는 물품을 말한다.
2. “지정수량”이라 함은 위험물의 종류별로 위험성을 고려하여 대통령령이 정하는 수량으로서 제6호의 규정에 의한 제조소등의 설치허가 등에 있어서 최저의 기준이 되는 수량을 말한다.
3. “제조소”라 함은 위험물을 제조할 목적으로 지정수량 이상의 위험물을 취급하기 위하여 제6조제1항의 규정에 따른 허가(동조제3항의 규정에 따라 허가가 면제된 경우 및 제7조제2항의 규정에 따라 협의로써 허가를 받은 것으로 보는 경우를 포함한다. 이하 제4호 및 제5호에서 같다)를 받은 장소를 말한다.
4. “저장소”라 함은 지정수량 이상의 위험물을 저장하기 위한 대통령령이 정하는 장소로서 제6조제1항의 규정에 따른 허가를 받은 장소를 말한다.
5. “취급소”라 함은 지정수량 이상의 위험물을 제조외의 목적으로 취급하기 위한 대통령령이 정하는 장소로서 제6조제1항의 규정에 따른 허가를 받은 장소를 말한다.
6. “제조소등”이라 함은 제3호 내지 제5호의 제조소ㆍ저장소 및 취급소를 말한다.

②이 법에서 사용하는 용어의 정의는 제1항에서 규정하는 것을 제외하고는 「소방기본법」, 「화재의 예방 및 안전관리에 관한 법률」, 「소방시설 설치 및 관리에 관한 법률」 및 「소방시설공사업법」에서 정하는 바에 따른다.<개정 2014. 12. 30., 2017. 3. 21., 2021. 11. 30.>

제3조(적용제외) 이 법은 항공기ㆍ선박(선박법 제1조의2제1항의 규정에 따른 선박을 말한다)ㆍ철도 및 궤도에 의한 위험물의 저장ㆍ취급 및 운반에 있어서는 이를 적용하지 아니한다. <개정 2007. 8. 3.>

제3조의2(국가의 책무) ① 국가는 위험물에 의한 사고를 예방하기 위하여 다음 각 호의 사항을 포함하는 시책을 수립ㆍ시행하여야 한다.

1. 위험물의 유통실태 분석
2. 위험물에 의한 사고 유형의 분석
3. 사고 예방을 위한 안전기술 개발
4. 전문인력 양성
5. 그 밖에 사고 예방을 위하여 필요한 사항

② 국가는 지방자치단체가 위험물에 의한 사고의 예방ㆍ대비 및 대응을 위한 시책을 추진하는 데에 필요한 행정적ㆍ재정적 지원을 하여야 한다.

[본조신설 2016. 1. 27.]

제4조(지정수량 미만인 위험물의 저장ㆍ취급) 지정수량 미만인 위험물의 저장 또는 취급에 관한 기술상의 기준은 특별시ㆍ광역시ㆍ특별자치시ㆍ도 및 특별자치도(이하 "시ㆍ도"라 한다)의 조례로 정한다. <개정 2014. 12. 30.>

제5조(위험물의 저장 및 취급의 제한) ① 지정수량 이상의 위험물을 저장소가 아닌 장소에서 저장하거나 제조소등이 아닌 장소에서 취급하여서는 아니된다.

② 제1항의 규정에 불구하고 다음 각 호의 어느 하나에 해당하는 경우에는 제조소등이 아닌 장소에서 지정수량 이상의 위험물을 취급할 수 있다. 이 경우 임시로 저장 또는 취급하는 장소에서의 저장 또는 취급의 기준과 임시로 저장 또는 취급하는 장소의 위치ㆍ구조 및 설비의 기준은 시ㆍ도의 조례로 정한다.<개정 2016. 1. 27.>

1. 시ㆍ도의 조례가 정하는 바에 따라 관할소방서장의 승인을 받아 지정수량 이상의 위험물을 90일 이내의 기간동안 임시로 저장 또는 취급하는 경우
2. 군부대가 지정수량 이상의 위험물을 군사목적으로 임시로 저장 또는 취급하는 경우

③ 제조소등에서의 위험물의 저장 또는 취급에 관하여는 다음 각 호의 중요기준 및 세부기준에 따라야 한다.<개정 2008. 2. 29., 2013. 3. 23., 2014. 11. 19., 2016. 1. 27., 2017. 7. 26.>

1. 중요기준 : 화재 등 위해의 예방과 응급조치에 있어서 큰 영향을 미치거나 그 기준을 위반하는 경우 직접적으로 화재를 일으킬 가능성이 큰 기준으로서 행정안전부령이 정하는 기준
2. 세부기준 : 화재 등 위해의 예방과 응급조치에 있어서 중요기준보다 상대적으로 적은 영향을 미치거나 그 기준을 위반하는 경우 간접적으로 화재를 일으킬 수 있는 기준 및 위험물의 안전관리에 필요한 표시와 서류ㆍ기구 등의 비치에 관한 기준으로서 행정안전부령이 정하는 기준

④ 제1항의 규정에 따른 제조소등의 위치ㆍ구조 및 설비의 기술기준은 행정안전부령으로 정한다.<개정 2008. 2. 29., 2013. 3. 23., 2014. 11. 19., 2017. 7. 26.>

⑤ 둘 이상의 위험물을 같은 장소에서 저장 또는 취급하는 경우에 있어서 당해 장소에서 저장 또는 취급하는 각 위험물의 수량을 그 위험물의 지정수량으로 각각 나누어 얻은 수의 합계가 1 이상인 경우 당해 위험물은 지정수량 이상의 위험물로 본다.

제2장 위험물시설의 설치 및 변경

제6조(위험물시설의 설치 및 변경 등) ① 제조소등을 설치하고자 하는 자는 대통령령이 정하는 바에 따라 그 설치장소를 관할하는 특별시장ㆍ광역시장ㆍ특별자치시장ㆍ도지사 또는 특별자치도지사(이하 "시ㆍ도지사"라 한다)의 허가를 받아야 한다. 제조소등의 위치ㆍ구조 또는 설비 가운데 행정안전부령이 정하는 사항을 변경하고자 하는 때에도 또한 같다. <개정 2008. 2. 29., 2013. 3. 23., 2014. 11. 19., 2014. 12. 30., 2017. 7. 26.>

② 제조소등의 위치ㆍ구조 또는 설비의 변경없이 당해 제조소등에서 저장하거나 취급하는 위험물의 품명ㆍ수량 또는 지정수량의 배수를 변경하고자 하는 자는 변경하고자 하는 날의 1일 전까지 행정안전부령이 정하는 바에 따라 시ㆍ도지사에게 신고하여야 한다.<개정 2008. 2. 29., 2013. 3. 23., 2014. 11. 19., 2016. 1. 27., 2017. 7. 26.>

③ 제1항 및 제2항의 규정에 불구하고 다음 각 호의 어느 하나에 해당하는 제조소등의 경우에는 허가를 받지 아니하고 당해 제조소등을 설치하거나 그 위치ㆍ구조 또는 설비를 변경할 수 있으며, 신고를 하지 아니하고 위험물의 품명ㆍ수량 또는 지정수량의 배수를 변경할 수 있다. <개정 2016. 1. 27.>

1. 주택의 난방시설(공동주택의 중앙난방시설을 제외한다)을 위한 저장소 또는 취급소
2. 농예용ㆍ축산용 또는 수산용으로 필요한 난방시설 또는 건조시설을 위한 지정수량 20배 이하의 저장소

제7조(군용위험물시설의 설치 및 변경에 대한 특례) ① 군사목적 또는 군부대시설을 위한 제조소등을 설치하거나 그 위치ㆍ구조 또는 설비를 변경하고자 하는 군부대의 장은 대통령령이 정하는 바에 따라 미리 제조소등의 소재지를 관할하는 시ㆍ도지사와 협의하여야 한다.

② 군부대의 장이 제1항의 규정에 따라 제조소등의 소재지를 관할하는 시ㆍ도지사와 협의한 경우에는 제6조제1항의 규정에 따른 허가를 받은 것으로 본다.

③ 군부대의 장은 제1항의 규정에 따라 협의한 제조소등에 대하여는 제8조 및 제9조의 규정에 불구하고 탱크안전성능검사와 완공검사를 자체적으로 실시할 수 있다. 이 경우 완공검사를 자체적으로 실시한 군부대의 장은 지체없이 행정안전부령이 정하는 사항을 시ㆍ도지사에게 통보하여야 한다.<개정 2008. 2. 29., 2013. 3. 23., 2014. 11. 19., 2017. 7. 26.>

제8조(탱크안전성능검사) ① 위험물을 저장 또는 취급하는 탱크로서 대통령령이 정하는 탱크(이하 "위험물탱크"라 한다)가 있는 제조소등의 설치 또는 그 위치ㆍ구조 또는 설비의 변경에 관하여 제6조제1항의 규정에 따른 허가를 받은 자가 위험물탱크의 설치 또는 그 위치ㆍ구조 또는 설비의 변경공사를 하는 때에는 제9조제1항의 규정에 따른 완공검사를 받기 전에 제5조제4항의 규정에 따른 기술기준에 적합한지의 여부를 확인하기 위하여 시ㆍ도지사가 실시하는 탱크안전성능검사를 받아야 한다. 이 경우 시ㆍ도지사는 제6조제1항의 규정에 따른 허가를 받은 자가 제16조제1항의 규정에 따른 탱크안전성능시험자 또는 「소방산업의 진흥에 관한 법

률」 제14조에 따른 한국소방산업기술원(이하 “ 기술원 ” 이라 한다)로부터 탱크안전성능시험을 받은 경우에는 대통령령이 정하는 바에 따라 당해 탱크안전성능검사의 전부 또는 일부를 면제할 수 있다. <개정 2008. 6. 5.>

② 제1항의 규정에 따른 탱크안전성능검사의 내용은 대통령령으로 정하고, 탱크안전성능검사의 실시 등에 관하여 필요한 사항은 행정안전부령으로 정한다.<개정 2008. 2. 29., 2013. 3. 23., 2014. 11. 19., 2017. 7. 26.>

제9조(완공검사) ① 제6조제1항의 규정에 따른 허가를 받은 자가 제조소등의 설치를 마쳤거나 그 위치ㆍ구조 또는 설비의 변경을 마친 때에는 당해 제조소등마다 시ㆍ도지사가 행하는 완공검사를 받아 제5조제4항의 규정에 따른 기술기준에 적합하다고 인정받은 후가 아니면 이를 사용하여서는 아니된다. 다만, 제조소등의 위치ㆍ구조 또는 설비를 변경함에 있어서 제6조제1항 후단의 규정에 따른 변경허가를 신청하는 때에 화재예방에 관한 조치사항을 기재한 서류를 제출하는 경우에는 당해 변경공사와 관계가 없는 부분은 완공검사를 받기 전에 미리 사용할 수 있다.

② 제1항 본문의 규정에 따른 완공검사를 받고자 하는 자가 제조소등의 일부에 대한 설치 또는 변경을 마친 후 그 일부를 미리 사용하고자 하는 경우에는 당해 제조소등의 일부에 대하여 완공검사를 받을 수 있다.

제10조(제조소등 설치자의 지위승계) ① 제조소등의 설치자(제6조제1항의 규정에 따라 허가를 받아 제조소등을 설치한 자를 말한다. 이하 같다)가 사망하거나 그 제조소등을 양도ㆍ인도한 때 또는 법인인 제조소등의 설치자의 합병이 있는 때에는 그 상속인, 제조소등을 양수ㆍ인수한 자 또는 합병후 존속하는 법인이나 합병에 의하여 설립되는 법인은 그 설치자의 지위를 승계한다.

② 민사집행법에 의한 경매, 「채무자 회생 및 파산에 관한 법률」에 의한 환가, 국세징수법ㆍ관세법 또는 「지방세징수법」에 따른 압류재산의 매각과 그 밖에 이에 준하는 절차에 따라 제조소등의 시설의 전부를 인수한 자는 그 설치자의 지위를 승계한다.<개정 2005. 3. 31., 2010. 3. 31., 2016. 12. 27.>

③ 제1항 또는 제2항의 규정에 따라 제조소등의 설치자의 지위를 승계한 자는 행정안전부령이 정하는 바에 따라 승계한 날부터 30일 이내에 시ㆍ도지사에게 그 사실을 신고하여야 한다.<개정 2008. 2. 29., 2013. 3. 23., 2014. 11. 19., 2017. 7. 26.>

제11조(제조소등의 폐지) 제조소등의 관계인(소유자ㆍ점유자 또는 관리자를 말한다. 이하 같다)은 당해 제조소등의 용도를 폐지(장래에 대하여 위험물시설로서의 기능을 완전히 상실시키는 것을 말한다)한 때에는 행정안전부령이 정하는 바에 따라 제조소등의 용도를 폐지한 날부터 14일 이내에 시ㆍ도지사에게 신고하여야 한다. <개정 2008. 2. 29., 2013. 3. 23., 2014. 11. 19., 2017. 7. 26.>

제11조의2(제조소등의 사용 중지 등) ① 제조소등의 관계인은 제조소등의 사용을 중지(경영상 형편, 대규모 공사 등의 사유로 3개월 이상 위험물을 저장하지 아니하거나 취급하지 아니하는 것을 말한다. 이하 같다)하려는 경우에는 위험물의 제거 및 제조소등에의 출입통제 등 행정안전부령으로 정하는 안전조치를 하여야 한다. 다만, 제조소등의 사용을 중지하는 기간에도 제15조제1항 본문에 따른 위험물안전관리자가 계속하여 직무를 수행하는 경우에는 안전조치를 아니할 수 있다.

② 제조소등의 관계인은 제조소등의 사용을 중지하거나 중지한 제조소등의 사용을 재개하려는 경우에는 해당 제조소등의 사용을 중지하려는 날 또는 재개하려는 날의 14일 전까지 행정안전부령으로 정하는 바에 따라 제조소등의 사용 중지 또는 재개를 시ㆍ도지사에게 신고하여야 한다.

③ 시ㆍ도지사는 제2항에 따라 신고를 받으면 제조소등의 관계인이 제1항 본문에 따른 안전조치를 적합하게 하였는지 또는 제15조제1항 본문에 따른 위험물안전관리자가 직무를 적합하게 수행하는지를 확인하고 위해 방지를 위하여 필요한 안전조치의 이행을 명할 수 있다.

④ 제조소등의 관계인은 제2항의 사용 중지신고에 따라 제조소등의 사용을 중지하는 기간 동안에는 제15조제1항 본문에도 불구하고 위험물안전관리자를 선임하지 아니할 수 있다.

[본조신설 2020. 10. 20.]

제12조(제조소등 설치허가의 취소와 사용정지 등) 시ㆍ도지사는 제조소등의 관계인이 다음 각 호의 어느 하나에 해당하는 때에는 행정안전부령이 정하는 바에 따라 제6조제1항에 따른 허가를 취소하거나 6월 이내의 기간을 정하여 제조소등의 전부 또는 일부의 사용정지를 명할 수 있다. <개정 2008. 2. 29., 2013. 3. 23., 2014. 11. 19., 2014. 12. 30., 2016. 1. 27., 2017. 7. 26., 2020. 10. 20.>

1. 제6조제1항 후단의 규정에 따른 변경허가를 받지 아니하고 제조소등의 위치ㆍ구조 또는 설비를 변경한 때
2. 제9조의 규정에 따른 완공검사를 받지 아니하고 제조소등을 사용한 때

2의2. 제11조의2제3항에 따른 안전조치 이행명령을 따르지 아니한 때

3. 제14조제2항의 규정에 따른 수리ㆍ개조 또는 이전의 명령을 위반한 때
4. 제15조제1항 및 제2항의 규정에 따른 위험물안전관리자를 선임하지 아니한 때
5. 제15조제5항을 위반하여 대리자를 지정하지 아니한 때
6. 제18조제1항의 규정에 따른 정기점검을 하지 아니한 때
7. 제18조제3항에 따른 정기검사를 받지 아니한 때
8. 제26조의 규정에 따른 저장ㆍ취급기준 준수명령을 위반한 때

제13조(과징금처분) ① 시ㆍ도지사는 제12조 각 호의 어느 하나에 해당하는 경우로서 제조소등에 대한 사용의 정지가 그 이용자에게 심한 불편을 주거나 그 밖에 공익을 해칠 우려가 있는 때에는 사용정지처분에 갈음하여 2억원 이하의 과징금을 부과할 수 있다. <개정 2016. 1. 27.>

② 제1항의 규정에 따른 과징금을 부과하는 위반행위의 종별ㆍ정도 등에 따른 과징금의 금액 그 밖의 필요한 사항은 행정안전부령으로 정한다.<개정 2008. 2. 29., 2013. 3. 23., 2014. 11. 19., 2017. 7. 26.>

③ 시ㆍ도지사는 제1항의 규정에 따른 과징금을 납부하여야 하는 자가 납부기한까지 이를 납부하지 아니한 때에는 「지방행정제재ㆍ부과금의 징수 등에 관한 법률」에 따라 징수한다.<개정 2013. 8. 6., 2020. 3. 24.>

제3장 위험물시설의 안전관리

제14조(위험물시설의 유지ㆍ관리) ① 제조소등의 관계인은 당해 제조소등의 위치ㆍ구조 및 설비가 제5조제4항의 규정에 따른 기술기준에 적합하도록 유지ㆍ관리하여야 한다.

② 시ㆍ도지사, 소방본부장 또는 소방서장은 제1항의 규정에 따른 유지ㆍ관리의 상황이 제5조제4항의 규정에 따른 기술기준에 부적합하다고 인정하는 때에는 그 기술기준에 적합하도록 제조소등의 위치ㆍ구조 및 설비의 수리ㆍ개조 또는 이전을 명할 수 있다.

제15조(위험물안전관리자) ① 제조소등[제6조제3항의 규정에 따라 허가를 받지 아니하는 제조소등과 이동탱크저장소(차량에 고정된 탱크에 위험물을 저장 또는 취급하는 저장소를 말한다)를 제외한다. 이하 이 조에서 같다]의 관계인은 위험물의 안전관리에 관한 직무를 수행하게 하기 위하여 제조소등마다 대통령령이 정하는 위험물의 취급에 관한 자격이 있는 자(이하 "위험물취급자격자"라 한다)를 위험물안전관리자(이하 "안전관리자"라 한다)로 선임하여야 한다. 다만, 제조소등에서 저장ㆍ취급하는 위험물이 「화학물질관리법」에 따른 인체급성유해성물질, 인체만성유해성물질, 생태유해성물질에 해당하는 경우 등 대통령령이 정하는 경우에는 당해 제조소등을 설치한 자는 다른 법률에 의하여 안전관리업무를 하는 자로 선임된 자 가운데 대통령령이 정하는 자를 안전관리자로 선임할 수 있다. <개정 2013. 6. 4., 2024. 2. 6.>

② 제1항의 규정에 따라 안전관리자를 선임한 제조소등의 관계인은 그 안전관리자를 해임하거나 안전관리자가 퇴직한 때에는 해임하거나 퇴직한 날부터 30일 이내에 다시 안전관리자를 선임하여야 한다.

③ 제조소등의 관계인은 제1항 및 제2항에 따라 안전관리자를 선임한 경우에는 선임한 날부터 14일 이내에 행정안전부령으로 정하는 바에 따라 소방본부장 또는 소방서장에게 신고하여야 한다.<개정 2014. 12. 30., 2017. 7. 26.>

④ 제조소등의 관계인이 안전관리자를 해임하거나 안전관리자가 퇴직한 경우 그 관계인 또는 안전관리자는 소방본부장이나 소방서장에게 그 사실을 알려 해임되거나 퇴직한 사실을 확인받을 수 있다.<신설 2014. 12. 30.>

⑤ 제1항의 규정에 따라 안전관리자를 선임한 제조소등의 관계인은 안전관리자가 여행ㆍ질병 그 밖의 사유로 인하여 일시적으로 직무를 수행할 수 없거나 안전관리자의 해임 또는 퇴직과 동시에 다른 안전관리자를 선임하지 못하는 경우에는 국가기술자격법에 따른 위험물의 취급

에 관한 자격취득자 또는 위험물안전에 관한 기본지식과 경험이 있는 자로서 행정안전부령이 정하는 자를 대리자(代理者)로 지정하여 그 직무를 대행하게 하여야 한다. 이 경우 대리자가 안전관리자의 직무를 대행하는 기간은 30일을 초과할 수 없다.<개정 2008. 2. 29., 2013. 3. 23., 2014. 11. 19., 2014. 12. 30., 2017. 7. 26.>

⑥ 안전관리자는 위험물을 취급하는 작업을 하는 때에는 작업자에게 안전관리에 관한 필요한 지시를 하는 등 행정안전부령이 정하는 바에 따라 위험물의 취급에 관한 안전관리와 감독을 하여야 하고, 제조소등의 관계인과 그 종사자는 안전관리자의 위험물 안전관리에 관한 의견을 존중하고 그 권고에 따라야 한다.<개정 2008. 2. 29., 2013. 3. 23., 2014. 11. 19., 2014. 12. 30., 2017. 7. 26.>

⑦ 제조소등에 있어서 위험물취급자격자가 아닌 자는 안전관리자 또는 제5항에 따른 대리자가 참여한 상태에서 위험물을 취급하여야 한다.<개정 2014. 12. 30.>

⑧ 다수의 제조소등을 동일인이 설치한 경우에는 제1항의 규정에 불구하고 관계인은 대통령령이 정하는 바에 따라 1인의 안전관리자를 중복하여 선임할 수 있다. 이 경우 대통령령이 정하는 제조소등의 관계인은 제5항에 따른 대리자의 자격이 있는 자를 각 제조소등별로 지정하여 안전관리자를 보조하게 하여야 한다.<개정 2014. 12. 30.>

⑨ 제조소등의 종류 및 규모에 따라 선임하여야 하는 안전관리자의 자격은 대통령령으로 정한다.<개정 2014. 12. 30.>

제16조(탱크시험자의 등록 등) ① 시ㆍ도지사 또는 제조소등의 관계인은 안전관리업무를 전문적이고 효율적으로 수행하기 위하여 탱크안전성능시험자(이하 “탱크시험자”라 한다)로 하여금 이 법에 의한 검사 또는 점검의 일부를 실시하게 할 수 있다.

② 탱크시험자가 되고자 하는 자는 대통령령이 정하는 기술능력ㆍ시설 및 장비를 갖추어 시ㆍ도지사에게 등록하여야 한다.

③ 제2항의 규정에 따라 등록한 사항 가운데 행정안전부령이 정하는 중요사항을 변경한 경우에는 그 날부터 30일 이내에 시ㆍ도지사에게 변경신고를 하여야 한다.<개정 2008. 2. 29., 2013. 3. 23., 2014. 11. 19., 2017. 7. 26.>

④ 다음 각 호의 어느 하나에 해당하는 자는 탱크시험자로 등록하거나 탱크시험자의 업무에 종사할 수 없다.<개정 2005. 3. 31., 2014. 12. 30., 2016. 1. 27., 2017. 3. 21., 2021. 1. 12., 2021. 11. 30.>

1. 피성년후견인
2. 삭제<2006. 9. 22.>
3. 이 법, 「소방기본법」, 「화재의 예방 및 안전관리에 관한 법률」, 「소방시설 설치 및 관리에 관한 법률」 또는 「소방시설공사업법」에 따른 금고 이상의 실형의 선고를 받고 그 집행이 종료(집행이 종료된 것으로 보는 경우를 포함한다)되거나 집행이 면제된 날부터 2년이 지나지 아니한 자
4. 이 법, 「소방기본법」, 「화재의 예방 및 안전관리에 관한 법률」, 「소방시설 설치 및 관리에 관한 법률」 또는 「소방시설공사업법」에 따른 금고 이상의 형의 집행유예 선고를 받

고 그 유예기간 중에 있는 자

5. 제5항의 규정에 따라 탱크시험자의 등록이 취소(제1호에 해당하여 자격이 취소된 경우는 제외한다)된 날부터 2년이 지나지 아니한 자

6. 법인으로서 그 대표자가 제1호 내지 제5호의 1에 해당하는 경우

⑤ 시ㆍ도지사는 탱크시험자가 다음 각 호의 어느 하나에 해당하는 경우에는 행정안전부령으로 정하는 바에 따라 그 등록을 취소하거나 6월 이내의 기간을 정하여 업무의 정지를 명할 수 있다. 다만, 제1호 내지 제3호에 해당하는 경우에는 그 등록을 취소하여야 한다.<개정 2008. 2. 29., 2013. 3. 23., 2014. 11. 19., 2016. 1. 27., 2017. 7. 26.>

1. 허위 그 밖의 부정한 방법으로 등록을 한 경우

2. 제4항 각 호의 어느 하나의 등록의 결격사유에 해당하게 된 경우

3. 등록증을 다른 자에게 빌려준 경우

4. 제2항의 규정에 따른 등록기준에 미달하게 된 경우

5. 탱크안전성능시험 또는 점검을 허위로 하거나 이 법에 의한 기준에 맞지 아니하게 탱크안전성능시험 또는 점검을 실시하는 경우 등 탱크시험자로서 적합하지 아니하다고 인정하는 경우

⑥ 탱크시험자는 이 법 또는 이 법에 의한 명령에 따라 탱크안전성능시험 또는 점검에 관한 업무를 성실히 수행하여야 한다.

제17조(예방규정) ① 대통령령으로 정하는 제조소등의 관계인은 해당 제조소등의 화재예방과 화재 등 재해발생시의 비상조치를 위하여 행정안전부령으로 정하는 바에 따라 예방규정을 정하여 해당 제조소등의 사용을 시작하기 전에 시ㆍ도지사에게 제출하여야 한다. 예방규정을 변경한 때에도 또한 같다. <개정 2008. 2. 29., 2013. 3. 23., 2014. 11. 19., 2017. 7. 26., 2023. 1. 3.>

② 시ㆍ도지사는 제1항에 따라 제출한 예방규정이 제5조제3항에 따른 기준에 적합하지 아니하거나 화재예방이나 재해발생시의 비상조치를 위하여 필요하다고 인정하는 때에는 이를 반려하거나 그 변경을 명할 수 있다.<개정 2023. 1. 3.>

③ 제1항에 따른 제조소등의 관계인과 그 종업원은 예방규정을 충분히 잘 익히고 준수하여야 한다.<개정 2023. 1. 3.>

④ 소방청장은 대통령령으로 정하는 제조소등에 대하여 행정안전부령으로 정하는 바에 따라 예방규정의 이행 실태를 정기적으로 평가할 수 있다.<신설 2023. 1. 3.>

제18조(정기점검 및 정기검사) ① 대통령령이 정하는 제조소등의 관계인은 그 제조소등에 대하여 행정안전부령이 정하는 바에 따라 제5조제4항의 규정에 따른 기술기준에 적합한지의 여부를 정기적으로 점검하고 점검결과를 기록하여 보존하여야 한다. <개정 2008. 2. 29., 2013. 3. 23., 2014. 11. 19., 2017. 7. 26.>

② 제1항에 따라 정기점검을 한 제조소등의 관계인은 점검을 한 날부터 30일 이내에 점검결과를 시ㆍ도지사에게 제출하여야 한다.<신설 2020. 10. 20.>

③ 제1항에 따른 정기점검의 대상이 되는 제조소등의 관계인 가운데 대통령령으로 정하는 제조소등의 관계인은 행정안전부령으로 정하는 바에 따라 소방본부장 또는 소방서장으로부터 해당 제조소등이 제5조제4항에 따른 기술기준에 적합하게 유지되고 있는지의 여부에 대하여 정기적으로 검사를 받아야 한다.<개정 2008. 2. 29., 2013. 3. 23., 2014. 11. 19., 2017. 7. 26., 2020. 10. 20.>

제19조(자체소방대) 다량의 위험물을 저장ㆍ취급하는 제조소등으로서 대통령령이 정하는 제조소등이 있는 동일한 사업소에서 대통령령이 정하는 수량 이상의 위험물을 저장 또는 취급하는 경우 당해 사업소의 관계인은 대통령령이 정하는 바에 따라 당해 사업소에 자체소방대를 설치하여야 한다.

제19조의2(제조소등에서의 흡연 금지) ① 누구든지 제조소등에서는 지정된 장소가 아닌 곳에서 흡연을 하여서는 아니 된다.

② 제조소등의 관계인은 해당 제조소등이 금연구역임을 알리는 표지를 설치하여야 한다.

③ 시ㆍ도지사는 제조소등의 관계인이 제2항을 위반하여 금연구역임을 알리는 표지를 설치하지 아니하거나 보완이 필요한 경우 일정한 기간을 정하여 그 시정을 명할 수 있다.

④ 제1항에 따른 지정 기준ㆍ방법 등은 대통령령으로 정하고, 제2항에 따른 표지를 설치하는 기준ㆍ방법 등은 행정안전부령으로 정한다.

[본조신설 2024. 1. 30.]

제4장 위험물의 운반 등

제20조(위험물의 운반) ① 위험물의 운반은 그 용기ㆍ적재방법 및 운반방법에 관한 다음 각 호의 중요기준과 세부기준에 따라 행하여야 한다. <개정 2008. 2. 29., 2013. 3. 23., 2014. 11. 19., 2016. 1. 27., 2017. 7. 26.>

1. 중요기준 : 화재 등 위해의 예방과 응급조치에 있어서 큰 영향을 미치거나 그 기준을 위반하는 경우 직접적으로 화재를 일으킬 가능성이 큰 기준으로서 행정안전부령이 정하는 기준
2. 세부기준 : 화재 등 위해의 예방과 응급조치에 있어서 중요기준보다 상대적으로 적은 영향을 미치거나 그 기준을 위반하는 경우 간접적으로 화재를 일으킬 수 있는 기준 및 위험물의 안전관리에 필요한 표시와 서류ㆍ기구 등의 비치에 관한 기준으로서 행정안전부령이 정하는 기준

② 제1항에 따라 운반용기에 수납된 위험물을 지정수량 이상으로 차량에 적재하여 운반하는 차량의 운전자(이하 "위험물운반자"라 한다)는 다음 각 호의 어느 하나에 해당하는 요건을 갖추어야 한다.<신설 2020. 6. 9.>

1. 「국가기술자격법」에 따른 위험물 분야의 자격을 취득할 것
2. 제28조제1항에 따른 교육을 수료할 것

③ 시ㆍ도지사는 운반용기를 제작하거나 수입한 자 등의 신청에 따라 제1항의 규정에 따른 운반용기를 검사할 수 있다. 다만, 기계에 의하여 하역하는 구조로 된 대형의 운반용기로서 행정안전부령이 정하는 것을 제작하거나 수입한 자 등은 행정안전부령이 정하는 바에 따라 당해 용기를 사용하거나 유통시키기 전에 시ㆍ도지사가 실시하는 운반용기에 대한 검사를 받아야 한다.<개정 2005. 8. 4., 2008. 2. 29., 2013. 3. 23., 2014. 11. 19., 2014. 12. 30., 2017. 7. 26., 2020. 6. 9.>

제21조(위험물의 운송) ① 이동탱크저장소에 의하여 위험물을 운송하는 자(운송책임자 및 이동탱크저장소운전자를 말하며, 이하 "위험물운송자"라 한다)는 제20조제2항 각 호의 어느 하나에 해당하는 요건을 갖추어야 한다. <개정 2020. 6. 9.>

② 대통령령이 정하는 위험물의 운송에 있어서는 운송책임자(위험물 운송의 감독 또는 지원을 하는 자를 말한다. 이하 같다)의 감독 또는 지원을 받아 이를 운송하여야 한다. 운송책임자의 범위, 감독 또는 지원의 방법 등에 관한 구체적인 기준은 행정안전부령으로 정한다.<개정 2008. 2. 29., 2013. 3. 23., 2014. 11. 19., 2017. 7. 26.>

③ 위험물운송자는 이동탱크저장소에 의하여 위험물을 운송하는 때에는 행정안전부령으로 정하는 기준을 준수하는 등 당해 위험물의 안전확보를 위하여 세심한 주의를 기울여야 한다.<개정 2008. 2. 29., 2013. 3. 23., 2014. 11. 19., 2014. 12. 30., 2017. 7. 26.>

제5장 감독 및 조치명령

제22조(출입ㆍ검사 등) ① 소방청장(중앙119구조본부장 및 그 소속 기관의 장을 포함한다. 이하 제22조의2에서 같다), 시ㆍ도지사, 소방본부장 또는 소방서장은 위험물의 저장 또는 취급에 따른 화재의 예방 또는 진압대책을 위하여 필요한 때에는 위험물을 저장 또는 취급하고 있다고 인정되는 장소의 관계인에 대하여 필요한 보고 또는 자료제출을 명할 수 있으며, 관계공무원으로 하여금 당해 장소에 출입하여 그 장소의 위치ㆍ구조ㆍ설비 및 위험물의 저장ㆍ취급 상황에 대하여 검사하게 하거나 관계인에게 질문하게 하고 시험에 필요한 최소한의 위험물 또는 위험물로 의심되는 물품을 수거하게 할 수 있다. 다만, 개인의 주거는 관계인의 승낙을 얻은 경우 또는 화재발생의 우려가 커서 긴급한 필요가 있는 경우가 아니면 출입할 수 없다. <개정 2016. 1. 27., 2017. 7. 26.>

② 소방공무원 또는 경찰공무원은 위험물운반자 또는 위험물운송자의 요건을 확인하기 위하여 필요하다고 인정하는 경우에는 주행 중인 위험물 운반 차량 또는 이동탱크저장소를 정지시켜 해당 위험물운반자 또는 위험물운송자에게 그 자격을 증명할 수 있는 국가기술자격증 또는 교육수료증의 제시를 요구할 수 있으며, 이를 제시하지 아니한 경우에는 주민등록증(모바일 주민등록증을 포함한다), 여권, 운전면허증 등 신원확인을 위한 증명서를 제시할 것을 요구하거나 신원확인을 위한 질문을 할 수 있다. 이 직무를 수행하는 경우에 있어서 소방공무원과 경찰공무원은 긴밀히 협력하여야 한다.<개정 2006. 2. 21., 2014. 12. 30., 2020. 6. 9., 2020. 12. 22., 2023. 12. 26.>

③ 제1항의 규정에 따른 출입ㆍ검사 등은 그 장소의 공개시간이나 근무시간내 또는 해가 뜬 후부터 해가 지기 전까지의 시간내에 행하여야 한다. 다만, 건축물 그 밖의 공작물의 관계인의 승낙을 얻은 경우 또는 화재발생의 우려가 커서 긴급한 필요가 있는 경우에는 그러하지 아니하다.

④ 제1항 및 제2항의 규정에 의하여 출입ㆍ검사 등을 행하는 관계공무원은 관계인의 정당한 업무를 방해하거나 출입ㆍ검사 등을 수행하면서 알게 된 비밀을 다른 자에게 누설하여서는 아니된다.

⑤ 시ㆍ도지사, 소방본부장 또는 소방서장은 탱크시험자에게 탱크시험자의 등록 또는 그 업무에 관하여 필요한 보고 또는 자료제출을 명하거나 관계공무원으로 하여금 당해 사무소에 출입하여 업무의 상황ㆍ시험기구ㆍ장부ㆍ서류와 그 밖의 물건을 검사하게 하거나 관계인에게 질문하게 할 수 있다.<개정 2020. 6. 9.>

⑥ 제1항ㆍ제2항 및 제5항의 규정에 따라 출입ㆍ검사 등을 하는 관계공무원은 그 권한을 표시하는 증표를 지니고 관계인에게 이를 내보여야 한다.

제22조의2(위험물 누출 등의 사고 조사) ① 소방청장, 소방본부장 또는 소방서장은 위험물의 누출ㆍ화재ㆍ폭발 등의 사고가 발생한 경우 사고의 원인 및 피해 등을 조사하여야 한다. <개정 2017. 7. 26.>

② 제1항에 따른 조사에 관하여는 제22조제1항ㆍ제3항ㆍ제4항 및 제6항을 준용한다.

③ 소방청장, 소방본부장 또는 소방서장은 제1항에 따른 사고 조사에 필요한 경우 자문을 하기 위하여 관련 분야에 전문지식이 있는 사람으로 구성된 사고조사위원회를 둘 수 있다.<개정 2017. 7. 26.>

④ 제3항에 따른 사고조사위원회의 구성과 운영 등에 필요한 사항은 대통령령으로 정한다.

[본조신설 2016. 1. 27.]

제23조(탱크시험자에 대한 명령) 시ㆍ도지사, 소방본부장 또는 소방서장은 탱크시험자에 대하여 당해 업무를 적정하게 실시하게 하기 위하여 필요하다고 인정하는 때에는 감독상 필요한 명령을 할 수 있다.

제24조(무허가장소의 위험물에 대한 조치명령) 시ㆍ도지사, 소방본부장 또는 소방서장은 위험물에 의한 재해를 방지하기 위하여 제6조제1항의 규정에 따른 허가를 받지 아니하고 지정수량 이상의 위험물을 저장 또는 취급하는 자(제6조제3항의 규정에 따라 허가를 받지 아니하는 자를 제외한다)에 대하여 그 위험물 및 시설의 제거 등 필요한 조치를 명할 수 있다.

제25조(제조소등에 대한 긴급 사용정지명령 등) 시ㆍ도지사, 소방본부장 또는 소방서장은 공공의 안전을 유지하거나 재해의 발생을 방지하기 위하여 긴급한 필요가 있다고 인정하는 때에는 제조소등의 관계인에 대하여 당해 제조소등의 사용을 일시정지하거나 그 사용을 제한할 것을 명할 수 있다.

제26조(저장ㆍ취급기준 준수명령 등) ① 시ㆍ도지사, 소방본부장 또는 소방서장은 제조소등에서의 위험물의 저장 또는 취급이 제5조제3항의 규정에 위반된다고 인정하는 때에는 당해 제조소등의 관계인에 대하여 동항의 기준에 따라 위험물을 저장 또는 취급하도록 명할 수 있다.
② 시ㆍ도지사, 소방본부장 또는 소방서장은 관할하는 구역에 있는 이동탱크저장소에서의 위험물의 저장 또는 취급이 제5조제3항의 규정에 위반된다고 인정하는 때에는 당해 이동탱크저장소의 관계인에 대하여 동항의 기준에 따라 위험물을 저장 또는 취급하도록 명할 수 있다.
③ 시ㆍ도지사, 소방본부장 또는 소방서장은 제2항의 규정에 따라 이동탱크저장소의 관계인에 대하여 명령을 한 경우에는 행정안전부령이 정하는 바에 따라 제6조제1항의 규정에 따라 당해 이동탱크저장소의 허가를 한 시ㆍ도지사, 소방본부장 또는 소방서장에게 신속히 그 취지를 통지하여야 한다.<개정 2008. 2. 29., 2013. 3. 23., 2014. 11. 19., 2017. 7. 26.>

제27조(응급조치ㆍ통보 및 조치명령) ① 제조소등의 관계인은 당해 제조소등에서 위험물의 유출 그 밖의 사고가 발생한 때에는 즉시 그리고 지속적으로 위험물의 유출 및 확산의 방지, 유출된 위험물의 제거 그 밖에 재해의 발생방지를 위한 응급조치를 강구하여야 한다.
② 제1항의 사태를 발견한 자는 즉시 그 사실을 소방서, 경찰서 또는 그 밖의 관계기관에 통보하여야 한다.
③ 소방본부장 또는 소방서장은 제조소등의 관계인이 제1항의 응급조치를 강구하지 아니하였다고 인정하는 때에는 제1항의 응급조치를 강구하도록 명할 수 있다.
④ 소방본부장 또는 소방서장은 그 관할하는 구역에 있는 이동탱크저장소의 관계인에 대하여 제3항의 규정의 예에 따라 제1항의 응급조치를 강구하도록 명할 수 있다.

제6장 보칙

제28조(안전교육) ① 안전관리자ㆍ탱크시험자ㆍ위험물운반자ㆍ위험물운송자 등 위험물의 안전관리와 관련된 업무를 수행하는 자로서 대통령령이 정하는 자는 해당 업무에 관한 능력의 습득 또는 향상을 위하여 소방청장이 실시하는 교육을 받아야 한다. <개정 2005. 8. 4., 2014. 11. 19., 2017. 7. 26., 2020. 6. 9.>
② 제조소등의 관계인은 제1항의 규정에 따른 교육대상자에 대하여 필요한 안전교육을 받게 하여야 한다.
③ 제1항의 규정에 따른 교육의 과정 및 기간과 그 밖에 교육의 실시에 관하여 필요한 사항은 행정안전부령으로 정한다.<개정 2008. 2. 29., 2013. 3. 23., 2014. 11. 19., 2017. 7. 26.>
④ 시ㆍ도지사, 소방본부장 또는 소방서장은 제1항의 규정에 따른 교육대상자가 교육을 받지 아니한 때에는 그 교육대상자가 교육을 받을 때까지 이 법의 규정에 따라 그 자격으로 행하는 행위를 제한할 수 있다.

제29조(청문) 시ㆍ도지사, 소방본부장 또는 소방서장은 다음 각 호의 어느 하나에 해당하는 처분을 하고자 하는 경우에는 청문을 실시하여야 한다. <개정 2016. 1. 27.>

1. 제12조의 규정에 따른 제조소등 설치허가의 취소
2. 제16조제5항의 규정에 따른 탱크시험자의 등록취소

제29조의2(위험물 안전관리에 관한 협회) ① 제조소등의 관계인, 위험물운송자, 탱크시험자 및 안전관리자의 업무를 위탁받아 수행할 수 있는 안전관리대행기관으로 소방청장의 지정을 받은 자는 위험물의 안전관리, 사고 예방을 위한 안전기술 개발, 그 밖에 위험물 안전관리의 건전한 발전을 도모하기 위하여 위험물 안전관리에 관한 협회(이하 "협회"라 한다)를 설립할 수 있다.

② 협회는 법인으로 한다.

③ 협회는 소방청장의 인가를 받아 주된 사무소의 소재지에 설립등기를 함으로써 성립한다.

④ 협회의 설립인가 절차 및 정관의 기재사항 등에 관하여 필요한 사항은 대통령령으로 정한다.

⑤ 협회의 업무는 정관으로 정한다.

⑥ 협회에 관하여 이 법에서 규정한 것 외에는 「민법」 중 사단법인에 관한 규정을 준용한다.

[본조신설 2024. 2. 20.]

제30조(권한의 위임ㆍ위탁) ① 소방청장 또는 시ㆍ도지사는 이 법에 따른 권한의 일부를 대통령령이 정하는 바에 따라 시ㆍ도지사, 소방본부장 또는 소방서장에게 위임할 수 있다. <개정 2005. 8. 4., 2014. 11. 19., 2017. 7. 26.>

② 소방청장, 시ㆍ도지사, 소방본부장 또는 소방서장은 이 법에 따른 업무의 일부를 대통령령이 정하는 바에 따라 소방기본법 제40조의 규정에 의한 한국소방안전원(이하 "안전원"이라 한다) 또는 기술원에 위탁할 수 있다.<개정 2005. 8. 4., 2008. 6. 5., 2014. 11. 19., 2017. 7. 26., 2017. 12. 26.>

제31조(수수료 등) 다음 각 호의 어느 하나에 해당하는 승인ㆍ허가ㆍ검사 또는 교육 등을 받으려는 자나 등록 또는 신고를 하려는 자는 행정안전부령으로 정하는 바에 따라 수수료 또는 교육비를 납부하여야 한다. <개정 2005. 8. 4., 2008. 2. 29., 2013. 3. 23., 2014. 11. 19., 2016. 1. 27., 2017. 7. 26., 2020. 6. 9., 2020. 10. 20.>

1. 제5조제2항제1호의 규정에 따른 임시저장ㆍ취급의 승인
2. 제6조제1항의 규정에 따른 제조소등의 설치 또는 변경의 허가
3. 제8조의 규정에 따른 제조소등의 탱크안전성능검사
4. 제9조의 규정에 따른 제조소등의 완공검사
5. 제10조제3항의 규정에 따른 설치자의 지위승계신고
6. 제16조제2항의 규정에 따른 탱크시험자의 등록
7. 제16조제3항의 규정에 따른 탱크시험자의 등록사항 변경신고
8. 제18조제3항에 따른 정기검사
9. 제20조제3항에 따른 운반용기의 검사

10. 제28조의 규정에 따른 안전교육

제32조(벌칙적용에 있어서의 공무원 의제) 다음 각 호의 자는 형법 제129조 내지 제132조의 적용에 있어서는 이를 공무원으로 본다. <개정 2008. 6. 5., 2016. 1. 27., 2017. 12. 26.>

1. 제8조제1항 후단의 규정에 따른 검사업무에 종사하는 기술원의 담당 임원 및 직원
2. 제16조제1항의 규정에 따른 탱크시험자의 업무에 종사하는 자
3. 제30조제2항의 규정에 따라 위탁받은 업무에 종사하는 안전원 및 기술원의 담당 임원 및 직원

제7장 벌칙

제33조(벌칙) ① 제조소등 또는 제6조제1항에 따른 허가를 받지 않고 지정수량 이상의 위험물을 저장 또는 취급하는 장소에서 위험물을 유출ㆍ방출 또는 확산시켜 사람의 생명ㆍ신체 또는 재산에 대하여 위험을 발생시킨 자는 1년 이상 10년 이하의 징역에 처한다. <개정 2023. 1. 3.>

② 제1항의 규정에 따른 죄를 범하여 사람을 상해(傷害)에 이르게 한 때에는 무기 또는 3년 이상의 징역에 처하며, 사망에 이르게 한 때에는 무기 또는 5년 이상의 징역에 처한다.

제34조(벌칙) ① 업무상 과실로 제33조제1항의 죄를 범한 자는 7년 이하의 금고 또는 7천만원 이하의 벌금에 처한다. <개정 2016. 1. 27., 2023. 1. 3.>

② 제1항의 죄를 범하여 사람을 사상(死傷)에 이르게 한 자는 10년 이하의 징역 또는 금고나 1억원 이하의 벌금에 처한다.<개정 2016. 1. 27.>

제34조의2(벌칙) 제6조제1항 전단을 위반하여 제조소등의 설치허가를 받지 아니하고 제조소등을 설치한 자는 5년 이하의 징역 또는 1억원 이하의 벌금에 처한다.
[본조신설 2017. 3. 21.]

제34조의3(벌칙) 제5조제1항을 위반하여 저장소 또는 제조소등이 아닌 장소에서 지정수량 이상의 위험물을 저장 또는 취급한 자는 3년 이하의 징역 또는 3천만원 이하의 벌금에 처한다.
[본조신설 2017. 3. 21.]

제35조(벌칙) 다음 각 호의 어느 하나에 해당하는 자는 1년 이하의 징역 또는 1천만원 이하의 벌금에 처한다. <개정 2016. 1. 27., 2020. 6. 9., 2020. 10. 20.>

1. 삭제<2017. 3. 21.>
2. 삭제<2017. 3. 21.>
3. 제16조제2항의 규정에 따른 탱크시험자로 등록하지 아니하고 탱크시험자의 업무를 한 자
4. 제18조제1항의 규정을 위반하여 정기점검을 하지 아니하거나 점검기록을 허위로 작성한 관계인으로서 제6조제1항의 규정에 따른 허가(제6조제3항의 규정에 따라 허가가 면제된 경우 및 제7조제2항의 규정에 따라 협의로써 허가를 받은 것으로 보는 경우를 포함한다. 이하 제5호ㆍ제6호, 제36조제6호ㆍ제7호ㆍ제10호 및 제37조제3호에서 같다)를 받은 자

5. 제18조제3항을 위반하여 정기검사를 받지 아니한 관계인으로서 제6조제1항에 따른 허가를 받은 자
6. 제19조의 규정을 위반하여 자체소방대를 두지 아니한 관계인으로서 제6조제1항의 규정에 따른 허가를 받은 자
7. 제20조제3항 단서를 위반하여 운반용기에 대한 검사를 받지 아니하고 운반용기를 사용하거나 유통시킨 자
8. 제22조제1항(제22조의2제2항에서 준용하는 경우를 포함한다)의 규정에 따른 명령을 위반하여 보고 또는 자료제출을 하지 아니하거나 허위의 보고 또는 자료제출을 한 자 또는 관계공무원의 출입ㆍ검사 또는 수거를 거부ㆍ방해 또는 기피한 자
9. 제25조의 규정에 따른 제조소등에 대한 긴급 사용정지ㆍ제한명령을 위반한 자

제36조(벌칙) 다음 각 호의 어느 하나에 해당하는 자는 1천500만원 이하의 벌금에 처한다. <개정 2014. 12. 30., 2016. 1. 27., 2017. 3. 21., 2020. 10. 20.>

1. 제5조제3항제1호의 규정에 따른 위험물의 저장 또는 취급에 관한 중요기준에 따르지 아니한 자
2. 제6조제1항 후단의 규정을 위반하여 변경허가를 받지 아니하고 제조소등을 변경한 자
3. 제9조제1항의 규정을 위반하여 제조소등의 완공검사를 받지 아니하고 위험물을 저장ㆍ취급한 자

3의2. 제11조의2제3항에 따른 안전조치 이행명령을 따르지 아니한 자

4. 제12조의 규정에 따른 제조소등의 사용정지명령을 위반한 자
5. 제14조제2항의 규정에 따른 수리ㆍ개조 또는 이전의 명령에 따르지 아니한 자
6. 제15조제1항 또는 제2항의 규정을 위반하여 안전관리자를 선임하지 아니한 관계인으로서 제6조제1항의 규정에 따른 허가를 받은 자
7. 제15조제5항을 위반하여 대리자를 지정하지 아니한 관계인으로서 제6조제1항의 규정에 따른 허가를 받은 자
8. 제16조제5항의 규정에 따른 업무정지명령을 위반한 자
9. 제16조제6항의 규정을 위반하여 탱크안전성능시험 또는 점검에 관한 업무를 허위로 하거나 그 결과를 증명하는 서류를 허위로 교부한 자
10. 제17조제1항 전단의 규정을 위반하여 예방규정을 제출하지 아니하거나 동조제2항의 규정에 따른 변경명령을 위반한 관계인으로서 제6조제1항의 규정에 따른 허가를 받은 자
11. 제22조제2항에 따른 정지지시를 거부하거나 국가기술자격증, 교육수료증ㆍ신원확인을 위한 증명서의 제시 요구 또는 신원확인을 위한 질문에 응하지 아니한 사람
12. 제22조제5항의 규정에 따른 명령을 위반하여 보고 또는 자료제출을 하지 아니하거나 허위의 보고 또는 자료제출을 한 자 및 관계공무원의 출입 또는 조사ㆍ검사를 거부ㆍ방해 또는 기피한 자
13. 제23조의 규정에 따른 탱크시험자에 대한 감독상 명령에 따르지 아니한 자

14. 제24조의 규정에 따른 무허가장소의 위험물에 대한 조치명령에 따르지 아니한 자
15. 제26조제1항ㆍ제2항 또는 제27조의 규정에 따른 저장ㆍ취급기준 준수명령 또는 응급조치명령을 위반한 자

제37조(벌칙) 다음 각 호의 어느 하나에 해당하는 자는 1천만원 이하의 벌금에 처한다. <개정 2014. 12. 30., 2016. 1. 27., 2017. 3. 21., 2020. 6. 9.>

1. 제15조제6항을 위반하여 위험물의 취급에 관한 안전관리와 감독을 하지 아니한 자
2. 제15조제7항을 위반하여 안전관리자 또는 그 대리자가 참여하지 아니한 상태에서 위험물을 취급한 자
3. 제17조제1항 후단의 규정을 위반하여 변경한 예방규정을 제출하지 아니한 관계인으로서 제6조제1항의 규정에 따른 허가를 받은 자
4. 제20조제1항제1호의 규정을 위반하여 위험물의 운반에 관한 중요기준에 따르지 아니한 자

4의2. 제20조제2항을 위반하여 요건을 갖추지 아니한 위험물운반자

5. 제21조제1항 또는 제2항의 규정을 위반한 위험물운송자
6. 제22조제4항(제22조의2제2항에서 준용하는 경우를 포함한다)의 규정을 위반하여 관계인의 정당한 업무를 방해하거나 출입ㆍ검사 등을 수행하면서 알게 된 비밀을 누설한 자

제38조(양벌규정) ① 법인의 대표자나 법인 또는 개인의 대리인, 사용인, 그 밖의 종업원이 그 법인 또는 개인의 업무에 관하여 제33조제1항의 위반행위를 하면 그 행위자를 벌하는 외에 그 법인 또는 개인을 5천만원 이하의 벌금에 처하고, 같은 조 제2항의 위반행위를 하면 그 행위자를 벌하는 외에 그 법인 또는 개인을 1억원 이하의 벌금에 처한다. 다만, 법인 또는 개인이 그 위반행위를 방지하기 위하여 해당 업무에 관하여 상당한 주의와 감독을 게을리하지 아니한 경우에는 그러하지 아니하다.

② 법인의 대표자나 법인 또는 개인의 대리인, 사용인, 그 밖의 종업원이 그 법인 또는 개인의 업무에 관하여 제34조부터 제37조까지의 어느 하나에 해당하는 위반행위를 하면 그 행위자를 벌하는 외에 그 법인 또는 개인에게도 해당 조문의 벌금형을 과(科)한다. 다만, 법인 또는 개인이 그 위반행위를 방지하기 위하여 해당 업무에 관하여 상당한 주의와 감독을 게을리하지 아니한 경우에는 그러하지 아니하다.

[전문개정 2010. 3. 22.]

제39조(과태료) ① 다음 각 호의 어느 하나에 해당하는 자에게는 500만원 이하의 과태료를 부과한다. <개정 2014. 12. 30., 2016. 1. 27., 2020. 10. 20., 2023. 1. 3., 2024. 1. 30.>

1. 제5조제2항제1호의 규정에 따른 승인을 받지 아니한 자
2. 제5조제3항제2호의 규정에 따른 위험물의 저장 또는 취급에 관한 세부기준을 위반한 자
3. 제6조제2항의 규정에 따른 품명 등의 변경신고를 기간 이내에 하지 아니하거나 허위로 한 자
4. 제10조제3항의 규정에 따른 지위승계신고를 기간 이내에 하지 아니하거나 허위로 한 자

5. 제11조의 규정에 따른 제조소등의 폐지신고 또는 제15조제3항의 규정에 따른 안전관리자의 선임신고를 기간 이내에 하지 아니하거나 허위로 한 자
5의2. 제11조의2제2항을 위반하여 사용 중지신고 또는 재개신고를 기간 이내에 하지 아니하거나 거짓으로 한 자
6. 제16조제3항의 규정을 위반하여 등록사항의 변경신고를 기간 이내에 하지 아니하거나 허위로 한 자
6의2. 제17조제3항을 위반하여 예방규정을 준수하지 아니한 자
7. 제18조제1항의 규정을 위반하여 점검결과를 기록ㆍ보존하지 아니한 자
7의2. 제18조제2항을 위반하여 기간 이내에 점검결과를 제출하지 아니한 자
7의3. 제19조의2제1항을 위반하여 흡연을 한 자
7의4. 제19조의2제3항에 따른 시정명령을 따르지 아니한 자
8. 제20조제1항제2호의 규정에 따른 위험물의 운반에 관한 세부기준을 위반한 자
9. 제21조제3항의 규정을 위반하여 위험물의 운송에 관한 기준을 따르지 아니한 자

② 제1항의 규정에 따른 과태료는 대통령령이 정하는 바에 따라 시ㆍ도지사, 소방본부장 또는 소방서장(이하 "부과권자"라 한다)이 부과ㆍ징수한다.

③ 삭제<2014. 12. 30.>

④ 삭제<2014. 12. 30.>

⑤ 삭제<2014. 12. 30.>

⑥제4조 및 제5조제2항 각 호 외의 부분 후단의 규정에 따른 조례에는 200만원 이하의 과태료를 정할 수 있다. 이 경우 과태료는 부과권자가 부과ㆍ징수한다.<개정 2016. 1. 27.>

⑦ 삭제<2014. 12. 30.>

부칙 <제6896호,2003. 5. 29.>

제1조 (시행일) 이 법은 공포후 1년이 경과한 날부터 시행한다.

제2조 (종전의 소방법에 의한 행위 등에 관한 경과조치) 이 법 시행 당시 종전의 소방법의 규정에 따라 행한 행정기관의 행위 또는 행정기관에 대한 행위는 그에 해당하는 이 법에 따른 행정기관의 행위 또는 행정기관에 대한 행위로 본다.

제3조 (군용위험물시설에 관한 경과조치) ①이 법 시행 당시 제7조제1항의 규정에 따른 군사목적 또는 군부대시설을 위한 제조소등을 설치하고 있는 군부대의 장은 이 법 시행후 6월 이내에 소방방재청장이 정하는 바에 따라 당해 제조소등의 현황을 제조소등의 소재지를 관할하는 소방서장에게 제출하여야 한다. <개정 2005. 8. 4.>

②군부대의 장이 제1항의 규정에 따라 제조소등의 현황을 제출한 때에는 제6조제1항의 규정에 따른 허가, 제8조의 규정에 따른 탱크안전성능검사 및 제9조의 규정에 따른 완공검사를 받은 것으로 본다.

제4조 (안전관리자의 선임에 관한 경과조치) 이 법 시행 당시 종전의 소방법의 규정에 따라 안전관리자를 선임하고 있는 제조소등의 관계인은 이 법 시행 후 1년 이내에 제15조의 규정에 적합하게 안전관리자를 선임하고 그 내용을 신고하여야 한다.

제5조 (탱크시험자의 결격사유에 관한 경과조치) 이 법 시행전의 행위로 인하여 종전의 소방법에 따른 형의 선고 또는 형의 집행유예의 선고를 받은 자는 제16조제4항제3호 또는 제4호의 해당 법률에 따른 형의 선고 또는 집행유예의 선고를 받은 자로 본다.

제6조 (안전교육에 관한 경과조치) 이 법 시행 당시 이동탱크저장소에 의하여 위험물을 운송하는 운송책임자와 운전자는 제21조제1항의 규정에 따라 이 법 시행후 1년 이내에 제28조제1항의 규정에 따른 안전교육을 받아야 한다. 다만, 이 법 시행 당시 이동탱크저장소에 의하여 위험물을 운송하는 자로서 종전의 소방법 제20조제1항 단서의 규정에 따라 위험물취급에 관한 교육을 받은 경우에는 이 법 시행후 3년 이내에 제28조제1항의 규정에 따른 안전교육을 받아야 한다.

제7조 (행정처분에 관한 경과조치) 이 법 시행전의 소방법 위반행위에 대한 행정처분의 적용에 있어서는 종전의 소방법의 규정에 따른다.

제8조 (다른 법령과의 관계) 이 법 시행 당시 다른 법령에서 종전의 소방법의 규정을 인용하고 있는 경우 이 법 가운데 그에 해당하는 규정이 있는 때에는 종전의 규정에 갈음하여 이 법의 해당 규정을 인용한 것으로 본다.

부칙 <제7428호,2005. 3. 31.>(채무자 회생 및 파산에 관한 법률)

제1조 (시행일) 이 법은 공포 후 1년이 경과한 날부터 시행한다.

제2조 내지 제4조 생략

제5조제5조 (다른 법률의 개정) ①내지 <84>생략

<85>위험물안전관리법 일부를 다음과 같이 개정한다.

제10조제2항중 “ 파산법 ”을 “ 「채무자 회생 및 파산에 관한 법률」 ”로 한다.

제16조제4항제2호중 “ 파산자 ”를 “ 파산선고를 받은 자 ”로 한다.

<86>내지 <145>생략

제6조 생략

부칙 <제7659호,2005. 8. 4.>

이 법은 공포한 날부터 시행한다.

부칙 <제7849호,2006. 2. 21.>(제주특별자치도 설치 및 국제자유도시 조성을 위한 특별법)

제1조 (시행일) 이 법은 2006년 7월 1일부터 시행한다. <단서 생략>
제2조 내지 제39조 생략
제40조(다른 법령의 개정) ①내지2) 생략
2! 위험물안전관리법 일부를 다음과 같이 개정한다.
제22조제2항 전단 및 후단 중 " 경찰공무원 "을 각각 " 국가경찰공무원 "으로 한다.
2@ 내지4& 생략
제41조 생략

부칙 <제7984호,2006. 9. 22.>
이 법은 공포한 날부터 시행한다.

부칙 <제8621호,2007. 8. 3.>(선박법)
제1조 (시행일) 이 법은 공포 후 6개월이 경과한 날부터 시행한다. <단서 생략>
제2조 생략
제3조 (다른 법률의 개정) ① 및 ② 생략
③ 위험물안전관리법 일부를 다음과 같이 개정한다.
제3조 중 " 제1조의2 "를 " 제1조의2제1항 "으로 한다.
④ 부터 ⑥ 까지 생략
제4조 생략

부칙 <제8852호,2008. 2. 29.>(정부조직법)
제1조 (시행일) 이 법은 공포한 날부터 시행한다. 다만, ·····<생략>·····, 부칙 제6조에 따라 개정되는 법률 중 이 법의 시행 전에 공포되었으나 시행일이 도래하지 아니한 법률을 개정한 부분은 각각 해당 법률의 시행일부터 시행한다.
제2조부터 제5조까지 생략
제6조 (다른 법률의 개정) ① 부터 <723> 까지 생략
<724> 위험물안전관리법 일부를 다음과 같이 개정한다.
제5조제3항제1호·제2호 및 같은 조 제4항, 제6조제1항·제2항, 제7조제3항, 제8조제2항, 제10조제3항, 제11조, 제12조 각 호 외의 부분, 제13조제2항, 제15조제3항·제4항 전단·제5항, 제16조제3항·제5항 각 호 외의 부분 본문, 제17조제1항 전단, 제18조제1항·제2항, 제20조제1항제1호·제2호 및 같은 조 제2항, 제21조제2항·제3항, 제26조제3항·제28조제3항 및 제31조 각 호 외의 부분 중 " 행정자치부령 "을 각각 " 행정안전부령 "으로 한다.
<725> 부터 <760> 까지 생략

제7조 생략

부칙 <제9094호,2008. 6. 5.>(소방산업의 진흥에 관한 법률)

제1조(시행일) 이 법은 공포 후 6개월이 경과한 날부터 시행한다.

제2조 생략

제3조(다른 법률의 개정) ① 및 ② 생략

③ 위험물안전관리법 일부를 다음과 같이 개정한다.

제8조제1항 후단 중 “ 소방기본법 제45조의 규정에 따른 한국소방검정공사(이하 "공사"라 한다) ”를 “ 「소방산업의 진흥에 관한 법률」 제14조에 따른 한국소방산업기술원(이하 "기술원"이라 한다) ”으로 한다.

제30조제2항, 제32조제1호 및 제3호 중 “ 공사 ”를 각각 “ 기술원 ”으로 한다.

부칙 <제10151호,2010. 3. 22.>

이 법은 공포한 날부터 시행한다.

부칙 <제10219호,2010. 3. 31.>(지방세기본법)

제1조(시행일) 이 법은 2011년 1월 1일부터 시행한다.

제2조부터 제10조까지 생략

제11조(다른 법률의 개정) ① 부터3# 까지 생략

3$ 위험물안전관리법 일부를 다음과 같이 개정한다.

제10조제2항 중 “ 지방세법에 의한 ”을 “ 「지방세기본법」에 따른 ”으로 한다.

3% 부터 <61> 까지 생략

제12조 생략

부칙 <제11690호,2013. 3. 23.>(정부조직법)

제1조(시행일) ① 이 법은 공포한 날부터 시행한다.

② 생략

제2조부터 제5조까지 생략

제6조(다른 법률의 개정) ①부터 <237>까지 생략

<238> 위험물안전관리법 일부를 다음과 같이 개정한다.

제5조제3항제1호ㆍ제2호, 같은 조 제4항, 제6조제1항 후단, 같은 조 제2항, 제7조제3항 후단, 제8조제2항, 제10조제3항, 제11조, 제12조 각 호 외의 부분, 제13조제2항, 제15조제3항, 같은 조 제4항 전단, 같은 조 제5항, 제16조제3항, 같은 조 제5항 각 호 외의 부분 본문, 제

17조제1항 전단, 제18조제1항ㆍ제2항, 제20조제1항제1호ㆍ제2호, 같은 조 제2항 단서, 제21조제2항 후단, 같은 조 제3항, 제26조제3항, 제28조제3항 및 제31조 각 호 외의 부분 중 “ 행정안전부령 ”을 각각 “ 안전행정부령 ”으로 한다.

<239>부터 <710>까지 생략

제7조 생략

부칙 <제11862호,2013. 6. 4.>(화학물질관리법)

제1조(시행일) 이 법은 2015년 1월 1일부터 시행한다.

제2조부터 제10조까지 생략

제11조(다른 법률의 개정) ①부터2* 까지 생략

2(위험물안전관리법 일부를 다음과 같이 개정한다.

제15조제1항 단서 중 “ 유해화학물질관리법에 의한 유독물 ”을 “ 「화학물질관리법」에 따른 유독물질 ”로 한다.

제12조 생략

부칙 <제11998호,2013. 8. 6.>(지방세외수입금의 징수 등에 관한 법률)

제1조(시행일) 이 법은 공포 후 1년이 경과한 날부터 시행한다.

제2조 생략

제3조(다른 법률의 개정) ①부터4(까지 생략

5) 위험물안전관리법 일부를 다음과 같이 개정한다.

제13조제3항 중 “ 지방세체납처분의 예에 따라 징수한다 ”를 “ 「지방세외수입금의 징수 등에 관한 법률」에 따라 징수한다 ”로 한다.

<51>부터 <71>까지 생략

부칙 <제12844호,2014. 11. 19.>(정부조직법)

제1조(시행일) 이 법은 공포한 날부터 시행한다. 다만, 부칙 제6조에 따라 개정되는 법률 중 이 법 시행 전에 공포되었으나 시행일이 도래하지 아니한 법률을 개정한 부분은 각각 해당 법률의 시행일부터 시행한다.

제2조부터 제5조까지 생략

제6조(다른 법률의 개정) ①부터 <151>까지 생략

<152> 위험물안전관리법 일부를 다음과 같이 개정한다.

제5조제3항제1호ㆍ제2호, 같은 조 제4항, 제6조제1항 후단, 같은 조 제2항, 제7조제3항 후단, 제8조제2항, 제10조제3항, 제11조, 제12조 각 호 외의 부분, 제13조제2항, 제15조제3항, 같은 조 제4항 전단, 같은 조 제5항, 제16조제3항, 같은 조 제5항 각 호 외의 부분 본문, 제

17조제1항 전단, 제18조제1항ㆍ제2항, 제20조제1항제1호ㆍ제2호, 같은 조 제2항 단서, 제21조제2항 후단, 같은 조 제3항, 제26조제3항, 제28조제3항 및 제31조 각 호 외의 부분 중 “ 안전행정부령 ”을 각각 “ 총리령 ”으로 한다.

제20조제2항 본문ㆍ단서, 제28조제1항 및 제30조제1항ㆍ제2항 중 “ 소방방재청장 ”을 각각 “ 국민안전처장관 ”으로 한다.

<153>부터 <258>까지 생략

제7조 생략

부칙 <제12941호,2014. 12. 30.>

제1조(시행일) 이 법은 공포한 날부터 시행한다. 다만, 제21조제3항, 제22조제2항, 제36조제11호 및 제39조제1항제9호의 개정규정은 2015년 1월 1일부터 시행한다.

제2조(벌칙 및 과태료에 관한 경과조치) 이 법 시행 전의 위반행위에 대한 벌칙 및 과태료의 적용은 종전의 규정에 따른다.

부칙 <제13922호,2016. 1. 27.>

제1조(시행일) 이 법은 공포한 날부터 시행한다. 다만, 제34조의 개정규정은 공포 후 3개월이 경과한 날부터 시행한다.

제2조(신고에 관한 적용례) 제6조제2항의 개정규정은 이 법 시행 후 제조소등의 위치ㆍ구조 또는 설비의 변경 없이 당해 제조소등에서 저장하거나 취급하는 위험물의 품명ㆍ수량 또는 지정수량의 배수를 변경하고자 신고하는 자부터 적용한다.

제3조(금치산자 등에 대한 경과조치) 제16조제4항제1호의 개정규정에 따른 피성년후견인 또는 피한정후견인에는 법률 제10429호 민법 일부개정법률 부칙 제2조에 따라 금치산 또는 한정치산 선고의 효력이 유지되는 사람을 포함하는 것으로 본다.

부칙 <제14476호,2016. 12. 27.>(지방세징수법)

제1조(시행일) 이 법은 공포 후 3개월이 경과한 날부터 시행한다. <단서 생략>

제2조 및 제3조 생략

제4조(다른 법률의 개정) ①부터3% 까지 생략

3^ 위험물안전관리법 일부를 다음과 같이 개정한다.

제10조제2항 중 “ 「지방세기본법」 ”을 “ 「지방세징수법」 ”으로 한다.

3& 부터 <65>까지 생략

제5조 생략

부칙 <제14752호,2017. 3. 21.>

이 법은 공포 후 3개월이 경과한 날부터 시행한다. 다만, 제2조제2항, 제16조제4항제3호 및 제4호의 개정규정은 공포한 날부터 시행한다.

부칙 <제14839호,2017. 7. 26.>(정부조직법)

제1조(시행일) ① 이 법은 공포한 날부터 시행한다. 다만, 부칙 제5조에 따라 개정되는 법률 중 이 법 시행 전에 공포되었으나 시행일이 도래하지 아니한 법률을 개정한 부분은 각각 해당 법률의 시행일부터 시행한다.

제2조부터 제4조까지 생략

제5조(다른 법률의 개정) ①부터 <271>까지 생략

<272> 위험물안전관리법 일부를 다음과 같이 개정한다.

제5조제3항제1호ㆍ제2호, 같은 조 제4항, 제6조제1항 후단, 같은 조 제2항, 제7조제3항 후단, 제8조제2항, 제10조제3항, 제11조, 제12조 각 호 외의 부분, 제13조제2항, 제15조제3항, 같은 조 제5항 전단, 같은 조 제6항, 제16조제3항, 같은 조 제5항 각 호 외의 부분 본문, 제17조제1항 전단, 제18조제1항ㆍ제2항, 제20조제1항제1호ㆍ제2호, 같은 조 제2항 단서, 제21조제2항 후단, 같은 조 제3항, 제26조제3항, 제28조제3항 및 제31조 각 호 외의 부분 중 "총리령"을 각각 "행정안전부령"으로 한다.

제22조제1항 본문, 제22조의2제1항ㆍ제3항, 제28조제1항 및 제30조제1항ㆍ제2항 중 "국민안전처장관"을 각각 "소방청장"으로 한다.

<273>부터 <382>까지 생략

제6조 생략

부칙 <제15300호,2017. 12. 26.>(소방기본법)

제1조(시행일) 이 법은 공포 후 6개월이 경과한 날부터 시행한다. <단서 생략>

제2조부터 제4조까지 생략

제5조(다른 법률의 개정) ① 생략

② 위험물안전관리법 일부를 다음과 같이 개정한다.

제30조제2항 중 "한국소방안전협회(이하 "협회"라 한다)"를 "한국소방안전원(이하 "안전원"이라 한다)"으로 한다.

제32조제3호 중 "협회"를 "안전원"으로 한다.

③ 및 ④ 생략

제6조 생략

부칙 <제17091호,2020. 3. 24.>(지방행정제재·부과금의 징수 등에 관한 법률)

제1조(시행일) 이 법은 공포한 날부터 시행한다. <단서 생략>

제2조 및 제3조 생략

제4조제4조(다른 법률의 개정) ①부터 <72>까지 생략

<73> 위험물안전관리법 일부를 다음과 같이 개정한다.

제13조제3항 중 "「지방세외수입금의 징수 등에 관한 법률」"을 "「지방행정제재·부과금의 징수 등에 관한 법률」"로 한다.

<74>부터 <102>까지 생략

제5조 생략

부칙 <제17380호,2020. 6. 9.>

제1조(시행일) 이 법은 공포 후 1년이 경과한 날부터 시행한다.

제2조(위험물운반자의 자격에 관한 경과조치) 이 법 시행 당시 위험물운반자의 업무를 수행하는 사람은 제20조제2항의 개정규정에도 불구하고 위험물운반자로 본다. 다만, 이 법 시행 이후 1년 이내에 제20조제2항의 개정규정에 따른 위험물운반자의 요건을 갖추어야 한다.

부칙 <제17518호,2020. 10. 20.>

제1조(시행일) 이 법은 공포 후 1년이 경과한 날부터 시행한다.

제2조(제조소등의 사용 중지 등에 관한 적용례) 제11조의2의 개정규정은 이 법 시행 이후 제조소등의 관계인이 제조소등의 사용을 중지 또는 재개하는 경우부터 적용한다.

제3조(정기점검 결과 제출에 관한 적용례) 제18조제2항의 개정규정은 이 법 시행 이후 실시하는 정기점검부터 적용한다.

부칙 <제17689호,2020. 12. 22.>(국가경찰과 자치경찰의 조직 및 운영에 관한 법률)

제1조(시행일) 이 법은 2021년 1월 1일부터 시행한다.

제2조부터 제6조까지 생략

제7조(다른 법률의 개정) ①부터3& 까지 생략

3* 위험물안전관리법 일부를 다음과 같이 개정한다.

제22조제2항 전단 및 후단 중 "국가경찰공무원"을 각각 "경찰공무원"으로 한다.

3(부터 <53>까지 생략

제8조 생략

부칙 <제17894호,2021. 1. 12.>(피후견인 결격조항 정비를 위한 경비업법 등 10개 법률의 일부개정에 관한 법률)

이 법은 공포한 날부터 시행한다. <단서 생략>

부칙 <제18522호,2021. 11. 30.>(소방시설 설치 및 관리에 관한 법률)

제1조(시행일) 이 법은 공포 후 1년이 경과한 날부터 시행한다. <단서 생략>

제2조부터 제13조까지 생략

제14조(다른 법률의 개정) ①부터3(까지 생략

4) 위험물안전관리법 일부를 다음과 같이 개정한다.

제2조제2항 및 제16조제4항제3호ㆍ제4호 중 “ 「화재예방, 소방시설 설치ㆍ유지 및 안전관리에 관한 법률」 ”을 각각 “ 「화재의 예방 및 안전관리에 관한 법률」, 「소방시설 설치 및 관리에 관한 법률」 ”로 한다.

4! 부터 <54>까지 생략

제15조 생략

부칙 <제19161호,2023. 1. 3.>

이 법은 공포 후 6개월이 경과한 날부터 시행한다. 다만, 제17조제4항의 개정규정은 공포 후 1년 6개월이 경과한 날부터 시행한다.

부칙 <제19841호,2023. 12. 26.>(주민등록법)

제1조(시행일) 이 법은 공포 후 1년이 경과한 날부터 시행한다. <단서 생략>

제2조 생략

제3조(다른 법률의 개정) ①부터 ⑦까지 생략

⑧ 위험물안전관리법 일부를 다음과 같이 개정한다.

제22조제2항 전단 중 “ 주민등록증 ”을 “ 주민등록증(모바일 주민등록증을 포함한다) ”으로 한다.

⑨부터 ⑬까지 생략

부칙 <제20160호,2024. 1. 30.>

이 법은 공포 후 6개월이 경과한 날부터 시행한다.

부칙 <제20231호,2024. 2. 6.>(화학물질관리법)

제1조(시행일) 이 법은 공포 후 1년 6개월이 경과한 날부터 시행한다. <단서 생략>

제2조부터 제4조까지 생략

제5조(다른 법률의 개정) ①부터1^ 까지 생략

1& 위험물안전관리법 일부를 다음과 같이 개정한다.

제15조제1항 단서 중 “ 유독물질 ”을 “ 인체급성유해성물질, 인체만성유해성물질, 생태유해성물질 ”로 한다.

1* 부터3! 까지 생략

제6조 생략

부칙 <제20315호,2024. 2. 20.>

이 법은 공포 후 1년이 경과한 날부터 시행한다.

위험물안전관리법 시행령

[시행 2026. 7. 1.] [대통령령 제36432호, 2026. 6. 23., 타법개정]

소방청 (위험물안전과) 044 - 205 - 7485

제1장 총칙

제1조(목적) 이 영은 「위험물안전관리법」에서 위임된 사항과 그 시행에 관하여 필요한 사항을 규정함을 목적으로 한다. <개정 2005. 5. 26.>

제2조(위험물) 「위험물안전관리법」(이하 " 법 " 이라 한다) 제2조제1항제1호에서 " 대통령령이 정하는 물품 " 이라 함은 별표 1에 규정된 위험물을 말한다. <개정 2005. 5. 26.>

제3조(위험물의 지정수량) 법 제2조제1항제2호에서 " 대통령령이 정하는 수량 " 이라 함은 별표 1의 위험물별로 지정수량란에 규정된 수량을 말한다.

제4조(위험물을 저장하기 위한 장소 등) 법 제2조제1항제4호의 규정에 의한 지정수량 이상의 위험물을 저장하기 위한 장소와 그에 따른 저장소의 구분은 별표 2와 같다.

제5조(위험물을 취급하기 위한 장소 등) 법 제2조제1항제5호의 규정에 의한 지정수량 이상의 위험물을 제조 외의 목적으로 취급하기 위한 장소와 그에 따른 취급소의 구분은 별표 3과 같다.

제2장 제조소등의 허가 등

제6조(제조소등의 설치 및 변경의 허가) ①법 제6조제1항에 따라 제조소등의 설치허가 또는 변경허가를 받으려는 자는 설치허가 또는 변경허가신청서에 행정안전부령으로 정하는 서류를 첨부하여 특별시장、통합특별시장、광역시장、특별자치시장、도지사 또는 특별자치도지사(이하 " 시、도지사 " 라 한다)에게 제출하여야 한다. <개정 2008. 12. 17., 2013. 3. 23., 2014. 11. 19., 2015. 12. 15., 2017. 7. 26., 2026. 6. 23.>

②시、도지사는 제1항에 따른 제조소등의 설치허가 또는 변경허가 신청 내용이 다음 각 호의 기준에 적합하다고 인정하는 경우에는 허가를 하여야 한다.<개정 2005. 5. 26., 2007. 11. 30., 2008. 12. 3., 2008. 12. 17., 2013. 2. 5., 2013. 3. 23., 2014. 11. 19., 2017. 7. 26., 2020. 7. 14.>

1. 제조소등의 위치、구조 및 설비가 법 제5조제4항의 규정에 의한 기술기준에 적합할 것
2. 제조소등에서의 위험물의 저장 또는 취급이 공공의 안전유지 또는 재해의 발생방지에 지장을 줄 우려가 없다고 인정될 것

3. 다음 각 목의 제조소등은 해당 목에서 정한 사항에 대하여 「소방산업의 진흥에 관한 법률」 제14조에 따른 한국소방산업기술원(이하 "기술원"이라 한다)의 기술검토를 받고 그 결과가 행정안전부령으로 정하는 기준에 적합한 것으로 인정될 것. 다만, 보수 등을 위한 부분적인 변경으로서 소방청장이 정하여 고시하는 사항에 대해서는 기술원의 기술검토를 받지 않을 수 있으나 행정안전부령으로 정하는 기준에는 적합해야 한다.
   가. 지정수량의 1천배 이상의 위험물을 취급하는 제조소 또는 일반취급소 : 구조ㆍ설비에 관한 사항
   나. 옥외탱크저장소(저장용량이 50만 리터 이상인 것만 해당한다) 또는 암반탱크저장소 : 위험물탱크의 기초ㆍ지반, 탱크본체 및 소화설비에 관한 사항

③제2항제3호 각 목의 어느 하나에 해당하는 제조소등에 관한 설치허가 또는 변경허가를 신청하는 자는 그 시설의 설치계획에 관하여 미리 기술원의 기술검토를 받아 그 결과를 설치허가 또는 변경허가신청서류와 함께 제출할 수 있다.<개정 2007. 11. 30., 2008. 12. 3.>

제7조(군용위험물시설의 설치 및 변경에 대한 특례) ①군부대의 장은 법 제7조제1항의 규정에 의하여 군사목적 또는 군부대시설을 위한 제조소등을 설치하거나 그 위치ㆍ구조 또는 설비를 변경하고자 하는 경우에는 당해 제조소등의 설치공사 또는 변경공사를 착수하기 전에 그 공사의 설계도서와 행정안전부령이 정하는 서류를 시ㆍ도지사에게 제출하여야 한다. 다만, 국가안보상 중요하거나 국가기밀에 속하는 제조소등을 설치 또는 변경하는 경우에는 당해 공사의 설계도서의 제출을 생략할 수 있다. <개정 2008. 12. 17., 2013. 3. 23., 2014. 11. 19., 2017. 7. 26.>

②시ㆍ도지사는 제1항의 규정에 의하여 제출받은 설계도서와 관계서류를 검토한 후 그 결과를 당해 군부대의 장에게 통지하여야 한다. 이 경우 시ㆍ도지사는 검토결과를 통지하기 전에 설계도서와 관계서류의 보완요청을 할 수 있고, 보완요청을 받은 군부대의 장은 특별한 사유가 없는 한 이에 응하여야 한다.<개정 2006. 5. 25.>

제8조(탱크안전성능검사의 대상이 되는 탱크 등) ①법 제8조제1항 전단에 따라 탱크안전성능검사를 받아야 하는 위험물탱크는 제2항에 따른 탱크안전성능검사별로 다음 각 호의 어느 하나에 해당하는 탱크로 한다. <개정 2005. 5. 26., 2008. 12. 17., 2013. 3. 23., 2014. 11. 19., 2015. 12. 15., 2017. 7. 26., 2019. 12. 24., 2021. 10. 19.>

1. 기초ㆍ지반검사 : 옥외탱크저장소의 액체위험물탱크 중 그 용량이 100만리터 이상인 탱크
2. 충수(充水)ㆍ수압검사 : 액체위험물을 저장 또는 취급하는 탱크. 다만, 다음 각 목의 어느 하나에 해당하는 탱크는 제외한다.
   가. 제조소 또는 일반취급소에 설치된 탱크로서 용량이 지정수량 미만인 것
   나. 「고압가스 안전관리법」 제17조제1항에 따른 특정설비에 관한 검사에 합격한 탱크
   다. 「산업안전보건법」 제84조제1항에 따른 안전인증을 받은 탱크
   라. 삭제<2006. 5. 25.>
3. 용접부검사 : 제1호에 따른 탱크. 다만, 탱크의 저부에 관계된 변경공사(탱크의 옆판과 관련되는 공사를 포함하는 것을 제외한다)시에 행하여진 법 제18조제3항에 따른 정기검사에

의하여 용접부에 관한 사항이 행정안전부령으로 정하는 기준에 적합하다고 인정된 탱크를 제외한다.

4. 암반탱크검사 : 액체위험물을 저장 또는 취급하는 암반내의 공간을 이용한 탱크

②법 제8조제1항에 따른 탱크안전성능검사는 기초ㆍ지반검사, 충수ㆍ수압검사, 용접부검사 및 암반탱크검사로 구분하되, 그 내용은 별표 4와 같다.<개정 2021. 10. 19.>

제9조(탱크안전성능검사의 면제) ①법 제8조제1항 후단의 규정에 의하여 시ㆍ도지사가 면제할 수 있는 탱크안전성능검사는 제8조제2항 및 별표 4의 규정에 의한 충수ㆍ수압검사로 한다.

②위험물탱크에 대한 충수ㆍ수압검사를 면제받고자 하는 자는 법 제16조제1항에 따른 탱크안전성능시험자(이하 "탱크시험자"라 한다) 또는 기술원으로부터 충수ㆍ수압검사에 관한 탱크안전성능시험을 받아 법 제9조제1항에 따른 완공검사를 받기 전(지하에 매설하는 위험물탱크에 있어서는 지하에 매설하기 전)에 해당 시험에 합격하였음을 증명하는 서류(이하 "탱크시험합격확인증"이라 한다)를 시ㆍ도지사에게 제출해야 한다.<개정 2008. 12. 3., 2021. 1. 5., 2024. 4. 30.>

③시ㆍ도지사는 제2항에 따라 제출받은 탱크시험합격확인증과 해당 위험물탱크를 확인한 결과 법 제5조제4항에 따른 기술기준에 적합하다고 인정되는 때에는 해당 충수ㆍ수압검사를 면제한다.<개정 2021. 1. 5.>

제10조(완공검사의 신청 등) ①법 제9조의 규정에 의한 제조소등에 대한 완공검사를 받고자 하는 자는 이를 시ㆍ도지사에게 신청하여야 한다.

②제1항에 따른 신청을 받은 시ㆍ도지사는 제조소등에 대하여 완공검사를 실시하고, 완공검사를 실시한 결과 해당 제조소등이 법 제5조제4항에 따른 기술기준(탱크안전성능검사에 관련된 것을 제외한다)에 적합하다고 인정하는 때에는 완공검사합격확인증을 교부해야 한다.<개정 2021. 1. 5.>

③제2항의 완공검사합격확인증을 교부받은 자는 완공검사합격확인증을 잃어버리거나 멸실ㆍ훼손 또는 파손한 경우에는 이를 교부한 시ㆍ도지사에게 재교부를 신청할 수 있다.<개정 2021. 1. 5.>

④ 완공검사합격확인증을 훼손 또는 파손하여 제3항에 따른 신청을 하는 경우에는 신청서에 해당 완공검사합격확인증을 첨부하여 제출해야 한다.<개정 2021. 1. 5.>

⑤제2항의 완공검사합격확인증을 잃어버려 재교부를 받은 자는 잃어버린 완공검사합격확인증을 발견하는 경우에는 이를 10일 이내에 완공검사합격확인증을 재교부한 시ㆍ도지사에게 제출해야 한다.<개정 2021. 1. 5.>

제3장 위험물시설의 안전관리

제11조(위험물안전관리자로 선임할 수 있는 위험물취급자격자 등) ①법 제15조제1항 본문에서 "대통령령이 정하는 위험물의 취급에 관한 자격이 있는 자"라 함은 별표 5에 규정된 자를

말한다.

②법 제15조제1항 단서에서 “대통령령이 정하는 경우”란 다음 각 호의 어느 하나에 해당하는 경우를 말한다.<개정 2005. 5. 26., 2013. 2. 5., 2014. 12. 9., 2017. 1. 26., 2022. 11. 29., 2025. 8. 5.>

1. 제조소등에서 저장ㆍ취급하는 위험물이 「화학물질관리법」 제2조제2호ㆍ제2호의2ㆍ제2호의3에 따른 인체급성유해성물질, 인체만성유해성물질, 생태유해성물질에 해당하는 경우
2. 「소방시설 설치 및 관리에 관한 법률」 제2조제1항제3호에 따른 특정소방대상물의 난방ㆍ비상발전 또는 자가발전에 필요한 위험물을 저장ㆍ취급하기 위하여 설치된 저장소 또는 일반취급소가 해당 특정소방대상물 안에 있거나 인접하여 있는 경우

③법 제15조제1항 단서에서 “대통령령이 정하는 자”란 다음 각 호의 어느 하나에 해당하는 자를 말한다.<개정 2005. 5. 26., 2011. 10. 28., 2013. 2. 5., 2014. 12. 9., 2015. 12. 15., 2017. 1. 26., 2022. 11. 29.>

1. 제2항제1호의 경우 : 「화학물질관리법」 제32조제1항에 따라 해당 제조소등의 유해화학물질관리자로 선임된 자로서 법 제28조 또는 「화학물질관리법」 제33조에 따라 유해화학물질 안전교육을 받은 자
2. 제2항제2호의 경우 : 「화재의 예방 및 안전관리에 관한 법률」 제24조제1항 또는 「공공기관의 소방안전관리에 관한 규정」 제5조에 따라 소방안전관리자로 선임된 자로서 법 제15조제9항에 따른 위험물안전관리자(이하 “안전관리자”라 한다)의 자격이 있는 자

제12조(1인의 안전관리자를 중복하여 선임할 수 있는 경우 등) ①법 제15조제8항 전단에 따라 다수의 제조소등을 설치한 자가 1인의 안전관리자를 중복하여 선임할 수 있는 경우는 다음 각 호의 어느 하나와 같다. <개정 2005. 5. 26., 2008. 12. 17., 2013. 3. 23., 2014. 11. 19., 2015. 12. 15., 2017. 7. 26.>

1. 보일러ㆍ버너 또는 이와 비슷한 것으로서 위험물을 소비하는 장치로 이루어진 7개 이하의 일반취급소와 그 일반취급소에 공급하기 위한 위험물을 저장하는 저장소[일반취급소 및 저장소가 모두 동일구내(같은 건물 안 또는 같은 울 안을 말한다. 이하 같다)에 있는 경우에 한한다. 이하 제2호에서 같다]를 동일인이 설치한 경우
2. 위험물을 차량에 고정된 탱크 또는 운반용기에 옮겨 담기 위한 5개 이하의 일반취급소[일반취급소간의 거리(보행거리를 말한다. 제3호 및 제4호에서 같다)가 300미터 이내인 경우에 한한다]와 그 일반취급소에 공급하기 위한 위험물을 저장하는 저장소를 동일인이 설치한 경우
3. 동일구내에 있거나 상호 100미터 이내의 거리에 있는 저장소로서 저장소의 규모, 저장하는 위험물의 종류 등을 고려하여 행정안전부령이 정하는 저장소를 동일인이 설치한 경우
4. 다음 각목의 기준에 모두 적합한 5개 이하의 제조소등을 동일인이 설치한 경우
   가. 각 제조소등이 동일구내에 위치하거나 상호 100미터 이내의 거리에 있을 것
   나. 각 제조소등에서 저장 또는 취급하는 위험물의 최대수량이 지정수량의 3천배 미만일 것. 다만, 저장소의 경우에는 그러하지 아니하다.

5. 그 밖에 제1호 또는 제2호의 규정에 의한 제조소등과 비슷한 것으로서 행정안전부령이 정하는 제조소등을 동일인이 설치한 경우

②법 제15조제8항 후단에서 “대통령령이 정하는 제조소등”이란 다음 각 호의 어느 하나에 해당하는 제조소등을 말한다.<개정 2005. 5. 26., 2006. 5. 25., 2015. 12. 15.>

1. 제조소
2. 이송취급소
3. 일반취급소. 다만, 인화점이 38도 이상인 제4류 위험물만을 지정수량의 30배 이하로 취급하는 일반취급소로서 다음 각목의 1에 해당하는 일반취급소를 제외한다.
   가. 보일러ㆍ버너 또는 이와 비슷한 것으로서 위험물을 소비하는 장치로 이루어진 일반취급소
   나. 위험물을 용기에 옮겨 담거나 차량에 고정된 탱크에 주입하는 일반취급소

제13조(위험물안전관리자의 자격) 법 제15조제9항에 따라 제조소등의 종류 및 규모에 따라 선임하여야 하는 안전관리자의 자격은 별표 6과 같다. <개정 2015. 12. 15.>

제14조(탱크시험자의 등록기준 등) ①법 제16조제2항의 규정에 의하여 탱크시험자가 갖추어야 하는 기술능력ㆍ시설 및 장비는 별표 7과 같다.

②탱크시험자로 등록하고자 하는 자는 등록신청서에 행정안전부령이 정하는 서류를 첨부하여 시ㆍ도지사에게 제출하여야 한다.<개정 2008. 12. 17., 2013. 3. 23., 2014. 11. 19., 2017. 7. 26.>

③ 시ㆍ도지사는 제2항에 따른 등록신청을 접수한 경우에 다음 각 호의 어느 하나에 해당하는 경우를 제외하고는 등록을 해 주어야 한다.<신설 2011. 12. 13.>

1. 제1항에 따른 기술능력ㆍ시설 및 장비 기준을 갖추지 못한 경우
2. 등록을 신청한 자가 법 제16조제4항 각 호의 어느 하나에 해당하는 경우
3. 그 밖에 법, 이 영 또는 다른 법령에 따른 제한에 위반되는 경우

제15조(예방규정) ① 법 제17조제1항에서 “대통령령으로 정하는 제조소등”이란 다음 각 호의 어느 하나에 해당하는 제조소등을 말한다. <개정 2005. 5. 26., 2006. 5. 25., 2024. 7. 2.>

1. 지정수량의 10배 이상의 위험물을 취급하는 제조소
2. 지정수량의 100배 이상의 위험물을 저장하는 옥외저장소
3. 지정수량의 150배 이상의 위험물을 저장하는 옥내저장소
4. 지정수량의 200배 이상의 위험물을 저장하는 옥외탱크저장소
5. 암반탱크저장소
6. 이송취급소
7. 지정수량의 10배 이상의 위험물을 취급하는 일반취급소. 다만, 제4류 위험물(특수인화물을 제외한다)만을 지정수량의 50배 이하로 취급하는 일반취급소(제1석유류ㆍ알코올류의 취급량이 지정수량의 10배 이하인 경우에 한한다)로서 다음 각목의 어느 하나에 해당하는 것을 제외한다.

가. 보일러ㆍ버너 또는 이와 비슷한 것으로서 위험물을 소비하는 장치로 이루어진 일반취급소

나. 위험물을 용기에 옮겨 담거나 차량에 고정된 탱크에 주입하는 일반취급소

② 법 제17조제4항에서 “ 대통령령으로 정하는 제조소등 ” 이란 제1항에 따른 제조소등 가운데 저장 또는 취급하는 위험물의 최대수량의 합이 지정수량의 3천배 이상인 제조소등을 말한다. 이 경우 소방청장은 예방규정 이행 실태 평가 대상인 제조소등의 위험성 등을 고려하여 행정안전부령으로 정하는 바에 따라 평가 방법을 다르게 할 수 있다.<신설 2024. 7. 2.>

[제목개정 2024. 7. 2.]

제16조(정기점검의 대상인 제조소등) 법 제18조제1항에서 “ 대통령령이 정하는 제조소등 ” 이라 함은 다음 각호의 1에 해당하는 제조소등을 말한다. <개정 2024. 7. 2.>

1. 제15조제1항 각 호의 어느 하나에 해당하는 제조소등
2. 지하탱크저장소
3. 이동탱크저장소
4. 위험물을 취급하는 탱크로서 지하에 매설된 탱크가 있는 제조소ㆍ주유취급소 또는 일반취급소

제17조(정기검사의 대상인 제조소등) 법 제18조제3항에서 “ 대통령령으로 정하는 제조소등 ” 이란 액체위험물을 저장 또는 취급하는 50만리터 이상의 옥외탱크저장소를 말한다. <개정 2017. 12. 29., 2021. 10. 19.>

제4장 자체소방대

제18조(자체소방대를 설치하여야 하는 사업소) ① 법 제19조에서 “ 대통령령이 정하는 제조소등 ” 이란 다음 각 호의 어느 하나에 해당하는 제조소등을 말한다. <개정 2020. 7. 14.>

1. 제4류 위험물을 취급하는 제조소 또는 일반취급소. 다만, 보일러로 위험물을 소비하는 일반취급소 등 행정안전부령으로 정하는 일반취급소는 제외한다.
2. 제4류 위험물을 저장하는 옥외탱크저장소

② 법 제19조에서 “ 대통령령이 정하는 수량 이상 ” 이란 다음 각 호의 구분에 따른 수량을 말한다.<개정 2020. 7. 14.>

1. 제1항제1호에 해당하는 경우: 제조소 또는 일반취급소에서 취급하는 제4류 위험물의 최대수량의 합이 지정수량의 3천배 이상
2. 제1항제2호에 해당하는 경우: 옥외탱크저장소에 저장하는 제4류 위험물의 최대수량이 지정수량의 50만배 이상

③법 제19조의 규정에 의하여 자체소방대를 설치하는 사업소의 관계인(소유자ㆍ점유자 또는 관리자를 말한다. 이하 같다)은 별표 8의 규정에 의하여 자체소방대에 화학소방자동차 및 자체소방대원을 두어야 한다. 다만, 화재 그 밖의 재난발생시 다른 사업소 등과 상호응원에 관한

협정을 체결하고 있는 사업소에 있어서는 행정안전부령이 정하는 바에 따라 별표 8의 범위 안에서 화학소방자동차 및 인원의 수를 달리할 수 있다.<개정 2008. 12. 17., 2013. 3. 23., 2014. 11. 19., 2017. 7. 26., 2024. 7. 23.>

제4장의2 흡연장소의 지정 <신설 2024. 7. 23.>

제18조의2(흡연장소의 지정기준 등) ① 제조소등의 관계인은 법 제19조의2에 따라 제조소등에서 흡연장소를 지정할 필요가 있다고 인정하는 경우 다음 각 호의 기준에 따라 흡연장소를 지정해야 한다.

1. 흡연장소는 폭발위험장소(「산업표준화법」 제12조에 따른 한국산업표준에서 정한 폭발성 가스에 의한 폭발위험장소의 범위를 말한다) 외의 장소에 지정하는 등 위험물을 저장ㆍ취급하는 건축물, 공작물 및 기계ㆍ기구, 그 밖의 설비로부터 안전 확보에 필요한 일정한 거리를 둘 것
2. 흡연장소는 옥외로 지정할 것. 다만, 부득이한 경우에는 건축물 내에 지정할 수 있다.

② 제조소등의 관계인은 제1항에 따라 흡연장소를 지정하는 경우에는 다음 각 호의 방법에 따른 화재예방 조치를 해야 한다.

1. 흡연장소는 구획된 실(室)로 하되, 가연성의 증기 또는 미분이 실내에 체류하거나 실내로 유입되는 것을 방지하기 위한 구조 또는 설비를 갖출 것
2. 소형수동식소화기(이에 준하는 소화설비를 포함한다)를 1개 이상 비치할 것

③ 제1항 및 제2항에서 규정한 사항 외에 흡연장소의 지정 기준ㆍ방법 등에 관한 세부적인 기준은 소방청장이 정하여 고시한다.

[본조신설 2024. 7. 23.]

제5장 위험물의 운송

제19조(운송책임자의 감독ㆍ지원을 받아 운송하여야 하는 위험물) 법 제21조제2항에서 “대통령령이 정하는 위험물”이라 함은 다음 각호의 1에 해당하는 위험물을 말한다.

1. 알킬알루미늄
2. 알킬리튬
3. 제1호 또는 제2호의 물질을 함유하는 위험물

제5장의2 사고조사위원회 <신설 2020. 7. 14.>

제19조의2(사고조사위원회의 구성 등) ① 법 제22조의2제3항에 따른 사고조사위원회(이하 이 조에서 “위원회”라 한다)는 위원장 1명을 포함하여 7명 이내의 위원으로 구성한다.

② 위원회의 위원은 다음 각 호의 어느 하나에 해당하는 사람 중에서 소방청장, 소방본부장 또는 소방서장이 임명하거나 위촉하고, 위원장은 위원 중에서 소방청장, 소방본부장 또는 소방서장이 임명하거나 위촉한다.<개정 2021. 6. 8.>

1. 소속 소방공무원
2. 기술원의 임직원 중 위험물 안전관리 관련 업무에 5년 이상 종사한 사람
3. 「소방기본법」 제40조에 따른 한국소방안전원(이하 "안전원"이라 한다)의 임직원 중 위험물 안전관리 관련 업무에 5년 이상 종사한 사람
4. 위험물로 인한 사고의 원인·피해 조사 및 위험물 안전관리 관련 업무 등에 관한 학식과 경험이 풍부한 사람

③ 제2항제2호부터 제4호까지의 규정에 따라 위촉되는 민간위원의 임기는 2년으로 하며, 한 차례만 연임할 수 있다.

④ 위원회에 출석한 위원에게는 예산의 범위에서 수당, 여비, 그 밖에 필요한 경비를 지급할 수 있다. 다만, 공무원인 위원이 그 소관 업무와 직접적으로 관련되어 위원회에 출석하는 경우에는 지급하지 않는다.

⑤ 제1항부터 제4항까지에서 규정한 사항 외에 위원회의 구성 및 운영에 필요한 사항은 소방청장이 정하여 고시할 수 있다.

[본조신설 2020. 7. 14.]

제6장 보칙

제20조(안전교육대상자) 법 제28조제1항에서 "대통령령이 정하는 자"란 다음 각 호의 자를 말한다. <개정 2021. 6. 8., 2025. 1. 7.>

1. 안전관리자로 선임된 자
2. 탱크시험자의 기술인력으로 종사하는 자
3. 법 제20조제2항에 따른 위험물운반자로 종사하는 자
4. 법 제21조제1항에 따른 위험물운송자(이하 "위험물운송자"라 한다)로 종사하는 자

제20조의2(위험물 안전관리에 관한 협회의 설립인가 절차 등) ① 법 제29조의2제1항에 따라 위험물 안전관리에 관한 협회(이하 "협회"라 한다)를 설립하려면 다음 각 호의 자 10명 이상이 발기인이 되어 정관을 작성한 후 창립총회의 의결을 거쳐 소방청장에게 인가를 신청해야 한다.

1. 제조소등의 관계인
2. 위험물운송자
3. 탱크시험자
4. 안전관리자의 업무를 위탁받아 수행할 수 있는 안전관리대행기관으로 소방청장의 지정을 받은 자

② 소방청장은 제1항에 따른 인가를 하였을 때에는 그 사실을 공고해야 한다.
[본조신설 2025. 1. 7.]

제20조의3(정관의 기재사항) 협회의 정관에는 다음 각 호의 사항이 포함되어야 한다.
1. 목적
2. 명칭
3. 주된 사무소의 소재지
4. 업무 및 자산ㆍ회계에 관한 사항
5. 회원의 가입ㆍ탈퇴 및 회비에 관한 사항
6. 임원의 정원ㆍ임기 및 선출 방법
7. 기구와 조직에 관한 사항
8. 총회와 이사회에 관한 사항
9. 정관의 변경에 관한 사항
10. 해산에 관한 사항
[본조신설 2025. 1. 7.]

제21조(권한의 위임) 시ㆍ도지사는 법 제30조제1항에 따라 다음 각 호의 권한을 소방서장에게 위임한다. 다만, 동일한 시ㆍ도에 있는 둘 이상의 소방서장의 관할구역에 걸쳐 설치되는 이송취급소에 관련된 권한을 제외한다. <개정 2008. 12. 3., 2021. 6. 8., 2021. 10. 19., 2024. 7. 23.>
1. 법 제6조제1항의 규정에 의한 제조소등의 설치허가 또는 변경허가
2. 법 제6조제2항의 규정에 의한 위험물의 품명ㆍ수량 또는 지정수량의 배수의 변경신고의 수리
3. 법 제7조제1항의 규정에 의하여 군사목적 또는 군부대시설을 위한 제조소등을 설치하거나 그 위치ㆍ구조 또는 설비의 변경에 관한 군부대의 장과의 협의
4. 법 제8조제1항에 따른 탱크안전성능검사(제22조제2항제1호에 따라 기술원에 위탁하는 것을 제외한다)
5. 법 제9조에 따른 완공검사(제22조제2항제2호에 따라 기술원에 위탁하는 것을 제외한다)
6. 법 제10조제3항의 규정에 의한 제조소등의 설치자의 지위승계신고의 수리
7. 법 제11조의 규정에 의한 제조소등의 용도폐지신고의 수리
7의2. 법 제11조의2제2항에 따른 제조소등의 사용 중지신고 또는 재개신고의 수리
7의3. 법 제11조의2제3항에 따른 안전조치의 이행명령
8. 법 제12조의 규정에 의한 제조소등의 설치허가의 취소와 사용정지
9. 법 제13조의 규정에 의한 과징금처분
10. 법 제17조의 규정에 의한 예방규정의 수리ㆍ반려 및 변경명령
11. 법 제18조제2항에 따른 정기점검 결과의 수리
12. 법 제19조의2제3항에 따른 시정명령

제22조(업무의 위탁) ① 소방청장은 법 제30조제2항에 따라 다음 각 호의 구분에 따른 안전교육에 관한 업무를 안전원 또는 기술원에 위탁한다. <개정 2024. 4. 30.>

1. 안전원: 다음 각 목의 어느 하나에 해당하는 사람에 대한 안전교육
   가. 법 제20조제2항제2호 및 제21조제1항에 따라 위험물운반자 또는 위험물운송자의 요건을 갖추려는 사람
   나. 제11조제1항 및 별표 5 제2호에 따라 위험물취급자격자의 자격을 갖추려는 사람
   다. 제20조제1호, 제3호 및 제4호에 해당하는 사람
2. 기술원: 제20조제2호에 해당하는 사람에 대한 안전교육

② 시ㆍ도지사는 법 제30조제2항에 따라 다음 각 호의 업무를 기술원에 위탁한다.<개정 2024. 4. 30.>

1. 법 제8조제1항에 따른 탱크안전성능검사 중 다음 각 목의 탱크에 대한 탱크안전성능검사
   가. 용량이 100만리터 이상인 액체위험물을 저장하는 탱크
   나. 암반탱크
   다. 지하탱크저장소의 위험물탱크 중 행정안전부령으로 정하는 액체위험물탱크
2. 법 제9조제1항에 따른 완공검사 중 다음 각 목의 완공검사
   가. 지정수량의 1천배 이상의 위험물을 취급하는 제조소 또는 일반취급소의 설치 또는 변경(사용 중인 제조소 또는 일반취급소의 보수 또는 부분적인 증설은 제외한다)에 따른 완공검사
   나. 옥외탱크저장소(저장용량이 50만 리터 이상인 것만 해당한다) 또는 암반탱크저장소의 설치 또는 변경에 따른 완공검사
3. 법 제20조제3항에 따른 운반용기 검사

③ 소방본부장 또는 소방서장은 법 제30조제2항에 따라 법 제18조제3항에 따른 정기검사를 기술원에 위탁한다.

[전문개정 2021. 6. 8.]

제22조의2(고유식별정보의 처리) 소방청장(법 제30조에 따라 소방청장의 권한 또는 업무를 위임 또는 위탁받은 자를 포함한다), 시ㆍ도지사(해당 권한이 위임ㆍ위탁된 경우에는 그 권한을 위임ㆍ위탁받은 자를 포함한다), 소방본부장 또는 소방서장은 다음 각 호의 사무를 수행하기 위하여 불가피한 경우 「개인정보 보호법 시행령」 제19조제1호 또는 제4호에 따른 주민등록번호 또는 외국인등록번호가 포함된 자료를 처리할 수 있다. <개정 2014. 11. 19., 2017. 7. 26.>

1. 법 제12조에 따른 제조소등 설치허가의 취소와 사용정지등에 관한 사무
2. 법 제13조에 따른 과징금 처분에 관한 사무
3. 법 제15조에 따른 위험물안전관리자의 선임신고 등에 관한 사무
4. 법 제16조에 따른 탱크시험자 등록등에 관한 사무
5. 법 제22조에 따른 출입ㆍ검사 등의 사무
6. 법 제23조에 따른 탱크시험자 명령에 관한 사무

7. 법 제24조에 따른 무허가장소의 위험물에 대한 조치명령에 관한 사무
8. 법 제25조에 따른 제조소등에 대한 긴급 사용정지명령에 관한 사무
9. 법 제26조에 따른 저장ㆍ취급기준 준수명령에 관한 사무
10. 법 제27조에 따른 응급조치ㆍ통보 및 조치명령에 관한 사무
11. 법 제28조에 따른 안전관리자 등에 대한 교육에 관한 사무
[본조신설 2014. 8. 6.]
[종전 제22조의2는 제22조의3으로 이동 <2014. 8. 6.>]

제22조의3(규제의 재검토) 소방청장은 제15조제2항에 따른 예방규정의 이행 실태 평가 대상에 대하여 2025년 1월 1일을 기준으로 5년마다(매 5년이 되는 해의 1월 1일 전까지를 말한다) 그 타당성을 검토하여 개선 등의 조치를 해야 한다.
[본조신설 2024. 7. 2.]

제23조(과태료 부과기준) 법 제39조제1항에 따른 과태료의 부과기준은 별표 9와 같다.
[전문개정 2008. 12. 17.]

부칙 <제18406호,2004. 5. 29.>

제1조 (시행일) 이 영은 2004년 5월 30일부터 시행한다.

제2조 (제조소등의 설치허가에 관한 경과조치) 이 영 시행 당시 종전의 소방법시행령에 의하여 허가를 받은 다음 표의 왼쪽란에 규정된 제조소등은 제6조의 규정에 의하여 동표 오른쪽란에 기재된 제조소등으로 허가를 받은 것으로 본다.

종전의 소방법시행령에 의하여 허가를 받은 제조소등		이 영에 의한 제조소등
주유취급소		주유취급소
석유판매 취급소	지하탱크저장시설 또는 옥내탱크저장시설이 없는 것	판매취급소
	지하탱크저장시설 또는 옥내탱크저장시설과 위험물을 옮겨 담기 위한 시설이 있는 것	저장소 또는 일반취급소
특수위험물 판매취급소	지하탱크저장시설이 없는 것	판매취급소
	지하탱크저장시설과 위험물을 옮겨 담기 위한 시설이 있는 것	저장소 또는 일반취급소
이송취급소		이송취급소
일반취급소	위험물을 제조하기 위한 것	제조소
	위험물을 제조하지 아니하는 것	일반취급소
저장취급소	위험물을 옮겨 담기 위한 시설이 없거나 1일에 취급하는 위험물의 수량이 지정수량 미만인 것	저장소
	위험물을 옮겨 담기 위한 시설에서 1일에 취급하는 위험물의 수량이 지정수량 이상인 것	저장소 또는 일반취급소
옥내·외저장시설		옥내·외저장소
옥외탱크저장시설		옥외탱크저장소
옥내탱크저장시설		옥내탱크저장소
지하탱크저장시설		지하탱크저장소
간이탱크저장시설		간이탱크저장소
이동탱크저장시설		이동탱크저장소
선박탱크저장시설		옥외탱크저장소
지하암반저장시설		암반탱크저장소

제3조 (종전에 설치된 암반탱크저장소에 관한 경과조치) ①이 영 시행 당시 대통령령 제15485호 소방법시행령중개정령의 시행전에 설치된 별표 2 제8호의 규정에 해당하는 암반탱크저장소의 관계인은 당해 암반탱크저장소의 설치현황 및 유지관리에 관한 시설관리계획서를 2004년 12월 31일까지 암반탱크저장소의 설치지를 관할하는 소방서장에게 제출하여야 한다.

②제1항의 규정에 의한 암반탱크저장소의 관계인이 당해 암반탱크저장소의 설치현황 및 유지관리에 관한 시설관리계획서를 제출한 경우에는 법 제6조제1항의 규정에 의한 허가 및 법 제9조의 규정에 의한 완공검사를 받은 것으로 본다.

제4조 (신종 위험물의 제조소등의 설치허가에 관한 경과조치) 이 영 시행 당시 별표 1의 위험물 중 종전의 소방법시행령에 의한 위험물에 해당하지 아니하는 위험물을 저장 또는 취급하고 있는 자는 이 영 시행후 1년 이내에 법 제6조 및 이 영 제6조제1항의 규정에 의한 제조소등의 설치허가를 받아야 한다. 이 경우 완공검사에 관하여는 법 제9조제1항 단서의 규정을 준용한다.

제5조 (다른 법령의 개정) 기업활동규제완화에관한특별조치법시행령중 다음과 같이 개정한다.

제12조제2항중 " 소방법시행령 제15조제1호 및 제6호의 규정에 의한 주유취급소 및 저장취급소 "를 " 위험물안전관리법시행령 별표 2 및 별표 3 제1호의 규정에 의한 저장소 및 주유취급소 "로 한다.

제6조 (다른 법령과의 관계) 이 영 시행 당시 다른 법령에서 종전의 소방법시행령 또는 그 규정을 인용하고 있는 경우 이 영 가운데 그에 해당하는 규정이 있는 때에는 종전의 규정에 갈음하여 이 영 또는 이 영의 해당 규정을 인용한 것으로 본다.

부칙 <제18796호,2005. 4. 22.>(석유 및 석유대체연료 사업법 시행령)

제1조 (시행일) 이 영은 2005년 4월 23일부터 시행한다. <단서 생략>

제2조 및 제3조 생략

제4조 (다른 법령의 개정) ①내지 ⑫생략

⑬위험물안전관리법시행령 일부를 다음과 같이 개정한다.

별표 3 제4호중 " 석유사업법 제26조 "를 " 「석유 및 석유대체연료 사업법」 제29조 "로 한다.

⑭내지2) 생략

제5조 생략

부칙 <제18840호,2005. 5. 26.>

이 영은 공포한 날부터 시행한다.

부칙 <제19184호,2005. 12. 26.>(농어촌 전기공급사업 촉진법 시행령)

제1조 (시행령) 이 영은 2006년 1월 1일부터 시행한다.

제2조 (다른 법령의 개정) ①생략

②위험물안전관리법 시행령 일부를 다음과 같이 한다.

별표 6의 취급소란 제6호중 “「농어촌전화촉진법」”을 “「농어촌 전기공급사업 촉진법」”으로 한다.

부칙 <제19485호,2006. 5. 25.>

①(시행일) 이 영은 공포한 날부터 시행한다.

②(과태료에 관한 적용례) 별표 9의 개정규정은 이 영 시행 후 최초로 부과하는 과태료부터 적용한다.

부칙 <제19694호,2006. 9. 28.>

①(시행일) 이 영은 공포한 날부터 시행한다.

②(과태료에 관한 적용례) 별표 9의 개정규정은 이 영 시행 후 최초로 부과하는 과태료부터 적용한다.

부칙 <제20426호,2007. 11. 30.>

제1조 (시행일) 이 영은 공포한 날부터 시행한다.

제2조 (기술검토 절차의 신설에 따른 적용례) 제6조제2항제3호 및 제3항의 개정규정은 이 영 시행 후에 최초로 지정수량의 3천배 이상의 위험물을 취급하는 제조소 또는 일반취급소의 설치 또는 변경허가를 신청하는 분부터 적용한다.

부칙 <제21146호,2008. 12. 3.>(소방산업의 진흥에 관한 법률 시행령)

제1조(시행일) 이 영은 2008년 12월 6일부터 시행한다.

제2조(다른 법령의 개정) ① 부터 ④ 까지 생략

⑤ 위험물안전관리법 시행령 일부를 다음과 같이 개정한다.

제6조제2항제3호 각 목 외의 부분 본문 중 “소방기본법 제45조에 따른 한국소방검정공사(이하 "공사"라 한다)”를 “「소방산업의 진흥에 관한 법률」 제14조에 따른 한국소방산업기술원(이하 "기술원"이라 한다)”으로 하고, 같은 호 각 목 외의 부분 단서 중 “공사”를 “기술원”으로 한다.

제6조제3항 중 “공사”를 “기술원”으로 하고, 제9조제2항 중 “공사로부터”를 “기술원으로부터”로 하며, 제21조제4호ㆍ제5호 및 제22조제1항 각 호 외의 부분 중 “공사”를

“ 기술원 ” 으로 한다.

별표 1 비고란의 제26호 중 “ 한국소방검정공사 ” 를 “ 한국소방산업기술원 ” 으로 한다.

⑥ 및 ⑦ 생략

부칙 <제21165호,2008. 12. 17.>

이 영은 공포한 날부터 시행한다.

부칙 <제21214호,2008. 12. 31.>(행정안전부와 그 소속기관 직제)

제1조(시행일) 이 영은 공포한 날부터 시행한다. <단서 생략>

제2조부터 제4조까지 생략

제5조제5조(다른 법령의 개정) ① 부터 <66> 까지 생략

<67> 위험물안전관리법 시행령 일부를 다음과 같이 개정한다.

별표 1의 위험물 제1류 품명란 제10호, 제2류 품명란 제7호, 제3류 품명란 제11호, 제5류 품명란 제10호, 제6류 품명란 제4호 및 비고란 제18호 단서 중 “ 행정자치부령이 ” 를 각각 “ 행정안전부령으로 ” 로 한다.

별표 4 제1호의 검사내용란 가목 및 나목, 제2호의 검사내용란, 제3호의 검사내용란 및 제4호의 검사내용란 중 “ 행정자치부령이 ” 를 각각 “ 행정안전부령으로 ” 로 한다.

별표 8의 비고란 중 “ 행정자치부령이 ” 를 “ 행정안전부령으로 ” 로 한다.

<68> 부터 <175> 까지 생략

부칙 <제21626호,2009. 7. 7.>(규제일몰제 적용을 위한 옥외광고물 등 관리법 시행령 등 일부개정령)

이 영은 공포한 날부터 시행한다.

부칙 <제21720호,2009. 9. 10.>

이 영은 공포한 날부터 시행한다.

부칙 <제22488호,2010. 11. 15.>

이 영은 공포한 날부터 시행한다.

부칙 <제23272호,2011. 10. 28.>(소방시설 설치유지 및 안전관리에 관한 법률 시행령)

제1조(시행일) 이 영은 2012년 2월 5일부터 시행한다.

제2조부터 제7조까지 생략

제8조(다른 법령의 개정) ① 생략

② 위험물안전관리법 시행령 일부를 다음과 같이 개정한다.

제11조제3항제2호 중 "「소방시설 설치유지 및 안전관리에 관한 법률」 제20조제2항 또는 「공공기관의 방화관리에 관한 규정」 제5조의 규정에 의하여 방화관리자로"를 "「소방시설 설치ㆍ유지 및 안전관리에 관한 법률」 제20조제2항 또는 「공공기관의 방화관리에 관한 규정」 제5조에 따라 소방안전관리자로"로 한다.

부칙 <제23368호,2011. 12. 13.>

이 영은 공포한 날부터 시행한다.

부칙 <제23489호,2012. 1. 6.>

제1조(시행일) 이 영은 공포한 날부터 시행한다. 다만, 별표 6의 개정규정은 2014년 1월 1일부터 시행한다.

제2조(과태료에 관한 경과조치) ① 이 영 시행 전의 위반행위에 대하여 과태료의 부과기준을 적용할 때에는 별표 9의 개정규정에도 불구하고 종전의 규정에 따른다.

② 이 영 시행 전의 위반행위로 받은 과태료 부과처분은 별표 9의 개정규정에 따른 위반행위의 횟수 산정에 포함하지 아니한다.

부칙 <제24350호,2013. 2. 5.>

제1조(시행일) 이 영은 공포한 날부터 시행한다.

제2조(제조소등의 설치허가 및 변경허가에 관한 적용례) 제6조제2항제3호의 개정규정은 이 영 시행 후 제조소등의 설치허가 및 변경허가를 신청하는 경우부터 적용한다.

제3조(과태료에 관한 경과조치) 이 영 시행 전의 위반행위에 대하여 과태료의 부과기준을 적용할 때에는 별표 9 제1호의 개정규정에도 불구하고 종전의 규정에 따른다.

부칙 <제24417호,2013. 3. 23.>(소방방재청과 그 소속기관 직제)

제1조(시행일) 이 영은 공포한 날부터 시행한다. <단서 생략>

제2조 생략

제3조(다른 법령의 개정) ①부터 ⑫까지 생략

⑬ 위험물안전관리법 시행령 일부를 다음과 같이 개정한다.

제6조제1항, 같은 조 제2항제3호 각 목 외의 부분 본문ㆍ단서, 제7조제1항 본문, 제8조제1항 제3호 단서, 제12조제1항제3호ㆍ제5호, 제14조제2항, 제18조제1항 단서, 같은 조 제3항 단서, 제22조제1항제1호다목, 별표 1 제1류 제10호, 같은 표 제2류 제7호, 같은 표 제3류 제11호, 같은 표 제5류 제10호, 같은 표 제6류 제4호, 같은 표 비고 제18호 단서, 별표 4 제1호 가목ㆍ나목, 같은 표 제2호부터 제4호까지의 검사내용란 및 별표 8 비고 중 "행정안전부령"을 각각 "안전행정부령"으로 한다.

⑭부터2# 까지 생략

부칙 <제25050호,2013. 12. 30.>(행정규제기본법 개정에 따른 규제 재검토기한 설정을 위한 주택법 시행령 등 일부개정령)

이 영은 2014년 1월 1일부터 시행한다. <단서 생략>

부칙 <제25352호,2014. 5. 14.>

이 영은 공포한 날부터 시행한다.

부칙 <제25532호,2014. 8. 6.>(민감정보 및 고유식별정보 처리 근거 마련을 위한 공공기관의 운영에 관한 법률 시행령 등 일부개정령)

이 영은 2014년 8월 7일부터 시행한다.

부칙 <제25753호,2014. 11. 19.>(국민안전처와 그 소속기관 직제)

제1조(시행일) 이 영은 공포한 날부터 시행한다. 다만, 부칙 제7조에 따라 개정되는 대통령령 중 이 영 시행 전에 공포되었으나 시행일이 도래하지 아니한 대통령령을 개정한 부분은 각각 해당 대통령령의 시행일부터 시행한다.

제2조부터 제6조까지 생략

제7조(다른 법령의 개정) ①부터1^ 까지 생략

1& 위험물안전관리법 시행령 일부를 다음과 같이 개정한다.

제6조제1항, 같은 조 제2항제3호 각 목 외의 부분 본문ㆍ단서, 제7조제1항 본문, 제8조제1항 제3호 단서, 제12조제1항제3호ㆍ제5호, 제14호제2항, 제18호제1항 단서, 같은 조 제3항 단서 및 제22조제1항제1호다목 중 "안전행정부령"을 각각 "총리령"으로 한다.

제6조제2항제3호 각 목 외의 부분 단서, 제22조제1항제4호ㆍ제5호, 같은 조 제2항, 제22조의2 각 호 외의 부분 및 제22조의3 중 "소방방재청장"을 각각 "국민안전처장관"으로 한

다.

별표 1 제1류 품명란 제10호, 같은 표 제2류 품명란 제7호, 같은 표 제3류 품명란 제11호, 같은 표 제5류 품명란 제10호, 같은 표 제6류 품명란 제4호, 같은 표 비고 제18호 단서, 별표 4 제1호가목ㆍ나목, 같은 표 제2호부터 제4호까지의 검사내용란 및 별표 8 비고 중 “ 안전행정부령 ”을 각각 “ 총리령 ”으로 한다.

별표 1 비고 제1호 전단, 같은 표 비고 제26호 및 별표 5의 위험물취급자격자의 구분란 제2호 중 “ 소방방재청장 ”을 각각 “ 국민안전처장관 ”으로 한다.

1* 부터3# 까지 생략

부칙 <제25836호,2014. 12. 9.>(화학물질관리법 시행령)

제1조(시행일) 이 영은 2015년 1월 1일부터 시행한다.

제2조부터 제4조까지 생략

제5조(다른 법령의 개정) ①부터 ⑦까지 생략

⑧ 위험물안전관리법 시행령 일부를 다음과 같이 개정한다.

제11조제2항제1호 중 “ 「유해화학물질 관리법」 제2조제3호의 규정에 의한 유독물 ”을 “ 「화학물질관리법」 제2조제2호에 따른 유독물질 ”로 하고, 같은 조 제3항제1호 중 “ 「유해화학물질 관리법」 제25조제1항의 규정에 의하여 당해 제조소등의 유독물관리자로 선임된 자 ”를 “ 「화학물질관리법」 제32조제1항에 따라 해당 제조소등의 유해화학물질관리자로 선임된 자 ”로, “ 「유해화학물질 관리법」 제52조의 규정에 의하여 위험물의 안전관리에 관한 교육을 ”을 “ 「화학물질관리법」 제33조에 따라 유해화학물질 안전교육을 ”로 한다.

⑨부터1(까지 생략

제6조 생략

부칙 <제26725호,2015. 12. 15.>

이 영은 공포한 날부터 시행한다.

부칙 <제27751호,2016. 12. 30.>(규제 재검토기한 설정 등을 위한 가맹사업거래의 공정화에 관한 법률 시행령 등 일부개정령)

제1조(시행일) 이 영은 2017년 1월 1일부터 시행한다. <단서 생략>

제2조부터 제12조까지 생략

부칙 <제27810호,2017. 1. 26.>(화재예방, 소방시설 설치ㆍ유지 및 안전관리에 관한 법률 시행령)

제1조(시행일) 이 영은 2017년 1월 28일부터 시행한다. <단서 생략>

제2조부터 제4조까지 생략

제5조(다른 법령의 개정) ①부터 ⑥까지 생략

⑦ 위험물안전관리법 시행령 일부를 다음과 같이 개정한다.

제11조제2항제2호 및 같은 조 제3항제2호 중 “ 「소방시설 설치ㆍ유지 및 안전관리에 관한 법률」 ”을 각각 “ 「화재예방, 소방시설 설치ㆍ유지 및 안전관리에 관한 법률」 ”로 한다.

⑧부터 ⑫까지 생략

부칙 <제28216호,2017. 7. 26.>(소방청과 그 소속기관 직제)

제1조(시행일) 이 영은 공포한 날부터 시행한다. <단서 생략>

제2조 생략

제3조(다른 법령의 개정) ①부터 ⑫까지 생략

⑬ 위험물안전관리법 시행령 일부를 다음과 같이 개정한다.

제6조제1항, 같은 조 제2항제3호 각 목 외의 부분 본문ㆍ단서, 제7조제1항 본문, 제8조제1항 제3호 단서, 제12조제1항제3호ㆍ제5호, 제14조제2항, 제18조제1항 단서, 같은 조 제3항 단서 및 제22조제1항제1호다목 중 “ 총리령 ”을 각각 “ 행정안전부령 ”으로 한다.

제6조제2항제3호 각 목 외의 부분 단서, 제22조제1항제5호, 같은 조 제2항 및 제22조의2 각 호 외의 부분 중 “ 국민안전처장관 ”을 각각 “ 소방청장 ”으로 한다.

별표 1 제1류의 품명란 제10호, 같은 표 제2류의 품명란 제7호, 같은 표 제3류의 품명란 제11호, 같은 표 제5류의 품명란 제10호, 같은 표 제6류의 품명란 제4호, 같은 표 비고 제18호 단서, 별표 4 제1호가목ㆍ나목, 같은 표 제2호부터 제4호까지의 검사내용란 및 별표 8 비고 중 “ 총리령 ”을 각각 “ 행정안전부령 ”으로 한다.

별표 1 비고 제1호 전단, 같은 표 비고 제26호 및 별표 5 제2호의 위험물취급자격자의 구분란 중 “ 국민안전처장관 ”을 각각 “ 소방청장 ”으로 한다.

⑭부터1^ 까지 생략

부칙 <제28541호,2017. 12. 29.>

이 영은 공포한 날부터 시행한다.

부칙 <제28995호,2018. 6. 26.>(소방기본법 시행령)

제1조(시행일) 이 영은 2018년 6월 27일부터 시행한다.

제2조 생략

제3조(다른 법령의 개정) ①부터 ③까지 생략

④ 위험물안전관리법 시행령 일부를 다음과 같이 개정한다.
제22조제2항 중 “ 한국소방안전협회 ”를 “ 한국소방안전원 ”으로 한다.
⑤ 생략

부칙 <제29564호,2019. 2. 26.>
이 영은 공포한 날부터 시행한다.

부칙 <제30256호,2019. 12. 24.>(산업안전보건법 시행령)
제1조(시행일) 이 영은 2020년 1월 16일부터 시행한다. <단서 생략>
제2조부터 제31조까지 생략
제32조(다른 법령의 개정) ①부터2& 까지 생략
2* 위험물안전관리법 시행령 일부를 다음과 같이 개정한다.
제8조제1항제2호다목 중 “ 「산업안전보건법」 제34조제2항 ”을 “ 「산업안전보건법」 제84조제1항 ”으로 한다.
2(부터4) 까지 생략
제33조 생략

부칙 <제30839호,2020. 7. 14.>
제1조(시행일) 이 영은 공포한 날부터 시행한다. 다만, 제6조제2항제3호가목의 개정규정은 2021년 1월 1일부터 시행하고, 제18조제1항제2호, 같은 조 제2항제2호 및 별표 8 제5호의 개정규정은 2022년 1월 1일부터 시행한다.
제2조(제조소등의 설치허가 또는 변경허가 기준에 관한 경과조치) 부칙 제1조 단서에 따른 시행일 전에 제6조제1항에 따라 설치허가 또는 변경허가를 신청한 경우에는 같은 조 제2항제3호가목의 개정규정에도 불구하고 종전의 규정에 따른다.

부칙 <제31380호,2021. 1. 5.>(어려운 법령용어 정비를 위한 473개 법령의 일부개정에 관한 대통령령)
이 영은 공포한 날부터 시행한다. <단서 생략>

부칙 <제31735호,2021. 6. 8.>
이 영은 2021년 6월 10일부터 시행한다. 다만, 별표 1의 개정규정은 공포한 날부터 시행한다.

부칙 <제32069호,2021. 10. 19.>

이 영은 2021년 10월 21일부터 시행한다.

부칙 <제33004호,2022. 11. 29.>(소방시설 설치 및 관리에 관한 법률 시행령)

제1조(시행일) 이 영은 2022년 12월 1일부터 시행한다. <단서 생략>

제2조부터 제15조까지 생략

제16조(다른 법령의 개정) ①부터2% 까지 생략

2^ 위험물안전관리법 시행령 일부를 다음과 같이 개정한다.

제11조제2항제2호 중 "「화재예방, 소방시설 설치ㆍ유지 및 안전관리에 관한 법률」"을 "「소방시설 설치 및 관리에 관한 법률」"로 한다.

2& 부터3(까지 생략

제17조 생략

부칙 <제33005호,2022. 11. 29.>(화재의 예방 및 안전관리에 관한 법률 시행령)

제1조(시행일) 이 영은 2022년 12월 1일부터 시행한다.

제2조부터 제12조까지 생략

제13조(다른 법령의 개정) ①부터 ⑦까지 생략

⑧ 위험물안전관리법 시행령 일부를 다음과 같이 개정한다.

제11조제3항제2호 중 "「화재예방, 소방시설 설치ㆍ유지 및 안전관리에 관한 법률」 제20조제2항"을 "「화재의 예방 및 안전관리에 관한 법률」 제24조제1항"으로 한다.

⑨부터 ⑪까지 생략

제14조 생략

부칙 <제33434호,2023. 4. 25.>(소상공인 경제회복 지원을 위한 61개 법령의 일부 개정에 관한 대통령령)

제1조(시행일) 이 영은 공포한 날부터 시행한다.

제2조(행정처분ㆍ과징금 또는 과태료에 관한 적용례) 제1조부터 제61조까지의 개정규정은 이 영 시행 전의 위반행위에 대하여 이 영 시행 이후 행정처분을 하거나 과징금 또는 과태료 부과처분을 하는 경우에도 적용한다.

부칙 <제33579호,2023. 6. 27.>

이 영은 2023년 7월 4일부터 시행한다.

부칙 <제34464호,2024. 4. 30.>

제1조(시행일) 이 영은 공포한 날부터 시행한다. 다만, 별표 1 제5류란의 개정규정 중 지정수량란 부분 및 같은 표 비고 제19호의 개정규정은 공포 후 3개월이 경과한 날부터 시행한다.

제2조(완공검사 업무의 위탁에 관한 경과조치) 이 영 시행 전에 법 제6조제1항에 따라 설치허가 또는 변경허가를 받은 제조소 또는 일반취급소의 완공검사에 관하여는 제22조제2항제2호가목의 개정규정에도 불구하고 종전의 규정에 따른다.

제3조(제5류 위험물의 지정수량 변경에 관한 경과조치) 부칙 제1조 단서에 따른 시행일 당시 종전의 규정에 따른 지정수량 미만의 위험물을 저장 또는 취급하던 자는 별표 1 제5류란의 개정규정에도 불구하고 부칙 제1조 단서에 따른 시행일부터 1년까지는 해당 위험물을 계속하여 저장 또는 취급할 수 있다.

부칙 <제34632호,2024. 7. 2.>

이 영은 2024년 7월 4일부터 시행한다.

부칙 <제34733호,2024. 7. 23.>

이 영은 2024년 7월 31일부터 시행한다.

부칙 <제35188호,2025. 1. 7.>

이 영은 2025년 2월 21일부터 시행한다. 다만, 별표 9 제2호파목의 개정규정은 공포한 날부터 시행한다.

부칙 <제35696호,2025. 8. 5.>(화학물질관리법 시행령)

제1조(시행일) 이 영은 2025년 8월 7일부터 시행한다.

제2조(다른 법령의 개정) ①부터 ⑫까지 생략

⑬ 위험물안전관리법 시행령 일부를 다음과 같이 개정한다.

제11조제2항제1호 중 “「화학물질관리법」 제2조제2호에 따른 유독물질”을 “「화학물질관리법」 제2조제2호、제2호의2、제2호의3에 따른 인체급성유해성물질, 인체만성유해성물질, 생태유해성물질”로 한다.

⑭부터2# 까지 생략

부칙 <제36432호,2026. 6. 23.>(통합특별시 신설에 따른 소방청 소관 21개 법령의 일부개정에 관한 대통령령)

이 영은 2026년 7월 1일부터 시행한다.

■ 위험물안전관리법 시행령 [별표 1] <개정 2024. 4. 30.>

위험물 및 지정수량(제2조 및 제3조관련)

위험물			지정수량
유별	성질	품명	
제1류	산화성 고체	1. 아염소산염류	50킬로그램
		2. 염소산염류	50킬로그램
		3. 과염소산염류	50킬로그램
		4. 무기과산화물	50킬로그램
		5. 브로민산염류	300킬로그램
		6. 질산염류	300킬로그램
		7. 아이오딘산염류	300킬로그램
		8. 과망가니즈산염류	1,000킬로그램
		9. 다이크로뮴산염류	1,000킬로그램
		10. 그 밖에 행정안전부령으로 정하는 것 11. 제1호부터 제10호까지의 어느 하나에 해당하는 위험물을 하나 이상 함유한 것	50킬로그램, 300킬로그램 또는 1,000킬로그램
제2류	가연성 고체	1. 황화인	100킬로그램
		2. 적린	100킬로그램
		3. 황	100킬로그램
		4. 철분	500킬로그램
		5. 금속분	500킬로그램
		6. 마그네슘	500킬로그램
		7. 그 밖에 행정안전부령으로 정하는 것 8. 제1호부터 제7호까지의 어느 하나에 해당하는 위험물을 하나 이상 함유한 것	100킬로그램 또는 500킬로그램
		9. 인화성고체	1,000킬로그램
제3류	자연발화성 물질 및 금수성 물질	1. 칼륨	10킬로그램
		2. 나트륨	10킬로그램
		3. 알킬알루미늄	10킬로그램
		4. 알킬리튬	10킬로그램
		5. 황린	20킬로그램
		6. 알칼리금속(칼륨 및 나트륨을 제외한다) 및 알칼리토금속	50킬로그램
		7. 유기금속화합물(알킬알루미늄 및 알킬리튬을 제외한다)	50킬로그램
		8. 금속의 수소화물	300킬로그램

		9. 금속의 인화물		300킬로그램
		10. 칼슘 또는 알루미늄의 탄화물		300킬로그램
		11. 그 밖에 행정안전부령으로 정하는 것 12. 제1호 내지 제11호의 1에 해당하는 어느 하나 이상을 함유한 것		10킬로그램, 20킬로그램, 50킬로그램 또는 300킬로그램
제4류	인화성 액 체	1. 특수인화물		50리터
		2. 제1석유류	비수용성액체	200리터
			수용성액체	400리터
		3. 알코올류		400리터
		4. 제2석유류	비수용성액체	1,000리터
			수용성액체	2,000리터
		5. 제3석유류	비수용성액체	2,000리터
			수용성액체	4,000리터
		6. 제4석유류		6,000리터
		7. 동식물유류		10,000리터
제5류	자 기 반응성 물 질	1. 유기과산화물		제1종: 10킬로그램 제2종: 100킬로그램
		2. 질산에스터류		
		3. 나이트로화합물		
		4. 나이트로소화합물		
		5. 아조화합물		
		6. 다이아조화합물		
		7. 하이드라진 유도체		
		8. 하이드록실아민		
		9. 하이드록실아민염류		
		10. 그 밖에 행정안전부령으로 정하는 것		
		11. 제1호부터 제10호까지의 어느 하나에 해당하는 위험물을 하나 이상 함유한 것		
제6류	산화성 액 체	1. 과염소산		300킬로그램
		2. 과산화수소		300킬로그램
		3. 질산		300킬로그램
		4. 그 밖에 행정안전부령으로 정하는 것		300킬로그램
		5. 제1호 내지 제4호의 1에 해당하는 어느 하나 이상을 함유한 것		300킬로그램

비 고

1. "산화성고체"라 함은 고체[액체(1기압 및 섭씨 20도에서 액상인 것 또는 섭씨 20도 초과 섭씨 40도 이하에서 액상인 것을 말한다. 이하 같다)또는 기체

(1기압 및 섭씨 20도에서 기상인 것을 말한다)외의 것을 말한다. 이하 같다]로서 산화력의 잠재적인 위험성 또는 충격에 대한 민감성을 판단하기 위하여 소방청장이 정하여 고시(이하 "고시"라 한다)하는 시험에서 고시로 정하는 성질과 상태를 나타내는 것을 말한다. 이 경우 "액상"이라 함은 수직으로 된 시험관(안지름 30밀리미터, 높이 120밀리미터의 원통형유리관을 말한다)에 시료를 55밀리미터까지 채운 다음 당해 시험관을 수평으로 하였을 때 시료액면의 선단이 30밀리미터를 이동하는데 걸리는 시간이 90초 이내에 있는 것을 말한다.

2. "가연성고체"라 함은 고체로서 화염에 의한 발화의 위험성 또는 인화의 위험성을 판단하기 위하여 고시로 정하는 시험에서 고시로 정하는 성질과 상태를 나타내는 것을 말한다.

3. 황은 순도가 60중량퍼센트 이상인 것을 말하며, 순도측정을 하는 경우 불순물은 활석 등 불연성물질과 수분으로 한정한다.

4. "철분"이라 함은 철의 분말로서 53마이크로미터의 표준체를 통과하는 것이 50중량퍼센트 미만인 것은 제외한다.

5. "금속분"이라 함은 알칼리금속·알칼리토류금속·철 및 마그네슘외의 금속의 분말을 말하고, 구리분·니켈분 및 150마이크로미터의 체를 통과하는 것이 50중량퍼센트 미만인 것은 제외한다.

6. 마그네슘 및 제2류제8호의 물품중 마그네슘을 함유한 것에 있어서는 다음 각 목의 1에 해당하는 것은 제외한다.

가. 2밀리미터의 체를 통과하지 아니하는 덩어리 상태의 것

나. 지름 2밀리미터 이상의 막대 모양의 것

7. 황화인·적린·황 및 철분은 제2호에 따른 성질과 상태가 있는 것으로 본다.

8. "인화성고체"라 함은 고형알코올 그 밖에 1기압에서 인화점이 섭씨 40도 미만인 고체를 말한다.

9. "자연발화성물질 및 금수성물질"이라 함은 고체 또는 액체로서 공기 중에서 발화의 위험성이 있거나 물과 접촉하여 발화하거나 가연성가스를 발생하는 위험성이 있는 것을 말한다.

10. 칼륨·나트륨·알킬알루미늄·알킬리튬 및 황린은 제9호의 규정에 의한 성상이 있는 것으로 본다.

11. "인화성액체"라 함은 액체(제3석유류, 제4석유류 및 동식물유류의 경우 1기압과 섭씨 20도에서 액체인 것만 해당한다)로서 인화의 위험성이 있는 것을 말한다. 다만, 다음 각 목의 어느 하나에 해당하는 것을 법 제20조제1항의 중요기준과 세부기준에 따른 운반용기를 사용하여 운반하거나 저장(진열 및 판매를 포함한다)하는 경우는 제외한다.

가. 「화장품법」 제2조제1호에 따른 화장품 중 인화성액체를 포함하고 있는

것

나. 「약사법」 제2조제4호에 따른 의약품 중 인화성액체를 포함하고 있는 것

다. 「약사법」 제2조제7호에 따른 의약외품(알코올류에 해당하는 것은 제외한다) 중 수용성인 인화성액체를 50부피퍼센트 이하로 포함하고 있는 것

라. 「의료기기법」에 따른 체외진단용 의료기기 중 인화성액체를 포함하고 있는 것

마. 「생활화학제품 및 살생물제의 안전관리에 관한 법률」 제3조제4호에 따른 안전확인대상생활화학제품(알코올류에 해당하는 것은 제외한다) 중 수용성인 인화성액체를 50부피퍼센트 이하로 포함하고 있는 것

12. "특수인화물"이라 함은 이황화탄소, 디에틸에테르 그 밖에 1기압에서 발화점이 섭씨 100도 이하인 것 또는 인화점이 섭씨 영하 20도 이하이고 비점이 섭씨 40도 이하인 것을 말한다.

13. "제1석유류"라 함은 아세톤, 휘발유 그 밖에 1기압에서 인화점이 섭씨 21도 미만인 것을 말한다.

14. "알코올류"라 함은 1분자를 구성하는 탄소원자의 수가 1개부터 3개까지인 포화1가 알코올(변성알코올을 포함한다)을 말한다. 다만, 다음 각목의 1에 해당하는 것은 제외한다.

가. 1분자를 구성하는 탄소원자의 수가 1개 내지 3개의 포화1가 알코올의 함유량이 60중량퍼센트 미만인 수용액

나. 가연성액체량이 60중량퍼센트 미만이고 인화점 및 연소점(태그개방식인화점측정기에 의한 연소점을 말한다. 이하 같다)이 에틸알코올 60중량퍼센트 수용액의 인화점 및 연소점을 초과하는 것

15. "제2석유류"라 함은 등유, 경유 그 밖에 1기압에서 인화점이 섭씨 21도 이상 70도 미만인 것을 말한다. 다만, 도료류 그 밖의 물품에 있어서 가연성 액체량이 40중량퍼센트 이하이면서 인화점이 섭씨 40도 이상인 동시에 연소점이 섭씨 60도 이상인 것은 제외한다.

16. "제3석유류"란 중유, 크레오소트유, 그 밖에 1기압에서 인화점이 섭씨 70도 이상 섭씨 200도 미만인 것을 말한다. 다만, 도료류 그 밖의 물품은 가연성 액체량이 40중량퍼센트 이하인 것은 제외한다.

17. "제4석유류"라 함은 기어유, 실린더유 그 밖에 1기압에서 인화점이 섭씨 200도 이상 섭씨 250도 미만의 것을 말한다. 다만 도료류 그 밖의 물품은 가연성 액체량이 40중량퍼센트 이하인 것은 제외한다.

18. "동식물유류"라 함은 동물의 지육(枝肉: 머리, 내장, 다리를 잘라 내고 아직 부위별로 나누지 않은 고기를 말한다) 등 또는 식물의 종자나 과육으로부터 추출한 것으로서 1기압에서 인화점이 섭씨 250도 미만인 것을 말한다. 다만,

법 제20조제1항의 규정에 의하여 행정안전부령으로 정하는 용기기준과 수납·저장기준에 따라 수납되어 저장·보관되고 용기의 외부에 물품의 통칭명, 수량 및 화기엄금(화기엄금과 동일한 의미를 갖는 표시를 포함한다)의 표시가 있는 경우를 제외한다.

19. "자기반응성물질"이란 고체 또는 액체로서 폭발의 위험성 또는 가열분해의 격렬함을 판단하기 위하여 고시로 정하는 시험에서 고시로 정하는 성질과 상태를 나타내는 것을 말하며, 위험성 유무와 등급에 따라 제1종 또는 제2종으로 분류한다.

20. 제5류제11호의 물품에 있어서는 유기과산화물을 함유하는 것 중에서 불활성고체를 함유하는 것으로서 다음 각목의 1에 해당하는 것은 제외한다.

가. 과산화벤조일의 함유량이 35.5중량퍼센트 미만인 것으로서 전분가루, 황산칼슘2수화물 또는 인산수소칼슘2수화물과의 혼합물

나. 비스(4-클로로벤조일)퍼옥사이드의 함유량이 30중량퍼센트 미만인 것으로서 불활성고체와의 혼합물

다. 과산화다이쿠밀의 함유량이 40중량퍼센트 미만인 것으로서 불활성고체와의 혼합물

라. 1·4비스(2-터셔리뷰틸퍼옥시아이소프로필)벤젠의 함유량이 40중량퍼센트 미만인 것으로서 불활성고체와의 혼합물

마. 사이클로헥산온퍼옥사이드의 함유량이 30중량퍼센트 미만인 것으로서 불활성고체와의 혼합물

21. "산화성액체"라 함은 액체로서 산화력의 잠재적인 위험성을 판단하기 위하여 고시로 정하는 시험에서 고시로 정하는 성질과 상태를 나타내는 것을 말한다.

22. 과산화수소는 그 농도가 36중량퍼센트 이상인 것에 한하며, 제21호의 성상이 있는 것으로 본다.

23. 질산은 그 비중이 1.49 이상인 것에 한하며, 제21호의 성상이 있는 것으로 본다.

24. 위 표의 성질란에 규정된 성상을 2가지 이상 포함하는 물품(이하 이 호에서 "복수성상물품"이라 한다)이 속하는 품명은 다음 각목의 1에 의한다.

가. 복수성상물품이 산화성고체의 성상 및 가연성고체의 성상을 가지는 경우 : 제2류제8호의 규정에 의한 품명

나. 복수성상물품이 산화성고체의 성상 및 자기반응성물질의 성상을 가지는 경우 : 제5류제11호의 규정에 의한 품명

다. 복수성상물품이 가연성고체의 성상과 자연발화성물질의 성상 및 금수성물질의 성상을 가지는 경우 : 제3류제12호의 규정에 의한 품명

라. 복수성상물품이 자연발화성물질의 성상, 금수성물질의 성상 및 인화성액체

의 성상을 가지는 경우 : 제3류제12호의 규정에 의한 품명

마. 복수성상물품이 인화성액체의 성상 및 자기반응성물질의 성상을 가지는 경우 : 제5류제11호의 규정에 의한 품명

25. 위 표의 지정수량란에 정하는 수량이 복수로 있는 품명에 있어서는 당해 품명이 속하는 유(類)의 품명 가운데 위험성의 정도가 가장 유사한 품명의 지정수량란에 정하는 수량과 같은 수량을 당해 품명의 지정수량으로 한다. 이 경우 위험물의 위험성을 실험·비교하기 위한 기준은 고시로 정할 수 있다.

26. 위 표의 기준에 따라 위험물을 판정하고 지정수량을 결정하기 위하여 필요한 실험은 「국가표준기본법」 제23조에 따라 인정을 받은 시험·검사기관, 기술원, 국립소방연구원 또는 소방청장이 지정하는 기관에서 실시할 수 있다. 이 경우 실험 결과에는 실험한 위험물에 해당하는 품명과 지정수량이 포함되어야 한다.

■ 위험물안전관리법 시행령 [별표 2] <개정 2026. 6. 23.>

지정수량 이상의 위험물을 저장하기 위한 장소와 그에 따른 저장소의 구분(제4조관련)

지정수량 이상의 위험물을 저장하기 위한 장소	저장소의 구분
1. 옥내(지붕과 기둥 또는 벽 등에 의하여 둘러싸인 곳을 말한다. 이하 같다)에 저장(위험물을 저장하는데 따르는 취급을 포함한다. 이하 이 표에서 같다)하는 장소. 다만, 제3호의 장소를 제외한다.	옥내저장소
2. 옥외에 있는 탱크(제4호 내지 제6호 및 제8호에 규정된 탱크를 제외한다. 이하 제3호에서 같다)에 위험물을 저장하는 장소	옥외탱크저장소
3. 옥내에 있는 탱크에 위험물을 저장하는 장소	옥내탱크저장소
4. 지하에 매설한 탱크에 위험물을 저장하는 장소	지하탱크저장소
5. 간이탱크에 위험물을 저장하는 장소	간이탱크저장소
6. 차량(피견인자동차에 있어서는 앞차축을 갖지 아니하는 것으로서 당해 피견인자동차의 일부가 견인자동차에 적재되고 당해 피견인자동차와 그 적재물의 중량의 상당부분이 견인자동차에 의하여 지탱되는 구조의 것에 한한다)에 고정된 탱크에 위험물을 저장하는 장소	이동탱크저장소
7. 옥외에 다음 각목의 1에 해당하는 위험물을 저장하는 장소. 다만, 제2호의 장소를 제외한다. 가. 제2류 위험물 중 황 또는 인화성고체(인화점이 섭씨 0도 이상인 것에 한한다) 나. 제4류 위험물중 제1석유류(인화점이 섭씨 0도 이상인 것에 한한다)·알코올류·제2석유류·제3석유류·제4석유류 및 동식물유류 다. 제6류 위험물 라. 제2류 위험물 및 제4류 위험물 중 특별시·통합특별시·광역시·특별자치시·도 또는 특별자치도의 조례로 정하는 위험물(「관세법」 제154조에 따른 보세구역 안에 저장하는 경우로 한정한다) 마. 「국제해사기구에 관한 협약」에 의하여 설치된 국제해사기구가 채택한 「국제해상위험물규칙」(IMDG Code)에 적합한 용기에 수납된 위험물	옥외저장소
8. 암반내의 공간을 이용한 탱크에 액체의 위험물을 저장하는	암반탱크저장소

장소	

■ 위험물안전관리법 시행령 [별표 3] <개정 2021. 1. 5.>

위험물을 제조외의 목적으로 취급하기 위한 장소와 그에 따른 취급소의 구분(제5조관련)

위험물을 제조외의 목적으로 취급하기 위한 장소	취급소의 구분
1. 고정된 주유설비(항공기에 주유하는 경우에는 차량에 설치된 주유설비를 포함한다)에 의하여 자동차·항공기 또는 선박 등의 연료탱크에 직접 주유하기 위하여 위험물(「석유 및 석유대체연료 사업법」 제29조의 규정에 의한 가짜석유제품에 해당하는 물품을 제외한다. 이하 제2호에서 같다)을 취급하는 장소(위험물을 용기에 옮겨 담거나 차량에 고정된 5천리터 이하의 탱크에 주입하기 위하여 고정된 급유설비를 병설한 장소를 포함한다)	주유취급소
2. 점포에서 위험물을 용기에 담아 판매하기 위하여 지정수량의 40배 이하의 위험물을 취급하는 장소	판매취급소
3. 배관 및 이에 부속된 설비에 의하여 위험물을 이송하는 장소. 다만, 다음 각목의 1에 해당하는 경우의 장소를 제외한다. 가. 「송유관 안전관리법」에 의한 송유관에 의하여 위험물을 이송하는 경우 나. 제조소등에 관계된 시설(배관을 제외한다) 및 그 부지가 같은 사업소안에 있고 당해 사업소안에서만 위험물을 이송하는 경우 다. 사업소와 사업소의 사이에 도로(폭 2미터 이상의 일반교통에 이용되는 도로로서 자동차의 통행이 가능한 것을 말한다)만 있고 사업소와 사업소 사이의 이송배관이 그 도로를 횡단하는 경우 라. 사업소와 사업소 사이의 이송배관이 제3자(당해 사업소와 관련이 있거나 유사한 사업을 하는 자에 한한다)의 토지만을 통과하는 경우로서 당해 배관의 길이가 100미터 이하인 경우 마. 해상구조물에 설치된 배관(이송되는 위험물이 별표 1의 제4류 위험물중 제1석유류인 경우에는 배관의 안지름이 30센티미터 미만인 것에 한한다)으로서 해당 해상구조물에 설치된 배관이 길이가 30미터 이하인 경우 바. 사업소와 사업소 사이의 이송배관이 다목 내지 마목의 규정에 의한 경우중 2이상에 해당하는 경우 사. 「농어촌 전기공급사업 촉진법」에 따라 설치된 자가발전시설에 사용되는 위험물을 이송하는 경우	이송취급소

4. 제1호 내지 제3호외의 장소(「석유 및 석유대체연료 사업법」 제29조의 규정에 의한 가짜석유제품에 해당하는 위험물을 취급하는 경우의 장소를 제외한다)	일반취급소

■ 위험물안전관리법 시행령 [별표 4] <개정 2017. 7. 26.>

탱크안전성능검사의 내용(제8조제2항관련)

구 분	검 사 내 용
1. 기초 · 지반검사	가. 제8조제1항제1호의 규정에 의한 탱크중 나목외의 탱크 : 탱크의 기초 및 지반에 관한 공사에 있어서 당해 탱크의 기초 및 지반이 행정안전부령으로 정하는 기준에 적합한지 여부를 확인함
	나. 제8조제1항제1호의 규정에 의한 탱크중 행정안전부령으로 정하는 탱크 : 탱크의 기초 및 지반에 관한 공사에 상당한 것으로서 행정안전부령으로 정하는 공사에 있어서 당해 탱크의 기초 및 지반에 상당하는 부분이 행정안전부령으로 정하는 기준에 적합한지 여부를 확인함
2. 충수 · 수압검사	탱크에 배관 그 밖의 부속설비를 부착하기 전에 당해 탱크 본체의 누설 및 변형에 대한 안전성이 행정안전부령으로 정하는 기준에 적합한지 여부를 확인함
3. 용접부검사	탱크의 배관 그 밖의 부속설비를 부착하기 전에 행하는 당해 탱크의 본체에 관한 공사에 있어서 탱크의 용접부가 행정안전부령으로 정하는 기준에 적합한지 여부를 확인함
4. 암반탱크검사	탱크의 본체에 관한 공사에 있어서 탱크의 구조가 행정안전부령으로 정하는 기준에 적합한지 여부를 확인함

■ 위험물안전관리법 시행령 [별표 5] <개정 2017. 7. 26.>

위험물취급자격자의 자격(제11조제1항 관련)

위험물취급자격자의 구분	취급할 수 있는 위험물
1. 「국가기술자격법」에 따라 위험물기능장, 위험물산업기사, 위험물기능사의 자격을 취득한 사람	별표 1의 모든 위험물
2. 안전관리자교육이수자(법 28조제1항에 따라 소방청장이 실시하는 안전관리자교육을 이수한 자를 말한다. 이하 별표 6에서 같다)	별표 1의 위험물 중 제4류 위험물
3. 소방공무원 경력자(소방공무원으로 근무한 경력이 3년 이상인 자를 말한다. 이하 별표 6에서 같다)	별표 1의 위험물 중 제4류 위험물

■ 위험물안전관리법 시행령 [별표 6] <개정 2012.1.6>

제조소등의 종류 및 규모에 따라 선임하여야 하는 안전관리자의 자격(제13조관련)

<table>
<tr><th colspan="3">제조소등의 종류 및 규모</th><th>안전관리자의 자격</th></tr>
<tr><td rowspan="2">제조소</td><td colspan="2">1. 제4류 위험물만을 취급하는 것으로서 지정수량 5배 이하의 것</td><td>위험물기능장, 위험물산업기사, 위험물기능사, 안전관리자교육이수자 또는 소방공무원경력자</td></tr>
<tr><td colspan="2">2. 제1호에 해당하지 아니하는 것</td><td>위험물기능장, 위험물산업기사 또는 2년 이상의 실무경력이 있는 위험물기능사</td></tr>
<tr><td rowspan="13">저장소</td><td rowspan="2">1. 옥내저장소</td><td>제4류 위험물만을 저장하는 것으로서 지정수량 5배 이하의 것</td><td rowspan="13">위험물기능장, 위험물산업기사, 위험물기능사, 안전관리자교육이수자 또는 소방공무원경력자</td></tr>
<tr><td>제4류 위험물 중 알코올류·제2석유류·제3석유류·제4석유류·동식물유류만을 저장하는 것으로서 지정수량 40배 이하의 것</td></tr>
<tr><td rowspan="2">2. 옥외탱크저장소</td><td>제4류 위험물만 저장하는 것으로서 지정수량 5배 이하의 것</td></tr>
<tr><td>제4류 위험물 중 제2석유류·제3석유류·제4석유류·동식물유류만을 저장하는 것으로서 지정수량 40배 이하의 것</td></tr>
<tr><td rowspan="2">3. 옥내탱크저장소</td><td>제4류 위험물만을 저장하는 것으로서 지정수량 5배 이하의 것</td></tr>
<tr><td>제4류 위험물 중 제2석유류·제3석유류·제4석유류·동식물유류만을 저장하는 것</td></tr>
<tr><td rowspan="2">4. 지하탱크저장소</td><td>제4류 위험물만을 저장하는 것으로서 지정수량 40배 이하의 것</td></tr>
<tr><td>제4류 위험물 중 제1석유류·알코올류·제2석유류·제3석유류·제4석유류·동식물유류만을 저장하는 것으로서 지정수량 250배 이하의 것</td></tr>
<tr><td colspan="2">5. 간이탱크저장소로서 제4류 위험물만을 저장하는 것</td></tr>
<tr><td colspan="2">6. 옥외저장소 중 제4류 위험물만을 저장하는 것으로서 지정수량의 40배 이하의 것</td></tr>
</table>

	7. 보일러, 버너 그 밖에 이와 유사한 장치에 공급하기 위한 위험물을 저장하는 탱크저장소		
	8. 선박주유취급소, 철도주유취급소 또는 항공기주유취급소의 고정주유설비에 공급하기 위한 위험물을 저장하는 탱크저장소로서 지정수량의 250배(제1석유류의 경우에는 지정수량의 100배)이하의 것		
	9. 제1호 내지 제8호에 해당하지 아니하는 저장소		위험물기능장, 위험물산업기사 또는 2년 이상의 실무경력이 있는 위험물기능사
취급소	1. 주유취급소		위험물기능장, 위험물산업기사, 위험물기능사, 안전관리자교육이수자 또는 소방공무원경력자
	2. 판매취급소	제4류 위험물만을 취급하는 것으로서 지정수량 5배 이하의 것	
		제4류 위험물 중 제1석유류·알코올류·제2석유류·제3석유류·제4석유류·동식물유류만을 취급하는 것	
	3. 제4류 위험물 중 제1류 석유류·알코올류·제2석유류·제3석유류·제4석유류·동식물유류만을 지정수량 50배 이하로 취급하는 일반취급소(제1석유류·알코올류의 취급량이 지정수량의 10배 이하인 경우에 한한다)로서 다음 각목의 어느 하나에 해당하는 것 가. 보일러, 버너 그 밖에 이와 유사한 장치에 의하여 위험물을 소비하는 것 나. 위험물을 용기 또는 차량에 고정된 탱크에 주입하는 것		
	4. 제4류 위험물만을 취급하는 일반취급소로서 지정수량 10배 이하의 것		
	5. 제4류 위험물 중 제2석유류·제3석유류·제4석유류·동식물유류만을 취급하는 일반취급소로서 지정수량 20배 이하의 것		
	6. 「농어촌 전기공급사업 촉진법」에 따라 설치된 자가발전시설에 사용되는 위험물을 취급하는 일반취급소		
	7. 제1호 내지 제6호에 해당하지 아니하는 취급소		위험물기능장, 위험물산업기사 또는 2년 이상의 실무경력이 있는 위험물기능사

비고

1. 왼쪽란의 제조소등의 종류 및 규모에 따라 오른쪽란에 규정된 안전관리자의 자격이 있는 위험물취급자격자는 별표 5에 따라 해당 제조소등에서 저장 또는 취급하는 위험물을 취급할 수 있는 자격이 있어야 한다.

2. 위험물기능사의 실무경력 기간은 위험물기능사 자격을 취득한 이후 「위험물안전관리법」 제15조에 따른 위험물안전관리자로 선임된 기간 또는 위험물안전관리자를 보조한 기간을 말한다.

■ 위험물안전관리법 시행령 [별표 7] <개정 2021. 1. 5.>

탱크시험자의 기술능력·시설 및 장비(제14조제1항 관련)

1. 기술능력
   가. 필수인력
      1) 위험물기능장·위험물산업기사 또는 위험물기능사 중 1명 이상
      2) 비파괴검사기술사 1명 이상 또는 초음파비파괴검사·자기비파괴검사 및 침투비파괴검사별로 기사 또는 산업기사 각 1명 이상
   나. 필요한 경우에 두는 인력
      1) 충·수압시험, 진공시험, 기밀시험 또는 내압시험의 경우: 누설비파괴검사 기사, 산업기사 또는 기능사
      2) 수직·수평도시험의 경우: 측량 및 지형공간정보 기술사, 기사, 산업기사 또는 측량기능사
      3) 방사선투과시험의 경우: 방사선비파괴검사 기사 또는 산업기사
      4) 필수 인력의 보조: 방사선비파괴검사·초음파비파괴검사·자기비파괴검사 또는 침투비파괴검사 기능사

2. 시설: 전용사무실

3. 장비
   가. 필수장비: 자기탐상시험기, 초음파두께측정기 및 다음 1) 또는 2) 중 어느 하나
      1) 영상초음파시험기
      2) 방사선투과시험기 및 초음파시험기
   나. 필요한 경우에 두는 장비
      1) 충·수압시험, 진공시험, 기밀시험 또는 내압시험의 경우
         가) 진공능력 53KPa 이상의 진공누설시험기
         나) 기밀시험장치(안전장치가 부착된 것으로서 가압능력 200KPa 이상, 감압의 경우에는 감압능력 10KPa 이상·감도 10Pa 이하의 것으로서 각각의 압력 변화를 스스로 기록할 수 있는 것)
      2) 수직·수평도 시험의 경우: 수직·수평도 측정기

※ 비고: 둘 이상의 기능을 함께 가지고 있는 장비를 갖춘 경우에는 각각의 장비를 갖춘 것으로 본다.

■ 위험물안전관리법 시행령 [별표 8] <개정 2020. 7. 14.>

자체소방대에 두는 화학소방자동차 및 인원(제18조제3항관련)

사업소의 구분	화학소방자동차	자체소방대원의 수
1. 제조소 또는 일반취급소에서 취급하는 제4류 위험물의 최대수량의 합이 지정수량의 3천배 이상 12만배 미만인 사업소	1대	5인
2. 제조소 또는 일반취급소에서 취급하는 제4류 위험물의 최대수량의 합이 지정수량의 12만배 이상 24만배 미만인 사업소	2대	10인
3. 제조소 또는 일반취급소에서 취급하는 제4류 위험물의 최대수량의 합이 지정수량의 24만배 이상 48만배 미만인 사업소	3대	15인
4. 제조소 또는 일반취급소에서 취급하는 제4류 위험물의 최대수량의 합이 지정수량의 48만배 이상인 사업소	4대	20인
5. 옥외탱크저장소에 저장하는 제4류 위험물의 최대수량이 지정수량의 50만배 이상인 사업소	2대	10인

※ 비 고 : 화학소방자동차에는 행정안전부령으로 정하는 소화능력 및 설비를 갖추어야 하고, 소화활동에 필요한 소화약제 및 기구(방열복 등 개인장구를 포함한다)를 비치하여야 한다.

■ 위험물안전관리법 시행령 [별표 9] <개정 2025. 1. 7.>

과태료의 부과기준(제23조 관련)

1. 일반기준

가. 과태료 부과권자는 다음의 어느 하나에 해당하는 경우에는 제2호의 개별기준에 따른 과태료 금액의 2분의 1까지 그 금액을 줄일 수 있다. 다만, 과태료를 체납하고 있는 위반행위자에 대해서는 그러하지 아니하다.

1) 위반행위자가 「질서위반행위규제법 시행령」 제2조의2제1항 각 호의 어느 하나에 해당하는 경우

2) 위반행위자가 처음 위반행위를 한 경우로서 3년 이상 해당 업종을 모범적으로 경영한 사실이 인정되는 경우

3) 위반행위가 사소한 부주의나 오류 등 과실로 인한 것으로 인정되는 경우

4) 위반행위자가 같은 위반행위로 다른 법률에 따라 과태료·벌금·영업정지 등의 처분을 받은 경우

5) 위반행위자가 위법행위로 인한 결과를 시정하거나 해소한 경우

6) 그 밖에 위반행위의 정도, 위반행위의 동기와 그 결과 등을 고려하여 과태료를 줄일 필요가 있다고 인정되는 경우

나. 부과권자는 고의 또는 중과실이 없는 위반행위자가 「소상공인기본법」 제2조에 따른 소상공인에 해당하고, 과태료를 체납하고 있지 않은 경우에는 다음의 사항을 고려하여 제2호의 개별기준에 따른 과태료의 100분의 70 범위에서 그 금액을 줄여 부과할 수 있다. 다만, 가목에 따른 감경과 중복하여 적용하지 않는다.

1) 위반행위자의 현실적인 부담능력

2) 경제위기 등으로 위반행위자가 속한 시장·산업 여건이 현저하게 변동되거나 지속적으로 악화된 상태인지 여부

다. 위반행위의 횟수에 따른 과태료의 부과기준은 최근 1년간 같은 위반행위로 과태료 부과처분을 받은 경우에 적용한다. 이 경우 기간의 계산은 위반행위에 대하여 과태료 부과처분을 받은 날과 그 처분 후 다시 같은 위반행위를 하여 적발된 날을 기준으로 한다.

라. 다목에 따라 가중된 부과처분을 하는 경우 가중처분의 적용 차수는 그 위반행위 전 부과처분 차수(다목에 따른 기간 내에 과태료 부과처분이 둘 이상 있었던 경우에는 높은 차수를 말한다)의 다음 차수로 한다.

2. 개별기준

(단위 : 만원)

위 반 행 위	근거 법조문	과태료 금액
가. 법 제5조제2항제1호에 따른 승인을 받지 않은 경우	법 제39조제1항제1호	
1) 승인기한(임시저장 또는 취급개시일의 전날)		250

의 다음날을 기산일로 하여 30일 이내에 승인을 신청한 경우		
2) 승인기한(임시저장 또는 취급개시일의 전날)의 다음날을 기산일로 하여 31일 이후에 승인을 신청한 경우		400
3) 승인을 받지 않은 경우		500
나. 법 제5조제3항제2호에 따른 위험물의 저장 또는 취급에 관한 세부기준을 위반한 경우	법 제39조제1항제2호	
1) 1차 위반 시		250
2) 2차 위반 시		400
3) 3차 이상 위반 시		500
다. 법 제6조제2항에 따른 품명 등의 변경신고를 기간 이내에 하지 않거나 허위로 한 경우	법 제39조제1항제3호	
1) 신고기한(변경한 날의 1일 전날)의 다음날을 기산일로 하여 30일 이내에 신고한 경우		250
2) 신고기한(변경한 날의 1일 전날)의 다음날을 기산일로 하여 31일 이후에 신고한 경우		350
3) 허위로 신고한 경우		500
4) 신고를 하지 않은 경우		500
라. 법 제10조제3항에 따른 지위승계신고를 기간 이내에 하지 않거나 허위로 한 경우	법 제39조제1항제4호	
1) 신고기한(지위승계일의 다음날을 기산일로 하여 30일이 되는 날)의 다음날을 기산일로 하여 30일 이내에 신고한 경우		250
2) 신고기한(지위승계일의 다음날을 기산일로 하여 30일이 되는 날)의 다음날을 기산일로 하여 31일 이후에 신고한 경우		350
3) 허위로 신고한 경우		500
4) 신고를 하지 않은 경우		500
마. 법 제11조에 따른 제조소등의 폐지신고를 기간 이내에 하지 않거나 허위로 한 경우	법 제39조제1항제5호	
1) 신고기한(폐지일의 다음날을 기산일로 하여 14일이 되는 날)의 다음날을 기산일로 하여 30일 이내에 신고한 경우		250
2) 신고기한(폐지일의 다음날을 기산일로 하여 14일이 되는 날)의 다음날을 기산일로 하여 31일 이후에 신고한 경우		350
3) 허위로 신고한 경우		500
4) 신고를 하지 않은 경우		500

바. 법 제11조의2제2항을 위반하여 사용 중지신고 또는 재개신고를 기간 이내에 하지 않거나 거짓으로 한 경우	법 제39조제1항제5호의2	
1) 신고기한(중지 또는 재개한 날의 14일 전날)의 다음날을 기산일로 하여 30일 이내에 신고한 경우		250
2) 신고기한(중지 또는 재개한 날의 14일 전날)의 다음날을 기산일로 하여 31일 이후에 신고한 경우		350
3) 거짓으로 신고한 경우		500
4) 신고를 하지 않은 경우		500
사. 법 제15조제3항에 따른 안전관리자의 선임신고를 기간 이내에 하지 않거나 허위로 한 경우	법 제39조제1항제5호	
1) 신고기한(선임한 날의 다음날을 기산일로 하여 14일이 되는 날)의 다음날을 기산일로 하여 30일 이내에 신고한 경우		250
2) 신고기한(선임한 날의 다음날을 기산일로 하여 14일이 되는 날)의 다음날을 기산일로 하여 31일 이후에 신고한 경우		350
3) 허위로 신고한 경우		500
4) 신고를 하지 않은 경우		500
아. 법 제16조제3항을 위반하여 등록사항의 변경신고를 기간 이내에 하지 않거나 허위로 한 경우	법 제39조제1항제6호	
1) 신고기한(변경일의 다음날을 기산일로 하여 30일이 되는 날)의 다음날을 기산일로 하여 30일 이내에 신고한 경우		250
2) 신고기한(변경일의 다음날을 기산일로 하여 30일이 되는 날)의 다음날을 기산일로 하여 31일 이후에 신고한 경우		350
3) 허위로 신고한 경우		500
4) 신고를 하지 않은 경우		500
자. 법 제17조제3항을 위반하여 예방규정을 준수하지 않은 경우	법 제39조 제1항제6호의2	
1) 1차 위반 시		250
2) 2차 위반 시		400
3) 3차 이상 위반 시		500
차. 법 제18조제1항을 위반하여 점검결과를 기록하지 않거나 보존하지 않은 경우	법 제39조 제1항제7호	

1) 1차 위반 시 2) 2차 위반 시 3) 3차 이상 위반 시		250 400 500
카. 법 제18조제2항을 위반하여 기간 이내에 점검 결과를 제출하지 않은 경우 1) 제출기한(점검일의 다음날을 기산일로 하여 30일이 되는 날)의 다음날을 기산일로 하여 30일 이내에 제출한 경우 2) 제출기한(점검일의 다음날을 기산일로 하여 30일이 되는 날)의 다음날을 기산일로 하여 31일 이후에 제출한 경우 3) 제출하지 않은 경우	법 제39조 제1항제7호의2	 250 400 500
타. 법 제19조의2제1항을 위반하여 흡연을 한 경우 1) 1차 위반 시 2) 2차 위반 시 3) 3차 이상 위반 시	법 제39조 제1항제7호의3	 250 400 500
파. 법 제19조의2제3항에 따른 시정명령을 따르지 않은 경우 1) 1차 위반 시 2) 2차 위반 시 3) 3차 이상 위반 시	법 제39조 제1항제7호의4	 250 400 500
하. 법 제20조제1항제2호에 따른 위험물의 운반에 관한 세부기준을 위반한 경우 1) 1차 위반 시 2) 2차 위반 시 3) 3차 이상 위반 시	법 제39조제1항제8호	 250 400 500
거. 법 제21조제3항을 위반하여 위험물의 운송에 관한 기준을 따르지 않은 경우 1) 1차 위반 시 2) 2차 위반 시 3) 3차 이상 위반 시	법 제39조제1항제9호	 250 400 500

위험물안전관리법 시행규칙

[시행 2026. 7. 1.] [행정안전부령 제628호, 2026. 7. 1., 타법개정]

소방청 (위험물안전과) 044 - 205 - 7485

제1장 총칙

제1조(목적) 이 규칙은 「위험물안전관리법」 및 동법 시행령에서 위임된 사항과 그 시행에 관하여 필요한 사항을 규정함을 목적으로 한다. <개정 2005. 5. 26.>

제2조(정의) 이 규칙에서 사용하는 용어의 뜻은 다음과 같다. <개정 2005. 5. 26., 2009. 9. 15., 2013. 2. 5., 2016. 1. 22.>

1. “고속국도”란 「도로법」 제10조제1호에 따른 고속국도를 말한다.
2. “도로”란 다음 각 목의 어느 하나에 해당하는 것을 말한다.
   가. 「도로법」 제2조제1호에 따른 도로
   나. 「항만법」 제2조제5호에 따른 항만시설 중 임항교통시설에 해당하는 도로
   다. 「사도법」 제2조의 규정에 의한 사도
   라. 그 밖에 일반교통에 이용되는 너비 2미터 이상의 도로로서 자동차의 통행이 가능한 것
3. “하천”이란 「하천법」 제2조제1호에 따른 하천을 말한다.
4. “내화구조”란 「건축법 시행령」 제2조제7호에 따른 내화구조를 말한다.
5. “불연재료”란 「건축법 시행령」 제2조제10호에 따른 불연재료 중 유리 외의 것을 말한다.

제3조(위험물 품명의 지정) ①「위험물안전관리법 시행령」(이하 “영”이라 한다) 별표 1 제1류의 품명란 제10호에서 “행정안전부령으로 정하는 것”이라 함은 다음 각호의 1에 해당하는 것을 말한다. <개정 2005. 5. 26., 2009. 3. 17., 2013. 3. 23., 2014. 11. 19., 2017. 7. 26., 2024. 5. 20.>

1. 과아이오딘산염류
2. 과아이오딘산
3. 크로뮴, 납 또는 아이오딘의 산화물
4. 아질산염류
5. 차아염소산염류
6. 염소화아이소사이아누르산
7. 퍼옥소이황산염류
8. 퍼옥소붕산염류

②영 별표 1 제3류의 품명란 제11호에서 “ 행정안전부령으로 정하는 것 ” 이라 함은 염소화규소화합물을 말한다.<개정 2009. 3. 17., 2013. 3. 23., 2014. 11. 19., 2017. 7. 26.>

③영 별표 1 제5류의 품명란 제10호에서 “ 행정안전부령으로 정하는 것 ” 이라 함은 다음 각 호의 1에 해당하는 것을 말한다.<개정 2009. 3. 17., 2013. 3. 23., 2014. 11. 19., 2017. 7. 26.>

1. 금속의 아지화합물
2. 질산구아니딘

④영 별표 1 제6류의 품명란 제4호에서 “ 행정안전부령으로 정하는 것 ” 이란 할로젠간화합물을 말한다.<개정 2009. 3. 17., 2013. 3. 23., 2014. 11. 19., 2017. 7. 26., 2024. 5. 20.>

제4조(위험물의 품명) ①제3조제1항 및 제3항 각호의 1에 해당하는 위험물은 각각 다른 품명의 위험물로 본다.

②영 별표 1 제1류의 품명란 제11호, 동표 제2류의 품명란 제8호, 동표 제3류의 품명란 제12호, 동표 제5류의 품명란 제11호 또는 동표 제6류의 품명란 제5호의 위험물로서 당해 위험물에 함유된 위험물의 품명이 다른 것은 각각 다른 품명의 위험물로 본다.

제5조(탱크 용적의 산정기준) ①위험물을 저장 또는 취급하는 탱크의 용량은 해당 탱크의 내용적에서 공간용적을 뺀 용적으로 한다. 이 경우 위험물을 저장 또는 취급하는 영 별표 2 제6호에 따른 차량에 고정된 탱크(이하 “ 이동저장탱크 ” 라 한다)의 용량은 「자동차 및 자동차부품의 성능과 기준에 관한 규칙」에 따른 최대적재량 이하로 하여야 한다. <개정 2005. 5. 26., 2016. 1. 22.>

②제1항의 규정에 의한 탱크의 내용적 및 공간용적의 계산방법은 소방청장이 정하여 고시한다.<개정 2014. 11. 19., 2017. 7. 26.>

③제1항의 규정에 불구하고 제조소 또는 일반취급소의 위험물을 취급하는 탱크 중 특수한 구조 또는 설비를 이용함에 따라 당해 탱크내의 위험물의 최대량이 제1항의 규정에 의한 용량 이하인 경우에는 당해 최대량을 용량으로 한다.

제2장 제조소등의 허가 및 검사의 신청 등

제6조(제조소등의 설치허가의 신청) 「위험물안전관리법」(이하 “ 법 ” 이라 한다) 제6조제1항 전단 및 영 제6조제1항에 따라 제조소등의 설치허가를 받으려는 자는 별지 제1호서식 또는 별지 제2호서식의 신청서(전자문서로 된 신청서를 포함한다)에 다음 각 호의 서류(전자문서를 포함한다)를 첨부하여 특별시장ㆍ통합특별시장ㆍ광역시장ㆍ특별자치시장ㆍ도지사 또는 특별자치도지사(이하 “ 시ㆍ도지사 ” 라 한다)나 소방서장에게 제출하여야 한다. 다만, 「전자정부법」 제36조제1항에 따른 행정정보의 공동이용을 통하여 첨부서류에 대한 정보를 확인할 수 있는 경우에는 그 확인으로 첨부서류에 갈음할 수 있다. <개정 2005. 5. 26., 2007. 12. 3., 2008. 12. 18., 2010. 11. 8., 2016. 1. 22., 2024. 5. 20., 2026. 7. 1.>

1. 다음 각목의 사항을 기재한 제조소등의 위치ㆍ구조 및 설비에 관한 도면
   가. 당해 제조소등을 포함하는 사업소 안 및 주위의 주요 건축물과 공작물의 배치
   나. 당해 제조소등이 설치된 건축물 안에 제조소등의 용도로 사용되지 아니하는 부분이 있는 경우 그 부분의 배치 및 구조
   다. 당해 제조소등을 구성하는 건축물, 공작물 및 기계ㆍ기구 그 밖의 설비의 배치(제조소 또는 일반취급소의 경우에는 공정의 개요를 포함한다)
   라. 당해 제조소등에서 위험물을 저장 또는 취급하는 건축물, 공작물 및 기계ㆍ기구 그 밖의 설비의 구조(주유취급소의 경우에는 별표 13 Ⅴ 제1호 각목의 규정에 의한 건축물 및 공작물의 구조를 포함한다)
   마. 당해 제조소등에 설치하는 전기설비, 피뢰설비, 소화설비, 경보설비 및 피난설비의 개요
   바. 압력안전장치ㆍ누설점검장치 및 긴급차단밸브 등 긴급대책에 관계된 설비를 설치하는 제조소등의 경우에는 당해 설비의 개요
2. 당해 제조소등에 해당하는 별지 제3호서식 내지 별지 제15호서식에 의한 구조설비명세표
3. 소화설비(소화기구를 제외한다)를 설치하는 제조소등의 경우에는 당해 설비의 설계도서
4. 화재탐지설비를 설치하는 제조소등의 경우에는 당해 설비의 설계도서
5. 50만리터 이상의 옥외탱크저장소의 경우에는 당해 옥외탱크저장소의 탱크(이하 "옥외저장탱크"라 한다)의 기초ㆍ지반 및 탱크본체의 설계도서, 공사계획서, 공사공정표, 지질조사자료 등 기초ㆍ지반에 관하여 필요한 자료와 용접부에 관한 설명서 등 탱크에 관한 자료
6. 암반탱크저장소의 경우에는 당해 암반탱크의 탱크본체ㆍ갱도(坑道) 및 배관 그 밖의 설비의 설계도서, 공사계획서, 공사공정표 및 지질ㆍ수리(水理)조사서
7. 옥외저장탱크가 지중탱크(저부가 지반면 아래에 있고 상부가 지반면 이상에 있으며 탱크내 위험물의 최고액면이 지반면 아래에 있는 원통세로형식의 위험물탱크를 말한다. 이하 같다)인 경우에는 해당 지중탱크의 지반 및 탱크본체의 설계도서, 공사계획서, 공사공정표 및 지질조사자료 등 지반에 관한 자료
8. 옥외저장탱크가 해상탱크[해상의 동일장소에 정치(定置)되어 육상에 설치된 설비와 배관 등에 의하여 접속된 위험물탱크를 말한다. 이하 같다]인 경우에는 당해 해상탱크의 탱크본체ㆍ정치설비(해상탱크를 동일장소에 정치하기 위한 설비를 말한다. 이하 같다) 그 밖의 설비의 설계도서, 공사계획서 및 공사공정표
9. 이송취급소의 경우에는 공사계획서, 공사공정표 및 별표 1의 규정에 의한 서류
10. 「소방산업의 진흥에 관한 법률」 제14조에 따른 한국소방산업기술원(이하 "기술원"라 한다)이 발급한 기술검토서(영 제6조제3항의 규정에 의하여 기술원의 기술검토를 미리 받은 경우에 한한다)

제7조(제조소등의 변경허가의 신청) 법 제6조제1항 후단 및 영 제6조제1항에 따라 제조소등의 위치ㆍ구조 또는 설비의 변경허가를 받으려는 자는 별지 제16호서식 또는 별지 제17호서식의 신청서(전자문서로 된 신청서를 포함한다)에 다음 각 호의 서류(전자문서를 포함한다)를 첨부하여 설치허가를 한 시ㆍ도지사 또는 소방서장에게 제출해야 한다. 다만, 「전자정부법」 제

36조제1항에 따른 행정정보의 공동이용을 통하여 첨부서류에 대한 정보를 확인할 수 있는 경우에는 그 확인으로 첨부서류를 갈음할 수 있다. <개정 2005. 5. 26., 2007. 12. 3., 2010. 11. 8., 2021. 7. 13.>

1. 제조소등의 완공검사합격확인증
2. 제6조제1호의 규정에 의한 서류(라목 내지 바목의 서류는 변경에 관계된 것에 한한다)
3. 제6조제2호 내지 제10호의 규정에 의한 서류 중 변경에 관계된 서류
4. 법 제9조제1항 단서의 규정에 의한 화재예방에 관한 조치사항을 기재한 서류(변경공사와 관계가 없는 부분을 완공검사 전에 사용하고자 하는 경우에 한한다)

제8조(제조소등의 변경허가를 받아야 하는 경우) 법 제6조제1항 후단에서 " 행정안전부령이 정하는 사항 " 이라 함은 별표 1의2에 따른 사항을 말한다. <개정 2009. 3. 17., 2013. 3. 23., 2014. 11. 19., 2017. 7. 26.>

[전문개정 2006. 8. 3.]

제9조(기술검토의 신청 등) ① 영 제6조제3항에 따라 기술검토를 미리 받으려는 자는 다음 각 호의 구분에 따른 신청서(전자문서로 된 신청서를 포함한다)와 서류(전자문서를 포함한다)를 기술원에 제출하여야 한다. 다만, 「전자정부법」 제36조제1항에 따른 행정정보의 공동이용을 통하여 제출하여야 하는 서류에 대한 정보를 확인할 수 있는 경우에는 그 확인으로 서류의 제출을 갈음할 수 있다. <개정 2008. 12. 18., 2010. 11. 8., 2013. 2. 5.>

1. 영 제6조제2항제3호가목의 사항에 대한 기술검토 신청 : 별지 제17호의2서식의 신청서와 제6조제1호(가목은 제외한다)부터 제4호까지의 서류 중 해당 서류(변경허가와 관련된 경우에는 변경에 관계된 서류로 한정한다)
2. 영 제6조제2항제3호나목의 사항에 대한 기술검토 신청 : 별지 제18호서식의 신청서와 제6조제3호 및 같은 조 제5호부터 제8호까지의 서류 중 해당 서류(변경허가와 관련된 경우에는 변경에 관계된 서류로 한정한다)

② 기술원은 제1항에 따른 신청의 내용이 다음 각 호의 구분에 따른 기준에 적합하다고 인정되는 경우에는 기술검토서를 교부하고, 적합하지 아니하다고 인정되는 경우에는 신청인에게 서면으로 그 사유를 통보하고 보완을 요구하여야 한다.<개정 2008. 12. 18., 2013. 2. 5.>

1. 영 제6조제2항제3호가목의 사항에 대한 기술검토 신청 : 별표 4 Ⅳ부터 ⅩⅡ까지의 기준, 별표 16 Ⅰ、Ⅵ、ⅩⅠ、ⅩⅡ의 기준 및 별표 17의 관련 규정
2. 영 제6조제2항제3호나목의 사항에 대한 기술검토 신청 : 별표 6 Ⅳ부터 Ⅷ까지, ⅩⅡ 및 ⅩⅢ의 기준과 별표 12 및 별표 17 Ⅰ. 소화설비의 관련 규정

[전문개정 2007. 12. 3.]

제10조(품명 등의 변경신고서) 법 제6조제2항에 따라 저장 또는 취급하는 위험물의 품명、수량 또는 지정수량의 배수에 관한 변경신고를 하려는 자는 별지 제19호서식의 신고서(전자문서로 된 신고서를 포함한다)에 제조소등의 완공검사합격확인증을 첨부하여 시、도지사 또는 소방서장에게 제출해야 한다. <개정 2005. 5. 26., 2021. 7. 13.>

제11조(군용위험물시설의 설치 등에 관한 서류 등) ①영 제7조제1항 본문에서 “ 행정안전부령이 정하는 서류 ”라 함은 군사목적 또는 군부대시설을 위한 제조소등의 설치공사 또는 변경공사에 관한 제6조 또는 제7조의 규정에 의한 서류를 말한다. <개정 2009. 3. 17., 2013. 3. 23., 2014. 11. 19., 2017. 7. 26.>

②법 제7조제3항 후단에서 “ 행정안전부령이 정하는 사항 ”이라 함은 다음 각호의 사항을 말한다.<개정 2009. 3. 17., 2013. 3. 23., 2014. 11. 19., 2017. 7. 26., 2024. 7. 2.>

1. 제조소등의 완공일 및 사용개시일
2. 탱크안전성능검사의 결과(영 제8조제1항의 규정에 의한 탱크안전성능검사의 대상이 되는 위험물탱크가 있는 경우에 한한다)
3. 완공검사의 결과
4. 안전관리자 선임계획
5. 예방규정(영 제15조제1항 각 호의 어느 하나에 해당하는 제조소등의 경우로 한정한다)

제12조(기초ㆍ지반검사에 관한 기준 등) ①영 별표 4 제1호 가목에서 “ 행정안전부령으로 정하는 기준 ”이라 함은 당해 위험물탱크의 구조 및 설비에 관한 사항 중 별표 6 Ⅳ 및 Ⅴ의 규정에 의한 기초 및 지반에 관한 기준을 말한다. <개정 2009. 3. 17., 2013. 3. 23., 2014. 11. 19., 2017. 7. 26.>

②영 별표 4 제1호 나목에서 “ 행정안전부령으로 정하는 탱크 ”라 함은 지중탱크 및 해상탱크(이하 “ 특수액체위험물탱크 ”라 한다)를 말한다.<개정 2009. 3. 17., 2013. 3. 23., 2014. 11. 19., 2017. 7. 26.>

③영 별표 4 제1호 나목에서 “ 행정안전부령으로 정하는 공사 ”라 함은 지중탱크의 경우에는 지반에 관한 공사를 말하고, 해상탱크의 경우에는 정치설비의 지반에 관한 공사를 말한다.<개정 2009. 3. 17., 2013. 3. 23., 2014. 11. 19., 2017. 7. 26.>

④영 별표 4 제1호 나목에서 “ 행정안전부령으로 정하는 기준 ”이라 함은 지중탱크의 경우에는 별표 6 ⅩⅡ 제2호 라목의 규정에 의한 기준을 말하고, 해상탱크의 경우에는 별표 6 ⅩⅢ 제3호 라목의 규정에 의한 기준을 말한다.<개정 2009. 3. 17., 2013. 3. 23., 2014. 11. 19., 2017. 7. 26.>

⑤법 제8조제2항에 따라 기술원은 100만리터 이상 옥외탱크저장소의 기초ㆍ지반검사를 「엔지니어링산업 진흥법」에 따른 엔지니어링사업자가 실시하는 기초ㆍ지반에 관한 시험의 과정 및 결과를 확인하는 방법으로 할 수 있다.<개정 2005. 5. 26., 2008. 12. 18., 2013. 2. 5.>

제13조(충수ㆍ수압검사에 관한 기준 등) ①영 별표 4 제2호에서 “ 행정안전부령으로 정하는 기준 ”이라 함은 다음 각호의 1에 해당하는 기준을 말한다. <개정 2009. 3. 17., 2013. 3. 23., 2014. 11. 19., 2017. 7. 26.>

1. 100만리터 이상의 액체위험물탱크의 경우
   별표 6 Ⅵ 제1호의 규정에 의한 기준[충수시험(물 외의 적당한 액체를 채워서 실시하는 시험을 포함한다. 이하 같다) 또는 수압시험에 관한 부분에 한한다]

2. 100만리터 미만의 액체위험물탱크의 경우

별표 4 IX 제1호 가목, 별표 6 VI 제1호, 별표 7 Ⅰ 제1호 마목, 별표 8 Ⅰ제6호、Ⅱ 제1호、제4호、제6호、Ⅲ, 별표 9 제6호, 별표 10 Ⅱ 제1호、Ⅹ제1호 가목, 별표 13 Ⅲ 제3호, 별표 16 Ⅰ제1호의 규정에 의한 기준(충수시험、수압시험 및 그 밖의 탱크의 누설、변형에 대한 안전성에 관련된 탱크안전성능시험의 부분에 한한다)

②법 제8조제2항의 규정에 의하여 기술원은 제18조제6항의 규정에 의한 이중벽탱크에 대하여 제1항제2호의 규정에 의한 수압검사를 법 제16조제1항의 규정에 의한 탱크안전성능시험자(이하 "탱크시험자"라 한다)가 실시하는 수압시험의 과정 및 결과를 확인하는 방법으로 할 수 있다.<개정 2008. 12. 18.>

제14조(용접부검사에 관한 기준 등) ①영 별표 4 제3호에서 "행정안전부령으로 정하는 기준"이라 함은 다음 각호의 1에 해당하는 기준을 말한다. <개정 2009. 3. 17., 2013. 3. 23., 2014. 11. 19., 2017. 7. 26.>

1. 특수액체위험물탱크 외의 위험물탱크의 경우 : 별표 6 VI 제2호의 규정에 의한 기준
2. 지중탱크의 경우 : 별표 6 XⅡ 제2호 마목4)라)의 규정에 의한 기준(용접부에 관련된 부분에 한한다)

②법 제8조제2항의 규정에 의하여 기술원은 용접부검사를 탱크시험자가 실시하는 용접부에 관한 시험의 과정 및 결과를 확인하는 방법으로 할 수 있다.<개정 2008. 12. 18.>

제15조(암반탱크검사에 관한 기준 등) ①영 별표 4 제4호에서 "행정안전부령으로 정하는 기준"이라 함은 별표 12 Ⅰ의 규정에 의한 기준을 말한다. <개정 2009. 3. 17., 2013. 3. 23., 2014. 11. 19., 2017. 7. 26.>

②법 제8조제2항에 따라 기술원은 암반탱크검사를 「엔지니어링산업 진흥법」에 따른 엔지니어링사업자가 실시하는 암반탱크에 관한 시험의 과정 및 결과를 확인하는 방법으로 할 수 있다.<개정 2005. 5. 26., 2008. 12. 18., 2013. 2. 5.>

제16조(탱크안전성능검사에 관한 세부기준 등) 제13조부터 제15조까지에서 정한 사항 외에 탱크안전성능검사의 세부기준、방법、절차 및 탱크시험자 또는 엔지니어링사업자가 실시하는 탱크안전성능시험에 대한 기술원의 확인 등에 관하여 필요한 사항은 소방청장이 정하여 고시한다. <개정 2008. 12. 18., 2014. 11. 19., 2016. 1. 22., 2017. 7. 26.>

제17조(용접부검사의 제외기준) ① 삭제 <2006. 8. 3.>

②영 제8조제1항제3호 단서의 규정에 의하여 용접부검사 대상에서 제외되는 탱크로 인정되기 위한 기준은 별표 6 VI 제2호의 규정에 의한 기준으로 한다.

[제목개정 2009. 3. 17.]

제18조(탱크안전성능검사의 신청 등) ①법 제8조제1항에 따라 탱크안전성능검사를 받아야 하는 자는 별지 제20호서식의 신청서(전자문서로 된 신청서를 포함한다)를 해당 위험물탱크의 설치장소를 관할하는 소방서장 또는 기술원에 제출하여야 한다. 다만, 설치장소에서 제작하지 아

니하는 위험물탱크에 대한 탱크안전성능검사(충수ㆍ수압검사에 한한다)의 경우에는 별지 제20호서식의 신청서(전자문서로 된 신청서를 포함한다)에 해당 위험물탱크의 구조명세서 1부를 첨부하여 해당 위험물탱크의 제작지를 관할하는 소방서장에게 신청할 수 있다. <개정 2005. 5. 26., 2007. 12. 3., 2008. 12. 18.>

②법 제8조제1항 후단에 따른 탱크안전성능시험을 받고자 하는 자는 별지 제20호서식의 신청서에 해당 위험물탱크의 구조명세서 1부를 첨부하여 기술원 또는 탱크시험자에게 신청할 수 있다.<개정 2007. 12. 3., 2008. 12. 18.>

③영 제9조제2항에 따라 충수ㆍ수압검사를 면제받으려는 자는 별지 제21호서식의 탱크시험합격확인증에 탱크시험성적서를 첨부하여 소방서장에게 제출해야 한다.<개정 2009. 9. 15., 2021. 7. 13.>

④제1항의 규정에 의한 탱크안전성능검사의 신청시기는 다음 각호의 구분에 의한다.

1. 기초ㆍ지반검사 : 위험물탱크의 기초 및 지반에 관한 공사의 개시 전
2. 충수ㆍ수압검사 : 위험물을 저장 또는 취급하는 탱크에 배관 그 밖의 부속설비를 부착하기 전
3. 용접부검사 : 탱크본체에 관한 공사의 개시 전
4. 암반탱크검사 : 암반탱크의 본체에 관한 공사의 개시 전

⑤소방서장 또는 기술원은 탱크안전성능검사를 실시한 결과 제12조제1항ㆍ제4항, 제13조제1항, 제14조제1항 및 제15조제1항에 따른 기준에 적합하다고 인정되는 때에는 해당 탱크안전성능검사를 신청한 자에게 별지 제21호서식의 탱크검사합격확인증을 교부하고, 적합하지 않다고 인정되는 때에는 신청인에게 서면으로 그 사유를 통보해야 한다.<개정 2008. 12. 18., 2021. 7. 13.>

⑥ 영 제22조제2항제1호다목에서 “행정안전부령으로 정하는 액체위험물탱크”란 별표 8 Ⅱ에 따른 이중벽탱크를 말한다.<개정 2024. 5. 20.>

제19조(완공검사의 신청 등) ①법 제9조에 따라 제조소등에 대한 완공검사를 받으려는 자는 별지 제22호서식 또는 별지 제23호서식의 신청서(전자문서로 된 신청서를 포함한다)에 다음 각호의 서류(전자문서를 포함한다)를 첨부하여 시ㆍ도지사 또는 소방서장(영 제22조제2항제2호에 따라 완공검사를 기술원에 위탁하는 제조소등의 경우에는 기술원)에게 제출해야 한다. 다만, 첨부서류는 완공검사를 실시할 때까지 제출할 수 있되, 「전자정부법」 제36조제1항에 따른 행정정보의 공동이용을 통하여 첨부서류에 대한 정보를 확인할 수 있는 경우에는 그 확인으로 첨부서류를 갈음할 수 있다. <개정 2005. 5. 26., 2007. 12. 3., 2008. 12. 18., 2010. 11. 8., 2021. 7. 13., 2024. 5. 20.>

1. 배관에 관한 내압시험, 비파괴시험 등에 합격하였음을 증명하는 서류(내압시험 등을 하여야 하는 배관이 있는 경우에 한한다)
2. 소방서장, 기술원 또는 탱크시험자가 교부한 탱크검사합격확인증 또는 탱크시험합격확인증(해당 위험물탱크의 완공검사를 실시하는 소방서장 또는 기술원이 그 위험물탱크의 탱크안전성능검사를 실시한 경우는 제외한다)

3. 재료의 성능을 증명하는 서류(이중벽탱크에 한한다)

②기술원은 영 제22조제2항제2호에 따라 완공검사를 실시한 경우에는 완공검사결과서를 소방서장에게 송부하고, 검사대상명ㆍ접수일시ㆍ검사일ㆍ검사번호ㆍ검사자ㆍ검사결과 및 검사결과서 발송일 등을 기재한 완공검사업무대장을 작성하여 10년간 보관하여야 한다.<개정 2008. 12. 18., 2009. 9. 15., 2024. 5. 20.>

③영 제10조제2항의 완공검사합격확인증은 별지 제24호서식 또는 별지 제25호서식에 따른다.<개정 2021. 7. 13.>

④영 제10조제3항에 따른 완공검사합격확인증의 재교부신청은 별지 제26호서식의 신청서에 따른다.<개정 2021. 7. 13.>

제20조(완공검사의 신청시기) 법 제9조제1항에 따른 제조소등의 완공검사 신청시기는 다음 각 호의 구분에 따른다. <개정 2006. 8. 3., 2008. 12. 18., 2021. 7. 13.>

1. 지하탱크가 있는 제조소등의 경우 : 당해 지하탱크를 매설하기 전
2. 이동탱크저장소의 경우 : 이동저장탱크를 완공하고 상시 설치 장소(이하 "상치장소"라 한다)를 확보한 후
3. 이송취급소의 경우 : 이송배관 공사의 전체 또는 일부를 완료한 후. 다만, 지하ㆍ하천 등에 매설하는 이송배관의 공사의 경우에는 이송배관을 매설하기 전
4. 전체 공사가 완료된 후에는 완공검사를 실시하기 곤란한 경우 : 다음 각목에서 정하는 시기
   가. 위험물설비 또는 배관의 설치가 완료되어 기밀시험 또는 내압시험을 실시하는 시기
   나. 배관을 지하에 설치하는 경우에는 시ㆍ도지사, 소방서장 또는 기술원이 지정하는 부분을 매몰하기 직전
   다. 기술원이 지정하는 부분의 비파괴시험을 실시하는 시기
5. 제1호 내지 제4호에 해당하지 아니하는 제조소등의 경우 : 제조소등의 공사를 완료한 후

제21조(변경공사 중 가사용의 신청) 법 제9조제1항 단서의 규정에 의하여 제조소등의 변경공사 중에 변경공사와 관계없는 부분을 사용하고자 하는 자는 별지 제16호서식 또는 별지 제17호서식의 신청서(전자문서로 된 신청서를 포함한다) 또는 별지 제27호서식의 신청서(전자문서로 된 신청서를 포함한다)에 변경공사에 따른 화재예방에 관한 조치사항을 기재한 서류(전자문서를 포함한다)를 첨부하여 시ㆍ도지사 또는 소방서장에게 신청하여야 한다. <개정 2005. 5. 26.>

제22조(지위승계의 신고) 법 제10조제3항에 따라 제조소등의 설치자의 지위승계를 신고하려는 자는 별지 제28호서식의 신고서(전자문서로 된 신고서를 포함한다)에 제조소등의 완공검사합격확인증과 지위승계를 증명하는 서류(전자문서를 포함한다)를 첨부하여 시ㆍ도지사 또는 소방서장에게 제출해야 한다. <개정 2005. 5. 26., 2021. 7. 13.>

제23조(용도폐지의 신고) ①법 제11조에 따라 제조소등의 용도폐지신고를 하려는 자는 별지 제29호서식의 신고서(전자문서로 된 신고서를 포함한다)에 제조소등의 완공검사합격확인증을

첨부하여 시ㆍ도지사 또는 소방서장에게 제출해야 한다. <개정 2005. 5. 26., 2021. 7. 13.>

②제1항의 규정에 의한 신고서를 접수한 시ㆍ도지사 또는 소방서장은 당해 제조소 등을 확인하여 위험물시설의 철거 등 용도폐지에 필요한 안전조치를 한 것으로 인정하는 경우에는 당해 신고서의 사본에 수리사실을 표시하여 용도폐지신고를 한 자에게 통보하여야 한다.<개정 2006. 8. 3.>

제23조의2(사용 중지신고 또는 재개신고 등) ① 법 제11조의2제1항에서 "위험물의 제거 및 제조소등에의 출입통제 등 행정안전부령으로 정하는 안전조치"란 다음 각 호의 조치를 말한다.

1. 탱크ㆍ배관 등 위험물을 저장 또는 취급하는 설비에서 위험물 및 가연성 증기 등의 제거
2. 관계인이 아닌 사람에 대한 해당 제조소등에의 출입금지 조치
3. 해당 제조소등의 사용중지 사실의 게시
4. 그 밖에 위험물의 사고 예방에 필요한 조치

② 법 제11조의2제2항에 따라 제조소등의 사용 중지신고 또는 재개신고를 하려는 자는 별지 제29호의2서식의 신고서(전자문서로 된 신고서를 포함한다)에 해당 제조소등의 완공검사합격확인증을 첨부하여 시ㆍ도지사 또는 소방서장에게 제출해야 한다.

③ 제2항에 따라 사용중지 신고서를 접수한 시ㆍ도지사 또는 소방서장은 해당 제조소등에 대한 법 제11조의2제1항 본문에 따른 안전조치 또는 같은 항 단서에 따른 위험물안전관리자의 직무수행이 적합하다고 인정되면 해당 신고서의 사본에 수리사실을 표시하여 신고를 한 자에게 통보해야 한다.

[본조신설 2021. 10. 21.]

제24조(처리결과의 통보) ①시ㆍ도지사가 영 제7조제1항의 설치ㆍ변경 관련 서류제출, 제6조의 설치허가신청, 제7조의 변경허가신청, 제10조의 품명 등의 변경신고, 제19조제1항의 완공검사신청, 제21조의 가사용승인신청, 제22조의 지위승계신고, 제23조제1항의 용도폐지신고 또는 제23조의2제2항의 사용 중지신고 또는 재개신고를 각각 접수하고 처리한 경우 그 신청서 또는 신고서와 첨부서류의 사본 및 처리결과를 관할 소방서장에게 송부해야 한다. <개정 2021. 10. 21.>

②시ㆍ도지사 또는 소방서장이 영 제7조제1항의 설치ㆍ변경 관련 서류제출, 제6조의 설치허가신청, 제7조의 변경허가신청, 제10조의 품명 등의 변경신고, 제19조제1항의 완공검사신청, 제22조의 지위승계신고, 제23조제1항의 용도폐지신고 또는 제23조의2제2항의 사용 중지신고 또는 재개신고를 각각 접수하고 처리한 경우 그 신청서 또는 신고서와 구조설비명세표(설치허가신청 또는 변경허가신청에 한한다)의 사본 및 처리결과를 관할 시장ㆍ군수ㆍ구청장에게 송부해야 한다.<개정 2021. 10. 21.>

[전문개정 2006. 8. 3.]

제25조(허가취소 등의 처분기준) 법 제12조의 규정에 의한 제조소등에 대한 허가취소 및 사용정지의 처분기준은 별표 2와 같다.

제26조(과징금의 금액) 법 제13조제1항에 따라 과징금을 부과하는 위반행위의 종류와 위반 정도 등에 따른 과징금의 금액은 다음 각 호의 구분에 따른 기준에 따라 산정한다.
1. 2016년 2월 1일부터 2018년 12월 31일까지의 기간 중에 위반행위를 한 경우: 별표 3
2. 2019년 1월 1일 이후에 위반행위를 한 경우: 별표 3의2
[전문개정 2016. 1. 22.]

제27조(과징금 징수절차) 법 제13조제2항에 따른 과징금의 징수절차에 관하여는 「국고금 관리법 시행규칙」을 준용한다. <개정 2005. 5. 26., 2009. 3. 17., 2016. 1. 22.>
[제목개정 2009. 3. 17.]

제3장 제조소등의 위치 · 구조 및 설비의 기준

제28조(제조소의 기준) 법 제5조제4항의 규정에 의한 제조소등의 위치ㆍ구조 및 설비의 기준(법 제19조의2제2항에 따른 금연구역 표지의 설치 기준ㆍ방법 등을 포함하며, 이하 제40조까지에서 같다) 중 제조소에 관한 것은 별표 4와 같다. <개정 2024. 7. 30.>

제29조(옥내저장소의 기준) 법 제5조제4항의 규정에 의한 제조소등의 위치ㆍ구조 및 설비의 기준 중 옥내저장소에 관한 것은 별표 5와 같다.

제30조(옥외탱크저장소의 기준) 법 제5조제4항의 규정에 의한 제조소등의 위치ㆍ구조 및 설비의 기준 중 옥외탱크저장소에 관한 것은 별표 6과 같다.

제31조(옥내탱크저장소의 기준) 법 제5조제4항의 규정에 의한 제조소등의 위치ㆍ구조 및 설비의 기준 중 옥내탱크저장소에 관한 것은 별표 7과 같다.

제32조(지하탱크저장소의 기준) 법 제5조제4항의 규정에 의한 제조소등의 위치ㆍ구조 및 설비의 기준 중 지하탱크저장소에 관한 것은 별표 8과 같다.

제33조(간이탱크저장소의 기준) 법 제5조제4항의 규정에 의한 제조소등의 위치ㆍ구조 및 설비의 기준 중 간이탱크저장소에 관한 것은 별표 9와 같다.

제34조(이동탱크저장소의 기준) 법 제5조제4항의 규정에 의한 제조소등의 위치ㆍ구조 및 설비의 기준 중 이동탱크저장소에 관한 것은 별표 10과 같다.

제35조(옥외저장소의 기준) 법 제5조제4항의 규정에 의한 제조소등의 위치ㆍ구조 및 설비의 기준 중 옥외저장소에 관한 것은 별표 11과 같다.

제36조(암반탱크저장소의 기준) 법 제5조제4항의 규정에 의한 제조소등의 위치ㆍ구조 및 설비의 기준 중 암반탱크저장소에 관한 것은 별표 12와 같다.

제37조(주유취급소의 기준) 법 제5조제4항의 규정에 의한 제조소등의 위치·구조 및 설비의 기준 중 주유취급소에 관한 것은 별표 13과 같다.

제38조(판매취급소의 기준) 법 제5조제4항의 규정에 의한 제조소등의 위치·구조 및 설비의 기준 중 판매취급소에 관한 것은 별표 14와 같다.

제39조(이송취급소의 기준) 법 제5조제4항의 규정에 의한 제조소등의 위치·구조 및 설비의 기준 중 이송취급소에 관한 것은 별표 15와 같다.

제40조(일반취급소의 기준) 법 제5조제4항의 규정에 의한 제조소등의 위치·구조 및 설비의 기준 중 일반취급소에 관한 것은 별표 16과 같다.

제41조(소화설비의 기준) ①법 제5조제4항의 규정에 의하여 제조소등에는 화재발생시 소화가 곤란한 정도에 따라 그 소화에 적응성이 있는 소화설비를 설치하여야 한다.
②제1항의 규정에 의한 소화가 곤란한 정도에 따른 소화난이도는 소화난이도등급Ⅰ, 소화난이도등급Ⅱ 및 소화난이도등급Ⅲ으로 구분하되, 각 소화난이도등급에 해당하는 제조소등의 규모, 저장 또는 취급하는 위험물의 품명 및 최대수량 등과 그에 따라 제조소등별로 설치하여야 하는 소화설비의 종류, 각 소화설비의 적응성 및 소화설비의 설치기준은 별표 17과 같다.

제42조(경보설비의 기준) ①법 제5조제4항의 규정에 의하여 영 별표 1의 규정에 의한 지정수량의 10배 이상의 위험물을 저장 또는 취급하는 제조소등(이동탱크저장소를 제외한다)에는 화재발생시 이를 알릴 수 있는 경보설비를 설치하여야 한다.
②제1항에 따른 경보설비는 자동화재탐지설비·자동화재속보설비·비상경보설비(비상벨장치 또는 경종을 포함한다)·확성장치(휴대용확성기를 포함한다) 및 비상방송설비로 구분하되, 제조소등별로 설치하여야 하는 경보설비의 종류 및 설치기준은 별표 17과 같다.<개정 2020. 10. 12.>
③자동신호장치를 갖춘 스프링클러설비 또는 물분무등소화설비를 설치한 제조소등에 있어서는 제2항의 규정에 의한 자동화재탐지설비를 설치한 것으로 본다.

제43조(피난설비의 기준) ①법 제5조제4항의 규정에 의하여 주유취급소 중 건축물의 2층 이상의 부분을 점포·휴게음식점 또는 전시장의 용도로 사용하는 것과 옥내주유취급소에는 피난설비를 설치하여야 한다. <개정 2010. 11. 8.>
②제1항의 규정에 의한 피난설비의 설치기준은 별표 17과 같다.

제44조(소화설비 등의 설치에 관한 세부기준) 제41조 내지 제43조의 규정에 의한 기준 외에 소화설비·경보설비 및 피난설비의 설치에 관하여 필요한 세부기준은 소방청장이 정하여 고시한다. <개정 2014. 11. 19., 2017. 7. 26.>

제45조(소화설비 등의 형식) 소화설비·경보설비 및 피난설비는 「소방시설 설치 및 관리에 관한 법률」제37조에 따라 소방청장의 형식승인을 받은 것이어야 한다. <개정 2005. 5. 26., 2013.

2. 5., 2014. 11. 19., 2016. 8. 2., 2017. 7. 26., 2022. 12. 1.>

제46조(화재안전기준 등의 적용) 제조소등에 설치하는 소화설비ㆍ경보설비 및 피난설비의 설치기준 등에 관하여 제41조부터 제44조까지의 규정에 따른 기준 외에는 「소방시설 설치 및 관리에 관한 법률」 제2조제6호에 따른 화재안전기준 및 같은 법 제7조에 따른 내진설계기준에 따른다. <개정 2016. 8. 2., 2022. 12. 1., 2024. 5. 20.>

[전문개정 2013. 2. 5.]

[제목개정 2024. 5. 20.]

제47조(제조소등의 기준의 특례) ①시ㆍ도지사 또는 소방서장은 다음 각호의 1에 해당하는 경우에는 이 장의 규정을 적용하지 아니한다. <개정 2009. 3. 17.>

1. 위험물의 품명 및 최대수량, 지정수량의 배수, 위험물의 저장 또는 취급의 방법 및 제조소등의 주위의 지형 그 밖의 상황 등에 비추어 볼 때 화재의 발생 및 연소의 정도나 화재 등의 재난에 의한 피해가 이 장의 규정에 의한 제조소등의 위치ㆍ구조 및 설비의 기준에 의한 경우와 동등 이하가 된다고 인정되는 경우
2. 예상하지 아니한 특수한 구조나 설비를 이용하는 것으로서 이 장의 규정에 의한 제조소등의 위치ㆍ구조 및 설비의 기준에 의한 경우와 동등 이상의 효력이 있다고 인정되는 경우

② 시ㆍ도지사 또는 소방서장은 제조소등의 기준의 특례 적용 여부를 심사함에 있어서 전문기술적인 판단이 필요하다고 인정하는 사항에 대해서는 기술원이 실시한 해당 제조소등의 안전성에 관한 평가(이하 이 조에서 "안전성 평가"라 한다)를 참작할 수 있다.<신설 2009. 3. 17.>

③ 안전성 평가를 받으려는 자는 제6조제1호부터 제4호까지 및 같은 조 제7호부터 제9호까지의 규정에 따른 서류 중 해당 서류를 기술원에 제출하여 안전성 평가를 신청할 수 있다.<신설 2009. 3. 17.>

④ 안전성 평가의 신청을 받은 기술원은 소방기술사, 위험물기능장 등 해당분야의 전문가가 참여하는 위원회(이하 이 조에서 "안전성평가위원회"라 한다)의 심의를 거쳐 안전성 평가 결과를 30일 이내에 신청인에게 통보하여야 한다.<신설 2009. 3. 17.>

⑤ 그 밖에 안전성평가위원회의 구성 및 운영과 신청절차 등 안전성 평가에 관하여 필요한 사항은 기술원의 원장이 정한다.<신설 2009. 3. 17.>

제48조(화약류에 해당하는 위험물의 특례) 염소산염류ㆍ과염소산염류ㆍ질산염류ㆍ황ㆍ철분ㆍ금속분ㆍ마그네슘ㆍ질산에스터류ㆍ나이트로화합물 중 「총포ㆍ도검ㆍ화약류 등의 안전관리에 관한 법률」에 따른 화약류에 해당하는 위험물을 저장 또는 취급하는 제조소 등에 대해서는 별표 4 Ⅱ、Ⅳ、Ⅸ、Ⅹ 및 별표 5 Ⅰ 제1호、제2호、제4호부터 제8호까지、제14호、제16호、Ⅱ、Ⅲ을 적용하지 않는다. <개정 2005. 5. 26., 2016. 1. 22., 2020. 10. 12., 2024. 5. 20.>

제4장 위험물의 저장 및 취급의 기준

제49조(제조소등에서의 위험물의 저장 및 취급의 기준) 법 제5조제3항의 규정에 의한 제조소등에서의 위험물의 저장 및 취급에 관한 기준은 별표 18과 같다.

제5장 위험물의 운반 및 운송의 기준

제50조(위험물의 운반기준) 법 제20조제1항의 규정에 의한 위험물의 운반에 관한 기준은 별표 19와 같다.

제51조(운반용기의 검사) ①법 제20조제3항 단서에서 " 행정안전부령이 정하는 것 " 이란 별표 20에 따른 운반용기를 말한다. <개정 2009. 3. 17., 2013. 3. 23., 2014. 11. 19., 2017. 7. 26., 2021. 6. 10.>

②법 제20조제3항에 따라 운반용기의 검사를 받고자 하는 자는 별지 제30호서식의 신청서(전자문서로 된 신청서를 포함한다)에 용기의 설계도면과 재료에 관한 설명서를 첨부하여 기술원에 제출해야 한다. 다만, UN의 위험물 운송에 관한 권고(RTDG, Recommendations on the Transport of Dangerous Goods)에서 정한 기준에 따라 관련 검사기관으로부터 검사를 받은 때에는 그렇지 않다.<개정 2005. 5. 26., 2008. 12. 18., 2016. 8. 2., 2021. 6. 10.>

③기술원은 제2항에 따른 검사신청을 한 운반용기가 별표 19 Ⅰ에 따른 기준에 적합하고 위험물의 운반상 지장이 없다고 인정되는 때에는 별지 제31호서식의 용기검사합격확인증을 교부해야 한다.<개정 2008. 12. 18., 2021. 6. 10., 2021. 7. 13.>

④기술원의 원장은 운반용기 검사업무의 처리절차와 방법을 정하여 운용해야 한다.<개정 2008. 12. 18., 2013. 2. 5., 2016. 8. 2., 2021. 6. 10.>

⑤ 기술원의 원장은 전년도의 운반용기 검사업무 처리결과를 매년 1월 31일까지 시ㆍ도지사에게 보고해야 하고, 시ㆍ도지사는 기술원으로부터 보고받은 운반용기 검사업무 처리결과를 매년 2월 말까지 소방청장에게 제출해야 한다.<신설 2016. 8. 2., 2017. 7. 26., 2021. 6. 10.>

제52조(위험물의 운송기준) ①법 제21조제2항의 규정에 의한 위험물 운송책임자는 다음 각호의 1에 해당하는 자로 한다.

1. 당해 위험물의 취급에 관한 국가기술자격을 취득하고 관련 업무에 1년 이상 종사한 경력이 있는 자
2. 법 제28조제1항의 규정에 의한 위험물의 운송에 관한 안전교육을 수료하고 관련 업무에 2년 이상 종사한 경력이 있는 자

②법 제21조제2항의 규정에 의한 위험물 운송책임자의 감독 또는 지원의 방법과 법제21조제3항의 규정에 의한 위험물의 운송시에 준수하여야 하는 사항은 별표 21과 같다.

제6장 안전관리자 등

제53조(안전관리자의 선임신고 등) ① 제조소 등의 관계인은 법 제15조제3항에 따라 안전관리자(「기업활동 규제완화에 관한 특별조치법」 제29조제1항ㆍ제3항 및 제32조제1항에 따른 안전관리자와 제57조제1항에 따른 안전관리대행기관을 포함한다)의 선임을 신고하려는 경우에는 별지 제32호서식의 신고서(전자문서로 된 신고서를 포함한다)에 다음 각 호의 해당 서류(전자문서를 포함한다)를 첨부하여 소방본부장 또는 소방서장에게 제출하여야 한다. <개정 2015. 7. 17., 2016. 1. 22.>

1. 위험물안전관리업무대행계약서(제57조제1항에 따른 안전관리대행기관에 한한다)
2. 위험물안전관리교육 수료증(제78조제1항 및 별표 24에 따른 안전관리자 강습교육을 받은 자에 한한다)
3. 위험물안전관리자를 겸직할 수 있는 관련 안전관리자로 선임된 사실을 증명할 수 있는 서류(「기업활동 규제완화에 관한 특별조치법」 제29조제1항제1호부터 제3호까지 및 제3항에 해당하는 안전관리자 또는 영 제11조제3항 각 호의 어느 하나에 해당하는 사람으로서 위험물의 취급에 관한 국가기술자격자가 아닌 사람으로 한정한다)
4. 소방공무원 경력증명서(소방공무원 경력자에 한한다)

② 제1항에 따라 신고를 받은 담당 공무원은 「전자정부법」 제36조제1항에 따른 행정정보의 공동이용을 통하여 다음 각 호의 행정정보를 확인하여야 한다. 다만, 신고인이 확인에 동의하지 아니하는 경우에는 그 서류(국가기술자격증의 경우에는 그 사본을 말한다)를 제출하도록 하여야한다.<개정 2010. 11. 8.>

1. 국가기술자격증(위험물의 취급에 관한 국가기술자격자에 한한다)
2. 국가기술자격증(「기업활동 규제완화에 관한 특별조치법」 제29조제1항 및 제3항에 해당하는 자로서 국가기술자격자에 한한다)

[전문개정 2007. 12. 13.]

제54조(안전관리자의 대리자) 법 제15조제5항 전단에서 "행정안전부령이 정하는 자"란 다음 각 호의 어느 하나에 해당하는 사람을 말한다. <개정 2009. 3. 17., 2013. 3. 23., 2014. 11. 19., 2016. 1. 22., 2016. 8. 2., 2017. 7. 26.>

1. 법 제28조제1항에 따른 안전교육을 받은 자
2. 삭제<2016. 8. 2.>
3. 제조소등의 위험물 안전관리업무에 있어서 안전관리자를 지휘ㆍ감독하는 직위에 있는 자

제55조(안전관리자의 책무) 법 제15조제6항에 따라 안전관리자는 위험물의 취급에 관한 안전관리와 감독에 관한 다음 각 호의 업무를 성실하게 수행하여야 한다. <개정 2005. 5. 26., 2006. 8. 3., 2016. 1. 22.>

1. 위험물의 취급작업에 참여하여 당해 작업이 법 제5조제3항의 규정에 의한 저장 또는 취급에 관한 기술기준과 법 제17조의 규정에 의한 예방규정에 적합하도록 해당 작업자(당해 작업에 참여하는 위험물취급자격자를 포함한다)에 대하여 지시 및 감독하는 업무

2. 화재 등의 재난이 발생한 경우 응급조치 및 소방관서 등에 대한 연락업무
3. 위험물시설의 안전을 담당하는 자를 따로 두는 제조소등의 경우에는 그 담당자에게 다음 각목의 규정에 의한 업무의 지시, 그 밖의 제조소등의 경우에는 다음 각목의 규정에 의한 업무
   가. 제조소등의 위치ㆍ구조 및 설비를 법 제5조제4항의 기술기준에 적합하도록 유지하기 위한 점검과 점검상황의 기록ㆍ보존
   나. 제조소등의 구조 또는 설비의 이상을 발견한 경우 관계자에 대한 연락 및 응급조치
   다. 화재가 발생하거나 화재발생의 위험성이 현저한 경우 소방관서 등에 대한 연락 및 응급조치
   라. 제조소등의 계측장치ㆍ제어장치 및 안전장치 등의 적정한 유지ㆍ관리
   마. 제조소등의 위치ㆍ구조 및 설비에 관한 설계도서 등의 정비ㆍ보존 및 제조소등의 구조 및 설비의 안전에 관한 사무의 관리
4. 화재 등의 재해의 방지와 응급조치에 관하여 인접하는 제조소등과 그 밖의 관련되는 시설의 관계자와 협조체제의 유지
5. 위험물의 취급에 관한 일지의 작성ㆍ기록
6. 그 밖에 위험물을 수납한 용기를 차량에 적재하는 작업, 위험물설비를 보수하는 작업 등 위험물의 취급과 관련된 작업의 안전에 관하여 필요한 감독의 수행

제56조(1인의 안전관리자를 중복하여 선임할 수 있는 저장소 등) ①영 제12조제1항제3호에서 "행정안전부령이 정하는 저장소"라 함은 다음 각호의 1에 해당하는 저장소를 말한다. <개정 2005. 5. 26., 2009. 3. 17., 2013. 3. 23., 2014. 11. 19., 2017. 7. 26.>

1. 10개 이하의 옥내저장소
2. 30개 이하의 옥외탱크저장소
3. 옥내탱크저장소
4. 지하탱크저장소
5. 간이탱크저장소
6. 10개 이하의 옥외저장소
7. 10개 이하의 암반탱크저장소

②영 제12조제1항제5호에서 "행정안전부령이 정하는 제조소등"이라 함은 선박주유취급소의 고정주유설비에 공급하기 위한 위험물을 저장하는 저장소와 당해 선박주유취급소를 말한다.<개정 2009. 3. 17., 2013. 3. 23., 2014. 11. 19., 2017. 7. 26.>

제57조(안전관리대행기관의 지정 등) ①「기업활동 규제완화에 관한 특별조치법」 제40조제1항제3호의 규정에 의하여 위험물안전관리자의 업무를 위탁받아 수행할 수 있는 관리대행기관(이하 "안전관리대행기관"이라 한다)은 다음 각호의 1에 해당하는 기관으로서 별표 22의 안전관리대행기관의 지정기준을 갖추어 소방청장의 지정을 받아야 한다. <개정 2005. 5. 26., 2014. 11. 19., 2017. 7. 26.>

1. 법 제16조제2항의 규정에 의한 탱크시험자로 등록한 법인
2. 다른 법령에 의하여 안전관리업무를 대행하는 기관으로 지정ㆍ승인 등을 받은 법인

②안전관리대행기관으로 지정받고자 하는 자는 별지 제33호서식의 신청서(전자문서로 된 신청서를 포함한다)에 다음 각호의 서류(전자문서를 포함한다)를 첨부하여 소방청장에게 제출하여야 한다.<개정 2005. 5. 26., 2006. 8. 3., 2014. 11. 19., 2017. 7. 26.>

1. 삭제<2006. 8. 3.>
2. 기술인력 연명부 및 기술자격증
3. 사무실의 확보를 증명할 수 있는 서류
4. 장비보유명세서

③제2항의 규정에 의한 지정신청을 받은 소방청장은 자격요건ㆍ기술인력 및 시설ㆍ장비보유현황 등을 검토하여 적합하다고 인정하는 때에는 별지 제34호서식의 위험물안전관리대행기관지정서를 발급하고, 제2항제2호의 규정에 의하여 제출된 기술인력의 기술자격증에는 그 자격자가 안전관리대행기관의 기술인력자임을 기재하여 교부하여야 한다.<개정 2014. 11. 19., 2017. 7. 26.>

④소방청장은 안전관리대행기관에 대하여 필요한 지도ㆍ감독을 하여야 한다.<개정 2014. 11. 19., 2017. 7. 26.>

⑤안전관리대행기관은 지정받은 사항의 변경이 있는 경우에는 그 사유가 있는 날부터 14일 이내에 별지 제35호서식의 위험물안전관리대행기관 변경신고서(전자문서로 된 신고서를 포함한다)에 다음 각 호의 구분에 따른 서류(전자문서를 포함한다)를 첨부하여 소방청장에게 제출해야 한다.<개정 2005. 5. 26., 2006. 8. 3., 2014. 11. 19., 2017. 7. 26., 2024. 5. 20.>

1. 영업소의 소재지, 법인명칭 또는 대표자를 변경하는 경우
   가. 삭제<2006. 8. 3.>
   나. 위험물안전관리대행기관지정서
2. 기술인력을 변경하는 경우
   가. 기술인력자의 연명부
   나. 변경된 기술인력자의 기술자격증
3. 삭제<2024. 5. 20.>

⑥ 안전관리대행기관은 휴업ㆍ재개업 또는 폐업을 하려는 경우에는 휴업ㆍ재개업 또는 폐업하려는 날 1일 전까지 별지 제35호의2서식의 위험물안전관리대행기관 휴업ㆍ재개업ㆍ폐업신고서(전자문서로 된 신고서를 포함한다)에 위험물안전관리대행기관지정서(전자문서를 포함한다)를 첨부하여 소방청장에게 제출해야 한다.<신설 2024. 5. 20.>

⑦제2항에 따른 신청서 또는 제5항제1호에 따른 신고서를 제출받은 경우에 담당공무원은 법인 등기사항증명서를 제출받는 것에 갈음하여 그 내용을 「전자정부법」 제36조제1항에 따른 행정정보의 공동이용을 통하여 확인하여야 한다.<신설 2006. 8. 3., 2007. 12. 3., 2010. 11. 8., 2024. 5. 20.>

제58조(안전관리대행기관의 지정취소 등) ①「기업활동 규제완화에 관한 특별조치법」 제40조제3항의 규정에 의하여 소방청장은 안전관리대행기관이 다음 각 호의 어느 하나에 해당하는 때에는 별표 2의 기준에 따라 그 지정을 취소하거나 6월 이내의 기간을 정하여 그 업무의 정지를 명하거나 시정하게 할 수 있다. 다만, 제1호부터 제3호까지의 규정 중 어느 하나에 해당하는 때에는 그 지정을 취소하여야 한다. <개정 2005. 5. 26., 2014. 11. 19., 2017. 7. 26., 2024. 5. 20.>

1. 허위 그 밖의 부정한 방법으로 지정을 받은 때
2. 탱크시험자의 등록 또는 다른 법령에 의하여 안전관리업무를 대행하는 기관의 지정ㆍ승인 등이 취소된 때
3. 다른 사람에게 지정서를 대여한 때
4. 별표 22의 안전관리대행기관의 지정기준에 미달되는 때
5. 제57조제4항의 규정에 의한 소방청장의 지도ㆍ감독에 정당한 이유 없이 따르지 아니하는 때
6. 제57조제5항에 따른 변경 신고를 연간 2회 이상 하지 아니한 때

6의2. 제57조제6항에 따른 휴업 또는 재개업 신고를 연간 2회 이상 하지 아니한 때

7. 안전관리대행기관의 기술인력이 제59조의 규정에 의한 안전관리업무를 성실하게 수행하지 아니한 때

②소방청장은 안전관리대행기관의 지정ㆍ업무정지 또는 지정취소를 한 때에는 이를 관보에 공고하여야 한다.<개정 2014. 11. 19., 2017. 7. 26.>

③안전관리대행기관의 지정을 취소한 때에는 지정서를 회수하여야 한다.

제59조(안전관리대행기관의 업무수행) ①안전관리대행기관은 안전관리자의 업무를 위탁받는 경우에는 영 제13조 및 영 별표 6의 규정에 적합한 기술인력을 당해 제조소등의 안전관리자로 지정하여 안전관리자의 업무를 하게 하여야 한다.

②안전관리대행기관은 제1항의 규정에 의하여 기술인력을 안전관리자로 지정함에 있어서 1인의 기술인력을 다수의 제조소등의 안전관리자로 중복하여 지정하는 경우에는 영 제12조제1항 및 이 규칙 제56조의 규정에 적합하게 지정하거나 안전관리자의 업무를 성실히 대행할 수 있는 범위내에서 관리하는 제조소등의 수가 25를 초과하지 아니하도록 지정하여야 한다. 이 경우 각 제조소등(지정수량의 20배 이하를 저장하는 저장소는 제외한다)의 관계인은 당해 제조소등마다 위험물의 취급에 관한 국가기술자격자 또는 법 제28조제1항에 따른 안전교육을 받은 자를 안전관리원으로 지정하여 대행기관이 지정한 안전관리자의 업무를 보조하게 하여야 한다.<개정 2006. 8. 3., 2009. 3. 17.>

③제1항에 따라 안전관리자로 지정된 안전관리대행기관의 기술인력(이하 이항에서 “기술인력”이라 한다) 또는 제2항에 따라 안전관리원으로 지정된 자는 위험물의 취급작업에 참여하여 법 제15조 및 이 규칙 제55조에 따른 안전관리자의 책무를 성실히 수행하여야 하며, 기술인력이 위험물의 취급작업에 참여하지 아니하는 경우에 기술인력은 제55조제3호 가목에 따른 점검 및 동조제6호에 따른 감독을 매월 4회(저장소의 경우에는 매월 2회) 이상 실시하여야 한

다.<개정 2006. 8. 3., 2009. 3. 17.>

④안전관리대행기관은 제1항의 규정에 의하여 안전관리자로 지정된 안전관리대행기관의 기술인력이 여행ㆍ질병 그 밖의 사유로 인하여 일시적으로 직무를 수행할 수 없는 경우에는 안전관리대행기관에 소속된 다른 기술인력을 안전관리자로 지정하여 안전관리자의 책무를 계속 수행하게 하여야 한다.

제60조(탱크시험자의 등록신청 등) ①법 제16조제2항에 따라 탱크시험자로 등록하려는 자는 별지 제36호서식의 신청서(전자문서로 된 신청서를 포함한다)에 다음 각 호의 서류(전자문서를 포함한다)를 첨부하여 시ㆍ도지사에게 제출하여야 한다. <개정 2005. 5. 26., 2006. 8. 3., 2008. 12. 18., 2013. 2. 5.>

1. 삭제<2006. 8. 3.>
2. 기술능력자 연명부 및 기술자격증
3. 안전성능시험장비의 명세서
4. 보유장비 및 시험방법에 대한 기술검토를 기술원으로부터 받은 경우에는 그에 대한 자료
5. 「원자력안전법」에 따른 방사성동위원소이동사용허가증 또는 방사선발생장치이동사용허가증의 사본 1부
6. 사무실의 확보를 증명할 수 있는 서류

②제1항에 따른 신청서를 제출받은 경우에 담당공무원은 법인 등기사항증명서를 제출받는 것에 갈음하여 그 내용을 「전자정부법」 제36조제1항에 따른 행정정보의 공동이용을 통하여 확인하여야 한다.<신설 2006. 8. 3., 2007. 12. 3., 2010. 11. 8.>

③시ㆍ도지사는 제1항의 신청서를 접수한 때에는 15일 이내에 그 신청이 영 제14조제1항의 규정에 의한 등록기준에 적합하다고 인정하는 때에는 별지 제37호서식의 위험물탱크안전성능시험자등록증을 교부하고, 제1항의 규정에 의하여 제출된 기술인력자의 기술자격증에 그 기술인력자가 당해 탱크시험기관의 기술인력자임을 기재하여 교부하여야 한다.<개정 2006. 8. 3., 2009. 9. 15.>

제61조(변경사항의 신고 등) ①탱크시험자는 법 제16조제3항의 규정에 의하여 다음 각호의 1에 해당하는 중요사항을 변경한 경우에는 별지 제38호서식의 신고서(전자문서로 된 신고서를 포함한다)에 다음 각호의 구분에 따른 서류(전자문서를 포함한다)를 첨부하여 시ㆍ도지사에게 제출하여야 한다. <개정 2005. 5. 26., 2006. 8. 3.>

1. 영업소 소재지의 변경 : 사무소의 사용을 증명하는 서류와 위험물탱크안전성능시험자등록증
2. 기술능력의 변경 : 변경하는 기술인력의 자격증과 위험물탱크안전성능시험자등록증
3. 대표자의 변경 : 위험물탱크안전성능시험자등록증
4. 상호 또는 명칭의 변경 : 위험물탱크안전성능시험자등록증

②제1항에 따른 신고서를 제출받은 경우에 담당공무원은 법인 등기사항증명서를 제출받는 것에 갈음하여 그 내용을 「전자정부법」 제36조제1항에 따른 행정정보의 공동이용을 통하여

확인하여야 한다.<신설 2006. 8. 3., 2007. 12. 3., 2010. 11. 8.>

③시ㆍ도지사는 제1항의 신고서를 수리한 때에는 등록증을 새로 교부하거나 제출된 등록증에 변경사항을 기재하여 교부하고, 기술자격증에는 그 변경된 사항을 기재하여 교부하여야 한다. <개정 2006. 8. 3.>

제62조(등록의 취소 등) ①법 제16조제5항의 규정에 의한 탱크시험자의 등록취소 및 업무정지의 기준은 별표 2와 같다.

②시ㆍ도지사는 법 제16조제2항에 따라 탱크시험자의 등록을 받거나 법 제16조제5항에 따라 등록의 취소 또는 업무의 정지를 한 때에는 이를 특별시ㆍ통합특별시ㆍ광역시ㆍ특별자치시ㆍ도 또는 특별자치도(이하 "시ㆍ도"라 한다)의 공보에 공고해야 한다.<개정 2016. 1. 22., 2026. 7. 1.>

③시ㆍ도지사는 탱크시험자의 등록을 취소한 때에는 등록증을 회수하여야 한다.

제7장 예방규정

제63조(예방규정의 작성 등) ①법 제17조제1항에 따라 영 제15조제1항 각 호의 어느 하나에 해당하는 제조소등의 관계인은 다음 각 호의 사항이 포함된 예방규정을 작성하여야 한다. <개정 2015. 7. 17., 2024. 7. 2.>

1. 위험물의 안전관리업무를 담당하는 자의 직무 및 조직에 관한 사항
2. 안전관리자가 여행ㆍ질병 등으로 인하여 그 직무를 수행할 수 없을 경우 그 직무의 대리자에 관한 사항
3. 영 제18조의 규정에 의하여 자체소방대를 설치하여야 하는 경우에는 자체소방대의 편성과 화학소방자동차의 배치에 관한 사항
4. 위험물의 안전에 관계된 작업에 종사하는 자에 대한 안전교육 및 훈련에 관한 사항
5. 위험물시설 및 작업장에 대한 안전순찰에 관한 사항
6. 위험물시설ㆍ소방시설 그 밖의 관련시설에 대한 점검 및 정비에 관한 사항
7. 위험물시설의 운전 또는 조작에 관한 사항
8. 위험물 취급작업의 기준에 관한 사항
9. 이송취급소에 있어서는 배관공사 현장책임자의 조건 등 배관공사 현장에 대한 감독체제에 관한 사항과 배관주위에 있는 이송취급소 시설 외의 공사를 하는 경우 배관의 안전확보에 관한 사항
10. 재난 그 밖의 비상시의 경우에 취하여야 하는 조치에 관한 사항
11. 위험물의 안전에 관한 기록에 관한 사항
12. 제조소등의 위치ㆍ구조 및 설비를 명시한 서류와 도면의 정비에 관한 사항
13. 그 밖에 위험물의 안전관리에 관하여 필요한 사항

②예방규정은 「산업안전보건법」 제25조에 따른 안전보건관리규정, 같은 법 제44조에 따른 공정안전보고서 또는 「화학물질관리법」 제23조에 따른 화학사고예방관리계획서와 통합하

여 작성할 수 있다.<개정 2005. 5. 26., 2020. 10. 12., 2024. 12. 31.>

③영 제15조제1항 각 호의 어느 하나에 해당하는 제조소등의 관계인은 예방규정을 제정하거나 변경한 경우에는 별지 제39호서식의 예방규정제출서에 제정 또는 변경한 예방규정 1부를 첨부하여 시ㆍ도지사 또는 소방서장에게 제출하여야 한다.<개정 2009. 9. 15., 2024. 7. 2.>

제63조의2(예방규정의 이행 실태 평가) ① 법 제17조제4항에 따른 예방규정의 이행 실태 평가는 다음 각 호의 구분에 따라 실시한다.

1. 최초평가: 법 제17조제1항 전단에 따라 예방규정을 최초로 제출한 날부터 3년이 되는 날이 속하는 연도에 실시
2. 정기평가: 최초평가 또는 직전 정기평가를 실시한 날을 기준으로 4년마다 실시. 다만, 제3호에 따라 수시평가를 실시한 경우에는 수시평가를 실시한 날을 기준으로 4년마다 실시한다.
3. 수시평가: 위험물의 누출ㆍ화재ㆍ폭발 등의 사고가 발생한 경우 소방청장이 제조소등의 관계인 또는 종업원의 예방규정 준수 여부를 평가할 필요가 있다고 인정하는 경우에 실시

② 소방청장은 제1항에 따른 평가를 실시하는 경우 영 제15조제2항 후단에 따라 제조소등의 위험성 등을 고려하여 서면점검 또는 현장검사의 방법으로 실시할 수 있다. 이 경우 현장검사는 소방청장이 정하여 고시하는 고위험군의 제조소등에 대하여만 실시한다.

③ 소방청장은 제1항에 따른 평가를 실시하는 경우 평가실시일 30일 전까지(제1항제3호의 경우에는 7일 전까지를 말한다) 제조소등의 관계인에게 평가실시일, 평가항목 및 세부 평가일정에 관한 사항을 통보해야 한다.

④ 제1항에 따른 평가는 제63조제1항 각 호에 따른 예방규정의 세부항목에 대하여 실시한다. 다만, 평가실시일부터 직전 1년 동안 「산업안전보건법」 제46조제4항에 따른 공정안전보고서의 이행 상태 평가 또는 「화학물질관리법」 제23조의2제2항에 따른 화학사고예방관리계획서의 이행 여부 점검을 받은 경우로서 해당 평가 또는 점검 항목과 중복되는 항목이 있는 경우에는 해당 항목에 대한 평가를 면제할 수 있다.

⑤ 소방청장은 제1항부터 제4항까지의 규정에 따라 예방규정의 이행 실태 평가를 완료한 때에는 그 결과를 해당 제조소등의 관계인에게 통보해야 한다. 이 경우 소방청장은 제조소등의 관계인에게 화재예방과 화재 등 재해발생시 비상조치의 효율적 수행을 위하여 필요한 조치 등의 이행을 권고할 수 있다.

⑥ 제1항부터 제5항까지에서 규정한 사항 외에 예방규정의 이행 실태 평가의 내용ㆍ절차ㆍ방법 등에 관하여 필요한 사항은 소방청장이 정하여 고시한다.

[본조신설 2024. 7. 2.]

제8장 정기점검

제64조(정기점검의 횟수) 법 제18조제1항의 규정에 의하여 제조소등의 관계인은 당해 제조소등에 대하여 연 1회 이상 정기점검을 실시하여야 한다.

제65조(특정ㆍ준특정옥외탱크저장소의 정기점검) ①법 제18조제1항에 따라 옥외탱크저장소 중 저장 또는 취급하는 액체위험물의 최대수량이 50만리터 이상인 것(이하 "특정ㆍ준특정옥외탱크저장소"라 한다)에 대해서는 제64조에 따른 정기점검 외에 다음 각 호의 어느 하나에 해당하는 기간 이내에 1회 이상 특정ㆍ준특정옥외저장탱크(특정ㆍ준특정옥외탱크저장소의 탱크)의 구조 등에 관한 안전점검(이하 "구조안전점검"이라 한다)을 해야 한다. 다만, 해당 기간 이내에 특정ㆍ준특정옥외저장탱크의 사용중단 등으로 구조안전점검을 실시하기가 곤란한 경우에는 별지 제39호의2서식에 따라 관할소방서장에게 구조안전점검의 실시기간 연장신청(전자문서에 의한 신청을 포함한다)을 할 수 있으며, 그 신청을 받은 소방서장은 1년(특정ㆍ준특정옥외저장탱크의 사용을 중지한 경우에는 사용중지기간)의 범위에서 실시기간을 연장할 수 있다. <개정 2005. 5. 26., 2008. 12. 18., 2017. 12. 29., 2020. 10. 12., 2021. 7. 13.>

1. 특정ㆍ준특정옥외탱크저장소의 설치허가에 따른 완공검사합격확인증을 발급받은 날부터 12년
2. 제70조제1항제1호에 따른 최근의 정밀정기검사를 받은 날부터 11년
3. 제2항에 따라 특정ㆍ준특정옥외저장탱크에 안전조치를 한 후 제71조제2항에 따라 구조안전점검시기 연장신청을 하여 해당 안전조치가 적정한 것으로 인정받은 경우에는 제70조제1항제1호에 따른 최근의 정밀정기검사를 받은 날부터 13년

②제1항제3호에 따른 특정ㆍ준특정옥외저장탱크의 안전조치는 특정ㆍ준특정옥외저장탱크의 부식 등에 대한 안전성을 확보하는 데 필요한 다음 각 호의 어느 하나의 조치로 한다.<개정 2017. 12. 29., 2021. 7. 13.>

1. 특정ㆍ준특정옥외저장탱크의 부식방지 등을 위한 다음 각 목의 조치
   가. 특정ㆍ준특정옥외저장탱크의 내부의 부식을 방지하기 위한 코팅[유리입자(글래스플레이크)코팅 또는 유리섬유강화플라스틱 라이닝(lining: 침식 및 부식 방지를 위해 재료의 접촉면에 약품재 등을 대는 일)에 한한다] 또는 이와 동등 이상의 조치
   나. 특정ㆍ준특정옥외저장탱크의 애뉼러 판(annular plate) 및 밑판 외면의 부식을 방지하는 조치
   다. 특정ㆍ준특정옥외저장탱크의 애뉼러 판 및 밑판의 두께가 적정하게 유지되도록 하는 조치
   라. 특정ㆍ준특정옥외저장탱크에 구조상의 영향을 줄 우려가 있는 보수를 하지 아니하거나 변형이 없도록 하는 조치
   마. 구조물이 현저히 불균형하게 가라앉는 현상(이하 "부등침하"라 한다)이 없도록 하는 조치
   바. 지반이 충분한 지지력을 확보하는 동시에 침하에 대하여 충분한 안전성을 확보하는 조치
   사. 특정ㆍ준특정옥외저장탱크의 유지관리체제의 적정 유지
2. 위험물의 저장관리 등에 관한 다음 각 목의 조치
   가. 부식의 발생에 영향을 주는 물 등의 성분의 적절한 관리

나. 특정ㆍ준특정옥외저장탱크에 대하여 현저한 부식성이 있는 위험물을 저장하지 아니하도록 하는 조치
다. 부식의 발생에 현저한 영향을 미치는 저장조건의 변경을 하지 아니하도록 하는 조치
라. 특정ㆍ준특정옥외저장탱크의 애뉼러 판 및 밑판의 부식율(애뉼러 판 및 밑판이 부식에 의하여 감소한 값을 판의 경과연수로 나누어 얻은 값)이 연간 0.05밀리미터 이하일 것
마. 특정ㆍ준특정옥외저장탱크의 애뉼러 판 및 밑판 외면의 부식을 방지하는 조치
바. 특정ㆍ준특정옥외저장탱크의 애뉼러 판 및 밑판의 두께가 적정하게 유지되도록 하는 조치
사. 특정ㆍ준특정옥외저장탱크에 구조상의 영향을 줄 우려가 있는 보수를 하지 아니하거나 변형이 없도록 하는 조치
아. 현저한 부등침하가 없도록 하는 조치
자. 지반이 충분한 지지력을 확보하는 동시에 침하에 대하여 충분한 안전성을 확보하는 조치
차. 특정ㆍ준특정옥외저장탱크의 유지관리체제의 적정 유지

③제1항제3호의 규정에 의한 신청은 별지 제40호서식 또는 별지 제41호서식의 신청서에 의한다.

[제목개정 2017. 12. 29.]

제66조(정기점검의 내용 등) 제조소등의 위치ㆍ구조 및 설비가 법 제5조제4항의 기술기준에 적합한지를 점검하는데 필요한 정기점검의 내용ㆍ방법 등에 관한 기술상의 기준과 그 밖의 점검에 관하여 필요한 사항은 소방청장이 정하여 고시한다. <개정 2014. 11. 19., 2017. 7. 26.>

제67조(정기점검의 실시자) ①제조소등의 관계인은 법 제18조제1항의 규정에 의하여 당해 제조소등의 정기점검을 안전관리자(제65조의 규정에 의한 정기점검에 있어서는 제66조의 규정에 의하여 소방청장이 정하여 고시하는 점검방법에 관한 지식 및 기능이 있는 자에 한한다) 또는 위험물운송자(이동탱크저장소의 경우에 한한다)로 하여금 실시하도록 하여야 한다. 이 경우 옥외탱크저장소에 대한 구조안전점검을 위험물안전관리자가 직접 실시하는 경우에는 점검에 필요한 영 별표 7의 인력 및 장비를 갖춘 후 이를 실시하여야 한다. <개정 2005. 5. 26., 2014. 11. 19., 2017. 7. 26.>

②제1항에도 불구하고 제조소등의 관계인은 안전관리대행기관(제65조에 따른 특정ㆍ준특정옥외탱크저장소의 정기점검은 제외한다) 또는 탱크시험자에게 정기점검을 의뢰하여 실시할 수 있다. 이 경우 해당 제조소등의 안전관리자는 안전관리대행기관 또는 탱크시험자의 점검현장에 참관해야 한다.<개정 2009. 3. 17., 2017. 12. 29., 2021. 7. 13.>

제68조(정기점검의 기록ㆍ유지) ①법 제18조제1항에 따라 제조소등의 관계인은 정기점검 후 다음 각 호의 사항을 기록해야 한다. <개정 2021. 7. 13.>

1. 점검을 실시한 제조소등의 명칭
2. 점검의 방법 및 결과

3. 점검연월일
4. 점검을 한 안전관리자 또는 점검을 한 탱크시험자와 점검에 참관한 안전관리자의 성명

②제1항의 규정에 의한 정기점검기록은 다음 각호의 구분에 의한 기간 동안 이를 보존하여야 한다.

1. 제65조제1항의 규정에 의한 옥외저장탱크의 구조안전점검에 관한 기록 : 25년(동항제3호에 규정한 기간의 적용을 받는 경우에는 30년)
2. 제1호에 해당하지 아니하는 정기점검의 기록 : 3년

제69조(정기점검의 의뢰 등) ①제조소등의 관계인은 법 제18조제1항의 정기점검을 제67조제2항의 규정에 의하여 탱크시험자에게 실시하게 하는 경우에는 별지 제42호서식의 정기점검의뢰서를 탱크시험자에게 제출하여야 한다.

②탱크시험자는 정기점검을 실시한 결과 그 탱크 등의 유지관리상황이 적합하다고 인정되는 때에는 점검을 완료한 날부터 10일 이내에 별지 제43호서식의 정기점검결과서에 위험물탱크안전성능시험자등록증 사본 및 시험성적서를 첨부하여 제조소등의 관계인에게 교부하고, 적합하지 아니한 경우에는 개선하여야 하는 사항을 통보하여야 한다.

③제2항의 규정에 의하여 개선하여야 하는 사항을 통보 받은 제조소등의 관계인은 이를 개선한 후 다시 점검을 의뢰하여야 한다. 이 경우 탱크시험자는 정기점검결과서에 개선하게 한 사항(탱크시험자가 직접 보수한 경우에는 그 보수한 사항을 포함한다)을 기재하여야 한다.

④탱크시험자는 제2항의 규정에 의한 정기점검결과서를 교부한 때에는 그 내용을 정기점검대장에 기록하고 이를 제68조제2항 각호의 규정에 의한 기간동안 보관하여야 한다.

제9장 정기검사

제70조(정기검사의 시기) ① 법 제18조제3항에 따른 정기검사(이하 “정기검사”라 한다)를 받아야 하는 특정ㆍ준특정옥외탱크저장소의 관계인은 다음 각 호의 구분에 따라 정밀정기검사 및 중간정기검사를 받아야 한다. 다만, 재난 그 밖의 비상사태의 발생, 안전유지상의 필요 또는 사용상황 등의 변경으로 해당 시기에 정기검사를 실시하는 것이 적당하지 않다고 인정되는 때에는 소방서장의 직권 또는 관계인의 신청에 따라 소방서장이 따로 지정하는 시기에 정기검사를 받을 수 있다. <개정 2009. 3. 17., 2017. 12. 29., 2020. 10. 12., 2021. 7. 13., 2021. 10. 21.>

1. 정밀정기검사 : 다음 각 목의 어느 하나에 해당하는 기간 내에 1회
   가. 특정ㆍ준특정옥외탱크저장소의 설치허가에 따른 완공검사합격확인증을 발급받은 날부터 12년
   나. 최근의 정밀정기검사를 받은 날부터 11년
2. 중간정기검사 : 다음 각 목의 어느 하나에 해당하는 기간 내에 1회
   가. 특정ㆍ준특정옥외탱크저장소의 설치허가에 따른 완공검사합격확인증을 발급받은 날부터 4년

나. 최근의 정밀정기검사 또는 중간정기검사를 받은 날부터 4년

② 삭제<2009. 3. 17.>

③제1항제1호에 따른 정밀정기검사(이하 “정밀정기검사”라 한다)를 받아야 하는 특정·준특정옥외탱크저장소의 관계인은 제1항에도 불구하고 정밀정기검사를 제65조제1항에 따른 구조안전점검을 실시하는 때에 함께 받을 수 있다.<개정 2017. 12. 29., 2020. 10. 12.>

제71조(정기검사의 신청 등) ①정기검사를 받아야 하는 특정·준특정옥외탱크저장소의 관계인은 별지 제44호서식의 신청서(전자문서로 된 신청서를 포함한다)에 다음 각 호의 서류(전자문서를 포함한다)를 첨부하여 기술원에 제출하고 별표 25 제8호에 따른 수수료를 기술원에 납부해야 한다. 다만, 제2호 및 제4호의 서류는 정기검사를 실시하는 때에 제출할 수 있다.

<개정 2005. 5. 26., 2007. 12. 3., 2008. 12. 18., 2017. 12. 29., 2020. 10. 12., 2021. 7. 13.>

1. 별지 제5호서식의 구조설비명세표
2. 제조소등의 위치·구조 및 설비에 관한 도면
3. 완공검사합격확인증
4. 밑판, 옆판, 지붕판 및 개구부의 보수이력에 관한 서류

②제65조제1항제3호에 따른 기간 이내에 구조안전점검을 받으려는 자는 별지 제40호서식 또는 별지 제41호서식의 신청서(전자문서로 된 신청서를 포함한다)를 제1항 각 호 외의 부분 본문에 따라 정기검사를 신청하는 때에 함께 기술원에 제출해야 한다.<개정 2005. 5. 26., 2020. 10. 12.>

③제70조제1항 각 호 외의 부분 단서에 따라 정기검사 시기를 변경하려는 자는 별지 제45호서식의 신청서(전자문서로 된 신청서를 포함한다)에 정기검사 시기의 변경을 필요로 하는 사유를 기재한 서류(전자문서를 포함한다)를 첨부하여 소방서장에게 제출해야 한다.<개정 2005. 5. 26., 2020. 10. 12.>

④ 기술원은 제72조제4항의 소방청장이 정하여 고시하는 기준에 따라 정기검사를 실시한 결과 다음 각 호의 구분에 따른 사항이 적합하다고 인정되면 검사종료일부터 10일 이내에 별지 제46호서식의 정기검사합격확인증을 관계인에게 발급하고, 그 결과보고서를 작성하여 소방서장에게 제출해야 한다.<개정 2020. 10. 12., 2021. 7. 13.>

1. 정밀정기검사 대상인 경우: 특정·준특정옥외저장탱크에 대한 다음 각 목의 사항
   가. 수직도·수평도에 관한 사항(지중탱크에 대한 것은 제외한다)
   나. 밑판(지중탱크의 경우에는 누액방지판을 말한다)의 두께에 관한 사항
   다. 용접부에 관한 사항
   라. 구조·설비의 외관에 관한 사항
2. 제70조제1항제2호에 따른 중간정기검사 대상인 경우: 특정·준특정옥외저장탱크의 구조·설비의 외관에 관한 사항

⑤기술원은 정기검사를 실시한 결과 부적합한 경우에는 개선해야 하는 사항을 신청자 및 소방서장에게 통보하고 개선할 사항을 통보받은 관계인은 개선을 완료한 후 별지 제44호서식의 신청서를 기술원에 다시 제출해야 한다.<개정 2008. 12. 18., 2020. 10. 12., 2024. 5. 20.>

⑥정기검사를 받은 제조소등의 관계인과 정기검사를 실시한 기술원은 정기검사합격확인증 등 정기검사에 관한 서류를 해당 제조소등에 대한 차기 정기검사시까지 보관해야 한다.<개정 2008. 12. 18., 2020. 10. 12., 2021. 7. 13.>

제72조(정기검사의 방법 등) ①정기검사는 특정ㆍ준특정옥외탱크저장소의 위치ㆍ구조 및 설비의 특성을 고려하여 안전성 확인에 적합한 검사방법으로 실시해야 한다. <개정 2017. 12. 29., 2021. 7. 13.>

②특정ㆍ준특정옥외탱크저장소의 관계인이 제65조제1항에 따른 구조안전점검 시에 제71조제4항제1호 각 목에 따른 사항을 미리 점검한 후에 정밀정기검사를 신청하는 때에는 그 사항에 대한 정밀정기검사는 전체의 검사범위 중 임의의 부위를 발췌하여 검사하는 방법으로 실시한다.<개정 2017. 12. 29., 2020. 10. 12.>

③특정옥외탱크저장소의 변경허가에 따른 탱크안전성능검사를 하는 때에 정밀정기검사를 같이 실시하는 경우 검사범위가 중복되면 해당 검사범위에 대한 어느 하나의 검사를 생략한다. <개정 2020. 10. 12.>

④제1항부터 제3항까지의 규정에 따른 검사방법과 판정기준 그 밖의 정기검사의 실시에 관하여 필요한 사항은 소방청장이 정하여 고시한다.<개정 2014. 11. 19., 2017. 7. 26., 2020. 10. 12.>

제10장 자체소방대

제73조(자체소방대의 설치 제외대상인 일반취급소) 영 제18조제1항제1호 단서에서 “행정안전부령으로 정하는 일반취급소”란 다음 각 호의 어느 하나에 해당하는 일반취급소를 말한다. <개정 2005. 5. 26., 2006. 8. 3., 2009. 3. 17., 2013. 3. 23., 2014. 11. 19., 2017. 7. 26., 2020. 10. 12.>

1. 보일러, 버너 그 밖에 이와 유사한 장치로 위험물을 소비하는 일반취급소
2. 이동저장탱크 그 밖에 이와 유사한 것에 위험물을 주입하는 일반취급소
3. 용기에 위험물을 옮겨 담는 일반취급소
4. 유압장치, 윤활유순환장치 그 밖에 이와 유사한 장치로 위험물을 취급하는 일반취급소
5. 「광산안전법」의 적용을 받는 일반취급소

제74조(자체소방대 편성의 특례) 영 제18조제3항 단서의 규정에 의하여 2 이상의 사업소가 상호응원에 관한 협정을 체결하고 있는 경우에는 당해 모든 사업소를 하나의 사업소로 보고 제조소 또는 취급소에서 취급하는 제4류 위험물을 합산한 양을 하나의 사업소에서 취급하는 제4류 위험물의 최대수량으로 간주하여 동항 본문의 규정에 의한 화학소방자동차의 대수 및 자체소방대원을 정할 수 있다. 이 경우 상호응원에 관한 협정을 체결하고 있는 각 사업소의 자체소방대에는 영 제18조제3항 본문의 규정에 의한 화학소방차 대수의 2분의 1 이상의 대수와 화학소방자동차마다5인 이상의 자체소방대원을 두어야 한다.

제75조(화학소방차의 기준 등) ①영 별표 8 비고의 규정에 의하여 화학소방자동차(내폭화학차 및 제독차를 포함한다)에 갖추어야 하는 소화능력 및 설비의 기준은 별표 23과 같다.

②포수용액을 방사하는 화학소방자동차의 대수는 영 제18조제3항의 규정에 의한 화학소방자동차의 대수의 3분의 2 이상으로 하여야 한다.

제11장 질문ㆍ검사 등

제76조(소방검사서) 법 제22조제1항의 규정에 의한 출입ㆍ검사 등을 행하는 관계공무원은 법 또는 법에 근거한 명령 또는 조례의 규정에 적합하지 아니한 사항을 발견한 때에는 그 내용을 기재한 별지 제47호서식의 위험물제조소등 소방검사서의 사본을 검사현장에서 제조소등의 관계인에게 교부하여야 한다. 다만, 도로상에서 주행중인 이동탱크저장소를 정지시켜 검사를 한 경우에는 그러하지 아니하다.

제77조(이동탱크저장소에 관한 통보사항) 시ㆍ도지사, 소방본부장 또는 소방서장은 법 제26조제3항의 규정에 의하여 이동탱크저장소의 관계인에 대하여 위험물의 저장 또는 취급기준 준수명령을 한 때에는 다음 각호의 사항을 당해 이동탱크저장소의 허가를 한 소방서장에게 통보하여야 한다.

1. 명령을 한 시ㆍ도지사, 소방본부장 또는 소방서장
2. 명령을 받은 자의 성명ㆍ명칭 및 주소
3. 명령에 관계된 이동탱크저장소의 설치자, 상치장소 및 설치 또는 변경의 허가번호
4. 위반내용
5. 명령의 내용 및 그 이행사항
6. 그 밖에 명령을 한 시ㆍ도지사, 소방본부장 또는 소방서장이 통보할 필요가 있다고 인정하는 사항

제12장 보칙

제78조(안전교육) ① 안전교육은 법 제28조제1항 및 영 제20조 각 호의 사람을 대상으로 하는 교육(이하 “ 실무교육 ” 이라 한다)과 영 제22조제1항제1호가목ㆍ나목의 사람을 대상으로 하는 교육(이하 “ 강습교육 ” 이라 한다)으로 구분한다. <개정 2024. 5. 20.>

②제1항에 따른 안전교육의 과정ㆍ기간과 그 밖의 교육의 실시에 관한 사항은 별표 24와 같다.<개정 2024. 5. 20.>

③ 기술원 또는 「소방기본법」 제40조에 따른 한국소방안전원(이하 “ 안전원 ” 이라 한다)은 매년 교육실시계획을 수립하여 교육을 실시하는 해의 전년도 말까지 소방청장의 승인을 받아야 하고, 해당 연도 교육실시결과를 교육을 실시한 해의 다음 연도 1월 31일까지 소방청장에게 보고하여야 한다.<개정 2016. 8. 2., 2017. 7. 26., 2019. 1. 3.>

④소방본부장은 매년 10월말까지 관할구역 안의 실무교육대상자 현황을 안전원에 통보하고 관할구역 안에서 안전원이 실시하는 안전교육에 관하여 지도ㆍ감독하여야 한다.<개정 2019. 1. 3.>

제79조(수수료 등) ①법 제31조의 규정에 의한 수수료 및 교육비는 별표 25와 같다.

②제1항의 규정에 의한 수수료 또는 교육비는 당해 허가 등의 신청 또는 신고시에 당해 허가 등의 업무를 직접 행하는 기관에 납부하되, 시ㆍ도지사 또는 소방서장에게 납부하는 수수료는 당해 시ㆍ도의 수입증지로 납부하여야 한다. 다만, 시ㆍ도지사 또는 소방서장은 정보통신망을 이용하여 전자화폐ㆍ전자결제 등의 방법으로 이를 납부하게 할 수 있다.

제80조(규제의 재검토) 소방청장은 제63조의2에 따른 예방규정의 이행 실태에 대한 평가방법 등에 대하여 2025년 1월 1일을 기준으로 5년마다(매 5년이 되는 해의 1월 1일 전까지를 말한다) 그 타당성을 검토하여 개선 등의 조치를 해야 한다.

[본조신설 2024. 7. 2.]

부칙 <제242호,2004. 7. 7.>

제1조 (시행일) 이 규칙은 공포한 날부터 시행한다.

제2조 (종전에 설치된 석유판매취급소의 시설기준 적용에 관한 특례) ①이 규칙 시행당시 종전의 소방법에 의하여 설치된 석유판매취급소로서 옥내탱크저장시설을 둔 석유판매취급소는 이 규칙 별표 16 Ⅶ의 규정에 의한 옮겨 담는 일반취급소로 허가받은 것으로 본다.

②시ㆍ도지사, 소방본부장 또는 소방서장은 종전 소방법에 의하여 설치된 석유판매취급소의 설비 중 위험물을 이동저장탱크에 옮겨 담는 작업을 하는 취급소가 이 규칙에 의한 일반취급소의 기준에 적합하지 아니하여 화재예방상 그 위치ㆍ구조 또는 설비의 수리ㆍ개조 또는 이전이 필요하다고 인정하는 때에는 법 제14조제2항의 규정에 의하여 필요한 명령을 할 수 있다.

제3조 (제조소등의 최초의 정기점검에 관한 특례) 이 규칙 시행 당시 종전의 소방법에 의하여 설치허가를 받은 제조소등의 관계인은 제64조 본문의 규정에 불구하고 당해 제조소등에 대한 최초의 정기점검을 2005년 5월 29일까지 실시하여야 한다.

제4조 (특정옥외탱크저장소의 구조안전점검 및 정기검사에 대한 특례) ①내무부령 제667호 소방법시행규칙중개정령(1995ㆍ12ㆍ29 개정) 제10조의4제1항의 규정에 의하여 누설점검을 실시한 특정옥외탱크저장소에 대한 최초의 구조안전점검 및 정기검사는 당해 누설점검을 실시한 날부터 7년 이내에 실시하여야 한다.

②종전의 소방법 제17조의2 및 동법시행규칙 제10조의5의 규정에 의한 구조안전점검(이하 이 항에서 "종전의 구조안전점검"이라 한다)을 실시한 특정옥외탱크저장소에 대한 이 규칙에 의한 최초의 구조안전점검은 종전의 구조안전점검에 합격한 날(종전의 소방법시행규칙에 의하여 점검시기를 연장하여 실시한 경우에는 연장하기 전의 점검시기. 이하 이 항에서 같다)부터 11년 이내에 실시하여야 하고, 최초의 정기검사는 종전의 구조안전점검에 합격한 날부터 10년이 되는 날의 전후 1년 이내에 받아야 한다.

③제1항 및 제2항의 규정에 의한 구조안전점검의 실시기간 연장은 제65조제1항 단서의 규정에 의한다.

④제1항 및 제2항이 규정에 의한 정기검사시기의 변경은 제70조제1항 단서 및 동조 제3항의 규정에 의한다.

제5조 (특정옥외탱크저장소의 최초의 정기검사에 관한 특례) 이 규칙 시행 당시 종전의 소방법에 의하여 설치허가를 받은 특정옥외탱크저장소의 관계인은 당해 특정옥외탱크저장소에 대한 최초의 정기검사를 완공검사에 합격한 날부터 12년 이내에 받아야 한다.

제6조 (완공검사필증의 교부에 관한 경과조치) 이 규칙 시행당시 종전의 소방법에 의하여 제조소등을 설치하고 있는 자는 2004년 12월 31일까지 종전의 제조소등의 설치허가증을 반납하고 별지 제24호서식 또는 별지 제25호서식의 완공검사필증을 교부받아야 한다.

제7조 (종전에 설치된 지중탱크가 있는 옥외탱크저장소에 관한 경과조치) ①이 규칙 시행 당시 이미 설치된 제30조 및 별표 6 XII의 규정에 의한 지중탱크가 있는 옥외탱크저장소의 관계인은 당해 옥외탱크저장소의 설치현황 및 유지관리에 관한 시설관리계획서를 2004년 12월 31일까지 당해 옥외탱크저장소의 설치장소를 관할하는
소방서장에게 제출하여야 한다.

②제1항의 규정에 의한 옥외탱크저장소의 관계인이 당해 옥외탱크저장소의 설치현황 및 유지관리에 관한 시설관리계획서를 제출한 경우에는 법 제6조제1항의 규정에 의한 허가 및 법 제9조의 규정에 의한 완공검사를 받은 것으로 본다.

제8조 (안전교육에 관한 경과조치) 이 규칙 시행 당시 종전의 소방법 제20조제1항 단서의 규정에 의하여 위험물취급에 관한 교육을 받은 자는 이 규칙에 의한 위험물운송자 강습교육을 받은 것으로 본다.

제9조 (안전관리대행기관에 관한 경과조치) 이 규칙 시행 당시 종전의 소방법시행규칙의 규정에 의하여 안전관리대행기관으로 지정을 받은 자는 이 규칙 제57조의 규정에 의하여 안전관리대행기관으로 지정을 받은 것으로 본다.

제10조 (다른 법령과의 관계) 이 규칙 시행 당시 다른 법령에서 종전의 소방법시행규칙 또는 소방기술기준에관한규칙 또는 그 규정을 인용하고 있는 경우 이 규칙 가운데 그에 해당하는 규정이 있는 때에는 종전의 규정에 갈음하여 이 규칙 또는 이 규칙의 해당 규정을 인용한 것으로 본다.

부칙 <제283호,2005. 5. 26.>

이 규칙은 공포한 날부터 시행한다.

부칙 <제340호,2006. 8. 3.>

이 규칙은 공포한 날부터 시행한다.

부칙 <제405호,2007. 12. 3.>

이 규칙은 공포한 날부터 시행한다.

부칙 <제407호,2007. 12. 13.>(행정정보 공동이용 확대를 위한 지방자치단체를 당사자로 하는 계약에 관한 법률 시행규칙 등 일부개정령)

이 규칙은 공포한 날부터 시행한다.

부칙 <제47호,2008. 12. 18.>(소방산업의 진흥에 관한 법률 시행규칙)

제1조(시행일) 이 규칙은 공포한 날부터 시행한다.

제2조(다른 법령의 개정) ① 부터 ④ 까지 생략

⑤ 위험물안전관리법 시행규칙 일부를 다음과 같이 개정한다.

제6조제10호 중 " 「소방기본법」 제45조의 규정에 의한 한국소방검정공사(이하 "공사"라 한다)가 "를 " 「소방산업의 진흥에 관한 법률」 제14조에 따른 한국소방산업기술원(이하 "기술원"이라 한다)이 "로, " 공사 "를 " 기술원 "으로 한다.

제9조제1항 각 호 외의 부분 본문, 제16조, 제18조제1항 본문 및 같은 조 제2항, 제19조제1항 각 호 외의 부분 본문, 제51조제2항 본문, 제65조제1항제3호, 제71조제1항 각 호 외의 부분 본문 및 제78조제3항 중 " 공사 "를 각각 " 기술원 "으로 한다.

제9조제2항 각 호 외의 부분, 제12조제5항, 제13조제2항, 제14조제2항, 제15조제2항, 제18조제5항, 제19조제2항, 제51조제3항, 제71조제4항 및 제6항 중 " 공사는 "을 각각 " 기술원은 "으로 한다.

제19조제1항제2호 중 " 공사 "를 " 기술원 "으로, " 공사가 "를 " 기술원이 "로 하고, 제20조제4호나목 및 다목 중 " 공사가 "를 각각 " 기술원이 "로 하며, 제51조제4항 중 " 공사의 사장 "을 " 기술원의 원장 "으로 하고, 제60조제1항제4호 중 " 공사로부터 "를 " 기술원으로부터 "로 하며, 제71조제5항 중 " 공사는 "을 " 기술원은 "으로, " 공사 "를 " 기술원 "으로 한다.

별표 24 제1호 실무교육의 교육기관란, 같은 별표 제2호나목, 같은 별표 제4호 및 제5호 중 " 공사 "를 각각 " 기술원 "으로 하고, 별표 25 제4호 각 목 외의 부분 단서 중 " 공사가 "를 " 기술원이 "로 한다.

별지 제1호서식 비고란의 제7호가목 중 " 「소방기본법」 제45조에 따른 한국소방검정공사가 "를 " 「소방산업의 진흥에 관한 법률」 제14조에 따른 한국소방산업기술원이 "로 하고, 같은 서식 첨부서류란의 제9호 중 " 소방기본법 제45조의 규정에 의한 한국소방검정공사가 "를 " 「소방산업의 진흥에 관한 법률」 제14조에 따른 한국소방산업기술원이 "로, " 공사 "를 " 기술원 "으로 하며, 별지 제16호서식 비고란의 제8호가목 중 " 「소방기본법」 제45조에 따른 한국소방검정공사가 "를 " 「소방산업의 진흥에 관한 법률」 제14조에 따른 한국소방산업기술원이 "로 하고, 같은 서식 첨부서류란의 제10호 중 " 소방기본법 제45조의 규

정에 의한 한국소방검정공사가 ”를 “ 「소방산업의 진흥에 관한 법률」제14조에 따른 한국소방산업기술원이 ”로, “ 공사 ”를 “ 기술원 ”으로 한다.

별지 제17호의2서식 뒤쪽의 처리기관란, 별지 제18호서식 뒤쪽의 처리기관란, 별지 제20호서식 뒤쪽의 처리기관란, 별지 제22호서식 뒤쪽의 처리기관란, 별지 제30호서식 뒤쪽의 처리기관란, 별지 제40호서식 뒤쪽의 처리기관란, 별지 제41호서식 뒤쪽의 처리기관란, 별지 제44호서식 뒤쪽의 처리기관란 중 “ 한국소방검정공사 ”를 각각 “ 한국소방산업기술원 ”으로 한다.

별지 제21호서식, 별지제24호서식, 별지 제31호서식 및 별지 제46호서식 중 “ 한국소방검정공사사장 ”을 각각 “ 한국소방산업기술원장 ”으로 한다.

부칙 <제70호,2009. 3. 17.>

제1조(시행일) 이 규칙은 공포한 날부터 시행한다.

제2조(적용례) 별표 8 Ⅰ제6호 및 제16호의 개정규정은 이 규칙 시행 후 최초로 위험물안전관리법 제6조제1항에 따른 허가를 신청하는 것부터 적용한다.

부칙 <제105호,2009. 9. 15.>

이 규칙은 공포한 날부터 시행한다.

부칙 <제170호,2010. 11. 8.>

이 규칙은 공포한 날부터 시행한다.

부칙 <제297호,2012. 5. 31.>(개인정보 보호를 위한 공공기록물 관리에 관한 법률 시행규칙 등 일부개정령)

제1조(시행일) 이 규칙은 공포한 날부터 시행한다.

제2조(서식 개정에 관한 경과조치) 이 규칙 시행 당시 종전의 규정에 따른 서식은 2012년 8월 31일까지 이 규칙에 따른 서식과 함께 사용할 수 있다.

부칙 <제345호,2013. 2. 5.>

제1조(시행일) 이 규칙은 공포한 날부터 시행한다.

제2조(제조소등의 변경허가 대상 확대에 따른 적용례) 별표 1의2의 개정규정은 이 규칙 시행 후 제조소등의 위치ㆍ구조 또는 설비를 변경하려는 경우부터 적용한다.

제3조(옥외탱크저장소 등의 위치ㆍ구조 및 설비의 기준 등 변경에 따른 적용례) 별표 6, 별표 13 및 별표 18의 개정규정은 이 규칙 시행 후 법 제6조제1항에 따라 설치허가 또는 변경허가를 신청하는 경우부터 적용한다.

제4조(탱크시험자의 기술인력에 대한 안전교육에 관한 적용례) 별표 24의 개정규정은 이 규칙 시행 후 새로이 탱크시험자의 기술인력이 되는 사람부터 적용한다.

부칙 <제3호,2013. 3. 23.>(소방방재청과 그 소속기관 직제 시행규칙)

제1조(시행일) 이 규칙은 공포한 날부터 시행한다.

제2조 생략

제3조(다른 법령의 개정) ①부터 ⑦까지 생략

⑧ 위험물안전관리법 시행규칙 일부를 다음과 같이 개정한다.

제3조제1항 각 호 외의 부분, 같은 조 제2항, 같은 조 제3항 각 호 외의 부분, 같은 조 제4항, 제8조, 제11조제1항, 같은 조 제2항 각 호 외의 부분, 제12조제1항부터 제4항까지, 제13조제1항 각 호 외의 부분, 제14조제1항 각 호 외의 부분, 제15조제1항, 제18조제6항, 제51조제1항, 제54조 각 호 외의 부분, 제56조제1항 각 호 외의 부분, 같은 조 제2항 및 제73조 각 호 외의 부분 중 “ 행정안전부령 ”을 각각 “ 안전행정부령 ”으로 한다.

⑨부터 ⑫까지 생략

부칙 <제73호,2014. 6. 23.>

이 규칙은 공포한 날부터 시행한다.

부칙 <제1105호,2014. 11. 19.>(국민안전처와 그 소속기관 직제 시행규칙)

제1조(시행일) 이 규칙은 공포한 날부터 시행한다. 다만, 부칙 제6조에 따라 개정되는 부령 중 이 규칙 시행 전에 공포되었으나 시행일이 도래하지 아니한 총리령 또는 부령을 개정한 부분은 각각 해당 총리령 또는 부령의 시행일부터 시행한다.

제2조부터 제5조까지 생략

제6조(다른 법령의 개정) ①부터2@ 까지 생략

2# 위험물안전관리법 시행규칙 일부를 다음과 같이 개정한다.

제3조제1항 각 호 외의 부분, 같은 조 제2항, 같은 조 제3항 각 호 외의 부분, 같은 조 제4항, 제8조, 제11조제1항, 같은 조 제2항 각 호 외의 부분, 제12조제1항부터 제4항까지, 제13조제1항 각 호 외의 부분, 제14조제1항 각 호 외의 부분, 제15조제1항, 제18조제6항, 제51조제1항, 제54조 각 호 외의 부분, 제56조제1항 각 호 외의 부분, 같은 조 제2항 및 제73조 각 호 외의 부분 중 “ 안전행정부령 ”을 각각 “ 총리령 ”으로 한다.

제5조제2항, 제16조, 제44조, 제45조, 제57조제1항 각 호 외의 부분, 같은 조 제2항 각 호 외의 부분, 같은 조 제3항ㆍ제4항, 같은 조 제5항 각 호 외의 부분, 제58조제1항 각 호 외의 부분 본문, 같은 항 제5호, 같은 조 제2항, 제66조, 제67조제1항 전단, 제71조제4항, 제72조제4항 및 제78조제1항ㆍ제3항 중 “ 소방방재청장 ”을 각각 “ 국민안전처장관 ”으로 한다.

별표 2 제2호나목(5)의 위반사항란, 별표 4의 Ⅳ 제2호 전단, 별표 6의 Ⅳ 제2호나목1), 같은 목 2)의 각 세목 외의 부분 및 같은 2)의 가)ㆍ나), 같은 호 다목ㆍ라목ㆍ바목, 같은 표 Ⅳ 제3호ㆍ제4호, 같은 표 Ⅴ 제3호나목1), 같은 목 2)의 각 세목 외의 부분 및 가)ㆍ나), 같은 호 다목부터 마목까지, 같은 표 Ⅴ 제4호, 같은 표 Ⅵ 제1호ㆍ제2호ㆍ제3호나목, 같은 표 Ⅶ 제2호가목, 같은 호 나목 후단, 같은 호 다목, 같은 표 Ⅶ 제3호 각 목 외의 부분 후단, 같은 표 Ⅶ 제4호, 같은 표 Ⅷ 제2호나목ㆍ다목, 같은 표 Ⅷ 제3호 후단, 같은 표 Ⅷ 제4호, 같은 표 XII 제2호가목 세목 외의 부분, 같은 호 라목 2)의 나)ㆍ라)ㆍ마)ㆍ바), 같은 호 마목2), 같은 목 4)가)부터 라)까지, 같은 호 자목 본문, 같은 호 차목, 같은 호 카목 본문, 같은 표 XII 제3호, 별표 8 Ⅰ 제6호 후단, 같은 표 Ⅱ 제2호나목1)가) 후단, 같은 표 Ⅱ 제6호, 별표 10 Ⅱ 제1호가목, 같은 표 Ⅳ 제2호, 같은 표 Ⅴ 제3호, 별표 13 Ⅴ 제1호아목, 같은 표 Ⅴ 제3호 각 목 외의 부분, 같은 표 Ⅶ 제1호, 별표 15 Ⅱ 제5호, 같은 표 Ⅳ 제5호나목ㆍ제6호나목ㆍ제20호나목ㆍ제21호, 같은 표 Ⅴ 제5호, 별표 18 Ⅳ 제5호사목3), 같은 표 Ⅴ 제1호가목, 별표 19 Ⅰ 제3호가목 단서, 같은 호 나목 세목 외의 부분 단서, 같은 목 6), 같은 표 Ⅰ 제4호ㆍ제5호 및 제6호가목 본문ㆍ단서, 같은 호 나목 본문ㆍ단서, 같은 표 Ⅱ 제2호사목ㆍ제6호나목, 같은 표 Ⅱ 제8호 각 목 외의 부분 단서, 같은 표 Ⅱ 제13호 각 목 외의 부분 단서, 같은 호 라목, 별표 24 제5호 표 외의 부분 전단, 별표 25 제3호 가목 하단 표의 기초ㆍ지반검사부터 이중벽탱크검사까지의 수수료란, 같은 호 나목 하단 표 의 기초ㆍ지반검사부터 이중벽탱크검사까지의 수수료란, 같은 표 제4호 각 목 외의 부분 단서 및 같은 표 제8호부터 제10호까지 중 “ 소방방재청장 ”을 각각 “ 국민안전처장관 ”으로 한다.

별표 6 XII 제2호 마목3) 단서 중 “ 소방방재청 ”을 “ 국민안전처장관 ”으로 한다.

별지 제33호 서식 중 “ 소방방재청장 ”을 “ 국민안전처장관 ”으로, 같은 서식 처리절차란 중 “ 소방방재청장(위험물담당부서) ”를 “ 국민안전처(위험물담당부서) ”로 한다.

별지 제34호 서식 중 “ 소방방재처장 ”을 “ 국민안전처장관 ”으로 한다.

별지 제35호 서식 중 “ 소방방재청장 ”을 “ 국민안전처장관 ”으로, 같은 서식 처리절차란 중 “ 소방방재청장(위험물담당부서) ”를 “ 국민안전처(위험물담당부서) ”로 한다.

2$ 부터4! 까지 생략

부칙 <제1178호,2015. 7. 17.>

제1조(시행일) 이 규칙은 공포한 날부터 시행한다. 다만, 별표 6 Ⅵ제21호의 개정규정은 2016년 1월 1일부터 시행한다.

제2조(제조소등의 위치ㆍ구조 및 설비 등에 관한 적용례) 별표 6 Ⅵ제21호, 같은 표 Ⅸ제1호, 별표 8 Ⅰ제8호ㆍ제9호 및 별표 13 Ⅳ제2호의 개정규정은 이 규칙 시행 이후 제조소등의 설치허가 또는 변경허가를 신청하는 경우부터 적용한다.

제3조(예방규정의 작성기준에 관한 경과조치) 관계인이 예방규정을 정하여야 하는 제조소등의 경우로서 이 규칙 시행 당시 예방규정을 정하여 제출한 제조소등의 경우에는 2016년 12월 31일까지 제63조제1항제4호의 개정규정에 맞게 예방규정을 변경하여야 한다.

부칙 <제1243호,2016. 1. 22.>

제1조(시행일) 이 규칙은 공포한 날부터 시행한다. 다만, 제26조제1호 및 별표 3의 개정규정은 2016년 2월 1일부터 시행하고, 제26조제2호 및 별표 3의2의 개정규정은 2019년 1월 1일부터 시행한다.

제2조(과징금의 부과기준에 관한 경과조치) 2016년 2월 1일 전의 위반행위에 대한 과징금의 부과기준에 관하여는 제26조, 별표 3 및 별표 3의2의 개정규정에도 불구하고 종전의 규정에 따른다.

부칙 <제1247호,2016. 1. 27.>(법령서식 일괄 개정을 위한 119구조ㆍ구급에 관한 법률 시행규칙 등 일부개정령)

제1조(시행일) 이 규칙은 공포한 날부터 시행한다.

제2조(서식에 관한 경과조치) 이 규칙 시행 당시 종전의 규정에 따른 서식은 이 규칙 시행 이후 3개월 간 이 규칙에 따른 서식과 함께 사용할 수 있다.

부칙 <제1306호,2016. 8. 2.>

이 규칙은 공포한 날부터 시행한다. 다만, 별표 19 Ⅲ제2호의 개정규정은 2017년 1월 1일부터 시행한다.

부칙 <제2호,2017. 7. 26.>(소방청과 그 소속기관 직제 시행규칙)

제1조(시행일) 이 규칙은 공포한 날부터 시행한다. 다만, 부칙 제3조에 따라 개정되는 총리령 중 이 영 시행 전에 공포되었으나 시행일이 도래하지 아니한 총리령을 개정한 부분은 각각 해당 총리령의 시행일부터 시행한다.

제2조 생략

제3조(다른 법령의 개정) ①부터 ⑬까지 생략

⑭ 위험물안전관리법 시행규칙 일부를 다음과 같이 개정한다.

제3조제1항 각 호 외의 부분, 같은 조 제2항, 같은 조 제3항 각 호 외의 부분, 같은 조 제4항, 제8조, 제11조제1항, 같은 조 제2항 각 호 외의 부분, 제12조제1항부터 제4항까지, 제13조제1항 각 호 외의 부분, 제14조제1항 각 호 외의 부분, 제15조제1항, 제18조제6항, 제51조제1항, 제54조 각 호 외의 부분, 제56조제1항 각 호 외의 부분, 같은 조 제2항 및 제73조 각 호 외의 부분 중 “ 총리령 ”을 각각 “ 행정안전부령 ”으로 한다.

제5조제2항, 제16조, 제44조, 제45조, 제51조제5항, 제57조제1항 각 호 외의 부분, 같은 조 제2항 각 호 외의 부분, 같은 조 제3항ㆍ제4항, 같은 조 제5항 각 호 외의 부분, 제58조제1항 각 호 외의 부분 본문, 같은 항 제5호, 같은 조 제2항, 제66조, 제67조제1항 전단, 제71조제4항, 제72조제4항 및 제78조제1항ㆍ제3항 중 “ 국민안전처장관 ”을 각각 “ 소방청장 ”으로 한다.

별표 2 제2호나목(5), 별표 4 Ⅳ 제2호 전단, 별표 6 Ⅳ 제2호나목1), 같은 목 2)의 가)부터 다)까지 외의 부분, 같은 2)의 가)ㆍ나), 같은 호 다목ㆍ라목ㆍ바목, 같은 Ⅳ의 제3호ㆍ제4호, 같은 표 Ⅴ 제3호나목1), 같은 목 2)의 가) 및 나) 외의 부분, 같은 2)의 가)ㆍ나), 같은 호 다목부터 마목까지, 같은 Ⅴ의 제4호, 같은 표 Ⅵ 제1호ㆍ제2호, 같은 Ⅵ의 제3호나목, 같은 Ⅵ의 제21호, 같은 표 Ⅶ 제2호가목부터 다목까지, 같은 Ⅶ의 제3호 각 목 외의 부분 후단, 같은 Ⅶ의 제4호, 같은 표 Ⅷ 제2호나목ㆍ다목, 같은 Ⅷ의 제3호 후단, 같은 Ⅷ의 제4호, 같은 표 Ⅸ 제3호, 같은 표 XII 제2호가목 1) 및 2) 외의 부분, 같은 호 라목2)나)ㆍ라)ㆍ마)ㆍ바), 같은 호 마목2), 같은 목 3) 단서, 같은 목 4)가)부터 라)까지, 같은 호 자목 본문, 같은 호 차목, 같은 호 카목 본문, 같은 XII의 제3호, 별표 8 Ⅰ 제6호 후단, 같은 표 Ⅱ 제2호나목1)가) 후단, 같은 Ⅱ의 제6호, 별표 10 Ⅱ 제1호가목, 같은 표 Ⅳ 제2호, 같은 표 Ⅴ제1호ㆍ제2호, 별표 13 Ⅴ 제1호아목, 같은 Ⅴ의 제3호 각 목 외의 부분, 같은 표 Ⅶ 제1호, 별표 15 Ⅱ 제5호, 같은 표 Ⅳ 제5호나목, 같은 Ⅳ의 제6호나목, 같은 Ⅳ의 제20호나목, 같은 Ⅳ의 제21호, 같은 표 Ⅴ 제5호, 별표 18 Ⅳ 제5호사목3), 같은 표 Ⅴ 제1호가목, 별표 19 Ⅰ 제3호가목 단서, 같은 호 나목 1)부터 6)까지 외의 부분 단서, 같은 목 6), 같은 Ⅰ의 제4호ㆍ제5호, 같은 Ⅰ의 제6호가목 본문ㆍ단서, 같은 호 나목 본문ㆍ단서, 같은 표 Ⅱ 제2호사목, 같은 Ⅱ의 제6호나목, 같은 Ⅱ의 제8호 각 목 외의 부분 단서, 같은 Ⅱ의 제13호 각 목 외의 부분 단서, 같은 호 라목, 별표 24 제5호 표 외의 부분 전단, 별표 25 제3호 가목 표의 기초ㆍ지반검사부터 이중벽탱크검사까지의 수수료란, 같은 호 나목 표의 기초ㆍ지반검사부터 이중벽탱크검사까지의 수수료란, 같은 표 제4호 각 목 외의 부분 단서 및 같은 표 제8호부터 제10호까지 중 “ 국민안전처장관 ”을 각각 “ 소방청장 ”으로 한다.

별지 제33호서식, 별지 제34호서식 앞쪽 및 별지 제35호서식 중 “ 국민안전처장관 ”을 각각 “ 소방청장 ”으로 한다.

별지 제33호서식의 처리절차란 및 별지 제35호서식의 처리절차란 중 “ 국민안전처 ”를 각각 “ 소방청 ”으로 한다.

⑮부터1& 까지 생략

부칙 <제32호,2017. 12. 29.>

제1조(시행일) 이 규칙은 공포한 날부터 시행한다.

제2조(준특정옥외탱크저장소의 구조안전점검 시기에 관한 경과조치) ① 이 규칙 시행 전에 설치된 옥외탱크저장소 중 저장 또는 취급하는 액체위험물의 최대수량이 50만리터 이상 100만리터 미만인 것(이하 "준특정옥외탱크저장소"라 한다)의 관계인은 제65조제1항 각 호 외의 부분 본문 및 같은 항 각 호에도 불구하고 다음 각 호의 구분에 따른 기간 안에 구조안전점검을 받아야 한다.

1. 이 규칙 시행 전에 「토양환경보전법」 제13조제3항에 따른 누출검사에 합격한 준특정옥외탱크저장소의 경우: 누출검사 결과통보를 받은 날부터 8년
2. 제1호에 따른 준특정옥외탱크저장소 외의 준특정옥외탱크저장소의 경우: 다음 각 목의 구분에 따른 기간

가. 1987년 이전에 최초로 완공검사에 합격한 경우: 2018년 12월 31일

나. 1988년부터 1997년까지의 기간 동안 최초로 완공검사에 합격한 경우: 2019년 6월 30일

다. 1998년부터 2005년까지의 기간 동안 최초로 완공검사에 합격한 경우: 2019년 12월 31일

라. 2006년부터 2008년까지의 기간 동안 최초로 완공검사에 합격한 경우: 2020년 12월 31일

② 제1항에 따른 구조안전점검의 실시기간 연장에 관하여는 제65조제1항 각 호 외의 부분 단서의 개정규정에 따른다.

제3조(준특정옥외탱크저장소의 정기검사 시기에 관한 경과조치) ① 이 규칙 시행 전에 설치된 준특정옥외탱크저장소의 관계인은 제70조제1항 각 호 외의 부분 본문 및 같은 항 각 호에도 불구하고 부칙 제2조제1항 각 호의 구분에 따른 기간 안에 법 제18조제2항에 따른 정기검사를 받아야 한다.

② 제1항에 따른 정기검사 시기의 변경에 관하여는 제70조제1항 각 호 외의 부분 단서 및 같은 조 제3항의 개정규정에 따른다.

부칙 <제88호,2019. 1. 3.>

이 규칙은 공포한 날부터 시행한다.

부칙 <제206호,2020. 10. 12.>

제1조(시행일) 이 규칙은 공포한 날부터 시행한다. 다만, 다음 각 호의 개정규정은 다음 각 호의 구분에 따른 날부터 시행한다.

1. 별표 25 제2호가목 및 같은 목 비고 제1호ㆍ제2호의 개정규정: 2021년 1월 1일
2. 제65조제1항, 제70조제1항ㆍ제3항, 제71조제1항ㆍ제4항, 제72조제2항ㆍ제3항, 별지 제44호서식 앞쪽, 별지 제45호서식 앞쪽 및 별지 제46호서식의 개정규정: 2021년 3월 1일
3. 제42조제2항, 별표 6 Ⅵ 제7호가목3) 및 별표 17 Ⅱ 제1호부터 제3호까지의 개정규정: 2021년 7월 1일

제2조(중간정기검사에 관한 경과조치 등) ① 부칙 제1조제2호에 따른 시행일 당시 종전의 제70조제1항에 따른 정기검사를 받은 특정ㆍ준특정옥외탱크저장소는 제70조제1항제1호의 개정규정에 따른 정밀정기검사를 받은 것으로 본다.

② 부칙 제1조제2호에 따른 시행일 전에 설치된 특정ㆍ준특정옥외탱크저장소의 관계인은 제70조제1항제2호의 개정규정에도 불구하고 다음 각 호의 구분에 따른 기한 내에 제70조제1항제2호의 개정규정에 따른 중간정기검사를 받아야 한다.

1. 2014년 1월 1일 전에 최초 완공검사 또는 최근 정밀정기검사에 합격한 경우: 2021년 12월 31일
2. 2014년 1월 1일부터 2016년 12월 31일까지의 기간 동안 최초 완공검사 또는 최근 정밀정기검사에 합격한 경우: 2022년 12월 31일
3. 2017년 1월 1일부터 2019년 12월 31일까지의 기간 동안 최초 완공검사 또는 최근 정밀정기검사에 합격한 경우: 2023년 12월 31일

③ 부칙 제1조제2호에 따른 시행일 전에 설치된 특정ㆍ준특정옥외탱크저장소의 관계인은 해당 특정ㆍ준특정옥외탱크저장소의 정밀정기검사 기간이 2020년 1월 1일부터 2022년 12월 31일까지인 경우에는 제2항에도 불구하고 해당 기간 내에 정밀정기검사를 받고 합격하면 제2항제1호에 따른 중간정기검사를 받지 않을 수 있다.

제3조(화염방지장치 및 인화방지장치 설치에 관한 경과조치) 부칙 제1조제3호에 따른 시행일 전에 법 제6조제1항 본문에 따른 설치허가를 받은 옥외탱크저장소의 경우에는 별표 6 Ⅵ 제7호가목3)의 개정규정에도 불구하고 종전의 규정에 따른다. 다만, 해당 옥외탱크저장소에 대해서 부칙 제1조제3호에 따른 시행일 이후 법 제6조제1항 단서에 따른 변경허가(이 규칙 별표 1의2 제3호마목부터 사목까지, 거목 및 서목에 해당하는 변경허가는 제외한다) 또는 정밀정기검사를 신청하는 경우에는 별표 6 Ⅵ 제7호가목3)의 개정규정에 따른다.

제4조(경보설비의 설치에 관한 경과조치) 부칙 제1조제3호에 따른 시행일에 법 제6조제1항 본문에 따른 설치허가를 받은 옥외탱크저장소의 경우에는 별표 17 Ⅱ 제1호마목의 개정규정에도 불구하고 종전의 규정에 따른다. 다만, 해당 옥외탱크저장소에 대해서 부칙 제1조제3호에 따른 시행일 이후 법 제6조제1항 단서에 따른 변경허가(이 규칙 별표 1의2 제3호마목부터 사목까지, 거목 및 서목에 해당하는 변경허가는 제외한다) 또는 정밀정기검사를 신청하는 경우에는 별표 17 Ⅱ 제1호마목의 개정규정에 따른다.

제5조(실무교육에 관한 경과조치) ① 이 규칙 시행 당시 제조소등의 안전관리자로 선임되어 있거나 위험물운송자로 종사하고 있는 사람이 종전의 별표 24 제1호에 따른 실무교육을 받지 않은 경우에는 별표 24 제1호의 개정규정에도 불구하고 이 규칙 시행일부터 6개월 이내에 실무

교육을 받아야 한다.

② 이 규칙 시행 당시 제조소등의 안전관리자로 선임되어 있거나 위험물운송자로 종사하고 있는 사람이 종전의 별표 24 제1호에 따른 실무교육을 받은 경우에는 그 실무교육을 받은 날에 별표 24 제1호의 개정규정에 따라 선임된 날 또는 종사한 날부터 6개월 이내에 받아야 하는 실무교육을 받은 것으로 본다.

부칙 <제254호,2021. 6. 10.>

이 규칙은 2021년 6월 10일부터 시행한다.

부칙 <제268호,2021. 7. 13.>(어려운 법령용어 정비를 위한 13개 법령의 일부개정에 관한 행정안전부령)

이 규칙은 공포한 날부터 시행한다.

부칙 <제284호,2021. 10. 21.>

이 규칙은 2021년 10월 21일부터 시행한다.

부칙 <제360호,2022. 12. 1.>(소방시설 설치 및 관리에 관한 법률 시행규칙)

제1조(시행일) 이 규칙은 공포한 날부터 시행한다. <단서 생략>

제2조부터 제5조까지 생략

제6조(다른 법령의 개정) ①부터 ④까지 생략

⑤ 위험물안전관리법 시행규칙 일부를 다음과 같이 개정한다.

제45조 중 "「화재예방, 소방시설 설치ㆍ유지 및 안전관리에 관한 법률」 제36조"를 "「소방시설 설치 및 관리에 관한 법률」제37조"로 한다.

제46조 중 "「화재예방, 소방시설 설치ㆍ유지 및 안전관리에 관한 법률」"을 "「소방시설 설치 및 관리에 관한 법률」"로 한다.

⑥ 생략

제7조 생략

부칙 <제373호,2023. 1. 5.>(소상공인 경제회복 지원을 위한 2개 법령의 일부개정에 관한 행정안전부령)

제1조(시행일) 이 규칙은 공포한 날부터 시행한다.

제2조(행정처분 기준에 관한 적용례) 제1조 및 제2조의 개정규정은 이 규칙 시행 전의 위반행위에 대하여 이 규칙 시행 이후 행정처분을 하는 경우에도 적용한다.

부칙 <제409호,2023. 6. 29.>

제1조(시행일) 이 규칙은 공포한 날부터 시행한다.

제2조(주유취급소의 위치ㆍ구조 및 설비의 기준에 관한 경과조치) 이 규칙 시행 전에 전기자동차용 충전설비가 설치된 주유취급소는 별표 13 Ⅵ 제1호아목2)ㆍ4) 및 같은 목 5)가)의 개정규정에도 불구하고 종전의 규정에 따른다.

부칙 <제482호,2024. 5. 20.>

제1조(시행일) 이 규칙은 공포한 날부터 시행한다. 다만, 별표 15 Ⅲ 제5호마목의 개정규정은 공포 후 3개월이 경과한 날부터 시행하고, 별표 16 Ⅹ의3 제1호마목ㆍ제2호마목, Ⅹ의4 제1호마목ㆍ제2호마목 및 별표 17 Ⅰ 제1호 비고 제6호의 개정규정은 공포 후 1년이 경과한 날부터 시행한다.

제2조(서식에 관한 경과조치) 이 규칙 시행 당시 종전의 규정에 따라 사용 중인 서식은 이 규칙에 따른 서식(별지 제35호서식은 제외한다)과 함께 계속하여 사용할 수 있다. 이 경우 이 규칙에 따라 개정된 부분은 수정하여 사용해야 한다.

제3조(신고서의 처리기간에 관한 경과조치) 이 규칙 시행 당시 제출된 신고서의 처리기간에 대해서는 별지 제29호의2서식 및 별지 제35호의2서식의 개정규정에도 불구하고 종전의 규정에 따른다.

부칙 <제493호,2024. 7. 2.>

제1조(시행일) 이 규칙은 2024년 7월 4일부터 시행한다.

제2조(예방규정 이행 실태 평가에 관한 특례) 이 규칙 시행 전에 법 제17조제1항에 따라 예방규정을 제출한 제조소등에 대해서는 제63조의2제1항제1호의 개정규정에도 불구하고 이 규칙 시행일부터 3년 이내에 최초평가를 실시한다.

부칙 <제503호,2024. 7. 30.>

이 규칙은 2024년 7월 31일부터 시행한다.

부칙 <제530호,2024. 12. 31.>

이 규칙은 공포한 날부터 시행한다.

부칙 <제628호,2026. 7. 1.>(통합특별시 신설에 따른 소방청 소관 22개 법령의 일부개정에 관한 행정안전부령)

이 규칙은 2026년 7월 1일부터 시행한다.

■ 위험물안전관리법 시행규칙 [별표 1] <개정 2021. 7. 13.>

이송취급소 허가신청의 첨부서류(제6조제9호관련)

구조 및 설비	첨 부 서 류
1. 배관	1. 위치도(축척 : 50,000분의 1 이상, 배관의 경로 및 이송기지의 위치를 기재할 것) 2. 평면도[축척 : 3,000분의 1 이상, 배관의 중심선에서 좌우 300m 이내의 지형, 부근의 도로·하천·철도 및 건축물 그 밖의 시설의 위치, 배관의 중심선·신축구조·지진감지장치·배관계내의 압력을 측정하여 자동적으로 위험물의 누설을 감지할 수 있는 장치의 압력계·방호장치 및 밸브의 위치, 시가지·별표 15 Ⅰ제1호 각목의 규정에 의한 장소 그리고 행정구역의 경계를 기재하고 배관의 중심선에는 200m마다 누계거리를 기재할 것] 3. 종단도면(축척 : 가로는 3,000분의 1 · 세로는 300분의 1 이상, 지표면으로부터 배관의 깊이·배관의 경사도·주요한 공작물의 종류 및 위치를 기재할 것) 4. 횡단도면(축척 : 200분의 1 이상, 배관을 부설한 도로·철도 등의 횡단면에 배관의 중심과 지상 및 지하의 공작물의 위치를 기재할 것 5. 도로·하천·수로 또는 철도의 지하를 횡단하는 금속관 또는 방호구조물안에 배관을 설치하거나 배관을 가공횡단(架空橫斷: 공중에 가로지름)하여 설치하는 경우에는 당해 횡단 개소의 상세도면 6. 강도계산서 7. 접합부의 구조도 8. 용접에 관한 설명서 9. 접합방법에 관하여 기재한 서류 10. 배관의 기점·분기점 및 종점의 위치에 관하여 기재한 서류 11. 연장에 관하여 기재한 서류(도로밑·철도밑·해저·하천밑·지상·해상 등의 위치에 따라 구별하여 기재할 것) 12. 배관내의 최대상용 압력에 관하여 기재한 서류 13. 주요 규격 및 재료에 관하여 기재한 서류 14. 그 밖에 배관에 대한 설비 등에 관한 설명도서
2. 긴급차단밸브 및 차단밸브	1. 구조설명서(부대설비를 포함한다) 2. 기능설명서 3. 강도에 관한 설명서 4. 제어계통도

	5. 밸브의 종류·형식 및 재료에 관하여 기재한 서류
3. 누설탐지설비	
1) 배관계내의 위험물의 유량측정에 의하여 자동적으로 위험물의 누설을 검지할 수 있는 장치 또는 이와 동등 이상의 성능이 있는 장치	1. 누설검지능력에 관한 설명서 2. 누설검지에 관한 흐름도 3. 연산처리장치의 처리능력에 관한 설명서 4. 누설의 검지능력에 관하여 기재한 서류 5. 유량계의 종류·형식·정밀도 및 측정범위에 관하여 기재한 서류 6. 연산처리장치의 종류 및 형식에 관하여 기재한서류
2) 배관계내의 압력을 측정하여 자동적으로 위험물의 누설을 검지할 수 있는 장치 또는 이와 동등 이상의 성능이 있는 장치	1. 누설검지능력에 관한 설명서 2. 누설검지에 관한 흐름도 3. 수신부의 구조에 관한 설명서 4. 누설검지능력에 관하여 기재한 서류 5. 압력계의 종류·형식·정밀도 및 측정범위에 관하여 기재한 서류
3) 배관계내의 압력을 일정하게 유지하고 당해 압력을 측정하여 위험물의 누설을 검지할 수 있는 장치 또는 이와 동등 이상의 성능이 있는 장치	1. 누설검지능력에 관한 설명서 2. 누설검지능력에 관하여 기재한 서류 3. 압력계의 종류·형식·정밀도 및 측정범위에 관하여 기재한 서류
4. 압력안전장치	구조설명도 또는 압력제어방식에 관한 설명서
5. 지진감지장치 및 강진계	1. 구조설명도 2. 지진검지에 관한 흐름도 3. 종류 및 형식에 관하여 기재한 서류
6. 펌프	1. 구조설명도 2. 강도에 관한 설명서 3. 용적식펌프의 압력상승방지장치에 관한 설명서

	4. 고압판넬·변압기 등 전기설비의 계통도(원동기를 움직이기 위한 전기설비에 한한다) 5. 종류·형식·용량·양정(揚程: 펌프가 물을 퍼 올리는 높이)·회전수 및 상용·예비의 구별에 관하여 기재한 서류 6. 실린더 등의 주요 규격 및 재료에 관하여 기재한 서류 7. 원동기의 종류 및 출력에 관하여 기재한 서류 8. 고압판넬의 용량에 관하여 기재한 서류 9. 변압기용량에 관하여 기재한 서류
7. 피그(pig)취급장치(배관 내의 이물질 제거 및 이상 유무 파악 등을 위한 장치)	구조설명도
8. 전기방식설비, 가열·보온설비, 지지물, 누설확산방지설비, 운전상태감시장치, 안전제어장치, 경보설비, 비상전원, 위험물주입·취출구, 금속관, 방호구조물, 보호설비, 신축흡수장치, 위험물제거장치, 통보설비, 가연성증기체류방지설비, 부등침하측정설비, 기자재창고, 점검상자, 표지 그 밖에 이송취급소에 관한 설비	1. 설비의 설치에 관하여 필요한 설명서 및 도면 2. 설비의 종류·형식·재료·강도 및 그 밖의 기능·성능 등에 관하여 기재한 서류

■ 위험물안전관리법 시행규칙 [별표 1의2] <개정 2024. 5. 20.>

제조소등의 변경허가를 받아야 하는 경우(제8조 관련)

제조소등의 구분	변경허가를 받아야 하는 경우
1. 제조소 또는 일반취급소	가. 제조소 또는 일반취급소의 위치를 이전하는 경우 나. 건축물의 벽·기둥·바닥·보 또는 지붕을 증설 또는 철거하는 경우 다. 배출설비를 신설하는 경우 라. 위험물취급탱크를 신설·교체·철거 또는 보수(탱크의 본체를 절개하는 경우에 한한다)하는 경우 마. 위험물취급탱크의 노즐 또는 맨홀을 신설하는 경우(노즐 또는 맨홀의 지름이 250㎜를 초과하는 경우에 한한다) 바. 위험물취급탱크의 방유제의 높이 또는 방유제 내의 면적을 변경하는 경우 사. 위험물취급탱크의 탱크전용실을 증설 또는 교체하는 경우 아. 300m(지상에 설치하지 아니하는 배관의 경우에는 30m)를 초과하는 위험물배관을 신설·교체·철거 또는 보수(배관을 절개하는 경우에 한한다)하는 경우 자. 불활성기체(다른 원소와 화학 반응을 일으키기 어려운 기체)의 봉입장치를 신설하는 경우 차. 별표 4 XII제2호가목에 따른 누설범위를 국한하기 위한 설비를 신설하는 경우 카. 별표 4 XII제3호다목에 따른 냉각장치 또는 보냉장치를 신설하는 경우 타. 별표 4 XII제3호마목에 따른 탱크전용실을 증설 또는 교체하는 경우 파. 별표 4 XII제4호나목에 따른 담 또는 토제를 신설·철거 또는 이설하는 경우 하. 별표 4 XII제4호다목에 따른 온도 및 농도의 상승에 의한 위험한 반응을 방지하기 위한 설비를 신설하는 경우 거. 별표 4 XII제4호라목에 따른 철 이온 등의 혼입에 의한 위험한 반응을 방지하기 위한 설비를 신설하는 경우 너. 방화상 유효한 담을 신설·철거 또는 이설하는 경우 더. 위험물의 제조설비 또는 취급설비를 증설하는 경우. 다만, 펌프설비 또는 1일 취급량이 지정수량의 5분의 1 미만인 설비

	를 증설하는 경우는 제외한다. 러. 옥내소화전설비·옥외소화전설비·스프링클러설비·물분무등소화설비를 신설·교체(배관·밸브·압력계·소화전본체·소화약제탱크·포헤드·포방출구 등의 교체는 제외한다) 또는 철거하는 경우 머. 자동화재탐지설비를 신설 또는 철거하는 경우
2. 옥내 저장소	가. 건축물의 벽·기둥·바닥·보 또는 지붕을 증설 또는 철거하는 경우 나. 배출설비를 신설하는 경우 다. 별표 5 Ⅷ제3호가목에 따른 누설범위를 국한하기 위한 설비를 신설하는 경우 라. 별표 5 Ⅷ제4호에 따른 온도의 상승에 의한 위험한 반응을 방지하기 위한 설비를 신설하는 경우 마. 별표 5 부표 1 비고 제1호 또는 같은 별표 부표 2 비고 제1호에 따른 담 또는 토제를 신설·철거 또는 이설하는 경우 바. 옥외소화전설비·스프링클러설비·물분무등소화설비를 신설·교체(배관·밸브·압력계·소화전본체·소화약제탱크·포헤드·포방출구 등의 교체는 제외한다) 또는 철거하는 경우 사. 자동화재탐지설비를 신설 또는 철거하는 경우
3. 옥외탱크 저장소	가. 옥외저장탱크의 위치를 이전하는 경우 나. 옥외탱크저장소의 기초·지반을 정비하는 경우 다. 별표 6 Ⅱ제5호에 따른 물분무설비를 신설 또는 철거하는 경우 라. 주입구의 위치를 이전하거나 신설하는 경우 마. 300m(지상에 설치하지 아니하는 배관의 경우에는 30m)를 초과하는 위험물배관을 신설·교체·철거 또는 보수(배관을 절개하는 경우에 한한다)하는 경우 바. 별표 6 Ⅵ제20호에 따른 수조를 교체하는 경우 사. 방유제(간막이 둑을 포함한다)의 높이 또는 방유제 내의 면적을 변경하는 경우 아. 옥외저장탱크의 밑판 또는 옆판을 교체하는 경우 자. 옥외저장탱크의 노즐 또는 맨홀을 신설하는 경우(노즐 또는 맨홀의 지름이 250㎜를 초과하는 경우에 한한다) 차. 옥외저장탱크의 밑판 또는 옆판의 표면적의 20%를 초과하는 겹침보수공사 또는 육성보수공사를 하는 경우

	카. 옥외저장탱크의 애뉼러 판의 겹침보수공사 또는 육성보수공사를 하는 경우 타. 옥외저장탱크의 애뉼러 판 또는 밑판이 옆판과 접하는 용접 이음부의 겹침보수공사 또는 육성보수공사를 하는 경우(용접 길이가 300㎜를 초과하는 경우에 한한다) 파. 옥외저장탱크의 옆판 또는 밑판(애뉼러 판을 포함한다) 용접부의 절개보수공사를 하는 경우 하. 옥외저장탱크의 지붕판 표면적 30% 이상을 교체하거나 구조·재질 또는 두께를 변경하는 경우 거. 별표 6 XI제1호가목에 따른 누설범위를 국한하기 위한 설비를 신설하는 경우 너. 별표 6 XI제2호나목에 따른 냉각장치 또는 보냉장치를 신설하는 경우 더. 별표 6 XI제3호가목에 따른 온도의 상승에 의한 위험한 반응을 방지하기 위한 설비를 신설하는 경우 러. 별표 6 XI제3호나목에 따른 철 이온 등의 혼입에 의한 위험한 반응을 방지하기 위한 설비를 신설하는 경우 머. 불활성기체의 봉입장치를 신설하는 경우 버. 지중탱크의 누액방지판을 교체하는 경우 서. 해상탱크의 정치설비를 교체하는 경우 어. 물분무등소화설비를 신설·교체(배관·밸브·압력계·소화전본체·소화약제탱크·포헤드·포방출구 등의 교체는 제외한다) 또는 철거하는 경우 저. 자동화재탐지설비를 신설 또는 철거하는 경우
4. 옥내탱크저장소	가. 옥내저장탱크의 위치를 이전하는 경우 나. 주입구의 위치를 이전하거나 신설하는 경우 다. 300m(지상에 설치하지 아니하는 배관의 경우에는 30m)를 초과하는 위험물배관을 신설·교체·철거 또는 보수(배관을 절개하는 경우에 한한다)하는 경우 라. 옥내저장탱크를 신설·교체 또는 철거하는 경우 마. 옥내저장탱크를 보수(탱크본체를 절개하는 경우에 한한다)하는 경우 바. 옥내저장탱크의 노즐 또는 맨홀을 신설하는 경우(노즐 또는 맨홀의 지름이 250㎜를 초과하는 경우에 한한다) 사. 건축물의 벽·기둥·바닥·보 또는 지붕을 증설 또는 철거하

	는 경우 아. 배출설비를 신설하는 경우 자. 별표 7 Ⅱ에 따른 누설범위를 국한하기 위한 설비·냉각장치·보냉장치·온도의 상승에 의한 위험한 반응을 방지하기 위한 설비 또는 철 이온 등의 혼입에 의한 위험한 반응을 방지하기 위한 설비를 신설하는 경우 차. 불활성기체의 봉입장치를 신설하는 경우 카. 물분무등소화설비를 신설·교체(배관·밸브·압력계·소화전본체·소화약제탱크·포헤드·포방출구 등의 교체는 제외한다) 또는 철거하는 경우 타. 자동화재탐지설비를 신설 또는 철거하는 경우
5. 지하탱크저장소	가. 지하저장탱크의 위치를 이전하는 경우 나. 탱크전용실을 증설 또는 교체하는 경우 다. 지하저장탱크를 신설·교체 또는 철거하는 경우 라. 지하저장탱크를 보수(탱크본체를 절개하는 경우에 한한다)하는 경우 마. 지하저장탱크의 노즐 또는 맨홀을 신설하는 경우(노즐 또는 맨홀의 지름이 250㎜를 초과하는 경우에 한한다) 바. 주입구의 위치를 이전하거나 신설하는 경우 사. 300m(지상에 설치하지 아니하는 배관의 경우에는 30m)를 초과하는 위험물배관을 신설·교체·철거 또는 보수(배관을 절개하는 경우에 한한다)하는 경우 아. 특수누설방지구조를 보수하는 경우 자. 별표 8 Ⅳ제2호나목 및 같은 항 제3호에 따른 냉각장치·보냉장치·온도의 상승에 의한 위험한 반응을 방지하기 위한 설비 또는 철 이온 등의 혼입에 의한 위험한 반응을 방지하기 위한 설비를 신설하는 경우 차. 불활성기체의 봉입장치를 신설하는 경우 카. 자동화재탐지설비를 신설 또는 철거하는 경우 타. 지하저장탱크의 내부에 탱크를 추가로 설치하거나 철판 등을 이용하여 탱크 내부를 구획하는 경우
6. 간이탱크저장소	가. 간이저장탱크의 위치를 이전하는 경우 나. 건축물의 벽·기둥·바닥·보 또는 지붕을 증설 또는 철거하는 경우 다. 간이저장탱크를 신설·교체 또는 철거하는 경우

	라. 간이저장탱크를 보수(탱크본체를 절개하는 경우에 한한다)하는 경우 마. 간이저장탱크의 노즐 또는 맨홀을 신설하는 경우(노즐 또는 맨홀의 지름이 250㎜를 초과하는 경우에 한한다)
7. 이동탱크 저장소	가. 상치장소의 위치를 이전하는 경우(같은 사업장 또는 같은 울안에서 이전하는 경우는 제외한다) 나. 이동저장탱크를 보수(탱크본체를 절개하는 경우에 한한다)하는 경우 다. 이동저장탱크의 노즐 또는 맨홀을 신설하는 경우(노즐 또는 맨홀의 지름이 250㎜를 초과하는 경우에 한한다) 라. 이동저장탱크의 내용적을 변경하기 위하여 구조를 변경하는 경우 마. 별표 10 Ⅳ제3호에 따른 주입설비를 설치 또는 철거하는 경우 바. 펌프설비를 신설하는 경우
8. 옥외 저장소	가. 옥외저장소의 면적을 변경하는 경우 나. 별표 11 Ⅲ제1호에 따른 살수설비 등을 신설 또는 철거하는 경우 다. 옥외소화전설비·스프링클러설비·물분무등소화설비를 신설·교체(배관·밸브·압력계·소화전본체·소화약제탱크·포헤드·포방출구 등의 교체는 제외한다) 또는 철거하는 경우
9. 암반탱크 저장소	가. 암반탱크저장소의 내용적을 변경하는 경우 나. 암반탱크의 내벽을 정비하는 경우 다. 배수시설·압력계 또는 안전장치를 신설하는 경우 라. 주입구의 위치를 이전하거나 신설하는 경우 마. 300m(지상에 설치하지 아니하는 배관의 경우에는 30m)를 초과하는 위험물배관을 신설·교체·철거 또는 보수(배관을 절개하는 경우에 한한다)하는 경우 바. 물분무등소화설비를 신설·교체(배관·밸브·압력계·소화전본체·소화약제탱크·포헤드·포방출구 등의 교체는 제외한다) 또는 철거하는 경우 사. 자동화재탐지설비를 신설 또는 철거하는 경우
10. 주유 취급소	가. 지하에 매설하는 탱크의 변경 중 다음의 어느 하나에 해당하는 경우 1) 탱크의 위치를 이전하는 경우

2) 탱크전용실을 보수하는 경우
3) 탱크를 신설·교체 또는 철거하는 경우
4) 탱크를 보수(탱크본체를 절개하는 경우에 한한다)하는 경우
5) 탱크의 노즐 또는 맨홀을 신설하는 경우(노즐 또는 맨홀의 지름이 250㎜를 초과하는 경우에 한한다)
6) 특수누설방지구조를 보수하는 경우

나. 옥내에 설치하는 탱크의 변경 중 다음의 어느 하나에 해당하는 경우
1) 탱크의 위치를 이전하는 경우
2) 탱크를 신설·교체 또는 철거하는 경우
3) 탱크를 보수(탱크본체를 절개하는 경우에 한한다)하는 경우
4) 탱크의 노즐 또는 맨홀을 신설하는 경우(노즐 또는 맨홀의 지름이 250㎜를 초과하는 경우에 한한다)

다. 고정주유설비 또는 고정급유설비를 신설 또는 철거하는 경우

라. 고정주유설비 또는 고정급유설비의 위치를 이전하는 경우

마. 건축물의 벽·기둥·바닥·보 또는 지붕을 증설 또는 철거하는 경우

바. 담 또는 캐노피(기둥으로 받치거나 매달아 놓은 덮개)를 신설 또는 철거(유리를 부착하기 위하여 담의 일부를 철거하는 경우를 포함한다)하는 경우

사. 주입구의 위치를 이전하거나 신설하는 경우

아. 별표 13 Ⅴ제1호 각 목에 따른 시설과 관계된 공작물(바닥면적이 4㎡ 이상인 것에 한한다)을 신설 또는 증축하는 경우

자. 별표 13 ⅩⅥ에 따른 개질장치(改質裝置: 탄화수소의 구조를 변화시켜 제품의 품질을 높이는 조작 장치), 압축기(壓縮機), 충전설비, 축압기(압력흡수저장장치) 또는 수입설비(受入設備)를 신설하는 경우

차. 자동화재탐지설비를 신설 또는 철거하는 경우

카. 셀프용이 아닌 고정주유설비를 셀프용 고정주유설비로 변경하는 경우

타. 주유취급소 부지의 면적 또는 위치를 변경하는 경우

파. 300m(지상에 설치하지 않는 배관의 경우에는 30m)를 초과하는 위험물의 배관을 신설·교체·철거 또는 보수(배관을 자

	르는 경우만 해당한다)하는 경우 하. 탱크의 내부에 탱크를 추가로 설치하거나 철판 등을 이용하여 탱크 내부를 구획하는 경우
11. 판매취급소	가. 건축물의 벽·기둥·바닥·보 또는 지붕을 증설 또는 철거하는 경우 나. 자동화재탐지설비를 신설 또는 철거하는 경우
12. 이송취급소	가. 이송취급소의 위치를 이전하는 경우 나. 300m(지상에 설치하지 아니하는 배관의 경우에는 30m)를 초과하는 위험물배관을 신설·교체·철거 또는 보수(배관을 절개하는 경우에 한한다)하는 경우 다. 방호구조물을 신설 또는 철거하는 경우 라. 누설확산방지조치·운전상태의 감시장치·안전제어장치·압력안전장치·누설검지장치를 신설하는 경우 마. 주입구·배출구 또는 펌프설비의 위치를 이전하거나 신설하는 경우 바. 옥내소화전설비·옥외소화전설비·스프링클러설비·물분무등소화설비를 신설·교체(배관·밸브·압력계·소화전본체·소화약제탱크·포헤드·포방출구 등의 교체는 제외한다) 또는 철거하는 경우 사. 자동화재탐지설비를 신설 또는 철거하는 경우

■ 위험물안전관리법 시행규칙 [별표 2] <개정 2024. 5. 20.>

행정처분기준(제25조, 제58조제1항 및 제62조제1항관련)

1. 일반기준

가. 위반행위가 2 이상인 때에는 그 중 중한 처분기준(중한 처분기준이 동일한 때에는 그 중 하나의 처분기준을 말한다. 이하 이 호에서 같다)에 의하되, 2 이상의 처분기준이 동일한 사용정지이거나 업무정지인 경우에는 중한 처분의 2분의 1까지 가중처분할 수 있다.

나. 사용정지 또는 업무정지의 처분기간 중에 사용정지 또는 업무정지에 해당하는 새로운 위반행위가 있는 때에는 종전의 처분기간 만료일의 다음 날부터 새로운 위반행위에 따른 사용정지 또는 업무정지의 행정처분을 한다.

다. 위반행위의 횟수에 따른 행정처분기준은 최근 2년간 같은 위반행위로 행정처분을 받은 경우에 적용한다. 이 경우 기간의 계산은 위반행위에 대하여 행정처분을 받은 날과 그 처분 후 다시 같은 위반행위를 하여 적발된 날을 기준으로 한다.

라. 다목에 따라 가중된 행정처분을 하는 경우 가중처분의 적용 차수는 그 위반행위 전 행정처분 차수(다목에 따른 기간 내에 행정처분이 둘 이상 있었던 경우에는 높은 차수를 말한다)의 다음 차수로 한다.

마. 사용정지 또는 업무정지의 처분기간이 완료될 때까지 위반행위가 계속되는 경우에는 사용정지 또는 업무정지의 행정처분을 다시 한다.

바. 처분권자는 다음의 사항을 고려하여 제2호의 개별기준에 따른 처분을 감경할 수 있다. 이 경우 그 처분이 사용정지 또는 업무정지인 경우에는 그 처분기준의 2분의 1 범위에서 처분기간을 감경할 수 있고, 그 처분이 지정취소(제58조제1항제1호부터 제3호까지에 해당하는 경우는 제외한다) 또는 등록취소(법 제16조제5항제1호부터 제3호까지에 해당하는 경우는 제외한다)인 경우에는 6개월의 업무정지 처분으로 감경할 수 있다.

1) 위반행위의 동기·내용·횟수 또는 그 결과 등을 고려할 때 제2호 각 목의 기준을 적용하는 것이 불합리하다고 인정되는 경우

2) 고의 또는 중과실이 없는 위반행위자가 「소상공인기본법」 제2조에 따른 소상공인인 경우로서 해당 행정처분으로 위반행위자가 더 이상 영업을 영위하기 어렵다고 객관적으로 인정되는지 여부, 경제위기 등으로 위반행위자가 속한 시장·산업 여건이 현저하게 변동되거나 지속적으로 악화된 상태인지 여부 등을 종합적으로 고려할 때 행정처분을 감경할 필요가 있다고 인정되는 경우

2. 개별기준

가. 제조소등에 대한 행정처분기준

위 반 행 위	근거 법조문	행정처분기준		
		1차	2차	3차
(1) 법 제6조제1항의 후단에 따른 변경허가를 받지 않고, 제조소등의 위치·구조 또는 설비를 변경한 경우	법 제12조 제1호	경고 또는 사용정지 15일	사용정지 60일	허가취소
(2) 법 제9조에 따른 완공검사를 받지 않고 제조소등을 사용한 경우	법 제12조 제2호	사용정지 15일	사용정지 60일	허가취소
(3) 법 제11조의2제3항에 따른 안전조치 이행명령을 따르지 않은 경우	법 제12조 제2호의2	경고	허가취소	-
(4) 법 제14조제2항에 따른 수리·개조 또는 이전의 명령을 위반한 경우	법 제12조 제3호	사용정지 30일	사용정지 90일	허가취소
(5) 법 제15조제1항 및 제2항에 따른 위험물안전관리자를 선임하지 않은 경우	법 제12조 제4호	사용정지 15일	사용정지 60일	허가취소
(6) 법 제15조제5항을 위반하여 대리자를 지정하지 않은 경우	법 제12조 제5호	사용정지 10일	사용정지 30일	허가취소
(7) 법 제18조제1항에 따른 정기점검을 하지 않은 경우	법 제12조 제6호	사용정지 10일	사용정지 30일	허가취소
(8) 법 제18조제3항에 따른 정기검사를 받지 않은 경우	법 제12조 제7호	사용정지 10일	사용정지 30일	허가취소
(9) 법 제26조에 따른 저장·취급기준 준수명령을 위반한 경우	법 제12조 제8호	사용정지 30일	사용정지 60일	허가취소

나. 안전관리대행기관에 대한 행정처분기준

위반사항	근거법규	행정처분기준		
		1차	2차	3차
(1) 허위 그 밖의 부정한 방법으로 등록을 한 때	제58조	지정취소		
(2) 탱크시험자의 등록 또는 다른 법령에 의한 안전관리업무대행기관의 지정·승인 등이 취소된 때	제58조	지정취소		

(3) 다른 사람에게 지정서를 대여한 때	제58조	지정취소		
(4) 별표 22의 규정에 의한 안전관리대행기관의 지정기준에 미달되는 때	제58조	업무정지 30일	업무정지 60일	지정취소
(5) 제57조제4항의 규정에 의한 소방청장의 지도·감독에 정당한 이유없이 따르지 아니한 때	제58조	업무정지 30일	업무정지 60일	지정취소
(6) 제57조제5항에 따른 변경 신고를 연간 2회 이상 하지 아니한 때	제58조	경고 또는 업무정지 30일	업무정지 90일	지정취소
(7) 제57조제6항에 따른 휴업 또는 재개업 신고를 연간 2회 이상 하지 아니한 때	제58조	경고 또는 업무정지 30일	업무정지 90일	지정취소
(8) 안전관리대행기관의 기술인력이 제59조의 규정에 의한 안전관리업무를 성실하게 수행하지 아니한 때	제58조	경고	업무정지 90일	지정취소

다. 탱크시험자에 대한 행정처분기준

위반사항	근거법령	행정처분기준		
		1차	2차	3차
(1) 허위 그 밖의 부정한 방법으로 등록을 한 경우	법 제16조제5항	등록취소		
(2) 법 제16조제4항 각호의 1의 등록의 결격사유에 해당하게 된 경우	법 제16조제5항	등록취소		
(3) 다른 자에게 등록증을 빌려준 경우	법 제16조제5항	등록취소		
(4) 법 제16조제2항의 규정에 의한 등록기준에 미달하게 된 경우	법 제16조제5항	업무정지 30일	업무정지 60일	등록취소
(5) 탱크안전성능시험 또는 점검을 허위로 하거나 이 법에 의한 기준에 맞지 아니하게 탱크안전성능시험 또는 점검을 실시하는 경우 등 탱크시험자로서 적합하지 아니하다고 인정되는 경우	법 제16조제5항	업무정지 30일	업무정지 90일	등록취소

■ 위험물안전관리법 시행규칙 [별표 3] <개정 2016.1.22.>

과징금의 금액(제26조제1호 관련)

1. 일반기준

가. 과징금을 부과하는 위반행위의 종별에 따른 과징금의 금액은 제25조 및 별표 2의 규정에 의한 사용정지의 기간에 나목 또는 다목에 의하여 산정한 1일당 과징금의 금액을 곱하여 얻은 금액으로 한다.

나. 1일당 과징금의 금액은 당해 제조소등의 연간 매출액을 기준으로 하여 제2호가목의 기준에 의하여 산정한다. 이 경우 연간 매출액은 전년도의 1년간의 총 매출액을 기준으로 하되, 신규사업·휴업 등으로 인하여 1년간의 총 매출액을 산출할 수 없는 경우에는 분기별·월별 또는 일별 매출액을 기준으로 하여 연간 매출액을 환산한다.

다. 연간 매출액이 없거나 연간 매출액의 산출이 곤란한 제조소등의 경우에는 당해 제조소등에서 저장 또는 취급하는 위험물의 허가수량(지정수량의 배수)을 기준으로 하여 제2호 나목의 기준에 의하여 산정한다.

2. 과징금 산정기준

가. 연간 매출액을 기준으로 한 과징금 산정기준

등급	연간 매출액	1일당 과징금의 금액(단위: 원)
1	5천만원 이하	7,000
2	5천만원 초과 ~ 1억원 이하	20,000
3	1억원 초과 ~ 2억원 이하	41,000
4	2억원 초과 ~ 3억원 이하	68,000
5	3억원 초과 ~ 5억원 이하	110,000
6	5억원 초과 ~ 7억원 이하	160,000
7	7억원 초과 ~ 10억원 이하	200,000
8	10억원 초과 ~ 13억원 이하	240,000
9	13억원 초과 ~ 16억원 이하	280,000
10	16억원 초과 ~ 20억원 이하	320,000
11	20억원 초과 ~ 25억원 이하	360,000
12	25억원 초과 ~ 30억원 이하	400,000
13	30억원 초과 ~ 40억원 이하	440,000
14	40억원 초과 ~ 50억원 이하	480,000
15	50억원 초과 ~ 70억원 이하	520,000
16	70억원 초과 ~ 100억원 이하	560,000
17	100억원 초과 ~ 150억원 이하	737,000
18	150억원 초과 ~ 200억원 이하	1,031,000

19	200억원 초과 ~ 300억원 이하	1,473,000
20	300억원 초과 ~ 400억원 이하	2,062,000
21	400억원 초과 ~ 500억원 이하	2,115,000
22	500억원 초과 ~ 600억원 이하	2,168,000
23	600억원 초과	2,222,000

나. 저장 또는 취급하는 위험물의 허가수량을 기준으로 한 과징금 산정기준

등급	저장 또는 취급하는 위험물의 허가수량(지정수량의 배수)		1일당 과징금의 금액 (단위 : 천원)
	저장량	취급량	
1	50배 이하	30배 이하	30
2	50배 초과 ~ 100배 이하	30배 초과 ~ 100배 이하	100
3	100배 초과 ~ 1,000배 이하	100배 초과 ~ 500배 이하	400
4	1,000배 초과 ~ 10,000배 이하	500배 초과 ~ 1,000배 이하	600
5	10,000배 초과 ~ 100,000배 이하	1,000배 초과 ~ 2,000배 이하	800
6	100,000배 초과	2,000배 초과	1000

비 고

1. 저장량과 취급량이 다른 경우에는 둘중 많은 수량을 기준으로 한다.
2. 자가발전, 자가난방 그 밖의 이와 유사한 목적의 제조소등에 있어서는 이표에 의한 금액의 2분의 1을 과징금의 금액으로 한다.

■ 위험물안전관리법 시행규칙 [별표 3의2] <신설 2016. 1. 22.>

과징금의 금액(제26조제2호 관련)

1. 일반기준

가. 위반행위의 종류에 따른 과징금의 금액은 제25조 및 별표 2에 따른 해당 위반행위에 대한 사용정지의 기간에 따라 나목 또는 다목의 기준에 따라 산정한다.

나. 과징금 금액은 해당 제조소등의 1일 평균 매출액을 기준으로 하여 제2호가목의 기준에 따라 산정한다. 이 경우 1일 평균 매출액은 전년도의 1년간의 총 매출액의 1일 평균 매출액을 기준으로 하되, 신규사업·휴업 등으로 인하여 1년간의 총 매출액을 산출할 수 없는 경우에는 분기별·월별 또는 일별 매출액을 기준으로 하여 1년간의 총 매출액을 환산한다.

다. 1년간의 총 매출액이 없거나 산출하기 곤란한 제조소등의 경우에는 해당 제조소등에서 저장 또는 취급하는 위험물의 허가수량(지정수량의 배수)을 기준으로 하여 제2호나목의 기준에 따라 산정한다.

2. 과징금 산정기준

가. 1일 평균 매출액을 기준으로 한 과징금 산정기준

과징금 금액 = 1일 평균 매출액 × 사용정지 일수 × 0.0574

나. 저장 또는 취급하는 위험물의 허가수량을 기준으로 한 과징금 산정기준

등급	저장 또는 취급하는 위험물의 허가수량(지정수량의 배수)		1일당 과징금 금액 (단위: 원)
	저장량	취급량	
1	50배 이하	30배 이하	30,000
2	50배 초과 ~ 100배 이하	30배 초과 ~ 100배 이하	100,000
3	100배 초과 ~ 1,000배 이하	100배 초과 ~ 500배 이하	400,000
4	1,000배 초과 ~ 10,000배 이하	500배 초과 ~ 1,000배 이하	600,000
5	10,000배 초과 ~ 100,000배 이하	1,000배 초과 ~ 2,000배 이하	800,000
6	100,000배 초과	2,000배 초과	1,000,000

비고

1. 저장량과 취급량이 다른 경우에는 둘 중 많은 수량을 기준으로 한다.
2. 자가발전, 자가난방, 그 밖의 이와 유사한 목적의 제조소등에 대해서는 이 목에 따른 금액의 2분의 1을 과징금 금액으로 한다.

■ 위험물안전관리법 시행규칙 [별표 4] <개정 2024. 12. 31.>

제조소의 위치 · 구조 및 설비의 기준(제28조관련)

Ⅰ. 안전거리

1. 제조소(제6류 위험물을 취급하는 제조소를 제외한다)는 다음 각목의 규정에 의한 건축물의 외벽 또는 이에 상당하는 공작물의 외측으로부터 당해 제조소의 외벽 또는 이에 상당하는 공작물의 외측까지의 사이에 다음 각목의 규정에 의한 수평거리(이하 "안전거리"라 한다)를 두어야 한다.

가. 나목 내지 라목의 규정에 의한 것 외의 건축물 그 밖의 공작물로서 주거용으로 사용되는 것(제조소가 설치된 부지내에 있는 것을 제외한다)에 있어서는 10m 이상

나. 학교 · 병원 · 극장 그 밖에 다수인을 수용하는 시설로서 다음의 1에 해당하는 것에 있어서는 30m 이상

1) 「초 · 중등교육법」 제2조 및 「고등교육법」제2조에 정하는 학교

2) 「의료법」 제3조제2항제3호에 따른 병원급 의료기관

3) 「공연법」 제2조제4호에 따른 공연장, 「영화 및 비디오물의 진흥에 관한 법률」 제2조제10호에 따른 영화상영관 및 그 밖에 이와 유사한 시설로서 3백명 이상의 인원을 수용할 수 있는 것

4) 「아동복지법」 제3조제10호에 따른 아동복지시설, 「노인복지법」 제31조제1호부터 제3호까지에 해당하는 노인복지시설, 「장애인복지법」 제58조제1항에 따른 장애인복지시설, 「한부모가족지원법」 제19조제1항에 따른 한부모가족복지시설, 「영유아보육법」 제2조제3호에 따른 어린이집, 「성매매 방지 및 피해자보호 등에 관한 법률」 제9조제1항에 따른 성매매피해자등을 위한 지원시설, 「정신건강증진 및 정신질환자 복지서비스 지원에 관한 법률」 제3조제4호에 따른 정신건강증진시설, 「가정폭력방지 및 피해자보호 등에 관한 법률」 제7조의2제1항에 따른 보호시설 및 그 밖에 이와 유사한 시설로서 20명 이상의 인원을 수용할 수 있는 것

다. 「문화유산의 보존 및 활용에 관한 법률」 제2조제3항에 따른 지정문화유산 및 「자연유산의 보존 및 활용에 관한 법률」 제2조제5호에 따른 천연기념물등에 있어서는 50m 이상

라. 고압가스, 액화석유가스 또는 도시가스를 저장 또는 취급하는 시설로서 다음의 1에 해당하는 것에 있어서는 20m 이상. 다만, 당해 시설의 배관중 제조소가 설치된 부지 내에 있는 것은 제외한다.

1) 「고압가스 안전관리법」의 규정에 의하여 허가를 받거나 신고를 하여야 하는 고압가스제조시설(용기에 충전하는 것을 포함한다) 또는 고압가스 사용시설로서 1일 30㎥ 이상의 용적을 취급하는 시설이 있는 것

2) 「고압가스 안전관리법」의 규정에 의하여 허가를 받거나 신고를 하여야 하는 고압가스저장시설

3) 「고압가스 안전관리법」의 규정에 의하여 허가를 받거나 신고를 하여야 하는 액화산소를 소비하는 시설

4) 「액화석유가스의 안전관리 및 사업법」의 규정에 의하여 허가를 받아야 하는 액화석유가스제조시설 및 액화석유가스저장시설

5) 「도시가스사업법」 제2조제5호의 규정에 의한 가스공급시설

마. 사용전압이 7,000V 초과 35,000V 이하의 특고압가공전선에 있어서는 3m 이상

바. 사용전압이 35,000V를 초과하는 특고압가공전선에 있어서는 5m 이상

2. 제1호가목 내지 다목의 규정에 의한 건축물 등은 부표의 기준에 의하여 불연재료로 된 방화상 유효한 담 또는 벽을 설치하는 경우에는 동표의 기준에 의하여 안전거리를 단축할 수 있다.

Ⅱ. 보유공지

1. 위험물을 취급하는 건축물 그 밖의 시설(위험물을 이송하기 위한 배관 그 밖에 이와 유사한 시설을 제외한다)의 주위에는 그 취급하는 위험물의 최대수량에 따라 다음 표에 의한 너비의 공지를 보유하여야 한다.

취급하는 위험물의 최대수량	공지의 너비
지정수량의 10배 이하	3m 이상
지정수량의 10배 초과	5m 이상

2. 제조소의 작업공정이 다른 작업장의 작업공정과 연속되어 있어, 제조소의 건축물 그 밖의 공작물의 주위에 공지를 두게 되면 그 제조소의 작업에 현저한 지장이 생길 우려가 있는 경우 당해 제조소와 다른 작업장 사이에 다음 각목의 기준에 따라 방화상 유효한 격벽(隔壁)을 설치한 때에는 당해 제조소와 다른 작업장 사이에 제1호의 규정에 의한 공지를 보유하지 아니할 수 있다.

가. 방화벽은 내화구조로 할 것, 다만 취급하는 위험물이 제6류 위험물인 경우에는 불연재료로 할 수 있다.

나. 방화벽에 설치하는 출입구 및 창 등의 개구부는 가능한 한 최소로 하고, 출입구 및 창에는 자동폐쇄식의 60분+방화문 또는 60분방화문을 설치할 것

다. 방화벽의 양단 및 상단이 외벽 또는 지붕으로부터 50cm 이상 돌출하도록 할 것

Ⅲ. 표지 및 게시판

1. 제조소에는 보기 쉬운 곳에 다음 각목의 기준에 따라 "위험물 제조소"라는 표시를 한 표지를 설치하여야 한다.

가. 표지는 한변의 길이가 0.3m 이상, 다른 한변의 길이가 0.6m 이상인 직사각형으로 할 것

나. 표지의 바탕은 백색으로, 문자는 흑색으로 할 것

2. 제조소에는 보기 쉬운 곳에 다음 각목의 기준에 따라 방화에 관하여 필요한 사항을 게시한 게시판을 설치하여야 한다.

가. 게시판은 한변의 길이가 0.3m 이상, 다른 한변의 길이가 0.6m 이상인 직사각형으로 할 것

나. 게시판에는 저장 또는 취급하는 위험물의 유별·품명 및 저장최대수량 또는 취급최대수량, 지정수량의 배수 및 안전관리자의 성명 또는 직명을 기재할 것

다. 나목의 게시판의 바탕은 백색으로, 문자는 흑색으로 할 것

라. 나목의 게시판 외에 저장 또는 취급하는 위험물에 따라 다음의 규정에 의한 주의사항을 표시한 게시판을 설치할 것

1) 제1류 위험물 중 알칼리금속의 과산화물과 이를 함유한 것 또는 제3류 위험물 중 금수성물질에 있어서는 "물기엄금"

2) 제2류 위험물(인화성고체를 제외한다)에 있어서는 "화기주의"

3) 제2류 위험물 중 인화성고체, 제3류 위험물 중 자연발화성물질, 제4류 위험물 또는 제5류 위험물에 있어서는 "화기엄금"

마. 라목의 게시판의 색은 "물기엄금"을 표시하는 것에 있어서는 청색바탕에 백색문자로, "화기주의" 또는 "화기엄금"을 표시하는 것에 있어서는 적색바탕에 백색문자로 할 것

3. 법 제19조의2제2항에 따라 제조소에는 보기 쉬운 곳에 다음 각 목의 기준에 따라 해당 제조소가 금연구역임을 알리는 표지를 설치해야 한다. 다만, 제조소에 출입하는 사람이 특정인으로 한정되고, 해당 제조소를 포함하는 사업소의 출입구에 해당 사업소 전체가 금연구역임을 알리는 표지를 설치한 경우에는 해당 제조소에 금연구역임을 알리는 표지를 설치한 것으로 본다.

가. 표지에는 금연을 상징하는 그림 또는 문자, 위반시 조치사항 등이 포함될 것

나. 건축물 또는 시설의 규모나 구조에 따라 표지의 크기를 다르게 할 수 있으며, 바탕색 및 글씨 색상 등은 그 내용이 눈에 잘 띄도록 배색할 것

Ⅳ. 건축물의 구조

위험물을 취급하는 건축물의 구조는 다음 각호의 기준에 의하여야 한다.

1. 지하층이 없도록 하여야 한다. 다만, 위험물을 취급하지 아니하는 지하층으로서 위험물의 취급장소에서 새어나온 위험물 또는 가연성의 증기가 흘러 들어갈 우려가 없는 구조로 된 경우에는 그러하지 아니하다.

2. 벽·기둥·바닥·보·서까래 및 계단을 불연재료로 하고, 연소(延燒)의 우려가 있는 외벽(소방청장이 정하여 고시하는 것에 한한다. 이하 같다)은 출입구 외의 개구부가 없는 내화구조의 벽으로 하여야 한다. 이 경우 제6류 위험물을 취급하는 건축물에 있어서 위험물이 스며들 우려가 있는 부분에 대하여는 아스팔트 그 밖에 부식되지 아니하는 재료로 피복하여야 한다.

3. 지붕(작업공정상 제조기계시설 등이 2층 이상에 연결되어 설치된 경우에는 최상층의 지붕을 말한다)은 폭발력이 위로 방출될 정도의 가벼운 불연재료로 덮어야 한다. 다만, 위험물을 취급하는 건축물이 다음 각목의 1에 해당하는 경우에는 그 지붕을 내화구조로 할 수 있다.

가. 제2류 위험물(분말상태의 것과 인화성고체를 제외한다), 제4류 위험물 중 제4석유류·동식물유류 또는 제6류 위험물을 취급하는 건축물인 경우

나. 다음의 기준에 적합한 밀폐형 구조의 건축물인 경우

1) 발생할 수 있는 내부의 과압(過壓) 또는 부압(負壓)에 견딜 수 있는 철근콘크리트조일 것

2) 외부화재에 90분 이상 견딜 수 있는 구조일 것

4. 출입구와 「산업안전보건기준에 관한 규칙」 제17조에 따라 설치하여야 하는 비상구에는 60분+방화문·60분방화문 또는 30분방화문을 설치하되, 연소의 우려가 있는 외벽에 설치하는 출입구에는 수시로 열 수 있는 자동폐쇄식의 60분+방화문 또는 60분방화문을 설치하여야 한다.

5. 위험물을 취급하는 건축물의 창 및 출입구에 유리를 이용하는 경우에는 망입유리(두꺼운 판유리에 철망을 넣은 것)로 하여야 한다.

6. 액체의 위험물을 취급하는 건축물의 바닥은 위험물이 스며들지 못하는 재료를 사용하고, 적당한 경사를 두어 그 최저부에 집유설비를 하여야 한다.

V. 채광·조명 및 환기설비

1. 위험물을 취급하는 건축물에는 다음 각목의 기준에 의하여 위험물을 취급하는데 필요한 채광·조명 및 환기의 설비를 설치하여야 한다.

가. 채광설비는 불연재료로 하고, 연소의 우려가 없는 장소에 설치하되 채광면적을 최소로 할 것

나. 조명설비는 다음의 기준에 적합하게 설치할 것

1) 가연성가스 등이 체류할 우려가 있는 장소의 조명등은 방폭등(防爆燈)으로 할 것

2) 전선은 내화·내열전선으로 할 것

3) 점멸스위치는 출입구 바깥부분에 설치할 것. 다만, 스위치의 스파크로 인한 화재·폭발의 우려가 없을 경우에는 그러하지 아니하다.

다. 환기설비는 다음의 기준에 의할 것

1)환기는 자연배기방식으로 할 것

2) 급기구는 당해 급기구가 설치된 실의 바닥면적 150㎡마다 1개 이상으로 하되, 급기구의 크기는 800㎠ 이상으로 할 것. 다만 바닥면적이 150㎡ 미만인 경우에는 다음의 크기로 하여야 한다.

바닥면적	급기구의 면적
60㎡ 미만	150㎠ 이상
60㎡ 이상 90㎡ 미만	300㎠ 이상
90㎡ 이상 120㎡ 미만	450㎠ 이상
120㎡ 이상 150㎡ 미만	600㎠ 이상

3) 급기구는 낮은 곳에 설치하고 가는 눈의 구리망 등으로 인화방지망을 설치할 것

4) 환기구는 지붕위 또는 지상 2m 이상의 높이에 회전식 고정벤티레이터 또는 루프팬 방식(roof fan: 지붕에 설치하는 배기장치)으로 설치할 것

2. 배출설비가 설치되어 유효하게 환기가 되는 건축물에는 환기설비를 하지 아니 할 수 있고, 조명설비가 설치되어 유효하게 조도(밝기)가 확보되는 건축물에는 채광설비를 하지 아니할 수 있다.

Ⅵ. 배출설비

가연성의 증기 또는 미분이 체류할 우려가 있는 건축물에는 그 증기 또는 미분을 옥외의 높은 곳으로 배출할 수 있도록 다음 각호의 기준에 의하여 배출설비를 설치하여야 한다.

1. 배출설비는 국소방식으로 하여야 한다. 다만, 다음 각목의 1에 해당하는 경우에는 전역방식으로 할 수 있다.
   가. 위험물취급설비가 배관이음 등으로만 된 경우
   나. 건축물의 구조·작업장소의 분포 등의 조건에 의하여 전역방식이 유효한 경우
2. 배출설비는 배풍기(오염된 공기를 뽑아내는 통풍기)·배출 덕트(공기 배출통로)·후드 등을 이용하여 강제적으로 배출하는 것으로 해야 한다.
3. 배출능력은 1시간당 배출장소 용적의 20배 이상인 것으로 하여야 한다. 다만, 전역방식의 경우에는 바닥면적 1㎡당 18㎥ 이상으로 할 수 있다.
4. 배출설비의 급기구 및 배출구는 다음 각목의 기준에 의하여야 한다.
   가. 급기구는 높은 곳에 설치하고, 가는 눈의 구리망 등으로 인화방지망을 설치할 것
   나. 배출구는 지상 2m 이상으로서 연소의 우려가 없는 장소에 설치하고, 배출 덕트가 관통하는 벽부분의 바로 가까이에 화재시 자동으로 폐쇄되는 방화댐퍼(화재 시 연기 등을 차단하는 장치)를 설치할 것
5. 배풍기는 강제배기방식으로 하고, 옥내 덕트의 내압이 대기압 이상이 되지 아니하는 위치에 설치하여야 한다.

Ⅶ. 옥외설비의 바닥

옥외에서 액체위험물을 취급하는 설비의 바닥은 다음 각호의 기준에 의하여야 한다.

1. 바닥의 둘레에 높이 0.15m 이상의 턱을 설치하는 등 위험물이 외부로 흘러나가지 아니하도록 하여야 한다.
2. 바닥은 콘크리트 등 위험물이 스며들지 아니하는 재료로 하고, 제1호의 턱이 있는 쪽이 낮게 경사지게 하여야 한다.
3. 바닥의 최저부에 집유설비를 하여야 한다.
4. 위험물(온도 20℃의 물 100g에 용해되는 양이 1g 미만인 것에 한한다)을 취급하는 설비에 있어서는 당해 위험물이 직접 배수구에 흘러들어가지 아니하도록 집유설비에 유분리장치를 설치하여야 한다.

Ⅷ. 기타설비

1. 위험물의 누출·비산방지

   위험물을 취급하는 기계·기구 그 밖의 설비는 위험물이 새거나 넘치거나 비산(飛散)하는 것을 방지할 수 있는 구조로 하여야 한다. 다만, 당해 설비

에 위험물의 누출 등으로 인한 재해를 방지할 수 있는 부대설비(되돌림관·수막 등)를 한 때에는 그러하지 아니하다.

2. 가열·냉각설비 등의 온도측정장치

위험물을 가열하거나 냉각하는 설비 또는 위험물의 취급에 수반하여 온도변화가 생기는 설비에는 온도측정장치를 설치하여야 한다.

3. 가열건조설비

위험물을 가열 또는 건조하는 설비는 직접 불을 사용하지 아니하는 구조로 하여야 한다. 다만, 당해 설비가 방화상 안전한 장소에 설치되어 있거나 화재를 방지할 수 있는 부대설비를 한 때에는 그러하지 아니하다.

4. 압력계 및 안전장치

위험물을 가압하는 설비 또는 그 취급하는 위험물의 압력이 상승할 우려가 있는 설비에는 압력계 및 다음 각목의 1에 해당하는 안전장치를 설치하여야 한다. 다만, 라목의 파괴판은 위험물의 성질에 따라 안전밸브의 작동이 곤란한 가압설비에 한한다.

가. 자동적으로 압력의 상승을 정지시키는 장치

나. 감압측에 안전밸브를 부착한 감압밸브

다. 안전밸브를 겸하는 경보장치

라. 파괴판

5. 전기설비

제조소에 설치하는 전기설비는 「전기사업법」에 의한 전기설비기술기준에 의하여야 한다.

6. 정전기 제거설비

위험물을 취급함에 있어서 정전기가 발생할 우려가 있는 설비에는 다음 각목의 1에 해당하는 방법으로 정전기를 유효하게 제거할 수 있는 설비를 설치하여야 한다.

가. 접지에 의한 방법

나. 공기 중의 상대습도를 70% 이상으로 하는 방법

다. 공기를 이온화하는 방법

7. 피뢰설비

지정수량의 10배 이상의 위험물을 취급하는 제조소(제6류 위험물을 취급하는 위험물제조소를 제외한다)에는 피뢰침(「산업표준화법」 제12조에 따른 한국산업표준 중 피뢰설비 표준에 적합한 것을 말한다. 이하 같다)을 설치하여야 한다. 다만, 제조소의 주위의 상황에 따라 안전상 지장이 없는 경우에는 피뢰침을 설치하지 아니할 수 있다.

8. 전동기 등

전동기 및 위험물을 취급하는 설비의 펌프·밸브·스위치 등은 화재예방상 지장이 없는 위치에 부착하여야 한다.

IX. 위험물 취급탱크

1. 위험물제조소의 옥외에 있는 위험물취급탱크(용량이 지정수량의 5분의 1 미만인 것을 제외한다)는 다음 각목의 기준에 의하여 설치하여야 한다.
   가. 옥외에 있는 위험물취급탱크의 구조 및 설비는 별표 6 VI제1호(특정옥외저장탱크 및 준특정옥외저장탱크와 관련되는 부분을 제외한다)·제3호 내지 제9호·제11호 내지 제14호 및 XIV의 규정에 의한 옥외탱크저장소의 탱크의 구조 및 설비의 기준을 준용할 것
   나. 옥외에 있는 위험물취급탱크로서 액체위험물(이황화탄소를 제외한다)을 취급하는 것의 주위에는 다음의 기준에 의하여 방유제를 설치할 것
      1) 하나의 취급탱크 주위에 설치하는 방유제의 용량은 당해 탱크용량의 50% 이상으로 하고, 2 이상의 취급탱크 주위에 하나의 방유제를 설치하는 경우 그 방유제의 용량은 당해 탱크 중 용량이 최대인 것의 50%에 나머지 탱크용량 합계의 10%를 가산한 양 이상이 되게 할 것. 이 경우 방유제의 용량은 당해 방유제의 내용적에서 용량이 최대인 탱크 외의 탱크의 방유제 높이 이하 부분의 용적, 당해 방유제 내에 있는 모든 탱크의 지반면 이상 부분의 기초의 체적, 간막이 둑의 체적 및 당해 방유제 내에 있는 배관 등의 체적을 뺀 것으로 한다.
      2) 방유제의 구조 및 설비는 별표 6 IX제1호 나목·사목·차목·카목 및 파목의 규정에 의한 옥외저장탱크의 방유제의 기준에 적합하게 할 것
2. 위험물제조소의 옥내에 있는 위험물취급탱크(용량이 지정수량의 5분의 1 미만인 것을 제외한다)는 다음 각목의 기준에 의하여 설치하여야 한다.
   가. 탱크의 구조 및 설비는 별표 7 I제1호 마목 내지 자목 및 카목 내지 파목의 규정에 의한 옥내탱크저장소의 위험물을 저장 또는 취급하는 탱크의 구조 및 설비의 기준을 준용할 것
   나. 위험물취급탱크의 주위에는 턱(이하 "방유턱"이라고 한다)을 설치하는 등 위험물이 누설된 경우에 그 유출을 방지하기 위한 조치를 할 것. 이 경우 당해조치는 탱크에 수납하는 위험물의 양(하나의 방유턱안에 2 이상의 탱크가 있는 경우는 당해 탱크 중 실제로 수납하는 위험물의 양이 최대인 탱크의 양)을 전부 수용할 수 있도록 하여야 한다.
3. 위험물제조소의 지하에 있는 위험물취급탱크의 위치·구조 및 설비는 별표 8 I(제5호·제11호 및 제14호를 제외한다), II(I제5호·제11호 및 제14호의 규정을 적용하도록 하는 부분을 제외한다) 또는 III(I제5호·제11호 및 제14호의 규정을 적용하도록 하는 부분을 제외한다)의 규정에 의한 지하탱크저장소의 위험물을 저장 또는 취급하는 탱크의 위치·구조 및 설비의 기준에 준하여 설치하여야 한다.

X. 배관

위험물제조소내의 위험물을 취급하는 배관은 다음 각호의 기준에 의하여 설치하여야 한다.

1. 배관의 재질은 강관 그 밖에 이와 유사한 금속성으로 하여야 한다. 다만,

다음 각 목의 기준에 적합한 경우에는 그러하지 아니하다.

가. 배관의 재질은 한국산업규격의 유리섬유강화플라스틱 · 고밀도폴리에틸렌 또는 폴리우레탄으로 할 것

나. 배관의 구조는 내관 및 외관의 이중으로 하고, 내관과 외관의 사이에는 틈새공간을 두어 누설여부를 외부에서 쉽게 확인할 수 있도록 할 것. 다만, 배관의 재질이 취급하는 위험물에 의해 쉽게 열화될 우려가 없는 경우에는 그러하지 아니하다.

다. 국내 또는 국외의 관련공인시험기관으로부터 안전성에 대한 시험 또는 인증을 받을 것

라. 배관은 지하에 매설할 것. 다만, 화재 등 열에 의하여 쉽게 변형될 우려가 없는 재질이거나 화재 등 열에 의한 악영향을 받을 우려가 없는 장소에 설치되는 경우에는 그러하지 아니하다.

2. 배관은 다음 각 목의 구분에 따른 압력으로 내압시험을 실시하여 누설 또는 그 밖의 이상이 없는 것으로 해야 한다.

가. 불연성 액체를 이용하는 경우에는 최대상용압력의 1.5배 이상

나. 불연성 기체를 이용하는 경우에는 최대상용압력의 1.1배 이상

3. 배관을 지상에 설치하는 경우에는 지진 · 풍압 · 지반침하 및 온도변화에 안전한 구조의 지지물에 설치하되, 지면에 닿지 아니하도록 하고 배관의 외면에 부식방지를 위한 도장을 하여야 한다. 다만, 불변강관 또는 부식의 우려가 없는 재질의 배관의 경우에는 부식방지를 위한 도장을 아니할 수 있다.

4. 배관을 지하에 매설하는 경우에는 다음 각목의 기준에 적합하게 하여야 한다.

가. 금속성 배관의 외면에는 부식방지를 위하여 도장 · 복장 · 코팅 또는 전기방식등의 필요한 조치를 할 것

나. 배관의 접합부분(용접에 의한 접합부 또는 위험물의 누설의 우려가 없다고 인정되는 방법에 의하여 접합된 부분을 제외한다)에는 위험물의 누설여부를 점검할 수 있는 점검구를 설치할 것

다. 지면에 미치는 중량이 당해 배관에 미치지 아니하도록 보호할 것

5. 배관에 가열 또는 보온을 위한 설비를 설치하는 경우에는 화재예방상 안전한 구조로 하여야 한다.

XI. 고인화점 위험물의 제조소의 특례

인화점이 100℃ 이상인 제4류 위험물(이하 "고인화점위험물"이라 한다)만을 100℃ 미만의 온도에서 취급하는 제조소로서 그 위치 및 구조가 다음 각호의 기준에 모두 적합한 제조소에 대하여는 Ⅰ, Ⅱ, Ⅳ제1호, Ⅳ제3호 내지 제5호, Ⅷ제6호 · 제7호 및 Ⅸ제1호나목2)에 의하여 준용되는 별표 6 Ⅸ제1호 나목의 규정을 적용하지 아니한다.

1. 다음 각목의 규정에 의한 건축물의 외벽 또는 이에 상당하는 공작물의 외측으로부터 당해 제조소의 외벽 또는 이에 상당하는 공작물의 외측까지의 사이에 다음 각목의 규정에 의한 안전거리를 두어야 한다. 다만, 가목 내지

다목의 규정에 의한 건축물 등에 부표의 기준에 의하여 불연재료로 된 방화상 유효한 담 또는 벽을 설치하여 소방본부장 또는 소방서장이 안전하다고 인정하는 거리로 할 수 있다.

가. 나목 내지 라목 외의 건축물 그 밖의 공작물로서 주거용으로 제공하는 것(제조소가 있는 부지와 동일한 부지내에 있는 것을 제외한다)에 있어서는 10m 이상

나. Ⅰ제1호 나목1) 내지 4)의 규정에 의한 시설에 있어서는 30m 이상

다. 「문화유산의 보존 및 활용에 관한 법률」 제2조제3항에 따른 지정문화유산 및 「자연유산의 보존 및 활용에 관한 법률」 제2조제5호에 따른 천연기념물등에 있어서는 50m 이상

라. Ⅰ제1호 라목1) 내지 5)의 규정에 의한 시설(불활성 가스만을 저장 또는 취급하는 것을 제외한다)에 있어서는 20m 이상

2. 위험물을 취급하는 건축물 그 밖의 공작물(위험물을 이송하기 위한 배관 그 밖에 이에 준하는 공작물을 제외한다)의 주위에 3m 이상의 너비의 공지를 보유하여야 한다. 다만, Ⅱ제2호 각목의 규정에 의하여 방화상 유효한 격벽을 설치하는 경우에는 그러하지 아니하다.

3. 위험물을 취급하는 건축물은 그 지붕을 불연재료로 하여야 한다.

4. 위험물을 취급하는 건축물의 창 및 출입구에는 60분+방화문·60분방화문·30분방화문 또는 불연재료나 유리로 만든 문을 달고, 연소의 우려가 있는 외벽에 두는 출입구에는 수시로 열 수 있는 자동폐쇄식의 60분+방화문 또는 60분방화문을 설치하여야 한다.

5. 위험물을 취급하는 건축물의 연소의 우려가 있는 외벽에 두는 출입구에 유리를 이용하는 경우에는 망입유리로 하여야 한다.

Ⅻ. 위험물의 성질에 따른 제조소의 특례

1. 다음 각목의 1에 해당하는 위험물을 취급하는 제조소에 있어서는 Ⅰ 내지 Ⅷ의 규정에 의한 기준에 의하는 외에 당해 위험물의 성질에 따라 제2호 내지 제4조의 기준에 의하여야 한다.

가. 제3류 위험물 중 알킬알루미늄·알킬리튬 또는 이중 어느 하나 이상을 함유하는 것(이하 "알킬알루미늄등"이라 한다)

나. 제4류 위험물 중 특수인화물의 아세트알데하이드·산화프로필렌 또는 이중 어느 하나 이상을 함유하는 것(이하 "아세트알데하이드등"이라 한다)

다. 제5류 위험물 중 하이드록실아민·하이드록실아민염류 또는 이 중 어느 하나 이상을 함유하는 것(이하 "하이드록실아민등"이라 한다)

2. 알킬알루미늄등을 취급하는 제조소의 특례는 다음 각목과 같다.

가. 알킬알루미늄등을 취급하는 설비의 주위에는 누설범위를 국한하기 위한 설비와 누설된 알킬알루미늄등을 안전한 장소에 설치된 저장실에 유입시킬 수 있는 설비를 갖출 것

나. 알킬알루미늄등을 취급하는 설비에는 불활성기체를 봉입하는 장치를 갖출

것

3. 아세트알데하이드등을 취급하는 제조소의 특례는 다음 각 목과 같다.

가. 아세트알데하이드등을 취급하는 설비는 은·수은·동·마그네슘 또는 이들을 성분으로 하는 합금으로 만들지 아니할 것

나. 아세트알데하이드등을 취급하는 설비에는 연소성 혼합기체의 생성에 의한 폭발을 방지하기 위한 불활성기체 또는 수증기를 봉입하는 장치를 갖출 것

다. 아세트알데하이드등을 취급하는 탱크(옥외에 있는 탱크 또는 옥내에 있는 탱크로서 그 용량이 지정수량의 5분의 1 미만의 것을 제외한다)에는 냉각장치 또는 저온을 유지하기 위한 장치(이하 "보냉장치"라 한다) 및 연소성 혼합기체의 생성에 의한 폭발을 방지하기 위한 불활성기체를 봉입하는 장치를 갖출 것. 다만, 지하에 있는 탱크가 아세트알데하이드등의 온도를 저온으로 유지할 수 있는 구조인 경우에는 냉각장치 및 보냉장치를 갖추지 아니할 수 있다.

라. 다목에 따른 냉각장치 또는 보냉장치는 둘 이상 설치하여 하나의 냉각장치 또는 보냉장치가 고장난 때에도 일정 온도를 유지할 수 있도록 하고, 다음의 기준에 적합한 비상전원을 갖출 것

1) 상용전력원이 고장인 경우에 자동으로 비상전원으로 전환되어 가동되도록 할 것

2) 비상전원의 용량은 냉각장치 또는 보냉장치를 유효하게 작동할 수 있는 정도일 것

마. 아세트알데하이드등을 취급하는 탱크를 지하에 매설하는 경우에는 Ⅸ 제3호에 따라 적용되는 별표 8 Ⅰ 제1호 단서에도 불구하고 해당 탱크를 탱크전용실에 설치할 것

4. 하이드록실아민등을 취급하는 제조소의 특례는 다음 각 목과 같다.

가. Ⅰ제1호가목부터 라목까지의 규정에도 불구하고 지정수량 이상의 하이드록실아민등을 취급하는 제조소의 위치는 Ⅰ제1호가목부터 라목까지의 규정에 따른 건축물의 벽 또는 이에 상당하는 공작물의 외측으로부터 해당 제조소의 외벽 또는 이에 상당하는 공작물의 외측까지의 사이에 다음 식에 의하여 요구되는 거리 이상의 안전거리를 둘 것

$$D = 51.1\sqrt[3]{N}$$

D : 거리(m)

N : 해당 제조소에서 취급하는 하이드록실아민등의 지정수량의 배수

나. 가목의 제조소의 주위에는 다음의 기준에 적합한 담 또는 토제(土堤)를 설치할 것

1) 담 또는 토제는 당해 제조소의 외벽 또는 이에 상당하는 공작물의 외측으로부터 2m 이상 떨어진 장소에 설치할 것

2) 담 또는 토제의 높이는 해당 제조소에 있어서 하이드록실아민등을 취급하는 부분의 높이 이상으로 할 것

3) 담은 두께 15㎝ 이상의 철근콘크리트조·철골철근콘크리트조 또는 두

께 20㎝ 이상의 보강콘크리트블록조로 할 것

4) 토제의 경사면의 경사도는 60도 미만으로 할 것

다. 하이드록실아민등을 취급하는 설비에는 하이드록실아민등의 온도 및 농도의 상승에 의한 위험한 반응을 방지하기 위한 조치를 강구할 것

라. 하이드록실아민등을 취급하는 설비에는 철 이온 등의 혼입에 의한 위험한 반응을 방지하기 위한 조치를 강구할 것

■ 위험물안전관리법 시행규칙 [부 표] <개정 2024. 12. 31.>

제조소등의 안전거리의 단축기준(별표4관련)

1. 방화상 유효한 담을 설치한 경우의 안전거리는 다음 표와 같다.

(단위 : m)

구 분	취급하는 위험물의 최대수량(지정수량의 배수)	안 전 거 리 (이상)		
		주거용 건축물	학교·유치원등	국가유산
제조소·일반취급소(취급하는 위험물의 양이 주거지역에 있어서는 30배, 상업지역에 있어서는 35배, 공업지역에 있어서는 50배 이상인 것을 제외한다)	10배 미만	6.5	20	35
	10배 이상	7.0	22	38
옥내저장소(취급하는 위험물의 양이 주거지역에 있어서는 지정수량의 120배, 상업지역에 있어서는 150배, 공업지역에 있어서는 200배 이상인 것을 제외한다)	5배 미만	4.0	12.0	23.0
	5배 이상 10배 미만	4.5	12.0	23.0
	10배 이상 20배 미만	5.0	14.0	26.0
	20배 이상 50배 미만	6.0	18.0	32.0
	50배 이상 200배 미만	7.0	22.0	38.0
옥외탱크저장소(취급하는 위험물의 양이 주거지역에 있어서는 지정수량의 600배, 상업지역에 있어서는 700배, 공업지역에 있어서는 1,000배 이상인 것을 제외한다)	500배 미만	6.0	18.0	32.0
	500배 이상 1,000배 미만	7.0	22.0	38.0
옥외저장소(취급하는 위험물의 양이 주거지역에 있어서는 지정수량의 10배, 상업지역에 있어서는 15배, 공업지역에 있어서는 20배 이상인 것을 제외한다)	10배 미만	6.0	18.0	32.0
	10배 이상 20배 미만	8.5	25.0	44.0

2. 방화상 유효한 담의 높이는 다음에 의하여 산정한 높이 이상으로 한다.

가. $H \leq pD^2+\alpha$ 인 경우

$h=2$

나. $H>pD^2+\alpha$ 인 경우

$h=H-p(D^2-d^2)$

다. 가목 및 나목에서 D, H, a, d, h 및 p는 다음과 같다.

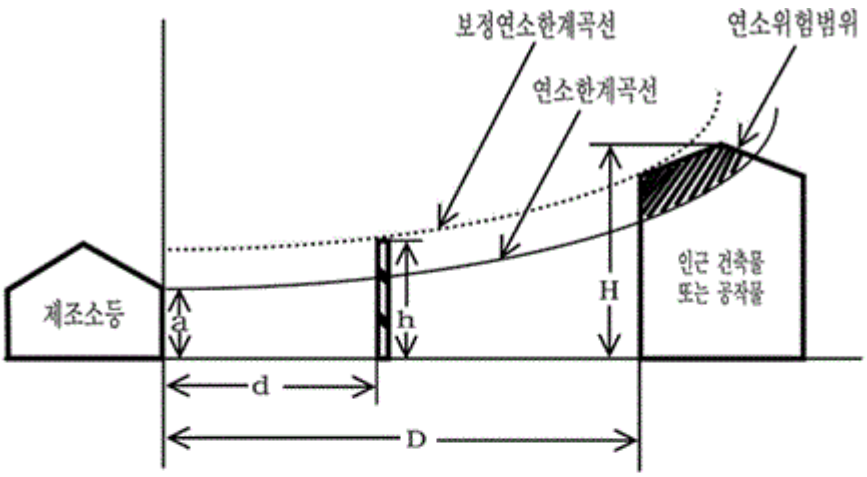

D: 제조소등과 인근 건축물 또는 공작물과의 거리(m)

H: 인근 건축물 또는 공작물의 높이(m)

a: 제조소등의 외벽의 높이(m)

d: 제조소등과 방화상 유효한 담과의 거리(m)

h: 방화상 유효한 담의 높이(m)

p: 상수

비고

1. 제조소등의 외벽의 높이(a)는 다음 각 호의 구분에 따른 그림에 따라 측정한다.

가. 제조소·일반취급소·옥내저장소의 경우

구 분	제조소등의 외벽의 높이(a)
1) 벽체가 내화구조이고, 인접축에 면한 개구부가 없거나, 개구부에 60분+방화문 또는 60분방화문이 있는 경우	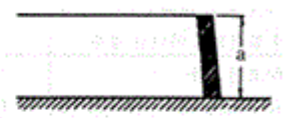
2) 벽체가 내화구조이고, 개구부에 60분+방화문 또는 60분방화문이 없는 경우	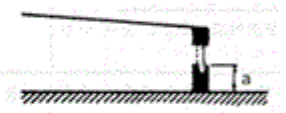
3) 벽체가 내화구조 외의 것인 경우	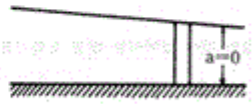
4) 옮겨 담는 작업장에 공작물이 있는 경우	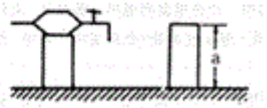

나. 옥외탱크저장소의 경우

구 분	제조소등의 외벽의 높이(a)
1) 옥외에 있는 세로형탱크	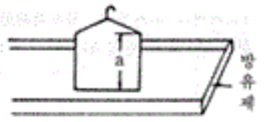
2) 옥외에 있는 가로형탱크. 다만, 탱크내의 증기를 상부로 방출하는 구조로 된 것은 탱크의 최상단까지의 높이로 한다.	

다. 옥외저장소의 경우

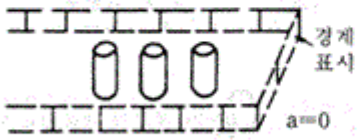

2. 상수(p)는 다음 각 목의 구분에 따라 정한다.

가. p=0.04

1) 학교·주택·국가유산 등의 건축물 또는 공작물이 목조인 경우

2) 학교·주택·국가유산 등의 건축물 또는 공작물이 방화구조 또는 내화구조이고, 제조소등에 면한 부분의 개구부에 60분+방화문·60분방화문 또는 30분방화문이 설치되지 않은 경우

나. p=0.15

1) 학교·주택·국가유산 등의 건축물 또는 공작물이 방화구조인 경우

2) 학교·주택·국가유산 등의 건축물 또는 공작물이 방화구조 또는 내화구조이고, 제조소등에 면한 부분의 개구부에 30분방화문이 설치된 경우

다. p=∞: 학교·주택·국가유산 등의 건축물 또는 공작물이 내화구조이고, 제조소등에 면한 개구부에 60분+방화문 또는 60분방화문이 설치된 경우

라. 가목 내지 다목에 의하여 산출된 수치가 2 미만일 때에는 담의 높이를 2m로, 4 이상일 때에는 담의 높이를 4m로 하되, 다음의 소화설비를 보강하여야 한다.

1) 당해 제조소등의 소형소화기 설치대상인 것에 있어서는 대형소화기를 1개 이상 증설을 할 것

2) 해당 제조소등이 대형소화기 설치대상인 것에 있어서는 대형소화기 대신 옥내소화전설비·옥외소화전설비·스프링클러설비·물분무소화설비·포소화설비·불활성가스소화설비·할로겐화합물소화설비·분말소화설비 중 적응소화설비를 설치할 것

3) 해당 제조소등이 옥내소화전설비·옥외소화전설비·스프링클러설비·물분무소화설비·포소화설비·불활성가스소화설비·할로겐화합물소화설비 또는 분말

소화설비 설치대상인 것에 있어서는 반경 30m마다 대형소화기 1개 이상을 증설할 것

3. 방화상 유효한 담의 길이는 제조소등의 외벽의 양단(a1, a2)을 중심으로 Ⅰ제1호 각목에 정한 인근 건축물 또는 공작물(이 호에서 "인근 건축물등"이라 한다)에 따른 안전거리를 반지름으로 한 원을 그려서 당해 원의 내부에 들어오는 인근 건축물등의 부분중 최외측 양단(p1, p2)을 구한 다음, a1과 p1을 연결한 선분(L1)과 a2와 p2을 연결한 선분(L2) 상호간의 간격(L)으로 한다.

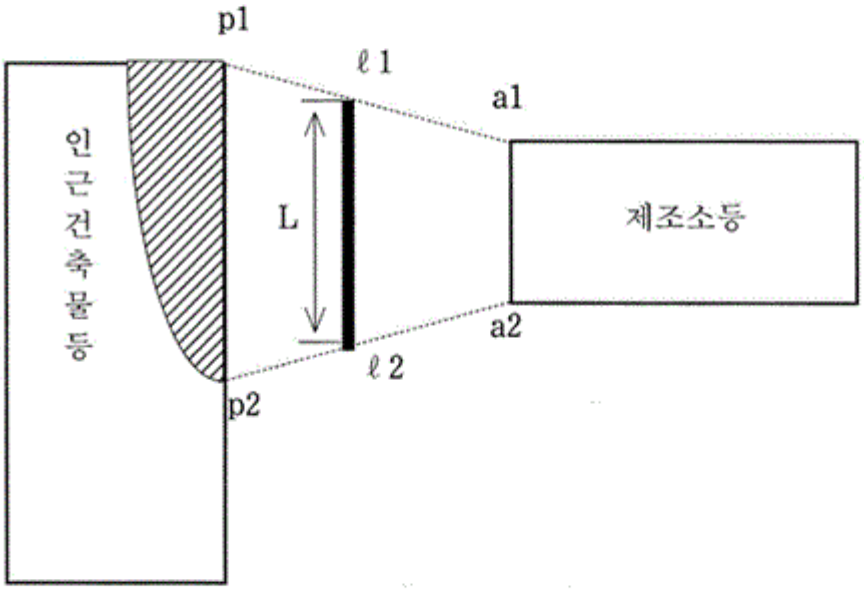

4. 방화상 유효한 담은 제조소등으로부터 5m 미만의 거리에 설치하는 경우에는 내화구조로, 5m 이상의 거리에 설치하는 경우에는 불연재료로 하고, 제조소등의 벽을 높게 하여 방화상 유효한 담을 갈음하는 경우에는 그 벽을 내화구조로 하고 개구부를 설치하여서는 아니된다.

■ 위험물안전관리법 시행규칙 [별표 5] <개정 2024. 7. 30.>

옥내저장소의 위치 · 구조 및 설비의 기준(제29조관련)

Ⅰ. 옥내저장소의 기준(Ⅱ 및 Ⅲ의 규정에 의한 것을 제외한다)

1. 옥내저장소는 별표 4 Ⅰ의 규정에 준하여 안전거리를 두어야 한다. 다만, 다음 각목의 1에 해당하는 옥내저장소는 안전거리를 두지 아니할 수 있다.
   가. 제4석유류 또는 동식물유류의 위험물을 저장 또는 취급하는 옥내저장소로서 그 최대수량이 지정수량의 20배 미만인 것
   나. 제6류 위험물을 저장 또는 취급하는 옥내저장소
   다. 지정수량의 20배(하나의 저장창고의 바닥면적이 150㎡ 이하인 경우에는 50배) 이하의 위험물을 저장 또는 취급하는 옥내저장소로서 다음의 기준에 적합한 것
      1) 저장창고의 벽 · 기둥 · 바닥 · 보 및 지붕이 내화구조인 것
      2) 저장창고의 출입구에 수시로 열 수 있는 자동폐쇄방식의 60분+방화문 또는 60분방화문이 설치되어 있을 것
      3) 저장창고에 창을 설치하지 아니할 것
2. 옥내저장소의 주위에는 그 저장 또는 취급하는 위험물의 최대수량에 따라 다음 표에 의한 너비의 공지를 보유하여야 한다. 다만, 지정수량의 20배를 초과하는 옥내저장소와 동일한 부지내에 있는 다른 옥내저장소와의 사이에는 동표에 정하는 공지의 너비의 3분의 1(당해 수치가 3m 미만인 경우에는 3m)의 공지를 보유할 수 있다.

저장 또는 취급하는 위험물의 최대수량	공지의 너비	
	벽 · 기둥 및 바닥이 내화구조로 된 건축물	그 밖의 건축물
지정수량의 5배 이하		0.5m 이상
지정수량의 5배 초과 10배 이하	1m 이상	1.5m 이상
지정수량의 10배 초과 20배 이하	2m 이상	3m 이상
지정수량의 20배 초과 50배 이하	3m 이상	5m 이상
지정수량의 50배 초과 200배 이하	5m 이상	10m 이상
지정수량의 200배 초과	10m 이상	15m 이상

3. 옥내저장소에는 별표 4 Ⅲ제1호의 기준에 따라 보기 쉬운 곳에 "위험물 옥내저장소"라는 표시를 한 표지와 같은 표 Ⅲ제2호의 기준에 따라 방화에 관하여 필요한 사항을 게시한 게시판 및 같은 표 Ⅲ 제3호의 기준을 준용하여 해당 옥내저장소가 금연구역임을 알리는 표지를 설치해야 한다.
4. 저장창고는 위험물의 저장을 전용으로 하는 독립된 건축물로 하여야 한다.
5. 저장창고는 지면에서 처마까지의 높이(이하 "처마높이"라 한다)가 6m 미만인 단층건물로 하고 그 바닥을 지반면보다 높게 하여야 한다. 다만, 제2류 또는 제4류의 위험물만을 저장하는 창고로서 다음 각목의 기준에 적합한 창고의 경

우에는 20m 이하로 할 수 있다.

가. 벽·기둥·보 및 바닥을 내화구조로 할 것

나. 출입구에 60분+방화문 또는 60분방화문을 설치할 것

다. 피뢰침을 설치할 것. 다만, 주위상황에 의하여 안전상 지장이 없는 경우에는 그러하지 아니하다.

6. 하나의 저장창고의 바닥면적(2 이상의 구획된 실이 있는 경우에는 각 실의 바닥면적의 합계)은 다음 각목의 구분에 의한 면적 이하로 하여야 한다. 이 경우 가목의 위험물과 나목의 위험물을 같은 저장창고에 저장하는 때에는 가목의 위험물을 저장하는 것으로 보아 그에 따른 바닥면적을 적용한다.

가. 다음의 위험물을 저장하는 창고 : 1,000㎡

1) 제1류 위험물 중 아염소산염류, 염소산염류, 과염소산염류, 무기과산화물 그 밖에 지정수량이 50㎏인 위험물

2) 제3류 위험물 중 칼륨, 나트륨, 알킬알루미늄, 알킬리튬 그 밖에 지정수량이 10㎏인 위험물 및 황린

3) 제4류 위험물 중 특수인화물, 제1석유류 및 알코올류

4) 제5류 위험물 중 유기과산화물, 질산에스터류 그 밖에 지정수량이 10㎏인 위험물

5) 제6류 위험물

나. 가목의 위험물 외의 위험물을 저장하는 창고 : 2,000㎡

다. 가목의 위험물과 나목의 위험물을 내화구조의 격벽으로 완전히 구획된 실에 각각 저장하는 창고 : 1,500㎡(가목의 위험물을 저장하는 실의 면적은 500㎡를 초과할 수 없다)

7. 저장창고의 벽·기둥 및 바닥은 내화구조로 하고, 보와 서까래는 불연재료로 하여야 한다. 다만, 지정수량의 10배 이하의 위험물의 저장창고 또는 제2류 위험물(인화성고체는 제외한다)과 제4류의 위험물(인화점이 70℃ 미만인 것은 제외한다)만의 저장창고에 있어서는 연소의 우려가 없는 벽·기둥 및 바닥은 불연재료로 할 수 있다.

8. 저장창고는 지붕을 폭발력이 위로 방출될 정도의 가벼운 불연재료로 하고, 천장을 만들지 않아야 한다. 다만, 제2류 위험물(분말상태의 것과 인화성고체를 제외한다)과 제6류 위험물만의 저장창고에 있어서는 지붕을 내화구조로 할 수 있고, 제5류 위험물만의 저장창고에 있어서는 당해 저장창고내의 온도를 저온으로 유지하기 위하여 난연재료 또는 불연재료로 된 천장을 설치할 수 있다.

9. 저장창고의 출입구에는 60분+방화문·60분방화문 또는 30분방화문을 설치하되, 연소의 우려가 있는 외벽에 있는 출입구에는 수시로 열 수 있는 자동폐쇄식의 60분+방화문 또는 60분방화문을 설치하여야 한다.

10. 저장창고의 창 또는 출입구에 유리를 이용하는 경우에는 망입유리로 하여야 한다.

11. 제1류 위험물 중 알칼리금속의 과산화물 또는 이를 함유하는 것, 제2류 위험물 중 철분·금속분·마그네슘 또는 이중 어느 하나 이상을 함유하는 것,

제3류 위험물 중 금수성물질 또는 제4류 위험물의 저장창고의 바닥은 물이 스며 나오거나 스며들지 아니하는 구조로 하여야 한다.

12. 액상의 위험물의 저장창고의 바닥은 위험물이 스며들지 아니하는 구조로 하고, 적당하게 경사지게 하여 그 최저부에 집유설비를 하여야 한다.
13. 저장창고에 선반 등의 수납장을 설치하는 경우에는 다음 각목의 기준에 적합하게 하여야 한다.
    가. 수납장은 불연재료로 만들어 견고한 기초 위에 고정할 것
    나. 수납장은 당해 수납장 및 그 부속설비의 자중, 저장하는 위험물의 중량 등의 하중에 의하여 생기는 응력(변형력)에 대하여 안전한 것으로 할 것
    다. 수납장에는 위험물을 수납한 용기가 쉽게 떨어지지 아니하게 하는 조치를 할 것
14. 저장창고에는 별표 4 V 및 VI의 규정에 준하여 채광·조명 및 환기의 설비를 갖추어야 하고, 인화점이 70℃ 미만인 위험물의 저장창고에 있어서는 내부에 체류한 가연성의 증기를 지붕 위로 배출하는 설비를 갖추어야 한다.
15. 저장창고에 설치하는 전기설비는 「전기사업법」에 의한 전기설비기술기준에 의하여야 한다.
16. 지정수량의 10배 이상의 저장창고(제6류 위험물의 저장창고를 제외한다)에는 피뢰침을 설치하여야 한다. 다만, 저장창고의 주위의 상황에 따라 안전상 지장이 없는 경우에는 피뢰침을 설치하지 아니할 수 있다.
17. 제5류 위험물 중 셀룰로이드 그 밖에 온도의 상승에 의하여 분해·발화할 우려가 있는 것의 저장창고는 당해 위험물이 발화하는 온도에 달하지 아니하는 온도를 유지하는 구조로 하거나 다음 각목의 기준에 적합한 비상전원을 갖춘 통풍장치 또는 냉방장치 등의 설비를 2 이상 설치하여야 한다.
    가. 상용전력원이 고장인 경우에 자동으로 비상전원으로 전환되어 가동되도록 할 것
    나. 비상전원의 용량은 통풍장치 또는 냉방장치 등의 설비를 유효하게 작동할 수 있는 정도일 것

II. 다층건물의 옥내저장소의 기준

옥내저장소중 제2류의 위험물(인화성고체는 제외한다) 또는 제4류의 위험물(인화점이 70℃ 미만인 것은 제외한다)만을 저장 또는 취급하는 저장창고가 다층건물인 옥내저장소의 위치·구조 및 설비의 기술기준은 I 제1호 내지 제4호 및 제8호 내지 제16호의 규정에 의하는 외에 다음 각호의 기준에 의하여야 한다.

1. 저장창고는 각층의 바닥을 지면보다 높게 하고, 바닥면으로부터 상층의 바닥(상층이 없는 경우에는 처마)까지의 높이(이하 "층고"라 한다)를 6m 미만으로 하여야 한다.
2. 하나의 저장창고의 바닥면적 합계는 1,000㎡ 이하로 하여야 한다.
3. 저장창고의 벽·기둥·바닥 및 보를 내화구조로 하고, 계단을 불연재료로 하

며, 연소의 우려가 있는 외벽은 출입구외의 개구부를 갖지 아니하는 벽으로 하여야 한다.

4. 2층 이상의 층의 바닥에는 개구부를 두지 아니하여야 한다. 다만, 내화구조의 벽과 60분+방화문·60분방화문 또는 30분방화문으로 구획된 계단실에 있어서는 그러하지 아니하다.

Ⅲ. 복합용도 건축물의 옥내저장소의 기준

옥내저장소중 지정수량의 20배 이하의 것(옥내저장소외의 용도로 사용하는 부분이 있는 건축물에 설치하는 것에 한한다)의 위치·구조 및 설비의 기술기준은 Ⅰ제3호, 제11호 내지 제17호의 규정에 의하는 외에 다음 각호의 기준에 의하여야 한다.

1. 옥내저장소는 벽·기둥·바닥 및 보가 내화구조인 건축물의 1층 또는 2층의 어느 하나의 층에 설치하여야 한다.
2. 옥내저장소의 용도에 사용되는 부분의 바닥은 지면보다 높게 설치하고 그 층고를 6m 미만으로 하여야 한다.
3. 옥내저장소의 용도에 사용되는 부분의 바닥면적은 75㎡ 이하로 하여야 한다.
4. 옥내저장소의 용도에 사용되는 부분은 벽·기둥·바닥·보 및 지붕(상층이 있는 경우에는 상층의 바닥)을 내화구조로 하고, 출입구외의 개구부가 없는 두께 70㎜ 이상의 철근콘크리트조 또는 이와 동등 이상의 강도가 있는 구조의 바닥 또는 벽으로 당해 건축물의 다른 부분과 구획되도록 하여야 한다.
5. 옥내저장소의 용도에 사용되는 부분의 출입구에는 수시로 열 수 있는 자동폐쇄방식의 60분+방화문 또는 60분방화문을 설치하여야 한다.
6. 옥내저장소의 용도에 사용되는 부분에는 창을 설치하지 아니하여야 한다.
7. 옥내저장소의 용도에 사용되는 부분의 환기설비 및 배출설비에는 방화상 유효한 댐퍼 등을 설치하여야 한다.

Ⅳ. 소규모 옥내저장소의 특례

1. 지정수량의 50배 이하인 소규모의 옥내저장소중 저장창고의 처마높이가 6m 미만인 것으로서 저장창고가 다음 각목에 정하는 기준에 적합한 것에 대하여는 Ⅰ제1호·제2호 및 제6호 내지 제9호의 규정은 적용하지 아니한다.

가. 저장창고의 주위에는 다음 표에 정하는 너비의 공지를 보유할 것

저장 또는 취급하는 위험물의 최대수량	공지의 너비
지정수량의 5배 이하	
지정수량의 5배 초과 20배 이하	1m 이상
지정수량의 20배 초과 50배 이하	2m 이상

나. 하나의 저장창고 바닥면적은 150㎡ 이하로 할 것

다. 저장창고는 벽·기둥·바닥·보 및 지붕을 내화구조로 할 것

라. 저장창고의 출입구에는 수시로 개방할 수 있는 자동폐쇄방식의 60분+

방화문 또는 60분방화문을 설치할 것

마. 저장창고에는 창을 설치하지 아니할 것

2. 지정수량의 50배 이하인 소규모의 옥내저장소중 저장창고의 처마높이가 6m 이상인 것으로서 저장창고가 제1호 나목 내지 마목의 규정에 의한 기준에 적합한 것에 대하여는 Ⅰ제1호 및 제6호 내지 제9호의 규정은 적용하지 아니한다.

Ⅴ. 고인화점 위험물의 단층건물 옥내저장소의 특례

1. 고인화점 위험물만을 저장 또는 취급하는 단층건물의 옥내저장소중 저장창고의 처마높이가 6m 미만인 것으로서 위치 및 구조가 다음 각목의 규정에 적합한 것은 Ⅰ제1호·제2호·제8호 내지 제10호 및 제16호의 규정은 적용하지 아니한다.

가. 지정수량의 20배를 초과하는 옥내저장소에 있어서는 별표 4 XI제1호의 규정에 준하여 안전거리를 둘 것

나. 저장창고의 주위에는 다음 표에 정하는 너비의 공지를 보유할 것

저장 또는 취급하는 위험물의 최대수량	공 지 의 너 비	
	당해 건축물의 벽·기둥 및 바닥이 내화구조로 된 경우	왼쪽란에 정하는 경우외의 경우
20배 이하		0.5m 이상
20배 초과 50배 이하	1m 이상	1.5m 이상
50배 초과 200배 이하	2m 이상	3m 이상
200배 초과	3m 이상	5m 이상

다. 저장창고는 지붕을 불연재료로 할 것

라. 저장창고의 창 및 출입구에는 방화문 또는 불연재료나 유리로 된 문을 달고, 연소의 우려가 있는 외벽에 두는 출입구에는 수시로 열 수 있는 자동폐쇄방식의 60분+방화문 또는 60분방화문을 설치할 것

마. 저장창고의 연소의 우려가 있는 외벽에 설치하는 출입구에 유리를 이용하는 경우에는 망입유리로 할 것

2. 고인화점 위험물만을 저장 또는 취급하는 단층건물의 옥내저장소중 저장창고의 처마높이가 6m 이상인 것으로서 위치가 제1호가목의 규정에 의한 기준에 적합한 것은 Ⅰ제1호의 규정은 적용하지 아니한다.

Ⅵ. 고인화점 위험물의 다층건물 옥내저장소의 특례

1. 고인화점 위험물만을 저장 또는 취급하는 다층건물의 옥내저장소중 그 위치 및 구조가 다음 각목의 규정에 의한 기준에 적합한 것에 대하여는 Ⅰ제1호·제2호·제8호 내지 제10호 및 제16호와 Ⅱ제3호의 규정은 적용하지 아니한다.

가. Ⅴ제1호 각목의 기준에 적합할 것

나. 저장창고는 벽·기둥·바닥·보 및 계단을 불연재료로 만들고, 연소의 우려가 있는 외벽은 출입구외의 개구부가 없는 내화구조의 벽으로 할 것

Ⅶ. 고인화점 위험물의 소규모 옥내저장소의 특례

1. 고인화점 위험물만을 지정수량의 50배 이하로 저장 또는 취급하는 옥내저장소중 저장창고의 처마높이가 6m 미만인 것으로서 Ⅳ제1호 나목 내지 마목의 규정에 의한 기준에 적합한 것에 대하여는 Ⅰ제1호·제2호 및 제6호 내지 제9호 및 제16호의 규정은 적용하지 아니한다.
2. 고인화점 위험물만을 지정수량의 50배 이하로 저장 또는 취급하는 옥내저장소중 처마높이가 6m 이상인 것으로서 저장창고가 Ⅳ제1호 각목의 규정에 의한 기준에 적합한 것에 대하여는 Ⅰ제1호·제2호·제6호 내지 제9호의 규정은 적용하지 아니한다.

Ⅷ. 위험물의 성질에 따른 옥내저장소의 특례

1. 다음 각목의 1에 해당하는 위험물을 저장 또는 취급하는 옥내저장소에 있어서는 Ⅰ 내지 Ⅳ의 규정에 의하되, 당해 위험물의 성질에 따라 강화되는 기준은 제2호 내지 제4호에 의하여야 한다.
   가. 제5류 위험물중 유기과산화물 또는 이를 함유하는 것으로서 지정수량이 10㎏인 것(이하 "지정과산화물"이라 한다)
   나. 알킬알루미늄등
   다. 하이드록실아민등
2. 지정과산화물을 저장 또는 취급하는 옥내저장소에 대하여 강화되는 기준은 다음 각목과 같다.
   가. 옥내저장소는 당해 옥내저장소의 외벽으로부터 별표 4 Ⅰ제1호 가목 내지 다목의 규정에 의한 건축물의 외벽 또는 이에 상당하는 공작물의 외측까지의 사이에 부표 1에 정하는 안전거리를 두어야 한다.
   나. 옥내저장소의 저장창고 주위에는 부표 2에 정하는 너비의 공지를 보유하여야 한다. 다만, 2 이상의 옥내저장소를 동일한 부지내에 인접하여 설치하는 때에는 당해 옥내저장소의 상호간 공지의 너비를 동표에 정하는 공지 너비의 3분의 2로 할 수 있다.
   다. 옥내저장소의 저장창고의 기준은 다음과 같다.
      1) 저장창고는 150㎡ 이내마다 격벽으로 완전하게 구획할 것. 이 경우 당해 격벽은 두께 30㎝ 이상의 철근콘크리트조 또는 철골철근콘크리트조로 하거나 두께 40㎝ 이상의 보강콘크리트블록조로 하고, 당해 저장창고의 양측의 외벽으로부터 1m 이상, 상부의 지붕으로부터 50㎝ 이상 돌출하게 하여야 한다.
      2) 저장창고의 외벽은 두께 20㎝ 이상의 철근콘크리트조나 철골철근콘크리트조 또는 두께 30㎝ 이상의 보강콘크리트블록조로 할 것
      3) 저장창고의 지붕은 다음 각목의 1에 적합할 것
         가) 중도리(서까래 중간을 받치는 수평의 도리) 또는 서까래의 간격은 30㎝ 이하로 할 것
         나) 지붕의 아래쪽 면에는 한 변의 길이가 45㎝ 이하의 환강(丸鋼)·경량형강(輕量形鋼) 등으로 된 강제(鋼製)의 격자를 설치할 것

다) 지붕의 아래쪽 면에 철망을 쳐서 불연재료의 도리(서까래를 받치기 위해 기둥과 기둥사이에 설치한 부재)·보 또는 서까래에 단단히 결합할 것

라) 두께 5㎝ 이상, 너비 30㎝ 이상의 목재로 만든 받침대를 설치할 것

4) 저장창고의 출입구에는 60분+방화문 또는 60분방화문을 설치할 것

5) 저장창고의 창은 바닥면으로부터 2m 이상의 높이에 두되, 하나의 벽면에 두는 창의 면적의 합계를 당해 벽면의 면적의 80분의 1 이내로 하고, 하나의 창의 면적을 0.4㎡ 이내로 할 것

라. Ⅱ 내지 Ⅳ의 규정은 적용하지 아니한다.

3. 알킬알루미늄등을 저장 또는 취급하는 옥내저장소에 대하여 강화되는 기준은 다음 각목과 같다.

가. 옥내저장소에는 누설범위를 국한하기 위한 설비 및 누설한 알킬알루미늄등을 안전한 장소에 설치된 조(槽)로 끌어들일 수 있는 설비를 설치하여야 한다.

나. Ⅱ 내지 Ⅳ의 규정은 적용하지 아니한다.

4. 하이드록실아민등을 저장 또는 취급하는 옥내저장소에 대하여 강화되는 기준은 하이드록실아민등의 온도의 상승에 의한 위험한 반응을 방지하기 위한 조치를 강구하는 것으로 한다.

Ⅸ. 수출입 하역장소의 옥내저장소의 특례

「관세법」 제154조에 따른 보세구역, 「항만법」 제2조제1호에 따른 항만 또는 같은 조 제7호에 따른 항만배후단지 내에서 수출입을 위한 위험물을 저장 또는 취급하는 옥내저장소 중 Ⅰ(제2호는 제외한다)의 규정에 적합한 것은 다음 표에 정하는 너비의 공지(空地)를 보유할 수 있다.

저장 또는 취급하는 위험물의 최대수량	공지의 너비	
	벽·기둥 및 바닥이 내화구조로 된 건축물	그 밖의 건축물
지정수량의 5배 이하		0.5m 이상
지정수량의 5배 초과 10배 이하	1m 이상	1.5m 이상
지정수량의 10배 초과 20배 이하	2m 이상	3m 이상
지정수량의 20배 초과 50배 이하	3m 이상	3.3m 이상
지정수량의 50배 초과 200배 이하	3.3m 이상	3.5m 이상
지정수량의 200배 초과	3.5m 이상	5m 이상

[부표 1] <개정 2005.5.26>

지정과산화물의 옥내저장소의 안전거리(별표 5관련)

저장 또는 취급하는 위험물의 최대수량	안 전 거 리					
	별표 4 Ⅰ제1호 가목에 정하는 것		별표 4 Ⅰ제1호 나목에 정하는 것		별표 4 Ⅰ제1호 다목에 정하는 것	
	저장창고의 주위에 비고 제1호에 정하는 담 또는 토제를 설치한 경우	왼쪽란에 정하는 경우 외의 경우	저장창고의 주위에 비고 제1호에 정하는 담 또는 토제를 설치한 경우	왼쪽란에 정하는 경우 외의 경우	저장창고의 주위에 비고 제1호에 정하는 담 또는 토제를 설치한 경우	왼쪽란에 정하는 경우 외의 경우
10배 이하	20m 이상	40m 이상	30m 이상	50m 이상	50m 이상	60m 이상
10배 초과 20배 이하	22m 이상	45m 이상	33m 이상	55m 이상	54m 이상	65m 이상
20배 초과 40배 이하	24m 이상	50m 이상	36m 이상	60m 이상	58m 이상	70m 이상
40배 초과 60배 이하	27m 이상	55m 이상	39m 이상	65m 이상	62m 이상	75m 이상
60배 초과 90배 이하	32m 이상	65m 이상	45m 이상	75m 이상	70m 이상	85m 이상
90배 초과 150배 이하	37m 이상	75m 이상	51m 이상	85m 이상	79m 이상	95m 이상
150배 초과 300배 이하	42m 이상	85m 이상	57m 이상	95m 이상	87m 이상	105m 이상
300배 초과	47m 이상	95m 이상	66m 이상	110m 이상	100m 이상	120m 이상

비 고

1. 담 또는 토제는 다음 각목에 적합한 것으로 하여야 한다. 다만, 지정수량의 5배이하인 지정과산화물의 옥내저장소에 대하여는 당해 옥내저장소의 저장창고의 외벽을 두께 30㎝ 이상의 철근콘크리트조 또는 철골철근콘크리트조로 만드는 것으로서 담 또는 토제에 대신할 수 있다.

가. 담 또는 토제는 저장창고의 외벽으로부터 2m 이상 떨어진 장소에 설치할 것. 다만, 담 또는 토제와 당해 저장창고와의 간격은 당해 옥내저장소의 공지의 너비의 5분의 1을 초과할 수 없다.

나. 담 또는 토제의 높이는 저장창고의 처마높이 이상으로 할 것

다. 담은 두께 15㎝ 이상의 철근콘크리트조나 철골철근콘크리트조 또는 두께 20㎝ 이상의 보강콘크리트블록조로 할 것

라. 토제의 경사면의 경사도는 60도 미만으로 할 것

2. 지정수량의 5배 이하인 지정과산화물의 옥내저장소에 당해 옥내저장소의 저장창고의 외벽을 제1호 단서의 규정에 의한 구조로 하고 주위에 제1호 각목의 규정에 의한 담 또는 토제를 설치하는 때에는 별표 4 Ⅰ제1호 가목에 정하는 건축물 등까지의 사이의 거리를 10m 이상으로 할 수 있다.

[부표 2] <개정 2005.5.26>

지정과산화물의 옥내저장소의 보유공지(별표 5관련)

저장 또는 취급하는 위험물의 최대수량	공지의 너비	
	저장창고의 주위에 비고 제1호에 담 또는 토제를 설치하는 경우	왼쪽란에 정하는 경우 외의 경우
5배 이하	3.0m 이상	10m 이상
5배 초과 10배 이하	5.0m 이상	15m 이상
10배 초과 20배 이하	6.5m 이상	20m 이상
20배 초과 40배 이하	8.0m 이상	25m 이상
40배 초과 60배 이하	10.0m 이상	30m 이상
60배 초과 90배 이하	11.5m 이상	35m 이상
90배 초과 150배 이하	13.0m 이상	40m 이상
150배 초과 300배 이하	15.0m 이상	45m 이상
300배 초과	16.5m 이상	50m 이상

비 고

1. 담 또는 토제는 다음 각목에 적합한 것으로 하여야 한다. 다만, 지정수량의 5배 이하인 지정과산화물의 옥내저장소에 대하여는 당해 옥내저장소의 저장창고의 외벽을 두께 30㎝ 이상의 철근콘크리트조 또는 철골철근콘크리트조로 만드는 것으로서 담 또는 토제에 대신할 수 있다.
   가. 담 또는 토제는 저장창고의 외벽으로부터 2m 이상 떨어진 장소에 설치할 것. 다만, 담 또는 토제와 당해 저장창고와의 간격은 당해 옥내저장소의 공지의 너비의 5분의 1을 초과할 수 없다.
   나. 담 또는 토제의 높이는 저장창고의 처마높이 이상으로 할 것
   다. 담은 두께 15㎝ 이상의 철근콘크리트조나 철골철근콘크리트조 또는 두께 20㎝ 이상의 보강콘크리트블록조로 할 것
   라. 토제의 경사면의 경사도는 60도 미만으로 할 것
2. 지정수량의 5배 이하인 지정과산화물의 옥내저장소에 당해 옥내저장소의 저장창고의 외벽을 제1호 단서의 규정에 의한 구조로 하고 주위에 제1호 각목의 규정에 의한 담 또는 토제를 설치하는 때에는 그 공지의 너비를 2m 이상으로 할 수 있다.

■ 위험물안전관리법 시행규칙 [별표 6] <개정 2024. 7. 30.>

옥외탱크저장소의 위치 · 구조 및 설비의 기준(제30조관련)

Ⅰ. 안전거리

옥외저장탱크의 안전거리는 별표 4 Ⅰ을 준용한다.

Ⅱ. 보유공지

1. 옥외저장탱크(위험물을 이송하기 위한 배관 그 밖에 이에 준하는 공작물을 제외한다)의 주위에는 그 저장 또는 취급하는 위험물의 최대수량에 따라 옥외저장탱크의 측면으로부터 다음 표에 의한 너비의 공지를 보유하여야 한다.

저장 또는 취급하는 위험물의 최대수량	공지의 너비
지정수량의 500배 이하	3m 이상
지정수량의 500배 초과 1,000배 이하	5m 이상
지정수량의 1,000배 초과 2,000배 이하	9m 이상
지정수량의 2,000배 초과 3,000배 이하	12m 이상
지정수량의 3,000배 초과 4,000배 이하	15m 이상
지정수량의 4,000배 초과	당해 탱크의 수평단면의 최대지름(가로형인 경우에는 긴 변)과 높이 중 큰 것과 같은 거리 이상. 다만, 30m 초과의 경우에는 30m 이상으로 할 수 있고, 15m 미만의 경우에는 15m 이상으로 하여야 한다.

2. 제6류 위험물 외의 위험물을 저장 또는 취급하는 옥외저장탱크(지정수량의 4,000배를 초과하여 저장 또는 취급하는 옥외저장탱크를 제외한다)를 동일한 방유제안에 2개 이상 인접하여 설치하는 경우 그 인접하는 방향의 보유공지는 제1호의 규정에 의한 보유공지의 3분의 1 이상의 너비로 할 수 있다. 이 경우 보유공지의 너비는 3m 이상이 되어야 한다.
3. 제6류 위험물을 저장 또는 취급하는 옥외저장탱크는 제1호의 규정에 의한 보유공지의 3분의 1 이상의 너비로 할 수 있다. 이 경우 보유공지의 너비는 1.5m 이상이 되어야 한다.
4. 제6류 위험물을 저장 또는 취급하는 옥외저장탱크를 동일구내에 2개 이상 인접하여 설치하는 경우 그 인접하는 방향의 보유공지는 제3호의 규정에 의하여 산출된 너비의 3분의 1 이상의 너비로 할 수 있다. 이 경우 보유공지의 너비는 1.5m 이상이 되어야 한다.
5. 제1호의 규정에도 불구하고 옥외저장탱크(이하 이호에서 "공지단축 옥외저장탱크"라 한다)에 다음 각목의 기준에 적합한 물분무설비로 방호조치를 하는 경우에는 그 보유공지를 제1호의 규정에 의한 보유공지의 2분의 1 이상의

너비(최소 3m 이상)로 할 수 있다. 이 경우 공지단축 옥외저장탱크의 화재시 1㎡당 20㎾ 이상의 복사열에 노출되는 표면을 갖는 인접한 옥외저장탱크가 있으면 당해 표면에도 다음 각목의 기준에 적합한 물분무설비로 방호조치를 함께하여야 한다.

가. 탱크의 표면에 방사하는 물의 양은 탱크의 원주길이 1m에 대하여 분당 37ℓ이상으로 할 것

나. 수원의 양은 가목의 규정에 의한 수량으로 20분 이상 방사할 수 있는 수량으로 할 것

다. 탱크에 보강링이 설치된 경우에는 보강링의 아래에 분무헤드를 설치하되, 분무헤드는 탱크의 높이 및 구조를 고려하여 분무가 적정하게 이루어질 수 있도록 배치할 것

라. 물분무소화설비의 설치기준에 준할 것

Ⅲ. 표지 및 게시판

1. 옥외탱크저장소에는 별표 4 Ⅲ제1호의 기준에 따라 보기 쉬운 곳에 "위험물 옥외탱크저장소"라는 표시를 한 표지와 같은 표 Ⅲ제2호의 기준에 따라 방화에 관하여 필요한 사항을 게시한 게시판 및 같은 표 Ⅲ 제3호의 기준을 준용하여 해당 옥외탱크저장소가 금연구역임을 알리는 표지를 설치해야 한다.

2. 탱크의 군(群)에 있어서는 제1호의 표지 및 게시판을 그 의미 전달에 지장이 없는 범위 안에서 보기 쉬운 곳에 일괄하여 설치할 수 있다. 이 경우 게시판과 각 탱크가 대응될 수 있도록 하는 조치를 강구하여야 한다.

Ⅳ. 특정옥외저장탱크의 기초 및 지반

1. 옥외탱크저장소 중 그 저장 또는 취급하는 액체위험물의 최대수량이 100만ℓ 이상의 것(이하 "특정옥외탱크저장소"라 한다)의 옥외저장탱크(이하 "특정옥외저장탱크"라 한다)의 기초 및 지반은 당해 기초 및 지반상에 설치하는 특정옥외저장탱크 및 그 부속설비의 자중, 저장하는 위험물의 중량 등의 하중(이하 "탱크하중"이라 한다)에 의하여 발생하는 응력에 대하여 안전한 것으로 하여야 한다.

2. 기초 및 지반은 다음 각목에 정하는 기준에 적합하여야 한다.

가. 지반은 암반의 단층, 절토(땅깎기) 및 성토(흙쌓기)걸쳐 있는 등 활동(滑動: 미끄러져 움직임)을 일으킬 우려가 있는 경우가 아닐 것

나. 지반은 다음 1에 적합할 것

1) 소방청장이 정하여 고시하는 범위내에 있는 지반이 표준관입시험(標準貫入試驗) 및 평판재하시험(평평한 재하판에 하중을 가하고, 그 하중의 크기와 재하면의 변위 관계를 통해 지반의 지지력 등을 구하는 시험)에 의하여 각각 표준관입시험치가 20 이상 및 평판재하시험값[5㎜ 침하 시의 시험치(K30치)로 한다. 제4호에서 같다]이 1㎡당 100MN 이상의 값일

것

2) 소방청장이 정하여 고시하는 범위내에 있는 지반이 다음의 기준에 적합할 것

가) 탱크하중에 대한 지지력 계산에 있어서의 지지력안전율 및 침하량 계산에 있어서의 계산침하량이 소방청장이 정하여 고시하는 값일 것

나) 기초(소방청장이 정하여 고시하는 것에 한한다. 이하 이 호에서 같다)의 표면으로부터 3m 이내의 기초직하의 지반부분이 기초와 동등 이상의 견고성이 있고, 지표면으로부터의 깊이가 15m까지의 지질(기초의 표면으로부터 3m 이내의 기초직하의 지반부분을 제외한다)이 소방청장이 정하여 고시하는 것외의 것일 것

다) 점성토(찰기가 있는 흙) 지반은 압밀도시험에서, 사질토(砂質土) 지반은 표준관입시험에서 각각 압밀하중에 대하여 압밀도가 90% [미소한 침하가 장기간 계속되는 경우에는 10일간(이하 이 호에서 "미소침하측정기간"이라 한다) 계속하여 측정한 침하량의 합의 1일당 평균침하량이 침하의 측정을 개시한 날부터 미소침하측정기간의 최종일까지의 총침하량의 0.3% 이하인 때에는 당해 지반에서의 압밀도가 90%인 것으로 본다] 이상 또는 표준관입시험치가 평균 15 이상의 값일 것

3) 1) 또는 2)와 동등 이상의 견고함이 있을 것

다. 지반이 바다, 하천, 호수와 늪 등에 접하고 있는 경우에는 활동에 관하여 소방청장이 정하여 고시하는 안전율이 있을 것

라. 기초는 사질토 또는 이와 동등 이상의 견고성이 있는 것을 이용하여 소방청장이 정하여 고시하는 바에 따라 만드는 것으로서 평판재하시험의 평판재하시험값이 1㎡당 100MN 이상의 값을 나타내는 것(이하 "성토"라 한다) 또는 이와 동등 이상의 견고함이 있는 것으로 할 것

마. 기초(성토인 것에 한한다. 이하 바목에서 같다)는 그 윗면이 특정옥외저장탱크를 설치하는 장소의 지하수위와 2m 이상의 간격을 확보할 것

바. 기초 또는 기초의 주위에는 소방청장이 정하여 고시하는 바에 따라 당해 기초를 보강하기 위한 조치를 강구할 것

3. 제1호 및 제2호에 규정하는 것외에 기초 및 지반에 관하여 필요한 사항은 소방청장이 정하여 고시한다.

4. 특정옥외저장탱크의 기초 및 지반은 제2호 나목1)의 규정에 의한 표준관입시험 및 평판재하시험, 동목2)다)의 규정에 의한 압밀도시험 또는 표준관입시험, 동호 라목의 규정에 의한 평판재하시험 및 그 밖에 소방청장이 정하여 고시하는 시험을 실시하였을 때 당해 시험과 관련되는 규정에 의한 기준에 적합하여야 한다.

V. 준특정옥외저장탱크의 기초 및 지반

1. 옥외탱크저장소중 그 저장 또는 취급하는 액체위험물의 최대수량이 50만

ℓ 이상 100만ℓ 미만의 것(이하 "준특정옥외탱크저장소"라 한다)의 옥외저장탱크(이하 "준특정옥외저장탱크"라 한다)의 기초 및 지반은 제2호 및 제3호에서 정하는 바에 따라 견고하게 하여야 한다.

2. 기초 및 지반은 탱크하중에 의하여 발생하는 응력에 대하여 안전한 것으로 하여야 한다.

3. 기초 및 지반은 다음의 각목에 정하는 기준에 적합하여야 한다.

가. 지반은 암반의 단층, 절토 및 성토에 걸쳐 있는 등 활동을 일으킬 우려가 없을 것

나. 지반은 다음의 1에 적합할 것

1) 소방청장이 정하여 고시하는 범위내에 있는 지반이 암반 그 밖의 견고한 것일 것

2) 소방청장이 정하여 고시하는 범위내에 있는 지반이 다음의 기준에 적합할 것

가) 당해 지반에 설치하는 준특정옥외저장탱크의 탱크하중에 대한 지지력 계산에 있어서의 지지력안전율 및 침하량 계산에 있어서의 계산침하량이 소방청장이 정하여 고시하는 값일 것

나) 소방청장이 정하여 고시하는 지질 외의 것일 것(기초가 소방청장이 정하여 고시하는 구조인 경우를 제외한다)

3) 2)와 동등 이상의 견고함이 있을 것

다. 지반이 바다, 하천, 호수와 늪 등에 접하고 있는 경우에는 활동에 관하여 소방청장이 정하여 고시하는 안전율이 있을 것

라. 기초는 사질토 또는 이와 동등 이상의 견고성이 있는 것을 이용하여 소방청장이 정하여 고시하는 바에 따라 만들거나 이와 동등 이상의 견고함이 있는 것으로 할 것

마. 기초(사질토 또는 이와 동등 이상의 견고성이 있는 것을 이용하여 소방청장이 정하여 고시하는 바에 따라 만드는 것에 한한다)는 그 윗면이 준특정옥외저장탱크를 설치하는 장소의 지하수위와 2m 이상의 간격을 확보할 것

4. 제2호 및 제3호에 규정하는 것 외에 기초 및 지반에 관하여 필요한 사항은 소방청장이 정하여 고시한다.

Ⅵ. 옥외저장탱크의 외부구조 및 설비

1. 옥외저장탱크는 특정옥외저장탱크 및 준특정옥외저장탱크 외에는 두께 3.2㎜ 이상의 강철판 또는 소방청장이 정하여 고시하는 규격에 적합한 재료로, 특정옥외저장탱크 및 준특정옥외저장탱크는 Ⅶ 및 Ⅷ에 의하여 소방청장이 정하여 고시하는 규격에 적합한 강철판 또는 이와 동등 이상의 기계적 성질 및 용접성이 있는 재료로 틈이 없도록 제작하여야 하고, 압력탱크(최대상용압력

이 대기압을 초과하는 탱크를 말한다)외의 탱크는 충수시험, 압력탱크는 최대상용압력의 1.5배의 압력으로 10분간 실시하는 수압시험에서 각각 새거나 변형되지 아니하여야 한다.

2. 특정옥외저장탱크의 용접부는 소방청장이 정하여 고시하는 바에 따라 실시하는 방사선투과시험, 진공시험 등의 비파괴시험에 있어서 소방청장이 정하여 고시하는 기준에 적합한 것이어야 한다.

3. 특정옥외저장탱크 및 준특정옥외저장탱크외의 탱크는 다음 각목에 정하는 바에 따라, 특정옥외저장탱크 및 준특정옥외저장탱크는 Ⅶ 및 Ⅷ의 규정에 의한 바에 따라 지진 및 풍압에 견딜 수 있는 구조로 하고 그 기둥은 철근콘크리트조, 철골콘크리트조 그 밖에 이와 동등 이상의 내화성능(불에 견디는 성능)이 있는 것이어야 한다.

가. 지진동에 의한 관성력 또는 풍하중(바람으로 인하여 구조물에 발생하는 하중)에 대한 응력이 옥외저장탱크의 옆판 또는 기둥의 특정한 점에 집중하지 아니하도록 당해 탱크를 견고한 기초 및 지반 위에 고정할 것

나. 가목의 지진동에 의한 관성력 및 풍하중의 계산방법은 소방청장이 정하여 고시하는 바에 의할 것

4. 옥외저장탱크는 위험물의 폭발 등에 의하여 탱크내의 압력이 비정상적으로 상승하는 경우에 내부의 가스 또는 증기를 상부로 방출할 수 있는 구조로 하여야 한다.

5. 옥외저장탱크의 외면에는 녹을 방지하기 위한 도장을 하여야 한다. 다만, 탱크의 재질이 부식의 우려가 없는 스테인레스 강판 등인 경우에는 그러하지 아니하다.

6. 옥외저장탱크의 밑판[애뉼러 판(특정옥외저장탱크의 옆판의 최하단 두께가 15㎜를 초과하는 경우, 안지름이 30m를 초과하는 경우 또는 옆판을 고장력강으로 사용하는 경우에 옆판의 직하에 설치하여야 하는 판을 말한다. 이하 같다)을 설치하는 특정옥외저장탱크에 있어서는 애뉼러 판을 포함한다. 이하 이 호에서 같다]을 지반면에 접하게 설치하는 경우에는 다음 각목의 1의 기준에 따라 밑판 외면의 부식을 방지하기 위한 조치를 강구하여야 한다.

가. 탱크의 밑판 아래에 밑판의 부식을 유효하게 방지할 수 있도록 아스팔트샌드 등의 방식재료를 댈 것

나. 탱크의 밑판에 전기방식의 조치를 강구할 것

다. 가목 또는 나목의 규정에 의한 것과 동등 이상으로 밑판의 부식을 방지할 수 있는 조치를 강구할 것

7. 옥외저장탱크중 압력탱크(최대상용압력이 부압 또는 정압 5㎪을 초과하는 탱크를 말한다)외의 탱크(제4류 위험물의 옥외저장탱크에 한한다)에 있어서는 밸브없는 통기관 또는 대기밸브부착 통기관을 다음 각목에 정하는 바에 의하여 설치하여야 하고, 압력탱크에 있어서는 별표 4 Ⅷ제4호의 규정에 의한 안전장치를 설치하여야 한다.

가. 밸브없는 통기관

1) 지름은 30㎜ 이상일 것
2) 끝부분은 수평면보다 45도 이상 구부려 빗물 등의 침투를 막는 구조로 할 것
3) 인화점이 38℃ 미만인 위험물만을 저장 또는 취급하는 탱크에 설치하는 통기관에는 화염방지장치를 설치하고, 그 외의 탱크에 설치하는 통기관에는 40메쉬(mesh) 이상의 구리망 또는 동등 이상의 성능을 가진 인화방지장치를 설치할 것. 다만, 인화점이 70℃ 이상인 위험물만을 해당 위험물의 인화점 미만의 온도로 저장 또는 취급하는 탱크에 설치하는 통기관에는 인화방지장치를 설치하지 않을 수 있다.
4) 가연성의 증기를 회수하기 위한 밸브를 통기관에 설치하는 경우에 있어서는 당해 통기관의 밸브는 저장탱크에 위험물을 주입하는 경우를 제외하고는 항상 개방되어 있는 구조로 하는 한편, 폐쇄하였을 경우에 있어서는 10㎪ 이하의 압력에서 개방되는 구조로 할 것. 이 경우 개방된 부분의 유효단면적은 777.15㎟ 이상이어야 한다.

나. 대기밸브부착 통기관
1) 5㎪ 이하의 압력차이로 작동할 수 있을 것
2) 가목3)의 기준에 적합할 것

8. 액체위험물의 옥외저장탱크에는 위험물의 양을 자동적으로 표시할 수 있도록 기밀부유식(밀폐되어 부상하는 방식) 계량장치, 증기가 비산하지 아니하는 구조의 부유식 계량장치, 전기압력자동방식이나 방사성동위원소를 이용한 방식에 의한 자동계량장치 또는 유리측정기(Gauge Glass: 수면이나 유면의 높이를 측정하는 유리로 된 기구를 말하며, 금속관으로 보호된 경질유리 등으로 되어 있고 게이지가 파손되었을 때 위험물의 유출을 자동적으로 정지할 수 있는 장치가 되어 있는 것으로 한정한다)를 설치하여야 한다.

9. 액체위험물의 옥외저장탱크의 주입구는 다음 각목의 기준에 의하여야 한다.
가. 화재예방상 지장이 없는 장소에 설치할 것
나. 주입호스 또는 주입관과 결합할 수 있고, 결합하였을 때 위험물이 새지 아니할 것
다. 주입구에는 밸브 또는 뚜껑을 설치할 것
라. 휘발유, 벤젠 그 밖에 정전기에 의한 재해가 발생할 우려가 있는 액체위험물의 옥외저장탱크의 주입구 부근에는 정전기를 유효하게 제거하기 위한 접지전극을 설치할 것
마. 인화점이 21℃ 미만인 위험물의 옥외저장탱크의 주입구에는 보기 쉬운 곳에 다음의 기준에 의한 게시판을 설치할 것. 다만, 소방본부장 또는 소방서장이 화재예방상 당해 게시판을 설치할 필요가 없다고 인정하는 경우에는 그러하지 아니하다.
1) 게시판은 한변이 0.3m 이상, 다른 한변이 0.6m 이상인 직사각형으로 할 것
2) 게시판에는 "옥외저장탱크 주입구"라고 표시하는 것외에 취급하는 위

험물의 유별, 품명 및 별표 4 Ⅲ제2호 라목의 규정에 준하여 주의사항을 표시할 것

3) 게시판은 백색바탕에 흑색문자(별표 4 Ⅲ제2호 라목의 주의사항은 적색문자)로 할 것

바. 주입구 주위에는 새어나온 기름 등 액체가 외부로 유출되지 아니하도록 방유턱을 설치하거나 집유설비 등의 장치를 설치할 것

10. 옥외저장탱크의 펌프설비(펌프 및 이에 부속하는 전동기를 말하며, 당해 펌프 및 전동기를 위한 건축물 그 밖의 공작물을 설치하는 경우에는 당해 공작물을 포함한다. 이하 같다)는 다음 각목에 의하여야 한다.

가. 펌프설비의 주위에는 너비 3m 이상의 공지를 보유할 것. 다만, 방화상 유효한 격벽을 설치하는 경우와 제6류 위험물 또는 지정수량의 10배 이하 위험물의 옥외저장탱크의 펌프설비에 있어서는 그러하지 아니하다.

나. 펌프설비로부터 옥외저장탱크까지의 사이에는 당해 옥외저장탱크의 보유공지 너비의 3분의 1 이상의 거리를 유지할 것

다. 펌프설비는 견고한 기초 위에 고정할 것

라. 펌프 및 이에 부속하는 전동기를 위한 건축물 그 밖의 공작물(이하 "펌프실"이라 한다)의 벽·기둥·바닥 및 보는 불연재료로 할 것

마. 펌프실의 지붕을 폭발력이 위로 방출될 정도의 가벼운 불연재료로 할 것

바. 펌프실의 창 및 출입구에는 60분+방화문·60분방화문 또는 30분방화문을 설치할 것

사. 펌프실의 창 및 출입구에 유리를 이용하는 경우에는 망입유리로 할 것

아. 펌프실의 바닥의 주위에는 높이 0.2m 이상의 턱을 만들고 바닥은 콘크리트 등 위험물이 스며들지 아니하는 재료로 적당히 경사지게 하여 그 최저부에는 집유설비를 설치할 것

자. 펌프실에는 위험물을 취급하는데 필요한 채광, 조명 및 환기의 설비를 설치할 것

차. 가연성 증기가 체류할 우려가 있는 펌프실에는 그 증기를 옥외의 높은 곳으로 배출하는 설비를 설치할 것

카. 펌프실외의 장소에 설치하는 펌프설비에는 그 직하의 지반면의 주위에 높이 0.15m 이상의 턱을 만들고 당해 지반면은 콘크리트 등 위험물이 스며들지 아니하는 재료로 적당히 경사지게 하여 그 최저부에는 집유설비를 할 것. 이 경우 제4류 위험물(온도 20℃의 물 100g에 용해되는 양이 1g 미만인 것에 한한다)을 취급하는 펌프설비에 있어서는 당해 위험물이 직접 배수구에 유입하지 아니하도록 집유설비에 유분리장치를 설치하여야 한다.

타. 인화점이 21℃ 미만인 위험물을 취급하는 펌프설비에는 보기 쉬운 곳에 제9호 마목의 규정에 준하여 "옥외저장탱크 펌프설비"라는 표시를 한 게시판과 방화에 관하여 필요한 사항을 게시한 게시판을 설치할 것. 다만, 소방본부장 또는 소방서장이 화재예방상 당해 게시판을 설치할 필요가

없다고 인정하는 경우에는 그러하지 아니하다.

11. 옥외저장탱크의 밸브는 주강 또는 이와 동등 이상의 기계적 성질이 있는 재료로 되어 있고, 위험물이 새지 아니하여야 한다.
12. 옥외저장탱크의 배수관은 탱크의 옆판에 설치하여야 한다. 다만, 탱크와 배수관과의 결합부분이 지진 등에 의하여 손상을 받을 우려가 없는 방법으로 배수관을 설치하는 경우에는 탱크의 밑판에 설치할 수 있다.
13. 부상지붕이 있는 옥외저장탱크의 옆판 또는 부상지붕에 설치하는 설비는 지진 등에 의하여 부상지붕 또는 옆판에 손상을 주지 아니하게 설치하여야 한다. 다만, 당해 옥외저장탱크에 저장하는 위험물의 안전관리에 필요한 가동(可動)사다리, 회전방지기구, 검척관(檢尺管), 샘플링(sampling)설비 및 이에 부속하는 설비에 있어서는 그러하지 아니하다.
14. 옥외저장탱크의 배관의 위치·구조 및 설비는 제15호의 규정에 의한 것 외에 별표 4 X의 규정에 의한 제조소의 배관의 기준을 준용하여야 한다.
15. 액체위험물을 이송하기 위한 옥외저장탱크의 배관은 지진 등에 의하여 당해 배관과 탱크와의 결합부분에 손상을 주지 아니하게 설치하여야 한다.
16. 옥외저장탱크에 설치하는 전기설비는 전기사업법에 의한 전기설비기술기준에 의하여야 한다.
17. 지정수량의 10배 이상인 옥외탱크저장소(제6류 위험물의 옥외탱크저장소를 제외한다)에는 별표 4 Ⅷ제7호의 규정에 준하여 피뢰침을 설치하여야 한다. 다만, 탱크에 저항이 5Ω 이하인 접지시설을 설치하거나 인근 피뢰설비의 보호범위 내에 들어가는 등 주위의 상황에 따라 안전상 지장이 없는 경우에는 피뢰침을 설치하지 아니할 수 있다.
18. 액체위험물의 옥외저장탱크의 주위에는 Ⅸ의 기준에 따라 위험물이 새었을 경우에 그 유출을 방지하기 위한 방유제를 설치하여야 한다.
19. 제3류 위험물 중 금수성물질(고체에 한한다)의 옥외저장탱크에는 방수성의 불연재료로 만든 피복설비를 설치하여야 한다.
20. 이황화탄소의 옥외저장탱크는 벽 및 바닥의 두께가 0.2m 이상이고 누수가 되지 아니하는 철근콘크리트의 수조에 넣어 보관하여야 한다. 이 경우 보유공지·통기관 및 자동계량장치는 생략할 수 있다.
21. 옥외저장탱크에 부착되는 부속설비[교반기(휘저어 섞는 장치), 밸브, 폼챔버(foam chamber), 화염방지장치, 통기관대기밸브, 비상압력배출장치]는 기술원 또는 소방청장이 정하여 고시하는 국내·외 공인시험기관에서 시험 또는 인증 받은 제품을 사용하여야 한다.

Ⅶ. 특정옥외저장탱크의 구조

1. 특정옥외저장탱크는 주하중(탱크하중, 탱크와 관련되는 내압, 온도변화의 영향 등에 의한 것을 말한다. 이하 같다) 및 종하중(적설하중, 풍하중, 지진의 영향 등에 의한 것을 말한다. 이하 같다)에 의하여 발생하는 응력 및 변형에 대하여 안전한 것으로 하여야 한다.

2. 특정옥외저장탱크의 구조는 다음 각목에 정하는 기준에 적합하여야 한다.
   가. 주하중과 주하중 및 종하중의 조합에 의하여 특정옥외저장탱크의 본체에 발생하는 응력은 소방청장이 정하여 고시하는 허용응력 이하일 것
   나. 특정옥외저장탱크의 보유수평내력(保有水平耐力)은 지진의 영향에 의한 필요보유수평내력(必要保有水平耐力) 이상일 것. 이 경우에 있어서의 보유수평내력 및 필요보수수평내력의 계산방법은 소방청장이 정하여 고시한다.
   다. 옆판, 밑판 및 지붕의 최소두께와 애뉼러 판의 너비(옆판외면에서 바깥으로 연장하는 최소길이, 옆판내면에서 탱크중심부로 연장하는 최소길이를 말한다) 및 최소두께는 소방청장이 정하여 고시하는 기준에 적합할 것
3. 특정옥외저장탱크의 용접(겹침보수 및 육성보수와 관련되는 것을 제외한다)방법은 다음 각목에 정하는 바에 의한다. 이러한 용접방법은 소방청장이 정하여 고시하는 용접시공방법확인시험의 방법 및 기준에 적합한 것이거나 이와 동등 이상의 것임이 미리 확인되어 있어야 한다.
   가. 옆판의 용접은 다음에 의할 것
      1) 세로이음 및 가로이음은 완전용입 맞대기용접으로 할 것
      2) 옆판의 세로이음은 단을 달리하는 옆판의 각각의 세로이음과 동일선상에 위치하지 아니하도록 할 것. 이 경우 당해 세로이음간의 간격은 서로 접하는 옆판중 두꺼운 쪽 옆판의 5배 이상으로 하여야 한다.
   나. 옆판과 애뉼러 판(애뉼러 판이 없는 경우에는 밑판)과의 용접은 부분용입그룹용접 또는 이와 동등 이상의 용접강도가 있는 용접방법으로 용접할 것. 이 경우에 있어서 용접 비드(bead)는 매끄러운 형상을 가져야 한다.
   다. 애뉼러 판과 애뉼러 판은 뒷면에 재료를 댄 맞대기용접으로 하고, 애뉼러 판과 밑판 및 밑판과 밑판의 용접은 뒷면에 재료를 댄 맞대기용접 또는 겹치기용접으로 용접할 것. 이 경우에 애뉼러 판과 밑판의 용접부의 강도 및 밑판과 밑판의 용접부의 강도에 유해한 영향을 주는 흠이 있어서는 아니된다.
   라. 필렛용접(모서리 용접)의 사이즈(부등사이즈가 되는 경우에는 작은 쪽의 사이즈를 말한다)는 다음 식에 의하여 구한 값으로 할 것

$$t_1 \geq S \geq \sqrt{2t_2} \quad (\text{단, } S \geq 4.5)$$

   t_1 : 얇은 쪽의 강판의 두께(㎜)
   t_2 : 두꺼운 쪽의 강판의 두께(㎜)
   S : 사이즈(㎜)
4. 제1호 내지 제3호의 규정하는 것 외의 특정옥외저장탱크의 구조에 관하여 필요한 사항은 소방청장이 정하여 고시한다.

Ⅷ. 준특정옥외저장탱크의 구조

1. 준특정옥외저장탱크는 주하중 및 종하중에 의하여 발생하는 응력 및 변형에 대하여 안전한 것으로 하여야 한다.
2. 준특정옥외저장탱크의 구조는 다음 각목에 정하는 기준에 적합하여야 한다.
   가. 두께가 3.2㎜ 이상일 것
   나. 준특정옥외저장탱크의 옆판에 발생하는 상시의 원주방향인장응력은 소방청장이 정하여 고시하는 허용응력 이하일 것
   다. 준특정옥외저장탱크의 옆판에 발생하는 지진시의 축방향압축응력은 소방청장이 정하여 고시하는 허용응력 이하일 것
3. 준특정옥외저장탱크의 보유수평내력은 지진의 영향에 의한 필요보유수평내력 이상이어야 한다. 이 경우에 있어서의 보유수평내력 및 필요보수수평내력의 계산방법은 소방청장이 정하여 고시한다.
4. 제2호 및 제3호에 규정하는 것 외의 준특정옥외저장탱크의 구조에 관하여 필요한 사항은 소방청장이 정하여 고시한다.

Ⅸ. 방유제

1. 제3류, 제4류 및 제5류 위험물 중 인화성이 있는 액체(이황화탄소를 제외한다)의 옥외탱크저장소의 탱크 주위에는 다음 각목의 기준에 의하여 방유제를 설치하여야 한다.
   가. 방유제의 용량은 방유제안에 설치된 탱크가 하나인 때에는 그 탱크 용량의 110% 이상, 2기 이상인 때에는 그 탱크 중 용량이 최대인 것의 용량의 110% 이상으로 할 것. 이 경우 방유제의 용량은 당해 방유제의 내용적에서 용량이 최대인 탱크 외의 탱크의 방유제 높이 이하 부분의 용적, 당해 방유제내에 있는 모든 탱크의 지반면 이상 부분의 기초의 체적, 간막이 둑의 체적 및 당해 방유제 내에 있는 배관 등의 체적을 뺀 것으로 한다.
   나. 방유제는 높이 0.5m 이상 3m 이하, 두께 0.2m 이상, 지하매설깊이 1m 이상으로 할 것. 다만, 방유제와 옥외저장탱크 사이의 지반면 아래에 불침윤성(不浸潤性: 수분 흡수를 막는 성질) 구조물을 설치하는 경우에는 지하매설깊이를 해당 불침윤성 구조물까지로 할 수 있다.
   다. 방유제내의 면적은 8만㎡ 이하로 할 것
   라. 방유제내의 설치하는 옥외저장탱크의 수는 10(방유제내에 설치하는 모든 옥외저장탱크의 용량이 20만ℓ 이하이고, 당해 옥외저장탱크에 저장 또는 취급하는 위험물의 인화점이 70℃ 이상 200℃ 미만인 경우에는 20) 이하로 할 것. 다만, 인화점이 200℃ 이상인 위험물을 저장 또는 취급하는 옥외저장탱크에 있어서는 그러하지 아니하다.
   마. 방유제 외면의 2분의 1 이상은 자동차 등이 통행할 수 있는 3m 이상의 노면폭을 확보한 구내도로(옥외저장탱크가 있는 부지내의 도로를 말한다. 이하 같다)에 직접 접하도록 할 것. 다만, 방유제내에 설치하는 옥외저장탱크의 용량합계가 20만ℓ 이하인 경우에는 소화활동에 지장이

없다고 인정되는 3m 이상의 노변폭을 확보한 도로 또는 공지에 접하는 것으로 할 수 있다.

바. 방유제는 옥외저장탱크의 지름에 따라 그 탱크의 옆판으로부터 다음에 정하는 거리를 유지할 것. 다만, 인화점이 200℃ 이상인 위험물을 저장 또는 취급하는 것에 있어서는 그러하지 아니하다.

1) 지름이 15m 미만인 경우에는 탱크 높이의 3분의 1 이상

2) 지름이 15m 이상인 경우에는 탱크 높이의 2분의 1 이상

사. 방유제는 철근콘크리트로 하고, 방유제와 옥외저장탱크 사이의 지표면은 불연성과 불침윤성이 있는 구조(철근콘크리트 등)로 할 것. 다만, 누출된 위험물을 수용할 수 있는 전용유조(專用油槽) 및 펌프 등의 설비를 갖춘 경우에는 방유제와 옥외저장탱크 사이의 지표면을 흙으로 할 수 있다.

아. 용량이 1,000만ℓ 이상인 옥외저장탱크의 주위에 설치하는 방유제에는 다음의 규정에 따라 당해 탱크마다 간막이 둑을 설치할 것

1) 간막이 둑의 높이는 0.3m(방유제내에 설치되는 옥외저장탱크의 용량의 합계가 2억ℓ를 넘는 방유제에 있어서는 1m)이상으로 하되, 방유제의 높이보다 0.2m 이상 낮게 할 것

2) 간막이 둑은 흙 또는 철근콘크리트로 할 것

3) 간막이 둑의 용량은 간막이 둑안에 설치된 탱크의 용량의 10% 이상일 것

자. 방유제내에는 당해 방유제내에 설치하는 옥외저장탱크를 위한 배관(당해 옥외저장탱크의 소화설비를 위한 배관을 포함한다), 조명설비 및 계기시스템과 이들에 부속하는 설비 그 밖의 안전확보에 지장이 없는 부속설비 외에는 다른 설비를 설치하지 아니할 것

차. 방유제 또는 간막이 둑에는 해당 방유제를 관통하는 배관을 설치하지 아니할 것. 다만, 위험물을 이송하는 배관의 경우에는 배관이 관통하는 지점의 좌우방향으로 각 1m 이상까지의 방유제 또는 간막이 둑의 외면에 두께 0.1m 이상, 지하매설깊이 0.1m 이상의 구조물을 설치하여 방유제 또는 간막이 둑을 이중구조로 하고, 그 사이에 토사를 채운 후, 관통하는 부분을 완충재 등으로 마감하는 방식으로 설치할 수 있다.

카. 방유제에는 그 내부에 고인 물을 외부로 배출하기 위한 배수구를 설치하고 이를 개폐하는 밸브 등을 방유제의 외부에 설치할 것

타. 용량이 100만ℓ 이상인 위험물을 저장하는 옥외저장탱크에 있어서는 카목의 밸브 등에 그 개폐상황을 쉽게 확인할 수 있는 장치를 설치할 것

파. 높이가 1m를 넘는 방유제 및 간막이 둑의 안팎에는 방유제내에 출입하기 위한 계단 또는 경사로를 약 50m마다 설치할 것

하. 용량이 50만리터 이상인 옥외탱크저장소가 해안 또는 강변에 설치되어 방유제 외부로 누출된 위험물이 바다 또는 강으로 유입될 우려가 있는 경우에는 해당 옥외탱크저장소가 설치된 부지 내에 전용유조(專用油槽) 등 누출위험물 수용설비를 설치할 것

2. 제1호 가목 · 나목 · 사목 내지 파목의 규정은 인화성이 없는 액체위험물의 옥외저장탱크의 주위에 설치하는 방유제의 기술기준에 대하여 준용한다. 이 경우에 있어서 제1호 가목 중 "110%"는 "100%"로 본다.

3. 그 밖에 방유제의 기술기준에 관하여 필요한 사항은 소방청장이 정하여 고시한다.

X. 고인화점 위험물의 옥외탱크저장소의 특례

고인화점 위험물만을 100℃ 미만의 온도로 저장 또는 취급하는 옥외탱크저장소중 그 위치 · 구조 및 설비가 다음 각목에 정하는 기준에 적합한 경우에는 Ⅰ · Ⅱ · Ⅵ제3호(기둥과 관련되는 부분에 한한다) · 제10호 · 제17호 및 제18호의 규정은 적용하지 아니한다.

가. 옥외탱크저장소는 별표 4 Ⅺ제1호의 규정에 준하여 안전거리를 둘 것

나. 옥외저장탱크(위험물을 이송하기 위한 배관 그 밖에 이에 준하는 공작물을 제외한다)의 주위에 다음의 표에 정하는 너비의 공지를 보유할 것

저장 또는 취급하는 위험물의 최대수량	공지의 너비
지정수량의 2,000배 이하	3m 이상
지정수량의 2,000배 초과 4,000배 이하	5m 이상
지정수량의 4,000배 초과	당해 탱크의 수평단면의 최대지름(가로형인 경우에는 긴 변)과 높이중 큰 것의 3분의 1과 같은 거리 이상. 다만, 5m 미만으로 하여서는 아니된다.

다. 옥외저장탱크의 기둥은 철근콘크리트조, 철골콘크리트구조 그 밖에 이들과 동등 이상의 내화성능이 있을 것. 다만, 하나의 방유제안에 설치하는 모든 옥외저장탱크가 고인화점 위험물만을 100℃ 미만의 온도로 저장 또는 취급하는 경우에는 기둥을 불연재료로 할 수 있다.

라. 옥외저장탱크의 펌프설비는 Ⅵ제10호(가목 · 바목 및 사목을 제외한다)의 규정에 준하는 것외에 다음의 기준에 의할 것

1) 펌프설비의 주위에 1m 이상의 너비의 공지를 보유할 것. 다만, 내화구조로 된 방화상 유효한 격벽을 설치하는 경우 또는 지정수량의 10배 이하의 위험물을 저장하는 옥외저장탱크의 펌프설비에 있어서는 그러하지 아니하다.

2) 펌프실의 창 및 출입구에는 60분+방화문 · 60분방화문 또는 30분방화문을 설치할 것. 다만, 연소의 우려가 없는 외벽에 설치하는 창 및 출입구에는 불연재료 또는 유리로 만든 문을 달 수 있다.

3) 펌프실의 연소의 우려가 있는 외벽에 설치하는 창 및 출입구에 유리를 이용하는 경우는 망입유리를 이용할 것

마. 옥외저장탱크의 주위에는 위험물이 새었을 경우에 그 유출을 방지하기 위한 방유제를 설치할 것

바. Ⅸ제1호 가목 내지 다목 및 사목 내지 파목의 규정은 마목의 방유제의 기준에 대하여 준용한다. 이 경우에 있어서 동호 가목중 "110%"는 "100%"로 본다.

Ⅺ. 알킬알루미늄등, 아세트알데하이드등 및 하이드록실아민등을 저장 또는 취급하는 옥외탱크저장소는 Ⅰ부터 Ⅸ까지의 규정에 따른 기준 외에 해당 위험물의 성질에 따라 다음 각 호에서 정하는 기준에 따라야 한다.

1. 알킬알루미늄등의 옥외탱크저장소
   가. 옥외저장탱크의 주위에는 누설범위를 국한하기 위한 설비 및 누설된 알킬알루미늄등을 안전한 장소에 설치된 조에 이끌어 들일 수 있는 설비를 설치할 것
   나. 옥외저장탱크에는 불활성의 기체를 봉입하는 장치를 설치할 것
2. 아세트알데하이드등의 옥외탱크저장소
   가. 옥외저장탱크의 설비는 동·마그네슘·은·수은 또는 이들을 성분으로 하는 합금으로 만들지 아니할 것
   나. 옥외저장탱크에는 냉각장치 또는 보냉장치, 그리고 연소성 혼합기체의 생성에 의한 폭발을 방지하기 위한 불활성의 기체를 봉입하는 장치를 설치할 것
3. 하이드록실아민등의 옥외탱크저장소
   가. 옥외탱크저장소에는 하이드록실아민등의 온도의 상승에 의한 위험한 반응을 방지하기 위한 조치를 강구할 것
   나. 옥외탱크저장소에는 철 이온 등의 혼입에 의한 위험한 반응을 방지하기 위한 조치를 강구할 것

Ⅻ. 지중탱크에 관계된 옥외탱크저장소의 특례

1. 제4류 위험물을 지중탱크에 저장 또는 취급하는 옥외탱크저장소는 Ⅰ 내지 Ⅸ의 기준중 Ⅰ·Ⅱ·Ⅳ·Ⅴ·Ⅵ제1호(충수시험 또는 수압시험에 관한 부분을 제외한다)·제2호·제3호·제5호·제6호·제10호·제12호·제16호 및 제18호의 규정은 적용하지 아니한다.
2. 제1호에 정하는 것외에 다음 각목에 정하는 기준에 적합하여야 한다.
   가. 지중탱크의 옥외탱크저장소는 다음에 정하는 장소와 그 밖에 소방청장이 정하여 고시하는 장소에 설치하지 아니할 것
      1) 급경사지 등으로서 지반붕괴, 산사태 등의 위험이 있는 장소
      2) 융기, 침강 등의 지반변동이 생기고 있거나 지중탱크의 구조에 지장을 미치는 지반변동이 발생할 우려가 있는 장소
   나. 지중탱크의 옥외탱크저장소의 위치는 Ⅰ의 규정에 의하는 것외에 당해 옥외탱크저장소가 보유하는 부지의 경계선에서 지중탱크의 지반면의 옆판까지의 사이에, 당해 지중탱크 수평단면의 안지름의 수치에 0.5를 곱하여 얻은 수치(당해 수치가 지중탱크의 밑판표면에서 지반면까지 높이의 수치보다 작은 경

우에는 당해 높이의 수치)또는 50m(당해 지중탱크에 저장 또는 취급하는 위험물의 인화점이 21℃ 이상 70℃ 미만의 경우에 있어서는 40m, 70℃ 이상의 경우에 있어서는 30m)중 큰 것과 동일한 거리 이상의 거리를 유지할 것

다. 지중탱크(위험물을 이송하기 위한 배관 그 밖의 이에 준하는 공작물을 제외한다)의 주위에는 당해 지중탱크 수평단면의 안지름의 수치에 0.5를 곱하여 얻은 수치 또는 지중탱크의 밑판표면에서 지반면까지 높이의 수치중 큰 것과 동일한 거리 이상의 너비의 공지를 보유할 것

라. 지중탱크의 지반은 다음에 의할 것

1) 지반은 당해 지반에 설치하는 지중탱크 및 그 부속설비의 자중, 저장하는 위험물의 중량 등의 하중(이하 "지중탱크하중"이라 한다)에 의하여 발생하는 응력에 대하여 안전할 것

2) 지반은 다음에 정하는 기준에 적합할 것

가) 지반은 Ⅳ제2호 가목의 기준에 적합할 것

나) 소방청장이 정하여 고시하는 범위내의 지반은 지중탱크하중에 대한 지지력계산에서의 지지력안전율 및 침하량계산에서의 계산침하량이 소방청장이 정하여 고시하는 수치에 적합하고, Ⅳ제2호 나목2)다)의 기준에 적합할 것

다) 지중탱크 하부의 지반[마목3)에 정하는 양수설비를 설치하는 경우에는 당해 양수설비의 배수층하의 지반]의 표면의 평판재하시험에 있어서 평판재하시험값(극한 지지력의 값으로 한다)이 지중탱크하중에 나)의 안전율을 곱하여 얻은 값 이상의 값일 것

라) 소방청장이 정하여 고시하는 범위내의 지반의 지질이 소방청장이 정하여 고시하는 것외의 것일 것

마) 지반이 바다·하천·호소(湖沼: 호수와 늪)·늪 등에 접하고 있는 경우 또는 인공지반을 조성하는 경우에는 활동과 관련하여 소방청장이 정하여 고시하는 기준에 적합할 것

바) 인공지반에 있어서는 가) 내지 마)에 정하는 것외에 소방청장이 정하여 고시하는 기준에 적합할 것

마. 지중탱크의 구조는 다음에 의할 것

1) 지중탱크는 옆판 및 밑판을 철근콘크리트 또는 프리스트레스트 콘크리트(콘크리트에 미리 압축응력을 주어 인장강도를 높인 것) 만들고 지붕을 강철판으로 만들며, 옆판 및 밑판의 안쪽에는 누액방지판을 설치하여 틈이 없도록 할 것

2) 지중탱크의 재료는 소방청장이 정하여 고시하는 규격에 적합한 것 또는 이와 동등 이상의 강도 등이 있을 것

3) 지중탱크는 당해 지중탱크 및 그 부속설비의 자중, 저장하는 위험물의 중량, 토압(土壓), 지하수압, 양압력(揚壓力), 콘크리트의 건조수축 및 크립(creep)의 영향, 온도변화의 영향, 지진의 영향 등의 하중에 의하

여 발생하는 응력 및 변형에 대해서 안전하게 하고, 유해한 침하 및 부상(浮上)을 일으키지 아니하도록 할 것. 다만, 소방청장이 정하여 고시하는 기준에 적합한 양수설비를 설치하는 경우는 양압력을 고려하지 아니할 수 있다.

4) 지중탱크의 구조는 1) 내지 3)에 의하는 외에 다음에 정하는 기준에 적합할 것

가) 하중에 의하여 지중탱크본체(지붕 및 누액방지판을 포함한다)에 발생하는 응력은 소방청장이 정하여 고시하는 허용응력 이하일 것

나) 옆판 및 밑판의 최소두께는 소방청장이 정하여 고시하는 기준에 적합한 것으로 할 것

다) 지붕은 2매판 구조의 부상지붕으로 하고, 그 외면에는 녹 방지를 위한 도장을 하는 동시에 소방청장이 정하여 고시하는 기준에 적합하게 할 것

라) 누액방지판은 소방청장이 정하여 고시하는 바에 따라 강철판으로 만들고, 그 용접부는 소방청장이 정하여 고시하는 바에 따라 실시한 자분탐상시험 등의 시험에 있어서 소방청장이 정하여 고시하는 기준에 적합하도록 한 것

바. 지중탱크의 펌프설비는 다음의 기준에 적합한 것으로 할 것

1) 위험물 중에 설치하는 펌프설비는 그 전동기의 내부에 냉각수를 순환시키는 동시에 금속제의 보호관내에 설치할 것

2) 1)에 해당하지 아니하는 펌프설비는 Ⅵ제10호(갱도에 설치하는 것에 있어서는 가목·나목·마목 및 카목을 제외한다)의 규정에 의한 옥외저장탱크의 펌프설비의 기준을 준용할 것

사. 지중탱크에는 당해 지중탱크내의 물을 적절히 배수할 수 있는 설비를 설치할 것

아. 지중탱크의 옥외탱크저장소에 갱도를 설치하는 경우에 있어서는 다음에 의할 것

1) 갱도의 출입구는 지중탱크내의 위험물의 최고액면보다 높은 위치에 설치할 것. 다만, 최고액면을 넘는 위치를 경유하는 경우에 있어서는 그러하지 아니하다.

2) 가연성의 증기가 체류할 우려가 있는 갱도에는 가연성의 증기를 외부에 배출할 수 있는 설비를 설치할 것

자. 지중탱크는 그 주위가 소방청장이 정하여 고시하는 구내도로에 직접 면하도록 설치할 것. 다만, 2기 이상의 지중탱크를 인접하여 설치하는 경우에는 당해 지중탱크 전체가 포위될 수 있도록 하되, 각 탱크의 2 방향 이상이 구내도로에 직접 면하도록 하는 것으로 할 수 있다.

차. 지중탱크의 옥외탱크저장소에는 소방청장이 정하여 고시하는 바에 따라 위험물 또는 가연성 증기의 누설을 자동적으로 검지하는 설비 및 지하수위의 변동을 감시하는 설비를 설치할 것

카. 지중탱크의 옥외탱크저장소에는 소방청장이 정하여 고시하는 바에 따라 지중벽을 설치할 것. 다만, 주위의 지반상황 등에 의하여 누설된 위험물이 확산할 우려가 없는 경우에는 그러하지 아니하다.

3. 제1호 및 제2호에 규정하는 것외에 지중탱크의 옥외탱크저장소에 관한 세부기준은 소방청장이 정하여 고시한다.

XIII. 해상탱크에 관계된 옥외탱크저장소의 특례

1. 원유·등유·경유 또는 중유를 해상탱크에 저장 또는 취급하는 옥외탱크저장소중 해상탱크를 용량 10만ℓ 이하마다 물로 채운 이중의 격벽으로 완전하게 구분하고, 해상탱크의 옆부분 및 밑부분을 물로 채운 이중벽의 구조로 한 것은 I 내지 IX의 규정에 불구하고 제2호 및 제3호의 규정에 의할 수 있다.
2. 제1호의 옥외탱크저장소에 대하여는 II·IV·V·VI제1호 내지 제7호 및 제10호 내지 제18호의 규정은 적용하지 아니한다.
3. 제2호에 정하는 것외에 해상탱크에 관계된 옥외탱크저장소의 특례는 다음 각목과 같다.

가. 해상탱크의 위치는 다음에 의할 것

1) 해상탱크는 자연적 또는 인공적으로 거의 폐쇄된 평온한 해역에 설치할 것

2) 해상탱크의 위치는 육지, 해저 또는 당해 해상탱크에 관계된 옥외탱크저장소와 관련되는 공작물외의 해양 공작물로부터 당해 해상탱크의 외면까지의 사이에 안전을 확보하는데 필요하다고 인정되는 거리를 유지할 것

나. 해상탱크의 구조는 선박안전법에 정하는 바에 의할 것

다. 해상탱크의 정치(定置)설비는 다음에 의할 것

1) 정치설비는 해상탱크를 안전하게 보존·유지할 수 있도록 배치할 것

2) 정치설비는 당해 정치설비에 작용하는 하중에 의하여 발생하는 응력 및 변형에 대하여 안전한 구조로 할 것

라. 정치설비의 직하의 해저면으로부터 정치설비의 자중 및 정치설비에 작용하는 하중에 의한 응력에 대하여 정치설비를 안전하게 지지하는데 필요한 깊이까지의 지반은 표준관입시험에서의 표준관입시험치가 평균적으로 15 이상의 값을 나타내는 동시에 정치설비의 자중 및 정치설비에 작용하는 하중에 의한 응력에 대하여 안전할 것

마. 해상탱크의 펌프설비는 VI제10호의 규정에 의한 옥외저장탱크의 펌프설비의 기준을 준용하되, 현장상황에 따라 동 규정의 기준에 의하는 것이 곤란한 경우에는 안전조치를 강구하여 동 규정의 기준 중 일부를 적용하지 아니 할 수 있다.

바. 위험물을 취급하는 배관은 다음의 기준에 의할 것

1) 해상탱크의 배관의 위치·구조 및 설비는 VI제14호의 규정에 의한 옥외저장탱크의 배관의 기준을 준용할 것. 다만, 현장상황에 따라 동 규

정의 기준에 의하는 것이 곤란한 경우에는 안전조치를 강구하여 동 규정의 기준 중 일부를 적용하지 아니할 수 있다.

2) 해상탱크에 설치하는 배관과 그 밖의 배관과의 결합부분은 파도 등에 의하여 당해 부분에 손상을 주지 아니하도록 조치할 것

사. 전기설비는 「전기사업법」에 의한 전기설비기술기준의 규정에 의하는 외에, 열 및 부식에 대하여 내구성이 있는 동시에 기후의 변화에 내성이 있을 것

아. 마목 내지 사목의 규정에 불구하고 해상탱크에 설치하는 펌프설비, 배관 및 전기설비(차목에 정하는 설비와 관련되는 전기설비 및 소화설비와 관련되는 전기설비를 제외한다)에 있어서는 「선박안전법」에 정하는 바에 의할 것

자. 해상탱크의 주위에는 위험물이 새었을 경우에 그 유출을 방지하기 위한 방유제(부유식의 것을 포함한다)를 설치할 것

차. 해상탱크에 관계된 옥외탱크저장소에는 위험물 또는 가연성 증기의 누설 또는 위험물의 폭발 등의 재해의 발생 또는 확대를 방지하는 설비를 설치할 것

XⅣ. 옥외탱크저장소의 충수시험의 특례

옥외탱크저장소의 구조 또는 설비에 관한 변경공사(탱크의 옆판 또는 밑판의 교체공사를 제외한다) 중 탱크본체에 관한 공사를 포함하는 변경공사로서 당해 탱크본체에 관한 공사가 다음 각호(특정옥외탱크저장소 외의 옥외탱크저장소에 있어서는 제1호·제2호·제3호·제5호·제6호 및 제8호)에 정하는 변경공사에 해당하는 경우에는 당해 변경공사에 관계된 옥외탱크저장소에 대하여 Ⅵ제1호의 규정(충수시험에 관한 기준과 관련되는 부분에 한한다)은 적용하지 아니한다.

1. 노즐·맨홀 등의 설치공사
2. 노즐·맨홀 등과 관련되는 용접부의 보수공사
3. 지붕에 관련되는 공사[고정지붕식으로 된 옥외탱크저장소에 내부부상지붕(탱크내부 저장물질 위에 떠있는 지붕)을 설치하는 공사를 포함한다]
4. 옆판과 관련되는 겹침보수공사
5. 옆판과 관련되는 육성보수공사(용접부에 대한 열영향이 경미한 것에 한한다)
6. 최대저장높이 이상의 옆판에 관련되는 용접부의 보수공사
7. 애뉼러 판 또는 밑판의 겹침보수공사 중 옆판으로부터 600㎜ 범위 외의 부분에 관련된 것으로서 당해 겹침보수부분이 저부면적(애뉼러 판 및 밑판의 면적을 말한다)의 2분의 1 미만인 것
8. 애뉼러 판 또는 밑판에 관한 육성보수공사(용접부에 대한 열영향이 경미한 것에 한한다)
9. 밑판 또는 애뉼러 판이 옆판과 접하는 용접이음부의 겹침보수공사 또는 육성보수공사(용접부에 대한 열영향이 경미한 것에 한한다)

■ 위험물안전관리법 시행규칙 [별표 7] <개정 2024. 7. 30.>

옥내탱크저장소의 위치·구조 및 설비의 기준(제31조관련)

Ⅰ. 옥내탱크저장소의 기준

1. 옥내탱크저장소(제2호에 정하는 것을 제외한다)의 위치·구조 및 설비의 기술기준은 다음 각목과 같다.

가. 위험물을 저장 또는 취급하는 옥내탱크(이하 "옥내저장탱크"라 한다)는 단층건축물에 설치된 탱크전용실에 설치할 것

나. 옥내저장탱크와 탱크전용실의 벽과의 사이 및 옥내저장탱크의 상호간에는 0.5m 이상의 간격을 유지할 것. 다만, 탱크의 점검 및 보수에 지장이 없는 경우에는 그러하지 아니하다.

다. 옥내탱크저장소에는 별표 4 Ⅲ제1호의 기준에 따라 보기 쉬운 곳에 "위험물 옥내탱크저장소"라는 표시를 한 표지와 같은 표 Ⅲ제2호의 기준에 따라 방화에 관하여 필요한 사항을 게시한 게시판 및 같은 표 Ⅲ 제3호의 기준을 준용하여 해당 옥내탱크저장소가 금연구역임을 알리는 표지를 설치해야 한다.

라. 옥내저장탱크의 용량(동일한 탱크전용실에 옥내저장탱크를 2 이상 설치하는 경우에는 각 탱크의 용량의 합계를 말한다)은 지정수량의 40배(제4석유류 및 동식물유류 외의 제4류 위험물에 있어서 당해 수량이 20,000 L를 초과할 때에는 20,000 L) 이하일 것

마. 옥내저장탱크의 구조는 별표 6 Ⅵ제1호 및 ⅩⅣ의 규정에 의한 옥외저장탱크의 구조의 기준을 준용할 것

바. 옥내저장탱크의 외면에는 녹을 방지하기 위한 도장을 할 것. 다만, 탱크의 재질이 부식의 우려가 없는 스테인레스 강판 등인 경우에는 그러하지 아니하다.

사. 옥내저장탱크 중 압력탱크(최대상용압력이 부압 또는 정압 5KPa을 초과하는 탱크를 말한다)외의 탱크(제4류 위험물의 옥내저장탱크로 한정한다)에 있어서는 밸브 없는 통기관 또는 대기밸브 부착 통기관을 다음의 기준에 따라 설치하고, 압력탱크에 있어서는 별표 4 Ⅷ제4호에 따른 안전장치를 설치할 것

1) 밸브 없는 통기관

가) 통기관의 끝부분은 건축물의 창·출입구 등의 개구부로부터 1m 이상 떨어진 옥외의 장소에 지면으로부터 4m 이상의 높이로 설치하되, 인화점이 40℃ 미만인 위험물의 탱크에 설치하는 통기관에 있어서는 부지경계선으로부터 1.5m 이상 거리를 둘 것. 다만, 고인화점 위험물만을 100℃ 미만의 온도로 저장 또는 취급하는 탱크에 설치하는 통기관은 그 끝부분을 탱크전용실 내에 설치할 수 있다.

나) 통기관은 가스 등이 체류할 우려가 있는 굴곡이 없도록 할 것

다) 별표 6 Ⅵ제7호가목의 기준에 적합할 것

2) 대기밸브 부착 통기관

가) 1)가) 및 나)의 기준에 적합할 것
나) 별표 6 VI제7호나목의 기준에 적합할 것

아. 액체위험물의 옥내저장탱크에는 위험물의 양을 자동적으로 표시하는 장치를 설치할 것

자. 액체위험물의 옥내저장탱크의 주입구는 별표 6 VI 제9호의 규정에 의한 옥외저장탱크의 주입구의 기준을 준용할 것

차. 옥내저장탱크의 펌프설비 중 탱크전용실이 있는 건축물 외의 장소에 설치하는 펌프설비에 있어서는 별표 6 VI제10호(가목 및 나목을 제외한다)의 규정에 의한 옥외저장탱크의 펌프설비의 기준을 준용하고, 탱크전용실이 있는 건축물에 설치하는 펌프설비에 있어서는 다음의 1에 정하는 바에 의할 것

1) 탱크전용실외의 장소에 설치하는 경우에는 별표 6 VI제10호 다목 내지 차목 및 타목의 규정에 의할 것, 다만 펌프실의 지붕은 내화구조 또는 불연재료로 할 수 있다.

2) 탱크전용실에 설치하는 경우에는 펌프설비를 견고한 기초 위에 고정시킨다음 그 주위에 불연재료로 된 턱을 탱크전용실의 문턱높이 이상으로 설치할 것. 다만, 펌프설비의 기초를 탱크전용실의 문턱높이 이상으로 하는 경우를 제외한다.

카. 옥내저장탱크의 밸브는 별표 6 VI제11호의 규정에 의한 옥외저장탱크의 밸브의 기준을 준용할 것

타. 옥내저장탱크의 배수관은 별표 6 VI제12호의 규정에 의한 옥외저장탱크의 배수관의 기준을 준용할 것

파. 옥내저장탱크의 배관의 위치·구조 및 설비는 하목의 규정에 의하는 외에 별표 4 X의 규정에 의한 제조소의 위험물을 취급하는 배관의 기준을 준용할 것

하. 액체위험물을 이송하기 위한 옥내저장탱크의 배관은 별표 6 VI제15호의 규정에 의한 옥외저장탱크의 배관의 기준을 준용할 것

거. 탱크전용실은 벽·기둥 및 바닥을 내화구조로 하고, 보를 불연재료로 하며, 연소의 우려가 있는 외벽은 출입구외에는 개구부가 없도록 할 것. 다만, 인화점이 70℃ 이상인 제4류 위험물만의 옥내저장탱크를 설치하는 탱크전용실에 있어서는 연소의 우려가 없는 외벽·기둥 및 바닥을 불연재료로 할 수 있다.

너. 탱크전용실은 지붕을 불연재료로 하고, 천장을 설치하지 아니할 것

더. 탱크전용실의 창 및 출입구에는 60분+방화문·60분방화문 또는 30분방화문을 설치하는 동시에, 연소의 우려가 있는 외벽에 두는 출입구에는 수시로 열 수 있는 자동폐쇄식의 60분+방화문 또는 60분방화문을 설치

할 것

러. 탱크전용실의 창 또는 출입구에 유리를 이용하는 경우에는 망입유리로 할 것

머. 액상의 위험물의 옥내저장탱크를 설치하는 탱크전용실의 바닥은 위험물이 침투하지 아니하는 구조로 하고, 적당한 경사를 두는 한편, 집유설비를 설치할 것

버. 탱크전용실의 출입구의 턱의 높이를 당해 탱크전용실내의 옥내저장탱크(옥내저장탱크가 2 이상인 경우에는 최대용량의 탱크)의 용량을 수용할 수 있는 높이 이상으로 하거나 옥내저장탱크로부터 누설된 위험물이 탱크전용실외의 부분으로 유출하지 아니하는 구조로 할 것

서. 탱크전용실의 채광·조명·환기 및 배출의 설비는 별표 5 Ⅰ제14조의 규정에 의한 옥내저장소의 채광·조명·환기 및 배출의 설비의 기준을 준용할 것

어. 전기설비는 「전기사업법」에 의한 전기설비기술기준에 의하여야 한다.

2. 옥내탱크저장소 중 탱크전용실을 단층건물 외의 건축물에 설치하는 것(제2류 위험물 중 황화인·적린 및 덩어리 황, 제3류 위험물 중 황린, 제6류 위험물 중 질산 및 제4류 위험물 중 인화점이 38℃ 이상인 위험물만을 저장 또는 취급하는 것에 한한다)의 위치·구조 및 설비의 기술기준은 제1호나목·다목·마목· 내지 자목·차목(탱크전용실이 있는 건축물 외의 장소에 설치하는 펌프설비에 관한 기준과 관련되는 부분에 한한다)·카목 내지 하목·머목·서목 및 어목의 규정을 준용하는 외에 다음 각목의 기준에 의하여야 한다.

가. 옥내저장탱크는 탱크전용실에 설치할 것. 이 경우 제2류 위험물 중 황화인·적린 및 덩어리 황, 제3류 위험물 중 황린, 제6류 위험물 중 질산의 탱크전용실은 건축물의 1층 또는 지하층에 설치하여야 한다.

나. 옥내저장탱크의 주입구 부근에는 당해 옥내저장탱크의 위험물의 양을 표시하는 장치를 설치할 것. 다만, 당해 위험물의 양을 쉽게 확인할 수 있는 경우에는 그러하지 아니하다.

다. 탱크전용실이 있는 건축물에 설치하는 옥내저장탱크의 펌프설비는 다음의 1에 정하는 바에 의할 것

1) 탱크전용실외의 장소에 설치하는 경우에는 다음의 기준에 의할 것

가) 이 펌프실은 벽·기둥·바닥 및 보를 내화구조로 할 것

나) 펌프실은 상층이 있는 경우에 있어서는 상층의 바닥을 내화구조로 하고, 상층이 없는 경우에 있어서는 지붕을 불연재료로 하며, 천장을 설치하지 아니할 것

다) 펌프실에는 창을 설치하지 아니할 것. 다만, 제6류 위험물의 탱크

전용실에 있어서는 60분+방화문·60분방화문 또는 30분방화문이 있는 창을 설치할 수 있다.

라) 펌프실의 출입구에는 60분+방화문 또는 60분방화문을 설치할 것. 다만, 제6류 위험물의 탱크전용실에 있어서는 30분방화문을 설치할 수 있다.

마) 펌프실의 환기 및 배출의 설비에는 방화상 유효한 댐퍼 등을 설치할 것

바) 그 밖의 기준은 별표 6 VI제10호다목·아목 내지 차목 및 타목의 규정을 준용할 것

2) 탱크전용실에 펌프설비를 설치하는 경우에는 견고한 기초 위에 고정한 다음 그 주위에는 불연재료로 된 턱을 0.2m 이상의 높이로 설치하는 등 누설된 위험물이 유출되거나 유입되지 아니하도록 하는 조치를 할 것

라. 탱크전용실은 벽·기둥·바닥 및 보를 내화구조로 할 것

마. 탱크전용실은 상층이 있는 경우에 있어서는 상층의 바닥을 내화구조로 하고, 상층이 없는 경우에 있어서는 지붕을 불연재료로 하며, 천장을 설치하지 아니할 것

바. 탱크전용실에는 창을 설치하지 아니할 것

사. 탱크전용실의 출입구에는 수시로 열 수 있는 자동폐쇄식의 60분+방화문 또는 60분방화문을 설치할 것

아. 탱크전용실의 환기 및 배출의 설비에는 방화상 유효한 댐퍼 등을 설치할 것

자. 탱크전용실의 출입구의 턱의 높이를 당해 탱크전용실내의 옥내저장탱크(옥내저장탱크가 2 이상인 경우에는 모든 탱크)의 용량을 수용할 수 있는 높이 이상으로 하거나 옥내저장탱크로부터 누설된 위험물이 탱크전용실 외의 부분으로 유출하지 아니하는 구조로 할 것

차. 옥내저장탱크의 용량(동일한 탱크전용실에 옥내저장탱크를 2 이상 설치하는 경우에는 각 탱크의 용량의 합계를 말한다)은 1층 이하의 층에 있어서는 지정수량의 40배(제4석유류 및 동식물유류 외의 제4류 위험물에 있어서 당해 수량이 2만L를 초과할 때에는 2만L) 이하, 2층 이상의 층에 있어서는 지정수량의 10배(제4석유류 및 동식물유류 외의 제4류 위험물에 있어서 당해 수량이 5천L를 초과할 때에는 5천L) 이하일 것

II. 위험물의 성질에 따른 옥내탱크저장소의 특례

알킬알루미늄등, 아세트알데하이드등 및 하이드록실아민등을 저장 또는 취급하는 옥내탱크저장소에 있어서는 I 제1호에 따른 기준 외에 별표 6 XI 각호의 규정에 의한 알킬알루미늄등의 옥외탱크저장소, 아세트알데하이드등의 옥

외탱크저장소 및 하이드록실아민등의 옥외탱크저장소의 규정을 준용하여야 한다.

■ 위험물안전관리법 시행규칙 [별표 8] <개정 2024. 7. 30.>

지하탱크저장소의 위치 · 구조 및 설비의 기준(제32조관련)

Ⅰ. 지하탱크저장소의 기준(Ⅱ 및 Ⅲ에 정하는 것을 제외한다)

1. 위험물을 저장 또는 취급하는 지하탱크(이하 Ⅰ, 별표 13 Ⅲ 및 별표 18 Ⅲ에서 "지하저장탱크" 라 한다)는 지면하에 설치된 탱크전용실에 설치하여야 한다. 다만, 제4류 위험물의 지하저장탱크가 다음 가목 내지 마목의 기준에 적합한 때에는 그러하지 아니하다.
   가. 당해 탱크를 지하철 · 지하가 또는 지하터널로부터 수평거리 10m 이내의 장소 또는 지하건축물내의 장소에 설치하지 아니할 것
   나. 당해 탱크를 그 수평투영의 세로 및 가로보다 각각 0.6m 이상 크고 두께가 0.3m 이상인 철근콘크리트조의 뚜껑으로 덮을 것
   다. 뚜껑에 걸리는 중량이 직접 당해 탱크에 걸리지 아니하는 구조일 것
   라. 당해 탱크를 견고한 기초 위에 고정할 것
   마. 당해 탱크를 지하의 가장 가까운 벽 · 피트(pit: 인공지하구조물) · 가스관 등의 시설물 및 대지경계선으로부터 0.6m 이상 떨어진 곳에 매설할 것
2. 탱크전용실은 지하의 가장 가까운 벽 · 피트 · 가스관 등의 시설물 및 대지경계선으로부터 0.1m 이상 떨어진 곳에 설치하고, 지하저장탱크와 탱크전용실의 안쪽과의 사이는 0.1m 이상의 간격을 유지하도록 하며, 당해 탱크의 주위에 마른 모래 또는 습기 등에 의하여 응고되지 아니하는 입자지름 5㎜ 이하의 마른 자갈분을 채워야 한다.
3. 지하저장탱크의 윗부분은 지면으로부터 0.6m 이상 아래에 있어야 한다.
4. 지하저장탱크를 2 이상 인접해 설치하는 경우에는 그 상호간에 1m(당해 2 이상의 지하저장탱크의 용량의 합계가 지정수량의 100배 이하인 때에는 0.5m) 이상의 간격을 유지하여야 한다. 다만, 그 사이에 탱크전용실의 벽이나 두께 20㎝ 이상의 콘크리트 구조물이 있는 경우에는 그러하지 아니하다.
5. 지하탱크저장소에는 별표 4 Ⅲ제1호의 기준에 따라 보기 쉬운 곳에 "위험물 지하탱크저장소" 라는 표시를 한 표지와 같은 표 Ⅲ제2호의 기준에 따라 방화에 관하여 필요한 사항을 게시한 게시판 및 같은 표 Ⅲ 제3호의 기준을 준용하여 해당 지하탱크저장소가 금연구역임을 알리는 표지를 설치해야 한다.
6. 지하저장탱크는 용량에 따라 다음 표에 정하는 기준에 적합하게 강철판 또는 동등 이상의 성능이 있는 금속재질로 완전용입용접 또는 양면겹침이음용접으로 틈이 없도록 만드는 동시에, 압력탱크(최대상용압력이 46.7kPa 이상인 탱크를 말한다) 외의 탱크에 있어서는 70kPa의 압력으로, 압력탱크에 있어서는 최대상용압력의 1.5배의 압력으로 각각 10분간 수압시험을 실시하여 새거나 변형되지 아니하여야 한다. 이 경우 수압시험은 소방청장이

정하여 고시하는 기밀시험과 비파괴시험을 동시에 실시하는 방법으로 대신할 수 있다.

탱크용량(단위 ℓ)	탱크의 최대지름(단위 ㎜)	강철판의 최소두께(단위 ㎜)
1,000 이하	1,067	3.20
1,000 초과 2,000 이하	1,219	3.20
2,000 초과 4,000 이하	1,625	3.20
4,000 초과 15,000 이하	2,450	4.24
15,000 초과 45,000 이하	3,200	6.10
45,000 초과 75,000 이하	3,657	7.67
75,000 초과 189,000 이하	3,657	9.27
189,000 초과	-	10.00

7. 지하저장탱크의 외면은 다음 각목에 정하는 바에 따라 보호하여야 한다. 다만, 지하저장탱크의 재질이 부식의 우려가 없는 스테인레스 강판 등인 경우에는 부식방지도장을 하지 않을 수 있다.

가. 탱크전용실에 설치하는 지하저장탱크의 외면은 다음의 어느 하나에 해당하는 방법으로 보호할 것

1) 탱크의 외면에 부식방지도장을 할 것

2) 탱크의 외면에 부식방지제 및 아스팔트 프라이머(표면의 부식을 방지하기 위한 도장)의 순으로 도장을 한 후 아스팔트 루핑 및 철망의 순으로 탱크를 피복하고, 그 표면에 두께가 2㎝ 이상에 이를 때까지 모르타르를 도장할 것. 이 경우에 있어서 다음에 정하는 기준에 적합하여야 한다.

가) 아스팔트루핑은 아스팔트루핑(KS F 4902)(35㎏)의 규격에 의한 것 이상의 성능이 있을 것

나) 철망은 와이어라스(KS F 4551)의 규격에 의한 것 이상의 성능이 있을 것

다) 모르타르에는 방수제를 혼합할 것. 다만, 모르타르를 도장한 표면에 방수제를 도장하는 경우에는 그러하지 아니하다.

3) 탱크의 외면에 부식방지도장을 실시하고, 그 표면에 아스팔트 및 아스팔트루핑에 의한 피복을 두께 1㎝에 이를때 까지 교대로 실시할 것. 이 경우 아스팔트루핑은 2)가)의 기준에 적합하여야 한다.

4) 탱크의 외면에 프라이머를 도장하고, 그 표면에 복장재를 휘감은 후 에폭시수지 또는 타르에폭시수지에 의한 피복을 탱크의 외면으로부터 두께 2㎜ 이상에 이를 때까지 실시할 것. 이 경우에 있어서 복장재는 수도용 강관아스팔트도복장방법(KS D 8306)으로 정하는 비닐론클로스 또는 헤시안클로스에 적합하여야 한다.

5) 탱크의 외면에 프라이머를 도장하고, 그 표면에 유리섬유 등을 강화재로 한 강화플라스틱에 의한 피복을 두께 3㎜ 이상에 이를 때까지 실시할 것

나. 탱크전용실 외의 장소에 설치하는 지하저장탱크의 외면은 가목2) 내지 4)의 1에 해당하는 방법으로 보호할 것

8. 지하저장탱크 중 압력탱크(최대상용압력이 부압 또는 정압 5KPa을 초과하는 탱크를 말한다)외의 제4류 위험물의 탱크에 있어서는 밸브 없는 통기관 또는 대기밸브 부착 통기관을 다음 각 목의 구분에 따른 기준에 적합하게 설치하고, 압력탱크에 있어서는 별표 4 Ⅷ제4호에 따른 제조소의 안전장치의 기준을 준용하여야 한다.

가. 밸브 없는 통기관

1) 통기관은 지하저장탱크의 윗부분에 연결할 것

2) 통기관 중 지하의 부분은 그 상부의 지면에 걸리는 중량이 직접 해당 부분에 미치지 아니하도록 보호하고, 해당 통기관의 접합부분(용접, 그 밖의 위험물 누설의 우려가 없다고 인정되는 방법에 의하여 접합된 것은 제외한다)에 대하여는 해당 접합부분의 손상유무를 점검할 수 있는 조치를 할 것

3) 별표 7 Ⅰ제1호사목1)의 기준에 적합할 것

나. 대기밸브 부착 통기관

1) 가목1) 및 2)의 기준에 적합할 것

2) 별표 6 Ⅵ제7호나목의 기준에 적합할 것. 다만, 제4류제1석유류를 저장하는 탱크는 다음의 압력 차이에서 작동하여야 한다.

가) 정압: 0.6kPa 이상 1.5kPa 이하

나) 부압: 1.5kPa 이상 3kPa 이하

3) 별표 7 Ⅰ제1호사목1)가) 및 나)의 기준에 적합할 것

9. 액체위험물의 지하저장탱크에는 위험물의 양을 자동적으로 표시하는 장치 및 계량구를 설치하고, 계량구 직하에 있는 탱크의 밑판에 그 손상을 방지하기 위한 조치를 하여야 한다.

10. 액체위험물의 지하저장탱크의 주입구는 별표 6 Ⅵ제9호의 규정에 의한 옥외저장탱크의 주입구의 기준을 준용하여 옥외에 설치하여야 한다.

11. 지하저장탱크의 펌프설비는 펌프 및 전동기를 지하저장탱크밖에 설치하는 펌프설비에 있어서는 별표 6 Ⅵ제10호(가목 및 나목을 제외한다)의 규정에 의한 옥외저장탱크의 펌프설비의 기준에 준하여 설치하고, 펌프 또는 전동기를 지하저장탱크안에 설치하는 펌프설비(이하 "액중펌프설비" 라 한다)에 있어서는 다음 각목의 기준에 따라 설치하여야 한다.

가. 액중펌프설비의 전동기의 구조는 다음에 정하는 기준에 의할 것

1) 고정자는 위험물에 침투되지 아니하는 수지가 충전된 금속제의 용기에 수납되어 있을 것

2) 운전 중에 고정자가 냉각되는 구조로 할 것

3) 전동기의 내부에 공기가 체류하지 아니하는 구조로 할 것

나. 전동기에 접속되는 전선은 위험물이 침투되지 아니하는 것으로 하고, 직접 위험물에 접하지 아니하도록 보호할 것

다. 액중펌프설비는 체절운전에 의한 전동기의 온도상승을 방지하기 위한 조치가 강구될 것

라. 액중펌프설비는 다음의 경우에 있어서 전동기를 정지하는 조치가 강구될 것

1) 전동기의 온도가 현저하게 상승한 경우

2) 펌프의 흡입구가 노출된 경우

마. 액중펌프설비는 다음에 의하여 설치할 것

1) 액중펌프설비는 지하저장탱크와 플랜지접합으로 할 것

2) 액중펌프설비중 지하저장탱크내에 설치되는 부분은 보호관내에 설치할 것. 다만, 당해 부분이 충분한 강도가 잇는 외장에 의하여 보호되어 있는 경우에 있어서는 그러하지 아니하다.

3) 액중펌프설비중 지하저장탱크의 상부에 설치되는 부분은 위험물의 누설을 점검할 수 있는 조치가 강구된 안전상 필요한 강도가 있는 피트내에 설치할 것

12. 지하저장탱크의 배관은 제13호의 규정에 의한 것외에 별표 4 X의 규정에 의한 제조소의 배관의 기준을 준용하여야 한다.

13. 지하저장탱크의 배관은 당해 탱크의 윗부분에 설치하여야 한다. 다만, 제4류 위험물 중 제2석유류(인화점이 40℃ 이상인 것에 한한다), 제3석유류, 제4석유류 및 동식물유류의 탱크에 있어서 그 직근에 유효한 제어밸브를 설치한 경우에는 그러하지 아니하다.

14. 지하저장탱크에 설치하는 전기설비는 「전기사업법」에 의한 전기설비기술기준에 의하여야 한다.

15. 지하저장탱크의 주위에는 당해 탱크로부터의 액체위험물의 누설을 검사하기 위한 관을 다음의 각목의 기준에 따라 4개소 이상 적당한 위치에 설치하여야 한다.

가. 이중관으로 할 것. 다만, 소공이 없는 상부는 단관으로 할 수 있다.

나. 재료는 금속관 또는 경질합성수지관으로 할 것

다. 관은 탱크전용실의 바닥 또는 탱크의 기초까지 닿게 할 것

라. 관의 밑부분으로부터 탱크의 중심 높이까지의 부분에는 소공이 뚫려 있을 것. 다만, 지하수위가 높은 장소에 있어서는 지하수위 높이까지의 부분에 소공이 뚫려 있어야 한다.

마. 상부는 물이 침투하지 아니하는 구조로 하고, 뚜껑은 검사시에 쉽게 열 수 있도록 할 것

16. 탱크전용실은 벽·바닥 및 뚜껑을 다음 각 목에 정한 기준에 적합한 철근콘크리트구조 또는 이와 동등 이상의 강도가 있는 구조로 설치하여야 한다.

가. 벽·바닥 및 뚜껑의 두께는 0.3m 이상일 것

나. 벽·바닥 및 뚜껑의 내부에는 지름 9㎜부터 13㎜까지의 철근을 가로 및 세로로 5㎝부터 20㎝까지의 간격으로 배치할 것

다. 벽·바닥 및 뚜껑의 재료에 수밀(액체가 새지 않도록 밀봉되어 있는 상태)콘크리트를 혼입하거나 벽·바닥 및 뚜껑의 중간에 아스팔트층을 만드는 방법으로 적정한 방수조치를 할 것

17. 지하저장탱크에는 다음 각목의 1에 해당하는 방법으로 과충전을 방지하는 장치를 설치하여야 한다.

가. 탱크용량을 초과하는 위험물이 주입될 때 자동으로 그 주입구를 폐쇄하거나 위험물의 공급을 자동으로 차단하는 방법

나. 탱크용량의 90%가 찰 때 경보음을 울리는 방법

18. 지하탱크저장소에는 다음 각목의 기준에 의하여 맨홀을 설치하여야 한다.

가. 맨홀은 지면까지 올라오지 아니하도록 하되, 가급적 낮게 할 것

나. 보호틀을 다음 각목에 정하는 기준에 따라 설치할 것

1) 보호틀을 탱크에 완전히 용접하는 등 보호틀과 탱크를 기밀하게 접합할 것

2) 보호틀의 뚜껑에 걸리는 하중이 직접 보호틀에 미치지 아니하도록 설치하고, 빗물 등이 침투하지 아니하도록 할 것

다. 배관이 보호틀을 관통하는 경우에는 당해 부분을 용접하는 등 침수를 방지하는 조치를 할 것

Ⅱ. 이중벽탱크의 지하탱크저장소의 기준

1. 지하탱크저장소[지하탱크저장소의 외면에 누설을 감지할 수 있는 틈(이하 "감지층" 이라 한다)이 생기도록 강판 또는 강화플라스틱 등으로 피복한 것을 설치하는 지하탱크저장소에 한한다]의 위치·구조 및 설비의 기술기준은 Ⅰ제3호 내지 제5호·제6호(수압시험과 관련되는 부분에 한한다)·제8호 내지 제14호·제17호·제18호 및 다음 각목의 1의 규정에 의한 기준을 준용하는 외에 Ⅱ에 정하는 바에 의한다.

가. Ⅰ제1호 나목 내지 마목(당해 지하저장탱크를 탱크전용실외의 장소에 설치하는 경우에 한한다)

나. Ⅰ제2호 및 제16호(당해 지하저장탱크를 지반면하에 설치된 탱크전용실에 설치하는 경우에 한한다)

2. 지하저장탱크는 다음 각목의 1 이상의 조치를 하여 지반면하에 설치하여야 한다.

가. 지하저장탱크(제3호 가목의 규정에 의한 재료로 만든 것에 한한다)에 다음에 정하는 바에 따라 강판을 피복하고, 위험물의 누설을 상시 감지하기 위한 설비를 갖출 것

1) 지하저장탱크에 당해 탱크의 저부로부터 위험물의 최고액면을 넘는 부분까지의 외측에 감지층이 생기도록 두께 3.2㎜ 이상의 강판을 피복할 것

2) 1)의 규정에 따라 피복된 강판과 지하저장탱크 사이의 감지층에는 적당한 액체를 채우고 채워진 액체의 누설을 감지할 수 있는 설비를 갖

출 것. 이 경우 감지층에 채워진 액체는 강판의 부식을 방지하는 조치를 강구한 것이어야 한다.

나. 지하저장탱크에 다음에 정하는 바에 따라 강화플라스틱 또는 고밀도폴리에틸렌을 피복하고, 위험물의 누설을 상시 감지하기 위한 설비를 갖출 것

1) 지하저장탱크는 다음에 정하는 바에 따라 피복할 것

가) 제3호 가목에 정하는 재료로 만든 지하저장탱크:당해 탱크의 저부로부터 위험물의 최고액면을 넘는 부분까지의 외측에 감지층이 생기도록 두께 3㎜ 이상의 유리섬유강화플라스틱 또는 고밀도폴리에틸렌을 피복할 것. 이 경우 유리섬유강화플라스틱 또는 고밀도폴리에틸렌의 휨강도, 인장강도 등은 소방청장이 정하여 고시하는 성능이 있어야 한다.

나) 제3호나목에 정하는 재료로 만든 지하저장탱크 : 당해 탱크의 외측에 감지층이 생기도록 유리섬유강화플라스틱을 피복할 것

2) 1)의 규정에 따라 피복된 강화플라스틱 또는 고밀도폴리에틸렌과 지하저장탱크의 사이의 감지층에는 누설한 위험물을 감지할 수 있는 설비를 갖출 것

3. 지하저장탱크는 다음 각목의 1의 재료로 기밀하게 만들어야 한다.

가. 두께 3.2㎜ 이상의 강판

나. 저장 또는 취급하는 위험물의 종류에 대응하여 다음 표에 정하는 수지 및 강화재로 만들어진 강화플라스틱

<table>
<tr><th>저장 또는 취급하는 위험물의 종류</th><th colspan="2">수지</th><th>강화재</th></tr>
<tr><td rowspan="2">휘발유(KS M 2612에 규정한 자동차용가솔린), 등유, 경유 또는 중유(KS M 2614에 규정한 것중 1종에 한한다)</td><td>위험물과 접하는 부분</td><td>그 밖의 부분</td><td rowspan="2">제2호 나목1)나)에 정하는 강화재</td></tr>
<tr><td>KS M 3305(섬유강화플라스틱용 액상불포화폴리에스터수지)(UP-CM, UP-CE 또는 UP-CEE에 관한 규격으로 한정한다)에 적합한 수지 또는 이와 동등 이상의 내약품성이 있는 바이닐에스터수지</td><td>제2호 나목1)가)에 정하는 수지</td></tr>
</table>

4. 제3호 나목에 정하는 재료로 만든 지하저장탱크에 제2호 나목에 정하는 조치를 강구한 것(이하 이 호에서 "강화플라스틱제 이중벽탱크" 라 한다)은 다음 각목에 정하는 하중이 작용하는 경우에 있어서 변형이 당해 지하저장탱크의 지름의 3% 이하이고, 휨응력(휨변형력)도비(휨응력을 허용휨응력으로 나눈 것을 말한다)의 절대치와 축방향 응력도비(인장응력 또는 압축응력을 허용축방향응력으로 나눈 것을 말한다)의 절대치의 합이 1 이하인 구조이어야 한다. 이 경우 허용응력을 산정하는 때의 안전율은 4 이상의 값으

로 한다.

가. 강화플라스틱제 이중벽탱크의 윗부분이 수면으로부터 0.5m 아래에 있는 경우에 당해 탱크에 작용하는 압력

나. 탱크의 종류에 대응하여 다음에 정하는 압력의 내수압

1) 압력탱크(최대상용압력이 46.7㎪ 이상인 탱크를 말한다)외의 탱크:70㎪

2) 압력탱크 : 최대상용압력의 1.5배의 압력

5. 제3호 가목의 규정에 의한 재료로 만든 지하저장탱크 또는 동목의 규정에 의한 재료로 만든 지하저장탱크에 제2호 가목의 규정에 의한 조치를 강구한 것(이하 나목 및 다목에서 "강제이중벽탱크" 라 한다)의 외면은 다음 각목에 정하는 바에 따라 보호하여야 한다.

가. 제3호 가목에 정하는 재료로 만든 지하저장탱크에 제2호 나목에 정하는 조치를 강구한 것의 지하저장탱크의 외면은 제2호 나목1)가)의 규정에 따라 강화플라스틱을 피복한 부분에 있어서는 Ⅰ제7호 가목1)에 정하는 방법에 따라, 그 밖의 부분에 있어서는 동목5)에 정하는 방법에 따라 보호할 것

나. 탱크전용실외의 장소에 설치된 강제이중벽탱크의 외면은 Ⅰ제7호 가목 2) 내지 5)에 정하는 어느 하나 이상의 방법에 따라 보호할 것

다. 탱크전용실에 설치된 강제이중벽탱크의 외면은 Ⅰ제7호 가목1) 내지 5)에 정하는 어느 하나의 방법에 따라 보호할 것

6. 제1호 내지 제5호의 규정에 의한 기준 외에 이중벽탱크의 구조(재질 및 강도를 포함한다)·성능시험·표시사항·운반 및 설치 등에 관한 기준은 소방청장이 정하여 고시한다.

Ⅲ. 특수누설방지구조의 지하탱크저장소의 기준

지하탱크저장소[지하저장탱크를 위험물의 누설을 방지할 수 있도록 두께 15㎝(측방 및 하부에 있어서는 30㎝) 이상의 콘크리트로 피복하는 구조로 하여 지면하에 설치하는 것에 한한다]의 위치·구조 및 설비의 기술기준은 Ⅰ제1호나목 내지 마목·제3호·제5호·제6호·제8호 내지 제15호·제17호 및 제18호의 규정을 준용하는 외에 지하저장탱크의 외면을 Ⅰ제7호 가목2) 내지 5)의 어느 하나에 해당하는 방법으로 보호하여야 한다.

Ⅳ. 위험물의 성질에 따른 지하탱크저장소의 특례

1. 아세트알데하이드등 및 하이드록실아민등을 저장 또는 취급하는 지하탱크저장소는 해당 위험물의 성질에 따라 Ⅰ부터 Ⅲ까지의 규정에 따른 기준을 적용하되, 강화되는 기준은 제2호 및 제3호에 따라야 한다.

2. 아세트알데하이드등을 저장 또는 취급하는 지하탱크저장소에 대하여 강화되는 기준은 다음 각목과 같다.

가. Ⅰ제1호 단서의 규정에 불구하고 지하저장탱크는 지반면하에 설치된

탱크전용실에 설치할 것

나. 지하저장탱크의 설비는 별표 6 XI에 따른 아세트알데하이드등의 옥외저장탱크의 설비의 기준을 준용할 것. 다만, 지하저장탱크가 아세트알데하이드등의 온도를 적당한 온도로 유지할 수 있는 구조인 경우에는 냉각장치 또는 보냉장치를 설치하지 아니할 수 있다.

3. 하이드록실아민등을 저장 또는 취급하는 지하탱크저장소에 대하여 강화되는 기준은 별표 6 XI에 따른 하이드록실아민등을 저장 또는 취급하는 옥외탱크저장소의 규정을 준용한다.

■ 위험물안전관리법 시행규칙 [별표 9] <개정 2024. 7. 30.>

간이탱크저장소의 위치·구조 및 설비의 기준(제33조관련)

1. 위험물을 저장 또는 취급하는 간이탱크(이하 Ⅰ, 별표 13 Ⅲ 및 별표 18 Ⅲ에서 "간이저장탱크"라 한다)는 옥외에 설치하여야 한다. 다만, 다음 각목의 기준에 적합한 전용실안에 설치하는 경우에는 그러하지 아니하다.
   가. 전용실의 구조는 별표 7 Ⅰ제1호 거목 및 너목의 규정에 의한 옥내탱크저장소의 탱크전용실의 구조의 기준에 적합할 것
   나. 전용실의 창 및 출입구는 별표 7 Ⅰ제1호 더목 및 러목의 규정에 의한 옥내탱크저장소의 창 및 출입구의 기준에 적합할 것
   다. 전용실의 바닥은 별표 7 Ⅰ제1호 머목의 규정에 의한 옥내탱크저장소의 탱크전용실의 바닥의 구조의 기준에 적합할 것
   라. 전용실의 채광·조명·환기 및 배출의 설비는 별표 5 Ⅰ제14호의 규정에 의한 옥내저장소의 채광·조명·환기 및 배출의 설비의 기준에 적합할 것
2. 하나의 간이탱크저장소에 설치하는 간이저장탱크는 그 수를 3 이하로 하고, 동일한 품질의 위험물의 간이저장탱크를 2 이상 설치하지 아니하여야 한다.
3. 간이탱크저장소에는 별표 4 Ⅲ제1호의 기준에 따라 보기 쉬운 곳에 "위험물 간이탱크저장소"라는 표시를 한 표지와 같은 표 Ⅲ제2호의 기준에 따라 방화에 관하여 필요한 사항을 게시한 게시판 및 같은 표 Ⅲ 제3호의 기준을 준용하여 해당 간이탱크저장소가 금연구역임을 알리는 표지를 설치해야 한다.
4. 간이저장탱크는 움직이거나 넘어지지 아니하도록 지면 또는 가설대에 고정시키되, 옥외에 설치하는 경우에는 그 탱크의 주위에 너비 1m 이상의 공지를 두고, 전용실안에 설치하는 경우에는 탱크와 전용실의 벽과의 사이에 0.5m 이상의 간격을 유지하여야 한다.
5. 간이저장탱크의 용량은 600L 이하이어야 한다.
6. 간이저장탱크는 두께 3.2㎜ 이상의 강판으로 흠이 없도록 제작하여야 하며, 70㎪의 압력으로 10분간의 수압시험을 실시하여 새거나 변형되지 아니하여야 한다.
7. 간이저장탱크의 외면에는 녹을 방지하기 위한 도장을 하여야 한다. 다만, 탱크의 재질이 부식의 우려가 없는 스테인레스 강판 등인 경우에는 그러하지 아니하다.
8. 간이저장탱크에는 다음 각 목의 구분에 따른 기준에 적합한 밸브 없는 통기관 또는 대기밸브부착 통기관을 설치하여야 한다.
   가. 밸브 없는 통기관
      1) 통기관의 지름은 25㎜ 이상으로 할 것
      2) 통기관은 옥외에 설치하되, 그 끝부분의 높이는 지상 1.5m 이상으로 할 것

3) 통기관의 끝부분은 수평면에 대하여 아래로 45° 이상 구부려 빗물 등이 침투하지 아니하도록 할 것

4) 가는 눈의 구리망 등으로 인화방지장치를 할 것. 다만, 인화점 70℃ 이상의 위험물만을 해당 위험물의 인화점 미만의 온도로 저장 또는 취급하는 탱크에 설치하는 통기관에 있어서는 그러하지 아니하다.

나. 대기밸브 부착 통기관

1) 가목2) 및 4)의 기준에 적합할 것

2) 별표 6 Ⅵ제7호나목1)의 기준에 적합할 것

9. 간이저장탱크에 고정주유설비 또는 고정급유설비를 설치하는 경우에는 별표 13 Ⅳ의 규정에 의한 고정주유설비 또는 고정급유설비의 기준에 적합하여야 한다.

■ 위험물안전관리법 시행규칙 [별표 10] <개정 2024. 7. 30.>

이동탱크저장소의 위치·구조 및 설비의 기준(제34조관련)

Ⅰ. 상치장소

이동탱크저장소의 상치장소는 다음 각호의 기준에 적합하여야 한다.

1. 옥외에 있는 상치장소는 화기를 취급하는 장소 또는 인근의 건축물로부터 5m 이상(인근의 건축물이 1층인 경우에는 3m 이상)의 거리를 확보하여야 한다. 다만, 하천의 공지나 수면, 내화구조 또는 불연재료의 담 또는 벽 그 밖에 이와 유사한 것에 접하는 경우를 제외한다.
2. 옥내에 있는 상치장소는 벽·바닥·보·서까래 및 지붕이 내화구조 또는 불연재료로 된 건축물의 1층에 설치하여야 한다.

Ⅱ. 이동저장탱크의 구조

1. 이동저장탱크의 구조는 다음 각목의 기준에 의하여야 한다.
   가. 탱크(맨홀 및 주입관의 뚜껑을 포함한다)는 두께 3.2㎜ 이상의 강철판 또는 이와 동등 이상의 강도·내식성 및 내열성이 있다고 인정하여 소방청장이 정하여 고시하는 재료 및 구조로 위험물이 새지 아니하게 제작할 것
   나. 압력탱크(최대상용압력이 46.7㎪ 이상인 탱크를 말한다) 외의 탱크는 70㎪의 압력으로, 압력탱크는 최대상용압력의 1.5배의 압력으로 각각 10분간의 수압시험을 실시하여 새거나 변형되지 아니할 것. 이 경우 수압시험은 용접부에 대한 비파괴시험과 기밀시험으로 대신할 수 있다.
2. 이동저장탱크는 그 내부에 4,000ℓ 이하마다 3.2㎜ 이상의 강철판 또는 이와 동등 이상의 강도·내열성 및 내식성이 있는 금속성의 것으로 칸막이를 설치하여야 한다. 다만, 고체인 위험물을 저장하거나 고체인 위험물을 가열하여 액체 상태로 저장하는 경우에는 그러하지 아니하다.
3. 제2호의 규정에 의한 칸막이로 구획된 각 부분마다 맨홀과 다음 각목의 기준에 의한 안전장치 및 방파판을 설치하여야 한다. 다만, 칸막이로 구획된 부분의 용량이 2,000ℓ 미만인 부분에는 방파판을 설치하지 아니할 수 있다.
   가. 안전장치
      상용압력이 20㎪ 이하인 탱크에 있어서는 20㎪ 이상 24㎪ 이하의 압력에서, 상용압력이 20㎪를 초과하는 탱크에 있어서는 상용압력의 1.1배 이하의 압력에서 작동하는 것으로 할 것
   나. 방파판
      1) 두께 1.6㎜ 이상의 강철판 또는 이와 동등 이상의 강도·내열성 및 내식성이 있는 금속성의 것으로 할 것
      2) 하나의 구획부분에 2개 이상의 방파판을 이동탱크저장소의 진행방향

과 평행으로 설치하되, 각 방파판은 그 높이 및 칸막이로부터의 거리를 다르게 할 것

3) 하나의 구획부분에 설치하는 각 방파판의 면적의 합계는 당해 구획부분의 최대 수직단면적의 50% 이상으로 할 것. 다만, 수직단면이 원형이거나 짧은 지름이 1m 이하의 타원형일 경우에는 40% 이상으로 할 수 있다.

4. 맨홀·주입구 및 안전장치 등이 탱크의 상부에 돌출되어 있는 탱크에 있어서는 다음 각목의 기준에 의하여 부속장치의 손상을 방지하기 위한 측면틀 및 방호틀을 설치하여야 한다. 다만, 피견인자동차에 고정된 탱크에는 측면틀을 설치하지 아니할 수 있다.

가. 측면틀

1) 탱크 뒷부분의 입면도에 있어서 측면틀의 최외측과 탱크의 최외측을 연결하는 직선(이하 Ⅱ에서 "최외측선"이라 한다)의 수평면에 대한 내각이 75도 이상이 되도록 하고, 최대수량의 위험물을 저장한 상태에 있을 때의 당해 탱크중량의 중심점과 측면틀의 최외측을 연결하는 직선과 그 중심점을 지나는 직선중 최외측선과 직각을 이루는 직선과의 내각이 35도 이상이 되도록 할 것

2) 외부로부터 하중에 견딜 수 있는 구조로 할 것

3) 탱크상부의 네 모퉁이에 당해 탱크의 전단 또는 후단으로부터 각각 1m 이내의 위치에 설치할 것

4) 측면틀에 걸리는 하중에 의하여 탱크가 손상되지 아니하도록 측면틀의 부착부분에 받침판을 설치할 것

나. 방호틀

1) 두께 2.3㎜ 이상의 강철판 또는 이와 동등 이상의 기계적 성질이 있는 재료로써 산모양의 형상으로 하거나 이와 동등 이상의 강도가 있는 형상으로 할 것

2) 정상부분은 부속장치보다 50㎜ 이상 높게 하거나 이와 동등 이상의 성능이 있는 것으로 할 것

5. 탱크의 외면에는 부식방지도장을 하여야 한다. 다만, 탱크의 재질이 부식의 우려가 없는 스테인레스 강판 등인 경우에는 그러하지 아니하다.

Ⅲ. 배출밸브 및 폐쇄장치

1. 이동저장탱크의 아랫부분에 배출구를 설치하는 경우에는 당해 탱크의 배출구에 밸브(이하 Ⅲ에서 "배출밸브"라 한다)를 설치하고 비상시에 직접 당해 배출밸브를 폐쇄할 수 있는 수동폐쇄장치 또는 자동폐쇄장치를 설치

하여야 한다.

2. 제1호에 따른 수동폐쇄장치를 설치하는 경우에는 수동폐쇄장치를 작동시킬 수 있는 레버 또는 이와 유사한 기능을 하는 것을 설치하고, 그 바로 옆에 해당 장치의 작동방식을 표시하여야 한다. 이 경우 레버를 설치하는 경우에는 다음 각 목의 기준에 따라 설치하여야 한다.
   가. 손으로 잡아당겨 수동폐쇄장치를 작동시킬 수 있도록 할 것
   나. 길이는 15㎝ 이상으로 할 것
3. 제1호의 규정에 의하여 배출밸브를 설치하는 경우, 그 배출밸브에 대하여 외부로부터의 충격으로 인한 손상을 방지하기 위하여 필요한 장치를 하여야 한다.
4. 탱크의 배관이 끝부분에는 개폐밸브를 설치하여야 한다.

Ⅳ. 결합금속구 등

1. 액체위험물의 이동탱크저장소의 주입호스(이동저장탱크로부터 위험물을 저장 또는 취급하는 다른 탱크로 위험물을 공급하는 호스를 말한다. 제2호 및 제3호에서 같다)는 위험물을 저장 또는 취급하는 탱크의 주입구와 결합할 수 있는 금속구를 사용하되, 그 결합금속구(제6류 위험물의 탱크의 것을 제외한다)는 놋쇠 그 밖에 마찰 등에 의하여 불꽃이 생기지 아니하는 재료로 하여야 한다.
2. 제1호의 규정에 의한 주입호스의 재질과 규격 및 결합금속구의 규격은 소방청장이 정하여 고시한다.
3. 이동탱크저장소에 주입설비(주입호스의 끝부분에 개폐밸브를 설치한 것을 말한다)를 설치하는 경우에는 다음 각목의 기준에 의하여야 한다.
   가. 위험물이 샐 우려가 없고 화재예방상 안전한 구조로 할 것
   나. 주입설비의 길이는 50m 이내로 하고, 그 끝부분에 축적되는 정전기를 유효하게 제거할 수 있는 장치를 할 것
   다. 분당 배출량은 200ℓ 이하로 할 것

Ⅴ. 표지 및 상치장소 표시

1. 이동탱크저장소에는 소방청장이 정하여 고시하는 바에 따라 저장하는 위험물의 위험성을 알리는 표지를 설치하여야 한다.
2. 이동탱크저장소의 탱크외부에는 소방청장이 정하여 고시하는 바에 따라 도장 등을 하여 쉽게 식별할 수 있도록 하고, 보기 쉬운 곳에 Ⅰ의 규정에 의한 상치장소의 위치를 표시하여야 한다.
3. 법 제19조의2제2항에 따라 이동탱크저장소에는 보기 쉬운 곳에 해당 이동탱크저장소가 금연구역임을 알리는 표지를 설치해야 한다. 이 경우 표지에는 금연을 상징하는 그림 또는 문자가 포함되어야 한다.

Ⅵ. 펌프설비

1. 이동탱크저장소에 설치하는 펌프설비는 당해 이동탱크저장소의 차량구동용 엔진(피견인식 이동탱크저장소의 견인부분에 설치된 것은 제외한다)의 동력원을 이용하여 위험물을 이송하여야 한다. 다만, 다음 각목의 기준에 의하여 외부로부터 전원을 공급받는 방식의 모터펌프를 설치할 수 있다.
   가. 저장 또는 취급가능한 위험물은 인화점 40℃ 이상의 것 또는 비인화성의 것에 한할 것
   나. 화재예방상 지장이 없는 위치에 고정하여 설치할 것
2. 피견인식 이동탱크저장소의 견인부분에 설치된 차량구동용 엔진의 동력원을 이용하여 위험물을 이송하는 경우에는 다음 각목의 기준에 적합하여야 한다.
   가. 견인부분에 작동유탱크 및 유압펌프를 설치하고, 피견인부분에 오일모터 및 펌프를 설치할 것
   나. 트랜스미션(Transmission)으로부터 동력전동축을 경유하여 견인부분의 유압펌프를 작동시키고 그 유압에 의하여 피견인부분의 오일모터를 경유하여 펌프를 작동시키는 구조일 것
3. 이동탱크저장소에 설치하는 펌프설비는 당해 이동저장탱크로부터 위험물을 배출하는 용도에 한한다. 다만, 폐유의 회수 등의 용도에 사용되는 이동탱크저장소에는 다음의 각목의 기준에 의하여 진공흡입방식의 펌프를 설치할 수 있다.
   가. 저장 또는 취급가능한 위험물은 인화점이 70℃ 이상인 폐유 또는 비인화성의 것에 한할 것
   나. 감압장치의 배관 및 배관의 이음은 금속제일 것. 다만, 완충용이음은 내압 및 내유성이 있는 고무제품을, 배기통의 최상부는 합성수지제품을 사용할 수 있다.
   다. 호스 끝부분에는 돌 등의 고형물이 혼입되지 아니하도록 망 등을 설치할 것
   라. 이동저장탱크로부터 위험물을 다른 저장소로 옮겨 담는 경우에는 당해 저장소의 펌프 또는 자연하류의 방식에 의하는 구조일 것

Ⅶ. 접지도선

제4류 위험물중 특수인화물, 제1석유류 또는 제2석유류의 이동탱크저장소에는 다음의 각호의 기준에 의하여 접지도선을 설치하여야 한다.

1. 양도체(良導體)의 도선에 비닐 등의 전열(電熱)차단재료로 피복하여 끝부분에 접지전극등을 결착시킬 수 있는 클립(clip) 등을 부착할 것
2. 도선이 손상되지 아니하도록 도선을 수납할 수 있는 장치를 부착할 것

Ⅷ. 컨테이너식 이동탱크저장소의 특례

1. 이동저장탱크를 차량 등에 옮겨 싣는 구조로 된 이동탱크저장소(이하 "컨테이너식 이동탱크저장소"라 한다)에 대하여는 Ⅳ의 규정을 적용하지 아니하되, 다음 각목의 기준에 적합하여야 한다.
   가. 이동저장탱크는 옮겨 싣는 때에 이동저장탱크하중에 의하여 생기는 응력 및 변형에 대하여 안전한 구조로 할 것
   나. 컨테이너식 이동탱크저장소에는 이동저장탱크하중의 4배의 전단하중에 견디는 걸고리체결금속구 및 모서리체결금속구를 설치할 것. 다만, 용량이 6,000ℓ 이하인 이동저장탱크를 싣는 이동탱크저장소의 경우에는 이동저장탱크를 차량의 섀시프레임(차대 고정틀)에 체결하도록 만든 구조의 유(U)자볼트를 설치할 수 있다.
   다. 컨테이너식 이동탱크저장소에 주입호스를 설치하는 경우에는 Ⅳ의 기준에 의할 것
2. 다음 각목의 기준에 적합한 이동저장탱크로 된 컨테이너식 이동탱크저장소에 대하여는 Ⅱ제2호 내지 제4호의 규정을 적용하지 아니한다.
   가. 이동저장탱크 및 부속장치(맨홀·주입구 및 안전장치 등을 말한다)는 강재로 된 상자형태의 틀(이하 "상자틀"이라 한다)에 수납할 것
   나. 상자틀의 구조물중 이동저장탱크의 이동방향과 평행한 것과 수직인 것은 당해 이동저장탱크·부속장치 및 상자틀의 자중과 저장하는 위험물의 무게를 합한 하중(이하 "이동저장탱크하중"이라 한다)의 2배 이상의 하중에, 그 외 이동저장탱크의 이동방향과 직각인 것은 이동저장탱크하중 이상의 하중에 각각 견딜 수 있는 강도가 있는 구조로 할 것
   다. 이동저장탱크·맨홀 및 주입구의 뚜껑은 두께 6㎜[당해 탱크의 지름 또는 장축(긴지름)이 1.8m 이하인 것은 5㎜] 이상의 강판 또는 이와 동등 이상의 기계적 성질이 있는 재료로 할 것
   라. 이동저장탱크에 칸막이를 설치하는 경우에는 당해 탱크의 내부를 완전히 구획하는 구조로 하고, 두께 3.2㎜ 이상의 강판 또는 이와 동등 이상의 기계적 성질이 있는 재료로 할 것
   마. 이동저장탱크에는 맨홀 및 안전장치를 할 것
   바. 부속장치는 상자틀의 최외측과 50㎜ 이상의 간격을 유지할 것
3. 컨테이너식 이동탱크저장소에 대하여는 Ⅴ제2호를 적용하지 아니하되, 이동저장탱크의 보기 쉬운 곳에 가로 0.4m 이상, 세로 0.15m 이상의 백색 바탕에 흑색 문자로 허가청의 명칭 및 완공검사번호를 표시하여야 한다.

Ⅸ. 주유탱크차의 특례

1. 항공기주유취급소(별표 13 Ⅹ의 규정에 의한 항공기주유취급소를 말한다. 이하 같다)에 있어서 항공기의 연료탱크에 직접 주유하기 위한 주유설비를 갖춘 이동탱크저장소(이하 "주유탱크차"라 한다)에 대하여는 Ⅳ 및 Ⅶ을 적용하지 아니하되, 다음 각목의 기준에 적합하여야 한다.

가. 주유탱크차에는 엔진배기통의 끝부분에 화염의 분출을 방지하는 장치를 설치할 것

나. 주유탱크차에는 주유호스 등이 적정하게 격납되지 아니하면 발진되지 아니하는 장치를 설치할 것

다. 주유설비는 다음의 기준에 적합한 구조로 할 것

1) 배관은 금속제로서 최대상용압력의 1.5배 이상의 압력으로 10분간 수압시험을 실시하였을 때 누설 그 밖의 이상이 없는 것으로 할 것

2) 주유호스의 끝부분에 설치하는 밸브는 위험물의 누설을 방지할 수 있는 구조로 할 것

3) 외장은 난연성이 있는 재료로 할 것

라. 주유설비에는 당해 주유설비의 펌프기기를 정지하는 등의 방법에 의하여 이동저장탱크로부터의 위험물 이송을 긴급히 정지할 수 있는 장치를 설치할 것

마. 주유설비에는 개방조작시에만 개방하는 자동폐쇄식의 개폐장치를 설치하고, 주유호스의 끝부분에는 연료탱크의 주입구에 연결하는 결합금속구를 설치할 것. 다만, 주유호스의 끝부분에 수동개폐장치를 설치한 주유노즐(수동개폐장치를 개방상태에서 고정하는 장치를 설치한 것을 제외한다)을 설치한 경우에는 그러하지 아니하다.

바. 주유설비에는 항공기와 전기적으로 접속하기 위한 도선을 설치하고, 주유호스의 끝부분에 축적된 정전기를 유효하게 제거하는 장치를 설치할 것

사. 주유호스는 최대상용압력의 2배 이상의 압력으로 수압시험을 실시하여 누설 그 밖의 이상이 없는 것으로 할 것

2. 공항에서 시속 40㎞ 이하로 운행하도록 된 주유탱크차에는 Ⅱ제2호와 제3호(방파판에 관한 부분으로 한정한다)의 규정을 적용하지 아니하되, 다음 각 목의 기준에 적합하여야 한다.

가. 이동저장탱크는 그 내부에 길이 1.5m 이하 또는 부피 4천ℓ 이하마다 3.2㎜ 이상의 강철판 또는 이와 같은 수준 이상의 강도·내열성 및 내식성이 있는 금속성의 것으로 칸막이를 설치할 것

나. 가목에 따른 칸막이에 구멍을 낼 수 있되, 그 지름이 40㎝ 이내 일 것

X. 위험물의 성질에 따른 이동탱크저장소의 특례

1. 알킬알루미늄등을 저장 또는 취급하는 이동탱크저장소는 Ⅰ 내지 Ⅷ의 규정에 의한 기준에 의하되, 당해 위험물의 성질에 따라 강화되는 기준은 다음 각 목에 의하여야 한다.

가. Ⅱ제1호의 규정에 불구하고 이동저장탱크는 두께 10㎜ 이상의 강판 또는 이와 동등 이상의 기계적 성질이 있는 재료로 기밀하게 제작되고 1㎫ 이상의 압력으로 10분간 실시하는 수압시험에서 새거나 변형하지 아니하는 것일 것

나. 이동저장탱크의 용량은 1,900ℓ 미만일 것

다. Ⅱ제3호 가목의 규정에 불구하고, 안전장치는 이동저장탱크의 수압시험의 압력의 3분의 2를 초과하고 5분의 4를 넘지 아니하는 범위의 압력으로 작동할 것

라. Ⅱ제1호 가목의 규정에 불구하고, 이동저장탱크의 맨홀 및 주입구의 뚜껑은 두께 10㎜ 이상의 강판 또는 이와 동등 이상의 기계적 성질이 있는 재료로 할 것

마. Ⅲ제1호의 규정에 불구하고, 이동저장탱크의 배관 및 밸브 등은 당해 탱크의 윗부분에 설치할 것

바. Ⅷ제1호 나목의 규정에 불구하고, 이동탱크저장소에는 이동저장탱크하중의 4배의 전단하중에 견딜 수 있는 걸고리체결금속구 및 모서리체결금속구를 설치할 것

사. 이동저장탱크는 불활성의 기체를 봉입할 수 있는 구조로 할 것

아. 이동저장탱크는 그 외면을 적색으로 도장하는 한편, 백색문자로서 동판(胴板)의 양측면 및 경판(동체의 양 끝부분에 부착하는 판)에 별표 4 Ⅲ제2호 라목의 규정에 의한 주의사항을 표시할 것

2. 아세트알데하이드등을 저장 또는 취급하는 이동탱크저장소는 Ⅰ부터 Ⅷ까지의 규정에 따르되, 해당 위험물의 성질에 따라 강화되는 기준은 다음 각 목에 따라야 한다.

가. 이동저장탱크는 불활성의 기체를 봉입할 수 있는 구조로 할 것

나. 이동저장탱크 및 그 설비는 은·수은·동·마그네슘 또는 이들을 성분으로 하는 합금으로 만들지 아니할 것

3. 하이드록실아민등을 저장 또는 취급하는 이동탱크저장소는 Ⅰ부터 Ⅷ까지의 규정에 따르되, 강화되는 기준은 별표 6 XI 제3호에 따른 하이드록실아민등을 저장 또는 취급하는 옥외탱크저장소의 규정을 준용해야 한다.

■ 위험물안전관리법 시행규칙 [별표 11] <개정 2024. 7. 30.>

옥외저장소의 위치·구조 및 설비의 기준(제35조관련)

Ⅰ. 옥외저장소의 기준

1. 옥외저장소 중 위험물을 용기에 수납하여 저장 또는 취급하는 것의 위치·구조 및 설비의 기술기준은 다음 각목과 같다.

가. 옥외저장소는 별표 4 Ⅰ의 규정에 준하여 안전거리를 둘 것

나. 옥외저장소는 습기가 없고 배수가 잘 되는 장소에 설치할 것

다. 위험물을 저장 또는 취급하는 장소의 주위에는 경계표시(울타리의 기능이 있는 것에 한한다. 이와 같다)를 하여 명확하게 구분할 것

라. 다목의 경계표시의 주위에는 그 저장 또는 취급하는 위험물의 최대수량에 따라 다음 표에 의한 너비의 공지를 보유할 것. 다만, 제4류 위험물 중 제4석유류와 제6류 위험물을 저장 또는 취급하는 옥외저장소의 보유공지는 다음 표에 의한 공지의 너비의 3분의 1 이상의 너비로 할 수 있다.

저장 또는 취급하는 위험물의 최대수량	공지의 너비
지정수량의 10배 이하	3m 이상
지정수량의 10배 초과 20배 이하	5m 이상
지정수량의 20배 초과 50배 이하	9m 이상
지정수량의 50배 초과 200배 이하	12m 이상
지정수량의 200배 초과	15m 이상

마. 옥외저장소에는 별표 4 Ⅲ제1호의 기준에 따라 보기 쉬운 곳에 "위험물 옥외저장소"라는 표시를 한 표지와 같은 표 Ⅲ제2호의 기준에 따라 방화에 관하여 필요한 사항을 게시한 게시판 및 같은 표 Ⅲ 제3호의 기준을 준용하여 해당 옥외저장소가 금연구역임을 알리는 표지를 설치해야 한다.

바. 옥외저장소에 선반을 설치하는 경우에는 다음의 기준에 의할 것

1) 선반은 불연재료로 만들고 견고한 지반면에 고정할 것

2) 선반은 당해 선반 및 그 부속설비의 자중·저장하는 위험물의 중량·풍하중·지진의 영향 등에 의하여 생기는 응력에 대하여 안전할 것

3) 선반의 높이는 6m를 초과하지 아니할 것

4) 선반에는 위험물을 수납한 용기가 쉽게 낙하하지 아니하는 조치를 강구할 것

사. 과산화수소 또는 과염소산을 저장하는 옥외저장소에는 불연성 또는 난연성의 천막 등을 설치하여 햇빛을 가릴 것

아. 눈·비 등을 피하거나 차광 등을 위하여 옥외저장소에 캐노피 또는 지붕을 설치하는 경우에는 환기 및 소화활동에 지장을 주지 아니하는 구조로 할 것. 이 경우 기둥은 내화구조로 하고, 캐노피 또는 지붕을 불연재료로 하며, 벽을 설치하지 아니하여야 한다.

2. 옥외저장소 중 덩어리 상태의 황만을 지반면에 설치한 경계표시의 안쪽에

서 저장 또는 취급하는 것(제1호에 정하는 것을 제외한다)의 위치·구조 및 설비의 기술기준은 제1호 각목의 기준 및 다음 각목과 같다.

가. 하나의 경계표시의 내부의 면적은 100㎡ 이하일 것

나. 2 이상의 경계표시를 설치하는 경우에 있어서는 각각의 경계표시 내부의 면적을 합산한 면적은 1,000㎡ 이하로 하고, 인접하는 경계표시와 경계표시와의 간격을 제1호 라목의 규정에 의한 공지의 너비의 2분의 1 이상으로 할 것. 다만, 저장 또는 취급하는 위험물의 최대수량이 지정수량의 200배 이상인 경우에는 10m 이상으로 하여야 한다.

다. 경계표시는 불연재료로 만드는 동시에 황이 새지 아니하는 구조로 할 것

라. 경계표시의 높이는 1.5m 이하로 할 것

마. 경계표시에는 황이 넘치거나 비산하는 것을 방지하기 위한 천막 등을 고정하는 장치를 설치하되, 천막 등을 고정하는 장치는 경계표시의 길이 2m마다 한 개 이상 설치할 것

바. 황을 저장 또는 취급하는 장소의 주위에는 배수구와 분리장치를 설치할 것

II. 고인화점 위험물의 옥외저장소의 특례

1. 고인화점 위험물만을 저장 또는 취급하는 옥외저장소 중 그 위치가 다음 각목에 정하는 기준에 적합한 것에 대하여는 I 제1호 가목 및 라목의 규정을 적용하지 아니한다.

가. 옥외저장소는 별표 4 XI제1호의 규정에 준하여 안전거리를 둘 것

나. I 제1호 다목의 경계표시의 주위에는 다음 표에 정하는 너비의 공지를 보유할 것

저장 또는 취급하는 위험물의 최대수량	공지의 너비
지정수량의 50배 이하	3m 이상
지정수량의 50배 초과 200배 이하	6m 이상
지정수량의 200배 초과	10m 이상

III. 인화성고체, 제1석유류 또는 알코올류의 옥외저장소의 특례

제2류 위험물 중 인화성고체(인화점이 21℃ 미만인 것에 한한다. 이하 III에서 같다) 또는 제4류 위험물 중 제1석유류 또는 알코올류를 저장 또는 취급하는 옥외저장소에 있어서는 I 제1호의 규정에 의한 기준에 의하는 외에 당해 위험물의 성질에 따라 다음 각호에 정하는 기준에 의한다.

1. 인화성고체, 제1석유류 또는 알코올류를 저장 또는 취급하는 장소에는 당해 위험물을 적당한 온도로 유지하기 위한 살수설비 등을 설치하여야 한다.

2. 제1석유류 또는 알코올류를 저장 또는 취급하는 장소의 주위에는 배수구

및 집유설비를 설치하여야 한다. 이 경우 제1석유류(온도 20℃의 물 100g에 용해되는 양이 1g 미만인 것에 한한다)를 저장 또는 취급하는 장소에 있어서는 집유설비에 유분리장치를 설치하여야 한다.

Ⅳ. 수출입 하역장소의 옥외저장소의 특례

「관세법」 제154조에 따른 보세구역, 「항만법」 제2조제1호에 따른 항만 또는 같은 조 제7호에 따른 항만배후단지 내에서 수출입을 위한 위험물을 저장 또는 취급하는 옥외저장소 중 Ⅰ제1호(라목은 제외한다)의 규정에 적합한 것은 다음 표에 정하는 너비의 공지(空地)를 보유할 수 있다.

저장 또는 취급하는 위험물의 최대수량	공지의 너비
지정수량의 50배 이하	3m 이상
지정수량의 50배 초과 200배 이하	4m 이상
지정수량의 200배 초과	5m 이상

■ 위험물안전관리법 시행규칙 [별표 12] <개정 2024. 7. 30.>

암반탱크저장소의 위치·구조 및 설비의 기준(제36조관련)

Ⅰ. 암반탱크

1. 암반탱크저장소의 암반탱크는 다음 각목의 기준에 의하여 설치하여야 한다.
   가. 암반탱크는 암반투수계수가 1초당 10만분의 1m 이하인 천연암반내에 설치할 것
   나. 암반탱크는 저장할 위험물의 증기압을 억제할 수 있는 지하수면하에 설치할 것
   다. 암반탱크의 내벽은 암반균열에 의한 낙반(落磐: 갱내 천장이나 벽의 암석이 떨어지는 것)을 방지할 수 있도록 볼트·콘크리크 등으로 보강할 것
2. 암반탱크는 다음 각목의 기준에 적합한 수리조건을 갖추어야 한다.
   가. 암반탱크내로 유입되는 지하수의 양은 암반내의 지하수 충전량보다 적을 것
   나. 암반탱크의 상부로 물을 주입하여 수압을 유지할 필요가 있는 경우에는 수벽공을 설치할 것
   다. 암반탱크에 가해지는 지하수압은 저장소의 최대운영압보다 항상 크게 유지할 것

Ⅱ. 지하수위 관측공의 설치

암반탱크저장소 주위에는 지하수위 및 지하수의 흐름 등을 확인·통제할 수 있는 관측공을 설치하여야 한다.

Ⅲ. 계량장치

암반탱크저장소에는 위험물의 양과 내부로 유입되는 지하수의 양을 측정할 수 있는 계량구와 자동측정이 가능한 계량장치를 설치하여야 한다.

Ⅳ. 배수시설

암반탱크저장소에는 주변 암반으로부터 유입되는 침출수를 자동으로 배출할 수 있는 시설을 설치하고 침출수에 섞인 위험물이 직접 배수구로 흘러 들어가지 아니하도록 유분리장치를 설치하여야 한다.

Ⅴ. 펌프설비

암반탱크저장소의 펌프설비는 점검 및 보수를 위하여 사람의 출입이 용이한 구조의 전용공동에 설치하여야 한다. 다만, 액중펌프(펌프 또는 전동기를 저장탱크 또는 암반탱크안에 설치하는 것을 말한다. 이하 같다)를 설치한 경우에는 그러하지 아니하다.

Ⅵ. 위험물제조소 및 옥외탱크저장소에 관한 기준의 준용

1. 암반탱크저장소에는 별표 4 Ⅲ제1호의 기준에 따라 보기 쉬운 곳에 "위험

물 암반탱크저장소"라는 표시를 한 표지와 같은 표 Ⅲ제2호의 기준에 따라 방화에 관하여 필요한 사항을 게시한 게시판 및 같은 표 Ⅲ 제3호의 기준을 준용하여 해당 암반탱크저장소가 금연구역임을 알리는 표지를 설치해야 한다.

2. 별표 4 Ⅷ제4호·제6호, 동표 Ⅹ 및 별표 6 Ⅵ제9호의 규정은 암반탱크저장소의 압력계·안전장치, 정전기 제거설비, 배관 및 주입구의 설치에 관하여 이를 준용한다.

■ 위험물안전관리법 시행규칙 [별표 13] <개정 2024. 7. 30.>

주유취급소의 위치·구조 및 설비의 기준(제37조관련)

Ⅰ. 주유공지 및 급유공지

1. 주유취급소의 고정주유설비[펌프기기 및 호스기기로 되어 위험물을 자동차등에 직접 주유하기 위한 설비로서 현수식(매달식)의 것을 포함한다. 이하 같다]의 주위에는 주유를 받으려는 자동차 등이 출입할 수 있도록 너비 15m 이상, 길이 6m 이상의 콘크리트 등으로 포장한 공지(이하 "주유공지"라 한다)를 보유하여야 하고, 고정급유설비(펌프기기 및 호스기기로 되어 위험물을 용기에 옮겨 담거나 이동저장탱크에 주입하기 위한 설비로서 현수식의 것을 포함한다. 이하 같다)를 설치하는 경우에는 고정급유설비의 호스기기의 주위에 필요한 공지(이하 "급유공지"라 한다)를 보유하여야 한다.
2. 제1호의 규정에 의한 공지의 바닥은 주위 지면보다 높게 하고, 그 표면을 적당하게 경사지게 하여 새어나온 기름 그 밖의 액체가 공지의 외부로 유출되지 아니하도록 배수구·집유설비 및 유분리장치를 하여야 한다.

Ⅱ. 표지 및 게시판

주유취급소에는 별표 4 Ⅲ제1호의 기준에 준하여 보기 쉬운 곳에 "위험물 주유취급소"라는 표시를 한 표지, 같은 표 Ⅲ제2호의 기준에 준하여 방화에 관하여 필요한 사항을 게시한 게시판 및 황색바탕에 흑색문자로 "주유중엔진정지"라는 표시를 한 게시판 및 같은 표 Ⅲ 제3호의 기준을 준용하여 해당 주유취급소가 금연구역임을 알리는 표지를 설치해야 한다.

Ⅲ. 탱크

1. 주유취급소에는 다음 각목의 탱크 외에는 위험물을 저장 또는 취급하는 탱크를 설치할 수 없다. 다만, 별표 10 Ⅰ의 규정에 의한 이동탱크저장소의 상시주차장소를 주유공지 또는 급유공지 외의 장소에 확보하여 이동탱크저장소(당해주유취급소의 위험물의 저장 또는 취급에 관계된 것에 한한다)를 설치하는 경우에는 그러하지 아니하다.
   가. 자동차 등에 주유하기 위한 고정주유설비에 직접 접속하는 전용탱크로서 50,000ℓ 이하의 것
   나. 고정급유설비에 직접 접속하는 전용탱크로서 50,000ℓ 이하의 것
   다. 보일러 등에 직접 접속하는 전용탱크로서 10,000ℓ 이하의 것
   라. 자동차 등을 점검·정비하는 작업장 등(주유취급소안에 설치된 것에 한한다)에서 사용하는 폐유·윤활유 등의 위험물을 저장하는 탱크로서 용량

(2 이상 설치하는 경우에는 각 용량의 합계를 말한다)이 2,000ℓ 이하인 탱크(이하 "폐유탱크등"이라 한다)

마. 고정주유설비 또는 고정급유설비에 직접 접속하는 3기 이하의 간이탱크. 다만, 「국토의 계획 및 이용에 관한 법률」에 의한 방화지구안에 위치하는 주유취급소의 경우를 제외한다.

2. 제1호가목 내지 라목의 규정에 의한 탱크(다목 및 라목의 규정에 의한 탱크는 용량이 1,000ℓ를 초과하는 것에 한한다)는 옥외의 지하 또는 캐노피 아래의 지하(캐노피 기둥의 하부를 제외한다)에 매설하여야 한다.

3. 제Ⅰ호의 규정에 의하여 설치하는 전용탱크·폐유탱크등 또는 간이탱크의 위치·구조 및 설비의 기준은 다음 각목과 같다.

가. 지하에 매설하는 전용탱크 또는 폐유탱크등의 위치·구조 및 설비는 별표 8 Ⅰ[제5호·제10호(게시판에 관한 부분에 한한다)·제11호(액중펌프설비에 관한 부분을 제외한다)·제14호 및 용량 10,000ℓ를 넘는 탱크를 설치하는 경우에 있어서는 제1호 단서를 제외한다]·별표 8 Ⅱ[별표 8 Ⅰ제5호·제10호(게시판에 관한 부분에 한한다)·제11호(액중펌프설비에 관한 부분을 제외한다)·제14호를 제외한다] 또는 별표 8 Ⅲ[별표 8 Ⅰ제5호·제10호(게시판에 관한 부분에 한한다)·제11호(액중펌프설비에 관한 부분을 제외한다)·제14호를 제외한다]의 규정에 의한 지하저장탱크의 위치·구조 및 설비의 기준을 준용할 것

나. 지하에 매설하지 아니하는 폐유탱크등의 위치·구조 및 설비는 별표 7 Ⅰ(제1호 다목을 제외한다)의 규정에 의한 옥내저장탱크의 위치·구조·설비 또는 시·도의 조례에 정하는 지정수량 미만인 탱크의 위치·구조 및 설비의 기준을 준용할 것

다. 간이탱크의 구조 및 설비는 별표 9 제4호 내지 제8호의 규정에 의한 간이저장탱크의 구조 및 설비의 기준을 준용하되, 자동차 등과 충돌할 우려가 없도록 설치할 것

Ⅳ. 고정주유설비 등

1. 주유취급소에는 자동차 등의 연료탱크에 직접 주유하기 위한 고정주유설비를 설치하여야 한다.

2. 주유취급소의 고정주유설비 또는 고정급유설비는 Ⅲ제1호 가목·나목 또는 마목의 규정에 의한 탱크중 하나의 탱크만으로부터 위험물을 공급받을 수 있도록 하고, 다음 각목의 기준에 적합한 구조로 하여야 한다.

가. 펌프기기는 주유관 끝부분에서의 최대배출량이 제1석유류의 경우에는 분당 50ℓ 이하, 경유의 경우에는 분당 180ℓ 이하, 등유의 경우에는

분당 80ℓ 이하인 것으로 할 것. 다만, 이동저장탱크에 주입하기 위한 고정급유설비의 펌프기기는 최대배출량이 분당 300ℓ 이하인 것으로 할 수 있으며, 분당 배출량이 200ℓ 이상인 것의 경우에는 주유설비에 관계된 모든 배관의 안지름을 40㎜ 이상으로 하여야 한다.

나. 이동저장탱크의 상부를 통하여 주입하는 고정급유설비의 주유관에는 당해 탱크의 밑부분에 달하는 주입관을 설치하고, 그 배출량이 분당 80ℓ를 초과하는 것은 이동저장탱크에 주입하는 용도로만 사용할 것

다. 고정주유설비 또는 고정급유설비는 난연성 재료로 만들어진 외장을 설치할 것. 다만, Ⅸ의 규정에 의한 기준에 적합한 펌프실에 설치하는 펌프기기 또는 액중펌프에 있어서는 그러하지 아니하다.

라. 고정주유설비 또는 고정급유설비의 본체 또는 노즐 손잡이에 주유작업자의 인체에 축적되는 정전기를 유효하게 제거할 수 있는 장치를 설치할 것

3. 고정주유설비 또는 고정급유설비의 주유관의 길이(끝부분의 개폐밸브를 포함한다)는 5m(현수식의 경우에는 지면위 0.5m의 수평면에 수직으로 내려 만나는 점을 중심으로 반경 3m) 이내로 하고 그 끝부분에는 축적된 정전기를 유효하게 제거할 수 있는 장치를 설치하여야 한다.

4. 고정주유설비 또는 고정급유설비는 다음 각목의 기준에 적합한 위치에 설치하여야 한다.

가. 고정주유설비의 중심선을 기점으로 하여 도로경계선까지 4m 이상, 부지경계선·담 및 건축물의 벽까지 2m(개구부가 없는 벽까지는 1m) 이상의 거리를 유지하고, 고정급유설비의 중심선을 기점으로 하여 도로경계선까지 4m 이상, 부지경계선 및 담까지 1m 이상, 건축물의 벽까지 2m(개구부가 없는 벽까지는 1m) 이상의 거리를 유지할 것

나. 고정주유설비와 고정급유설비의 사이에는 4m 이상의 거리를 유지할 것

Ⅴ. 건축물 등의 제한 등

1. 주유취급소에는 주유 또는 그에 부대하는 업무를 위하여 사용되는 다음 각목의 건축물 또는 시설 외에는 다른 건축물 그 밖의 공작물을 설치할 수 없다.

가. 주유 또는 등유·경유를 옮겨 담기 위한 작업장

나. 주유취급소의 업무를 행하기 위한 사무소

다. 자동차 등의 점검 및 간이정비를 위한 작업장

라. 자동차 등의 세정을 위한 작업장

마. 주유취급소에 출입하는 사람을 대상으로 한 점포·휴게음식점 또는 전시

장

바. 주유취급소의 관계자가 거주하는 주거시설

사. 전기자동차용 충전설비(전기를 동력원으로 하는 자동차에 직접 전기를 공급하는 설비를 말한다. 이하 같다)

아. 그 밖의 소방청장이 정하여 고시하는 건축물 또는 시설

2. 제1호 각목의 건축물 중 주유취급소의 직원 외의 자가 출입하는 나목·다목 및 마목의 용도에 제공하는 부분의 면적의 합은 1,000㎡를 초과할 수 없다.

3. 다음 각목의 1에 해당하는 주유취급소(이하 "옥내주유취급소"라 한다)는 소방청장이 정하여 고시하는 용도로 사용하는 부분이 없는 건축물(옥내주유취급소에서 발생한 화재를 옥내주유취급소의 용도로 사용하는 부분 외의 부분에 자동적으로 유효하게 알릴 수 있는 자동화재탐지설비 등을 설치한 건축물에 한한다)에 설치할 수 있다.

가. 건축물안에 설치하는 주유취급소

나. 캐노피·처마·차양·부연·발코니 및 루버(louver: 통풍이나 빛가림을 위해 폭이 좁은 판을 빗대는 창살)의 수평투영면적이 주유취급소의 공지면적(주유취급소의 부지면적에서 건축물 중 벽 및 바닥으로 구획된 부분의 수평투영면적을 뺀 면적을 말한다)의 3분의 1을 초과하는 주유취급소

Ⅵ. 건축물 등의 구조

1. 주유취급소에 설치하는 건축물 등은 다음 각목의 규정에 의한 위치 및 구조의 기준에 적합하여야 한다.

가. 건축물, 창 및 출입구의 구조는 다음의 기준에 적합하게 할 것

1) 건축물의 벽·기둥·바닥·보 및 지붕을 내화구조 또는 불연재료로 할 것. 다만, Ⅴ제2호에 따른 면적의 합이 500㎡를 초과하는 경우에는 건축물의 벽을 내화구조로 하여야 한다.

2) 창 및 출입구(Ⅴ제1호 다목 및 라목의 용도에 사용하는 부분에 설치한 자동차 등의 출입구를 제외한다)에는 60분+방화문·60분방화문·30분방화문 또는 불연재료로 된 문을 설치할 것. 이 경우 Ⅴ제2호에 따른 면적의 합이 500㎡를 초과하는 주유취급소로서 하나의 구획실의 면적이 500㎡를 초과하거나 2층 이상의 층에 설치하는 경우에는 해당 구획실 또는 해당 층의 2면 이상의 벽에 각각 출입구를 설치하여야 한다.

나. Ⅴ제1호 바목의 용도에 사용하는 부분은 개구부가 없는 내화구조의 바닥 또는 벽으로 당해 건축물의 다른 부분과 구획하고 주유를 위한 작업

장 등 위험물취급장소에 면한 쪽의 벽에는 출입구를 설치하지 아니할 것

다. 사무실 등의 창 및 출입구에 유리를 사용하는 경우에는 망입유리 또는 강화유리로 할 것. 이 경우 강화유리의 두께는 창에는 8㎜ 이상, 출입구에는 12㎜ 이상으로 하여야 한다.

라. 건축물 중 사무실 그 밖의 화기를 사용하는 곳(Ⅴ제1호 다목 및 라목의 용도에 사용하는 부분을 제외한다)은 누설한 가연성의 증기가 그 내부에 유입되지 아니하도록 다음의 기준에 적합한 구조로 할 것

1) 출입구는 건축물의 안에서 밖으로 수시로 개방할 수 있는 자동폐쇄식의 것으로 할 것

2) 출입구 또는 사이통로의 문턱의 높이를 15㎝ 이상으로 할 것

3) 높이 1m 이하의 부분에 있는 창 등은 밀폐시킬 것

마. 자동차 등의 점검·정비를 행하는 설비는 다음의 기준에 적합하게 할 것

1) 고정주유설비로부터 4m 이상, 도로경계선으로부터 2m 이상 떨어지게 할 것. 다만, Ⅴ제1호 다목의 규정에 의한 작업장 중 바닥 및 벽으로 구획된 옥내의 작업장에 설치하는 경우에는 그러하지 아니하다.

2) 위험물을 취급하는 설비는 위험물의 누설·넘침 또는 비산을 방지할 수 있는 구조로 할 것

바. 자동차 등의 세정을 행하는 설비는 다음의 기준에 적합하게 할 것

1) 증기세차기를 설치하는 경우에는 그 주위의 불연재료로 된 높이 1m 이상의 담을 설치하고 출입구가 고정주유설비에 면하지 아니하도록 할 것. 이 경우 담은 고정주유설비로부터 4m 이상 떨어지게 하여야 한다.

2) 증기세차기 외의 세차기를 설치하는 경우에는 고정주유설비로부터 4m 이상, 도로경계선으로부터 2m 이상 떨어지게 할 것. 다만, Ⅴ제1호 라목의 규정에 의한 작업장 중 바닥 및 벽으로 구획된 옥내의 작업장에 설치하는 경우에는 그러하지 아니하다.

사. 주유원간이대기실은 다음의 기준에 적합할 것

1) 불연재료로 할 것

2) 바퀴가 부착되지 아니한 고정식일 것

3) 차량의 출입 및 주유작업에 장애를 주지 아니하는 위치에 설치할 것

4) 바닥면적이 2.5㎡ 이하일 것. 다만, 주유공지 및 급유공지 외의 장소에 설치하는 것은 그러하지 아니하다.

아. 전기자동차용 충전설비는 다음의 기준에 적합할 것

1) 충전기기(충전케이블로 전기자동차에 전기를 직접 공급하는 기기를 말한다. 이하 같다)의 주위에 전기자동차 충전을 위한 전용 공지(주유공지 또는 급유공지 외의 장소를 말하며, 이하 "충전공지"라 한다)

를 확보하고, 충전공지 주위를 페인트 등으로 표시하여 그 범위를 알아보기 쉽게 할 것

2) 전기자동차용 충전설비를 Ⅴ. 건축물 등의 제한 등의 제1호 각 목의 건축물 밖에 설치하는 경우 충전공지는 폭발위험장소(「산업표준화법」 제12조에 따른 한국산업표준에서 정한 폭발성 가스에 의한 폭발위험장소의 범위를 말한다. 이하 이 목에서 같다) 외의 장소에 둘 것

3) 전기자동차용 충전설비를 Ⅴ. 건축물 등의 제한 등의 제1호 각 목의 건축물 안에 설치하는 경우에는 다음의 기준에 적합할 것

가) 해당 건축물의 1층에 설치할 것

나) 해당 건축물에 가연성 증기가 남아 있을 우려가 없도록 별표 4 Ⅴ 제1호다목에 따른 환기설비 또는 별표 4 Ⅵ에 따른 배출설비를 설치할 것

4) 전기자동차용 충전설비의 전력공급설비[전기자동차에 전원을 공급하기 위한 전기설비로서 전력량계, 인입구(引入口) 배선, 분전반 및 배선용 차단기 등을 말한다]는 다음의 기준에 적합할 것

가) 분전반은 방폭성능을 갖출 것. 다만, 분전반을 폭발위험장소 외의 장소에 설치하는 경우에는 방폭성능을 갖추지 않을 수 있다.

나) 전력량계, 누전차단기 및 배선용 차단기는 분전반 내에 설치할 것

다) 인입구 배선은 지하에 설치할 것

라) 「전기사업법」에 따른 전기설비의 기술기준에 적합할 것

5) 충전기기와 인터페이스[충전기기에서 전기자동차에 전기를 공급하기 위하여 연결하는 커넥터(connector), 케이블 등을 말한다. 이하 같다]는 다음의 기준에 적합할 것

가) 충전기기는 방폭성능을 갖출 것. 다만, 다음의 기준을 모두 갖춘 경우에는 방폭성능을 갖추지 않을 수 있다.

(1) 충전기기의 전원공급을 긴급히 차단할 수 있는 장치를 사무소 내부 또는 충전기기 주변에 설치할 것

(2) 충전기기를 폭발위험장소 외의 장소에 설치할 것

나) 인터페이스의 구성 부품은 「전기용품 및 생활용품 안전관리법」에 따른 기준에 적합할 것

6) 충전작업에 필요한 주차장을 설치하는 경우에는 다음의 기준에 적합할 것

가) 주유공지, 급유공지 및 충전공지 외의 장소로서 주유를 위한 자동차 등의 진입·출입에 지장을 주지 않는 장소에 설치할 것

나) 주차장의 주위를 페인트 등으로 표시하여 그 범위를 알아보기 쉽

게 할 것

다) 지면에 직접 주차하는 구조로 할 것

2. Ⅴ제3호의 규정에 의한 옥내주유취급소는 제1호의 기준에 의하는 외에 다음 각목에 정하는 기준에 적합한 구조로 하여야 한다.

가. 건축물에서 옥내주유취급소의 용도에 사용하는 부분은 벽·기둥·바닥·보 및 지붕을 내화구조로 하고, 개구부가 없는 내화구조의 바닥 또는 벽으로 당해 건축물의 다른 부분과 구획할 것. 다만, 건축물의 옥내주유취급소의 용도에 사용하는 부분의 상부에 상층이 없는 경우에는 지붕을 불연재료로 할 수 있다.

나. 건축물에서 옥내주유취급소(건축물안에 설치하는 것에 한한다)의 용도에 사용하는 부분의 2 이상의 방면은 자동차 등이 출입하는 측 또는 통풍 및 피난상 필요한 공지에 접하도록 하고 벽을 설치하지 아니할 것

다. 건축물에서 옥내주유취급소의 용도에 사용하는 부분에는 가연성증기가 체류할 우려가 있는 구멍·구덩이 등이 없도록 할 것

라. 건축물에서 옥내주유취급소의 용도에 사용하는 부분에 상층이 있는 경우에는 상층으로의 연소를 방지하기 위하여 다음의 기준에 적합하게 내화구조로 된 캔틸레버를 설치할 것

1) 옥내주유취급소의 용도에 사용하는 부분(고정주유설비와 접하는 방향 및 나목의 규정에 의하여 벽이 개방된 부분에 한한다)의 바로 위층의 바닥에 이어서 1.5m 이상 내어 붙일 것. 다만, 바로 위층의 바닥으로부터 높이 7m 이내에 있는 위층의 외벽에 개구부가 없는 경우에는 그러하지 아니하다.

2) 캔틸레버 끝부분과 위층의 개구부(열지 못하게 만든 방화문과 연소방지상 필요한 조치를 한 것을 제외한다)까지의 사이에는 7m에서 당해 캔틸레버의 내어 붙인 거리를 뺀 길이 이상의 거리를 보유할 것

마. 건축물중 옥내주유취급소의 용도에 사용하는 부분외에는 주유를 위한 작업장 등 위험물취급장소와 접하는 외벽에 창(망입유리로 된 붙박이 창을 제외한다) 및 출입구를 설치하지 아니할 것

Ⅶ. 담 또는 벽

1. 주유취급소의 주위에는 자동차 등이 출입하는 쪽외의 부분에 높이 2m 이상의 내화구조 또는 불연재료의 담 또는 벽을 설치하되, 주유취급소의 인근에 연소의 우려가 있는 건축물이 있는 경우에는 소방청장이 정하여 고시하는 바에 따라 방화상 유효한 높이로 하여야 한다.

2. 제1호에도 불구하고 다음 각 목의 기준에 모두 적합한 경우에는 담 또는 벽의 일부분에 방화상 유효한 구조의 유리를 부착할 수 있다.
가. 유리를 부착하는 위치는 주입구, 고정주유설비 및 고정급유설비로부터 4m 이상 거리를 둘 것
나. 유리를 부착하는 방법은 다음의 기준에 모두 적합할 것
1) 주유취급소 내의 지반면으로부터 70㎝를 초과하는 부분에 한하여 유리를 부착할 것
2) 하나의 유리판의 가로의 길이는 2m 이내일 것
3) 유리판의 테두리를 금속제의 구조물에 견고하게 고정하고 해당 구조물을 담 또는 벽에 견고하게 부착할 것
4) 유리의 구조는 접합유리(두장의 유리를 두께 0.76㎜ 이상의 폴리바이닐뷰티랄 필름으로 접합한 구조를 말한다)로 하되, 「유리구획 부분의 내화시험방법(KS F 2845)」에 따라 시험하여 비차열 30분 이상의 방화성능이 인정될 것
다. 유리를 부착하는 범위는 전체의 담 또는 벽의 길이의 10분의 2를 초과하지 아니할 것

Ⅷ. 캐노피

주유취급소에 캐노피를 설치하는 경우에는 다음 각목의 기준에 의하여야 한다.
가. 배관이 캐노피 내부를 통과할 경우에는 1개 이상의 점검구를 설치할 것
나. 캐노피 외부의 점검이 곤란한 장소에 배관을 설치하는 경우에는 용접이음으로 할 것
다. 캐노피 외부의 배관이 일광열의 영향을 받을 우려가 있는 경우에는 단열재로 피복할 것

Ⅸ. 펌프실 등의 구조

주유취급소 펌프실 그 밖에 위험물을 취급하는 실(이하 Ⅸ에서 "펌프실등"이라 한다)을 설치하는 경우에는 다음 각목의 기준에 적합하게 하여야 한다.
가. 바닥은 위험물이 침투하지 아니하는 구조로 하고 적당한 경사를 두어 집유설비를 설치할 것
나. 펌프실등에는 위험물을 취급하는데 필요한 채광·조명 및 환기의 설비를 할 것
다. 가연성 증기가 체류할 우려가 있는 펌프실등에는 그 증기를 옥외에 배출하는 설비를 설치할 것
라. 고정주유설비 또는 고정급유설비중 펌프기기를 호스기기와 분리하여 설치

하는 경우에는 펌프실의 출입구를 주유공지 또는 급유공지에 접하도록 하고, 자동폐쇄식의 60분+방화문 또는 60분방화문을 설치할 것

마. 펌프실등에는 별표 4 Ⅲ제1호의 기준에 따라 보기 쉬운 곳에 "위험물 펌프실", "위험물 취급실" 등의 표시를 한 표지와 동표 Ⅲ제2호의 기준에 따라 방화에 관하여 필요한 사항을 게시한 게시판을 설치하여야 한다.

바. 출입구에는 바닥으로부터 0.1m 이상의 턱을 설치할 것

X. 항공기주유취급소의 특례

1. 비행장에서 항공기, 비행장에 소속된 차량 등에 주유하는 주유취급소에 대하여는 Ⅰ, Ⅱ, Ⅲ제1호·제2호, Ⅳ제2호·제3호(주유관의 길이에 관한 규정에 한한다), Ⅶ 및 Ⅷ의 규정을 적용하지 아니한다.

2. 제1호에서 규정한 것외의 항공기주유취급소에 대한 특례는 다음 각목과 같다.

가. 항공기주유취급소에는 항공기 등에 직접 주유하는데 필요한 공지를 보유할 것

나. 제1호의 규정에 의한 공지는 그 지면을 콘크리트 등으로 포장할 것

다. 제1호의 규정에 의한 공지에는 누설한 위험물 그 밖의 액체가 공지의 외부로 유출되지 아니하도록 배수구 및 유분리장치를 설치할 것. 다만, 누설한 위험물 등의 유출을 방지하기 위한 조치를 한 경우에는 그러하지 아니하다.

라. 지하식(호스기기가 지하의 상자에 설치된 형식을 말한다. 이하 같다)의 고정주유설비를 사용하여 주유하는 항공기주유취급소의 경우에는 다음의 기준에 의할 것

1) 호스기기를 설치한 상자에는 적당한 방수조치를 할 것

2) 고정주유설비의 펌프기기와 호스기기를 분리하여 설치한 항공기주유취급소의 경우에는 당해 고정주유설비의 펌프기기를 정지하는 등의 방법에 의하여 위험물저장탱크로부터 위험물의 이송을 긴급히 정지할 수 있는 장치를 설치할 것

마. 연료를 이송하기 위한 배관(이하 "주유배관"이란 한다) 및 당해 주유배관의 끝부분에 접속하는 호스기기를 사용하여 주유하는 항공기주유취급소의 경우에는 다음의 기준에 의할 것

1) 주유배관의 끝부분에는 밸브를 설치할 것

2) 주유배관의 끝부분을 지면 아래의 상자에 설치한 경우에는 당해 상자에 대하여 적당한 방수조치를 할 것

3) 주유배관의 끝부분에 접속하는 호스기기는 누설우려가 없도록 하는

등 화재예방상 안전한 구조로 할 것

4) 주유배관의 끝부분에 접속하는 호스기기에는 주유호스의 끝부분에 축적되는 정전기를 유효하게 제거하는 장치를 설치할 것

5) 항공기주유취급소에는 펌프기기를 정지하는 등의 방법에 의하여 위험물저장탱크로부터 위험물의 이송을 긴급히 정지할 수 있는 장치를 설치할 것

바. 주유배관의 끝부분에 접속하는 호스기기를 적재한 차량(이하 "주유호스차"라 한다)을 사용하여 주유하는 항공기주유취급소의 경우에는 마목 1)·2) 및 5)의 규정에 의하는 외에 다음의 기준에 의할 것

1) 주유호스차는 화재예방상 안전한 장소에 상시 주차할 것

2) 주유호스차에는 별표 10 Ⅸ제1호 가목 및 나목의 규정에 의한 장치를 설치할 것

3) 주유호스차의 호스기기는 별표 10 Ⅸ제1호 다목, 마목 본문 및 사목의 규정에 의한 주유탱크차의 주유설비의 기준을 준용할 것

4) 주유호스차의 호스기기에는 항공기와 전기적으로 접속하기 위한 도선을 설치하고 주유호스의 끝부분에 축적되는 정전기를 유효하게 제거할 수 있는 장치를 설치할 것

5) 항공기주유취급소에는 정전기를 유효하게 제거할 수 있는 접지전극을 설치할 것

사. 주유탱크차를 사용하여 주유하는 항공기주유취급소에는 정전기를 유효하게 제거할 수 있는 접지전극을 설치할 것

Ⅺ. 철도주유취급소의 특례

1. 철도 또는 궤도에 의하여 운행하는 차량에 주유하는 주유취급소에 대하여는 Ⅰ 내지 Ⅷ의 규정을 적용하지 아니한다.

2. 제1호에서 규정한 것외의 철도주유취급소에 대한 특례는 다음 각목과 같다.

가. 철도 또는 궤도에 의하여 운행하는 차량에 직접 주유하는데 필요한 공지를 보유할 것

나. 가목의 규정에 의한 공지중 위험물이 누설할 우려가 있는 부분과 고정주유설비 또는 주유배관의 끝부분 주위에 있어서는 그 지면을 콘크리트 등으로 포장할 것

다. 나목의 규정에 의하여 포장한 부분에는 누설한 위험물 그 밖의 액체가 외부로 유출되지 아니하도록 배수구 및 유분리장치를 설치할 것

라. 지하식의 고정주유설비를 이용하여 주유하는 경우에는 Ⅹ제2호 라목의 규정을 준용할 것

마. 주유배관의 끝부분에 접속한 호스기기를 이용하여 주유하는 경우에는

Ⅹ제2호 마목의 규정을 준용할 것

Ⅻ. 고속국도주유취급소의 특례

고속국도의 도로변에 설치된 주유취급소에 있어서는 Ⅲ제1호가목 및 나목의 규정에 의한 탱크의 용량을 60,000ℓ까지 할 수 있다.

ⅩⅢ. 자가용주유취급소의 특례

주유취급소의 관계인이 소유·관리 또는 점유한 자동차 등에 대하여만 주유하기 위하여 설치하는 자가용주유취급소에 대하여는 Ⅰ제1호의 규정을 적용하지 아니한다.

ⅩⅣ. 선박주유취급소의 특례

1. 선박에 주유하는 주유취급소에 대하여는 Ⅰ제1호, Ⅲ제1호 및 제2호, Ⅳ제3호(주유관의 길이에 관한 규정에 한한다) 및 Ⅶ의 규정을 적용하지 아니한다.
2. 제1호에서 규정한 것외의 선박주유취급소(고정주유설비를 수상의 구조물에 설치하는 선박주유취급소는 제외한다)에 대한 특례는 다음 각목과 같다.
   가. 선박주유취급소에는 선박에 직접 주유하기 위한 공지와 계류(繫留)시설을 보유할 것
   나. 가목의 규정에 의한 공지, 고정주유설비 및 주유배관의 끝부분 주위에는 그 지반면을 콘크리트 등으로 포장할 것
   다. 나목의 규정에 의하여 포장된 부분에는 누설한 위험물 그 밖의 액체가 공지의 외부로 유출되지 아니하도록 배수구 및 유분리장치를 설치할 것. 다만, 누설한 위험물 등의 유출을 방지하기 위한 조치를 한 경우에는 그러하지 아니하다.
   라. 지하식의 고정주유설비를 이용하여 주유하는 경우에는 Ⅹ제2호 라목의 규정을 준용할 것
   마. 주유배관의 끝부분에 접속한 호스기기를 이용하여 주유하는 경우에는 Ⅹ제2호 마목의 규정을 준용할 것
   바. 선박주유취급소에서는 위험물이 유출될 경우 회수 등의 응급조치를 강구할 수 있는 설비를 설치할 것
3. 제1호에서 규정한 것 외의 고정주유설비를 수상의 구조물에 설치하는 선박주유취급소에 대한 특례는 다음 각 목과 같다.
   가. Ⅰ제2호 및 Ⅳ제4호를 적용하지 않을 것
   나. 선박주유취급소에는 선박에 직접 주유하는 주유작업과 선박의 계류를 위한 수상구조물을 다음의 기준에 따라 설치할 것

1) 수상구조물은 철재·목재 등의 견고한 재질이어야 하며, 그 기둥을 해저 또는 하저에 견고하게 고정시킬 것
2) 선박의 충돌로부터 수상구조물의 손상을 방지할 수 있는 철재로 된 보호구조물을 해저 또는 하저에 견고하게 고정시킬 것

다. 수상구조물에 설치하는 고정주유설비의 주유작업 장소의 바닥은 불침윤성·불연성의 재료로 포장을 하고, 그 주위에 새어나온 위험물이 외부로 유출되지 않도록 집유설비를 다음의 기준에 따라 설치할 것
1) 새어나온 위험물을 직접 또는 배수구를 통하여 집유설비로 수용할 수 있는 구조로 할 것
2) 집유설비는 수시로 용이하게 개방하여 고여 있는 빗물과 위험물을 제거할 수 있는 구조로 할 것

라. 수상구조물에 설치하는 고정주유설비는 다음의 기준에 따라 설치할 것
1) 주유호스의 끝부분에 수동개폐장치를 부착한 주유노즐을 설치하고, 개방한 상태로 고정시키는 장치를 부착하지 않을 것
2) 주유노즐은 선박의 연료탱크가 가득 찬 경우 자동적으로 정지시키는 구조일 것
3) 주유호스는 200㎏중 이하의 하중에 의하여 깨져 분리되거나 이탈되어야 하고, 깨져 분리되거나 이탈된 부분으로부터의 위험물 누출을 방지할 수 있는 구조일 것

마. 수상구조물에 설치하는 고정주유설비에 위험물을 공급하는 배관계에 위험물 차단밸브를 다음의 기준에 따라 설치할 것. 다만, 위험물을 공급하는 탱크의 최고 액표면의 높이가 해당 배관계의 높이보다 낮은 경우에는 그렇지 않다.
1) 고정주유설비의 인근에서 주유작업자가 직접 위험물의 공급을 차단할 수 있는 수동식의 차단밸브를 설치할 것
2) 배관 경로 중 육지 내의 지점에서 위험물의 공급을 차단할 수 있는 수동식의 차단밸브를 설치할 것

바. 긴급한 경우에 고정주유설비의 펌프를 정지시킬 수 있는 긴급제어장치를 설치할 것

사. 지하식의 고정주유설비를 이용하여 주유하는 경우에는 Ⅹ제2호라목을 준용할 것

아. 주유배관의 끝부분에 접속하는 호스기기를 이용하여 주유하는 경우에는 Ⅹ제2호마목을 준용할 것

자. 선박주유취급소에는 위험물이 유출될 경우 회수 등의 응급조치를 강구할 수 있는 설비를 다음의 기준에 따라 준비하여 둘 것

1) 오일펜스(기름막이): 수면 위로 20㎝ 이상 30㎝ 미만으로 노출되고, 수면 아래로 30㎝ 이상 40㎝ 미만으로 잠기는 것으로서, 60m 이상의 길이일 것

2) 유처리제, 유흡착제 또는 유겔화제(기름을 굳게 하는 물질): 다음의 계산식을 충족하는 양 이상일 것

$20X + 50Y + 15Z = 10,000$

X: 유처리제의 양(ℓ)

Y: 유흡착제의 양(kg)

Z: 유겔화제의 양[액상(ℓ), 분말(kg)]

XV. 고객이 직접 주유하는 주유취급소의 특례

1. 고객이 직접 자동차 등의 연료탱크 또는 용기에 위험물을 주입하는 고정주유설비 또는 고정급유설비(이하 "셀프용고정주유설비" 또는 "셀프용고정급유설비"라 한다)를 설치하는 주유취급소의 특례는 제2호 내지 제5호와 같다.

2. 셀프용고정주유설비의 기준은 다음의 각목과 같다.

가. 주유호스의 끝부분에 수동개폐장치를 부착한 주유노즐을 설치할 것. 다만, 수동개폐장치를 개방한 상태로 고정시키는 장치가 부착된 경우에는 다음의 기준에 적합하여야 한다.

1) 주유작업을 개시함에 있어서 주유노즐의 수동개폐장치가 개방상태에 있는 때에는 당해 수동개폐장치를 일단 폐쇄시켜야만 다시 주유를 개시할 수 있는 구조로 할 것

2) 주유노즐이 자동차 등의 주유구로부터 이탈된 경우 주유를 자동적으로 정지시키는 구조일 것

나. 주유노즐은 자동차 등의 연료탱크가 가득 찬 경우 자동적으로 정지시키는 구조일 것

다. 주유호스는 200㎏중 이하의 하중에 의하여 깨져 분리되거나 이탈되어야 하고, 깨져 분리되거나 이탈된 부분으로부터의 위험물 누출을 방지할 수 있는 구조일 것

라. 휘발유와 경유 상호간의 오인에 의한 주유를 방지할 수 있는 구조일 것

마. 1회의 연속주유량 및 주유시간의 상한을 미리 설정할 수 있는 구조일 것. 이 경우 연속주유량 및 주유시간의 상한은 다음과 같다.

1) 휘발유는 100L 이하, 4분 이하로 할 것

2) 경유는 600L 이하, 12분 이하로 할 것

3. 셀프용고정급유설비의 기준은 다음 각목과 같다.

가. 급유호스의 끝부분에 수동개폐장치를 부착한 급유노즐을 설치할 것
나. 급유노즐은 용기가 가득찬 경우에 자동적으로 정지시키는 구조일 것
다. 1회의 연속급유량 및 급유시간의 상한을 미리 설정할 수 있는 구조일 것 이 경우 급유량의 상한은 100ℓ 이하, 급유시간의 상한은 6분 이하로 한다.

4. 셀프용고정주유설비 또는 셀프용고정급유설비의 주위에는 다음 각목에 의하여 표시를 하여야 한다.
가. 셀프용고정주유설비 또는 셀프용고정급유설비의 주위의 보기 쉬운 곳에 고객이 직접 주유할 수 있다는 의미의 표시를 하고 자동차의 정차위치 또는 용기를 놓는 위치를 표시할 것
나. 주유호스 등의 직근에 호스기기 등의 사용방법 및 위험물의 품목을 표시할 것
다. 셀프용고정주유설비 또는 셀프용고정급유설비와 셀프용이 아닌 고정주유설비 또는 고정급유설비를 함께 설치하는 경우에는 셀프용이 아닌 것의 주위에 고객이 직접 사용할 수 없다는 의미의 표시를 할 것

5. 고객에 의한 주유작업을 감시·제어하고 고객에 대한 필요한 지시를 하기 위한 감시대와 필요한 설비를 다음 각목의 기준에 의하여 설치하여야 한다.
가. 감시대는 모든 셀프용고정주유설비 또는 셀프용고정급유설비에서의 고객의 취급작업을 직접 볼 수 있는 위치에 설치할 것
나. 주유 중인 자동차 등에 의하여 고객의 취급작업을 직접 볼 수 없는 부분이 있는 경우에는 당해 부분의 감시를 위한 카메라를 설치할 것
다. 감시대에는 모든 셀프용고정주유설비 또는 셀프용고정급유설비로의 위험물 공급을 정지시킬 수 있는 제어장치를 설치할 것
라. 감시대에는 고객에게 필요한 지시를 할 수 있는 방송설비를 설치할 것

XVI. 수소충전설비를 설치한 주유취급소의 특례

1. 전기를 원동력으로 하는 자동차등에 수소를 충전하기 위한 설비(압축수소를 충전하는 설비에 한정한다)를 설치하는 주유취급소(옥내주유취급소 외의 주유취급소에 한정하며, 이하 "압축수소충전설비 설치 주유취급소"라 한다)의 특례는 제2호부터 제5호까지와 같다.

2. 압축수소충전설비 설치 주유취급소에는 III 제1호의 규정에 불구하고 인화성 액체를 원료로 하여 수소를 제조하기 위한 개질장치(改質裝置)(이하 "개질장치"라 한다)에 접속하는 원료탱크(50,000ℓ 이하의 것에 한정한다)를 설치할 수 있다. 이 경우 원료탱크는 지하에 매설하되, 그 위치, 구조 및 설비는 III 제3호가목을 준용한다.

3. 압축수소충전설비 설치 주유취급소에 설치하는 설비의 기술기준은 다음의 각목과 같다.

가. 개질장치의 위치, 구조 및 설비는 별표 4 Ⅶ, 같은 표 Ⅷ 제1호부터 제4호까지, 제6호 및 제8호와 같은 표 Ⅹ에서 정하는 사항 외에 다음의 기준에 적합하여야 한다.

1) 개질장치는 자동차등이 충돌할 우려가 없는 옥외에 설치할 것

2) 개질원료 및 수소가 누출된 경우에 개질장치의 운전을 자동으로 정지시키는 장치를 설치할 것

3) 펌프설비에는 개질원료의 배출압력이 최대상용압력을 초과하여 상승하는 것을 방지하기 위한 장치를 설치할 것

4) 개질장치의 위험물 취급량은 지정수량의 10배 미만일 것

나. 압축기(壓縮機)는 다음의 기준에 적합하여야 한다.

1) 가스의 배출압력이 최대상용압력을 초과하여 상승하는 경우에 압축기의 운전을 자동으로 정지시키는 장치를 설치할 것

2) 배출쪽과 가장 가까운 배관에 역류방지밸브를 설치할 것

3) 자동차등의 충돌을 방지하는 조치를 마련할 것

다. 충전설비는 다음의 기준에 적합하여야 한다.

1) 위치는 주유공지 또는 급유공지 외의 장소로 하되, 주유공지 또는 급유공지에서 압축수소를 충전하는 것이 불가능한 장소로 할 것

2) 충전호스는 자동차등의 가스충전구와 정상적으로 접속하지 않는 경우에는 가스가 공급되지 않는 구조로 하고, 200㎏중 이하의 하중에 의하여 깨져 분리되거나 이탈되어야 하며, 깨져 분리되거나 이탈된 부분으로부터 가스 누출을 방지할 수 있는 구조일 것

3) 자동차등의 충돌을 방지하는 조치를 마련할 것

4) 자동차등의 충돌을 감지하여 운전을 자동으로 정지시키는 구조일 것

라. 가스배관은 다음의 기준에 적합하여야 한다.

1) 위치는 주유공지 또는 급유공지 외의 장소로 하되, 자동차등이 충돌할 우려가 없는 장소로 하거나 자동차등의 충돌을 방지하는 조치를 마련할 것

2) 가스배관으로부터 화재가 발생한 경우에 주유공지·급유공지 및 전용탱크·폐유탱크등·간이탱크의 주입구로의 연소확대를 방지하는 조치를 마련할 것

3) 누출된 가스가 체류할 우려가 있는 장소에 설치하는 경우에는 접속부를 용접할 것. 다만, 당해 접속부의 주위에 가스누출 검지설비를 설치한 경우에는 그러하지 아니하다.

4) 축압기(蓄壓器)로부터 충전설비로의 가스 공급을 긴급히 정지시킬 수 있는 장치를 설치할 것. 이 경우 당해 장치의 기동장치는 화재발생 시 신속히 조작할 수 있는 장소에 두어야 한다.

마. 압축수소의 수입설비(受入設備)는 다음의 기준에 적합하여야 한다.

1) 위치는 주유공지 또는 급유공지 외의 장소로 하되, 주유공지 또는 급유공지에서 가스를 수입하는 것이 불가능한 장소로 할 것

2) 자동차등의 충돌을 방지하는 조치를 마련할 것

4. 압축수소충전설비 설치 주유취급소의 기타 안전조치의 기술기준은 다음 각 목과 같다

가. 압축기, 축압기 및 개질장치가 설치된 장소와 주유공지, 급유공지 및 전용탱크·폐유탱크등·간이탱크의 주입구가 설치된 장소 사이에는 화재가 발생한 경우에 상호 연소확대를 방지하기 위하여 높이 1.5m 정도의 불연재료의 담을 설치할 것

나. 고정주유설비·고정급유설비 및 전용탱크·폐유탱크등·간이탱크의 주입구로부터 누출된 위험물이 충전설비·축압기·개질장치에 도달하지 않도록 깊이 30㎝, 폭 10㎝의 집유 구조물을 설치할 것

다. 고정주유설비(현수식의 것을 제외한다)·고정급유설비(현수식의 것을 제외한다) 및 간이탱크의 주위에는 자동차등의 충돌을 방지하는 조치를 마련할 것

5. 압축수소충전설비와 관련된 설비의 기술기준은 제2호부터 제4호까지에서 규정한 사항 외에 「고압가스 안전관리법 시행규칙」 별표 5에서 정하는 바에 따른다.

■ 위험물안전관리법 시행규칙 [별표 14] <개정 2024. 7. 30.>

판매취급소의 위치·구조 및 설비의 기준(제38조관련)

Ⅰ. 판매취급소의 기준

1. 저장 또는 취급하는 위험물의 수량이 지정수량의 20배 이하인 판매취급소(이하 "제1종 판매취급소"라 한다)의 위치·구조 및 설비의 기준은 다음 각 목과 같다.

가. 제1종 판매취급소는 건축물의 1층에 설치할 것

나. 제1종 판매취급소에는 별표 4 Ⅲ제1호의 기준에 따라 보기 쉬운 곳에 "위험물 판매취급소(제1종)"라는 표시를 한 표지와 같은 표 Ⅲ제2호의 기준에 따라 방화에 관하여 필요한 사항을 게시한 게시판 및 같은 표 Ⅲ제3호의 기준을 준용하여 해당 판매취급소가 금연구역임을 알리는 표지를 설치해야 한다.

다. 제1종 판매취급소의 용도로 사용되는 건축물의 부분은 내화구조 또는 불연재료로 하고, 판매취급소로 사용되는 부분과 다른 부분과의 격벽은 내화구조로 할 것

라. 제1종 판매취급소의 용도로 사용하는 건축물의 부분은 보를 불연재료로 하고, 천장을 설치하는 경우에는 천장을 불연재료로 할 것

마. 제1종 판매취급소의 용도로 사용하는 부분에 상층이 있는 경우에 있어서는 그 상층의 바닥을 내화구조로 하고, 상층이 없는 경우에 있어서는 지붕을 내화구조 또는 불연재료로 할 것

바. 제1종 판매취급소의 용도로 사용하는 부분의 창 및 출입구에는 60분+방화문·60분방화문 또는 30분방화문을 설치할 것

사. 제1종 판매취급소의 용도로 사용하는 부분의 창 또는 출입구에 유리를 이용하는 경우에는 망입유리로 할 것

아. 제1종 판매취급소의 용도로 사용하는 건축물에 설치하는 전기설비는 전기사업법에 의한 전기설비기술기준에 의할 것

자. 위험물을 배합하는 실은 다음에 의할 것

1) 바닥면적은 6㎡ 이상 15㎡ 이하로 할 것

2) 내화구조 또는 불연재료로 된 벽으로 구획할 것

3) 바닥은 위험물이 침투하지 아니하는 구조로 하여 적당한 경사를 두고 집유설비를 할 것

4) 출입구에는 수시로 열 수 있는 자동폐쇄식의 60분+방화문 또는 60분방화문을 설치할 것

5) 출입구 문턱의 높이는 바닥면으로부터 0.1m 이상으로 할 것

6) 내부에 체류한 가연성의 증기 또는 가연성의 미분을 지붕 위로 방출하는 설비를 할 것

2. 저장 또는 취급하는 위험물의 수량이 지정수량의 40배 이하인 판매취급소(이하 "제2종 판매취급소"라 한다)의 위치·구조 및 설비의 기준은 제1호가목·나목 및 사목 내지 자목의 규정을 준용하는 외에 다음 각목의 기준에 의한다.

가. 제2종 판매취급소의 용도로 사용하는 부분은 벽·기둥·바닥 및 보를 내화구조로 하고, 천장이 있는 경우에는 이를 불연재료로 하며, 판매취급소로 사용되는 부분과 다른 부분과의 격벽은 내화구조로 할 것

나. 제2종 판매취급소의 용도로 사용하는 부분에 상층이 있는 경우에 있어서는 상층의 바닥을 내화구조로 하는 동시에 상층으로의 연소를 방지하기 위한 조치를 강구하고, 상층이 없는 경우에는 지붕을 내화구조로 할 것

다. 제2종 판매취급소의 용도로 사용하는 부분중 연소의 우려가 없는 부분에 한하여 창을 두되, 해당 창에는 60분+방화문·60분방화문 또는 30분방화문을 설치할 것

라. 제2종 판매취급소의 용도로 사용하는 부분의 출입구에는 60분+방화문·60분방화문 또는 30분방화문을 설치할 것. 다만, 해당 부분 중 연소의 우려가 있는 벽에 설치하는 출입구에는 수시로 열 수 있는 자동폐쇄식의 60분+방화문 또는 60분방화문을 설치해야 한다.

■ 위험물안전관리법 시행규칙 [별표 15] <개정 2024. 7. 30.>

이송취급소의 위치·구조 및 설비의 기준(제39조관련)

Ⅰ. 설치장소

1. 이송취급소는 다음 각목의 장소 외의 장소에 설치하여야 한다.
   가. 철도 및 도로의 터널 안
   나. 고속국도 및 자동차전용도로(「도로법」 제48조제1항에 따라 지정된 도로를 말한다)의 차도·갓길 및 중앙분리대
   다. 호수·저수지 등으로서 수리의 수원이 되는 곳
   라. 급경사지역으로서 붕괴의 위험이 있는 지역
2. 제1호의 규정에 불구하고 다음 각목의 1에 해당하는 경우에는 제1호 각목의 장소에 이송취급소를 설치할 수 있다.
   가. 지형상황 등 부득이한 사유가 있고 안전에 필요한 조치를 하는 경우
   나. 제1호 나목 또는 다목의 장소에 횡단하여 설치하는 경우

Ⅱ. 배관 등의 재료 및 구조

1. 배관·관이음쇠 및 밸브(이하 "배관등"이라 한다)의 재료는 다음 각목의 규격에 적합한 것으로 하거나 이와 동등 이상의 기계적 성질이 있는 것으로 하여야 한다.
   가. 배관 : 고압배관용 탄소강관(KS D 3564), 압력배관용 탄소강관(KS D 3562), 고온배관용 탄소강관(KS D 3570) 또는 배관용 스테인레스강관(KS D 3576)
   나. 관이음쇠 : 배관용강제 맞대기용접식 관이음쇠(KS B 1541), 철강제 관플랜지 압력단계(KS B 1501), 관플랜지의 치수허용자(KS B 1502), 강제 용접식 관플랜지(KS B 1503), 철강제 관플랜지의 기본치수(KS B 1511)또는 관플랜지의 개스킷자리치수(KS B 1519)
   다. 밸브 : 주강 플랜지형 밸브(KS B 2361)
2. 배관등의 구조는 다음 각목의 하중에 의하여 생기는 응력에 대한 안전성이 있어야 한다.
   가. 위험물의 중량, 배관등의 내압, 배관등과 그 부속설비의 자중, 토압, 수압, 열차하중, 자동차하중 및 부력 등의 주하중
   나. 풍하중, 설하중, 온도변화의 영향, 진동의 영향, 지진의 영향, 배의 닻에 의한 충격의 영향, 파도와 조류의 영향, 설치공정상의 영향 및 다른 공사에 의한 영향 등의 종하중
3. 교량에 설치하는 배관은 교량의 굴곡·신축·진동 등에 대하여 안전한 구조로 하여야 한다.
4. 배관의 두께는 배관의 외경에 따라 다음 표에 정한 것 이상으로 하여야 한다.

배관의 외경(단위 ㎜)	배관의 두께(단위 ㎜)
114.3 미만	4.5
114.3 이상 139.8 미만	4.9
139.8 이상 165.2 미만	5.1
165.2 이상 216.3 미만	5.5
216.3 이상 355.6 미만	6.4
356.6 이상 508.0 미만	7.9
508.0 이상	9.5

5. 제2호 내지 제4호의 규정한 것 외에 배관등의 구조에 관하여 필요한 사항은 소방청장이 정하여 고시한다.
6. 배관의 안전에 영향을 미칠 수 있는 신축이 생길 우려가 있는 부분에는 그 신축을 흡수하는 조치를 강구하여야 한다.
7. 배관등의 이음은 아크용접(방전 시 발생하는 불꽃을 이용한 용접) 또는 이와 동등 이상의 효과를 갖는 용접방법에 의하여야 한다. 다만, 용접에 의하는 것이 적당하지 아니한 경우는 안전상 필요한 강도가 있는 플랜지이음으로 할 수 있다.
8. 플랜지이음을 하는 경우에는 당해 이음부분의 점검을 하고 위험물의 누설확산을 방지하기 위한 조치를 하여야 한다. 다만, 해저 입하배관의 경우에는 누설확산방지조치를 아니할 수 있다.
9. 지하 또는 해저에 설치한 배관등에 다음의 각목의 기준에 내구성이 있고 전기전열차단저항이 큰 도장·복장 재료를 사용하여 외면부식을 방지하기 위한 조치를 하여야 한다.
   가) 도장재(塗裝材) 및 복장재(覆裝材)는 다음의 기준 또는 이와 동등 이상의 방식효과를 갖는 것으로 할 것
      1) 도장재는 수도용강관아스팔트도복장방법(KS D 8306)에 정한 아스팔트 에나멜, 수도용강관콜타르에나멜도복장방법(KS D 8307)에 정한 콜타르 에나멜
      2) 복장재는 수도용강관아스팔트도복장방법(KS D 8306)에 정한 비니론크로즈, 글라스크로즈, 글라스매트 또는 폴리에틸렌, 헤시안크로즈, 타르에폭시, 페트로라튬테이프, 경질염화비닐라이닝강관, 폴리에틸렌열수축튜브, 나이론12수지
   나) 방식피복의 방법은 수도용강관아스팔트도복장방법(KS D 8306)에 정한 방법, 수도용강관콜타르에나멜도복장방법(KS D 8307)에 정한 방법 또는 이와 동등 이상의 부식방지효과가 있는 방법에 의할 것
10. 지상 또는 해상에 설치한 배관등에는 외면부식을 방지하기 위한 도장을 실시하여야 한다.

11. 지하 또는 해저에 설치한 배관등에는 다음의 각목의 기준에 의하여 전기 방식조치를 하여야 한다. 이 경우 근접한 매설물 그 밖의 구조물에 대하여 영향을 미치지 아니하도록 필요한 조치를 하여야 한다.
가. 방식전위(부식 방지에 필요한 최소 전위)는 포화황산동전극 기준으로 마이너스 0.8V 이하로 할 것
나. 적절한 간격(200m 내지 500m)으로 전위측정단자를 설치할 것
다. 전기철로 부지 등 전류의 영향을 받는 장소에 배관등을 매설하는 경우에는 강제배류법(지하에 매설된 금속에서 누설된 전류로부터 부식을 방지하는 전기 방식법) 등에 의한 조치를 할 것
12. 배관등에 가열 또는 보온하기 위한 설비를 설치하는 경우에는 화재예방상 안전하고 다른 시설물에 영향을 주지 아니하는 구조로 하여야 한다.

Ⅲ. 배관설치의 기준

1. 지하매설

배관을 지하에 매설하는 경우에는 다음 각목의 기준에 의하여야 한다.
가. 배관은 그 외면으로부터 건축물·지하가·터널 또는 수도시설까지 각각 다음의 규정에 의한 안전거리를 둘 것. 다만, 2) 또는 3)의 공작물에 있어서는 적절한 누설확산방지조치를 하는 경우에 그 안전거리를 2분의 1의 범위 안에서 단축할 수 있다.
1) 건축물(지하가내의 건축물을 제외한다) : 1.5m 이상
2) 지하가 및 터널 : 10m 이상
3) 「수도법」에 의한 수도시설(위험물의 유입우려가 있는 것에 한한다) : 300m 이상
나. 배관은 그 외면으로부터 다른 공작물에 대하여 0.3m 이상의 거리를 보유 할 것. 다만, 0.3m 이상의 거리를 보유하기 곤란한 경우로서 당해 공작물의 보전을 위하여 필요한 조치를 하는 경우에는 그러하지 아니하다.
다. 배관의 외면과 지표면과의 거리는 산이나 들에 있어서는 0.9m 이상, 그 밖의 지역에 있어서는 1.2m 이상으로 할 것. 다만, 당해 배관을 각각의 깊이로 매설하는 경우와 동등 이상의 안전성이 확보되는 견고하고 내구성이 있는 구조물(이하 "방호구조물"이라 한다)안에 설치하는 경우에는 그러하지 아니하다.
라. 배관은 지반의 동결로 인한 손상을 받지 아니하는 적절한 깊이로 매설할 것
마. 성토 또는 절토를 한 경사면의 부근에 배관을 매설하는 경우에는 경사면의 붕괴에 의한 피해가 발생하지 아니하도록 매설할 것
바. 배관의 입상부, 지반의 급변부 등 지지조건이 급변하는 장소에 있어서는 굽은관을 사용하거나 지반개량 그 밖에 필요한 조치를 강구할 것
사. 배관의 하부에는 사질토 또는 모래로 20㎝(자동차 등의 하중이 없는 경우

에는 10㎝) 이상, 배관의 상부에는 사질토 또는 모래로 30㎝(자동차 등의 하중에 없는 경우에는 20㎝) 이상 채울 것

2. 도로 밑 매설

배관을 도로 밑에 매설하는 경우에는 제1호(나목 및 다목을 제외한다)의 규정에 의하는 외에 다음 각목의 기준에 의하여야 한다.

가. 배관은 원칙적으로 자동차하중의 영향이 적은 장소에 매설할 것

나. 배관은 그 외면으로부터 도로의 경계에 대하여 1m 이상의 안전거리를 둘 것

다. 시가지(「국토의 계획 및 이용에 관한 법률」 제6조제1호의 규정에 의한 도시지역을 말한다. 다만, 동법 제36조제1항제1호 다목의 규정에 의한 공업지역을 제외한다. 이하 같다) 도로의 밑에 매설하는 경우에는 배관의 외경보다 10㎝ 이상 넓은 견고하고 내구성이 있는 재질의 판(이하 "보호판"이라 한다)을 배관의 상부로부터 30㎝ 이상 위에 설치할 것. 다만, 방호구조물 안에 설치하는 경우에는 그러하지 아니하다.

라. 배관(보호판 또는 방호구조물에 의하여 배관을 보호하는 경우에는 당해 보호판 또는 방호구조물을 말한다. 이하 바목 및 사목에서 같다)은 그 외면으로부터 다른 공작물에 대하여 0.3m 이상의 거리를 보유할 것. 다만, 배관의 외면에서 다른 공작물에 대하여 0.3m 이상의 거리를 보유하기 곤란한 경우로서 당해 공작물의 보전을 위하여 필요한 조치를 하는 경우에는 그러하지 아니하다.

마. 시가지 도로의 노면 아래에 매설하는 경우에는 배관(방호구조물의 안에 설치된 것을 제외한다)의 외면과 노면과의 거리는 1.5m 이상, 보호판 또는 방호구조물의 외면과 노면과의 거리는 1.2m 이상으로 할 것

바. 시가지 외의 도로의 노면 아래에 매설하는 경우에는 배관의 외면과 노면과의 거리는 1.2m 이상으로 할 것

사. 포장된 차도에 매설하는 경우에는 포장부분의 토대(차단층이 있는 경우는 당해 차단층을 말한다. 이하 같다)의 밑에 매설하고, 배관의 외면과 토대의 최하부와의 거리는 0.5m 이상으로 할 것

아. 노면 밑외의 도로 밑에 매설하는 경우에는 배관의 외면과 지표면과의 거리는 1.2m[보호판 또는 방호구조물에 의하여 보호된 배관에 있어서는 0.6m(시가지의 도로 밑에 매설하는 경우에는 0.9m)] 이상으로 할 것

자. 전선·수도관·하수도관·가스관 또는 이와 유사한 것이 매설되어 있거나 매설할 계획이 있는 도로에 매설하는 경우에는 이들의 상부에 매설하지 아니할 것. 다만, 다른 매설물의 깊이가 2m 이상인 때에는 그러하지 아니하다.

3. 철도부지 밑 매설

배관을 철도부지(철도차량을 운행하기 위한 궤도와 이를 받치는 토대 또는 공작물로 구성된 시설을 설치하거나 설치하기 위한 용지를 말한다. 이하 같다)에 인접하여 매설하는 경우에는 제1호(다목을 제외한다)의 규정에 의하는 외에 다음 각목의 기준에 의하여야 한다.

가. 배관은 그 외면으로부터 철도 중심선에 대하여는 4m 이상, 당해 철도부지(도로에 인접한 경우를 제외한다)의 용지경계에 대하여는 1m 이상의 거리를 유지할 것. 다만, 열차하중의 영향을 받지 아니하도록 매설하거나 배관의 구조가 열차하중에 견딜 수 있도록 된 경우에는 그러하지 아니하다.

나. 배관의 외면과 지표면과의 거리는 1.2m 이상으로 할 것

4. 하천 홍수관리구역 내 매설

배관을 「하천법」 제12조에 따라 지정된 홍수관리구역 내에 매설하는 경우에는 제1호의 규정을 준용하는 것 외에 둑 또는 호안(기슭·둑 침식 방지시설)이 하천 홍수관리구역의 지반면과 접하는 부분으로부터 하천관리상 필요한 거리를 유지하여야 한다.

5. 지상설치

배관을 지상에 설치하는 경우에는 다음 각목의 기준에 의하여야 한다.

가. 배관이 지표면에 접하지 아니하도록 할 것

나. 배관[이송기지(펌프에 의하여 위험물을 보내거나 받는 작업을 행하는 장소를 말한다. 이하 같다)의 구내에 설치되어진 것을 제외한다]은 다음의 기준에 의한 안전거리를 둘 것

1) 철도(화물수송용으로만 쓰이는 것을 제외한다) 또는 도로 (「국토의 계획 및 이용에 관한 법률」에 의한 공업지역 또는 전용공업지역에 있는 것을 제외한다)의 경계선으로부터 25m 이상

2) 별표 4 Ⅰ제1호 나목1)·2)·3) 또는 4)의 규정에 의한 시설로부터 45m 이상

3) 별표 4 Ⅰ제1호 다목의 규정에 의한 시설로부터 65m 이상

4) 별표 4 Ⅰ제1호 라목1)·2)·3)·4) 또는 5)의 규정에 의한 시설로부터 35m 이상

5) 「국토의 계획 및 이용에 관한 법률」에 의한 공공공지 또는 「도시공원법」에 의한 도시공원으로부터 45m 이상

6) 판매시설·숙박시설·위락시설 등 불특정다중을 수용하는 시설 중 연면적 1,000㎡ 이상인 것으로부터 45m 이상

7) 1일 평균 20,000명 이상 이용하는 기차역 또는 버스터미널로부터 45m 이상

8) 「수도법」에 의한 수도시설 중 위험물이 유입될 가능성이 있는 것으로부터300m 이상

9) 주택 또는 1) 내지 8)과 유사한 시설 중 다수의 사람이 출입하거나 근무하는 것으로부터 25m 이상

다. 배관(이송기지의 구내에 설치된 것을 제외한다)의 양측면으로부터 당해 배관의 최대상용압력에 따라 다음 표에 의한 너비(「국토의 계획 및 이용에 관한 법률」에 의한 공업지역 또는 전용공업지역에 설치한 배관에 있어서는 그 너비의 3분의 1)의 공지를 보유할 것. 다만, 양단을 폐쇄한 밀폐구조의 방호구조물 안에 배관을 설치하거나 위험물의 유출확산을 방지할 수 있는 방화상 유효한 담을 설치하는 등 안전상 필요한 조치를 하는 경우에는 그러하지 아니하다.

배관의 최대상용압력	공지의 너비
0.3㎫ 미만	5m 이상
0.3㎫ 이상 1㎫ 미만	9m 이상
1㎫ 이상	15m 이상

라. 배관은 지진·풍압·지반침하·온도변화에 의한 신축 등에 대하여 안전성이 있는 철근콘크리트조 또는 이와 동등 이상의 내화성이 있는 지지물에 의하여 지지되도록 할 것. 다만, 화재에 의하여 당해 구조물이 변형될 우려가 없는 지지물에 의하여 지지되는 경우에는 그러하지 아니하다.

마. 자동차·선박 등의 충돌에 의하여 배관 또는 그 지지물이 손상을 받을 우려가 있는 경우에는 견고하고 내구성이 있는 보호설비를 설치 할 것. 이 경우 보호설비는 소방청장이 정하여 고시하는 계산방법에 따른 충격강도로부터 손상을 받을 우려가 없어야 한다.

바. 배관은 다른 공작물(당해 배관의 지지물을 제외한다)에 대하여 배관의 유지관리상 필요한 간격을 가질 것

사. 단열재 등으로 배관을 감싸는 경우에는 일정구간마다 점검구를 두거나 단열재 등을 쉽게 떼고 붙일 수 있도록 하는 등 점검이 쉬운 구조로 할 것

6. 해저설치

배관을 해저에 설치하는 경우에는 다음 각목의 기준에 의하여야 한다.

가. 배관은 해저면 밑에 매설할 것. 다만, 선박의 닻 내림 등에 의하여 배관이 손상을 받을 우려가 없거나 그 밖에 부득이한 경우에는 그러하지 아니하다.

나. 배관은 이미 설치된 배관과 교차하지 말 것. 다만, 교차가 불가피한 경우로서 배관의 손상을 방지하기 위한 방호조치를 하는 경우에는 그러하지 아니하다.

다. 배관은 원칙적으로 이미 설치된 배관에 대하여 30m 이상의 안전거리를 둘 것

라. 2본 이상의 배관을 동시에 설치하는 경우에는 배관이 상호 접촉하지 아니하도록 필요한 조치를 할 것

마. 배관의 입상부에는 방호시설물을 설치할 것. 다만, 계선부표(繫船浮標)에 도달하는 입상배관이 강제 외의 재질인 경우에는 그러하지 아니하다.

바. 배관을 매설하는 경우에는 배관외면과 해저면(당해 배관을 매설하는 해저에 대한 준설계획이 있는 경우에는 그 계획에 의한 준설 후 해저면의 0.6m 아래를 말한다)과의 거리는 닻 내림의 충격, 토질, 매설하는 재료, 선박교통사정 등을 고려하여 안전한 거리로 할 것

사. 패일 우려가 있는 해저면 아래에 매설하는 경우에는 배관의 노출을 방지하기 위한 조치를 할 것

아. 배관을 매설하지 아니하고 설치하는 경우에는 배관이 연속적으로 지지되도록 해저면을 고를 것

자. 배관이 부양 또는 이동할 우려가 있는 경우에는 이를 방지하기 위한 조치를 할 것

7. 해상설치

배관을 해상에 설치하는 경우에는 다음 각목의 기준에 의하여야 한다.

가. 배관은 지진·풍압·파도 등에 대하여 안전한 구조의 지지물에 의하여 지지할 것

나. 배관은 선박 등의 항행에 의하여 손상을 받지 아니하도록 해면과의 사이에 필요한 공간을 확보하여 설치할 것

다. 선박의 충돌 등에 의해서 배관 또는 그 지지물이 손상을 받을 우려가 있는 경우에는 견고하고 내구력이 있는 보호설비를 설치할 것

라. 배관은 다른 공작물(당해 배관의 지지물을 제외한다)에 대하여 배관의 유지관리상 필요한 간격을 보유할 것

8. 도로횡단설치

도로를 횡단하여 배관을 설치하는 경우에는 다음 각목의 기준에 의하여야 한다.

가. 배관을 도로 아래에 매설할 것. 다만, 지형의 상황 그 밖에 특별한 사유에 의하여 도로 상공 외의 적당한 장소가 없는 경우에는 안전상 적절한 조치를 강구하여 도로상공을 횡단하여 설치할 수 있다.

나. 배관을 매설하는 경우에는 제2호(가목 및 나목을 제외한다)의 규정을 준용하되, 배관을 금속관 또는 방호구조물 안에 설치할 것

다. 배관을 도로상공을 횡단하여 설치하는 경우에는 제5호(가목을 제외한다)의 규정을 준용하되, 배관 및 당해 배관에 관계된 부속설비는 그 아래의 노면과 5m 이상의 수직거리를 유지할 것

9. 철도 및 횡단매설

철도부지를 횡단하여 배관을 매설하는 경우에는 제3호(가목을 제외한다) 및 제8호 나목의 규정을 준용한다.

10. 하천 등 횡단설치

하천 또는 수로를 횡단하여 배관을 설치하는 경우에는 다음 각목의 기준에 의하여야 한다.

가. 하천 또는 수로를 횡단하여 배관을 설치하는 경우에는 배관에 과대한 응력이 생기지 아니하도록 필요한 조치를 하여 교량에 설치할 것. 다만, 교량에 설치하는 것이 적당하지 아니한 경우에는 하천 또는 수로의 밑에 매설할 수 있다.

나. 하천 또는 수로를 횡단하여 배관을 매설하는 경우에는 배관을 금속관 또는 방호구조물 안에 설치하고, 당해 금속관 또는 방호구조물의 부양이나 선박의 닻 내림 등에 의한 손상을 방지하기 위한 조치를 할 것

다. 하천 또는 수로의 밑에 배관을 매설하는 경우에는 배관의 외면과 계획하상[계획하상이 최심하상(하천의 가장 깊은 곳)보다 높은 경우에는 최심하상]과의 거리는 다음의 규정에 의한 거리 이상으로 하되, 호안 그 밖에 하천관리시설의 기초에 영향을 주지 아니하고 하천바닥의 변동·패임 등에 의한 영향을 받지 아니하는 깊이로 매설하여야 한다.

1) 하천을 횡단하는 경우 : 4.0m

2) 수로를 횡단하는 경우

가) 「하수도법」 제2조제3호에 따른 하수도(상부가 개방되는 구조로 된 것에 한한다) 또는 운하 : 2.5m

나) 가)의 규정에 의한 수로에 해당되지 아니하는 좁은 수로(용수로 그 밖에 유사한 것을 제외한다) : 1.2m

라. 하천 또는 수로를 횡단하여 배관을 설치하는 경우에는 가목 내지 다목의 규정에 의하는 외에 제2호(나목·다목 및 사목을 제외한다) 및 제5호(가목을 제외한다)의 규정을 준용할 것

Ⅳ. 기타 설비 등

1. 누설확산방지조치

배관을 시가지·하천·수로·터널·도로·철도 또는 투수성(透水性) 지반에 설치하는 경우에는 누설된 위험물의 확산을 방지할 수 있는 강철제의 관·철근콘크리트조의 방호구조물 등 견고하고 내구성이 있는 구조물의 안에 설치하여야 한다.

2. 가연성증기의 체류방지조치

배관을 설치하기 위하여 설치하는 터널(높이 1.5m 이상인 것에 한한다)에는 가연성 증기의 체류를 방지하는 조치를 하여야 한다.

3. 부등침하 등의 우려가 있는 장소에 설치하는 배관

부등침하 등 지반의 변동이 발생할 우려가 있는 장소에 배관을 설치하는 경우에는 배관이 손상을 받지 아니하도록 필요한 조치를 하여야 한다.

4. 굴착(땅파기)에 의하여 주위가 노출된 배관의 보호

굴착(땅파기)에 의하여 주위가 일시 노출되는 배관은 손상되지 아니하도록 적절한 보호조치를 하여야 한다.

5. 비파괴시험

가. 배관등의 용접부는 비파괴시험을 실시하여 합격할 것. 이 경우 이송기지내의 지상에 설치된 배관등은 전체 용접부의 20% 이상을 발췌하여 시험할 수 있다.

나. 가목의 규정에 의한 비파괴시험의 방법, 판정기준 등은 소방청장이 정하여 고시하는 바에 의할 것

6. 내압시험

가. 배관등은 최대상용압력의 1.25배 이상의 압력으로 4시간 이상 수압을 가하여 누설 그 밖의 이상이 없을 것. 다만, 수압시험을 실시한 배관등의 시험구간 상호간을 연결하는 부분 또는 수압시험을 위하여 배관등의 내부공기를 뽑아낸 후 폐쇄한 곳의 용접부는 제5호의 비파괴시험으로 갈음할 수 있다.

나. 가목의 규정에 의한 내압시험의 방법, 판정기준 등은 소방청장이 정하여 고시하는 바에 의할 것

7. 운전상태의 감시장치

가. 배관계(배관등 및 위험물 이송에 사용되는 일체의 부속설비를 말한다. 이하 같다)에는 펌프 및 밸브의 작동상황 등 배관계의 운전상태를 감시하는 장치를 설치할 것

나. 배관계에는 압력 또는 유량의 이상변동 등 이상한 상태가 발생하는 경우에 그 상황을 경보하는 장치를 설치할 것

8. 안전제어장치

배관계에는 다음 각목에 정한 제어기능이 있는 안전제어장치를 설치하여야 한다.

가. 압력안전장치·누설검지장치·긴급차단밸브 그 밖의 안전설비의 제어회로가 정상으로 있지 아니하면 펌프가 작동하지 아니하도록 하는 제어기능

나. 안전상 이상상태가 발생한 경우에 펌프·긴급차단밸브 등이 자동 또는 수동으로 연동하여 신속히 정지 또는 폐쇄되도록 하는 제어기능

9. 압력안전장치

가. 배관계에는 배관내의 압력이 최대상용압력을 초과하거나 유격작용 등에 의하여 생긴 압력이 최대상용압력의 1.1배를 초과하지 아니하도록 제어하는 장치(이하 "압력안전장치"라 한다)를 설치할 것

나. 압력안전장치의 재료 및 구조는 Ⅱ제1호 내지 제5호의 기준에 의할 것
다. 압력안전장치는 배관계의 압력변동을 충분히 흡수할 수 있는 용량을 가질 것

10. 누설검지장치 등
가. 배관계에는 다음의 기준에 적합한 누설검지장치를 설치할 것
1) 가연성증기를 발생하는 위험물을 이송하는 배관계의 점검상자에는 가연성증기를 검지하는 장치
2) 배관계내의 위험물의 양을 측정하는 방법에 의하여 자동적으로 위험물의 누설을 검지하는 장치 또는 이와 동등 이상의 성능이 있는 장치
3) 배관계내의 압력을 측정하는 방법에 의하여 위험물의 누설을 자동적으로 검지하는 장치 또는 이와 동등 이상의 성능이 있는 장치
4) 배관계내의 압력을 일정하게 정지시키고 당해 압력을 측정하는 방법에 의하여 위험물의 누설을 검지하는 장치 또는 이와 동등 이상의 성능이 있는 장치
나. 배관을 지하에 매설한 경우에는 안전상 필요한 장소(하천 등의 아래에 매설한 경우에는 금속관 또는 방호구조물의 안을 말한다)에 누설검지구를 설치할 것. 다만, 배관을 따라 일정한 간격으로 누설을 검지할 수 있는 장치를 설치하는 경우에는 그러하지 아니하다.

11. 긴급차단밸브
가. 배관에는 다음의 기준에 의하여 긴급차단밸브를 설치할 것. 다만, 2) 또는 3)에 해당하는 경우로서 당해 지역을 횡단하는 부분의 양단의 높이 차이로 인하여 하류측으로부터 상류측으로 역류될 우려가 없는 때에는 하류측에는 설치하지 아니할 수 있으며, 4) 또는 5)에 해당하는 경우로서 방호구조물을 설치하는 등 안전상 필요한 조치를 하는 경우에는 설치하지 아니할 수 있다.
1) 시가지에 설치하는 경우에는 약 4㎞의 간격
2) 하천·호소 등을 횡단하여 설치하는 경우에는 횡단하는 부분의 양 끝
3) 해상 또는 해저를 통과하여 설치하는 경우에는 통과하는 부분의 양 끝
4) 산림지역에 설치하는 경우에는 약 10㎞의 간격
5) 도로 또는 철도를 횡단하여 설치하는 경우에는 횡단하는 부분의 양 끝
나. 긴급차단밸브는 다음의 기능이 있을 것
1) 원격조작 및 현지조작에 의하여 폐쇄되는 기능
2) 제10호의 규정에 의한 누설검지장치에 의하여 이상이 검지된 경우에 자동으로 폐쇄되는 기능
다. 긴급차단밸브는 그 개폐상태가 당해 긴급차단밸브의 설치장소에서 용이하게 확인될 수 있을 것

라. 긴급차단밸브를 지하에 설치하는 경우에는 긴급차단밸브를 점검상자 안에 유지할 것. 다만, 긴급차단밸브를 도로외의 장소에 설치하고 당해 긴급차단밸브의 점검이 가능하도록 조치하는 경우에는 그러하지 아니하다.

마. 긴급차단밸브는 당해 긴급차단밸브의 관리에 관계하는 자외의 자가 수동으로 개폐할 수 없도록 할 것

12. 위험물 제거조치

배관에는 서로 인접하는 2개의 긴급차단밸브 사이의 구간마다 당해 배관 안의 위험물을 안전하게 물 또는 불연성기체로 치환할 수 있는 조치를 하여야 한다.

13. 지진감지장치 등

배관의 경로에는 안전상 필요한 장소와 25㎞의 거리마다 지진감지장치 및 강진계를 설치하여야 한다.

14. 경보설비

이송취급소에는 다음 각목의 기준에 의하여 경보설비를 설치하여야 한다.

가. 이송기지에는 비상벨장치 및 확성장치를 설치할 것

나. 가연성증기를 발생하는 위험물을 취급하는 펌프실등에는 가연성증기 경보설비를 설치할 것

15. 순찰차 등

배관의 경로에는 다음 각목의 기준에 따라 순찰차를 배치하고 기자재창고를 설치하여야 한다.

가. 순찰차

1) 배관계의 안전관리상 필요한 장소에 둘 것

2) 평면도·종횡단면도 그 밖에 배관등의 설치상황을 표시한 도면, 가스탐지기, 통신장비, 휴대용조명기구, 응급누설방지기구, 확성기, 방화복(또는 방열복), 소화기, 경계로프, 삽, 곡괭이 등 점검·정비에 필요한 기자재를 비치할 것

나. 기자재창고

1) 이송기지, 배관경로(5㎞ 이하인 것을 제외한다)의 5㎞ 이내마다의 방재상 유효한 장소 및 주요한 하천·호소·해상·해저를 횡단하는 장소의 근처에 각각 설치할 것. 다만, 특정이송취급소 외의 이송취급소에 있어서는 배관경로에는 설치하지 아니할 수 있다.

2) 기자재창고에는 다음의 기자재를 비치할 것

가) 3%로 희석하여 사용하는 포소화약제 400ℓ이상, 방화복(또는 방열복) 5벌 이상, 삽 및 곡괭이 각 5개 이상

나) 유출한 위험물을 처리하기 위한 기자재 및 응급조치를 위한 기자재

16. 비상전원

운전상태의 감시장치·안전제어장치·압력안전장치·누설검지장치·긴급차단밸브·소화설비 및 경보설비에는 상용전원이 고장인 경우에 자동적으로 작동할 수 있는 비상전원을 설치하여야 한다.

17. 접지 등

가. 배관계에는 안전상 필요에 따라 접지 등의 설비를 할 것

나. 배관계는 안전상 필요에 따라 지지물 그 밖의 구조물로부터 전열을 차단할 것

다. 배관계에는 안전상 필요에 따라 전열차단용 접속을 할 것

라. 피뢰설비의 접지장소에 근접하여 배관을 설치하는 경우에는 전열차단을 위하여 필요한 조치를 할 것

18. 피뢰설비

이송취급소(위험물을 이송하는 배관등의 부분을 제외한다)에는 피뢰설비를 설치하여야 한다. 다만, 주위의 상황에 의하여 안전상 지장이 없는 경우에는 그러하지 하지 아니하다.

19. 전기설비

이송취급소에 설치하는 전기설비는 「전기사업법」에 의한 전기설비기술기준에 의하여야 한다.

20. 표지 및 게시판

가. 이송취급소(위험물을 이송하는 배관등의 부분을 제외한다)에는 별표 4 Ⅲ제1호의 기준에 따라 보기 쉬운 곳에 "위험물 이송취급소"라는 표시를 한 표지와 같은 표 Ⅲ제2호의 기준에 따라 방화에 관하여 필요한 사항을 게시한 게시판 및 같은 표 Ⅲ 제3호의 기준을 준용하여 해당 이송취급소가 금연구역임을 알리는 표지를 설치해야 한다.

나. 배관의 경로에는 소방청장이 정하여 고시하는 바에 따라 위치표지·주의표시 및 주의표지를 설치하여야 한다.

21. 안전설비의 작동시험

안전설비로서 소방청장이 정하여 고시하는 것은 소방청장이 정하여 고시하는 방법에 따라 시험을 실시하여 정상으로 작동하는 것이어야 한다.

22. 선박에 관계된 배관계의 안전설비 등

위험물을 선박으로부터 이송하거나 선박에 이송하는 경우의 배관계의 안전설비 등에 있어서 제7호 내지 제21호의 규정에 의하는 것이 현저히 곤란한 경우에는 다른 안전조치를 강구할 수 있다.

23. 펌프 등

펌프 및 그 부속설비(이하 "펌프등"이라 한다)를 설치하는 경우에는 다음 각목의 기준에 의하여야 한다.

가. 펌프등(펌프를 펌프실 내에 설치한 경우에는 당해 펌프실을 말한다. 이하

나목에서 같다)은 그 주위에 다음 표에 의한 공지를 보유할 것. 다만, 벽·기둥 및 보를 내화구조로 하고 지붕을 폭발력이 위로 방출될 정도의 가벼운 불연재료로 한 펌프실에 펌프를 설치한 경우에는 다음 표에 의한 공지의 너비의 3분의 1로 할 수 있다.

펌프등의 최대상용압력	공지의 너비
1㎫ 미만	3m 이상
1㎫ 이상 3㎫ 미만	5m 이상
3㎫ 이상	15m 이상

나. 펌프등은 Ⅲ제5호나목의 규정에 준하여 그 주변에 안전거리를 둘 것. 다만, 위험물의 유출확산을 방지할 수 있는 방화상 유효한 담 등의 공작물을 주위상황에 따라 설치하는 등 안전상 필요한 조치를 하는 경우에는 그러하지 아니하다.

다. 펌프는 견고한 기초 위에 고정하여 설치할 것

라. 펌프를 설치하는 펌프실은 다음의 기준에 적합하게 할 것

1) 불연재료의 구조로 할 것. 이 경우 지붕은 폭발력이 위로 방출될 정도의 가벼운 불연재료이어야 한다.

2) 창 또는 출입구를 설치하는 경우에는 60분+방화문·60분방화문 또는 30분방화문으로 할 것

3) 창 또는 출입구에 유리를 이용하는 경우에는 망입유리로 할 것

4) 바닥은 위험물이 침투하지 아니하는 구조로 하고 그 주변에 높이 20㎝ 이상의 턱을 설치할 것

5) 누설한 위험물이 외부로 유출되지 아니하도록 바닥은 적당한 경사를 두고 그 최저부에 집유설비를 할 것

6) 가연성증기가 체류할 우려가 있는 펌프실에는 배출설비를 할 것

7) 펌프실에는 위험물을 취급하는데 필요한 채광·조명 및 환기 설비를 할 것

마. 펌프등을 옥외에 설치하는 경우에는 다음의 기준에 의할 것

1) 펌프등을 설치하는 부분의 지반은 위험물이 침투하지 아니하는 구조로 하고 그 주위에는 높이 15㎝ 이상의 턱을 설치할 것

2) 누설한 위험물이 외부로 유출되지 아니하도록 배수구 및 집유설비를 설치할 것

24. 피그장치

피그장치를 설치하는 경우에는 다음 각목의 기준에 의하여야 한다.

가. 피그장치는 배관의 강도와 동등 이상의 강도를 가질 것

나. 피그장치는 당해 장치의 내부압력을 안전하게 방출할 수 있고 내부압력을 방출한 후가 아니면 피그를 삽입하거나 배출할 수 없는 구조로 할 것

다. 피그장치는 배관 내에 이상응력이 발생하지 아니하도록 설치할 것

라. 피그장치를 설치한 장소의 바닥은 위험물이 침투하지 아니하는 구조로 하고 누설한 위험물이 외부로 유출되지 아니하도록 배수구 및 집유설비를 설치할 것

마. 피그장치의 주변에는 너비 3m 이상의 공지를 보유할 것. 다만, 펌프실 내에 설치하는 경우에는 그러하지 아니하다.

25. 밸브

교체밸브 · 제어밸브 등은 다음 각목의 기준에 의하여 설치하여야 한다.

가. 밸브는 원칙적으로 이송기지 또는 전용부지내에 설치할 것

나. 밸브는 그 개폐상태가 당해 밸브의 설치장소에서 쉽게 확인할 수 있도록 할 것

다. 밸브를 지하에 설치하는 경우에는 점검상자 안에 설치할 것

라. 밸브는 당해 밸브의 관리에 관계하는 자가 아니면 수동으로 개폐할 수 없도록 할 것

26. 위험물의 주입구 및 배출구

위험물의 주입구 및 배출구는 다음 각목의 기준에 의하여야 한다.

가. 위험물의 주입구 및 배출구는 화재예방상 지장이 없는 장소에 설치할 것

나. 위험물의 주입구 및 배출구는 위험물을 주입하거나 배출하는 호스 또는 배관과 결합이 가능하고 위험물의 유출이 없도록 할 것

다. 위험물의 주입구 및 배출구에는 위험물의 주입구 또는 배출구가 있다는 내용과 화재예방과 관련된 주의사항을 표시한 게시판을 설치할 것

라. 위험물의 주입구 및 배출구에는 개폐가 가능한 밸브를 설치할 것

27. 이송기지의 안전조치

가. 이송기지의 구내에는 관계자 외의 자가 함부로 출입할 수 없도록 경계표시를 할 것. 다만, 주위의 상황에 의하여 관계자 외의 자가 출입할 우려가 없는 경우에는 그러하지 아니하다.

나. 이송기지에는 다음의 기준에 의하여 당해 이송기지 밖으로 위험물이 유출되는 것을 방지할 수 있는 조치를 할 것

1) 위험물을 취급하는 시설(지하에 설치된 것을 제외한다)은 이송기지의 부지경계선으로부터 당해 배관의 최대상용압력에 따라 다음 표에 정한 거리(「국토의 계획 및 이용에 관한 법률」에 의한 전용공업지역 또는 공업지역에 설치하는 경우에는 당해 거리의 3분의 1의 거리)를 둘 것

배관의 최대상용압력	거리
0.3㎫ 미만	5m 이상
0.3㎫ 이상 1㎫ 미만	9m 이상
1㎫ 이상	15m 이상

2) 제4류 위험물(온도 20℃의 물 100g에 용해되는 양이 1g미만인 것에 한한다)을 취급하는 장소에는 누설한 위험물이 외부로 유출되지 아니하도록 유분리장치를 설치할 것

3) 이송기지의 부지경계선에 높이 50㎝ 이상의 방유제를 설치할 것

Ⅴ. 이송취급소의 기준의 특례

1. 위험물을 이송하기 위한 배관의 연장(당해 배관의 기점 또는 종점이 2 이상인 경우에는 임의의 기점에서 임의의 종점까지의 당해 배관의 연장 중 최대의 것을 말한다. 이하 같다)이 15㎞를 초과하거나 위험물을 이송하기 위한 배관에 관계된 최대상용압력이 950㎪ 이상이고 위험물을 이송하기 위한 배관의 연장이 7㎞ 이상인 것(이하 "특정이송취급소"라 한다)이 아닌 이송취급소에 대하여는 Ⅳ 제7호 가목, Ⅳ 제8호 가목, Ⅳ 제10호 가목2) 및 3)과 제13호의 규정은 적용하지 아니한다.
2. Ⅳ 제9호 가목의 규정은 유격작용등에 의하여 배관에 생긴 응력이 주하중에 대한 허용응력도를 초과하지 아니하는 배관계로서 특정이송취급소 외의 이송취급소에 관계된 것에는 적용하지 아니한다.
3. Ⅳ 제10호 나목의 규정은 위험물을 이송하기 위한 배관에 관계된 최대상용압력이 1㎫ 미만이고 안지름이 100㎜ 이하인 배관으로서 특정이송취급소 외의 이송취급소에 관계된 것에는 적용하지 아니한다.
4. 특정이송취급소 외의 이송취급소에 설치된 배관의 긴급차단밸브는 Ⅳ제11호나목1)의 규정에 불구하고 현지조작에 의하여 폐쇄하는 기능이 있는 것으로 할 수 있다. 다만, 긴급차단밸브가 다음 각목의 1에 해당하는 배관에 설치된 경우에는 그러하지 아니하다.
   가. 「하천법」 제7조제2항에 따른 국가하천·하류부근에 「수도법」 제3조제17호에 따른 수도시설(취수시설에 한한다)이 있는 하천 또는 계획하폭이 50m 이상인 하천으로서 위험물이 유입될 우려가 있는 하천을 횡단하여 설치된 배관
   나. 해상·해저·호소등을 횡단하여 설치된 배관
   다. 산 등 경사가 있는 지역에 설치된 배관
   라. 철도 또는 도로 중 산이나 언덕을 절개하여 만든 부분을 횡단하여 설치된 배관
5. 제1호 내지 제4호에 규정하지 아니한 것으로서 특정이송취급소가 아닌 이송취급소의 기준의 특례에 관하여 필요한 사항은 소방청장이 정하여 고시할 수 있다.

■ 위험물안전관리법 시행규칙 [별표 16] <개정 2024. 5. 20.>

일반취급소의 위치 · 구조 및 설비의 기준(제40조관련)

Ⅰ. 일반취급소의 기준

1. 별표 4 Ⅰ부터 Ⅹ까지의 규정은 일반취급소의 위치 · 구조 및 설비의 기술기준에 대하여 준용한다.
2. 제1호에도 불구하고 다음 각 목에 정하는 일반취급소에 대하여는 각각 Ⅱ부터 Ⅹ까지 및 Ⅹ의2부터 Ⅹ의4까지의 규정에서 정한 특례에 따를 수 있다.
   가. 도장, 인쇄 또는 도포를 위하여 제2류 위험물 또는 제4류 위험물(특수인화물을 제외한다)을 취급하는 일반취급소로서 지정수량의 30배 미만의 것(위험물을 취급하는 설비를 건축물에 설치하는 것에 한하며, 이하 "분무도장작업등의 일반취급소"라 한다)
   나. 세정을 위하여 위험물(인화점이 40℃ 이상인 제4류 위험물에 한한다)을 취급하는 일반취급소로서 지정수량의 30배 미만의 것(위험물을 취급하는 설비를 건축물에 설치하는 것에 한하며, 이하 "세정작업의 일반취급소"라 한다)
   다. 열처리작업 또는 방전가공을 위하여 위험물(인화점이 70℃ 이상인 제4류 위험물에 한한다)을 취급하는 일반취급소로서 지정수량의 30배 미만의 것(위험물을 취급하는 설비를 건축물에 설치하는 것에 한하며, 이하 "열처리작업 등의 일반취급소"라 한다)
   라. 보일러, 버너 그 밖의 이와 유사한 장치로 위험물(인화점이 38℃ 이상인 제4류 위험물에 한한다)을 소비하는 일반취급소로서 지정수량의 30배 미만의 것(위험물을 취급하는 설비를 건축물에 설치하는 것에 한하며, 이하 "보일러등으로 위험물을 소비하는 일반취급소"라 한다)
   마. 이동저장탱크에 액체위험물(알킬알루미늄등, 아세트알데하이드등 및 하이드록실아민등을 제외한다. 이하 이 호에서 같다)을 주입하는 일반취급소(액체위험물을 용기에 옮겨 담는 취급소를 포함하며, 이하 "충전하는 일반취급소"라 한다)
   바. 고정급유설비에 의하여 위험물(인화점이 38℃ 이상인 제4류 위험물에 한한다)을 용기에 옮겨 담거나 4,000ℓ 이하의 이동저장탱크(용량이 2,000ℓ를 넘는 탱크에 있어서는 그 내부를 2,000ℓ 이하마다 구획한 것에 한한다)에 주입하는 일반취급소로서 지정수량의 40배 미만인 것(이하 "옮겨 담는 일반취급소"라 한다)
   사. 위험물을 이용한 유압장치 또는 윤활유 순환장치를 설치하는 일반취급소(고인화점 위험물만을 100℃ 미만의 온도로 취급하는 것에 한한다)로서 지정수량의 50배 미만의 것(위험물을 취급하는 설비를 건축물에 설치하는 것에 한하며, 이하 "유압장치등을 설치하는 일반취급소"라 한다)
   아. 절삭유의 위험물을 이용한 절삭장치, 연삭장치 그 밖의 이와 유사한 장치를 설치하는 일반취급소(고인화점 위험물만을 100℃ 미만의 온도

로 취급하는 것에 한한다)로서 지정수량의 30배 미만의 것(위험물을 취급하는 설비를 건축물에 설치하는 것에 한하며, 이하 "절삭장치등을 설치하는 일반취급소"라 한다)

자. 위험물 외의 물건을 가열하기 위하여 위험물(고인화점 위험물에 한한다)을 이용한 열매체유(열 전달에 이용하는 합성유) 순환장치를 설치하는 일반취급소로서 지정수량의 30배 미만의 것(위험물을 취급하는 설비를 건축물에 설치하는 것에 한하며, 이하 "열매체유 순환장치를 설치하는 일반취급소"라 한다)

차. 화학실험을 위하여 위험물을 취급하는 일반취급소로서 지정수량의 30배 미만의 것(위험물을 취급하는 설비를 건축물에 설치하는 것만 해당하며, 이하 "화학실험의 일반취급소"라 한다)

카. 「국가첨단전략산업 경쟁력 강화 및 보호에 관한 특별조치법」 제2조 제1호에 따른 국가첨단전략기술 중 반도체 관련 제품의 제조를 위하여 위험물을 취급하는 일반취급소(위험물을 취급하는 설비를 건축물에 설치하는 것으로 한정하며, 이하 "반도체 제조공정의 일반취급소"라 한다)

타. 「국가첨단전략산업 경쟁력 강화 및 보호에 관한 특별조치법」 제2조 제1호에 따른 국가첨단전략기술 중 이차전지 관련 제품의 제조를 위하여 위험물을 취급하는 일반취급소(위험물을 취급하는 설비를 건축물에 설치하는 것으로 한정하며, 이하 "이차전지 제조공정의 일반취급소"라 한다)

3. 제1호 및 제2호의 규정에 불구하고 고인화점 위험물만을 XI의 규정에 의한 바에 따라 취급하는 일반취급소에 있어서는 XI에 정하는 특례에 의할 수 있다.

4. 알킬알루미늄등, 아세트알데하이드등 또는 하이드록실아민등을 취급하는 일반취급소는 제1호에 따르되, 해당 위험물의 성질에 따라 강화되는 기준은 XII에 따라야 한다.

5. 제1호의 규정에 불구하고 발전소·변전소·개폐소 그 밖에 이에 준하는 장소(이하 이 호에서 "발전소등"이라 한다)에 설치되는 일반취급소에 대하여는 I 제1호의 규정에 의하여 준용되는 별표 4 I·II·IV 및 VII의 규정을 적용하지 아니하며, 발전소등에 설치되는 변압기·반응기·전압조정기·유입(油入)개폐기·차단기·유입콘덴서·유입케이블 및 이에 부속된 장치로서 기기의 냉각 또는 전열차단을 위한 유류를 내장하여 사용하는 것에 대하여는 I 제1호의 규정에 의하여 준용되는 별표 4의 규정을 적용하지 아니한다.

II. 분무도장작업등의 일반취급소의 특례

I 제2호 가목의 일반취급소 중 그 위치·구조 및 설비가 다음 각호의 규정에 의한 기준에 적합한 것에 대하여는 I 제1호의 규정에 의하여 준용되는 별표 4 I·II·IV·V 및 VI의 규정은 적용하지 아니한다.

1. 건축물 중 일반취급소의 용도로 사용하는 부분에 지하층이 없을 것

2. 건축물 중 일반취급소의 용도로 사용하는 부분은 벽·기둥·바닥·보 및 지붕(상층이 있는 경우에는 상층의 바닥)을 내화구조로 하고, 출입구 외의 개구부가 없는 두께 70㎜ 이상의 철근콘크리트조 또는 이와 동등 이상의 강도가 있는 구조의 바닥 또는 벽으로 당해 건축물의 다른 부분과 구획될 것
3. 건축물 중 일반취급소의 용도로 사용하는 부분에는 창을 설치하지 아니할 것
4. 건축물 중 일반취급소의 용도로 사용하는 부분의 출입구에는 60분+방화문 또는 60분방화문을 설치하되, 연소의 우려가 있는 외벽 및 해당 부분 외의 부분과의 격벽에 있는 출입구에는 수시로 열 수 있는 자동폐쇄식의 것으로 할 것
5. 액상의 위험물을 취급하는 건축물 중 일반취급소의 용도로 사용하는 부분의 바닥은 위험물이 침투하지 아니하는 구조로 하고, 적당한 경사를 두어 집유설비를 설치할 것
6. 건축물 중 일반취급소의 용도로 사용하는 부분에는 위험물을 취급하는데 필요한 채광·조명 및 환기의 설비를 설치할 것
7. 가연성의 증기 또는 가연성의 미분이 체류할 우려가 있는 일반취급소의 용도로 사용하는 부분에는 그 증기 또는 미분을 옥외의 높은 곳으로 배출하는 설비를 설치할 것
8. 환기설비 및 배출설비에는 방화상 유효한 댐퍼 등을 설치할 것

Ⅲ. 세정작업의 일반취급소의 특례

1. Ⅰ 제2호 나목의 일반취급소 중 그 위치·구조 및 설비가 다음 각목에 정하는 기준에 적합한 것에 대하여는 Ⅰ 제1호의 규정에 의하여 준용되는 별표 4 Ⅰ·Ⅱ·Ⅳ·Ⅴ 및 Ⅵ의 규정은 적용하지 아니한다.
   가. 위험물을 취급하는 탱크(용량이 지정수량의 5분의 1 미만인 것을 제외한다)의 주위에는 별표 4 Ⅸ 제1호 나목1)의 규정을 준용하여 방유턱을 설치할 것
   나. 위험물을 가열하는 설비에는 위험물의 과열을 방지할 수 있는 장치를 설치 할 것
   다. Ⅱ 각호의 기준에 적합할 것
2. Ⅰ 제2호 나목의 일반취급소 중 지정수량의 10배 미만의 것으로서 그 위치·구조 및 설비가 다음 각목에 정하는 기준에 적합한 것에 대하여는 Ⅰ 제1호의 규정에 의하여 준용되는 별표 4 Ⅰ·Ⅱ·Ⅳ·Ⅴ 및 Ⅵ의 규정은 적용하지 아니한다.
   가. 일반취급소는 벽·기둥·바닥·보 및 지붕이 불연재료로 되어 있고, 천장이 없는 단층 건축물에 설치할 것
   나. 위험물을 취급하는 설비(위험물을 이송하기 위한 배관을 제외한다)는 바닥에 고정하고, 해당 설비의 주위에 너비 3m 이상의 공지를 보유할 것. 다만, 해당 설비로부터 3m 미만의 거리에 있는 건축물의 벽(수시로

열 수 있는 자동폐쇄식의 60분+방화문 또는 60분방화문이 달려 있는 출입구 외의 개구부가 없는 것으로 한정한다) 및 기둥이 내화구조인 경우에는 해당 설비에서 당해 벽 및 기둥까지의 공지를 보유하는 것으로 할 수 있다.

다. 건축물 중 일반취급소의 용도로 사용하는 부분(나목의 공지를 포함한다. 이하 바목에서 같다)의 바닥은 위험물이 침투하지 아니하는 구조로 하고 적당한 경사를 두어 집유설비를 설치하는 한편, 집유설비 및 당해 바닥의 주위에 배수구를 설치할 것

라. 위험물을 취급하는 설비는 당해 설비의 내부에서 발생한 가연성의 증기 또는 가연성의 미분이 당해 설비의 외부에 확산하지 아니하는 구조로 할 것. 다만, 그 증기 또는 미분을 직접 옥외의 높은 곳으로 유효하게 배출할 수 있는 설비를 설치하는 경우에는 그러하지 아니하다.

마. 라목 단서의 설비에는 방화상 유효한 댐퍼 등을 설치할 것

바. Ⅱ 제6호 내지 제8호, 제1호 가목 및 나목의 기준에 적합할 것

Ⅳ. 열처리작업등의 일반취급소의 특례

1. Ⅰ 제2호 다목의 일반취급소 중 그 위치·구조 및 설비가 다음 각목에 정하는 기준에 적합한 것에 대하여는 Ⅰ제1호의 규정에 의하여 준용되는 별표 4 Ⅰ·Ⅱ·Ⅳ·Ⅴ 및 Ⅵ의 규정은 적용하지 아니한다.

가. 건축물 중 일반취급소의 용도로 사용하는 부분은 벽·기둥·바닥 및 보를 내화구조로 하고, 출입구 외의 개구부가 없는 두께 70㎜ 이상의 철근콘크리트조 또는 이와 동등 이상의 강도가 있는 구조의 바닥 또는 벽으로 당해 건축물의 다른 부분과 구획될 것

나. 건축물 중 일반취급소의 용도로 사용하는 부분은 상층이 있는 경우에 있어서는 상층의 바닥을 내화구조로 하고, 상층이 없는 경우에 있어서는 지붕을 불연재료로 할 것

다. 건축물 중 일반취급소의 용도로 사용하는 부분에는 위험물이 위험한 온도에 이르는 것을 경보할 수 있는 장치를 설치할 것

라. Ⅱ(제2호를 제외한다)의 기준에 적합할 것

2. Ⅰ 제2호 다목의 일반취급소 중 지정수량의 10배 미만의 것으로서 그 위치·구조 및 설비가 다음 각목에 정하는 기준에 적합한 것에 대하여는 Ⅰ제1호의 규정에 의하여 준용되는 별표 4 Ⅰ·Ⅱ·Ⅳ·Ⅴ 및 Ⅵ의 규정은 적용하지 아니한다.

가. 위험물을 취급하는 설비(위험물을 이송하기 위한 배관을 제외한다)는 바닥에 고정하고, 해당 설비의 주위에 너비 3m 이상의 공지를 보유할 것. 다만, 해당 설비로부터 3m 미만의 거리에 있는 건축물의 벽(수시로 열 수 있는 자동폐쇄식의 60분+방화문 또는 60분방화문이 달려 있는 출입구 외의 개구부가 없는 것으로 한정한다) 및 기둥이 내화구조인 경우에는 해당 설비에서 해당 벽 및 기둥까지의 공지를 보유하는 것으로 할 수 있다.

나. 건축물 중 일반취급소의 용도로 사용하는 부분(가목의 공지를 포함한다. 이하 다목에서 같다)의 바닥은 위험물이 침투하지 아니하는 구조로 하고 적당한 경사를 두어 집유설비를 설치하는 한편, 집유설비 및 당해 바닥의 주위에 배수구를 설치할 것

다. Ⅱ 제6호 내지 제8호, Ⅲ 제2호 가목 및 제1호 다목의 기준에 적합할 것

Ⅴ. 보일러등으로 위험물을 소비하는 일반취급소의 특례

1. Ⅰ 제2호 라목의 일반취급소 중 그 위치·구조 및 설비가 다음 각목에 정하는 기준에 적합한 것에 대하여는 Ⅰ 제1호의 규정에 의하여 준용되는 별표 4 Ⅰ·Ⅱ·Ⅳ·Ⅴ 및 Ⅵ의 규정은 적용하지 아니한다.

가. Ⅱ 제3호 내지 제8호 및 Ⅳ 제1호 가목 및 나목의 규정에 의한 기준에 적합할 것

나. 건축물 중 일반취급소의 용도로 제공하는 부분에는 지진시 및 정전시 등의 긴급시에 보일러, 버너 그 밖에 이와 유사한 장치(비상용전원과 관련되는 것을 제외한다)에 대한 위험물의 공급을 자동적으로 차단하는 장치를 설치할 것

다. 위험물을 취급하는 탱크는 그 용량의 총계를 지정수량 미만으로 하고, 당해 탱크(용량이 지정수량의 5분의 1 미만의 것을 제외한다)의 주위에 별표 4 Ⅸ 제1호 나목1)의 규정을 준용하여 방유턱을 설치할 것

2. Ⅰ 제2호 라목의 일반취급소 중 지정수량의 10배 미만의 것으로서 그 위치·구조 및 설비가 다음 각목에 정하는 기준에 적합한 것에 대하여는 Ⅰ 제1호의 규정에 의하여 준용되는 별표 4 Ⅰ·Ⅱ·Ⅳ·Ⅴ 및 Ⅵ의 규정은 적용하지 아니한다.

가. 위험물을 취급하는 설비(위험물을 이송하기 위한 배관을 제외한다)는 바닥에 고정하고, 해당 설비의 주위에 너비 3m 이상의 공지를 보유할 것. 다만, 해당 설비로부터 3m 미만의 거리에 있는 건축물의 벽(수시로 열 수 있는 자동폐쇄식의 60분+방화문 또는 60분방화문이 달려 있는 출입구 외의 개구부가 없는 것으로 한정한다) 및 기둥이 내화구조인 경우에는 해당 설비에서 해당 벽 및 기둥까지의 공지를 보유하는 것으로 할 수 있다.

나. 건축물 중 일반취급소의 용도로 사용하는 부분(가목의 공지를 포함한다. 이하 다목에서 같다)의 바닥은 위험물이 침투하지 아니하는 구조로 하고 적당한 경사를 두는 한편, 집유설비 및 당해 바닥의 주위에 배수구를 설치할 것

다. Ⅱ 제6호 내지 제8호, Ⅲ 제2호 가목, 제1호 나목 및 다목의 기준에 적합할 것

3. Ⅰ 제2호 라목의 일반취급소 중 지정수량의 10배 미만의 것으로서 그 위치·구조 및 설비가 다음 각목의 규정에 의한 기준에 적합한 것에 대하여는 Ⅰ 제1호의 규정에 의하여 준용되는 별표 4 Ⅰ·Ⅱ·Ⅳ·Ⅴ·Ⅵ·Ⅶ

및 Ⅸ 제1호 나목의 규정은 적용하지 아니한다.

가. 일반취급소는 벽·기둥·바닥·보 및 지붕이 내화구조인 건축물의 옥상에 설치할 것

나. 위험물을 취급하는 설비(위험물을 이송하기 위한 배관을 제외한다)는 옥상에 고정할 것

다. 위험물을 취급하는 설비(위험물을 취급하는 탱크 및 위험물을 이송하기 위한 배관을 제외한다)는 큐비클식(강판으로 만들어진 보호상자에 수납되어 있는 방식을 말한다)의 것으로 하고, 당해 설비의 주위에 높이 0.15m 이상의 방유턱을 설치할 것

라. 다목의 설비의 내부에는 위험물을 취급하는데 필요한 채광·조명 및 환기의 설비를 설치할 것

마. 위험물을 취급하는 탱크는 그 용량의 총계를 지정수량 미만으로 할 것

바. 옥외에 있는 위험물을 취급하는 탱크의 주위에는 별표 4 Ⅸ 제1호 나목1)의 규정을 준용하여 높이 0.15m 이상의 방유턱을 설치할 것

사. 다목 및 바목의 방유턱의 주위에 너비 3m 이상의 공지를 보유할 것. 다만, 해당 설비로부터 3m 미만의 거리에 있는 건축물의 벽(수시로 열 수 있는 자동폐쇄식의 60분+방화문 또는 60분방화문이 달려 있는 출입구 외의 개구부가 없는 것으로 한정한다) 및 기둥이 내화구조인 경우에는 해당 설비에서 해당 벽 및 기둥까지의 공지를 보유하는 것으로 할 수 있다.

아. 다목 및 바목의 방유턱의 내부는 위험물이 침투하지 아니하는 구조로 하고, 적당한 경사를 두어 집유설비를 설치할 것. 이 경우 위험물이 직접 배수구에 유입하지 아니하도록 집유설비에 유분리장치를 설치하여야 한다.

자. 옥내에 있는 위험물을 취급하는 탱크는 다음의 기준에 적합한 탱크전용실에 설치할 것

1) 별표 7 Ⅰ 제1호 너목 내지 머목의 기준을 준용할 것

2) 탱크전용실은 바닥을 내화구조로 하고, 벽·기둥 및 보를 불연재료로 할 것

3) 탱크전용실에는 위험물을 취급하는데 필요한 채광·조명 및 환기의 설비를 설치할 것

4) 가연성의 증기 또는 가연성의 미분이 체류할 우려가 있는 탱크전용실에는 그 증기 또는 미분을 옥외의 높은 곳으로 배출하는 설비를 설치할 것

5) 위험물을 취급하는 탱크의 주위에는 별표 4 Ⅸ 제1호 나목1)의 규정을 준용하여 방유턱을 설치하거나 탱크전용실의 출입구의 턱의 높이를 높게 할 것

차. 환기설비 및 배출설비에는 방화상 유효한 댐퍼 등을 설치할 것

카. 제1호 나목의 기준에 적합할 것

Ⅵ. 충전하는 일반취급소의 특례

Ⅰ 제2호 마목의 일반취급소 중 그 위치·구조 및 설비가 다음 각호의 규정에 의한 기준에 적합한 것에 대하여는 Ⅰ 제1호의 규정에 의하여 준용되는 별표 4 Ⅳ 제2호 내지 제6호·Ⅴ·Ⅵ 및 Ⅶ의 규정은 적용하지 아니한다.

1. 건축물을 설치하는 경우에 있어서 해당 건축물은 벽·기둥·바닥·보 및 지붕을 내화구조 또는 불연재료로 하고, 창 및 출입구에 60분+방화문·60분방화문 또는 30분방화문을 설치하여야 한다.
2. 제1호의 건축물의 창 또는 출입구에 유리를 설치하는 경우에는 망입유리로 하여야 한다.
3. 제1호의 건축물의 2 방향 이상은 통풍을 위하여 벽을 설치하지 아니하여야 한다.
4. 위험물을 이동저장탱크에 주입하기 위한 설비(위험물을 이송하는 배관을 제외한다)의 주위에 필요한 공지를 보유하여야 한다.
5. 위험물을 용기에 옮겨 담기 위한 설비를 설치하는 경우에는 당해 설비(위험물을 이송하는 배관을 제외한다)의 주위에 필요한 공지를 제4호의 공지 외의 장소에 보유하여야 한다.
6. 제4호 및 제5호의 공지는 그 지반면을 주위의 지반면보다 높게 하고, 그 표면에 적당한 경사를 두며, 콘크리트 등으로 포장하여야 한다.
7. 제4호 및 제5호의 공지에는 누설한 위험물 그 밖의 액체가 당해 공지 외의 부분에 유출하지 아니 하도록 집유설비 및 주위에 배수구를 설치하여야 한다. 이 경우 제4류 위험물(온도 20℃의 물 100g에 용해되는 양이 1g미만인 것에 한한다)을 취급하는 공지에 있어서는 집유설비에 유분리장치를 설치하여야 한다.

Ⅶ. 옮겨 담는 일반취급소의 특례

Ⅰ 제2호 바목의 일반취급소 중 그 위치·구조 및 설비가 다음 각호의 규정에 의한 기준에 적합한 것에 대하여는 Ⅰ 제1호의 규정에 의하여 준용되는 별표 4 Ⅰ·Ⅱ·Ⅳ·Ⅴ 내지 Ⅶ·Ⅷ(제5호를 제외한다) 및 Ⅸ의 규정은 적용하지 아니한다.

1. 일반취급소에는 고정급유설비 중 호스기기의 주위(현수식의 고정급유설비에 있어서는 호스기기의 아래)에 용기에 옮겨 담거나 탱크에 주입하는데 필요한 공지를 보유하여야 한다.
2. 제1호의 공지는 그 지반면을 주위의 지반면보다 높게 하고, 그 표면에 적당한 경사를 두며, 콘크리트등으로 포장하여야 한다.
3. 제1호의 공지에는 누설한 위험물 그 밖의 액체가 당해 공지 외의 부분에 유출하지 아니하도록 배수구 및 유분리장치를 설치하여야 한다.
4. 일반취급소에는 고정급유설비에 접속하는 용량 40,000ℓ 이하의 지하의 전용탱크(이하 "지하전용탱크"라 한다)를 지반면하에 매설하는 경우 외에는 위험물을 취급하는 탱크를 설치하지 아니하여야 한다.
5. 지하전용탱크의 위치·구조 및 설비는 별표 8 Ⅰ[제5호·제10호(게시판

에 관한 부분에 한한다)·제11호·제14호를 제외한다]·별표 8 Ⅱ[별표 8 Ⅰ 제5호·제10호(게시판에 관한 부분에 한한다)·제11호·제14호를 제외한다] 또는 별표 8 Ⅲ[별표 8 Ⅰ 제5호·제10호(게시판에 관한 부분에 한한다)·제11호·제14호를 제외한다]의 규정에 의한 지하저장탱크의 위치·구조 및 설비의 기준을 준용하여야 한다.

6. 고정급유설비에 위험물을 주입하기 위한 배관은 당해 고정급유설비에 접속하는 지하전용탱크로부터의 배관만으로 하여야 한다.
7. 고정급유설비는 별표 13 Ⅳ(제4호를 제외한다)의 규정에 의한 주유취급소의 고정주유설비 또는 고정급유설비의 기준을 준용하여야 한다.
8. 고정급유설비는 도로경계선으로부터 다음 표에 정하는 거리 이상, 건축물의 벽으로부터 2m(일반취급소의 건축물의 벽에 개구부가 없는 경우에는 당해 벽으로부터 1m) 이상, 부지경계선으로부터 1m 이상의 간격을 유지하여야 한다. 다만, 호스기기와 분리하여 별표 13 Ⅸ의 기준에 적합하고 벽·기둥·바닥·보 및 지붕(상층이 있는 경우에는 상층의 바닥)이 내화구조인 펌프실에 설치하는 펌프기기 또는 액중펌프기기에 있어서는 그러하지 아니하다.

고정급유설비의 구분		거리
현수식의 고정급유설비		4m
그 밖의 고정급유설비	고정급유설비에 접속되는 급유호스중 그 전체길이가 최대인 것의 전체길이(이하 이 표에서 "최대급유호스길이"라 한다)가 3m 이하의 것	4m
	최대급유호스길이가 3m 초과 4m 이하의 것	5m
	최대급유호스길이가 4m 초과 5m 이하의 것	6m

9. 현수식의 고정급유설비를 설치하는 일반취급소에는 당해 고정급유설비의 펌프기기를 정지하는 등에 의하여 지하전용탱크로부터의 위험물의 이송을 긴급히 중단할 수 있는 장치를 설치하여야 한다.
10. 일반취급소의 주위에는 높이 2m이상의 내화구조 또는 불연재료로 된 담 또는 벽을 설치하여야 한다. 이 경우 당해 일반취급소에 인접하여 연소의 우려가 있는 건축물이 있을 때에는 담 또는 벽을 별표 13 Ⅶ. 담 또는 벽의 제1호의 규정에 준하여 방화상 안전한 높이로 하여야 한다.
11. 일반취급소의 출입구에는 60분+방화문·60분방화문 또는 30분방화문을 설치해야 한다.
12. 펌프실 그 밖에 위험물을 취급하는 실은 별표 13 Ⅸ의 규정에 의한 주유취급소의 펌프실 그 밖에 위험물을 취급하는 실의 기준을 준용하여야 한다.
13. 일반취급소에 지붕, 캐노피 그 밖에 위험물을 옮겨 담는데 필요한 건축물(이하 이 호 및 제14호에서 "지붕등"이라 한다)을 설치하는 경우에는

지붕등은 불연재료로 하여야 한다.

14. 지붕등의 수평투영면적은 일반취급소의 부지면적의 3분의 1 이하이어야 한다.

Ⅷ. 유압장치등을 설치하는 일반취급소의 특례

1. Ⅰ제2호 사목의 일반취급소 중 그 위치·구조 및 설비가 다음 각목의 규정에 의한 기준에 적합한 것에 대하여는 Ⅰ제1호의 규정에 의하여 준용되는 별표 4 Ⅰ·Ⅱ·Ⅳ·Ⅴ·Ⅵ 및 Ⅷ 제6호·제7호의 규정은 적용하지 아니한다.

가. 일반취급소는 벽·기둥·바닥·보 및 지붕이 불연재료로 만들어진 단층의 건축물에 설치할 것

나. 건축물 중 일반취급소의 용도로 사용하는 부분은 벽·기둥·바닥·보 및 지붕을 불연재료로 하고, 연소의 우려가 있는 외벽은 출입구 외의 개구부가 없는 내화구조의 벽으로 할 것

다. 건축물 중 일반취급소의 용도로 사용하는 부분의 창 및 출입구에는 60분+방화문·60분방화문 또는 30분방화문을 설치하고, 연소의 우려가 있는 외벽에 있는 출입구에는 수시로 열 수 있는 자동폐쇄식의 60분+방화문 또는 60분방화문을 설치할 것

라. 건축물 중 일반취급소의 용도로 사용하는 부분의 창 또는 출입구에 유리를 이용하는 경우에는 망입유리로 할 것

마. 위험물을 취급하는 설비(위험물을 이송하기 위한 배관을 제외한다. 이하 제3호에서 같다)는 건축물 중 일반취급소의 용도로 사용하는 부분의 바닥에 견고하게 고정할 것

바. 위험물을 취급하는 탱크(용량이 지정수량의 5분의 1 미만인 것을 제외한다)의 직하에는 별표 4 Ⅸ 제1호 나목1)의 규정을 준용하여 방유턱을 설치하거나 건축물 중 일반취급소의 용도로 사용하는 부분의 문턱의 높이를 높게 할 것

사. Ⅱ제5호 내지 제8호의 기준에 적합할 것

2. Ⅰ제2호 사목의 일반취급소 중 그 위치·구조 및 설비가 다음의 각목의 규정에 의한 기준에 적합한 것에 대하여는 Ⅰ 제1호의 규정에 의하여 준용되는 별표 4 Ⅰ·Ⅱ·Ⅳ·Ⅴ·Ⅵ 및 Ⅷ제6호·제7호의 규정은 적용하지 아니한다.

가. 건축물 중 일반취급소의 용도로 사용하는 부분은 벽·기둥·바닥 및 보를 내화구조로 할 것

나. Ⅱ 제3호 내지 제8호, Ⅳ 제1호 나목 및 제1호 바목의 기준에 적합할 것

3. Ⅰ 제2호 사목의 일반취급소 중 지정수량의 30배 미만의 것으로서 그 위치·구조 및 설비가 다음 각목의 규정에 의한 기준에 적합한 것에 대하여는 Ⅰ 제1호의 규정에 의하여 준용되는 별표 4 Ⅰ·Ⅱ·Ⅳ·Ⅴ·Ⅵ 및 Ⅷ 제6호·제7호의 규정은 적용하지 아니한다.

가. 위험물을 취급하는 설비는 바닥에 고정하고, 해당 설비의 주위에 너비 3m 이상의 공지를 보유할 것. 다만, 해당 설비로부터 3m 미만의 거리에 있는 건축물의 벽(수시로 열 수 있는 자동폐쇄식의 60분+방화문 또는 60분방화문이 달려 있는 출입구 외의 개구부가 없는 것으로 한정한다) 및 기둥이 내화구조인 경우에는 해당 설비에서 해당 벽 및 기둥까지의 공지를 보유하는 것으로 할 수 있다.

나. 건축물 중 일반취급소의 용도로 사용하는 부분(가목의 공지를 포함한다. 이하 라목에서 같다)의 바닥은 위험물이 침투하지 아니하는 구조로 하고, 적당한 경사를 두어 집유설비 및 당해 바닥의 주위에 배수구를 설치할 것

다. 위험물을 취급하는 탱크(용량이 지정수량의 5분의 1 미만의 것을 제외한다)의 직하에는 별표 4 Ⅸ 제1호 나목1)의 규정을 준용하여 방유턱을 설치할 것

라. Ⅱ 제6호 내지 제8호 및 Ⅲ 제2호 가목의 기준에 적합할 것

Ⅸ. 절삭장치등을 설치하는 일반취급소의 특례

1. Ⅰ 제2호 아목의 일반취급소 중 그 위치·구조 및 설비가 Ⅱ제1호 및 제3호 내지 제8호, Ⅳ제1호나목 및 Ⅷ제1호 바목·제2호가목의 규정에 의한 기준에 적합한 것에 대하여는 Ⅰ제1호의 규정에 의하여 준용되는 별표 4 Ⅰ·Ⅱ·Ⅳ 및 Ⅷ제6호·제7호의 규정은 적용하지 아니한다.

2. Ⅰ제2호 아목의 일반취급소 중 지정수량의 10배 미만의 것으로서 그 위치·구조 및 설비가 다음 각목의 규정에 의한 기준에 적합한 것에 대하여는 Ⅰ제1호의 규정에 의하여 준용되는 별표 4 Ⅰ·Ⅱ·Ⅳ 및 Ⅷ제6호·제7호의 규정은 적용하지 아니한다.

가. 위험물을 취급하는 설비(위험물을 이송하기 위한 배관을 제외한다)는 바닥에 고정하고, 해당 설비의 주위에 너비 3m 이상의 공지를 보유할 것. 다만, 해당 설비로부터 3m 미만의 거리에 있는 건축물의 벽(수시로 열 수 있는 자동폐쇄식의 60분+방화문 또는 60분방화문이 달려 있는 출입구 외의 개구부가 없는 것으로 한정한다) 및 기둥이 내화구조인 경우에는 해당 설비에서 해당 벽 및 기둥까지의 공지를 보유하는 것으로 할 수 있다.

나. 건축물 중 일반취급소의 용도로 사용하는 부분(가목의 공지를 포함한다. 이하 다목에서 같다)의 바닥은 위험물이 침투하지 아니하는 구조로 하고, 적당한 경사를 두어 집유설비 및 당해 바닥의 주위에 배수구를 설치할 것

다. Ⅱ 제6호 내지 제8호, Ⅲ 제2호 가목 및 Ⅷ 제3호 다목의 기준에 적합할 것

Ⅹ. 열매체유 순환장치를 설치하는 일반취급소의 특례

Ⅰ제2호 자목의 일반취급소 중 그 위치·구조 및 설비가 다음 각호의 규정에 의한 기준에 적합한 것에 대하여는 Ⅰ제1호의 규정에 의하여 준용되는

별표 4 Ⅰ·Ⅱ·Ⅳ·Ⅴ 및 Ⅵ의 규정은 적용하지 아니한다.

1. 위험물을 취급하는 설비는 위험물의 체적팽창에 의한 위험물의 누설을 방지할 수 있는 구조의 것으로 하여야 한다.
2. Ⅱ제1호·제3호 내지 제8호, Ⅲ제1호가목·나목 및 Ⅳ제1호 가목·나목의 규정에 의한 기준에 적합하여야 한다.

Ⅹ의2. 화학실험의 일반취급소의 특례

Ⅰ제2호차목의 화학실험의 일반취급소 중 그 위치·구조 및 설비가 다음 각 호에 정한 기준에 적합한 것에 대해서는 Ⅰ제1호에 따라 준용되는 규정 중 별표 4 Ⅰ·Ⅱ·Ⅳ·Ⅴ·Ⅵ·Ⅶ·Ⅷ(제5호는 제외한다)·Ⅸ 및 Ⅹ의 규정은 준용하지 아니한다.

1. 화학실험의 일반취급소는 벽·기둥·바닥 및 보가 내화구조인 건축물의 지하층 외의 층에 설치할 것
2. 건축물 중 화학실험의 일반취급소의 용도로 사용하는 부분은 벽·기둥·바닥·보 및 지붕(상층이 있는 경우에는 상층의 바닥)을 내화구조로 하고, 벽에 설치하는 창 또는 출입구에 관한 기준은 다음 각 목의 기준에 모두 적합할 것
   가. 해당 건축물의 다른 용도 부분(복도를 제외한다)과 구획하는 벽에는 창 또는 출입구를 설치하지 않을 것
   나. 해당 건축물의 복도 또는 외부와 구획하는 벽에 설치하는 창은 망입유리 또는 방화유리로 하고, 출입구에는 수시로 열 수 있는 자동폐쇄식의 60분+방화문 및 60분방화문을 설치할 것
3. 건축물 중 화학실험의 일반취급소의 용도로 사용하는 부분에는 위험물을 취급하는데 필요한 채광·조명 및 환기를 위한 설비를 설치할 것
4. 가연성의 증기 또는 가연성의 미분이 체류할 우려가 있는 화학실험의 일반취급소의 용도로 사용하는 부분에는 그 증기 또는 미분을 옥외의 높은 곳으로 배출하는 설비를 설치하고, 배출덕트가 관통하는 벽부분의 바로 가까이에 화재 시 자동으로 폐쇄되는 방화댐퍼를 설치할 것
5. 위험물을 보관하는 설비는 외장을 불연재료로 하되, 제3류 위험물 중 자연발화성물질 또는 제5류 위험물을 보관하는 설비는 다음 각 목의 기준에 모두 적합한 것으로 할 것
   가. 외장을 금속재질로 할 것
   나. 보냉장치를 갖출 것
   다. 밀폐형 구조로 할 것
   라. 문에 유리를 부착하는 경우에는 망입유리 또는 방화유리로 할 것

Ⅹ의3. 반도체 제조공정의 일반취급소의 특례

1. 반도체 제조공정의 일반취급소 중 그 위치·구조 및 설비가 다음 각 목에 정한 기준에 적합한 것에 대해서는 Ⅰ 제1호에 따라 준용되는 규정 중 별표 4 Ⅳ 제2호·제3호·제5호·제6호, Ⅴ 제1호다목, Ⅵ 및 Ⅹ 제1호는 준용하지

않는다.

가. 위험물을 취급하는 건축물의 벽·기둥·바닥·보·서까래 및 계단을 불연재료 또는 내화구조로 하고, 연소(延燒)의 우려가 있는 외벽은 출입구 외의 개구부가 없는 내화구조의 벽으로 할 것

나. 위험물을 취급하는 건축물의 지붕을 불연재료 또는 내화구조로 하고, 내화구조로 하는 경우에는 해당 건축물에 가연성의 증기 체류를 방지하기 위한 조치를 마련할 것

다. 위험물을 취급하는 건축물의 창 및 출입구에 유리를 이용하는 경우에는 망입유리 또는 방화유리로 할 것

라. 액체 위험물을 취급하는 건축물의 바닥은 위험물이 스며들지 못하는 재료를 사용하고, 위험물 취급설비의 주위에 턱 또는 도랑을 설치하는 등 해당 설비에서 누설된 액체 위험물의 유출을 방지하기 위한 조치를 할 것

마. 환기설비 또는 배출설비를 공조설비로 갈음하는 경우 해당 공조설비는 소방청장이 정하여 고시하는 기준에 적합할 것

바. 위험물을 취급하는 배관의 재질은 강관 그 밖에 이와 유사한 금속성으로 해야 한다. 다만, 다음의 기준에 적합한 경우에는 그렇지 않다.

1) 배관의 재질은 다음의 어느 하나에 해당할 것

가) 「산업표준화법」 제12조에 따른 한국산업표준에서 정하는 유리섬유강화플라스틱·고밀도폴리에틸렌 또는 폴리우레탄

나) 불소수지 중 과불화알콕시 알케인(Perfluoroalkoxy alkane) 또는 이와 같은 수준 이상의 강도를 갖는 불소 중합체

2) 배관의 구조는 내관 및 외관의 이중으로 하고, 내관과 외관의 사이에는 틈새공간을 두어 누설여부를 외부에서 쉽게 확인할 수 있도록 할 것. 다만, 배관의 재질이 취급하는 위험물에 의해 쉽게 열화될 우려가 없는 경우에는 그렇지 않다.

3) 국내 또는 국외의 관련 공인시험기관으로부터 안전성에 대한 시험 또는 인증을 받을 것

4) 배관은 지하에 매설할 것. 다만, 화재 등 열에 의하여 쉽게 변형될 우려가 없는 재질이거나 화재 등 열에 의한 악영향을 받을 우려가 없는 장소에 설치되는 경우에는 그렇지 않다.

2. 반도체 제조공정의 일반취급소 외의 용도로 사용하는 부분이 있는 건축물에 설치하는 반도체 제조공정의 일반취급소의 위치·구조 및 설비가 다음 각 목

에 정한 기준에 적합한 것에 대해서는 Ⅰ 제1호에 따라 준용되는 규정 중 별표 4 Ⅰ·Ⅱ·Ⅳ·Ⅴ 제1호다목·Ⅵ·Ⅶ 및 Ⅹ 제1호가목은 준용하지 않는다.

가. 반도체 제조공정의 일반취급소는 벽·기둥·바닥 및 보가 내화구조인 건축물의 지하층 외의 층에 설치할 것

나. 건축물 중 반도체 제조공정의 일반취급소의 용도로 사용하는 부분은 벽·기둥·바닥·보 및 지붕(상층이 있는 경우에는 상층의 바닥을 말한다)을 내화구조로 할 것

다. 건축물 중 반도체 제조공정의 일반취급소의 용도로 사용하는 부분의 창은 망입유리 또는 방화유리로 하고, 출입구에는 60분+방화문·60분방화문(화재로 인한 연기·불꽃·열 등을 감지하여 자동으로 폐쇄되는 구조인 것으로 한정한다)을 설치하되, 연소의 우려가 있는 외벽에 있는 출입구에는 수시로 열 수 있는 자동폐쇄식의 것으로 할 것

라. 건축물 중 반도체 제조공정의 일반취급소의 용도로 사용하는 부분의 바닥은 위험물이 스며들지 못하는 재료를 사용하고, 적당한 경사를 두어 그 최저부에 집유설비를 설치할 것. 다만, 위험물 취급설비의 주위에 턱 또는 도랑을 설치하는 등 위험물 취급설비에서 누설된 액체 위험물의 유출을 방지하기 위한 조치를 한 경우에는 경사 및 집유설비를 두지 않을 수 있다.

마. 환기설비 또는 배출설비를 공조설비로 갈음하는 경우 해당 공조설비는 제1호마목에서 소방청장이 정하여 고시하는 기준에 적합할 것

바. 위험물을 취급하는 배관의 재질은 제1호바목의 기준에 적합할 것

Ⅹ의4. 이차전지 제조공정의 일반취급소의 특례

1. 이차전지 제조공정의 일반취급소 중 그 위치·구조 및 설비가 다음 각 목에 정한 기준에 적합한 것에 대해서는 Ⅰ제1호에 따라 준용되는 규정 중 별표 4 Ⅳ 제2호·제3호·제5호·제6호, Ⅴ 제1호다목, Ⅵ 및 Ⅹ 제1호는 준용하지 않는다.

가. 위험물을 취급하는 건축물의 벽·기둥·바닥·보·서까래 및 계단을 불연재료 또는 내화구조로 하고, 연소(延燒)의 우려가 있는 외벽은 출입구 외의 개구부가 없는 내화구조의 벽으로 할 것

나. 위험물을 취급하는 건축물의 지붕은 불연재료 또는 내화구조로 하고, 내화구조로 하는 경우에는 해당 건축물에 가연성의 증기 체류를 방지하기 위한 조치를 강구할 것

다. 위험물을 취급하는 건축물의 창 및 출입구에 유리를 이용하는 경우에는 망입유리 또는 방화유리로 할 것

라. 액체 위험물을 취급하는 건축물의 바닥에 경사 및 집유설비를 두는 것이 곤란한 경우에는 위험물 취급설비의 주위에 턱 또는 도랑을 설치하는 등 해당 설비에서 누설된 액체 위험물의 유출을 방지하기 위한 조치를 할 것

마. 환기설비 또는 배출설비를 공조설비로 갈음하는 경우 해당 공조설비는 「건설기술 진흥법」 제44조의2에 따른 국가건설기준센터가 정하는 기준 또는 소방청장이 정하여 고시하는 기준에 적합할 것

바. 위험물을 취급하는 배관의 재질은 강관 그 밖에 이와 유사한 금속성으로 해야 한다. 다만, 다음의 기준에 적합한 경우에는 그렇지 않다.

1) 배관의 재질은 다음의 어느 하나에 해당할 것

가) 「산업표준화법」 제12조에 따른 한국산업표준에서 정하는 유리섬유강화플라스틱·고밀도폴리에틸렌 또는 폴리우레탄

나) 불소수지 중 과불화알콕시 알케인(Perfluoroalkoxy alkane) 또는 이와 같은 수준 이상의 강도를 갖는 불소 중합체

2) 배관의 구조는 내관 및 외관의 이중으로 하고, 내관과 외관의 사이에는 틈새공간을 두어 누설여부를 외부에서 쉽게 확인할 수 있도록 할 것. 다만, 배관의 재질이 취급하는 위험물에 의해 쉽게 열화될 우려가 없는 경우에는 그렇지 않다.

3) 국내 또는 국외의 관련 공인시험기관으로부터 안전성에 대한 시험 또는 인증을 받을 것

4) 배관은 지하에 매설할 것. 다만, 화재 등 열에 의하여 쉽게 변형될 우려가 없는 재질이거나 화재 등 열에 의한 악영향을 받을 우려가 없는 장소에 설치되는 경우에는 그렇지 않다.

2. 이차전지 제조공정의 일반취급소 외의 용도로 사용하는 부분이 있는 건축물에 설치하는 이차전지 제조공정의 일반취급소(지정수량의 30배 미만의 것으로 한정한다)의 위치·구조 및 설비가 다음 각 목에 정한 기준에 적합한 것에 대해서는 Ⅰ 제1호에 따라 준용되는 규정 중 별표 4 Ⅰ·Ⅱ·Ⅳ·Ⅴ 제1호다목·Ⅵ·Ⅶ 및 Ⅹ 제1호는 준용하지 않는다.

가. 이차전지 제조공정의 일반취급소는 벽·기둥·바닥 및 보가 내화구조인 건축물의 지하층 외의 층에 설치할 것

나. 건축물 중 이차전지 제조공정의 일반취급소의 용도로 사용하는 부분은

벽·기둥·바닥·보 및 지붕(상층이 있는 경우에는 상층의 바닥을 말한다)을 내화구조로 할 것

다. 건축물 중 이차전지 제조공정의 일반취급소의 용도로 사용하는 부분의 창은 망입유리 또는 방화유리로 하고, 출입구에는 60분+방화문 또는 60분방화문(화재로 인한 연기·불꽃·열 등을 감지하여 자동으로 폐쇄되는 구조인 것으로 한정한다)을 설치하되, 연소의 우려가 있는 외벽에 있는 출입구에는 수시로 열 수 있는 자동폐쇄식의 것으로 할 것

라. 건축물 중 이차전지 제조공정의 일반취급소의 용도로 사용하는 부분의 바닥은 위험물이 스며들지 못하는 재료를 사용하고, 적당한 경사를 두어 그 최저부에 집유설비를 설치할 것. 다만, 위험물 취급설비의 주위에 턱 또는 도랑을 설치하는 등 해당 설비에서 누설된 액체 위험물의 유출을 방지하기 위한 조치를 한 경우에는 경사 및 집유설비를 두지 않을 수 있다.

마. 환기설비 또는 배출설비를 공조설비로 갈음하는 경우 해당 공조설비는 「건설기술 진흥법」 제44조의2에 따른 국가건설기준센터가 정하는 기준 또는 제1호마목에서 소방청장이 정하여 고시하는 기준에 적합할 것

바. 위험물을 취급하는 배관의 재질은 제1호바목의 기준에 적합할 것

XI. 고인화점 위험물의 일반취급소의 특례

1. Ⅰ제3호의 일반취급소 중 그 위치 및 구조가 별표 4 XI 각호의 규정에 의한 기준에 적합한 것에 대하여는 Ⅰ제1호의 규정에 의하여 준용되는 별표 4 Ⅰ·Ⅱ·Ⅳ 제1호·제3호 내지 제5호·Ⅷ제6호·제7호 및 Ⅸ제1호 나목2)에 의하여 준용하는 별표 6 Ⅸ 제1호 나목의 규정은 적용하지 아니한다.

2. Ⅰ 제3호의 일반취급소 중 충전하는 일반취급소로서 그 위치·구조 및 설비가 다음 각목의 규정에 의한 기준에 적합한 것에 대하여는 Ⅰ제1호의 규정에 의하여 준용되는 별표 4 Ⅰ·Ⅱ·Ⅳ·Ⅴ 내지 Ⅶ·Ⅷ제6호·제7호 및 Ⅸ제1호나목2)에 의하여 준용하는 별표 6 Ⅸ제1호 나목의 규정은 적용하지 아니한다.

가. 별표 4 XI제1호·제2호 및 Ⅵ제3호 내지 제7호의 규정에 의한 기준에 적합할것

나. 건축물을 설치하는 경우에 있어서는 해당 건축물은 벽·기둥·바닥·보 및 지붕을 내화구조 또는 불연재료로 하고, 창 및 출입구에는 60분+방화문·60분방화문·30분방화문 또는 불연재료나 유리로 된 문을 설치할 것

XII. 위험물의 성질에 따른 일반취급소의 특례

1. 별표 4 XII제2호의 규정은 알킬알루미늄등을 취급하는 일반취급소에 대하

여 강화되는 기준에 있어서 준용한다.

2. 별표 4 XII 제3호의 규정은 아세트알데하이드등을 취급하는 일반취급소에 대하여 강화되는 기준에 있어서 준용한다.

3. 별표 4 XII제4호의 규정은 하이드록실아민등을 취급하는 일반취급소에 대하여 강화되는 기준에 있어서 준용한다.

■ 위험물안전관리법 시행규칙 [별표 17] <개정 2024. 5. 20.>

소화설비, 경보설비 및 피난설비의 기준 (제41조제2항 · 제42조제2항 및 제43조제2항 관련)

Ⅰ. 소화설비

1. 소화난이도등급Ⅰ의 제조소등 및 소화설비

가. 소화난이등급Ⅰ에 해당하는 제조소등

제조소 등의 구분	제조소등의 규모, 저장 또는 취급하는 위험물의 품명 및 최대수량 등
제조소 일반취급소	연면적 1,000㎡ 이상인 것
	지정수량의 100배 이상인 것(고인화점위험물만을 100℃ 미만의 온도에서 취급하는 것 및 제48조의 위험물을 취급하는 것은 제외)
	지반면으로부터 6m 이상의 높이에 위험물 취급설비가 있는 것(고인화점위험물만을 100℃ 미만의 온도에서 취급하는 것은 제외)
	일반취급소로 사용되는 부분 외의 부분을 갖는 건축물에 설치된 것(내화구조로 개구부 없이 구획 된 것, 고인화점위험물만을 100℃ 미만의 온도에서 취급하는 것 및 별표 16 X의2의 화학실험의 일반취급소는 제외)
주유취급소	별표 13 V제2호에 따른 면적의 합이 500㎡를 초과하는 것
옥내 저장소	지정수량의 150배 이상인 것(고인화점위험물만을 저장하는 것 및 제48조의 위험물을 저장하는 것은 제외)
	연면적 150㎡를 초과하는 것(150㎡ 이내마다 불연재료로 개구부없이 구획된 것 및 인화성고체 외의 제2류 위험물 또는 인화점 70℃ 이상의 제4류 위험물만을 저장하는 것은 제외)
	처마높이가 6m 이상인 단층건물의 것
	옥내저장소로 사용되는 부분 외의 부분이 있는 건축물에 설치된 것(내화구조로 개구부없이 구획된 것 및 인화성고체 외의 제2류 위험물 또는 인화점 70℃ 이상의 제4류 위험물만을 저장하는 것은 제외)
옥외 탱크 저장소	액표면적이 40㎡ 이상인 것(제6류 위험물을 저장하는 것 및 고인화점위험물만을 100℃ 미만의 온도에서 저장하는 것은 제외)
	지반면으로부터 탱크 옆판의 상단까지 높이가 6m 이상인 것(제6류 위험물을 저장하는 것 및 고인화점위험물만을 100℃ 미만의 온도에서 저장하는 것은 제외)
	지중탱크 또는 해상탱크로서 지정수량의 100배 이상인 것(제6류 위험물을 저장하는 것 및 고인화점위험물만을 100℃ 미만의 온도에서 저장하는 것은 제외)
	고체위험물을 저장하는 것으로서 지정수량의 100배 이상인 것
옥내 탱크 저장소	액표면적이 40㎡ 이상인 것(제6류 위험물을 저장하는 것 및 고인화점위험물만을 100℃ 미만의 온도에서 저장하는 것은 제외)
	바닥면으로부터 탱크 옆판의 상단까지 높이가 6m 이상인 것(제6류 위험물을 저장하는 것 및 고인화점위험물만을 100℃ 미만의 온도에서 저장하는 것은 제외)
	탱크전용실이 단층건물 외의 건축물에 있는 것으로서 인화점 38℃ 이상 70℃ 미만의 위험물을 지정수량의 5배 이상 저장하는 것(내화구조로 개구부없이 구획된 것은 제외한다)
옥외 저장소	덩어리 상태의 황을 저장하는 것으로서 경계표시 내부의 면적(2 이상의 경계표시가 있는 경우에는 각 경계표시의 내부의 면적을 합한 면적)이 100㎡ 이상인 것

	별표 11 Ⅲ의 위험물을 저장하는 것으로서 지정수량의 100배 이상인 것
암반 탱크 저장소	액표면적이 40㎡ 이상인 것(제6류 위험물을 저장하는 것 및 고인화점위험물만을 100℃ 미만의 온도에서 저장하는 것은 제외)
	고체위험물만을 저장하는 것으로서 지정수량의 100배 이상인 것
이송 취급소	모든 대상

비고 : 제조소등의 구분별로 오른쪽란에 정한 제조소등의 규모, 저장 또는 취급하는 위험물의 수량 및 최대수량 등의 어느 하나에 해당하는 제조소등은 소화난이도등급 Ⅰ에 해당하는 것으로 한다

나. 소화난이도등급 Ⅰ의 제조소등에 설치하여야 하는 소화설비

제조소등의 구분			소화설비
제조소 및 일반취급소			옥내소화전설비, 옥외소화전설비, 스프링클러설비 또는 물분무등소화설비(화재발생시 연기가 충만할 우려가 있는 장소에는 스프링클러설비 또는 이동식 외의 물분무등소화설비에 한한다)
주유취급소			스프링클러설비(건축물에 한정한다), 소형수동식소화기등(능력단위의 수치가 건축물 그 밖의 공작물 및 위험물의 소요단위의 수치에 이르도록 설치할 것)
옥내 저장소	처마높이가 6m 이상인 단층건물 또는 다른 용도의 부분이 있는 건축물에 설치한 옥내저장소		스프링클러설비 또는 이동식 외의 물분무등소화설비
	그 밖의 것		옥외소화전설비, 스프링클러설비, 이동식 외의 물분무등소화설비 또는 이동식 포소화설비(포소화전을 옥외에 설치하는 것에 한한다)
옥외 탱크 저장소	지중탱크 또는 해상탱크 외의 것	황만을 저장 취급하는 것	물분무소화설비
		인화점 70℃ 이상의 제4류 위험물만을 저장취급하는 것	물분무소화설비 또는 고정식 포소화설비
		그 밖의 것	고정식 포소화설비(포소화설비가 적응성이 없는 경우에는 분말소화설비)
	지중탱크		고정식 포소화설비, 이동식 이외의 불활성가스소화설비 또는 이동식 이외의 할로젠화합물소화설비
	해상탱크		고정식 포소화설비, 물분무소화설비, 이동식이외의 불활성가스소화설비 또는 이동식 이외의 할로젠화합물소화설비
옥내 탱크	황만을 저장취급하는 것		물분무소화설비

저장소	인화점 70℃ 이상의 제4류 위험물만을 저장취급하는 것	물분무소화설비, 고정식 포소화설비, 이동식 이외의 불활성가스소화설비, 이동식 이외의 할로겐화합물소화설비 또는 이동식 이외의 분말소화설비
	그 밖의 것	고정식 포소화설비, 이동식 이외의 불활성가스소화설비, 이동식 이외의 할로겐화합물소화설비 또는 이동식 이외의 분말소화설비
옥외저장소 및 이송취급소		옥내소화전설비, 옥외소화전설비, 스프링클러설비 또는 물분무등소화설비(화재발생시 연기가 충만할 우려가 있는 장소에는 스프링클러설비 또는 이동식 이외의 물분무등소화설비에 한한다)
암반탱크저장소	황만을 저장취급하는 것	물분무소화설비
	인화점 70℃ 이상의 제4류 위험물만을 저장취급하는 것	물분무소화설비 또는 고정식 포소화설비
	그 밖의 것	고정식 포소화설비(포소화설비가 적응성이 없는 경우에는 분말소화설비)

비고

1. 위 표 오른쪽란의 소화설비를 설치함에 있어서는 당해 소화설비의 방사범위가 당해 제조소, 일반취급소, 옥내저장소, 옥외탱크저장소, 옥내탱크저장소, 옥외저장소, 암반탱크저장소(암반탱크에 관계되는 부분을 제외한다) 또는 이송
취급소(이송기지 내에 한한다)의 건축물, 그 밖의 공작물 및 위험물을 포함하도록 하여야 한다. 다만, 고인화점위험물만을 100℃ 미만의 온도에서 취급하는 제조소 또는 일반취급소의 경우에는 당해 제조소 또는 일반취급소의 건축물 및 그 밖의 공작물만 포함하도록 할 수 있다.
2. 고인화점위험물만을 100℃ 미만의 온도에서 취급하는 제조소 또는 일반취급소의 위험물에 대해서는 대형수동식소화기 1개 이상과 당해 위험물의 소요단위에 해당하는 능력단위의 소형수동식소화기를 설치하여야 한다. 다만, 당해 제조소 또는 일반취급소에 옥내·외소화전설비, 스프링클러설비 또는 물분무등소화설비를 설치한 경우에는 당해 소화설비의 방사능력범위 내에는 대형수동식소화기를 설치하지 아니할 수 있다.
3. 가연성증기 또는 가연성미분이 체류할 우려가 있는 건축물 또는 실내에는 대형수동식소화기 1개 이상과 당해 건축물, 그 밖의 공작물 및 위험물의 소요단위에 해당하는 능력단위의 소형수동식소화기 등을 추가로 설치하여야 한다.
4. 제4류 위험물을 저장 또는 취급하는 옥외탱크저장소 또는 옥내탱크저장소에는 소형수동식소화기 등을 2개 이상 설치하여야 한다.
5. 제조소, 옥내탱크저장소, 이송취급소, 또는 일반취급소의 작업공정상 소화설비의 방사능력범위 내에 당해 제조소등에서 저장 또는 취급하는 위험물의 전부가 포함되지 아니하는 경우에는 당해 위험물에 대하여 대형수동식소화기 1개 이상과 당해 위험물의 소요단위에 해당하는 능력단위의 소형수동식소화기 등을 추가로 설치하여야 한다.
6. 별표 16 Ⅰ 제2호카목에 따른 반도체 제조공정의 일반취급소에 설치하는 소화설비의 방사범위 내에 있는 위험물 취급설비에 소방청장이 정하여 고시하는 기준에 적합한 소화장치가 내장 또는 부착된 경우 해당 방사범위는 제1호에 따른 소화설비를 설치한 것으로 본다.

2. 소화난이도등급Ⅱ의 제조소등 및 소화설비

가. 소화난이도등급Ⅱ에 해당하는 제조소등

제조소등의구분	제조소등의 규모, 저장 또는 취급하는 위험물의 품명 및 최대수량 등
제조소 일반취급소	연면적 600㎡ 이상인 것
	지정수량의 10배 이상인 것(고인화점위험물만을 100℃ 미만의 온도에서 취급하

	는 것 및 제48조의 위험물을 취급하는 것은 제외)
	별표 16 Ⅱ·Ⅲ·Ⅳ·Ⅴ·Ⅷ·Ⅸ·Ⅹ 또는 Ⅹ의2의 일반취급소로서 소화난이도등급Ⅰ의 제조소등에 해당하지 아니하는 것(고인화점위험물만을 100℃ 미만의 온도에서 취급하는 것은 제외)
옥내저장소	단층건물 이외의 것
	별표 5 Ⅱ 또는 Ⅳ제1호의 옥내저장소
	지정수량의 10배 이상인 것(고인화점위험물만을 저장하는 것 및 제48조의 위험물을 저장하는 것은 제외)
	연면적 150㎡ 초과인 것
	별표 5 Ⅲ의 옥내저장소로서 소화난이도등급Ⅰ의 제조소등에 해당하지 아니하는 것
옥외 탱크저장소 옥내 탱크저장소	소화난이도등급Ⅰ의 제조소등 외의 것(고인화점위험물만을 100℃ 미만의 온도로 저장하는 것 및 제6류 위험물만을 저장하는 것은 제외)
옥외저장소	덩어리 상태의 황을 저장하는 것으로서 경계표시 내부의 면적(2 이상의 경계표시가 있는 경우에는 각 경계표시의 내부의 면적을 합한 면적)이 5㎡ 이상 100㎡ 미만인 것
	별표 11 Ⅲ의 위험물을 저장하는 것으로서 지정수량의 10배 이상 100배 미만인 것
	지정수량의 100배 이상인 것(덩어리 상태의 황 또는 고인화점위험물을 저장하는 것은 제외)
주유취급소	옥내주유취급소로서 소화난이도등급 Ⅰ의 제조소등에 해당하지 아니하는 것
판매취급소	제2종 판매취급소

비고:제조소등의 구분별로 오른쪽란에 정한 제조소등의 규모, 저장 또는 취급하는 위험물의 수량 및 최대수량 등의 어느 하나에 해당하는 제조소등은 소화난이도등급Ⅱ에 해당하는 것으로 한다.

나. 소화난이도등급Ⅱ의 제조소등에 설치하여야 하는 소화설비

제조소등의 구분	소화설비
제조소 옥내저장소 옥외저장소 주유취급소 판매취급소 일반취급소	방사능력범위 내에 당해 건축물, 그 밖의 공작물 및 위험물이 포함되도록 대형수동식소화기를 설치하고, 당해 위험물의 소요단위의 1/5 이상에 해당되는 능력단위의 소형수동식소화기등을 설치할 것
옥외탱크저장소 옥내탱크저장소	대형수동식소화기 및 소형수동식소화기등을 각각 1개 이상 설치할 것

비고

1. 옥내소화전설비, 옥외소화전설비, 스프링클러설비 또는 물분무등소화설비를 설치한 경우에는 당해 소화설비의 방사능력범위 내의 부분에 대해서는 대형수동식소화기를 설치하지 아니할 수 있다.
2. 소형수동식소화기등이란 제4호의 규정에 의한 소형수동식소화기 또는 기타 소화설비를 말

한다. 이하 같다.

3. 소화난이도등급Ⅲ의 제조소등 및 소화설비

가. 소화난이도등급Ⅲ에 해당하는 제조소등

제조소등의 구분	제조소등의 규모, 저장 또는 취급하는 위험물의 품명 및 최대수량등
제조소 일반취급소	제48조의 위험물을 취급하는 것
	제48조의 위험물외의 것을 취급하는 것으로서 소화난이도등급Ⅰ 또는 소화난이도등급Ⅱ의 제조소등에 해당하지 아니하는 것
옥내저장소	제48조의 위험물을 취급하는 것
	제48조의 위험물외의 것을 취급하는 것으로서 소화난이도등급Ⅰ 또는 소화난이도등급Ⅱ의 제조소등에 해당하지 아니하는 것
지하 탱크저장소 간이 탱크저장소 이동 탱크저장소	모든 대상
옥외저장소	덩어리 상태의 황을 저장하는 것으로서 경계표시 내부의 면적(2 이상의 경계표시가 있는 경우에는 각 경계표시의 내부의 면적을 합한 면적)이 5㎡ 미만인 것
	덩어리 상태의 황 외의 것을 저장하는 것으로서 소화난이도등급Ⅰ 또는 소화난이도등급Ⅱ의 제조소등에 해당하지 아니하는 것
주유취급소	옥내주유취급소 외의 것으로서 소화난이도등급 Ⅰ의 제조소등에 해당하지 아니하는 것
제1종 판매취급소	모든 대상

비고:제조소등의 구분별로 오른쪽란에 정한 제조소등의 규모, 저장 또는 취급하는 위험물의 수량 및 최대수량 등의 어느 하나에 해당하는 제조소등은 소화난이도등급Ⅲ에 해당하는 것으로 한다.

나. 소화난이도등급Ⅲ의 제조소등에 설치하여야 하는 소화설비

제조소등의 구분	소화설비	설치기준	
지하탱크 저장소	소형수동식소화기등	능력단위의 수치가 3 이상	2개 이상
이동탱크저장소	자동차용소화기	무상의 강화액 8L 이상	2개 이상
		이산화탄소 3.2킬로그램 이상	
		브로모클로로다이플루오로메탄(CF_2ClBr) 2L 이상	
		브로모트라이플루오로메탄(CF_3Br) 2L 이상	
		다이브로모테트라플루오로에탄($C_2F_4Br_2$) 1L 이상	
		소화분말 3.3킬로그램 이상	
	마른 모래 및 팽창질석 또는 팽창진주암	마른모래 150L 이상	
		팽창질석 또는 팽창진주암 640L 이상	
그 밖의 제조소	소형수동식소화기등	능력단위의 수치가 건축물 그 밖의 공작물및 위험물	

등		의 소요단위의 수치에 이르도록 설치할 것. 다만, 옥내소화전설비, 옥외소화전설비, 스프링클러설비, 물분무등소화설비 또는 대형수동식소화기를 설치한 경우에는 당해 소화설비의 방사능력범위내의 부분에 대하여는 수동식소화기등을 그 능력단위의 수치가 당해 소요단위의 수치의 1/5이상이 되도록 하는 것으로 족하다

비고:알킬알루미늄등을 저장 또는 취급하는 이동탱크저장소에 있어서는 자동차용소화기를 설치하는 외에 마른모래나 팽창질석 또는 팽창진주암을 추가로 설치하여야 한다.

4. 소화설비의 적용성

소화설비의 구분	대상물 구분											
	건축물·그 밖의 공작물	전기설비	제1류 위험물		제2류 위험물			제3류 위험물		제4류 위험물	제5류 위험물	제6류 위험물
			알칼리금속과산화물등	그 밖의 것	철분·금속분·마그네슘등	인화성고체	그 밖의 것	금수성물품	그 밖의 것			
옥내소화전 또는 옥외소화전설비	○			○		○	○		○		○	○
스프링클러설비	○			○		○	○		○	△	○	○
물분무소화설비	○	○		○		○	○		○	○	○	○
포소화설비	○			○		○	○		○	○	○	○

물분무등소화설비	불활성가스소화설비		○				○				○		
	할로겐화합물소화설비		○				○				○		
	분말소화설비 인산염류등	○	○		○		○	○			○		○
	분말소화설비 탄산수소염류등		○	○		○	○		○		○		
	분말소화설비 그 밖의 것			○		○			○				
대형·소형수동식소화기	봉상수(棒狀水)소화기	○			○		○	○		○		○	○
	무상수(霧狀水)소화기	○	○		○		○	○		○		○	○
	봉상강화액소화기	○			○		○	○		○		○	○
	무상강화액소화기	○	○		○		○	○		○	○	○	○
	포소화기	○			○		○	○		○	○	○	○
	이산화탄소소화기		○				○				○		△
	할로겐화합물소화기		○				○				○		
	분말소화기 인산염류소화기	○	○		○		○	○			○		○
	분말소화기 탄산수소염류소화기		○	○		○	○		○		○		
	분말소화기 그 밖의 것			○		○			○				
기타	물통 또는 수조	○			○		○	○		○		○	○
	건조사			○	○	○	○	○	○	○	○	○	○
	팽창질석 또는 팽창진주암			○	○	○	○	○	○	○	○	○	○

비고

1. "○"표시는 당해 소방대상물 및 위험물에 대하여 소화설비가 적응성이 있음을 표시하고, "△"표시는 제4류 위험물을 저장 또는 취급하는 장소의 살수기준면적에 따라 스프링클러설비의 살수밀도가 다음 표에 정하는 기준 이상인 경우에는 당해 스프링클러설비가 제4류 위험물에 대하여 적응성이 있음을, 제6류 위험물을 저장 또는 취급하는 장소로서 폭발의 위험이 없는 장소에 한하여 이산화탄소소화기가 제6류 위험물에 대하여 적응성이 있음을 각각 표시한다.

살수기준면적(㎡)	방사밀도(ℓ/㎡분)		비고
	인화점 38℃ 미만	인화점 38℃ 이상	
279 미만	16.3 이상	12.2 이상	살수기준면적은 내화구조의 벽 및 바닥으로 구획된 하나의 실의 바닥면적을 말하고, 하나의 실의 바닥면적이 465㎡ 이상인 경우의 살수기준면적은 465㎡로 한다. 다만, 위험물의 취급을 주된 작업내용으로 하지 아니하고 소량의 위험물을 취급하는 설비 또는 부분이 넓게 분산되어 있는 경우에는 방사밀도는 8.2ℓ/㎡분 이상, 살수기준 면적은 279㎡ 이상으로 할 수 있다.
279 이상 372 미만	15.5 이상	11.8 이상	
372 이상 465 미만	13.9 이상	9.8 이상	
465 이상	12.2 이상	8.1 이상	

2. 인산염류등은 인산염류, 황산염류 그 밖에 방염성이 있는 약제를 말한다.
3. 탄산수소염류등은 탄산수소염류 및 탄산수소염류와 요소의 반응생성물을 말한다.
4. 알칼리금속과산화물등은 알칼리금속의 과산화물 및 알칼리금속의 과산화물을 함유한 것을 말한다.
5. 철분·금속분·마그네슘등은 철분·금속분·마그네슘과 철분·금속분 또는 마그네슘을 함유한 것을 말한다.

5. 소화설비의 설치기준

가. 전기설비의 소화설비

제조소등에 전기설비(전기배선, 조명기구 등은 제외한다)가 설치된 경우에는 당해 장소의 면적 100㎡마다 소형수동식소화기를 1개 이상 설치할 것

나. 소요단위 및 능력단위

1) 소요단위 : 소화설비의 설치대상이 되는 건축물 그 밖의 공작물의 규모 또는 위험물의 양의 기준단위

2) 능력단위 : 1)의 소요단위에 대응하는 소화설비의 소화능력의 기준단위

다. 소요단위의 계산방법

건축물 그 밖의 공작물 또는 위험물의 소요단위의 계산방법은 다음의 기준에 의할 것

1) 제조소 또는 취급소의 건축물은 외벽이 내화구조인 것은 연면적(제조소등의 용도로 사용되는 부분 외의 부분이 있는 건축물에 설치된 제조소등에 있어서는 당해 건축물 중 제조소등에 사용되는 부분의 바닥면적의 합계를 말한다. 이하 같다) 100㎡를 1소요단위로 하며, 외벽이 내화구조가
아닌 것은 연면적 50㎡를 1소요단위로 할 것

2) 저장소의 건축물은 외벽이 내화구조인 것은 연면적 150㎡를 1소요단위로 하고, 외벽이 내화구조가 아닌 것은 연면적 75㎡를 1소요단위로 할 것

3) 제조소등의 옥외에 설치된 공작물은 외벽이 내화구조인 것으로 간주하고 공작물의 최대수평투영면적을 연면적으로 간주하여 1) 및 2)의 규정에 의하여 소요단위를 산정할 것

4) 위험물은 지정수량의 10배를 1소요단위로 할 것

라. 소화설비의 능력단위

1) 수동식소화기의 능력단위는 수동식소화기의형식승인및검정기술기준에 의하여 형식승인 받은 수치로 할 것

2) 기타 소화설비의 능력단위는 다음의 표에 의할 것

소화설비	용량	능력단위
소화전용(轉用)물통	8ℓ	0.3
수조(소화전용물통 3개 포함)	80ℓ	1.5

수조(소화전용물통 6개 포함)	190ℓ	2.5
마른 모래(삽 1개 포함)	50ℓ	0.5
팽창질석 또는 팽창진주암(삽 1개 포함)	160ℓ	1.0

마. 옥내소화전설비의 설치기준은 다음의 기준에 의할 것

1) 옥내소화전은 제조소등의 건축물의 층마다 당해 층의 각 부분에서 하나의 호스접속구까지의 수평거리가 25m 이하가 되도록 설치할 것. 이 경우 옥내소화전은 각층의 출입구 부근에 1개 이상 설치하여야 한다.

2) 수원의 수량은 옥내소화전이 가장 많이 설치된 층의 옥내소화전 설치개수(설치개수가 5개 이상인 경우는 5개)에 7.8㎥를 곱한 양 이상이 되도록 설치할 것

3) 옥내소화전설비는 각층을 기준으로 하여 당해 층의 모든 옥내소화전(설치개수가 5개 이상인 경우는 5개의 옥내소화전)을 동시에 사용할 경우에 각 노즐끝부분의 방수압력이 350㎪ 이상이고 방수량이 1분당 260ℓ 이상의 성능이 되도록 할 것

4) 옥내소화전설비에는 비상전원을 설치할 것

바. 옥외소화전설비의 설치기준은 다음의 기준에 의할 것

1) 옥외소화전은 방호대상물(당해 소화설비에 의하여 소화하여야 할 제조소등의 건축물, 그 밖의 공작물 및 위험물을 말한다. 이하 같다)의 각 부분(건축물의 경우에는 당해 건축물의 1층 및 2층의 부분에 한한다)에서 하나의 호스접속구까지의 수평거리가 40m 이하가 되도록 설치할 것. 이 경우 그 설치개수가 1개일 때는 2개로 하여야 한다.

2) 수원의 수량은 옥외소화전의 설치개수(설치개수가 4개 이상인 경우는 4개의 옥외소화전)에 13.5㎥를 곱한 양 이상이 되도록 설치할 것

3) 옥외소화전설비는 모든 옥외소화전(설치개수가 4개 이상인 경우는 4개의 옥외소화전)을 동시에 사용할 경우에 각 노즐끝부분의 방수압력이 350㎪ 이상이고, 방수량이 1분당 450ℓ 이상의 성능이 되도록 할 것

4) 옥외소화전설비에는 비상전원을 설치할 것

사. 스프링클러설비의 설치기준은 다음의 기준에 의할 것

1) 스프링클러헤드는 방호대상물의 천장 또는 건축물의 최상부 부근(천장이 설치되지 아니한 경우)에 설치하되, 방호대상물의 각 부분에서 하나의 스프링클러헤드까지의 수평거리가 1.7m(제4호 비고 제1호의 표에 정한 살수밀도의 기준을 충족하는 경우에는 2.6m) 이하가 되도록 설치할 것

2) 개방형 스프링클러헤드를 이용한 스프링클러설비의 방사구역(하나의 일제개방밸브에 의하여 동시에 방사되는 구역을 말한다. 이하 같다)은 150㎡이상(방호대상물의 바닥면적이 150㎡ 미만인 경우에는 당해 바닥면적)으로 할 것

3) 수원의 수량은 폐쇄형 스프링클러헤드를 사용하는 것은 30(헤드의 설치개수가 30 미만인 방호대상물인 경우에는 당해 설치개수), 개방형 스프링클러헤드를 사용하는 것은 스프링클러헤드가 가장 많이 설치된 방사구역의 스프링클러헤드 설치개수에 2.4㎥를 곱한 양 이상이 되도록 설치할 것

4) 스프링클러설비는 3)의 규정에 의한 개수의 스프링클러헤드를 동시에 사용할 경우에 각 끝부분의 방사압력이 100㎪(제4호 비고 제1호의 표에 정한 살수밀도의 기준을 충족하는 경우에는 50㎪) 이상이고, 방수량이 1분당 80ℓ(제4호 비고 제1호의 표에 정한 살수밀도의 기준을 충족하는 경우에는 56ℓ) 이상의 성능이 되도록 할 것

5) 스프링클러설비에는 비상전원을 설치할 것

아. 물분무소화설비의 설치기준은 다음의 기준에 의할 것

1) 분무헤드의 개수 및 배치는 다음 각목에 의할 것

가) 분무헤드로부터 방사되는 물분무에 의하여 방호대상물의 모든 표면을 유효하게 소화할 수 있도록 설치할 것

나) 방호대상물의 표면적(건축물에 있어서는 바닥면적. 이하 이 목에서 같다) 1㎡당 3)의 규정에 의한 양의 비율로 계산한 수량을 표준방사량(당해 소화설비의 헤드의 설계압력에 의한 방사량을 말한다. 이하 같다)으로 방사할 수 있도록 설치할

것

2) 물분무소화설비의 방사구역은 150㎡ 이상(방호대상물의 표면적이 150㎡ 미만인 경우에는 당해 표면적)으로 할 것

3) 수원의 수량은 분무헤드가 가장 많이 설치된 방사구역의 모든 분무헤드를 동시에 사용할 경우에 당해 방사구역의 표면적 1㎡당 1분당 20ℓ의 비율로 계산한 양으로 30분간 방사할 수 있는 양 이상이 되도록 설치할 것

4) 물분무소화설비는 3)의 규정에 의한 분무헤드를 동시에 사용할 경우에 각 끝부분의 방사압력이 350㎪ 이상으로 표준방사량을 방사할 수 있는 성능이 되도록 할 것

5) 물분무소화설비에는 비상전원을 설치할 것

자. 포소화설비의 설치기준은 다음의 기준에 의할 것

1) 고정식 포소화설비의 포방출구 등은 방호대상물의 형상, 구조, 성질, 수량 또는 취급방법에 따라 표준방사량으로 당해 방호대상물의 화재를 유효하게 소화할 수 있도록 필요한 개수를 적당한 위치에 설치할 것

2) 이동식 포소화설비(포소화전 등 고정된 포수용액 공급장치로부터 호스를 통하여 포수용액을 공급받아 이동식 노즐에 의하여 방사하도록 된 소화설비를 말한다. 이하 같다)의 포소화전은 옥내에 설치하는 것은 마목1), 옥외에 설치하는 것은 바목1)의 규정을 준용할 것

3) 수원의 수량 및 포소화약제의 저장량은 방호대상물의 화재를 유효하게 소화할 수 있는 양 이상이 되도록 할 것

4) 포소화설비에는 비상전원을 설치할 것

차. 불활성가스소화설비의 설치기준은 다음의 기준에 의할 것

1) 전역방출방식 불활성가스소화설비의 분사헤드는 불연재료의 벽·기둥·바닥·보 및 지붕(천장이 있는 경우에는 천장)으로 구획되고 개구부에 자동폐쇄장치(60분+방화문·60분방화문·30분방화문 또는 불연재료의 문으로 불활성가스소화약제가 방사되기 직전에 개구부를 자동적으로 폐쇄하는 장치를 말한다)가 설치되어 있는 부분(이하 "방호구역"이라 한다)에 해당 부분의 용적 및 방호대상물의 성질에 따라 표준방사량으로 방호대상물의 화재를 유효하게 소화할 수 있도록 필요한 개수를 적당한 위치에 설치할 것. 다만, 해당 부분에서 외부로 누설되는 양 이상의 불활성가스소화약제를 유효하게 추가하여 방출할 수 있는 설비가 있는 경우는 해당 개구부의 자동폐쇄장치를 설치하지 아니할 수 있다.

2) 국소방출방식 불활성가스소화설비의 분사헤드는 방호대상물의 형상, 구조, 성질, 수량 또는 취급방법에 따라 방호대상물에 이산화탄소소화약제를 직접 방사하여 표준방사량으로 방호대상물의 화재를 유효하게 소화할 수 있도록 필요한 개수를 적당한 위치에 설치할 것

3) 이동식 불활성가스소화설비(고정된 이산화탄소소화약제 공급장치로부터 호스를 통하여 이산화탄소소화약제를 공급받아 이동식 노즐에 의하여 방사하도록 된 소화설비를 말한다. 이하 같다)의 호스접속구는 모든 방호대상물에 대하여 당해 방호 대상물의 각 부분으로부터 하나의 호스접속구까지의 수평거리가 15m 이하가 되도록 설치할 것

4) 불활성가스소화약제용기에 저장하는 불활성가스소화약제의 양은 방호대상물의 화재를 유효하게 소화할 수 있는 양 이상이 되도록 할 것

5) 전역방출방식 또는 국소방출방식의 불활성가스소화설비에는 비상전원을 설치할 것

카. 할로젠화합물소화설비의 설치기준은 차목의 불활성가스소화설비의 기준을 준용할 것

타. 분말소화설비의 설치기준은 차목의 불활성가스소화설비의 기준을 준용할 것

파. 대형수동식소화기의 설치기준은 방호대상물의 각 부분으로부터 하나의 대형수동식소화기까지의 보행거리가 30m 이하가 되도록 설치할 것. 다만, 옥내소화전설비, 옥외소화전설비, 스프링클러설비 또는 물분무등소화설비와 함께 설치하는 경우에는 그러하지

아니하다.

하. 소형수동식소화기등의 설치기준은 소형수동식소화기 또는 그 밖의 소화설비는 지하탱크저장소, 간이탱크저장소, 이동탱크저장소, 주유취급소 또는 판매취급소에서는 유효하게 소화할 수 있는 위치에 설치하여야 하며, 그 밖의 제조소등에서는 방호대상물의 각 부분으로부터 하나의 소형수동식소화기까지의 보행거리가 20m 이하가 되도록 설치할 것. 다만, 옥내소화전설비, 옥외소화전설비, 스프링클러설비, 물분무등소화설비 또는 대형수동식소화기와 함께 설치하는 경우에는 그러하지 아니하다.

II. 경보설비

1. 제조소등별로 설치해야 하는 경보설비의 종류

제조소등의 구분	제조소등의 규모, 저장 또는 취급하는 위험물의 종류 및 최대수량 등	경보설비
가. 제조소 및 일반취급소	· 연면적이 500제곱미터 이상인 것 · 옥내에서 지정수량의 100배 이상을 취급하는 것(고인화점위험물만을 100℃ 미만의 온도에서 취급하는 것은 제외한다) · 일반취급소로 사용되는 부분 외의 부분이 있는 건축물에 설치된 일반취급소(일반취급소와 일반취급소 외의 부분이 내화구조의 바닥 또는 벽으로 개구부 없이 구획된 것은 제외한다)	자동화재탐지설비
나. 옥내저장소	· 지정수량의 100배 이상을 저장 또는 취급하는 것(고인화점위험물만을 저장 또는 취급하는 것은 제외한다) · 저장창고의 연면적이 150제곱미터를 초과하는 것[연면적 150제곱미터 이내마다 불연재료의 격벽으로 개구부 없이 완전히 구획된 저장창고와 제2류 위험물(인화성고체는 제외한다) 또는 제4류 위험물(인화점이 70℃ 미만인 것은 제외한다)만을 저장 또는 취급하는 저장창고는 그 연면적이 500제곱미터 이상인 것을 말한다] · 처마 높이가 6미터 이상인 단층 건물의 것 · 옥내저장소로 사용되는 부분 외의 부분이 있는 건축물에 설치된 옥내저장소[옥내저장소와 옥내저장소 외의 부분이 내화구조의 바닥 또는 벽으로 개구부 없이 구획된 것과 제2류(인화성고체는 제외한다) 또는 제4류의 위험물(인화점이 70℃ 미만인 것은 제외한다)만을 저장 또는 취급하는 것은 제외한다]	자동화재탐지설비
다. 옥내탱크저장소	단층 건물 외의 건축물에 설치된 옥내탱크저장소로서 제41조제2항에 따른 소화난이도등급 I 에 해당하는 것	자동화재탐지설비
라. 주유취급소	옥내주유취급소	자동화재탐지설비
마. 옥외탱크저장소	특수인화물, 제1석유류 및 알코올류를 저장 또는 취급하는 탱크의 용량이 1,000만리터 이상인 것	· 자동화재탐지설비 · 자동화재속보설비
바. 가목부터 마목까지의 규정에 따른 자동화재탐지설비 설치 대상 제조소등에	지정수량의 10배 이상을 저장 또는 취급하는 것	자동화재탐지설비, 비상경보설비, 확성장치 또는 비상방송설비 중 1종 이상

해당하지 않는 제조소등(이송취급소는 제외한다)		

비고: 이송취급소에 설치하는 경보설비는 별표 15 Ⅳ 제14호에 따른다.

2. 자동화재탐지설비의 설치기준

가. 자동화재탐지설비의 경계구역(화재가 발생한 구역을 다른 구역과 구분하여 식별할 수 있는 최소단위의 구역을 말한다. 이하 이 호에서 같다)은 건축물 그 밖의 공작물의 2 이상의 층에 걸치지 아니하도록 할 것. 다만, 하나의 경계구역의 면적이 500㎡ 이하이면서 당해 경계구역이 두개의 층에 걸치는 경우이거나 계단·경사로·승강기의 승강로 그 밖에 이와 유사한 장소에 연기감지기를 설치하는 경우에는 그러하지 아니하다.

나. 하나의 경계구역의 면적은 600㎡ 이하로 하고 그 한변의 길이는 50m(광전식분리형 감지기를 설치할 경우에는 100m)이하로 할 것. 다만, 당해 건축물 그 밖의 공작물의 주요한 출입구에서 그 내부의 전체를 볼 수 있는 경우에 있어서는 그 면적을 1,000㎡ 이하로 할 수 있다.

다. 자동화재탐지설비의 감지기(옥외탱크저장소에 설치하는 자동화재탐지설비의 감지기는 제외한다)는 지붕(상층이 있는 경우에는 상층의 바닥) 또는 벽의 옥내에 면한 부분(천장이 있는 경우에는 천장 또는 벽의 옥내에 면한 부분 및 천장의 뒷 부분)에 유효하게 화재의 발생을 감지할 수 있도록 설치할 것

라. 옥외탱크저장소에 설치하는 자동화재탐지설비의 감지기 설치기준

1) 불꽃감지기를 설치할 것. 다만, 불꽃을 감지하는 기능이 있는 지능형 폐쇄회로텔레비전(CCTV)을 설치한 경우 불꽃감지기를 설치한 것으로 본다.

2) 옥외저장탱크 외측과 별표 6 Ⅱ에 따른 보유공지 내에서 발생하는 화재를 유효하게 감지할 수 있는 위치에 설치할 것

3) 지지대를 설치하고 그 곳에 감지기를 설치하는 경우 지지대는 벼락에 영향을 받지 않도록 설치할 것

마. 자동화재탐지설비에는 비상전원을 설치할 것

바. 옥외탱크저장소가 다음의 어느 하나에 해당하는 경우에는 자동화재탐지설비를 설치하지 않을 수 있다.

1) 옥외탱크저장소의 방유제(防油堤)와 옥외저장탱크 사이의 지표면을 불연성 및 불침윤성(수분에 젖지 않는 성질)이 있는 철근콘크리트 구조 등으로 한 경우

2) 「화학물질관리법 시행규칙」 별표 5 제6호의 화학물질안전원장이 정하는 고시에 따라 가스감지기를 설치한 경우

3. 옥외탱크저장소가 다음 각 목의 어느 하나에 해당하는 경우에는 자동화재속보설비를 설치하지 않을 수 있다.

가. 제2호바목1) 또는 2)에 해당하는 경우

나. 법 제19조에 따른 자체소방대를 설치한 경우

다. 안전관리자가 해당 사업소에 24시간 상주하는 경우

Ⅲ. 피난설비

1. 주유취급소 중 건축물의 2층 이상의 부분을 점포·휴게음식점 또는 전시장의 용도로 사용하는 것에 있어서는 당해 건축물의 2층 이상으로부터 주유취급소의 부지 밖으로 통하는 출입구와 당해 출입구로 통하는 통로·계단 및 출입구에 유도등을 설치하여야 한다.

2. 옥내주유취급소에 있어서는 당해 사무소 등의 출입구 및 피난구와 당해 피난구로 통하는 통로·계단 및 출입구에 유도등을 설치하여야 한다.

3. 유도등에는 비상전원을 설치하여야 한다.

■ 위험물안전관리법 시행규칙 [별표 18] <개정 2024. 5. 20.>

제조소등에서의 위험물의 저장 및 취급에 관한 기준(제49조관련)

Ⅰ. 저장 · 취급의 공통기준

1. 제조소등에서 법 제6조제1항의 규정에 의한 허가 및 법 제6조제2항의 규정에 의한 신고와 관련되는 품명 외의 위험물 또는 이러한 허가 및 신고와 관련되는 수량 또는 지정수량의 배수를 초과하는 위험물을 저장 또는 취급하지 아니하여야 한다(중요기준).
2. 삭제 <2009.3.17>
3. 삭제 <2009.3.17>
4. 삭제 <2009.3.17>
5. 삭제 <2009.3.17>
6. 삭제 <2009.3.17>
7. 위험물을 저장 또는 취급하는 건축물 그 밖의 공작물 또는 설비는 당해 위험물의 성질에 따라 차광 또는 환기를 실시하여야 한다.
8. 위험물은 온도계, 습도계, 압력계 그 밖의 계기를 감시하여 당해 위험물의 성질에 맞는 적정한 온도, 습도 또는 압력을 유지하도록 저장 또는 취급하여야 한다.
9. 삭제 <2009.3.17>
10. 위험물을 저장 또는 취급하는 경우에는 위험물의 변질, 이물의 혼입 등에 의하여 당해 위험물의 위험성이 증대되지 아니하도록 필요한 조치를 강구하여야 한다.
11. 위험물이 남아 있거나 남아 있을 우려가 있는 설비, 기계 · 기구, 용기 등을 수리하는 경우에는 안전한 장소에서 위험물을 완전하게 제거한 후에 실시하여야 한다.
12. 위험물을 용기에 수납하여 저장 또는 취급할 때에는 그 용기는 당해 위험물의 성질에 적응하고 파손 · 부식 · 균열 등이 없는 것으로 하여야 한다.
13. 삭제 <2009.3.17>
14. 가연성의 액체 · 증기 또는 가스가 새거나 체류할 우려가 있는 장소 또는 가연성의 미분이 현저하게 부유할 우려가 있는 장소에서는 전선과 전기기구를 완전히 접속하고 불꽃을 발하는 기계 · 기구 · 공구 · 신발 등을 사용하지 아니하여야 한다.
15. 위험물을 보호액중에 보존하는 경우에는 당해 위험물이 보호액으로부터 노출되지 아니하도록 하여야 한다.

Ⅱ. 위험물의 유별 저장 · 취급의 공통기준(중요기준)

1. 제1류 위험물은 가연물과의 접촉 · 혼합이나 분해를 촉진하는 물품과의 접근 또는 과열 · 충격 · 마찰 등을 피하는 한편, 알카리금속의 과산화물 및 이를 함유한 것에 있어서는 물과의 접촉을 피하여야 한다.

2. 제2류 위험물은 산화제와의 접촉·혼합이나 불티·불꽃·고온체와의 접근 또는 과열을 피하는 한편, 철분·금속분·마그네슘 및 이를 함유한 것에 있어서는 물이나 산과의 접촉을 피하고 인화성 고체에 있어서는 함부로 증기를 발생시키지 아니하여야 한다.
3. 제3류 위험물 중 자연발화성물질에 있어서는 불티·불꽃 또는 고온체와의 접근·과열 또는 공기와의 접촉을 피하고, 금수성물질에 있어서는 물과의 접촉을 피하여야 한다.
4. 제4류 위험물은 불티·불꽃·고온체와의 접근 또는 과열을 피하고, 함부로 증기를 발생시키지 아니하여야 한다.
5. 제5류 위험물은 불티·불꽃·고온체와의 접근이나 과열·충격 또는 마찰을 피 하여야 한다.
6. 제6류 위험물은 가연물과의 접촉·혼합이나 분해를 촉진하는 물품과의 접근 또는 과열을 피하여야 한다.
7. 제1호 내지 제6호의 기준은 위험물을 저장 또는 취급함에 있어서 당해 각호의 기준에 의하지 아니하는 것이 통상인 경우는 당해 각호를 적용하지 아니한다. 이 경우 당해 저장 또는 취급에 대하여는 재해의 발생을 방지하기 위한 충분한 조치를 강구하여야 한다.

Ⅲ. 저장의 기준

1. 저장소에는 위험물 외의 물품을 저장하지 아니하여야 한다. 다만, 다음 각 목의 1에 해당하는 경우에는 그러하지 아니하다(중요기준).
   가. 옥내저장소 또는 옥외저장소에서 다음의 규정에 의한 위험물과 위험물이 아닌 물품을 함께 저장하는 경우. 이 경우 위험물과 위험물이 아닌 물품은 각각 모아서 저장하고 상호간에는 1m 이상의 간격을 두어야 한다.
      1) 위험물(제2류 위험물 중 인화성고체와 제4류 위험물을 제외한다)과 영 별표 1에서 당해 위험물이 속하는 품명란에 정한 물품(동표 제1류의 품명란 제11호, 제2류의 품명란 제8호, 제3류의 품명란 제12호, 제5류의 품명란 제11호 및 제6류의 품명란 제5호의 규정에 의한 물품을 제외한다)을 주성분으로 함유한 것으로서 위험물에 해당하지 아니하는 물품
      2) 제2류 위험물 중 인화성고체와 위험물에 해당하지 아니하는 고체 또는 액체로서 인화점을 갖는 것 또는 합성 수지류(「소방기본법 시행령」 별표 2 비고 제8호의 합성수지류를 말한다)(이하 Ⅲ에서 "합성수지류등"이라한다) 또는 이들중 어느 하나 이상을 주성분으로 함유한 것으로서 위험물에 해당하지 아니하는 물품
      3) 제4류 위험물과 합성수지류등 또는 영 별표 1의 제4류의 품명란에 정한 물품을 주성분으로 함유한 것으로서 위험물에 해당하지 아니하는 물품
      4) 제4류 위험물 중 유기과산화물 또는 이를 함유한 것과 유기과산화물 또는 유기과산화물만을 함유한 것으로서 위험물에 해당하지 아니하는 물품

5) 제48조의 규정에 의한 위험물과 위험물에 해당하지 아니하는 화약류(「총포·도검·화약류 등 단속법」에 의한 화약류에 해당하는 것을 말한다)

6) 위험물과 위험물에 해당하지 아니하는 불연성의 물품(저장하는 위험물 및 위험물외의 물품과 위험한 반응을 일으키지 아니하는 것에 한한다)

나. 옥외탱크저장소·옥내탱크저장소·지하탱크저장소 또는 이동탱크저장소(이하 이 목에서 "옥외탱크저장소등"이라 한다)에서 당해 옥외탱크저장소등의 구조 및 설비에 나쁜 영향을 주지 아니하면서 다음에서 정하는 위험물이 아닌 물품을 저장하는 경우

1) 제4류 위험물을 저장 또는 취급하는 옥외탱크저장소등:합성수지류등 또는 영 별표 1의 제4류의 품명란에 정한 물품을 주성분으로 함유한 것으로서 위험물에 해당하지 아니하는 물품 또는 위험물에 해당하지 아니하는 불연성 물품(저장 또는 취급하는 위험물 및 위험물외의 물품과 위험한 반응을 일으키지 아니하는 것에 한한다)

2) 제6류 위험물을 저장 또는 취급하는 옥외탱크저장소등 : 영 별표 1의 제6류의 품명란에 정한 물품(동표 제6류의 품명란 제5호의 규정에 의한 물품을 제외한다)을 주성분으로 함유한 것으로서 위험물에 해당하지 아니하는 물품 또는 위험물에 해당하지 아니하는 불연성 물품(저장 또는 취급하는 위험물 및 위험물 외의 물품과 위험한 반응을 일으키지 아니하는 것에 한한다)

2. 영 별표 1의 유별을 달리하는 위험물은 동일한 저장소(내화구조의 격벽으로 완전히 구획된 실이 2 이상 있는 저장소에 있어서는 동일한 실. 이하 제3호에서 같다)에 저장하지 아니하여야 한다. 다만, 옥내저장소 또는 옥외저장소에 있어서 다음의 각목의 규정에 의한 위험물을 저장하는 경우로서 위험물을 유별로 정리하여 저장하는 한편, 서로 1m 이상의 간격을 두는 경우에는 그러하지 아니하다(중요기준).

가. 제1류 위험물(알칼리금속의 과산화물 또는 이를 함유한 것을 제외한다)과 제5류 위험물을 저장하는 경우

나. 제1류 위험물과 제6류 위험물을 저장하는 경우

다. 제1류 위험물과 제3류 위험물 중 자연발화성물질(황린 또는 이를 함유한 것에 한한다)을 저장하는 경우

라. 제2류 위험물 중 인화성고체와 제4류 위험물을 저장하는 경우

마. 제3류 위험물 중 알킬알루미늄등과 제4류 위험물(알킬알루미늄 또는 알킬리튬을 함유한 것에 한한다)을 저장하는 경우

바. 제4류 위험물 중 유기과산화물 또는 이를 함유하는 것과 제5류 위험물 중 유기과산화물 또는 이를 함유한 것을 저장하는 경우

3. 제3류 위험물 중 황린 그 밖에 물속에 저장하는 물품과 금수성물질은 동일한 저장소에서 저장하지 아니하여야 한다(중요기준).

4. 옥내저장소에 있어서 위험물은 Ⅴ의 규정에 의한 바에 따라 용기에 수납

하여 저장하여야 한다. 다만, 덩어리 상태의 황과 제48조의 규정에 의한 위험물에 있어서는 그러하지 아니하다.

5. 옥내저장소에서 동일 품명의 위험물이더라도 자연발화할 우려가 있는 위험물 또는 재해가 현저하게 증대할 우려가 있는 위험물을 다량 저장하는 경우에는 지정수량의 10배 이하마다 구분하여 상호간 0.3m 이상의 간격을 두어 저장하여야 한다. 다만, 제48조의 규정에 의한 위험물 또는 기계에 의하여 하역하는 구조로 된 용기에 수납한 위험물에 있어서는 그러하지 아니하다(중요기준).

6. 옥내저장소에서 위험물을 저장하는 경우에는 다음 각목의 규정에 의한 높이를 초과하여 용기를 겹쳐 쌓지 아니하여야 한다.

가. 기계에 의하여 하역하는 구조로 된 용기만을 겹쳐 쌓는 경우에 있어서는 6m

나. 제4류 위험물 중 제3석유류, 제4석유류 및 동식물유류를 수납하는 용기만을 겹쳐 쌓는 경우에 있어서는 4m

다. 그 밖의 경우에 있어서는 3m

7. 옥내저장소에서는 용기에 수납하여 저장하는 위험물의 온도가 55℃를 넘지 아니하도록 필요한 조치를 강구하여야 한다(중요기준).

8. 삭제 <2009.3.17>

9. 옥외저장탱크·옥내저장탱크 또는 지하저장탱크의 주된 밸브(액체의 위험물을 이송하기 위한 배관에 설치된 밸브중 탱크의 바로 옆에 있는 것을 말한다) 및 주입구의 밸브 또는 뚜껑은 위험물을 넣거나 빼낼 때 외에는 폐쇄하여야 한다.

10. 옥외저장탱크의 주위에 방유제가 있는 경우에는 그 배수구를 평상시 폐쇄하여 두고, 당해 방유제의 내부에 유류 또는 물이 괴었을 때에는 지체없이 이를 배출하여야 한다.

11. 이동저장탱크에는 당해 탱크에 저장 또는 취급하는 위험물의 위험성을 알리는 표지를 부착하고 잘 보일 수 있도록 관리하여야 한다.

12. 이동저장탱크 및 그 안전장치와 그 밖의 부속배관은 균열, 결합불량, 극단적인 변형, 주입호스의 손상 등에 의한 위험물의 누설이 일어나지 아니하도록 하고, 당해 탱크의 배출밸브는 사용시 외에는 완전하게 폐쇄하여야 한다.

13. 피견인자동차에 고정된 이동저장탱크에 위험물을 저장할 때에는 당해 피견인자동차에 견인자동차를 결합한 상태로 두어야 한다. 다만, 다음 각목의 기준에 따라 피견인자동차를 철도·궤도상의 차량(이하 이 호에서 "차량"이라 한다)에 싣거나 차량으로부터 내리는 경우에는 그러하지 아니하다.

가. 피견인자동차를 싣는 작업은 화재예방상 안전한 장소에서 실시하고, 화재가 발생하였을 경우에 그 피해의 확대를 방지할 수 있도록 필요한 조치를 강구할 것

나. 피견인자동차를 실을 때에는 이동저장탱크에 변형 또는 손상을 주지 아니하도록 필요한 조치를 강구할 것

다. 피견인자동차를 차량에 싣는 것은 견인자동차를 분리한 즉시 실시하고, 피견인자동차를 차량으로부터 내렸을 때에는 즉시 당해 피견인자동차를 견인자동차에 결합할 것

14. 컨테이너식 이동탱크저장소외의 이동탱크저장소에 있어서는 위험물을 저장한 상태로 이동저장탱크를 옮겨 싣지 아니하여야 한다(중요기준).

15. 이동탱크저장소에는 당해 이동탱크저장소의 완공검사합격확인증 및 정기점검기록을 비치하여야 한다.

16. 알킬알루미늄등을 저장 또는 취급하는 이동탱크저장소에는 긴급시의 연락처, 응급조치에 관하여 필요한 사항을 기재한 서류, 방호복, 고무장갑, 밸브 등을 죄는 결합공구 및 휴대용 확성기를 비치하여야 한다.

17. 옥외저장소(제20호의 규정에 의한 경우를 제외한다)에 있어서 위험물은 Ⅴ에 정하는 바에 따라 용기에 수납하여 저장하여야 한다.

18. 옥외저장소에서 위험물을 저장하는 경우에 있어서는 제6호 각목의 규정에 의한 높이를 초과하여 용기를 겹쳐 쌓지 아니하여야 한다.

19. 옥외저장소에서 위험물을 수납한 용기를 선반에 저장하는 경우에는 6m를 초과하여 저장하지 아니하여야 한다.

20. 황을 용기에 수납하지 아니하고 저장하는 옥외저장소에서는 황을 경계표시의 높이 이하로 저장하고, 황이 넘치거나 비산하는 것을 방지할 수 있도록 경계표시 내부의 전체를 난연성 또는 불연성의 천막 등으로 덮고 당해 천막 등을 경계표시에 고정하여야 한다.

21. 알킬알루미늄등, 아세트알데하이드등 및 다이에틸에터등(다이에틸에터 또는 이를 함유한 것을 말한다. 이하 같다)의 저장기준은 제1호 내지 제20호의 규정에 의하는 외에 다음 각목과 같다(중요기준).

가. 옥외저장탱크 또는 옥내저장탱크 중 압력탱크(최대상용압력이 대기압을 초과하는 탱크를 말한다. 이하 이 호에서 같다)에 있어서는 알킬알루미늄등의 취출에 의하여 당해 탱크내의 압력이 상용압력 이하로 저하하지 아니하도록, 압력탱크 외의 탱크에 있어서는 알킬알루미늄등의 취출이나 온도의 저하에 의한 공기의 혼입을 방지할 수 있도록 불활성의 기체를 봉입할 것

나. 옥외저장탱크·옥내저장탱크 또는 이동저장탱크에 새롭게 알킬알루미늄등을 주입하는 때에는 미리 당해 탱크안의 공기를 불활성기체와 치환하여 둘 것

다. 이동저장탱크에 알킬알루미늄등을 저장하는 경우에는 20㎪ 이하의 압력으로 불활성의 기체를 봉입하여 둘 것

라. 옥외저장탱크·옥내저장탱크 또는 지하저장탱크 중 압력탱크에 있어서는 아세트알데하이드등의 취출에 의하여 당해 탱크내의 압력이 상용압력 이하로 저하하지 아니하도록, 압력탱크 외의 탱크에 있어서는 아세트알데하이드등의 취출이나 온도의 저하에 의한 공기의 혼입을 방지할 수 있도록 불활성 기체를 봉입할 것

마. 옥외저장탱크·옥내저장탱크·지하저장탱크 또는 이동저장탱크에 새롭게 아세트알데하이드등을 주입하는 때에는 미리 당해 탱크안의 공기를 불활성 기체와 치환하여 둘 것

바. 이동저장탱크에 아세트알데하이드등을 저장하는 경우에는 항상 불활성의 기체를 봉입하여 둘 것

사. 옥외저장탱크·옥내저장탱크 또는 지하저장탱크 중 압력탱크 외의 탱크에 저장하는 다이에틸에터등 또는 아세트알데하이드등의 온도는 산화프로필렌과 이를 함유한 것 또는 다이에틸에터등에 있어서는 30℃ 이하로, 아세트알데하이드 또는 이를 함유한 것에 있어서는 15℃ 이하로 각각 유지할 것

아. 옥외저장탱크·옥내저장탱크 또는 지하저장탱크 중 압력탱크에 저장하는 아세트알데하이드등 또는 다이에틸에터등의 온도는 40℃ 이하로 유지할 것

자. 보냉장치가 있는 이동저장탱크에 저장하는 아세트알데하이드등 또는 다이에틸에터등의 온도는 당해 위험물의 비점 이하로 유지할 것

차. 보냉장치가 없는 이동저장탱크에 저장하는 아세트알데하이드등 또는 다이에틸에터등의 온도는 40℃ 이하로 유지할 것

Ⅳ. 취급의 기준

1. 위험물의 취급 중 제조에 관한 기준은 다음 각목과 같다(중요기준).

가. 증류공정에 있어서는 위험물을 취급하는 설비의 내부압력의 변동 등에 의하여 액체 또는 증기가 새지 아니하도록 할 것

나. 추출공정에 있어서는 추출관의 내부압력이 비정상으로 상승하지 아니하도록 할 것

다. 건조공정에 있어서는 위험물의 온도가 부분적으로 상승하지 아니하는 방법으로 가열 또는 건조할 것

라. 분쇄공정에 있어서는 위험물의 분말이 현저하게 부유하고 있거나 위험물의 분말이 현저하게 기계·기구 등에 부착하고 있는 상태로 그 기계·기구를 취급하지 아니할 것

2. 위험물의 취급중 용기에 옮겨 담는데 대한 기준은 다음 각목과 같다.

가. 위험물을 용기에 옮겨 담는 경우에는 Ⅴ에 정하는 바에 따라 수납할 것

나. 삭제 <2009.3.17>

3. 위험물의 취급 중 소비에 관한 기준은 다음 각목과 같다(중요기준).

가. 분사도장작업은 방화상 유효한 격벽 등으로 구획된 안전한 장소에서 실시할 것

나. 담금질 또는 열처리작업은 위험물이 위험한 온도에 이르지 아니하도록 하여 실시할 것

다. 삭제 <2009.3.17>

라. 버너를 사용하는 경우에는 버너의 역화를 방지하고 위험물이 넘치지 아니하도록 할 것

4. 삭제 <2009.3.17>
5. 주유취급소·판매취급소·이송취급소 또는 이동탱크저장소에서의 위험물의 취급기준은 다음 각목과 같다.
가. 주유취급소(항공기주유취급소·선박주유취급소 및 철도주유취급소를 제외한다)에서의 취급기준
1) 자동차 등에 주유할 때에는 고정주유설비를 사용하여 직접 주유할 것(중요기준)
2) 자동차 등에 인화점 40℃ 미만의 위험물을 주유할 때에는 자동차 등의 원동기를 정지시킬 것. 다만, 연료탱크에 위험물을 주유하는 동안 방출되는 가연성 증기를 회수하는 설비가 부착된 고정주유설비에 의하여 주유하는 경우에는 그러하지 아니하다.
3) 이동저장탱크에 급유할 때에는 고정급유설비를 사용하여 직접 급유할 것
4) 삭제 <2009.3.17>
5) 삭제 <2009.3.17>
6) 고정주유설비 또는 고정급유설비에 접속하는 탱크에 위험물을 주입할 때에는 당해 탱크에 접속된 고정주유설비 또는 고정급유설비의 사용을 중지하고, 자동차 등을 당해 탱크의 주입구에 접근시키지 아니할 것
7) 고정주유설비 또는 고정급유설비에는 해당 설비에 접속한 전용탱크 또는 간이탱크의 배관외의 것을 통하여서는 위험물을 공급하지 아니할 것
8) 자동차 등에 주유할 때에는 고정주유설비 또는 고정주유설비에 접속된 탱크의 주입구로부터 4m 이내의 부분(별표 13 V 제1호다목 및 라목의 용도에 제공하는 부분 중 바닥 및 벽에서 구획된 것의 내부를 제외한다)에, 이동저장탱크로부터 전용탱크에 위험물을 주입할 때에는 전용탱크의 주입구로부터 3m 이내의 부분 및 전용탱크 통기관의 끝부분으로부터 수평거리 1.5m 이내의 부분에 있어서는 다른 자동차 등의 주차를 금지하고 자동차 등의 점검·정비 또는 세정을 하지 아니할 것
9) 삭제 <2009.3.17>
10) 삭제 <2014.6.23>
11) 주유원간이대기실 내에서는 화기를 사용하지 아니할 것
12) 전기자동차 충전설비를 사용하는 때에는 다음의 기준을 준수할 것
가) 충전기기와 전기자동차를 연결할 때에는 연장코드를 사용하지 아니할 것
나) 전기자동차의 전지·인터페이스 등이 충전기기의 규격에 적합한지 확인한 후 충전을 시작할 것
다) 충전 중에는 자동차 등을 작동시키지 아니할 것
나. 항공기주유취급소에서의 취급기준은 가목[1) 및 7)은 제외한다]의 규정을 준용하는 외에 다음의 기준에 의할 것
1) 항공기에 주유하는 때에는 고정주유설비, 주유배관의 끝부분에 접속한

호스기기, 주유호스차 또는 주유탱크차를 사용하여 직접 주유할 것(중요기준)

2) 삭제 <2009.3.17>

3) 고정주유설비에는 당해 주유설비에 접속한 전용탱크 또는 위험물을 저장 또는 취급하는 탱크의 배관외의 것을 통하여서는 위험물을 주입하지 아니할 것

4) 주유호스차 또는 주유탱크차에 의하여 주유하는 때에는 주유호스의 끝부분을 항공기의 연료탱크의 급유구에 긴밀히 결합할 것. 다만, 주유탱크차에서 주유호스 끝부분에 수동개폐장치를 설치한 주유노즐에 의하여 주유하는 때에는 그러하지 아니하다.

5) 주유호스차 또는 주유탱크차에서 주유하는 때에는 주유호스차의 호스기기 또는 주유탱크차의 주유설비를 항공기와 전기적으로 접속할 것

다. 철도주유취급소에서의 취급기준은 가목[1) 및 7)은 제외한다]의 규정 및 나목3)의 규정을 준용하는 외에 다음의 기준에 의할 것

1) 철도 또는 궤도에 의하여 운행하는 차량에 주유하는 때에는 고정주유설비 또는 주유배관의 끝부분에 접속한 호스기기를 사용하여 직접 주유할 것(중요기준)

2) 철도 또는 궤도에 의하여 운행하는 차량에 주유하는 때에는 콘크리트 등으로 포장된 부분에서 주유할 것

라. 선박주유취급소에서의 취급기준은 가목[1) 및 7)은 제외한다]의 규정 및 나목3)의 규정을 준용하는 외에 다음의 기준에 의할 것

1) 선박에 주유하는 때에는 고정주유설비 또는 주유배관의 끝부분에 접속한 호스기기를 사용하여 직접 주유할 것(중요기준)

2) 선박에 주유하는 때에는 선박이 이동하지 아니하도록 계류시킬 것

3) 수상구조물에 설치하는 고정주유설비를 이용하여 주유작업을 할 때에는 5m 이내에 다른 선박의 정박 또는 계류를 금지할 것

4) 수상구조물에 설치하는 고정주유설비의 주위에 설치하는 집유설비 내에 고인 빗물 또는 위험물은 넘치지 않도록 수시로 수거하고, 수거물은 유분리장치를 이용하거나 폐기물 처리 방법에 따라 처리할 것

5) 수상구조물에 설치하는 고정주유설비를 이용한 주유작업은 위험물을 공급하는 배관·펌프 및 그 부속 설비의 안전을 확인한 후에 시작할 것(중요기준)

6) 수상구조물에 설치하는 고정주유설비를 이용한 주유작업이 종료된 후에는 별표 13 XⅣ제3호마목에 따른 차단밸브를 모두 잠글 것(중요기준)

7) 수상구조물에 설치하는 고정주유설비를 이용한 주유작업은 총 톤수가 300미만인 선박에 대해서만 실시할 것(중요기준)

마. 고객이 직접 주유하는 주유취급소에서의 기준

1) 셀프용고정주유설비 및 셀프용고정급유설비 외의 고정주유설비 또는

고정급유설비를 사용하여 고객에 의한 주유 또는 용기에 옮겨 담는 작업을 행하지 아니할 것(중요기준)

2) 삭제 <2009.3.17>

3) 감시대에서 고객이 주유하거나 용기에 옮겨 담는 작업을 직시하는 등 적절한 감시를 할 것

4) 고객에 의한 주유 또는 용기에 옮겨 담는 작업을 개시할 때에는 안전상 지장이 없음을 확인 한 후 제어장치에 의하여 호스기기에 대한 위험물의 공급을 개시할 것

5) 고객에 의한 주유 또는 용기에 옮겨 담는 작업을 종료한 때에는 제어장치에 의하여 호스기기에 대한 위험물의 공급을 정지할 것

6) 비상시 그 밖에 안전상 지장이 발생한 경우에는 제어장치에 의하여 호스기기에 위험물의 공급을 일제히 정지하고, 주유취급소 내의 모든 고정주유설비 및 고정급유설비에 의한 위험물 취급을 중단할 것

7) 감시대의 방송설비를 이용하여 고객에 의한 주유 또는 용기에 옮겨 담는 작업에 대한 필요한 지시를 할 것

8) 감시대에서 근무하는 감시원은 안전관리자 또는 위험물안전관리에 관한 전문지식이 있는 자일 것

바. 판매취급소에서의 취급기준

1) 판매취급소에서는 도료류, 제1류 위험물 중 염소산염류 및 염소산염류만을 함유한 것, 황 또는 인화점이 38℃ 이상인 제4류 위험물을 배합실에서 배합하는 경우 외에는 위험물을 배합하거나 옮겨 담는 작업을 하지 아니할 것

2) 위험물은 별표 19 Ⅰ의 규정에 의한 운반용기에 수납한 채로 판매할 것

3) 판매취급소에서 위험물을 판매할 때에는 위험물이 넘치거나 비산하는 계량기(액용되를 포함한다)를 사용하지 아니할 것

사. 이송취급소에서의 취급기준

1) 위험물의 이송은 위험물을 이송하기 위한 배관·펌프 및 그에 부속한 설비(위험물을 운반하는 선박으로부터 육상으로 위험물의 이송취급을 하는 이송취급소에 있어서는 위험물을 이송하기 위한 배관 및 그에 부속된 설비를 말한다. 이하 나목에서 같다)의 안전을 확인한 후에 개시할 것(중요기준)

2) 위험물을 이송하기 위한 배관·펌프 및 이에 부속한 설비의 안전을 확인하기 위한 순찰을 행하고, 위험물을 이송하는 중에는 이송하는 위험물의 압력 및 유량을 항상 감시할 것(중요기준)

3) 이송취급소를 설치한 지역의 지진을 감지하거나 지진의 정보를 얻은 경우에는 소방청장이 정하여 고시하는 바에 따라 재해의 발생 또는 확대를 방지하기 위한 조치를 강구할 것

아. 이동탱크저장소(컨테이너식 이동탱크저장소를 제외한다)에서의 취급기준. 이 경우 이동저장탱크로부터 이동저장탱크로의 위험물 주입은 허용되

지 않는다.

1) 이동저장탱크로부터 위험물을 저장 또는 취급하는 탱크에 액체의 위험물을 주입할 경우에는 그 탱크의 주입구에 이동저장탱크의 주입호스를 견고하게 결합할 것. 다만, 주입호스의 끝부분에 수동개폐장치를 한 주입노즐(수동개폐장치를 개방상태로 고정하는 장치를 한 것을 제외한다)을 사용하여 지정수량 미만의 양의 위험물을 저장 또는 취급하는 탱크에 인화점이 40℃ 이상인 위험물을 주입하는 경우에는 그러하지 아니하다.

2) 이동저장탱크로부터 액체위험물을 용기에 옮겨 담지 아니할 것. 다만, 주입호스의 끝부분에 수동개폐장치를 한 주입노즐(수동개폐장치를 개방상태로 고정하는 장치를 한 것을 제외한다)을 사용하여 별표 19 Ⅰ의 기준에 적합한 운반용기에 인화점 40℃ 이상의 제4류 위험물을 옮겨 담는 경우에는 그러하지 아니하다.

3) 이동저장탱크로부터 위험물을 저장 또는 취급하는 탱크에 인화점이 40℃ 미만인 위험물을 주입할 때에는 이동탱크저장소의 원동기를 정지시킬 것

4) 이동저장탱크로부터 직접 위험물을 자동차(「자동차관리법」 제2조제1호에 따른 자동차와 「건설기계관리법」 제2조제1항제1호에 따른 건설기계 중 덤프트럭 및 콘크리트믹서트럭을 말한다)의 연료탱크에 주입하지 말 것. 다만, 다음의 어느 하나에 해당하는 경우에는 그렇지 않다.

가) 「건설산업기본법」 제2조제4호에 따른 건설공사를 하는 장소에서 별표 10 Ⅳ제3호에 따른 주입설비를 부착한 이동탱크저장소로부터 해당 건설공사와 관련된 자동차(「건설기계관리법」 제2조제1항제1호에 따른 건설기계 중 덤프트럭과 콘크리트믹서트럭으로 한정한다)의 연료탱크에 인화점
40℃ 이상의 위험물을 주입하는 경우

나) 「재난 및 안전관리 기본법」 제3조제1호에 따른 재난이 발생한 장소에서 별표 10 Ⅳ제3호에 따른 주입설비를 부착한 이동탱크저장소로부터 다음의 어느 하나에 해당하는 자동차의 연료탱크에 인화점 40℃ 이상의 위험물을 주입하는 경우. 이 경우 주유장소는 「소방기본법」 제2조제6호에 따른 소방대장(이하 "소방대장"이라 한다) 또는 「재난 및 안전관리 기본법」 제3조제8호에 따른 긴급구조지원기관(이하 "긴급구조지원기관"이라 한다)의 장이 지정하는 안전한 장소로 해야 하고, 해당 이동탱크저장소는 주유장소에 정차중인 자동차 1대에 대해서 주유를 완료한 후가 아니면 다른 자동차에 주유하지 않아야 한다.

(1) 「소방장비관리법」 제8조에 따른 소방자동차

(2) 긴급구조지원기관 소속의 자동차

(3) 그 밖에 재난에 긴급히 대응할 필요가 있는 경우로서 소방대장 및 긴급구조지원기관의 장이 지정하는 자동차

5) 휘발유·벤젠 그 밖에 정전기에 의한 재해발생의 우려가 있는 액체의 위험물을 이동저장탱크에 주입하거나 이동저장탱크로부터 배출하는 때에는 도선으로 이동저장탱크와 접지전극 등과의 사이를 긴밀히 연결하여 당해 이동저장탱크를 접지할 것

6) 휘발유 · 벤젠 · 그 밖에 정전기에 의한 재해발생의 우려가 있는 액체의 위험물을 이동저장탱크의 상부로 주입하는 때에는 주입관을 사용하되, 당해 주입관의 끝부분을 이동저장탱크의 밑바닥에 밀착할 것
7) 휘발유를 저장하던 이동저장탱크에 등유나 경유를 주입할 때 또는 등유나 경유를 저장하던 이동저장탱크에 휘발유를 주입할 때에는 다음의 기준에 따라 정전기등에 의한 재해를 방지하기 위한 조치를 할 것
가) 이동저장탱크의 상부로부터 위험물을 주입할 때에는 위험물의 액표면이 주입관의 끝부분을 넘는 높이가 될 때까지 그 주입관내의 유속을 초당 1m 이하로 할 것
나) 이동저장탱크의 밑부분으로부터 위험물을 주입할 때에는 위험물의 액표면이 주입관의 정상부분을 넘는 높이가 될 때까지 그 주입배관내의 유속을 초당 1m 이하로 할 것
다) 그 밖의 방법에 의한 위험물의 주입은 이동저장탱크에 가연성증기가 잔류하지 아니하도록 조치하고 안전한 상태로 있음을 확인한 후에 할 것
8) 이동탱크저장소는 별표 10 Ⅰ의 규정에 의한 상치장소에 주차할 것. 다만, 원거리 운행 등으로 상치장소에 주차할 수 없는 경우에는 다음의 장소에도 주차할 수 있다.
가) 다른 이동탱크저장소의 상치장소
나) 「화물자동차 운수사업법」에 의한 일반화물자동차운송사업을 위한 차고로서 별표 10 Ⅰ의 규정에 적합한 장소
다) 「물류시설의 개발 및 운영에 관한 법률」에 따른 물류터미널의 주차장으로서 별표 10 Ⅰ의 규정에 적합한 장소
라) 「주차장법」에 의한 주차장중 노외의 옥외주차장으로서 별표 10 Ⅰ의 규정에 적합한 장소
마) 제조소등이 설치된 사업장 내의 안전한 장소
바) 도로(갓길 및 노상주차장을 포함한다) 외의 장소로서 화기취급장소 또는 건축물로부터 10m 이상 거리를 둔 장소
사) 벽 · 기둥 · 바닥 · 보 · 서까래 및 지붕이 내화구조로 된 건축물의 1층으 로서 개구부가 없는 내하구조의 격벽 등으로 당해 건축물의 다른 용도의 부분과 구획된 장소
아) 소방본부장 또는 소방서장으로부터 승인을 받은 장소
9) 이동저장탱크를 8)의 규정에 의한 상치장소 등에 주차시킬 때에는 완전히 빈 상태로 할 것. 다만, 당해 장소가 별표 6 Ⅰ · Ⅱ 및 Ⅸ의 규정에 적합한 경우에는 그러하지 아니하다.
10) 이동저장탱크로부터 직접 위험물을 선박의 연료탱크에 주입하는 경우에는 다음의 기준에 따를 것
가) 선박이 이동하지 아니하도록 계류(繫留)시킬 것
나) 이동탱크저장소가 움직이지 않도록 조치를 강구할 것
다) 이동탱크저장소의 주입호스의 끝부분을 선박의 연료탱크의 급유구에 긴밀히 결합할 것. 다만, 주입호스 끝부분에 수동개폐장치를 설치한 주유노즐로 주입하는 때에는 그러하지 아니하다.
라) 이동탱크저장소의 주입설비를 접지할 것. 다만, 인화점 40℃ 이상의 위험물을 주입하는 경우에는 그러하지 아니하다.
자. 컨테이너식 이동탱크저장소에서의 위험물취급은 아목[1)을 제외한다]의 규정을 준용하는 외에 다음의 기준에 의할 것

1) 이동저장탱크에서 위험물을 저장 또는 취급하는 탱크에 액체위험물을 주입하는 때에는 주입구에 주입호스를 긴밀히 연결할 것. 다만, 주입호스의 끝부분에 수동개폐장치를 설비한 주입노즐(수동개폐장치를 개방상태로 고정하는 장치를 한 것을 제외한다)에 의하여 지정수량 미만의 탱크에 인화점이 40℃ 이상인 제4류 위험물을 주입하는 때에는 그러하지 아니하다.

2) 이동저장탱크를 체결금속구, 변형금속구 또는 샤시프레임에 긴밀히 결합한 구조의 유(U)볼트를 이용하여 차량에 긴밀히 연결할 것

6. 알킬알루미늄등 및 아세트알데하이드등의 취급기준은 제1호 내지 제5호에 정하는 것 외에 당해 위험물의 성질에 따라 다음 각목에 정하는 바에 의한다(중요기준).

가. 알킬알루미늄등의 제조소 또는 일반취급소에 있어서 알킬알루미늄등을 취급하는 설비에는 불활성의 기체를 봉입할 것

나. 알킬알루미늄등의 이동탱크저장소에 있어서 이동저장탱크로부터 알킬알루미늄등을 꺼낼 때에는 동시에 200㎪ 이하의 압력으로 불활성의 기체를 봉입할 것

다. 아세트알데하이드등의 제조소 또는 일반취급소에 있어서 아세트알데하이드등을 취급하는 설비에는 연소성 혼합기체의 생성에 의한 폭발의 위험이 생겼을 경우에 불활성의 기체 또는 수증기[아세트알데하이드등을 취급하는 탱크(옥외에 있는 탱크 또는 옥내에 있는 탱크로서 그 용량이 지정수량의 5분의 1 미만의 것을 제외한다)에 있어서는 불활성의 기체]를 봉입할 것

라. 아세트알데하이드등의 이동탱크저장소에 있어서 이동저장탱크로부터 아세트알데하이드등을 꺼낼 때에는 동시에 100㎪ 이하의 압력으로 불활성의 기체를 봉입할 것

V. 위험물의 용기 및 수납

1. Ⅲ제4호 및 제17호의 규정에 의하여 위험물을 용기에 수납할 때 또는 Ⅳ제2호가목의 규정에 의하여 위험물을 용기에 옮겨 담을 때에는 다음 각목에 정하는 용기의 구분에 따라 당해 각목에 정하는 바에 의한다. 다만, 제조소등이 설치된 부지와 동일한 부지내에서 위험물을 저장 또는 취급하기 위하여 다음 각목에 정하는 용기 외의 용기에 수납하거나 옮겨 담는 경우에 있어서 당해 용기의 저장 또는 취급이 화재의 예방상 안전하다고 인정될 때에는 그러하지 아니하다.

가. 나목에 정하는 용기 외의 용기 : 고체의 위험물에 있어서는 부표 제1호, 액체의 위험물에 있어서는 부표 제2호에 정하는 기준에 적합한 내장용기(내장용기의 용기의 종류란이 공란인 것은 외장용기) 또는 저장 또는 취급의 안전상 이러한 기준에 적합한 용기와 동등 이상이라고 인정하여 소방청장이 정하여 고시하는 것(이하 Ⅴ에서 "내장용기등"이라고 한다)으로서 별표 19 Ⅱ 제1호에 정하는 수납의 기준에 적합할 것

나. 기계에 의하여 하역하는 구조로 된 용기(기계에 의하여 들어 올리기 위한 고리·기구·포크리프트포켓 등이 있는 용기를 말한다. 이하 같다): 별표 19 Ⅰ제3호나목에 규정하는 운반용기로서 별표 19 Ⅱ제2호에 정하는 수납의 기준에 적합할 것

2. 제1호 가목의 내장용기등(내장용기등을 다른 용기에 수납하는 경우에 있어서는 당해 용기를 포함한다. 이하 Ⅴ에서 같다)에 있어서는 별표 19 Ⅱ제8호에 정하는 표시를, 제1호나목의 용기에 있어서는 별표 19 Ⅱ제8호 및 별표 19 Ⅱ제13호에 정하는 표시를 각각 보기 쉬운 위치에 하여야 한다.
3. 제2호의 규정에 불구하고 제1류·제2류 또는 제4류의 위험물(별표 19 Ⅴ제1호의 규정에 의한 위험등급Ⅰ의 위험물을 제외한다)의 내장용기등으로서 최대용적이 1ℓ 이하의 것에 있어서는 별표 19 Ⅱ제8호가목 및 다목의 표시를 각각 위험물의 통칭명 및 동호의 규정에 의한 표시와 동일한 의미가 있는 다른 표시로 대신할 수 있다.
4. 제2호 및 제3호의 규정에 불구하고 제4류 위험물에 해당하는 화장품(에어졸을 제외한다)의 내장용기등으로서 최대용적이 150㎖ 이하의 것에 있어서는 별표 19 Ⅱ제8호가목 및 다목에 정하는 표시를 아니할 수 있고 최대용적이 150㎖ 초과 300㎖ 이하의 것에 있어서는 별표 19 Ⅱ제8호가목에 정하는 표시를 하지 아니할 수 있으며, 별표 19 Ⅱ제8호다목의 주의사항은 동목의 규정에 의한 표시와 동일한 의미가 있는 다른 표시로 대신할 수 있다.
5. 제2호 및 제3호의 규정에 불구하고 제4류 위험물에 해당하는 에어졸의 내장용기등으로서 최대 용적이 300㎖ 이하의 것에 있어서는 별표 19 Ⅱ제8호가목의 규정에 의한 표시를 하지 아니할 수 있고, 별표 19 Ⅱ제8호다목의 주의사항을 동목의 규정에 의한 표시와 동일한 의미가 있는 다른 표시로 대신할 수 있다.
6. 제2호 및 제3호의 규정에 불구하고 제4류 위험물 중 동식물유류의 내장용기등으로서 최대용적이 3ℓ 이하의 것에 있어서는 별표 19 Ⅱ제8호가목 및 다목의 표시를 각각 당해 위험물의 통칭명 및 동호의 규정에 의한 표시와 동일한 의미가 있는 다른 표시로 대신할 수 있다.

Ⅵ. 법 제5조제3항의 규정에 의한 중요기준 및 세부기준은 다음 각호의 구분에 의한다.
1. 중요기준 : Ⅰ 내지 Ⅴ의 저장 또는 취급기준 중 "중요기준"이라 표기한 것
2. 세부기준 : 중요기준 외의 것

[부표] <개정 2021. 7. 13.>

운반용기의 최대용적 또는 중량(별표 18 관련)

1. 고체위험물

운반 용기				수납 위험물의 종류									
내장 용기		외장 용기		제1류			제2류		제3류			제5류	
용기의 종류	최대용적 또는 중량	용기의 종류	최대용적 또는 중량	I	II	III	II	III	I	II	III	I	II
유리용기 또는 플라스틱 용기	10 L	나무상자 또는 플라스틱상자(필요에 따라 불활성의 완충재를 채울 것)	125kg	○	○	○	○	○	○	○	○	○	○
			225kg		○	○		○		○	○		○
		파이버판상자(필요에 따라 불활성의 완충재를 채울 것)	40kg	○	○	○	○	○	○	○	○	○	○
			55kg		○	○		○		○	○		○
금속제 용기	30 L	나무상자 또는 플라스틱상자	125kg	○	○	○	○	○	○	○	○	○	○
			225kg		○	○		○		○	○		○
		파이버판상자	40kg	○	○	○	○	○	○	○	○	○	○
			55kg		○	○		○		○	○		○
플라스틱 필름 포대 또는 종이 포대	5kg	나무상자 또는 플라스틱상자	50kg	○	○	○	○	○		○	○	○	○
	50kg		50kg	○	○	○	○	○					○
	125kg		125kg		○	○	○	○					
	225kg		225kg			○		○					
	5kg	파이버판상자	40kg	○	○	○	○	○		○	○	○	○
	40kg		40kg	○	○	○	○	○					○
	55kg		55kg			○		○					
		금속제용기(드럼 제외)	60 L	○	○	○	○	○	○	○	○	○	○
		플라스틱용기(드럼 제외)	10 L		○	○	○	○		○	○		○
			30 L			○		○					○
		금속제드럼	250 L	○	○	○	○	○	○	○	○	○	○
		플라스틱드럼 또는 파이버드럼(방수성이 있는 것)	60 L	○	○	○	○	○	○	○	○	○	○
			250 L		○	○		○		○	○		○
		합성수지포대(방수성이 있는 것), 플라스틱필름포대, 섬유포대(방수성이 있는 것) 또는 종이포대(여러겹으로서 방수성이 있는 것)	50kg		○	○	○	○		○	○		○

비고) 1. "○"표시는 수납위험물의 종류별 각 란에 정한 위험물에 대하여 해당 각란에 정한 운반용기가 적응성이 있음을 표시한다.
2. 내장용기는 외장용기에 수납하여야 하는 용기로서 위험물을 직접 수납하기 위한 것을 말한다.
3. 내장용기의 용기의 종류란이 빈칸인 것은 외장용기에 위험물을 직접 수납하거나 유리용기, 플라스틱용기, 금속제용기, 폴리에틸렌포대 또는 종이포대를 내장용기로 할 수 있음을 표시한다.

2. 액체위험물

운반 용기				수납위험물의 종류								
내장 용기		외장 용기		제3류			제4류			제5류		제6류
용기의 종류	최대용적 또는 중량	용기의 종류	최대용적 또는 중량	I	II	III	I	II	III	I	II	I
유리용기	5 L	나무 또는 플라스틱상자(불활성의 완충재를 채울 것)	75kg	○	○	○	○	○	○	○	○	○
	10 L		125kg		○	○		○	○		○	
			225kg						○			
	5 L	파이버판상자(불활성의 완충재를 채울 것)	40kg	○	○	○	○	○	○	○	○	○
	10 L		55kg						○			
플라스틱용기	10 L	나무 또는 플라스틱상자(필요에 따라 불활성의 완충재를 채울 것)	75kg	○	○	○	○	○	○	○	○	○
			125kg		○	○		○	○		○	
			225kg						○			
		파이버판상자(필요에 따라 불활성의 완충재를 채울 것)	40kg	○	○	○	○	○	○	○	○	○
			55kg						○			
금속제용기	30 L	나무 또는 플라스틱상자	125kg	○	○	○	○	○	○	○	○	○
			225kg						○			
		파이버판상자	40kg	○	○	○	○	○	○	○	○	○
			55kg		○	○		○	○		○	
		금속제용기(금속제드럼제외)	60 L		○	○		○	○		○	
		플라스틱용기(플라스틱드럼제외)	10 L		○	○		○	○		○	
			20 L					○	○			
			30 L						○		○	
		금속제드럼(뚜껑고정식)	250 L	○	○	○	○	○	○	○	○	○
		금속제드럼(뚜껑탈착식)	250 L					○	○			
		플라스틱또는파이버드럼(플라스틱내용기부착의것)	250 L		○	○			○		○	

비고) 1. "○"표시는 수납위험물의 종류별 각 란에 정한 위험물에 대하여 해당

각란에 정한 운반용기가 적응성이 있음을 표시한다.
2. 내장용기는 외장용기에 수납하여야 하는 용기로서 위험물을 직접 수납하기 위한 것을 말한다.
3. 내장용기의 용기의 종류란이 빈칸인 것은 외장용기에 위험물을 직접 수납하거나 유리용기, 플라스틱용기 또는 금속제용기를 내장용기로 할 수 있음을 표시한다.

■ 위험물안전관리법 시행규칙 [별표 19] <개정 2024. 5. 20.>

위험물의 운반에 관한 기준(제50조관련)

Ⅰ. 운반용기

1. 운반용기의 재질은 강판·알루미늄판·양철판·유리·금속판·종이·플라스틱·섬유판·고무류·합성섬유·삼·짚 또는 나무로 한다.
2. 운반용기는 견고하여 쉽게 파손될 우려가 없고, 그 입구로부터 수납된 위험물이 샐 우려가 없도록 하여야 한다.
3. 운반용기의 구조 및 최대용적은 다음 각호의 규정에 의한 용기의 구분에 따라 당해 각목에 정하는 바에 의한다.

가. 나목의 규정에 의한 용기 외의 용기

고체의 위험물을 수납하는 것에 있어서는 부표 1 제1호, 액체의 위험물을 수납하는 것에 있어서는 부표 1 제2호에 정하는 기준에 적합할 것. 다만, 운반의 안전상 이러한 기준에 적합한 운반용기와 동등 이상이라고 인정하여 소방청장이 정하여 고시하는 것에 있어서는 그러하지 아니하다.

나. 기계에 의하여 하역하는 구조로 된 용기

고체의 위험물을 수납하는 것에 있어서는 별표 20 제1호, 액체의 위험물을 수납하는 것에 있어서는 별표 20 제2호에 정하는 기준 및 1) 내지 6)에 정하는 기준에 적합할 것. 다만, 운반의 안전상 이러한 기준에 적합한 운반용기와 동등 이상이라고 인정하여 소방청장이 정하여 고시하는 것과 UN의 위험물 운송에 관한 권고(RTDG, Recommendations on the Transport of Dangerous Goods)에서 정한 기준에 적합한 것으로 인정된 용기에 있어서는 그러하지 아니하다.

1) 운반용기는 부식 등의 열화에 대하여 적절히 보호될 것
2) 운반용기는 수납하는 위험물의 내압 및 취급시와 운반시의 하중에 의하여 당해 용기에 생기는 응력에 대하여 안전할 것
3) 운반용기의 부속설비에는 수납하는 위험물이 당해 부속설비로부터 누설되지 아니하도록 하는 조치가 강구되어 있을 것
4) 용기본체가 틀로 둘러싸인 운반용기는 다음의 요건에 적합할 것
   가) 용기본체는 항상 틀내에 보호되어 있을 것
   나) 용기본체는 틀과의 접촉에 의하여 손상을 입을 우려가 없을 것
   다) 운반용기는 용기본체 또는 틀의 신축 등에 의하여 손상이 생기지 아니할 것
5) 하부에 배출구가 있는 운반용기는 다음의 요건에 적합할 것
   가) 배출구에는 개폐위치에 고정할 수 있는 밸브가 설치되어 있을 것
   나) 배출을 위한 배관 및 밸브에는 외부로부터의 충격에 의한 손상을 방지하기 위한 조치가 강구되어 있을 것
   다) 폐지판 등에 의하여 배출구를 이중으로 밀폐할 수 있는 구조일 것.

다만, 고체의 위험물을 수납하는 운반용기에 있어서는 그러하지 아니하다.

6) 1) 내지 5)에 규정하는 것 외의 운반용기의 구조에 관하여 필요한 사항은 소방청장이 정하여 고시한다.

4. 제3호의 규정에 불구하고 승용차량(승용으로 제공하는 차실내에 화물용으로 제공하는 부분이 있는 구조의 것을 포함한다)으로 인화점이 40℃ 미만인 위험물중 소방청장이 정하여 고시하는 것을 운반하는 경우의 운반용기의 구조 및 최대용적의 기준은 소방청장이 정하여 고시한다.

5. 제3호의 규정에 불구하고 운반의 안전상 제한이 필요하다고 인정되는 경우에는 위험물의 종류, 운반용기의 구조 및 최대용적의 기준을 소방청장이 정하여 고시할 수 있다.

6. 제3호 내지 제5호의 운반용기는 다음 각목의 규정에 의한 용기의 구분에 따라 당해 각목에 정하는 성능이 있어야 한다.

가. 나목의 규정에 의한 용기 외의 용기

소방청장이 정하여 고시하는 낙하시험, 기밀시험, 내압시험 및 겹쳐쌓기시험에서 소방청장이 정하여 고시하는 기준에 적합할 것. 다만, 수납하는 위험물의 품명, 수량, 성질과 상태 등에 따라 소방청장이 정하여 고시하는 용기에 있어서는 그러하지 아니하다.

나. 기계에 의하여 하역하는 구조로 된 용기

소방청장이 정하여 고시하는 낙하시험, 기밀시험, 내압시험, 겹쳐쌓기시험, 아랫부분 인상시험, 윗부분 인상시험, 파열전파시험, 넘어뜨리기시험 및 일으키기시험에서 소방청장이 정하여 고시하는 기준에 적합할 것. 다만, 수납하는 위험물의 품명, 수량, 성질과 상태 등에 따라 소방청장이 정하여 고시하는 용기에 있어서는 그러하지 아니하다.

Ⅱ. 적재방법

1. 위험물은 Ⅰ의 규정에 의한 운반용기에 다음 각목의 기준에 따라 수납하여 적재하여야 한다. 다만, 덩어리 상태의 황을 운반하기 위하여 적재하는 경우 또는 위험물을 동일구내에 있는 제조소등의 상호간에 운반하기 위하여 적재하는 경우에는 그러하지 아니하다(중요기준).

가. 위험물이 온도변화 등에 의하여 누설되지 아니하도록 운반용기를 밀봉하여 수납할 것. 다만, 온도변화 등에 의한 위험물로부터의 가스의 발생으로 운반용기안의 압력이 상승할 우려가 있는 경우(발생한 가스가 독성 또는 인화성을 갖는 등 위험성이 있는 경우를 제외한다)에는 가스의 배출구(위험물의 누설 및 다른 물질의 침투를 방지하는 구조로 된 것에 한한다)를 설치한 운반용기에 수납할 수 있다.

나. 수납하는 위험물과 위험한 반응을 일으키지 아니하는 등 당해 위험물의 성질에 적합한 재질의 운반용기에 수납할 것

다. 고체위험물은 운반용기 내용적의 95% 이하의 수납율로 수납할 것

라. 액체위험물은 운반용기 내용적의 98% 이하의 수납율로 수납하되, 55도

의 온도에서 누설되지 아니하도록 충분한 공간용적을 유지하도록 할 것

마. 하나의 외장용기에는 다른 종류의 위험물을 수납하지 아니할 것

바. 제3류 위험물은 다음의 기준에 따라 운반용기에 수납할 것

1) 자연발화성물질에 있어서는 불활성 기체를 봉입하여 밀봉하는 등 공기와 접하지 아니하도록 할 것

2) 자연발화성물질외의 물품에 있어서는 파라핀·경유·등유 등의 보호액으로 채워 밀봉하거나 불활성 기체를 봉입하여 밀봉하는 등 수분과 접하지 아니하도록 할 것

3) 라목의 규정에 불구하고 자연발화성물질중 알킬알루미늄등은 운반용기의 내용적의 90% 이하의 수납율로 수납하되, 50℃의 온도에서 5% 이상의 공간용적을 유지하도록 할 것

2. 기계에 의하여 하역하는 구조로 된 운반용기에 대한 수납은 제1호(다목을 제외한다)의 규정을 준용하는 외에 다음 각목의 기준에 따라야 한다(중요기준).

가. 다음의 규정에 의한 요건에 적합한 운반용기에 수납할 것

1) 부식, 손상 등 이상이 없을 것

2) 금속제의 운반용기, 경질플라스틱제의 운반용기 또는 플라스틱내용기 부착의 운반용기에 있어서는 다음에 정하는 시험 및 점검에서 누설 등 이상이 없을 것

가) 2년 6개월 이내에 실시한 기밀시험(액체의 위험물 또는 10㎪ 이상의 압력을 가하여 수납 또는 배출하는 고체의 위험물을 수납하는 운반용기에 한한다)

나) 2년 6개월 이내에 실시한 운반용기의 외부의 점검·부속설비의 기능점검 및 5년 이내의 사이에 실시한 운반용기의 내부의 점검

나. 복수의 폐쇄장치가 연속하여 설치되어 있는 운반용기에 위험물을 수납하는 경우에는 용기본체에 가까운 폐쇄장치를 먼저 폐쇄할 것

다. 휘발유, 벤젠 그 밖의 정전기에 의한 재해가 발생할 우려가 있는 액체의 위험물을 운반용기에 수납 또는 배출할 때에는 당해 재해의 발생을 방지하기 위한 조치를 강구할 것

라. 온도변화 등에 의하여 액상이 되는 고체의 위험물은 액상으로 되었을 때 당해 위험물이 새지 아니하는 운반용기에 수납할 것

마. 액체위험물을 수납하는 경우에는 55℃의 온도에서의 증기압이 130㎪ 이하가 되도록 수납할 것

바. 경질플라스틱제의 운반용기 또는 플라스틱내용기 부착의 운반용기에 액체위험물을 수납하는 경우에는 당해 운반용기는 제조된 때로부터 5년 이내의 것으로 할 것

사. 가목 내지 바목에 규정하는 것 외에 운반용기에의 수납에 관하여 필요한 사항은 소방청장이 정하여 고시한다.

3. 위험물은 당해 위험물이 용기 밖으로 쏟아지거나 위험물을 수납한 운반용

기가 전도·낙하 또는 파손되지 아니하도록 적재하여야 한다(중요기준).

4. 운반용기는 수납구를 위로 향하게 하여 적재하여야 한다(중요기준).

5. 적재하는 위험물의 성질에 따라 일광의 직사 또는 빗물의 침투를 방지하기 위하여 유효하게 피복하는 등 다음 각목에 정하는 기준에 따른 조치를 하여야 한다(중요기준).

가. 제1류 위험물, 제3류 위험물 중 자연발화성물질, 제4류 위험물 중 특수인화물, 제5류 위험물 또는 제6류 위험물은 차광성이 있는 피복으로 가릴 것

나. 제1류 위험물 중 알칼리금속의 과산화물 또는 이를 함유한 것, 제2류 위험물 중 철분·금속분·마그네슘 또는 이들중 어느 하나 이상을 함유한 것 또는 제3류 위험물 중 금수성물질은 방수성이 있는 피복으로 덮을 것

다. 제5류 위험물 중 55℃ 이하의 온도에서 분해될 우려가 있는 것은 보냉컨테이너에 수납하는 등 적정한 온도관리를 할 것

라. 액체위험물 또는 위험등급Ⅱ의 고체위험물을 기계에 의하여 하역하는 구조로 된 운반용기에 수납하여 적재하는 경우에는 당해 용기에 대한 충격등을 방지하기 위한 조치를 강구할 것. 다만, 위험등급Ⅱ의 고체위험물을 플렉서블(flexible)의 운반용기, 파이버판제의 운반용기 및 목제의 운반용기 외의 운반용기에 수납하여 적재하는 경우에는 그러하지 아니하다.

6. 위험물은 다음 각목의 규정에 의한 바에 따라 종류를 달리하는 그 밖의 위험물 또는 재해를 발생시킬 우려가 있는 물품과 함께 적재하지 아니하여야 한다(중요기준).

가. 부표 2의 규정에서 혼재가 금지되고 있는 위험물

나. 「고압가스 안전관리법」에 의한 고압가스(소방청장이 정하여 고시하는 것을 제외한다)

7. 위험물을 수납한 운반용기를 겹쳐 쌓는 경우에는 그 높이를 3m 이하로 하고, 용기의 상부에 걸리는 하중은 당해 용기 위에 당해 용기와 동종의 용기를 겹쳐 쌓아 3m의 높이로 하였을 때에 걸리는 하중 이하로 하여야 한다(중요기준).

8. 위험물은 그 운반용기의 외부에 다음 각목에 정하는 바에 따라 위험물의 품명, 수량 등을 표시하여 적재하여야 한다. 다만, UN의 위험물 운송에 관한 권고(RTDG, Recommendations on the Transport of Dangerous Goods)에서 정한 기준 또는 소방청장이 정하여 고시하는 기준에 적합한 표시를 한 경우에는 그러하지 아니하다.

가. 위험물의 품명·위험등급·화학명 및 수용성("수용성" 표시는 제4류 위험물로서 수용성인 것에 한한다)

나. 위험물의 수량

다. 수납하는 위험물에 따라 다음의 규정에 의한 주의사항

1) 제1류 위험물 중 알칼리금속의 과산화물 또는 이를 함유한 것에 있어

서는 "화기 · 충격주의", "물기엄금" 및 "가연물접촉주의", 그 밖의 것에 있어서는 "화기 · 충격주의" 및 "가연물접촉주의"

2) 제2류 위험물 중 철분 · 금속분 · 마그네슘 또는 이들중 어느 하나 이상을 함유한 것에 있어서는 "화기주의" 및 "물기엄금", 인화성고체에 있어서는 "화기엄금", 그 밖의 것에 있어서는 "화기주의"

3) 제3류 위험물 중 자연발화성물질에 있어서는 "화기엄금" 및 "공기접촉엄금", 금수성물질에 있어서는 "물기엄금"

4) 제4류 위험물에 있어서는 "화기엄금"

5) 제5류 위험물에 있어서는 "화기엄금" 및 "충격주의"

6) 제6류 위험물에 있어서는 "가연물접촉주의"

9. 제8호의 규정에 불구하고 제1류 · 제2류 또는 제4류 위험물(위험등급 I 의 위험물을 제외한다)의 운반용기로서 최대용적이 1ℓ 이하인 운반용기의 품명 및 주의사항은 위험물의 통칭명 및 당해 주의사항과 동일한 의미가 있는 다른 표시로 대신할 수 있다.

10. 제8호 및 제9호의 규정에 불구하고 제4류 위험물에 해당하는 화장품(에어졸을 제외한다)의 운반용기중 최대용적이 150㎖ 이하인 것에 대하여는 제8호 가목 및 다목의 규정에 의한 표시를 하지 아니할 수 있고, 최대용적이 150㎖ 초과 300㎖ 이하의 것에 대하여는 제8호 가목의 규정에 의한 표시를 하지 아니할 수 있으며, 동호 다목의 규정에 의한 주의사항을 당해 주의사항과 동일한 의미가 있는 다른 표시로 대신할 수 있다.

11. 제8호 및 제9호의 규정에 불구하고 제4류 위험물에 해당하는 에어졸의 운반용기로서 최대용적이 300㎖ 이하의 것에 대하여는 제8호 가목의 규정에 의한 표시를 하지 아니할 수 있으며, 동호 다목의 규정에 의한 주의사항을 당해 주의사항과 동일한 의미가 있는 다른 표시로 대신할 수 있다.

12. 제8호 및 제9호의 규정에 불구하고 제4류 위험물 중 동식물유류의 운반용기로서 최대용적이 3ℓ 이하인 것에 대하여는 제8호 가목 및 다목의 표시에 대하여 각각 위험물의 통칭명 및 동호의 규정에 의한 표시와 동일한 의미가 있는 다른 표시로 대신할 수 있다.

13. 기계에 의하여 하역하는 구조로 된 운반용기의 외부에 행하는 표시는 제8호 각목의 규정에 의하는 외에 다음 각목의 사항을 포함하여야 한다. 다만, UN의 위험물 운송에 관한 권고(RTDG, Recommendations on the Transport of Dangerous Goods)에서 정한 기준 또는 소방청장이 정하여 고시하는 기준에 적합한 표시를 한 경우에는 그러하지 아니하다.

가. 운반용기의 제조년월 및 제조자의 명칭

나. 겹쳐쌓기시험하중

다. 운반용기의 종류에 따라 다음의 규정에 의한 중량

1) 플렉서블 외의 운반용기 : 최대총중량(최대수용중량의 위험물을 수납하였을 경우의 운반용기의 전중량을 말한다)

2) 플렉서블 운반용기 : 최대수용중량

라. 가목 내지 다목에 규정하는 것 외에 운반용기의 외부에 행하는 표시에 관하여 필요한 사항으로서 소방청장이 정하여 고시하는 것

Ⅲ. 운반방법

1. 위험물 또는 위험물을 수납한 운반용기가 현저하게 마찰 또는 동요를 일으키지 아니하도록 운반하여야 한다(중요기준).
2. 지정수량 이상의 위험물을 차량으로 운반하는 경우에는 해당 차량에 소방청장이 정하여 고시하는 바에 따라 운반하는 위험물의 위험성을 알리는 표지를 설치하여야 한다.
3. 지정수량 이상의 위험물을 차량으로 운반하는 경우에 있어서 다른 차량에 바꾸어 싣거나 휴식·고장 등으로 차량을 일시 정차시킬 때에는 안전한 장소를 택하고 운반하는 위험물의 안전확보에 주의하여야 한다.
4. 지정수량 이상의 위험물을 차량으로 운반하는 경우에는 당해 위험물에 적응성이 있는 소형수동식소화기를 당해 위험물의 소요단위에 상응하는 능력단위 이상 갖추어야 한다.
5. 위험물의 운반도중 위험물이 현저하게 새는 등 재난발생의 우려가 있는 경우에는 응급조치를 강구하는 동시에 가까운 소방관서 그 밖의 관계기관에 통보하여야 한다.
6. 제1호 내지 제5호의 적용에 있어서 품명 또는 지정수량을 달리하는 2 이상의 위험물을 운반하는 경우에 있어서 운반하는 각각의 위험물의 수량을 당해 위험물의 지정수량으로 나누어 얻은 수의 합이 1 이상인 때에는 지정수량 이상의 위험물을 운반하는 것으로 본다.

Ⅳ. 법 제20조제1항의 규정에 의한 중요기준 및 세부기준은 다음 각호의 구분에 의한다.

1. 중요기준 : Ⅰ 내지 Ⅲ의 운반기준 중 "중요기준"이라 표기한 것
2. 세부기준 : 중요기준 외의 것

Ⅴ. 위험물의 위험등급

별표 18 Ⅴ, 이 표 Ⅰ 및 Ⅱ에 있어서 위험물의 위험등급은 위험등급Ⅰ·위험등급Ⅱ 및 위험등급Ⅲ으로 구분하며, 각 위험등급에 해당하는 위험물은 다음 각호와 같다.

1. 위험등급Ⅰ의 위험물

가. 제1류 위험물 중 아염소산염류, 염소산염류, 과염소산염류, 무기과산화물 그 밖에 지정수량이 50㎏인 위험물

나. 제3류 위험물 중 칼륨, 나트륨, 알킬알루미늄, 알킬리튬, 황린 그 밖에 지정수량이 10㎏ 또는 20㎏인 위험물

다. 제4류 위험물 중 특수인화물

라. 제5류 위험물 중 지정수량이 10㎏인 위험물

마. 제6류 위험물

2. 위험등급Ⅱ의 위험물

가. 제1류 위험물 중 브로민산염류, 질산염류, 아이오딘산염류, 그 밖에 지

정수량이 300㎏인 위험물

나. 제2류 위험물 중 황화인, 적린, 황, 그 밖에 지정수량이 100㎏인 위험물

다. 제3류 위험물 중 알칼리금속(칼륨 및 나트륨을 제외한다) 및 알칼리토금속, 유기금속화합물(알킬알루미늄 및 알킬리튬을 제외한다) 그 밖에 지정수량이 50㎏인 위험물

라. 제4류 위험물 중 제1석유류 및 알코올류

마. 제5류 위험물 중 제1호 라목에 정하는 위험물 외의 것

3. 위험등급Ⅲ의 위험물 : 제1호 및 제2호에 정하지 아니한 위험물

[부표 1] <개정 2021. 7. 13.>

운반용기의 최대용적 또는 중량(별표 19 관련)

1. 고체위험물

운반 용기				수납 위험물의 종류									
내장 용기		외장 용기		제1류			제2류		제3류			제5류	
용기의 종류	최대용적 또는 중량	용기의 종류	최대용적 또는 중량	I	II	III	II	III	I	II	III	I	II
유리용기 또는 플라스틱 용기	10 L	나무상자 또는 플라스틱상자(필요에 따라 불활성의 완충재를 채울 것)	125kg	○	○	○	○	○	○	○	○	○	○
			225kg		○	○		○		○	○		○
		파이버판상자(필요에 따라 불활성의 완충재를 채울 것)	40kg	○	○	○	○	○	○	○	○	○	○
			55kg		○	○		○		○	○		○
금속제용기	30 L	나무상자 또는 플라스틱상자	125kg	○	○	○	○	○	○	○	○	○	○
			225kg		○	○		○		○	○		○
		파이버판상자	40kg	○	○	○	○	○	○	○	○	○	○
			55kg		○	○		○		○	○		○
플라스틱 필름포대 또는 종이포대	5kg	나무상자 또는 플라스틱상자	50kg	○	○	○	○	○		○	○	○	○
	50kg		50kg	○	○	○	○	○					○
	125kg		125kg		○	○	○	○					
	225kg		225kg			○		○					
	5kg	파이버판상자	40kg	○	○	○	○	○		○	○	○	○
	40kg		40kg	○	○	○	○	○					○
	55kg		55kg			○		○					
		금속제용기(드럼 제외)	60 L	○	○	○	○	○	○	○	○	○	○
		플라스틱용기(드럼 제외)	10 L		○	○	○	○		○	○		○
			30 L			○		○					○
		금속제드럼	250 L	○	○	○	○	○	○	○	○	○	○
		플라스틱드럼 또는 파이버드럼(방수성이 있는 것)	60 L	○	○	○	○	○	○	○	○	○	○
			250 L		○	○		○		○	○		○
		합성수지포대(방수성이 있는 것), 플라스틱필름포대, 섬유포대(방수성이 있는 것) 또는 종이포대(여러 겹으로서 방수성이 있는 것)	50kg		○	○	○	○		○	○		○

비고) 1. "○"표시는 수납위험물의 종류별 각란에 정한 위험물에 대하여 당해

각란에 정한 운반용기가 적응성이 있음을 표시한다.

2. 내장용기는 외장용기에 수납하여야 하는 용기로서 위험물을 직접 수납하기 위한 것을 말한다.

3. 내장용기의 용기의 종류란이 빈칸인 것은 외장용기에 위험물을 직접 수납하거나 유리용기, 플라스틱용기, 금속제용기, 폴리에틸렌포대 또는 종이포대를 내장용기로 할 수 있음을 표시한다.

2. 액체위험물

운반 용기				수납위험물의 종류								
내장 용기		외장 용기		제3류			제4류			제5류		제6류
용기의 종류	최대용적 또는 중량	용기의 종류	최대용적 또는 중량	I	II	III	I	II	III	I	II	I
유리용기	5 L	나무 또는 플라스틱 상자(불활성의 완충재를 채울 것)	75kg	○	○	○	○	○	○	○	○	○
	10 L		125kg		○	○		○	○		○	
			225kg						○			
	5 L	파이버판상자(불활성의 완충재를 채울 것)	40kg	○	○	○	○	○	○	○	○	○
	10 L		55kg						○			
플라스틱용기	10 L	나무 또는 플라스틱 상자(필요에 따라 불활성의 완충재를 채울 것)	75kg	○	○	○	○	○	○	○	○	○
			125kg		○	○		○	○		○	
			225kg						○			
		파이버판상자(필요에 따라 불활성의 완충재를 채울 것)	40kg	○	○	○	○	○	○	○	○	○
			55kg						○			
금속제용기	30 L	나무 또는 플라스틱상자	125kg	○	○	○	○	○	○	○	○	○
			225kg						○			
		파이버판상자	40kg	○	○	○	○	○	○	○	○	○
			55kg		○	○		○	○		○	
		금속제용기(금속제드럼제외)	60 L		○	○		○	○		○	
		플라스틱용기(플라스틱드럼제외)	10 L		○	○		○	○		○	
			20 L					○	○			
			30 L						○		○	
		금속제드럼(뚜껑고정식)	250 L	○	○	○	○	○	○	○	○	○
		금속제드럼(뚜껑탈착식)	250 L					○	○			
		플라스틱또는파이버드럼(플라스틱내용기부착의것)	250 L		○	○			○		○	

비고) 1. "○"표시는 수납위험물의 종류별 각 란에 정한 위험물에 대하여 해당 각란에 정한 운반용기가 적응성이 있음을 표시한다.

2. 내장용기는 외장용기에 수납하여야 하는 용기로서 위험물을 직접 수납하기 위한 것을 말한다.
3. 내장용기의 용기의 종류란이 빈칸인 것은 외장용기에 위험물을 직접 수납하거나 유리용기, 플라스틱용기 또는 금속제용기를 내장용기로 할 수 있음을 표시한다.

[부표 2]

유별을 달리하는 위험물의 혼재기준(별표 19관련)

위험물의 구 분	제1류	제2류	제3류	제4류	제5류	제6류
제1류		×	×	×	×	○
제2류	×		×	○	○	×
제3류	×	×		○	×	×
제4류	×	○	○		○	×
제5류	×	○	×	○		×
제6류	○	×	×	×	×	

비 고

1. "×"표시는 혼재할 수 없음을 표시한다.
2. "○"표시는 혼재할 수 있음을 표시한다.
3. 이 표는 지정수량의 $\frac{1}{10}$ 이하의 위험물에 대하여는 적용하지 아니한다.

■ 위험물안전관리법 시행규칙 [별표 20] <개정 2009.3.17>

기계에 의하여 하역하는 구조로 된 운반용기의 최대용적(제51조제1항 관련)

1. 고체위험물

운 반 용 기		수납위험물의 종류									
종 류	최대 용적	제1류			제2류		제3류			제5류	
		Ⅰ	Ⅱ	Ⅲ	Ⅱ	Ⅲ	Ⅰ	Ⅱ	Ⅲ	Ⅰ	Ⅱ
금속제	3,000ℓ	○	○	○	○	○	○	○	○		○
플렉시블(flexible) 합성수지제	3,000ℓ		○	○	○	○		○	○		○
플렉시블(flexible) 플라스틱필름제	3,000ℓ		○	○	○	○		○	○		○
플렉시블(flexible) 섬유제	3,000ℓ		○	○	○	○		○	○		○
플렉시블(flexible) 종이제(여러겹의 것)	3,000ℓ		○	○	○	○		○	○		○
경질플라스틱제	1,500ℓ	○	○	○	○	○		○	○		○
	3,000ℓ		○	○	○	○		○	○		○
플라스틱 내용기 부착	1,500ℓ	○	○	○	○	○		○	○		○
	3,000ℓ		○	○	○	○		○	○		○
파이버판제	3,000ℓ		○	○	○	○		○	○		○
목제(라이닝부착)	3,000ℓ		○	○	○	○		○	○		○

비고)

1. "○"표시는 수납위험물의 종류별 각 란에 정한 위험물에 대하여 해당 각 란에 정한 운반용기가 적용성이 있음을 표시한다.
2. 플렉시블제, 파이버판제 및 목제의 운반용기에 있어서는 수납 및 배출방법을 중력에 의한 것에 한한다.

2. 액체위험물

운 반 용 기		수납위험물의 종류								
종 류	최대용적	제3류			제4류			제5류		제6류
		Ⅰ	Ⅱ	Ⅲ	Ⅰ	Ⅱ	Ⅲ	Ⅰ	Ⅱ	Ⅰ
금속제	3,000ℓ		○	○		○	○		○	
경질플라스틱제	3,000ℓ		○	○		○	○		○	
플라스틱 내용기부착	3,000ℓ		○	○		○	○		○	

비고) "○"표시는 수납위험물의 종류별 각 란에 정한 위험물에 대하여 해당 각 란에 정한 운반용기가 적용성이 있음을 표시한다.

■ 위험물안전관리법 시행규칙 [별표 21] <개정 2005.5.26. 2006.8.3>

위험물 운송책임자의 감독 또는 지원의 방법과 위험물의 운송시에 준수하여야 하는 사항(제52조제2항관련)

1. 운송책임자의 감독 또는 지원의 방법은 다음 각목의 1과 같다.
   가. 운송책임자가 이동탱크저장소에 동승하여 운송 중인 위험물의 안전확보에 관하여 운전자에게 필요한 감독 또는 지원을 하는 방법. 다만, 운전자가 운송책임자의 자격이 있는 경우에는 운송책임자의 자격이 없는 자가 동승할 수 있다.
   나. 운송의 감독 또는 지원을 위하여 마련한 별도의 사무실에 운송책임자가 대기하면서 다음의 사항을 이행하는 방법
      1) 운송경로를 미리 파악하고 관할소방관서 또는 관련업체(비상대응에 관한 협력을 얻을 수 있는 업체를 말한다)에 대한 연락체계를 갖추는 것
      2) 이동탱크저장소의 운전자에 대하여 수시로 안전확보 상황을 확인하는 것
      3) 비상시의 응급처치에 관하여 조언을 하는 것
      4) 그 밖에 위험물의 운송중 안전확보에 관하여 필요한 정보를 제공하고 감독 또는 지원하는 것
2. 이동탱크저장소에 의한 위험물의 운송시에 준수하여야 하는 기준은 다음 각목과 같다.
   가. 위험물운송자는 운송의 개시전에 이동저장탱크의 배출밸브 등의 밸브와 폐쇄장치, 맨홀 및 주입구의 뚜껑, 소화기 등의 점검을 충분히 실시할 것
   나. 위험물운송자는 장거리(고속국도에 있어서는 340㎞ 이상, 그 밖의 도로에 있어서는 200㎞ 이상을 말한다)에 걸치는 운송을 하는 때에는 2명 이상의 운전자로 할 것. 다만, 다음의 1에 해당하는 경우에는 그러하지 아니하다.
      1) 제1호가목의 규정에 의하여 운송책임자를 동승시킨 경우
      2) 운송하는 위험물이 제2류 위험물·제3류 위험물(칼슘 또는 알루미늄의 탄화물과 이것만을 함유한 것에 한한다)또는 제4류 위험물(특수인화물을 제외한다)인 경우
      3) 운송도중에 2시간 이내마다 20분 이상씩 휴식하는 경우
   다. 위험물운송자는 이동탱크저장소를 휴식·고장 등으로 일시 정차시킬 때에는 안전한 장소를 택하고 당해 이동탱크저장소의 안전을 위한 감시를 할 수 있는 위치에 있는 등 운송하는 위험물의 안전확보에 주의할 것
   라. 위험물운송자는 이동저장탱크로부터 위험물이 현저하게 새는 등 재해발생의 우려가 있는 경우에는 재난을 방지하기 위한 응급조치를 강구하는 동시에 소방관서 그 밖의 관계기관에 통보할 것

마. 위험물(제4류 위험물에 있어서는 특수인화물 및 제1석유류에 한한다)을 운송하게 하는 자는 별지 제48호서식의 위험물안전카드를 위험물운송자로 하여금 휴대하게 할 것

바. 위험물운송자는 위험물안전카드를 휴대하고 당해 카드에 기재된 내용에 따를 것. 다만, 재난 그 밖의 불가피한 이유가 있는 경우에는 당해 기재된 내용에 따르지 아니할 수 있다.

■ 위험물안전관리법 시행규칙 [별표 22] <개정 2021. 7. 13.>

안전관리대행기관의 지정기준(제57조제1항관련)

기술인력	1. 위험물기능장 또는 위험물산업기사 1인 이상 2. 위험물산업기사 또는 위험물기능사 2인 이상 3. 기계분야 및 전기분야의 소방설비기사 1인 이상
시 설	전용사무실을 갖출 것
장 비	1. 절연저항계(절연저항측정기) 2. 접지저항측정기(최소눈금 0.1Ω 이하) 3. 가스농도측정기(탄화수소계 가스의 농도측정이 가능할 것) 4. 정전기 전위측정기 5. 토크렌치(Torque Wrench: 볼트와 너트를 규정된 회전력에 맞춰 조이는 데 사용하는 도구) 6. 진동시험기 7. 삭제 <2016. 8. 2.> 8. 표면온도계(-10℃ ~ 300℃) 9. 두께측정기(1.5㎜ ~ 99.9㎜) 10. 삭제 <2016. 8. 2.> 11. 안전용구(안전모, 안전화, 손전등, 안전로프 등) 12. 소화설비점검기구(소화전밸브압력계, 방수압력측정계, 포콜렉터, 헤드렌치, 포콘테이너

비 고 : 기술인력란의 각호에 정한 2 이상의 기술인력을 동일인이 겸할 수 없다.

■ 위험물안전관리법 시행규칙 [별표 23] <개정 2024. 5. 20.>

화학소방자동차에 갖추어야 하는 소화능력 및 설비의 기준

(제75조제1항관련)

화학소방자동차의 구 분	소화능력 및 설비의 기준
포수용액 방사차	포수용액의 방사능력이 매분 2,000L 이상일 것
	소화약액탱크 및 소화약액혼합장치를 비치할 것
	10만L 이상의 포수용액을 방사할 수 있는 양의 소화약제를 비치할 것
분말 방사차	분말의 방사능력이 매초 35kg 이상일 것
	분말탱크 및 가압용가스설비를 비치할 것
	1,400kg 이상의 분말을 비치할 것
할로겐화합물 방사차	할로겐화합물의 방사능력이 매초 40kg 이상일 것
	할로겐화합물탱크 및 가압용가스설비를 비치할 것
	1,000kg 이상의 할로겐화합물을 비치할 것
이산화탄소 방사차	이산화탄소의 방사능력이 매초 40kg 이상일 것
	이산화탄소저장용기를 비치할 것
	3,000kg 이상의 이산화탄소를 비치할 것
제독차	가성소다 및 규조토를 각각 50kg 이상 비치할 것

■ 위험물안전관리법 시행규칙 [별표 24] <개정 2024. 5. 20.>

안전교육의 과정·기간과 그 밖의 교육의 실시에 관한 사항 등

(제78조제2항관련)

1. 교육과정·교육대상자·교육시간·교육시기 및 교육기관

교육과정	교육대상자	교육시간	교육시기	교육기관
강습교육	안전관리자가 되려는 사람	24시간	최초 선임되기 전	안전원
	위험물운반자가 되려는 사람	8시간	최초 종사하기 전	안전원
	위험물운송자가 되려는 사람	16시간	최초 종사하기 전	안전원
실무교육	안전관리자	8시간	가. 제조소등의 안전관리자로 선임된 날부터 6개월 이내 나. 가목에 따른 교육을 받은 후 2년마다 1회	안전원
	위험물운반자	4시간	가. 위험물운반자로 종사한 날부터 6개월 이내 나. 가목에 따른 교육을 받은 후 3년마다 1회	안전원
	위험물운송자	8시간	가. 이동탱크저장소의 위험물운송자로 종사한 날부터 6개월 이내 나. 가목에 따른 교육을 받은 후 3년마다 1회	안전원
	탱크시험자의 기술인력	8시간	가. 탱크시험자의 기술인력으로 등록한 날부터 6개월 이내 나. 가목에 따른 교육을 받은 후 2년마다 1회	기술원

비고

1. 안전관리자, 위험물운반자 및 위험물운송자 강습교육의 공통과목에 대하여 어느 하나의 강습교육 과정에서 교육을 받은 경우에는 나머지 강습교육 과정에서도 교육을 받은 것으로 본다.
2. 안전관리자, 위험물운반자 및 위험물운송자 실무교육의 공통과목에 대하여 어느 하나의 실무교육 과정에서 교육을 받은 경우에는 나머지 실무교육 과정에서도 교육을 받은 것으로 본다.
3. 안전관리자 및 위험물운송자의 실무교육 시간 중 일부(4시간 이내)를 사이버교육의 방법으로 실시할 수 있다. 다만, 교육대상자가 사이버교육의 방법

으로 수강하는 것에 동의하는 경우에 한정한다.

2. 교육계획의 공고 등
가. 안전원의 원장은 강습교육을 하고자 하는 때에는 매년 1월 5일까지 일시, 장소, 그 밖에 강습의 실시에 관한 사항을 공고할 것
나. 기술원 또는 안전원은 실무교육을 하고자 하는 때에는 교육실시 10일 전까지 교육대상자에게 그 내용을 통보할 것
3. 교육신청
가. 강습교육을 받고자 하는 자는 안전원이 지정하는 교육일정 전에 교육수강을 신청할 것
나. 실무교육 대상자는 교육일정 전까지 교육수강을 신청할 것
4. 교육일시 통보
기술원 또는 안전원은 제3호에 따라 교육신청이 있는 때에는 교육실시 전까지 교육대상자에게 교육장소와 교육일시를 통보하여야 한다.
5. 기 타
기술원 또는 안전원은 교육대상자별 교육의 과목·시간·실습 및 평가, 강사의 자격, 교육의 신청, 교육수료증의 교부·재교부, 교육수료증의 기재사항, 교육수료자명부의 작성·보관 등 교육의 실시에 관하여 필요한 세부사항을 정하여 소방청장의 승인을 받아야 한다. 이 경우 안전관리자, 위험물운반자 및 위험물운송자 강습교육의 과목에는 각 강습교육별로 다음 표에 정한 사항을 포함하여야 한다.

<table>
<tr><th>교 육 과 정</th><th colspan="2">교 육 내 용</th></tr>
<tr><td>안전관리자 강습교육</td><td>·제4류 위험물의 품명별 일반성질, 화재예방 및 소화의 방법</td><td rowspan="3">·연소 및 소화에 관한 기초이론
·모든 위험물의 유별 공통성질과 화재예방 및 소화의 방법
·위험물안전관리법령 및 위험물의 안전관리에 관계된 법령</td></tr>
<tr><td>위험물운반자 강습교육</td><td>·위험물운반에 관한 안전기준</td></tr>
<tr><td>위험물운송자 강습교육</td><td>·이동탱크저장소의 구조 및 설비작동법
·위험물운송에 관한 안전기준</td></tr>
</table>

■ 위험물안전관리법 시행규칙 [별표 25] <개정 2024. 5. 20.>

수수료 및 교육비(제79조제1항관련)

1. 법 제5조제2항제1호에 따른 임시저장 또는 취급의 승인: 2만원
2. 법 제6조제1항에 따른 제조소등의 설치허가 또는 변경허가
가. 제조소등의 설치허가: 제조소등의 구분에 따라 다음 표에서 정하는 금액

<table>
<tr><th colspan="6">구분</th><th>수수료(원)</th></tr>
<tr><td rowspan="11">제조소</td><td colspan="2" rowspan="5">지정수량의 1천배 미만인 것</td><td colspan="3">지정수량의 10배 이하인 것</td><td>4만원</td></tr>
<tr><td colspan="3">지정수량의 10배 초과 50배 이하인 것</td><td>5만원</td></tr>
<tr><td colspan="3">지정수량의 50배 초과 100배 이하인 것</td><td>6만5천원</td></tr>
<tr><td colspan="3">지정수량의 100배 초과 200배 이하인 것</td><td>7만5천원</td></tr>
<tr><td colspan="3">지정수량의 200배 초과 1천배 미만인 것</td><td>9만원</td></tr>
<tr><td colspan="2" rowspan="6">지정수량의 1천배 이상인 것</td><td rowspan="5">구조·설비의 기술검토</td><td>기술인력별 작업구분</td><td>표준공량(지정수량의 1천배 이상 1만배 미만)</td><td rowspan="5">「엔지니어링산업 진흥법」 제31조에 따른 엔지니어링사업대가의 기준의 실비정액가산방식을 적용하여 산출한 금액</td></tr>
<tr><td>기술협의 및 서류검토(특급기술자)</td><td>0.25</td></tr>
<tr><td>제조·취급시설의 설계심사(고급기술자)</td><td>0.80</td></tr>
<tr><td>소화설비의 설계심사(고급기술자)</td><td>1.32</td></tr>
<tr><td>보고서작성 및 기록관리(중급기술자)</td><td>0.25</td></tr>
<tr><td colspan="3">그 밖의 사항의 심사</td><td>2만원</td></tr>
<tr><td rowspan="12">저장소</td><td colspan="2" rowspan="5">옥내 저장소</td><td colspan="3">지정수량의 10배 이하인 것</td><td>2만원</td></tr>
<tr><td colspan="3">지정수량의 10배 초과 50배 이하인 것</td><td>2만5천원</td></tr>
<tr><td colspan="3">지정수량의 50배 초과 100배 이하인 것</td><td>4만원</td></tr>
<tr><td colspan="3">지정수량의 100배 초과 200배 이하인 것</td><td>5만원</td></tr>
<tr><td colspan="3">지정수량의 200배를 초과하는 것</td><td>6만5천원</td></tr>
<tr><td rowspan="3">옥외탱크저장소</td><td rowspan="2">특정옥외탱크저장소 및 준특정옥외탱크저장소 외의 것</td><td colspan="3">지정수량의 100배 이하인 것</td><td>2만원</td></tr>
<tr><td colspan="3">지정수량의 100배 초과 10,000배 이하인 것</td><td>2만5천원</td></tr>
<tr><td>특정옥외탱크저장소 및 준특정옥외탱크저장소</td><td colspan="3">지정수량의 10,000배를 초과하는 것</td><td>4만원</td></tr>
<tr><td rowspan="3">기초·지반, 탱크본체 및 소화설비의 기술검토</td><td rowspan="2">기술인력별 작업구분</td><td colspan="4">표준공량
(1백만L 이상 3백만L 미만)</td><td rowspan="3">「엔지니어링산업 진흥법」 제31조에 따른 엔지니어링사업대가의 기준의 실비정액가산</td></tr>
<tr><td>합계</td><td>탱크본체 심사</td><td>기초지반심사</td><td>소화설비 심사</td></tr>
<tr><td>기술협의 및 서류검토 (특급기술자)</td><td>0.313</td><td>0.125</td><td>0.125</td><td>0.063</td></tr>
<tr><td>기초·지반의</td><td>1.25</td><td>0</td><td>1.250</td><td>0</td></tr>
</table>

			설계심사 (고급기술자)	0				방식을 적용하여 산출한 금액
			탱크구조등의 설계심사 (고급기술자)	0.833	0.833	0	0	
			소화설비 설계심사(고급기술자)	0.400	0	0	0.400	
			보고서작성 및 기록관리 (중급기술자)	0.354	0.125	0.166	0.063	
		그 밖의 사항의 심사	용량이 50만L 이상 100만L 미만인 것					6만원
			용량이 100만L 이상 500만L 미만인 것					8만원
			용량이 500만L 이상 1,000만L 미만인 것					10만원
			용량이 1,000만L 이상 5,000만L 미만인 것					12만원
			용량이 5,000만L 이상 1억L 미만인 것					14만원
			용량이 1억L 이상인 것					16만원
암반탱크저장소	기초·지반, 탱크본체 및 소화설비의 기술검토		기술인력별 작업구분	표준공량(탱크용량이 4억L 미만)				「엔지니어링산업 진흥법」 제31조에 따른 엔지니어링사업대가의 기준의 실비정액가산방식을 적용하여 산출한 금액
				합계	탱크본체 심사	기초지반심사	소화설비 심사	
			기술협의 및 서류검토 (특급기술자)	2.063	1.000	1.000	0.063	
			기초·지반의 설계심사 (고급기술자)	7.541	0	7.541	0	
			탱크구조등의 설계심사 (고급기술자)	6.541	6.541	0	0	
			소화설비 설계심사 (고급기술자)	0.400	0	0	0.400	
			보고서작성 및 기록관리 (중급기술자)	0.563	0.250	0.250	0.063	
		그 밖의 사항의 심사	용량이 4억L 미만인 것		18만원			
			용량이 4억L 이상 5		20만원			

			억L 미만인 것	
			용량이 5억L 이상인 것	22만원
	옥내탱크저장소			2만5천원
	지하탱크저장소		지정수량의 100배 이하인 것	2만5천원
			지정수량의 100배를 초과하는 것	4만원
	간이탱크저장소			1만5천원
	이동탱크저장소	컨테이너식이동탱크저장소·항공기주유탱크차 외의 것		2만5천원
		컨테이너식이동탱크저장소, 항공기주유탱크차		4만원
	옥외저장소			1만5천원
취급소	주유취급소		옥내주유취급소 외의 것	6만원
			옥내주유취급소	7만원
	판매취급소		제1종판매취급소	3만원
			제2종판매취급소	4만원
	이송취급소	특정이송취급소 외의 것으로서 배관의 연장(해당 배관의 기점 또는 종점이 2 이상인 경우에는 임의의 기점에서 임의의 종점까지의 해당 배관의 연장 중 최대의 것을 말한다. 이하 같다)이 15㎞ 이하인 것		2만5천원
		특정이송취급소로서 배관의 연장이 15㎞ 이하인 것		8만원
		배관의 연장이 15㎞를 초과하는 것		8만원에 위험물을 이송하기 위한 배관의 연장이 15㎞ 또는 15㎞ 미만의 끝수가 증가할 때마다 2만원을 더한 금액
	일반취급소	제조소의 수수료기준과 동일		

비고

1. 지정수량 1천배 이상의 제조소 또는 일반취급소·특정옥외탱크저장소·준특정옥외탱크저장소·암반탱크저장소의 설치허가 수수료는 이 표에 정하는 기술검토에 대한 수수료와 기타사항의 심사에 대한 수수료를 합한 금액으로 한다.
2. 지정수량 1천배 이상의 제조소 또는 일반취급소·특정옥외탱크저장소·준특정옥외탱크저장소·암반탱크저장소의 설치허가에 대한 수수료 중 기술검토에 대한 수수료는 이 표의 표준공량에 다음 각 목에 정하는 취급량별 또는 탱크의 용량별 보정계수를 곱하여 얻은 실제공량을 기준으로 하여 산출한 직접인건비·직접경비·제경비 및 기술료를 합한 금액으로 한다. 다만, 1천원 미만은 버리며, 특정옥외탱크저장소 및 준특정옥외탱크저장소의 기술검토에 대한 수수료 중 기초·지반, 탱크본체 및 소화설비의 심사에 대한 것은 각각 190만원을 초과할 수 없다.

가. 제조소 또는 일반취급소의 취급량별 보정계수

취급량(kL 또는 ton)	보정계수
1,000 이하	1.00
1,000 초과 1,500 이하	1.15
1,500 초과 2,000 이하	1.34
2,000 초과	1.56

비고: 지정수량의 단위가 다른 둘 이상의 위험물의 경우에는 1kg을 1L로 본다.

나. 특정옥외탱크저장소 및 준특정옥외탱크저장소의 탱크용량별 보정계수

탱크용량(L)	보정계수	탱크용량(L)	보정계수	탱크용량(L)	보정계수
5십만 이상 1백만 미만	0.58	3천만 이상 4천만 미만	4.42	9천만 이상 1억 미만	9.48
1백만 이상 3백만 미만	1.00	4천만 이상 5천만 미만	5.22	1억 이상 1억 1천만 미만	9.97
3백만 이상 6백만 미만	1.42	5천만 이상 6천만 미만	6.21	1억 1천만 이상 1억 2천만 미만	10.06
6백만 이상 1천만 미만	2.36	6천만 이상 7천만 미만	7.36	1억 2천만 이상	11.6
1천만 이상 2천만 미만	3.03	7천만 이상 8천만 미만	8.03		
2천만 이상 3천만 미만	3.75	8천만 이상 9천만 미만	8.81		

다. 암반탱크저장소의 탱크용량별 보정계수

탱크용량(L)	보정계수
4억 미만	1.00
4억 이상 5억 미만	1.26
5억 이상	1.86

3. 제2호의 직접인건비는 「엔지니어링산업 진흥법」 제31조에 따른 엔지니어링사업 대가 기준 중 건설부문 및 기타부문의 임금단가에 실제공량을 곱하여 산출하고, 직접경비·제경비 및 기술료는 다음 식에 의하여 산출한다.
   가. 직접경비 = 직접인건비 × 20%
   나. 제경비 = 직접인건비 × 110%
   다. 기술료 = (직접인건비+제경비) × 20%

4. 같은 시기에 설치장소와 설계조건이 같은 2개 이상의 제조소·일반취급소 또는 옥외탱크저장소에 대한 기술검토를 신청하는 경우에는 1개 외의 나머지 대상에 대한 기술검토 수수료는 이 표에 의한 수수료의 3/4에 해당하는 금액으로 한다.

나. 제조소등의 변경허가: 가목에 정하는 해당 제조소등의 설치허가 수수료의 1/2에 해당하는 금액. 다만, 기술검토에 대한 수수료는 변경이 있는 구조·설비·기초·지반 또는 탱크본체에 대한 설치허가에 따른 기술검토 수수료의 1/2에 해당하는 금액으로 한다.

3. 법 제8조의 규정에 의한 탱크안전성능검사
   가. 법 제6조제1항 전단의 규정에 의한 설치허가에 따른 탱크안전성능검사:검사의 구

분에 따라 다음표에 정하는 금액

구 분		수 수 료
충 수 검 사	용량이 1만L 이하인 것	1만원
	용량이 1만L 초과 50만L 이하인 것	2만원
	용량이 50만L 초과 100만L 미만인 것	5만원
	용량이 100만L 이상인 것	35만원에 10만L 또는 10만L 미만의 끝수가 증가할 때마다 2만1천원을 가산한 금액. 다만, 150만원을 초과할 수 없다.
수 압 검 사	용량이 100L 이하인 것	1만원
	용량이 100L 초과 1만L 이하인 것	2만원
	용량이 1만L 초과 2만L 이하인 것	3만원
	용량이 2만L를 초과하는 것	3만원에 1만L 또는 1만L 미만의 끝수가 증가할 때마다 1만원을 가산한 금액. 다만, 150만원을 초과할 수 없다.
기 초 · 지 반 검 사		제2호의 규정에 의한 특정옥외탱크저장소 · 준특정옥외탱크저장소 및 암반탱크저장소의 설치허가에 따른 수수료중 기술검토에 대한 수수료 산정의 예에 준하여 소방청장이 정하여 고시하는 방법에 따라 산출한 금액
용 접 부 검 사		
암 반 탱 크 검 사		
이중벽탱크 검 사		

비 고

1. 검사에 필요한 충수 · 가스충전 · 비계설치 등 검사준비에 소요되는 비용은 이 표의 수수료에 포함하지 아니한다.
2. 2기 이상의 탱크에 대한 충수검사 또는 수압검사를 같은 날 같은 장소에서 실시하는 경우에 있어서는 1기외에 추가되는 탱크에 대한 수수료는 이 표에 의한 수수료의 1/2에 해당하는 금액으로 한다.
3. 이중벽탱크검사는 별표 8 Ⅱ의 이중벽탱크에 대한 탱크안전성능검사를 말한다. 이하 나목에서 같다.

나. 법 제6조제1항 후단의 규정에 의한 변경허가에 따른 탱크안전성능검사 : 검사의 구분에 따라 다음 표에 정하는 금액

구 분	수 수 료

충 수 검 사	가목의 구분에 따른 각 해당수수료와 동일한 액
수 압 검 사	가목의 구분에 따른 각 해당수수료와 동일한 액
기 초 · 지 반 검 사	제2호의 규정에 의한 특정옥외탱크저장소 및 암반탱크저장소의 설치허가에 따른 수수료중 기술검토에 대한 수수료 산정의 예에 준하여 소방청장이 정하여 고시하는 방법에 따라 산출한 금액
용 접 부 검 사	
암 반 탱 크 검 사	
이 중 벽 탱 크 검 사	

4. 법 제9조의 규정에 의한 제조소등의 완공검사 : 다음 각목에 정하는 금액. 다만, 기술원이 실시하는 완공검사에 대한 수수료는 제2호의 규정에 의한 특정옥외탱크저장소·준특정옥외탱크저장소 및 암반탱크저장소의 설치허가에 따른 수수료중 기술검토에 대한 수수료 산정의 예에 준하여 소방청장이 정하여 고시하는 방법으로 산출한다.
   가. 제조소등의 설치에 따른 완공검사 : 당해 제조소등의 설치허가 수수료의 1/2에 해당하는 금액
   나. 제조소등의 변경에 따른 완공검사 : 당해 제조소등의 설치허가 수수료의 1/4에 해당하는 금액
5. 법 제10조제3항의 규정에 의한 설치자의 지위승계신고 : 2만원
6. 법 제16조제2항의 규정에 의한 탱크시험자의 등록 : 8만원
7. 법 제16조제3항의 규정에 의한 탱크시험자의 등록사항 변경신고 : 2만원
8. 법 제18조제3항에 따른 정기검사 : 제2호에 따른 특정옥외탱크저장소·준특정옥외탱크저장소 및 암반탱크저장소의 설치허가에 따른 수수료중 기술검토에 대한 수수료 산정의 예에 준하여 소방청장이 정하여 고시하는 방법에 따라 산출한 금액
9. 법 제20조제3항에 따른 운반용기의 검사 : 운반용기의 종류 및 크기별로 검사방법에 따른 실비용을 고려하여 소방청장이 정하여 고시하는 금액
10. 법 제28조에 따른 안전교육 : 교육과정 및 교육대상자별로 교육내용에 따른 실비용을 고려하여 소방청장이 정하여 고시하는 금액

■ 위험물안전관리법 시행규칙 [별지 제1호서식] <개정 2026. 7. 1.>

위험물 [ ]제조소 [ ]저장소 [ ]취급소 설치허가신청서

※ 뒤쪽의 작성방법을 읽고 작성하시기 바라며, [ ]에는 해당되는 곳에 √표를 합니다. (앞쪽)

접수번호	접수일자	처리기간	뒤쪽 작성방법 등 제7호 참조
허가번호	허가일자		

설치자	성명	생년월일
	주소 (전화번호 :)	
설치장소		
설치장소의 지역별	방화지구 여부	용도지역 등
제조소등의 구분		저장소 또는 취급소의 구분
위험물의 유별·품명 (지정수량) 및 최대수량		지정수량의 배수 배
위치·구조 및 설비의 기준에 관한 구분		
위치·구조 및 설비의 개요		
위험물의 저장·취급 방법의 개요		
착공예정 연월일	년 월 일	완공예정 연월일 년 월 일
그 밖에 필요한 사항		

「위험물안전관리법」 제6조제1항에 따라 제조소등의 설치허가를 신청합니다.

년 월 일

신청인 주소 (전화번호:)

성명 (서명 또는 인)

특별시장·통합특별시장·광역시장·특별자치시장·도지사·특별자치도지사 소방서장 귀하

첨부서류	뒤쪽 참조	수수료 「위험물안전관리법 시행규칙」 별표 25 제2호가목에 따른 금액

210mm×297mm[백상지(80g/㎡) 또는 중질지(80g/㎡)]

(뒤쪽)

첨부서류

1. 다음 각 목의 사항을 적은 제조소등의 위치·구조 및 설비에 관한 도면
   가. 해당 제조소등을 포함하는 사업소안의 주요 건축물과 공작물의 배치
   나. 해당 제조소등이 설치된 건축물 안에 제조소등의 용도로 사용되지 않는 부분이 있는 경우 그 부분의 배치 및 구조
   다. 해당 제조소등을 구성하는 건축물, 공작물 및 기계·기구 그 밖의 설비의 배치(제조소 또는 일반취급소의 경우에는 공정의 개요를 포함합니다)
   라. 해당 제조소등에서 위험물을 저장 또는 취급하는 건축물, 공작물 및 기계·기구 그 밖의 설비의 구조(주유취급소의 경우에는 「위험물안전관리법 시행규칙」 별표 13 V 제1호 각 목에 따른 건축물 및 공작물의 구조를 포함합니다)
   마. 해당 제조소등에 설치하는 전기설비, 피뢰설비, 소화설비, 경보설비 및 피난설비의 개요
   바. 압력안전장치·누설검지장치·긴급차단밸브 등 긴급대책에 관계된 설비를 설치하는 제조소등의 경우에는 해당 설비의 개요
2. 해당 제조소등에 관계된 「위험물안전관리법 시행규칙」 별지 제3호서식부터 별지 제14호서식까지의 구조설비명세표
3. 소화설비(소화기구를 제외합니다)를 설치하는 제조소등의 경우에는 해당 설비의 설계도서
4. 화재탐지설비를 설치하는 제조소등의 경우에는 해당 설비의 설계도서
5. 50만리터 이상의 옥외탱크저장소의 경우에는 해당 옥외탱크저장소의 탱크의 기초·지반 및 탱크본체의 설계도서, 공사계획서, 공사공정표, 지질조사자료 등 기초·지반에 관하여 필요한 자료와 용접부에 관한 설명서 등 탱크에 관한 자료
6. 암반탱크저장소의 경우에는 해당 암반탱크의 탱크본체·갱도(坑道) 및 배관 그 밖의 설비의 설계도서, 공사계획서, 공사공정표 및 지질·수리(水理)조사서
7. 옥외탱크저장소의 옥외저장탱크가 지중탱크(저부가 지반면 아래에 있고 상부가 지반면 이상에 있으며 탱크내 위험물의 최고액면이 지반면 아래에 있는 원통세로형식의 위험물탱크를 말합니다)인 경우에는 해당 지중탱크의 지반 및 탱크본체의 설계도서, 공사계획서, 공사공정표 및 지질조사자료 등 지반에 관한 자료
8. 옥외탱크저장소의 옥외저장탱크가 해상탱크[해상의 동일장소에 정치(定置)되어, 육상에 설치된 설비와 배관 등에 의하여 접속된 위험물탱크를 말합니다]인 경우에는 해당 해상탱크의 탱크본체·정치설비(해상탱크를 동일장소에 정치하기 위한 설비를 말합니다) 그 밖의 설비의 설계도서, 공사계획서 및 공사공정표
9. 「소방산업의 진흥에 관한 법률」제14조에 따른 한국소방산업기술원이 발급한 기술검토서(「위험물안전관리법 시행령」 제6조제3항에 따라 기술원의 기술검토를 미리 받은 경우에만 해당합니다)

작성방법 등

1. 이 설치허가신청서는 이송취급소 외의 제조소등의 설치허가신청에 사용합니다.
2. 법인의 경우 성명란에는 법인의 명칭 및 대표자 성명을, 생년월일란에는 법인등록번호를, 주소란에는 주된 사무소의 소재지를 각각 기입하고, 외국인의 경우 생년월일란에는 외국인등록번호 또는 여권번호를 적습니다.
3. 용도지역 등란에는 「국토의 계획 및 이용에 관한 법률」상 용도지역, 용도지구 및 용도구역을 적습니다.
4. 품명(지정수량)을 적는 경우에 해당 위험물의 지정수량이 품명의 기재만으로는 명확하지 아니한 때에 ( )안에 해당하는 지정수량을 적습니다.
5. 위치·구조 및 설비의 기준에 관한 구분란에는 적용되는 「위험물안전관리법 시행규칙」 별표의 해당규정을 적습니다.
6. 음영으로 된 부분은 적지 아니합니다.
7. 처리기간은 다음 각 목과 같습니다.
   가. 「소방산업의 진흥에 관한 법률」 제14조에 따른 한국소방산업기술원이 발급한 기술검토서를 첨부하는 경우: 3일
   나. 가목 외의 경우: 5일

처리절차

이 신청서는 아래와 같이 처리됩니다.

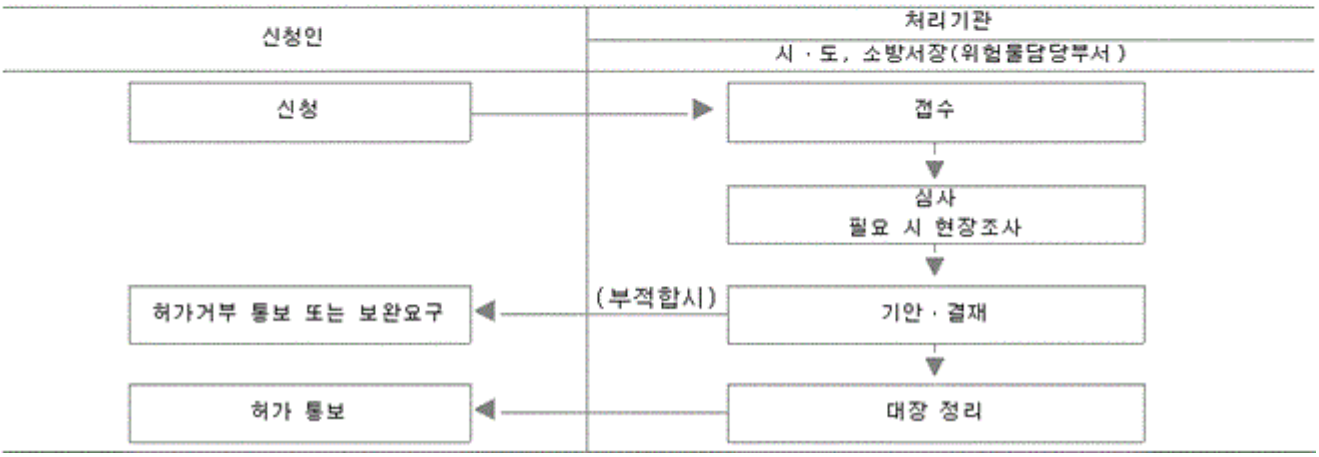

■ 위험물안전관리법 시행규칙 [별지 제2호서식] <개정 2026. 7. 1.>

이송취급소 설치 허가신청서

※ 뒤쪽의 작성방법을 읽고 작성하시기 바랍니다. (앞쪽)

접수번호	접수일자	처리기간 5일
허가번호	허가일자	

설치자	성명	생년월일
	주소 (전화번호 :)	
설치 장소	기점	
	종점	
	경과지	
배관	연장 km	
	외경 mm	
	조수(組數) 조(租)	
위험물의 유별·품명 (지정수량) 및 화학명 또는 통칭명		지정수량의 배수 배
위험물의 이송량	kℓ/일	
펌프의 종류 등	종류·형식	
	전양정(全揚程: 펌프가 물을 끌어올리는 데 필요한 높이의 총합) m	
	배출량 kℓ/h	
	기수 기(基)	
위험물 취급방법의 개요		
착공예정 연월일	년 월 일	완공예정 연월일 년 월 일
그 밖에 필요한 사항		

「위험물안전관리법」 제6조제1항에 따라 이송취급소의 설치허가를 신청합니다.

년 월 일

신청인 주소 (전화번호)

성명 (서명 또는 인)

특별시장·통합특별시장·광역시장·특별자치시장·도지사·특별자치도지사 소방서장 귀하

첨부서류	뒤쪽 참조	수수료 「위험물안전관리법 시행규칙」 별표 25 제2호가목에 따른 금액

210mm×297mm[백상지(80g/㎡) 또는 중질지(80g/㎡)]

(뒤 쪽)

첨부서류

1. 다음 각 목의 사항을 적은 이송취급소의 위치 · 구조 및 설비에 관한 도면
   가. 해당 이송취급소를 포함하는 사업소 안의 주요 건축물과 공작물의 배치
   나. 해당 이송취급소를 구성하는 건축물, 공작물 및 기계 · 기구 그 밖의 설비의 배치
   다. 해당 이송취급소에서 위험물을 저장 또는 취급하는 건축물, 공작물 및 기계 · 기구 그 밖의 설비의 구조
   라. 해당 이송취급소에 설치하는 전기설비, 피뢰설비, 소화설비, 경보설비 및 피난설비의 개요
   마. 압력안전장치 · 누설검지장치 · 긴급차단밸브 등 긴급대책에 관계된 설비의 개요
2. 「위험물안전관리법 시행규칙」 별지 제15호서식의 구조설비명세표
3. 소화설비(소화기구를 제외합니다)를 설치하는 경우에는 해당 설비의 설계도서
4. 화재탐지설비를 설치하는 경우에는 해당 설비의 설계도서
5. 공사계획서, 공사공정표 및 「위험물안전관리법 시행규칙」 별표 1에 따른 서류

작성방법

1. 이 설치허가신청서는 이송취급소의 설치허가신청에 사용합니다.
2. 법인의 경우 성명란에는 법인의 명칭 및 대표자 성명을, 생년월일란에는 법인등록번호를, 주소란에는 주된 사무소의 소재지를 각각 기입하고, 외국인의 경우 생년월일란에는 외국인등록번호 또는 여권번호를 적습니다.
3. 기점 · 종점 및 경과지란에는 배관이 설치되는 시 · 군 · 구를 기재하고 기점 및 종점란에는 기점 또는 종점의 사업소명을 함께 적습니다.
4. 품명(지정수량)을 적는 경우에 해당 위험물의 지정수량이 품명의 기재만으로는 명확하지 아니한 때에 ( )안에 해당하는 지정수량을 적습니다.
5. 음영으로 된 부분은 작성하지 않습니다.

처리절차

이 신청서는 아래와 같이 처리됩니다.

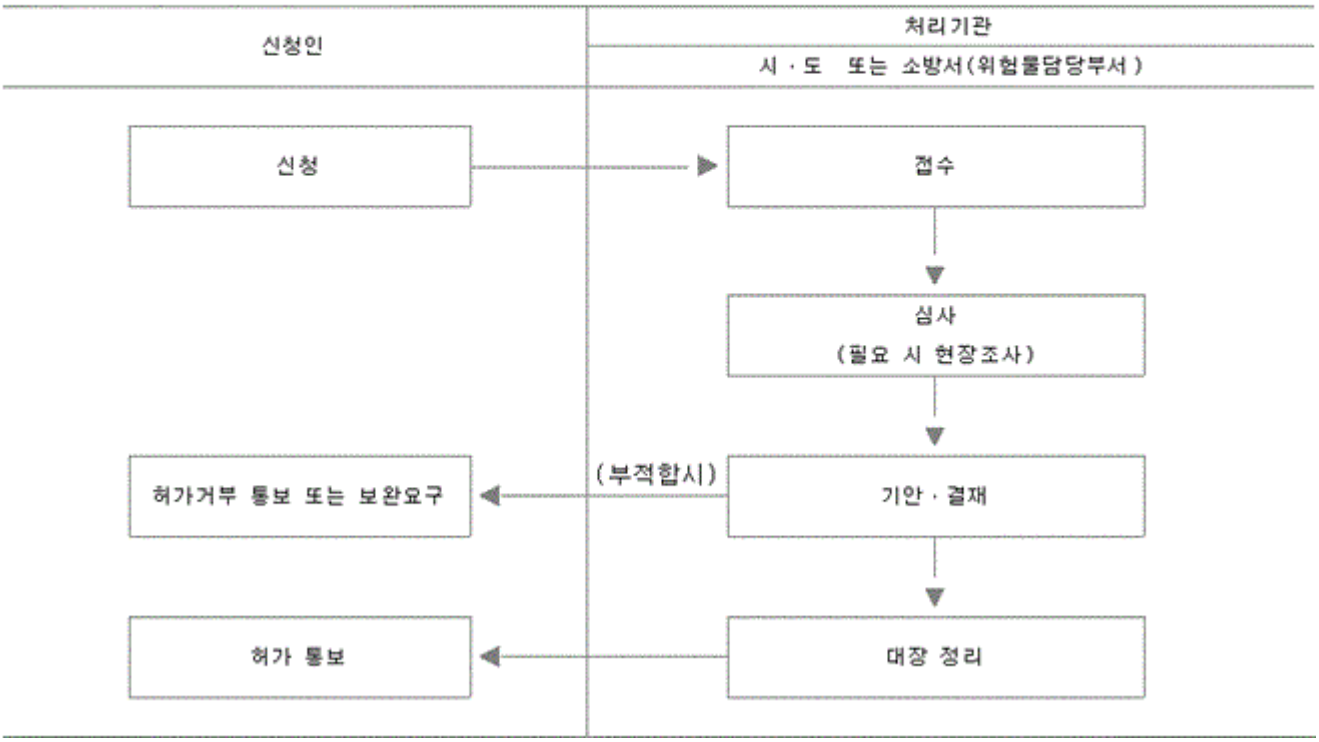

■ 위험물안전관리법 시행규칙 [별지 제3호서식] <개정 2016.1.27.>

제 조 소
일반취급소 구조설비명세표

사 업 의 개 요								
위험물 취급작업의 내용								
제조소(일반취급소)의 부지면적								
건축물	층 수		층	바닥면적	㎡	연 면 적	㎡	
	구조	기 둥		바 닥				
		보		서 까 래				
		지 붕		계 단				
		창		출 입 구				
		벽	연소우려가 있는 외벽					
			그 밖 의 벽					
건축물의 일부에 제조소(일반취급소)를 설치하는 경우의 건축물의 구조	층 수		층	바닥면적	㎡	연 면 적	㎡	
	건 축 물 의 구 조 개 요							
제조·취급설비의 개요								
취급탱크의 개요								
배 관								
가 압 설 비								
가 열 설 비								
건 조 설 비								
집 유 설 비 등								
전 기 설 비								
환기·배출설비								
정전기제거설비								
피 뢰 설 비								
소 화 설 비								
경 보 설 비								
시 공 자	주 소			전 화				
	성명(업체명)							
비 고	위험물취급탱크 또는 지하전용탱크에 대해서는 각각 옥외탱크저장소, 옥내탱크저장소 및 지하탱크저장소의 구조설비명세표를 첨부합니다							

210mm×297mm[백상지(80g/㎡) 또는 중질지(80g/㎡)]

■ 위험물안전관리법 시행규칙 [별지 제4호서식] <개정 2016.1.27.>

옥내저장소 구조설비명세표

사업의 개요							
건축물	층수		층	바닥면적	㎡	연면적	㎡
	구조	기둥		바닥			
		보		서까래			
		지붕/상층의 바닥		계단			
		창		처마높이			m
		벽	연소우려가 있는 외벽		출입구		
			그 밖의 벽				
건축물의 일부에 저장소를 설치하는 경우의 건축물의 구조	층수		층	바닥면적	㎡	연면적	㎡
	건축물의 구조개요						
선반의 구조							
채광·조명설비							
환기·배출설비							
전기설비							
피뢰설비							
통풍·냉방장치 등의 설비							
소화설비							
경보설비							
시공자	주소				전화		
	성명(업체명)						

210mm×297mm[백상지(80g/㎡) 또는 중질지(80g/㎡)]

■ 위험물안전관리법 시행규칙 [별지 제5호서식] <개정 2021. 7. 13.>

옥외탱크저장소 구조설비명세표

사업의 개요					
저장위험물의 개요		인 화 점	℃	저 장 온 도	℃
기초설치방법의 개 요					
탱크의 구조·설비	형 상		상 압 · 가 압 (kPa)		
	규 격		용 량	ℓ	
	재질·판 두께	/ mm			
	통 기 관	종 류	수	안지름·작동압	
				mm/ kPa	
	안 전 장 치	종 류	수	작 동 압	
				kPa	
	액량표시장치		인화방지장치	유 · 무	
	불활성기체의 봉 입 설 비		탱 크 보 온 재 개 요		
주입구의 위치			주 입 구 부 근 의 접 지 전 극	유 · 무	
방 유 제		구 조	용 량	배 수 설 비	
			ℓ		
펌 프 설 비 의 개 요					
피 뢰 설 비					
배 관					
소 화 설 비					
탱크의 가열설비					
시 공 자	주 소		전 화		
	성명(업체명)				

210mm×297mm[백상지(80g/㎡) 또는 중질지(80g/㎡)]

■ 위험물안전관리법 시행규칙 [별지 제6호서식] <개정 2021. 7. 13.>

옥내탱크저장소 구조설비명세표

사업의 개요							
탱크 전용실의 구조	지붕			바닥			
	벽	연소우려가 있는 외벽		출입구/문턱높이		/ m	
		그 밖의 벽		기타			
건축물의 일부에 전용실을 설치하는 경우의 건축물의 구조	층수	층	설치층	층	바닥면적	㎡	
	건축물의 구조개요						
탱크의 구조·설비	형 상		[ ]상 압 [ ]가 압 (kPa)				
	규 격		용 량	ℓ			
	재질 / 판두께	/ mm					
	통 기 관	종 류	수	안지름 / 작동압			
				mm / kPa			
	안 전 장 치	종 류	수	작 동 압			
				kPa			
	액량표시장치		인화방지장치	유 · 무			
주 입 구 의 위 치		주입구부근의 접 지 전 극					
펌프설비의 개요							
채 광 · 조 명 설 비							
환 기 · 배 출 설 비							
배 관							
소 화 설 비							
경 보 설 비							
시 공 자	주 소		전 화				
	성명(업체명)						

210mm×297mm[백상지(80g/㎡) 또는 중질지(80g/㎡)]

■ 위험물안전관리법 시행규칙 [별지 제7호서식] <개정 2021. 7. 13.>

지하탱크저장소 구조설비명세표

사 업 의 개 요				
탱크의 설치 방법		탱크실 · 직접매설 · 누설방지		
탱 크 의 종 류				
탱크의 구조·설비	형 상		상 압 · 가 압 (kPa)	
	규 격		용 량	ℓ
	재질·판두께	/		mm
	외 면 의 보 호			
	위험물누설검지설비 또는 누설방지구조의 개요			
	통 기 관	종 류	수	안지름·작동압
				mm kPa
	안 전 장 치	종 류	수	작 동 압
				kPa
	가 연 성 증 기 회 수 설 비	유( )·무		
	액량표시장치		인화방지장치	유·무
탱크실 또는 탱크실외의 기초·고정방법				
주 입 구 의 위 치			주입구부근의 접 지 전 극	
펌프설비의 개요				
전 기 설 비				
배 관				
소 화 설 비				
시 공 자	주 소		전 화	
	성명(업체명)			

210mm×297mm[백상지(80g/㎡) 또는 중질지(80g/㎡)]

■ 위험물안전관리법 시행규칙 [별지 제8호서식] <개정 2016.1.27.>

간이탱크저장소 구조설비명세표

사업의 개요				
탱크전용실의 구조	지붕		바닥	
	벽	연소우려가 있는 외벽	출입구/문턱높이	/ m
		그밖의 벽		
탱크의 구조·설비	형상		규격	
	재질·판두께	/ m	용량	ℓ
	통기관		주유설비	
탱크의 고정방법				
채광·조명설비				
환기·배출설비				
소화설비				
시공자	주소		전화	
	성명(업체명)			

210mm×297mm[백상지(80g/㎡) 또는 중질지(80g/㎡)]

■ 위험물안전관리법 시행규칙 [별지 제9호서식] <개정 2021. 7. 13.>

이동탱크저장소 구조설비명세표

차명 및 형식								
제조사명								
위험물	유별		측면틀	맞댄판	재료	재질		
	품명					인장강도		N/㎟
	화학명				판두께			mm
	비중		방호틀	재료	재질			
탱크제원	단면형상				인장강도			N/㎟
	규격	길이	mm		판두께			mm
		폭	mm	폐쇄장치	자동폐쇄장치			유 · 무
		높이	mm		수동폐쇄장치			유 · 무
	최대용량		ℓ	배출구의 위치				좌 · 우 · 후
	탱크실의 용량		ℓ	레버의 위치				좌 · 우 · 후
	재료	재질		배출밸브손상방지방법				
		인장강도	N/㎟	접지도선	유(길이: cm) · 무			
	판두께	동판	mm	결합장치	금속결합구			유 · 무
		경판	mm		U볼트	재질		
		칸막이판	mm			인장강도		N/㎟
방파판	재료	재질				지름/개수		mm/ 본
		인장강도	N/㎟	상자틀	재료	재질		
	판두께		mm			인장강도		N/㎟
	방파판면적 / 탱크단면적 ×100		%	소화기	약제의 종류			
탱크의 최대상용압력			kPa		약제량	kg		kg
안전장치	작동압력		kPa		개수	개		개
	유효취출면적		㎠	가연성증기회수설비		유 · 무		
측면틀	재료	재질		비고				
		인장강도	N/㎟					
	판두께		mm					
	부착각도							
	접지각도							

210mm×297mm[백상지(80g/㎡) 또는 중질지(80g/㎡)]

[별지 제10호서식] 삭제 <2006.8.3>

■ 위험물안전관리법 시행규칙 [별지 제11호서식] <개정 2016.1.27.>

옥외저장소 구조설비명세표

사업의 개요				
구획(경계표시)내 면적	㎡			
경계표시의 구조				
지반면의 상황				
선반의 구조				
소화설비				
시공자	주 소		전 화	
	성명(업체명)			

210mm×297mm[백상지(80g/㎡) 또는 중질지(80g/㎡)]

■ 위험물안전관리법 시행규칙 [별지 제12호서식] <개정 2021. 7. 13.>

암반탱크저장소 구조설비명세표

사업의 개요			
암반탱크의 구조	암 종		
	내 용 적	ℓ	
	규 격	최대지름: m / 길이: m / 높이: m	
암반탱크의 위치	최 상 부 의 깊 이	해 발	m
		지표면으로부터	m
	최 하 부 의 깊 이	해 발	m
		지표면으로부터	m
	인접한 암반탱크와의 수평거리		m
인근 지하수 상황			
수벽공			
계량장치			
펌프설비의 개요			
관측공			
배수시설			
주입구의 위치			
경보설비			
소화설비			
시공자	주 소		전 화
	성명(업체명)		

210mm×297mm[백상지(80g/㎡) 또는 중질지(80g/㎡)]

■ 위험물안전관리법 시행규칙 [별지 제13호서식] <개정 2016.1.27.>

주유취급소 구조설비명세표

사 업 의 개 요							
부 지	주유공지의 규격			주유취급소의 부지면적			
	너비 : m / 길이 : m			m²			
주유취급소 용도에 사용되는 건축물의 구조	층 수		바 닥 면 적	연 면 적		수평투영면적	
	층		m²	m²		m²	
	벽	기 둥	바 닥	보	지 붕	창	출입구
건축물의 일부에 주유취급소를 설치하는 경우의 건축물의 구조	층 수	바닥면적	연면적	벽	기 둥	바 닥	보
주유취급소 용도 외의 상층의 유무	유(용도 :) · 무						

	용 도	바닥 또는 벽으로 구획된 부분의 1층 바닥면적	바닥 또는 벽으로 구획된 부분의 바닥면적(2층 이상의 것을 포함)의 합계
건축물의 용도별 면적	가목	m²	
	나목	m²	m²
	다목	m²	m²
	라목	m²	
	마목	m²	m²
	바목	m²	
	사목	m²	
	합 계	m²	m²

방화담 또는 벽	재질 및 구조 : / 높이 : m / 길이 : m				
주 유 설 비 등	설 비	형 식	개 수	도로경계선과 거리	부지경계선과 거리
	고정주유설비			m	m
	고정급유설비			m	m

부대설비의 개요				
전 기 설 비				
소 화 설 비				
경 보 설 비				
피 난 설 비				
화 기 사 용 설 비				
배 수 설 비 등				
탱 크 설 비	전 용 탱 크		가연성증기회수설비	유 · 무
	폐 유 탱 크 등		간 이 탱 크	
시 공 자	주 소		전 화	
	성명(업체명)			
비고	1. 건축물의 용도별 면적란의 용도는 별표 13 V제1호가목내지 사목에 정한 용도를 말합니다. 2. 전용탱크, 폐유탱크 및 간이탱크에 대해서는 각각 지하탱크저장소, 옥내탱크저장소 및 간이탱크저장소의 구조설비명세표를 첨부합니다.			

210mm×297mm[백상지(80g/m²) 또는 중질지(80g/m²)]

■ 위험물안전관리법 시행규칙 [별지 제14호서식] <개정 2016.1.27.>

제1종판매취급소 / 제2종판매취급소 구조설비명세표

사업의 개요						
판매취급소를 설치한 건축물의 구조	층 수	층	바닥면적	㎡	연 면 적	㎡
	구조개요					
점포부분의 구 조	면적	㎡	벽	연소우려가 있는 외벽		
	바닥			그 밖의 벽		
	기둥		지붕 또는 상층의 바닥			
	천장		보			
	창		출입구			
작 업 실	면적	㎡				
	배출설비					
전 기 설 비						
소 화 설 비						
시 공 자	주 소		전 화			
	성명(업체명)					

210mm×297mm[백상지(80g/㎡) 또는 중질지(80g/㎡)]

■ 위험물안전관리법 시행규칙 [별지 제15호서식] <개정 2024. 5. 20.>

(앞쪽)

이송취급소 구조설비명세표

사업의 개요	

배관의 설치	지상설치		유·무
	지하설치		유·무
	도로및설치		유·무
	철도부지밑설치		유·무
	하천연안구역내설치		유·무
	해상설치		유·무
	해저설치		유·무
	도로횡단설치		유·무
	철도및횡단설치		유·무
	하천등횡단설치		유·무
	전용터널내설치		유·무
	부등침하 등의 우려가 있는 장소에의 설치		유·무
	교각에 부착하여 설치		유·무
배관의 제원	배관	연장	㎞
		외경	㎜
		두께	㎜
		재료	
		조수	組
	최대상용압력		㎪
	밸브의 재료		
	이음	용접이음재료	
		프렌지식이음재료	
		전열차단용이음재료	

배관의 제원	용접	방법	
		기기	
		재료	
	신축흡수조치의 방법		
	방식피복	도장·복장재료	도장재료
			복장재료
		방식피복의 방법	
	전기방식	대지전위평균치	
		전위측정단자간격	㎞
		방식의 종류	
	가열 또는 가온 설비		유·무
	누설확산방지조치의 방법		
안전설비	운전상태의 감시장치		요·불요(유·무)
	배관계의 경보장치		요·불요(유·무)
	안전제어장치		요·불요(유·무)
	압력안전장치		요·불요(유·무)
	압력안전장치의 재료		
	누설검지장치		요·불요(유·무)
	누설검지장치	유량측정	초
		압력측정기설치간격	㎞
	누설검지구 설치 간격		m
	긴급차단밸브		요·불요(유·무)
	긴급차단밸브설치간격		㎞

210mm×297mm[백상지(80g/㎡) 또는 중질지(80g/㎡)]

(뒤쪽)

안전설비	위험물제거장치			요·불요(유·무)	펌프등	펌프	종류·형식	
	지진감지장치등			요·불요(유·무)			전양정	m
	지진감지장치등	지진감지장치 설치간격		km			배출량	kℓ/h
		강진계	설치간격	km			기수	기(基)
			성능			펌프실의 구조	벽	
	통보설비			요·불요(유·무)			바닥	
	경보장치의 종류						기둥	
	화학소방자동차						서까래	
	순찰차등	화학소방자동차	대수	대			지붕	
			설치장소				창	
		순찰차	대수	대			출입구	
			설치장소				층수	
		기자재창고 설치장소					건축면적	m²
		기자재창고 설치간격		km			연면적	m²
	비상전원의 용량					피그취급장치		유·무
	안전용접지			유·무	소화설비			
	표지등	위치표지 설치간격		m				
		주의표시 설치간격		m				
		주의표지 설치장소						
그밖에 필요한 사항								

210mm×297mm[백상지(80g/m²) 또는 중질지(80g/m²)]

■ 위험물안전관리법 시행규칙 [별지 제16호서식] <개정 2026. 7. 1.>

위험물 [ ]제조소 [ ]저장소 [ ]취급소 변경허가신청서

※ 뒤쪽의 작성방법을 읽고 작성하시기 바라며, [ ]에는 해당되는 곳에 √표를 합니다. (앞쪽)

접수번호	접수일자	처리기간 뒤쪽 작성방법 등 제8호 참조
허가번호	허가일자	

설치자	성명		생년월일
	주소 (전화번호 :)		
설치 장소			
설치 장소의 지역별	방화지구 여부	용도지역 등	
설치허가 연월일 및 허가번호			
제조소등의 구분		저장소 또는 취급소의 구분	
위험물의 유별·품명 (지정수량) 및 최대수량		지정수량의 배수 배	
위치·구조 및 설비의 기준			
변경의 내용			
변경의 이유			
착공예정 연월일	년 월 일	완공예정 연월일	년 월 일
그 밖에 필요한 사항			

「위험물안전관리법」 제6조제1항에 따라 제조소등의 변경허가를 신청합니다.

년 월 일

신청인 주소 (전화번호)
성명 (서명 또는 인)

특별시장·통합특별시장·광역시장·특별자치시장·도지사·특별자치도지사 소방서장 귀하

첨부서류	뒤쪽 참조	수수료 「위험물안전관리법 시행규칙」 별표 25 제2호나목에 따른 금액
가사용승인을 신청하는 부분	별첨 도면과 같음	수수료 없음

210mm×297mm[백상지(80g/㎡) 또는 중질지(80g/㎡)]

(뒤쪽)

첨부서류

1. 제조소등의 완공검사합격확인증
2. 다음 각 목의 사항을 적은 제조소등의 위치·구조 및 설비에 관한 도면
   가. 해당 제조소등을 포함하는 사업소안의 주요 건축물과 공작물의 배치
   나. 해당 제조소등이 설치된 건축물 안에 제조소등의 용도로 사용되지 아니하는 부분이 있는 경우 그 부분의 배치 및 구조
   다. 해당 제조소등을 구성하는 건축물, 공작물 및 기계·기구 그 밖의 설비의 배치(제조소 또는 일반취급소의 경우에는 공정의 개요를 포함합니다)
   라. 해당 제조소등에서 위험물을 저장 또는 취급하는 건축물, 공작물 및 기계·기구 그 밖의 설비의 구조(주유취급소의 경우에는 「위험물안전관리법 시행규칙」 별표 13 Ⅴ 제1호 각 목에 따른 건축물 및 공작물의 구조를 포함합니다)중 변경에 관계된 것
   마. 해당 제조소등에 설치하는 전기설비, 피뢰설비, 소화설비, 경보설비 및 피난설비의 개요 중 변경에 관계된 것
   바. 압력안전장치·누설검지장치·긴급차단밸브 등 긴급대책에 관계된 설비를 설치하는 제조소등의 경우에는 해당 설비의 개요 중 변경에 관계된 것
3. 해당 제조소등에 관계된 「위험물안전관리법 시행규칙」 별지 제3호서식부터 별지 제14호서식까지의 구조설비명세표 중 변경에 관계된 것
4. 소화설비(소화기구를 제외합니다)를 설치하는 제조소등의 경우에는 해당 설비의 설계도서 중 변경에 관계된 것
5. 화재탐지설비를 설치하는 제조소등의 경우에는 해당 설비의 설계도서 중 변경에 관계된 것
6. 50만리터 이상의 옥외탱크저장소의 경우에는 해당 옥외탱크저장소의 탱크(이하 "옥외저장탱크"라 합니다)의 기초·지반 및 탱크 본체의 설계도서, 공사계획서, 공사공정표, 지질조사자료 등 기초·지반에 관하여 필요한 자료와 용접부에 관한 설명서 등 탱크에 관한 자료 중 변경에 관계된 것
7. 암반탱크저장소의 경우에는 당해 암반탱크의 탱크본체·갱도(坑道) 및 배관 그 밖의 설비의 설계도서, 공사계획서, 공사공정표 및 지질·수리(水理)조사서 중 변경에 관계된 것
8. 옥외저장탱크가 지중탱크(저부가 지반면 아래에 있고 상부가 지반면 이상에 있으며 탱크내 위험물의 최고액면이 지반면 아래에 있는 원통세로형식의 위험물탱크를 말합니다)인 경우에는 당해 지중탱크의 지반 및 탱크본체의 설계도서, 공사계획서, 공사공정표 및 지질조사자료 등 지반에 관한 자료 중 변경에 관계된 것
9. 옥외저장탱크가 해상탱크[해상의 동일장소에 정치(定置)되어, 육상에 설치된 설비와 배관 등에 의하여 접속된 위험물탱크를 말합니다]인 경우에는 당해 해상탱크의 탱크본체·정치설비(해상탱크를 동일장소에 정치하기 위한 설비를 말합니다) 그 밖의 설비의 설계도서, 공사계획서 및 공사공정표 중 변경에 관계된 것
10. 「소방산업의 진흥에 관한 법률」제14조에 따른 한국소방산업기술원이 발급한 기술검토서(「위험물안전관리법 시행령」 제6조제3항에 따라 기술원의 기술검토를 미리 받은 경우에만 해당합니다) 중 변경에 관계된 것
11. 「위험물안전관리법」 제9조제1항 단서에 따른 화재예방에 관한 조치사항을 적은 서류(변경공사와 관계가 없는 부분을 완공검사 전에 사용하려는 경우에만 해당합니다)

작성방법 등

1. 이 신청서는 이송취급소 외의 제조소등의 변경허가신청에 사용합니다.
2. 가사용승인을 신청하는 부분의 란은 변경공사와 관계가 없는 부분을 완공검사 전에 사용하고자 하는 경우에만 적습니다(가사용승인신청을 별도로 하고자 하는 경우에는 「위험물안전관리법 시행규칙」 별지 제27호서식을 사용함).
3. 용도지역 등란에는 「국토의 계획 및 이용에 관한 법률」상 용도지역, 용도지구 및 용도구역을 적습니다.
4. 법인의 경우 성명란에는 법인의 명칭 및 대표자 성명을, 생년월일란에는 법인등록번호를, 주소란에는 주된 사무소의 소재지를 각각 기입하고, 외국인의 경우 생년월일란에는 외국인등록번호 또는 여권번호를 적습니다.
5. 품명(지정수량)을 적는 경우에 해당 위험물의 지정수량이 품명의 기재만으로는 명확하지 아니한 때에 ( )안에 해당하는 지정수량을 적습니다.
6. 위치·구조 및 설비의 기준에 관한 구분란에는 적용되는 「위험물안전관리법 시행규칙」의 별표 해당 규정을 적습니다.
7. 음영으로 된 부분은 적지 아니합니다.
8. 처리기간은 다음 각 목과 같습니다.
   가. 「소방산업의 진흥에 관한 법률」 제14조에 따른 한국소방산업기술원이 발급한 기술검토서를 첨부하는 경우: 3일
   나. 가목 외의 경우: 4일

처리절차

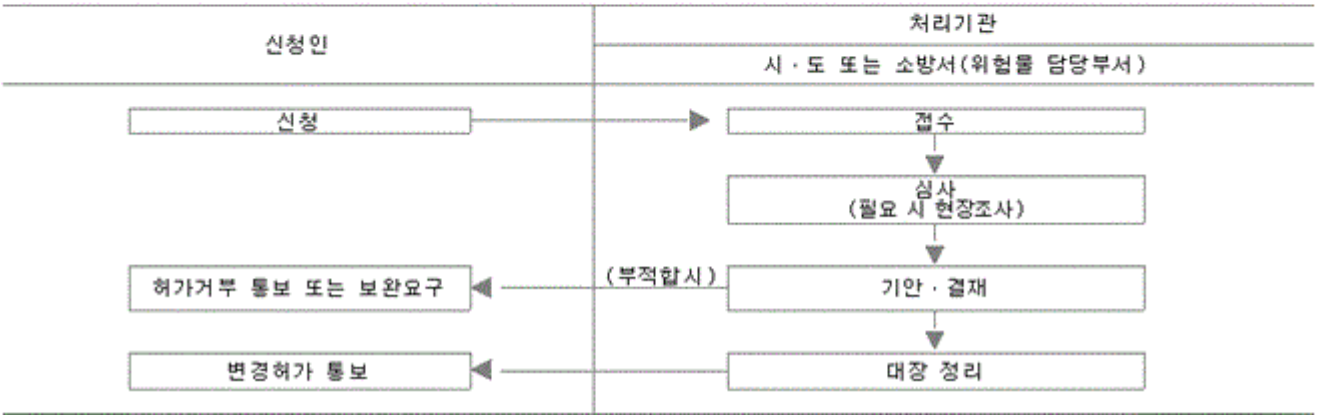

■ 위험물안전관리법 시행규칙 [별지 제17호서식] <개정 2026. 7. 1.>

이송취급소 변경허가신청서

※ 뒤쪽의 작성방법을 읽고 작성하시기 바랍니다. (앞쪽)

접수번호	접수일자	처리기간 4일
허가번호	허가일자	

설치자	성명		생년월일
	주소	(전화번호 :)	
설치허가 연월일 및 허가번호	년 월 일 / 제 호		

변경내용		변경 전	변경 후	변경 이유
설치 장소	기점			
	종점			
	경과지			
배관	연장	km	km	
	외경	mm	mm	
	조수(組數)	조(租)	조(租)	
위험물의 유별·품명(지정수량) 및 화학명 또는 통칭명				
지정수량의 배수		배	배	
위험물의 이송량		kℓ/일	kℓ/일	
펌프의 종류 등	종류·형식			
	전양정	m	m	
	배출량	kℓ/h	kℓ/h	
	기수	기(基)	기(基)	
그 밖의 위치·구조 및 설비				
착공예정 연월일		년 월 일	완공예정 연월일	년 월 일
그 밖의 필요한 사항				

「위험물안전관리법」 제6조제1항에 따라 이송취급소의 변경허가를 신청합니다.

년 월 일

신청인 주소 (전화번호)

성명 (서명 또는 인)

특별시장·통합특별시장·광역시장·특별자치시장·도지사·특별자치도지사 소방서장 귀하

첨부서류	뒤쪽 참조	수수료 「위험물안전관리법 시행규칙」 별표 25 제2호나목에 따른 금액
가사용승인을 신청하는 부분	별첨 도면과 같음	수수료 없음

210mm×297mm[백상지(80g/㎡) 또는 중질지(80g/㎡)]

(뒤쪽)

첨부서류

1. 이송취급소 완공검사합격확인증
2. 다음 각 목의 사항을 적은 이송취급소의 위치·구조 및 설비에 관한 도면
   가. 해당 이송취급소를 포함하는 사업소 안의 주요 건축물과 공작물의 배치
   나. 해당 이송취급소를 구성하는 건축물, 공작물 및 기계·기구 그 밖의 설비의 배치
   다. 해당 이송취급소에서 위험물을 저장 또는 취급하는 건축물, 공작물 및 기계·기구 그 밖의 설비의 구조 중 변경에 관계된 것
   라. 해당 이송취급소에 설치하는 전기설비, 피뢰설비, 소화설비, 경보설비 및 피난설비의 개요 중 변경에 관계된 것
   마. 압력안전장치·누설검지장치·긴급차단밸브 등 긴급대책에 관계된 설비를 설치하는 제조소등의 경우에는 해당 설비의 개요 중 변경에 관계된 것
3. 「위험물안전관리법 시행규칙」 별지 제15호서식의 구조설비명세표 중 변경에 관계된 것
4. 소화설비(소화기구를 제외합니다)를 설치하는 경우에는 당해 설비의 설계도서 중 변경에 관계된 것
5. 화재탐지설비를 설치하는 경우에는 당해 설비의 설계도서 중 변경에 관계된 것
6. 공사계획서, 공사공정표 및 「위험물안전관리법 시행규칙」 별표 1의 규정에 따른 서류 중 변경에 관계된 것
7. 「위험물안전관리법」 제9조제1항 단서에 따른 화재예방에 관한 조치사항을 작성한 서류(변경공사와 관계가 없는 부분을 완공검사 전에 사용하려는 경우에 한합니다)

작성방법

1. 이 신청서는 이송취급소 변경허가신청에 사용합니다.
2. 가사용승인을 신청하는 부분의 난은 변경공사와 관계가 없는 부분을 완공검사 전에 사용하고자 하는 경우에만 적습니다(가사용승인신청을 별도로 하려는 경우에는 「위험물안전관리법 시행규칙」 별지 제27호서식을 사용함).
3. 법인의 경우 성명란에는 법인의 명칭 및 대표자 성명을, 생년월일란에는 법인등록번호를, 주소란에는 주된 사무소의 소재지를 각각 기입하고, 외국인의 경우 생년월일란에는 외국인등록번호 또는 여권번호를 적습니다.
4. 기점·종점 및 경과지란에는 배관이 설치되는 시·군·구를 적고 기점 및 종점란에는 기점 또는 종점의 사업소명을 같이 적습니다.
5. 품명(지정수량)을 적는 경우에 해당 위험물의 지정수량이 품명의 기재만으로는 명확하지 아니한 때에 ( )안에 해당하는 지정수량을 적습니다.
6. 음영으로 된 부분은 적지 아니합니다.

처리절차

이 신청서는 아래와 같이 처리됩니다.

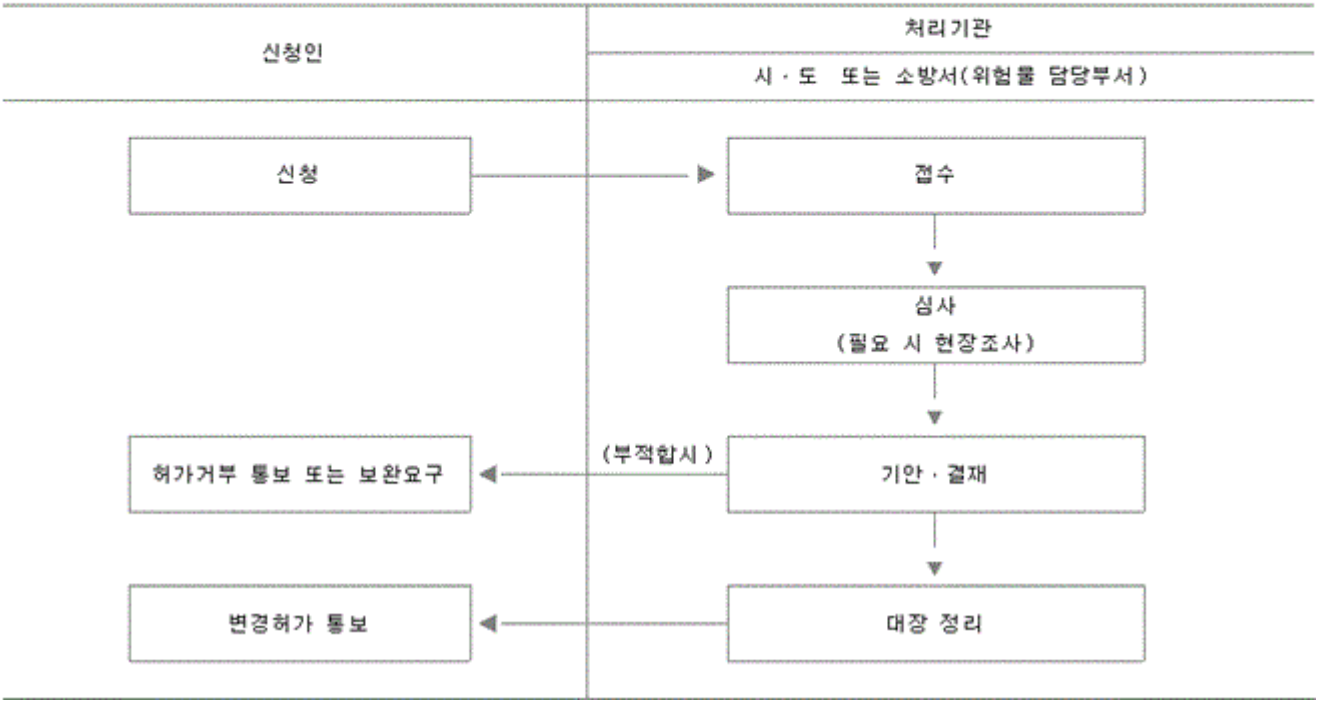

■ 위험물안전관리법 시행규칙 [별지 제17호의2서식] <개정 2016.1.27.>

[ ]제조소 [ ]일반취급소 기술검토신청서

※ 뒤쪽의 작성방법을 읽고 작성하시기 바라며, [ ]에는 해당되는 곳에 √표를 합니다. (앞쪽)

접수번호	접수일자	처리기간	설치허가의 경우: 30일 변경허가의 경우: 20일
검토번호	검토일자		

설치자	성명		
	주소 (전화번호 :)		
설치장소			
위험물의 유별·품명 (지정수량) 및 최대수량		지정수량의 배수	배
위치·구조 및 설비의 기준			
위치·구조 및 설비의 개요			
위험물의 저장·취급 방법의 개요			
착공예정 연월일	년 월 일	완공예정 연월일	년 월 일
그 밖의 사항			

「위험물안전관리법 시행령」 제6조제3항에 따라 기술검토를 신청합니다.

년 월 일

신청인 주소 (전화번호)

성명 (서명 또는 인)

한국소방산업기술원장 귀하

첨부서류	뒤쪽 참조 (설치허가시 기술검토를 받은 저장소를 변경하려는 경우에는 그 변경부분과 관련된 서류로 한정합니다)	수수료 「위험물안전관리법 시행규칙」 별표 25 제2호가목 또는 나목에 따른 금액

210mm×297mm[백상지(80g/㎡) 또는 중질지(80g/㎡)]

(뒤쪽)

첨부서류

1. 다음 각 목의 사항을 기재한 제조소등의 위치·구조 및 설비에 관한 도면
   가. 해당 제조소등이 설치된 건축물 안에 제조소등의 용도로 사용되지 아니하는 부분이 있는 경우 그 부분의 배치 및 구조
   나. 해당 제조소등을 구성하는 건축물, 공작물 및 기계·기구, 그 밖의 설비의 배치(제조소 또는 일반취급소의 경우에는 공정의 개요를 포함합니다)
   다. 해당 제조소등에서 위험물을 저장 또는 취급하는 건축물, 공작물 및 기계·기구, 그 밖의 설비의 구조(주유취급소의 경우에는 「위험물안전관리법 시행규칙」 별표 13 제1호 각 목에 따른 건축물 및 공작물의 구조를 포함합니다)
   라. 해당 제조소등에 설치하는 전기설비, 피뢰설비, 소화설비, 경보설비 및 피난설비의 개요
   마. 압력안전장치·누설점검장치 및 긴급차단밸브 등 긴급대책에 관계된 설비를 설치하는 제조소등의 경우에는 해당 설비의 개요
2. 해당 제조소등에 해당하는 「위험물안전관리법 시행규칙」 별지 제3호 서식부터 별지 제15호 서식까지에 따른 구조설비명세표
3. 소화설비(소화기구는 제외합니다)를 설치하는 제조소등의 경우에는 해당 설비의 설계도서
4. 화재탐지설비를 설치하는 제조소등의 경우에는 해당 설비의 설계도서

작성방법

1. 법인의 경우 성명란에는 명칭(법인등록번호, 대표자 성명 포함)을, 주소란에는 주된 사무소의 소재지를 각각 적습니다.
2. 품명(지정수량)을 적을 경우 해당 위험물의 지정수량이 품명의 기재만으로는 명확하지 아니한 때에 ( )안에 해당하는 지정수량을 적습니다.
3. 변경허가와 관련된 기술검토신청시에는 그 밖의 사항란에 변경사항의 개요를 적습니다.
4. 음영으로 된 부분은 적지 않습니다.

처리절차

이 신청서는 아래와 같이 처리됩니다.

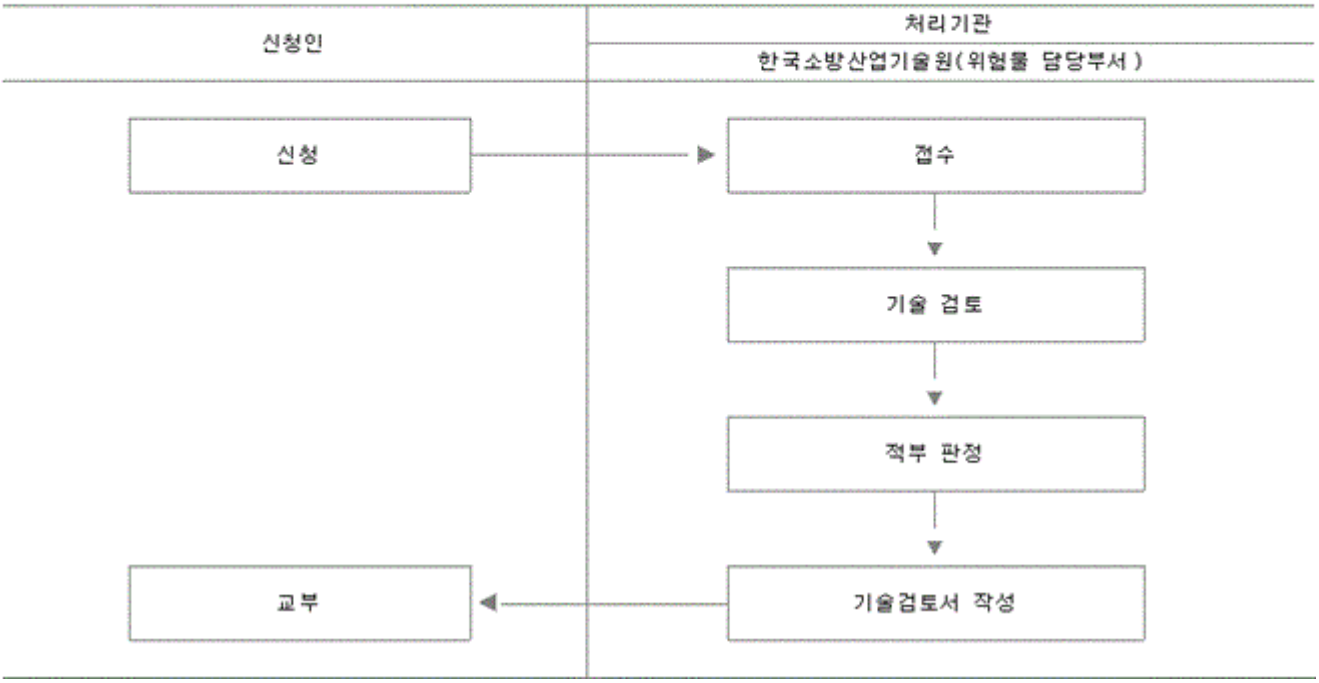

■ 위험물안전관리법 시행규칙 [별지 제18호서식] <개정 2024. 5. 20.>

옥외탱크저장소[ ] 암반탱크저장소[ ] 기술검토신청서

※ 뒤쪽의 작성방법을 읽고 작성하시기 바라며, [ ]에는 해당되는 곳에 √표를 합니다. (앞쪽)

접수번호	접수일자	처리기간	설치허가의 경우: 30일 변경허가의 경우: 20일
검토번호	검토일자		

설치자	성명	
	주소 (전화번호 :)	
설치장소		
탱크의 식별 및 규격	시설번호	탱크의 내용적
위험물의 유별·품명 (지정수량) 및 최대수량		지정수량의 배수 배
위치·구조 및 설비의 기준		
위치·구조 및 설비의 개요		
위험물의 저장·취급 방법의 개요		
착공예정 연월일	년 월 일	완공예정 연월일 년 월 일
그 밖의 사항		

「위험물안전관리법 시행령」 제6조제3항에 따라 기술검토를 신청합니다.

년 월 일

신청인 주소 (전화번호)

성명 (서명 또는 인)

한국소방산업기술원장 귀하

첨부서류	뒤쪽 참조 (설치허가시 기술검토를 받은 저장소를 변경하려는 경우에는 그 변경부분과 관련된 서류로 한정합니다)	수수료 「위험물안전관리법 시행규칙」 별표 25 제2호가목 또는 나목에 따른 금액

210mm×297mm[백상지(80g/㎡) 또는 중질지(80g/㎡)]

(뒤 쪽)

첨부서류

1. 50만리터 이상의 옥외탱크저장소에 있어서는 당해 옥외탱크저장소의 탱크(이하 "옥외저장탱크"라 합니다)의 기초 · 지반 및 탱크본체의 설계도서, 공사계획서, 공사공정표, 지질조사자료 등 기초 · 지반에 관하여 필요한 자료와 용접부에 관한 설명서 등 탱크에 관한 자료
2. 암반탱크저장소에 있어서는 당해 암반탱크의 탱크본체 · 갱도(坑道) 및 배관 그 밖의 설비의 설계도서, 공사계획서, 공사공정표 및 지질 · 수리(水理)조사서
3. 지중탱크(저부가 지반면 아래에 있고 상부가 지반면 이상에 있으며 탱크 내 위험물의 최고액면이 지반면 아래에 있는 원통세로형식의 위험물탱크를 말합니다)인 경우에는 해당 지중탱크의 지반 및 탱크본체의 설계도서, 공사계획서, 공사공정표 및 지질조사자료 등 지반에 관한 자료
4. 해상탱크[해상의 동일장소에 정치(定置)되어, 육상에 설치된 설비와 배관 등에 의하여 접속된 위험물탱크를 말합니다]인 경우에는 당해 해상탱크의 탱크본체 · 정치설비(해상탱크를 동일장소에 정치하기 위한 설비를 말합니다) 그 밖의 설비의 설계도서, 공사계획서 및 공사공정표

작성방법

1. 법인의 경우 성명란에는 명칭(법인등록번호, 대표자 성명 포함)을, 주소란에는 주된 사무소의 소재지를 각각 적습니다.
2. 품명(지정수량)을 적을 경우 해당 위험물의 지정수량이 품명의 기재만으로는 명확하지 아니한 때에 ( )안에 해당하는 지정수량을 적습니다.
3. 변경허가와 관련된 기술검토신청 시에는 그 밖의 사항란에 변경사항의 개요를 적습니다.
4. 음영으로 된 부분은 적지 않습니다.

처리절차

이 신청서는 아래와 같이 처리됩니다.

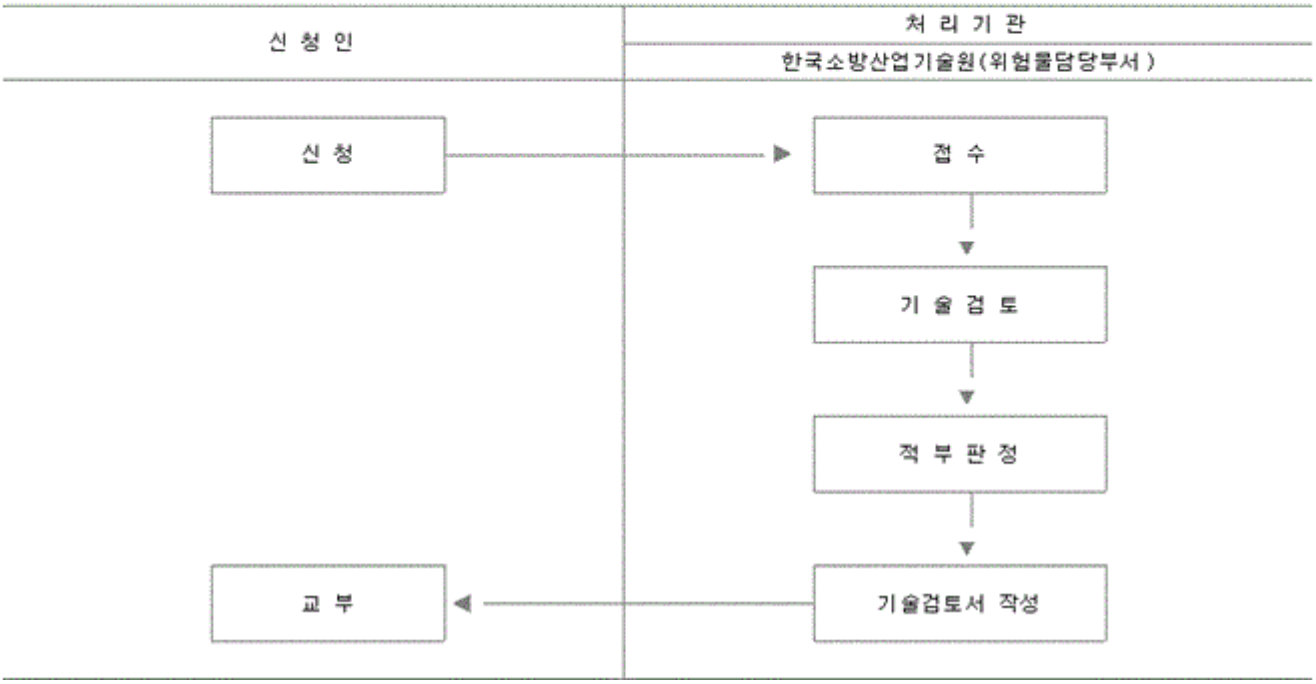

■ 위험물안전관리법 시행규칙 [별지 제19호서식] <개정 2026. 7. 1.>

제조소[ ]
위험물 저장소[ ]
취급소[ ] 품명, 수량 또는 지정수량배수의 변경신고서

※ 뒤쪽의 작성방법을 읽고 작성하시기 바라며, [ ]에는 해당되는 곳에 √표를 합니다. (앞쪽)

접수번호	접수일자	처리기간 1일
허가번호	허가일자	

설치자	성명		
	주소 (전화번호 :)		
설치장소			
제조소등의 구분			
설치허가연월일 및 허가번호	년 월 일 / 제 호		
위험물의 유별·품명 (지정수량) 및 최대수량	변경전	지정수량의 배수	변경전 배
	변경후		변경후 배
변경예정연월일	년 월 일		

「위험물안전관리법」 제6조제2항에 따라 위험물의 (품명, 수량, 지정수량의 배수)를 변경하고자 신고합니다.

년 월 일

주소

신청인 (전화번호)

성명 (서명 또는 인)

특별시장·통합특별시장·광역시장·특별자치시장·도지사·특별자치도지사·소방서장 귀하

첨부서류	제조소등의 완공검사합격확인증	수수료 없음

유의사항
위험물의 품명·수량 또는 지정수량배수의 변경으로 제조소등의 위치·구조 또는 설비의 변경을 초래하는 경우(「위험물안전관리법 시행규칙」 별표 1의2에 해당하는 경우에 한한다)에는 변경허가를 받아야 합니다. 1. 법인의 경우 성명란에는 명칭(법인등록번호, 대표자성명 포함)을, 주소란에는 주된 사무소의 소재지를 각각 기입합니다. 2. 품명(지정수량)의 기재에 있어서 당해 위험물의 지정수량이 품명의 기재만으로는 명확하지 아니한 경우에 ( )안에 해당하는 지정수량을 기재합니다.

210mm×297mm[백상지(80g/㎡) 또는 중질지(80g/㎡)]

(뒤쪽)

처리절차

이 신고서는 아래와 같이 처리됩니다.

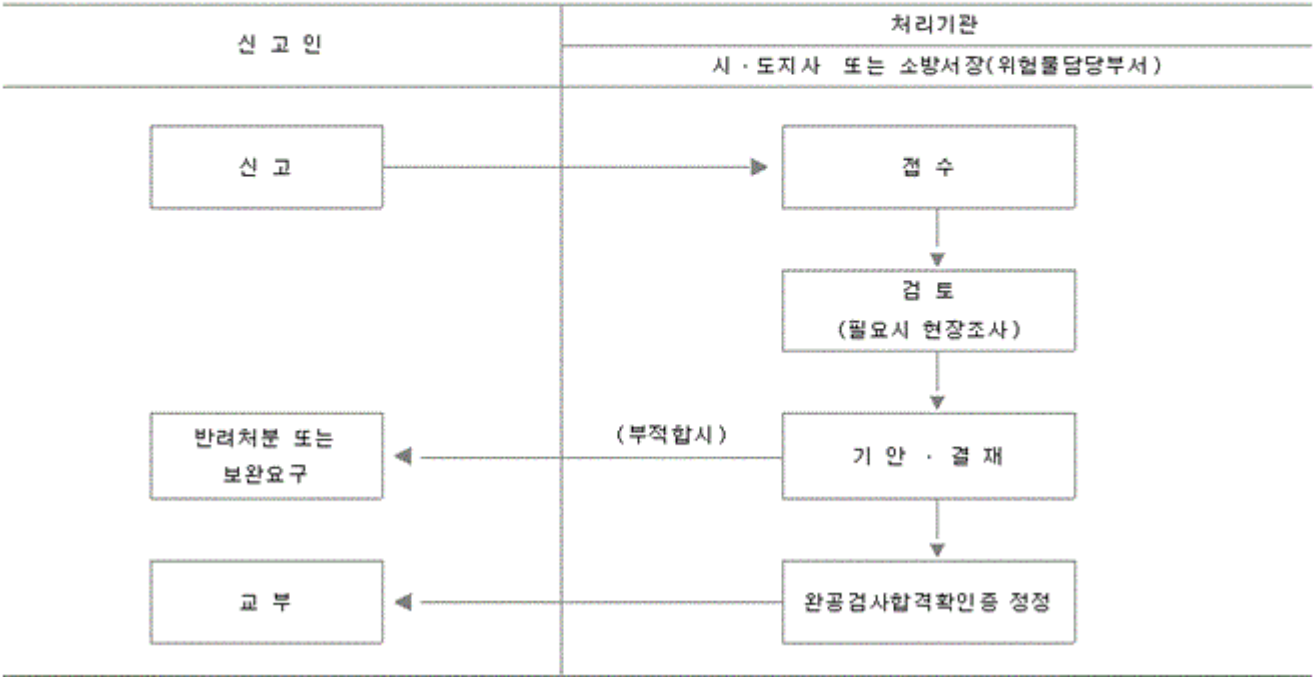

■ 위험물안전관리법 시행규칙 [별지 제20호서식] <개정 2021. 7. 13.>

제조소[ ]
위험물 저장소[ ] 탱크안전성능검사(시험)신청서
취급소[ ]

※ 뒤쪽의 작성방법을 읽고 작성하시기 바라며, [ ]에는 해당되는 곳에 √표를 합니다. (앞쪽)

접수번호	접수일자	처리기간 뒤쪽 비고 참조
검사번호	검사일자	

설치자	성명	
	주소 (전화번호 :)	
설치장소		
탱크의 종류		탱크번호 및 제조번호
설치 또는 변경의 허가연월일 및 허가번호	년 월 일 / 제 호	
검사(시험)의 종류	[ ]기초·지반검사(시험) [ ]용접부검사(시험) [ ]기밀검사(시험)	[ ]충수·수압검사(시험) [ ]암반탱크검사(시험) [ ]기 타
검사(시험)희망연월일	년 월 일	
탱크의 구조	형상	재질 및 판두께 / mm
	규격	용량 ℓ
탱크의 최대상용압력		kPa
탱크의 제조자 및 제조연월일	/ 년 월 일	
제조소등의 완공예정연월일	년 월 일	
다른 법령의 적용유무	고압가스안전관리법	산업안전보건법
	유[ ], 무[ ]	유[ ], 무[ ]
그 밖의 사항		

「위험물안전관리법」 제8조제1항에 따라 탱크안전성능검사(시험)를 신청합니다.

년 월 일

신청인 주소 (전화번호)
성명 (서명 또는 인)

소방서장·한국소방산업기술원장·
탱크안전성능시험자 귀하

첨부서류	뒤쪽 참조	수수료 위험물안전관리법시행규칙 별표 25 제3호에 의한 금액

210mm×297mm[백상지(80g/㎡) 또는 중질지(80g/㎡)]

(뒤 쪽)

첨부서류

위험물탱크의 구조명세서(해당위험물탱크에 관계된 별지 제5호서식 내지 별지 제9호서식, 별지 제12호서식의 구조설비명세표와 탱크본체 및 기초·지반의 설계도면) 각 1부(해당위험물탱크의 설치장소를 관할하지 아니하는 소방서장에게 탱크안전성능검사를 신청하거나 기술원 또는 탱크안전성능시험자에게 탱크안전성능시험을 신청하는 경우에 한합니다)

비고

1. 법인의 경우 성명란에는 명칭(법인등록번호, 대표자성명 포함)을, 주소란에는 주된 사무소의 소재지를 각각 기입합니다.
2. 해당위험물탱크의 설치장소를 관할하지 아니하는 소방서장 또는 기술원에게 탱크안전성능검사를 신청하거나 기술원 또는 탱크안전성능시험자에게 탱크안전성능시험을 신청하는 경우에는 설치자란, 설치장소란, 설치 또는 변경의 허가연월일 및 제조연월일의 난에 기입하지 않을 수 있습니다.
3. "※" 표시란은 기입하지 않습니다.
4. 처리기간은 다음 표와 같습니다.

충수·수압·기밀검사	4일
기초·지반검사	실제검사기간+10일
용접부검사	
암반탱크검사	
이중벽탱크검사	실제검사기간+5일

처리절차

이 신청서는 아래와 같이 처리됩니다.

신청인	처리기관 소방서장(위험물담당부서)·한국소방산업기술원(위험물담당부서) 또는 탱크안전성능시험자
신 청 →	접 수
	↓
	시 험
	↓
불합격통보 ← (부적합시)	적 부 판 정
	↓
교 부 ←	검사(시험)합격확인증 작성

■ 위험물안전관리법 시행규칙[별지 제21호서식] <개정 2021. 7. 13.>

제 호

탱크검사(시험)합격확인증

① 검사(시험)연월일 및 번호		년 월 일 / 제 호		
② 검사(시험)의 종류		[ ]기초·지반검사(시험) [ ]용접부검사(시험) [ ]기밀검사(시험) [ ]충수·수압검사(시험) [ ]암반탱크검사(시험) [ ]기 타		
③ 검사압력		kPa		
탱크의 구조	④ 탱크번호 및 제조번호		⑤형 상	
	⑥ 규 격		⑦용 량	ℓ
	⑧ 재질 및 판두께	/ mm		
⑨ 제조자 및 제조연월일		/		

「위험물안전관리법 시행규칙」 제18조제5항(제18조제3항)에 따라 탱크검사(시험)합격확인증을 교부합니다.

년 월 일

소방서장·한국소방산업기술원장·
탱크안전성능시험자(명칭/등록번호) 직인

※ 첨부서류: 탱크시험성적서(소방서장이 탱크안전성능검사를 실시한 경우 또는 100만ℓ이상의 옥외탱크저장소의 경우는 제외합니다)

210mm×297mm[백상지(150g/㎡)]

■ 위험물안전관리법 시행규칙 [별지 제22호서식] <개정 2026. 7. 1.>

위험물 제조소[ ] 저장소[ ] 취급소[ ] 전부[ ] 부분[ ] 완공검사신청서

※ 뒤쪽의 작성방법을 읽고 작성하시기 바라며, [ ]에는 해당되는 곳에 √표를 합니다.

(앞쪽)

접수번호	접수일자	처리기간 5일
검사번호	검사일자	

설치자	성명	
	주소 (전화번호 :)	
설치장소		
제조소등의 구분		저장소 또는 취급소의 구분
설치 또는 변경의 허가연월일 및 허가번호	년 월 일 / 제 호	
완 공 연 월 일	년 월 일	
사용개시예정연월일	년 월 일	

「위험물안전관리법」 제9조제1항에 따라 제조소등의 완공검사를 신청합니다.

년 월 일

신청인 주소 (전화번호)

성명 (서명 또는 인)

특별시장·통합특별시장·광역시장·

특별자치시장·도지사·특별자치도지사 귀하

·소방서장·한국소방산업기술원장

첨부서류	1. 배관에 관한 내압시험, 비파괴시험 등에 합격하였음을 증명하는 서류(내압시험 등을 하여야 하는 배관이 있을 경우에만 해당합니다) 2. 소방서장, 기술원 또는 탱크안전성능시험자가 교부한 탱크검사합격확인증 또는 탱크시험합격확인증(해당위험물탱크의 설치장소를 관할하는 소방서장이 탱크안전성능검사를 실시한 경우는 제외합니다) 3. 재료의 성능을 증명하는 서류(이중벽탱크만 해당합니다)	수수료 「위험물안전관리법 시행규칙」 별표 25 제4호에 따른 금액

210mm×297mm[백상지(80g/㎡) 또는 중질지(80g/㎡)]

(뒤 쪽)

작성방법

1. 이 완공검사신청서는 이송취급소외의 제조소등에 사용합니다.
2. 법인의 경우 성명란에는 명칭(법인등록번호, 대표자성명 포함)을, 주소란에는 주된 사무소의 소재지를 각각 기입합니다.

처리절차

이 신청서는 아래와 같이 처리됩니다.

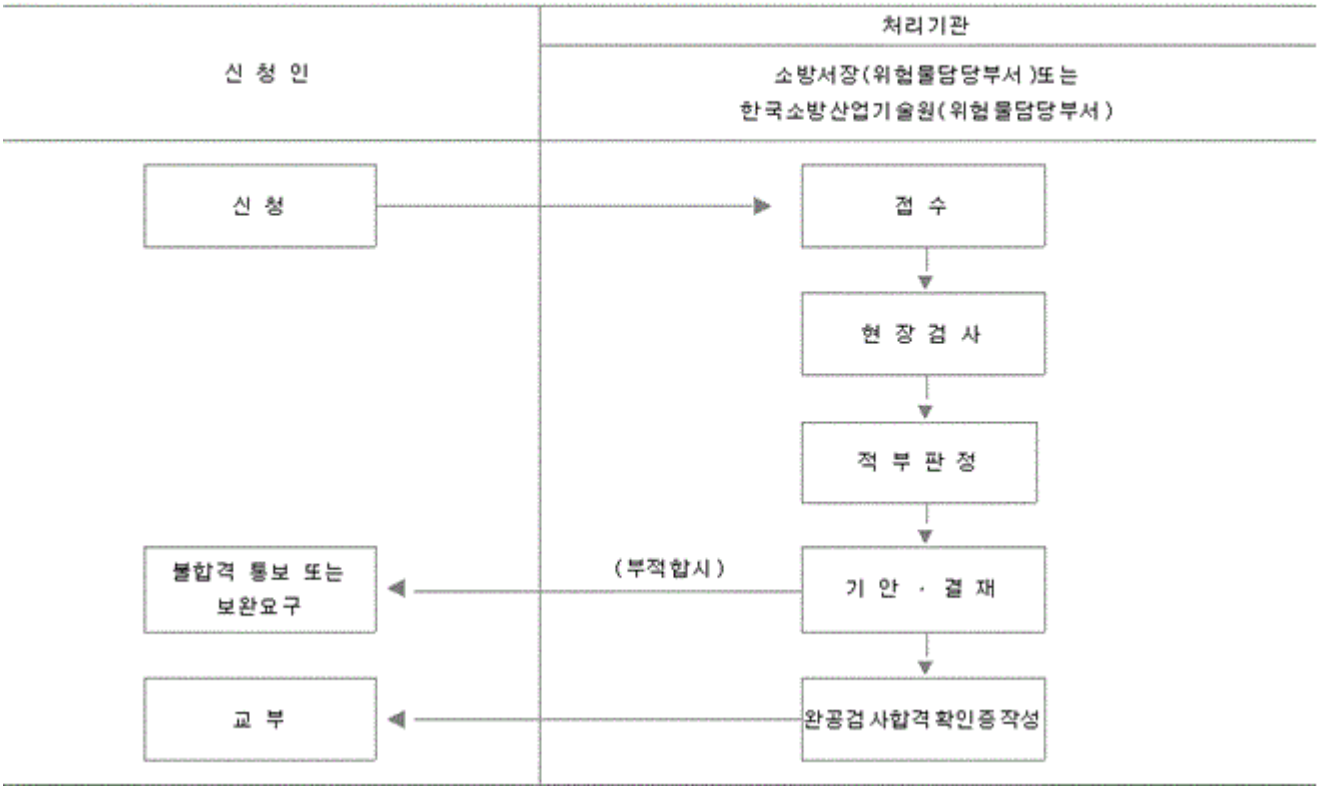

■ 위험물안전관리법 시행규칙 [별지 제23호서식] <개정 2026. 7. 1.>

이송취급소 완공검사신청서

※ 작성방법을 읽고 작성하시기 바랍니다. (앞쪽)

접수번호	접수일자	처리기간 5일
검사번호	검사일자	

설치자	성명	
	상호명	
	주소 (전화번호 :)	
설치장소	기점	
	종점	
	경과지	
설치 또는 변경의 허가연월일 및 허가번호	년 월 일 / 제 호	
완 공 연 월 일	년 월 일	
사용개시예정연월일	년 월 일	

「위험물안전관리법」 제9조제1항의 규정에 의한 이송취급소의 완공검사를 신청합니다.

년 월 일

신청인 주소 (전화번호)

성명 (서명 또는 인)

특별시장·통합특별시장·광역시장·특별자치시장·도지사·특별자치도지사·소방서장 귀하

첨부서류	배관에 관한 내압시험, 비파괴시험 등에 합격하였음을 증명하는 서류	수수료 위험물안전관리법시행규칙 별표 25 제4호에 의한 금액

작성방법

1. 이 완공검사신청서는 이송취급소에 사용합니다.
2. 법인의 경우 성명란에는 명칭(법인등록번호, 대표자성명 포함)을, 주소란에는 주된 사무소의 소재지를 각각 기입합니다.
3. 기점·종점 및 경과지란에는 배관이 설치되는 시·군·구를 기재하고 기점 및 종점란에는 기점 또는 종점의 사업소명을 함께 적습니다.

210mm×297mm[백상지(80g/㎡) 또는 중질지(80g/㎡)]

(뒤 쪽)

처리절차

이 신청서는 아래와 같이 처리됩니다.

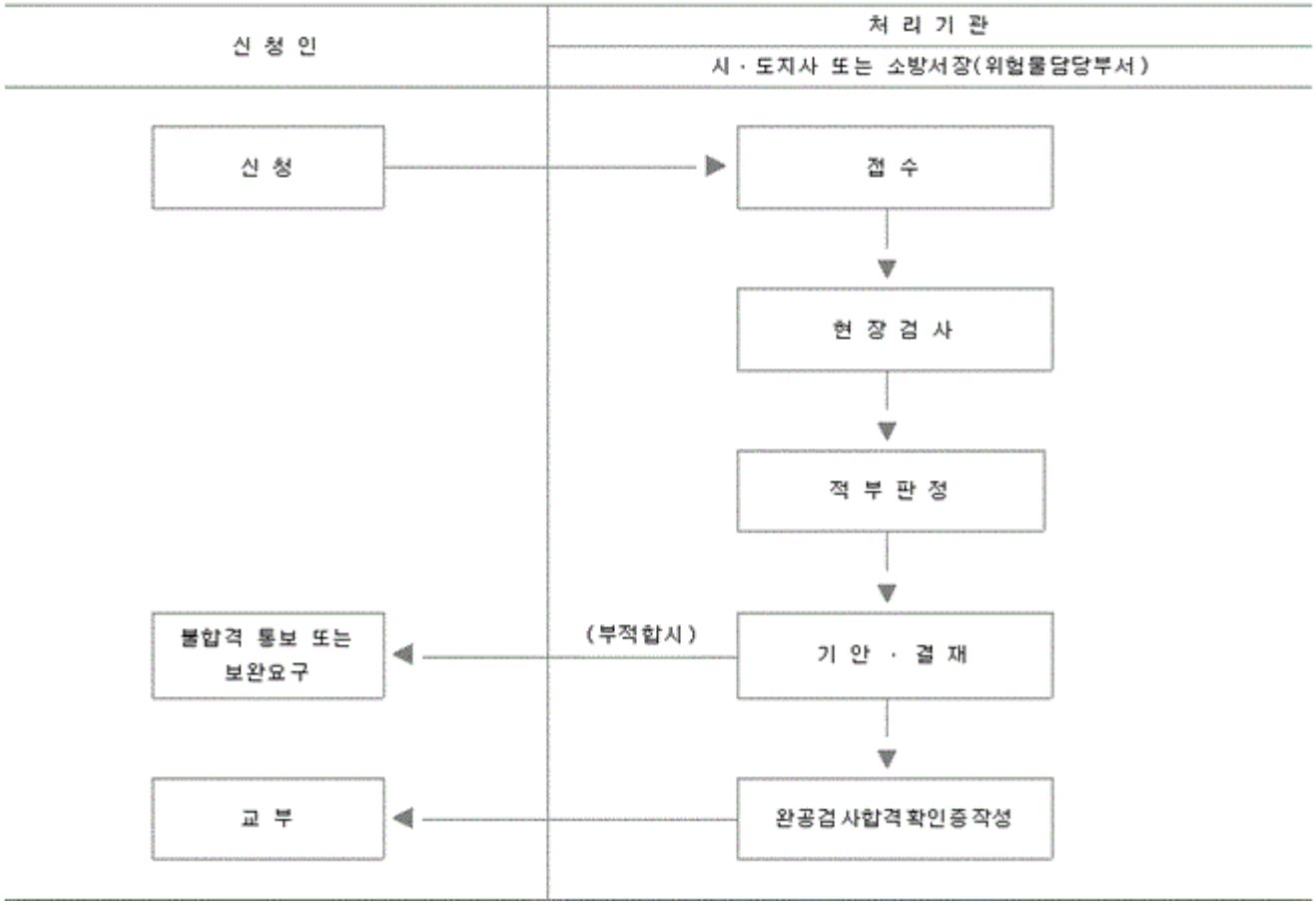

■ 위험물안전관리법 시행규칙 [별지 제24호서식] <개정 2026. 7. 1.>

위험물제조소등 완공검사합격확인증

① 완공검사연월일 및 번호		년 월 일 / 제 호		
② 제조소등의 구분			③ 저장소 또는 취급소의 구분	
설치자	④ 성 명		⑤ 생년월일	
	⑥ 주 소			
⑦ 설 치 장 소				
⑧ 설치 또는 변경 허가 연월일 및 허가번호		년 월 일 / 제 호		
⑨ 비 고				

「위험물안전관리법 시행령」 제10조제2항에 따라 위험물제조소등의 완공검사합격확인증을 교부합니다.

년 월 일

특별시장 · 통합특별시장 · 광역시장 · 특별자치시장
· 도지사 · 특별자치도지사
소 방 서 장 (인)
한국소방산업기술원장

공지사항	1. 허가받은 내용중 중요사항을 변경하고자 하는 때에는 사전에 변경허가를 받아야 합니다. 2. 제조소등의 설치자는 위험물을 저장 또는 취급하기 전에 안전관리자를 선임하여야 하고, 안전관리자를 선임한 때에는 14일 이내에 소방본부장 또는 소방서장에게 신고를 하여야 합니다. 3. 제조소등의 용도를 폐지한 때에는 14일 이내에 시 · 도지사 또는 소방서장에게 폐지신고를 하여야 합니다. 4. 제조소등을 양수하거나 인도받은 사람은 30일 이내에 시 · 도지사 또는 소방서장에게 신고하여야 합니다. 5. 완공검사합격확인증은 이 제조소등의 용도를 폐지할 때까지 보관하여야 합니다.
비고	1. 이 완공검사합격확인증은 이동탱크저장소외의 제조소등에 사용합니다. 2. 법인의 경우 성명란에는 명칭(법인등록번호, 대표자성명 포함)을, 주소란에는 주된 사무소의 소재지를 각각 기입합니다. 3. 이송취급소의 경우에는 설치장소란에 배관의 기점 · 종점 및 경과지의 시 · 군 · 구를 기재하고 기점 및 종점의 사업소명을 함께 적습니다. 4. 변경에 따른 완공검사의 경우에는 설치허가를 한 행정청, 허가연월일, 허가번호, 설치허가에 따른 완공검사연월일 및 완공번호를 비고란에 기재합니다. 5. 비고란에는 제조소등을 특정할 수 있는 규격, 형태, 허가품명, 허가량 및 시설내역(취급탱크의 용량, 개수 등)을 기재합니다.

210mm×297mm[백상지(150g/㎡)]

■ 위험물안전관리법 시행규칙 [별지 제25호서식] <개정 2021. 7. 13.>

(앞 쪽)

이동탱크저장소 완공검사합격확인증

① 완공검사연월일 및 번호		년 월 일 / 제 호		
② 단일차 또는 피견인차			③ 컨테이너식 여부	
설 치 자	④ 성 명		⑤ 생년월일	
	⑤ 주 소			
⑦ 상치장소				
⑧ 설치 또는 변경의 허가 연월일 및 허가번호		년 월 일 / 제 호		
⑨ 탱크검사연월일 및 검사번호		년 월 일 / 제 호		
⑩ 차 대 번 호				
⑪ 비 고				

「위험물안전관리법 시행령」 제10조제2항에 따라 이동탱크저장소의 완공검사합격확인증을 교부합니다.

년 월 일

소방서장 (인)

공지사항	1. 허가받은 내용중 중요사항을 변경하고자 하는 때에는 사전에 변경허가를 받아야 합니다. 2. 이동탱크저장소의 용도를 폐지한 때에는 14일 이내에 소방서장에게 폐지신고를 하여야 합니다. 3. 이동탱크저장소를 양수하거나 인도받은 사람은 30일 이내에 소방서장에게 신고하여야 합니다. 4. 완공검사합격확인증은 이동탱크저장소의 용도를 폐지할 때까지 보관하여야 합니다. 5. 완공검사합격확인증은 이동탱크저장소에 항상 비치하여야 합니다. 6. 이동탱크저장소로 위험물을 운송하는 사람은 「위험물안전관리법」 제21조제1항에 따른 자격을 갖추어야 합니다.
비고	1. 이 완공검사합격확인증은 이동탱크저장소에 사용합니다. 2. 법인의 경우 성명란에는 명칭(법인등록번호, 대표자성명 포함)을, 주소란에는 주된 사무소의 소재지를 각각 기입합니다. 3. 변경에 따른 완공검사의 경우에는 설치허가를 한 행정청, 허가연월일, 허가번호, 설치허가에 따른 완공검사연월일 및 완공번호를 비고란에 기재합니다. 4. 비고란에는 이동탱크저장소를 특정할 수 있는 제조사(차량명칭), 허가품명, 허가량 및 시설내역(펌프부착 등)을 기재합니다.

210mm×297mm[백상지(150g/㎡)]

(뒤 쪽)

⑫ 차명 및 형식			
위험물	⑬ 유 별		
	⑭ 품 명		
	⑮ 화 학 명		
	⑯ 비 중		
탱크	⑰ 최 대 용 량	ℓ	
	⑱ 탱크실의 용량	ℓ	
⑲ 탱크의 최대상용압력		kPa	
⑳ 안전장치의 작동압		kPa	
㉑ 가연성증기회수설비		유 . 무	
폐쇄장치	㉒ 자동폐쇄장치	유 . 무	
	㉓ 수동폐쇄장치	유 . 무	
㉔ 접 지 도 선		유 . 무	
소화기	㉕ 약제의 종류		
	㉖ 약 제 량	kg	kg
	㉗ 개 수	개	개
㉘ 비 고			

■ 위험물안전관리법 시행규칙 [별지 제26호서식] <개정 2026. 7. 1.>

완공검사합격확인증재교부신청서

※ 뒤쪽의 작성방법을 읽고 작성하시기 바랍니다. (앞쪽)

접수번호	접수일자	재교부연월일	처리기간 3일

설치자	성명	생년월일
	주소 (전화번호 :)	
설치 장소		
제조소등의 구분		저장소 또는 취급소의 구분
설치 또는 변경의 허가 연월일 및 허가번호	년 월 일 / 제 호	
설치 또는 변경의 완공검사 연월일 및 완공검사번호	년 월 일 / 제 호	
탱크검사 연월일 및 검사번호	년 월 일 / 제 호	
신청 이유		

「위험물안전관리법 시행령」 제10조제3항에 따라 제조소등의 완공검사합격확인증의 재교부를 신청합니다.

년 월 일

신청인 주소 (전화번호:)

성명 (서명 또는 인)

특별시장·통합특별시장·광역시장·특별자치시장·도지사·특별자치도지사 소방서장 귀하

첨부서류	없음	수수료 없음

210mm×297mm[백상지(80g/㎡) 또는 중질지(80g/㎡)]

(뒤쪽)

작성방법

1. 법인의 경우 성명란에는 법인의 명칭 및 대표자 성명을, 생년월일란에는 법인등록번호를, 주소란에는 주된 사무소의 소재지를 각각 기입하고, 외국인의 경우 생년월일란에는 외국인등록번호 또는 여권번호를 적습니다.
2. 이송취급소의 경우에는 설치장소란에 배관의 기점·종점 및 경과지의 시·군·구를 적고 기점 및 종점의 사업소명을 같이 적습니다.
3. 음영으로 된 부분은 적지 아니합니다

처리절차

이 신청서는 아래와 같이 처리됩니다.

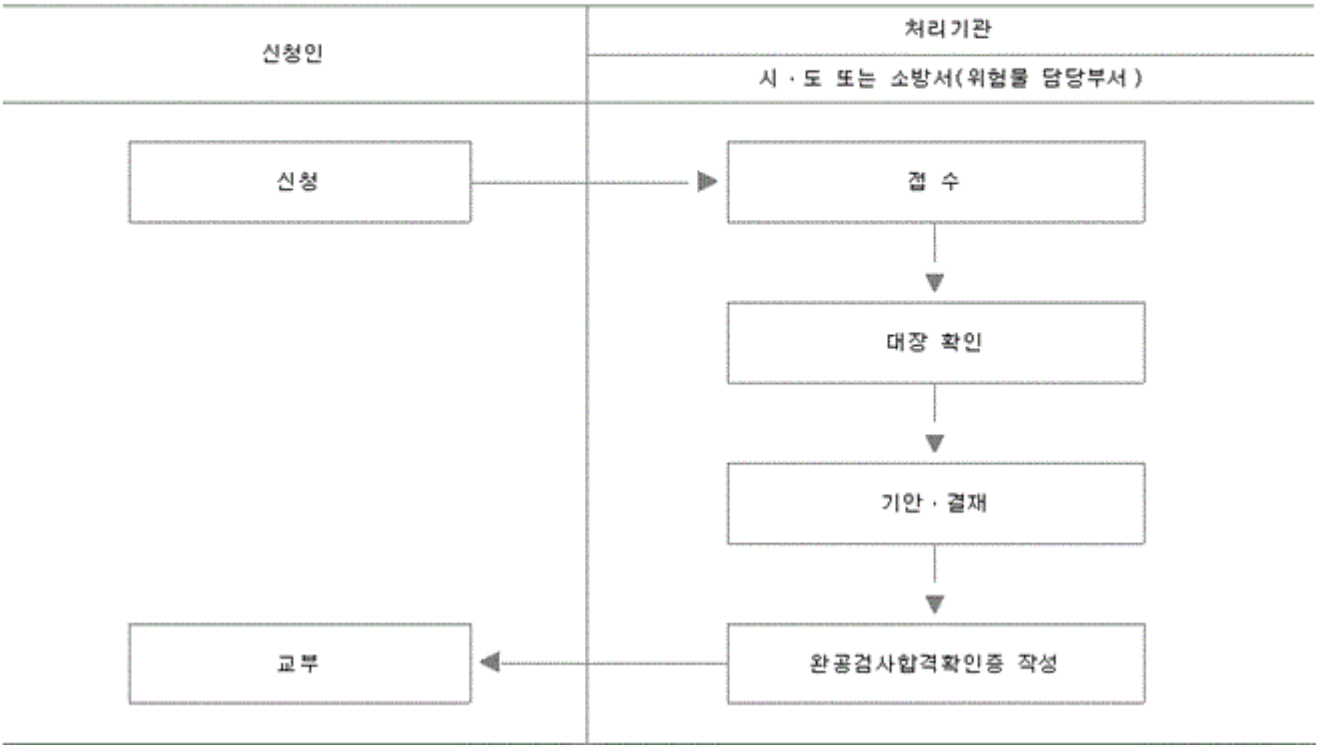

■ 위험물안전관리법 시행규칙 [별지 제27호서식] <개정 2026. 7. 1.>

위험물 제조소[ ] 저장소[ ] 취급소[ ] 가사용승인신청서

※ 작성방법을 읽고 작성하시기 바라며, [ ]에는 해당되는 곳에 √표를 합니다. (앞쪽)

접수번호	접수일자	처리기간 4일
승인번호	승인일자	

설치자	성명	
	주소 (전화번호:)	
설치장소		
제조소등의 구분		저장소 또는 취급소의 구분
변경허가신청연월일	년 월 일	
변경허가 허가연월일 및 허가번호	년 월 일 / 제 호	
가사용승인을 신청하는 부분	별첨 도면과 같음	

「위험물안전관리법」 제9조제1항에 따라 제조소등의 변경공사 중 가사용승인을 신청합니다.

년 월 일

신청인 주소 (전화번호)

성명 (서명 또는 인)

특별시장·통합특별시장·광역시장·특별자치시장·도지사·특별자치도지사 소방서장 귀하

첨부서류	화재예방에 관한 조치사항을 기재한 서류	수수료 없음

작성방법

1. 이 신청서는 변경공사와 관계가 없는 부분을 완공검사전에 사용하고자 하는 가사용승인신청을 변경허가신청후에 별도로 하는 경우에 사용합니다(변경허가 신청과 함께 가사용승인신청을 하고자 하는 경우에는 별지 제16호서식 또는 별지 제17호서식의 변경허가신청서에 의함).
2. 법인의 경우 성명란에는 명칭(법인등록번호, 대표자성명 포함)을, 주소란에는 주된 사무소의 소재지를 각각 기입합니다.
3. 변경허가전에 신청하는 경우에는 허가신청연월일란에, 변경허가후에 신청하는 경우에는 변경허가연월일 및 허가번호란에 기재하고 기재하지 않는 난은 사선을 긋는다.

210mm×297mm[백상지(80g/㎡) 또는 중질지(80g/㎡)]

(뒤 쪽)

처리절차

이 신청서는 아래와 같이 처리됩니다.

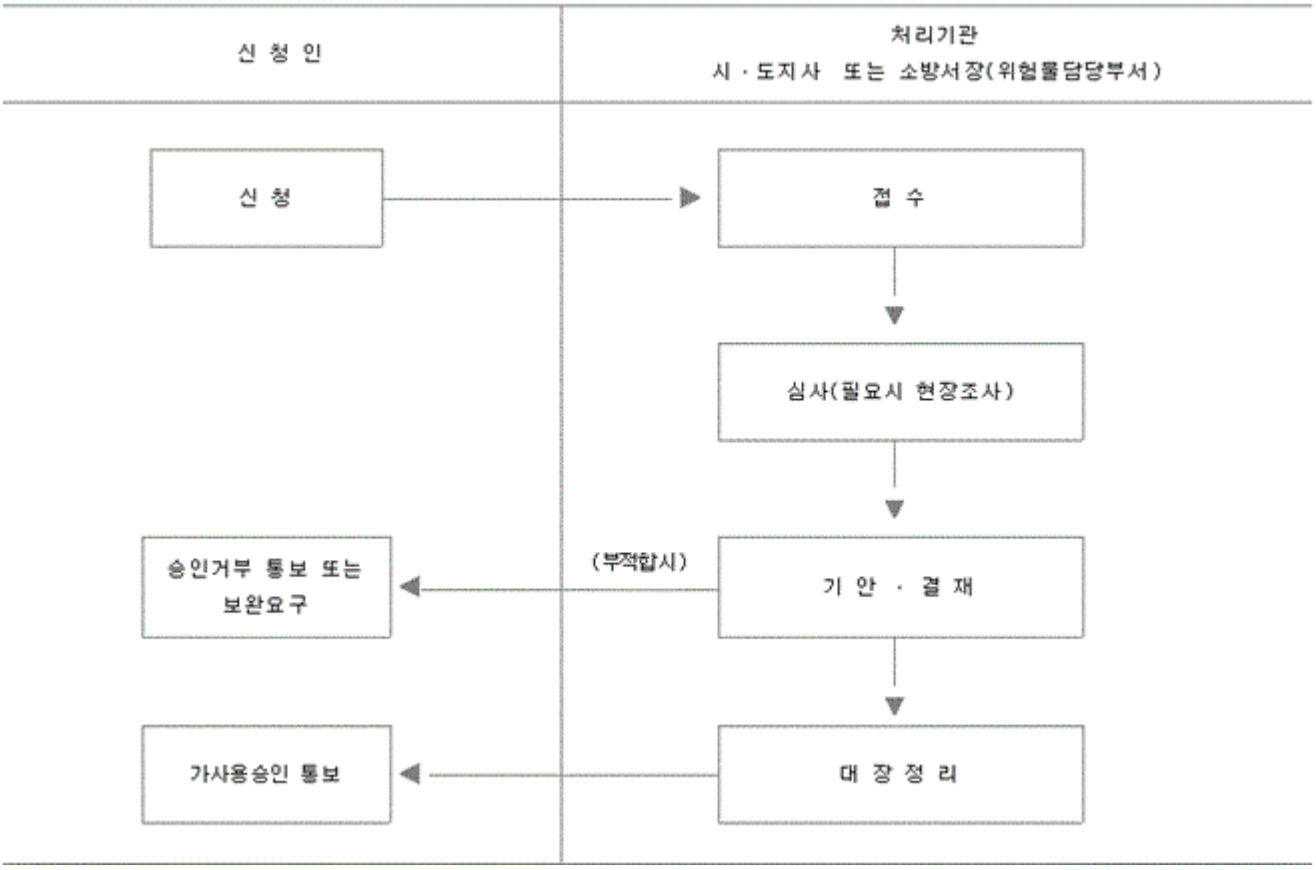

■ 위험물안전관리법 시행규칙 [별지 제28호서식] <개정 2026. 7. 1.>

위험물 [ ]제조소 [ ]저장소 [ ]취급소 설치자의 지위승계신고서

※ 뒤쪽의 작성방법을 읽고 작성하시기 바라며, [ ]에는 해당되는 곳에 √표를 합니다.

(앞쪽)

접수번호	접수일자	처리일자	처리기간 즉시

지위승계인	성명	생년월일
	주소 (전화번호:)	
전 설치자	성명	
	주소 (전화번호:)	
제조소등	설치장소	
	제조소등의 구분	저장소 또는 취급소의 구분
	설치허가 연월일 및 허가번호 년 월 일 / 제 호	
	설치완공검사 월일 및 검사번호 년 월 일 / 제 호	
	위험물의 유별, 품명(지정수량), 최대수량	지정수량의 배수 배
양도 또는 인도의 원인		지위승계 연월일 년 월 일

「위험물안전관리법」 제10조제3항에 따라 위험물 제조소등 설치자의 지위를 승계하였음을 신고합니다.

년 월 일

신고인 주소 (전화번호)

성명 (서명 또는 인)

특별시장 · 통합특별시장 · 광역시장 · 특별자치시장 · 도지사 · 특별자치도지사 소방서장 귀하

첨부서류	1. 제조소등의 완공검사합격확인증 2. 지위승계를 증명하는 서류	수수료 「위험물안전관리법 시행규칙」 별표 25 제5호에 따른 금액

210mm× 297mm[백상지(80g/㎡) 또는 중질지(80g/㎡)]

(뒤쪽)

작성방법

1. 법인의 경우 성명란에는 법인의 명칭 및 대표자 성명을, 생년월일란에는 법인등록번호를, 주소란에는 주된 사무소의 소재지를 각각 기입하고, 외국인의 경우 생년월일란에는 외국인등록번호 또는 여권번호를 적습니다.
2. 품명(지정수량)의 기재에 있어서 해당 위험물의 지정수량이 품명의 기재만으로 명확하지 아니한 경우에 ( )안에 해당하는 지정수량을 적습니다.
3. 음영으로 된 부분은 적지 아니합니다.

처리절차

이 신고서는 아래와 같이 처리됩니다.

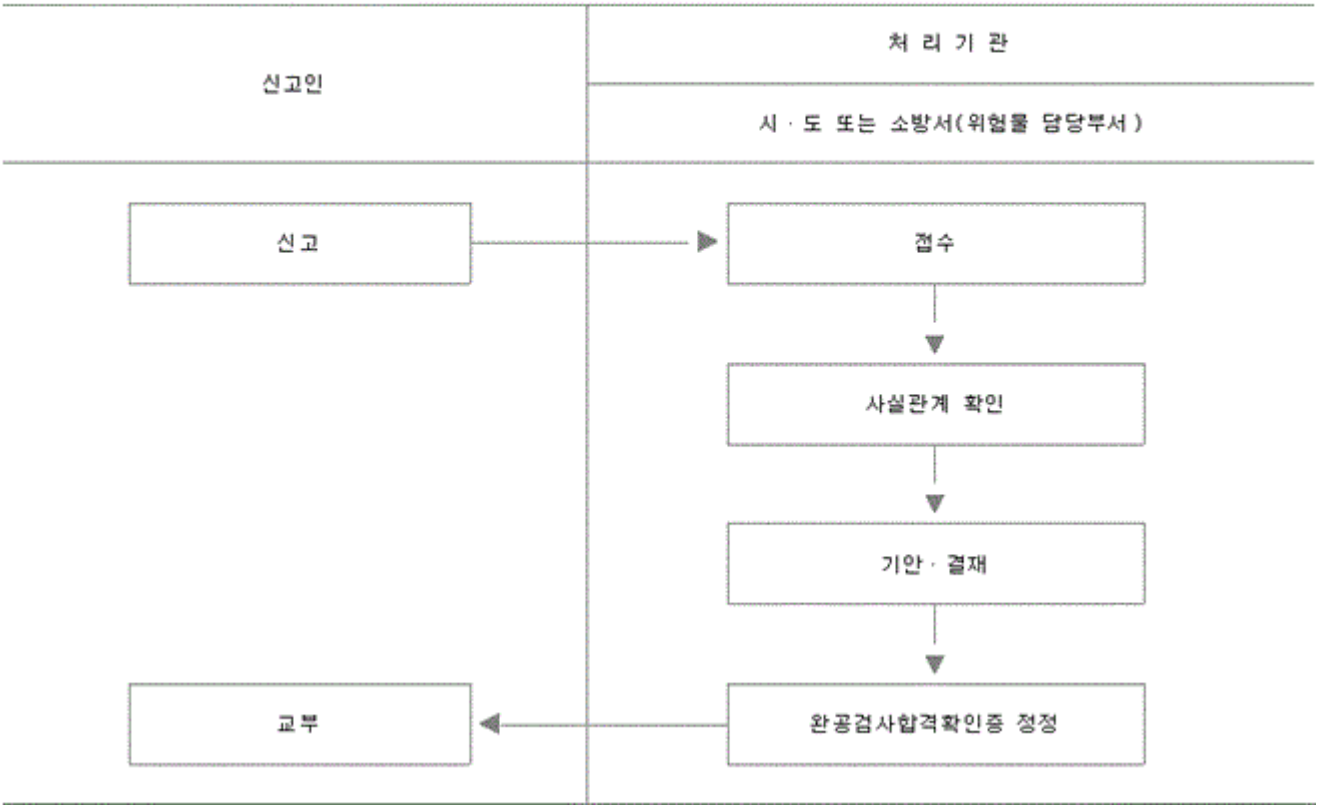

■ 위험물안전관리법 시행규칙 [별지 제29호서식] <개정 2026. 7. 1.>

위험물 제조소[ ] 저장소[ ] 취급소[ ] 용도폐지신고서

※ 작성방법을 읽고 작성하시기 바라며, [ ]에는 해당되는 곳에 √표를 합니다.

(앞쪽)

접수번호	접수일자	처리일자	처리기간 5일
설치자	성명 주소 (전화번호 :)		
설치장소			
제조소등의 구분		저장소 또는 취급소의 구분	
설치허가 신청연월일 및 허가번호	년 월 일 / 제 호		
설치완공검사 연월일 및 검사번호	년 월 일 / 제 호		
위험물의 유별, 품명(지정수량), 최대수량		지정수량의 배수 배	
폐지연월일	년 월 일		
폐지사유 및 방법			

「위험물안전관리법」 제11조에 따라 위험물제조소등의 폐지를 신고합니다.

년 월 일

신청인 주소 (전화번호)

성명 (서명 또는 인)

특별시장·통합특별시장·광역시장·특별자치시장·도지사·특별자치도지사 소방서장 귀하

첨부서류	제조소등의 완공검사합격확인증	수수료 없음

작성방법

1. 법인의 경우 성명란에는 명칭(법인등록번호, 대표자성명 포함)을, 주소란에는 주된 사무소의 소재지를 각각 기입합니다.
2. 품명(지정수량)의 기재에 있어서 당해 위험물의 지정수량이 품명의 기재만으로 명확하지 아니한 경우에 ( )안에 해당하는 지정수량을 기재합니다.

210mm×297mm[백상지(80g/㎡) 또는 중질지(80g/㎡)]

(뒤 쪽)

처리절차

이 신고서는 아래와 같이 처리됩니다.

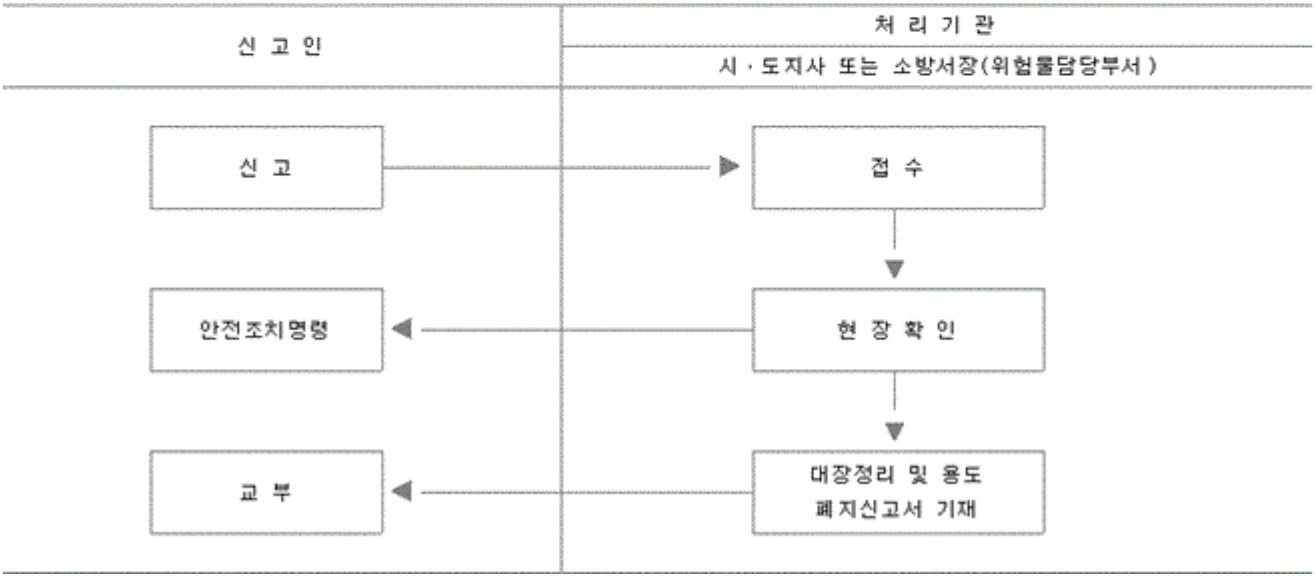

■ 위험물안전관리법 시행규칙 [별지 제29호의2서식] <개정 2026. 7. 1.>

위험물 제조소[ ] 저장소[ ] 취급소[ ] 사용 중지[ ] 재개[ ] 신고서

※ 작성방법을 읽고 작성하시기 바라며, [ ]에는 해당되는 곳에 √표를 합니다.

(앞쪽)

접수번호	접수일	처리일	처리기간 3일

설치자	성명	
	주소 (전화번호 :)	
설치장소		
제조소등의 구분		저장소 또는 취급소의 구분
설치허가 신청연월일 및 허가번호	년 월 일 / 제 호	
설치완공검사 연월일 및 검사번호	년 월 일 / 제 호	
위험물의 유별, 품명 (지정수량), 최대수량		지정수량의 배수 배
사용 중지(재개) 연월일	년 월 일	사용중지기간 ~
사용 중지사유		
안전조치 방법		

「위험물안전관리법」 제11의2조에 따라 위험물제조소등의 사용 중지(재개)를 신고합니다.

년 월 일

신고인 주소 (전화번호)

성명 (서명 또는 인)

특별시장·통합특별시장·광역시장·특별자치시장·도지사·특별자치도지사 소방서장 귀하

첨부서류	제조소등의 완공검사합격확인증	수수료 없음

작성방법

1. 법인의 경우 성명란에는 명칭(법인등록번호, 대표자성명 포함)을, 주소란에는 주된 사무소의 소재지를 각각 기재합니다.
2. 품명(지정수량)의 기재에 있어서 해당 위험물의 지정수량이 품명의 기재만으로 명확하지 아니한 경우에 ( )안에 해당하는 지정수량을 기재합니다.
3. 사용중지기간란은 사용중지 신고 시에는 예상 사용중지기간을, 사용재개 신고 시에는 사용중지한 기간을 각각 기재합니다.

(뒤쪽)

처리절차

이 신고서는 아래와 같이 처리됩니다.

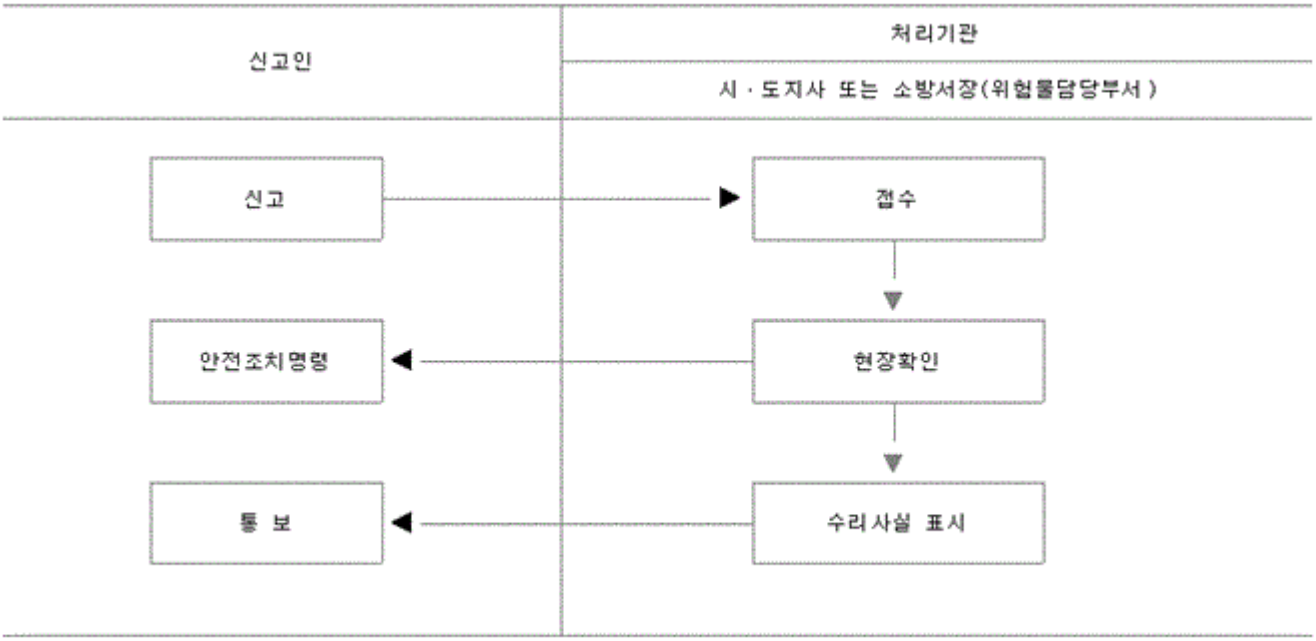

210㎜×297㎜[백상지(80g/㎡) 또는 중질지(80g/㎡)]

■ 위험물안전관리법 시행규칙 [별지 제30호서식] <개정 2021. 7. 13.>

위험물용기 검사신청서

※ 뒤쪽의 작성방법을 읽고 작성하시기 바랍니다. (앞쪽)

접수번호	접수일자	처리기간 30일
검사번호	검사일자	

위험물용기	종류	
	재질	
	최대용적	
	수납위험물	
	제조번호	
	형식	
	제출 수량	
제조자	명칭	
	소재지 (전화번호 :)	
	성명	생년월일
사용자	명칭	
	소재지 (전화번호 :)	
	성명	생년월일

「위험물안전관리법」 제20조제3항에 따라 위험물 운반용기에 대한 검사를 신청합니다.

년 월 일

신청인 주소 (전화번호)

성명 (서명 또는 인)

한국소방산업기술원장 귀하

첨부서류	1. 용기의 설계도면 2. 재료에 관한 설명서	수수료 「위험물안전관리법 시행규칙」 별표 25 제9호에 따른 금액

210㎜×297㎜[백상지(80g/㎡) 또는 중질지(80g/㎡)]

(뒤쪽)

작성방법

1. 법인의 경우 성명란에는 법인의 명칭 및 대표자 성명을, 생년월일란에는 법인등록번호를, 주소란에는 주된 사무소의 소재지를 각각 적고, 외국인의 경우 생년월일란에는 외국인등록번호 또는 여권번호를 적습니다.
2. 음영으로 된 부분은 적지 않습니다.

처리절차

이 신청서는 아래와 같이 처리됩니다.

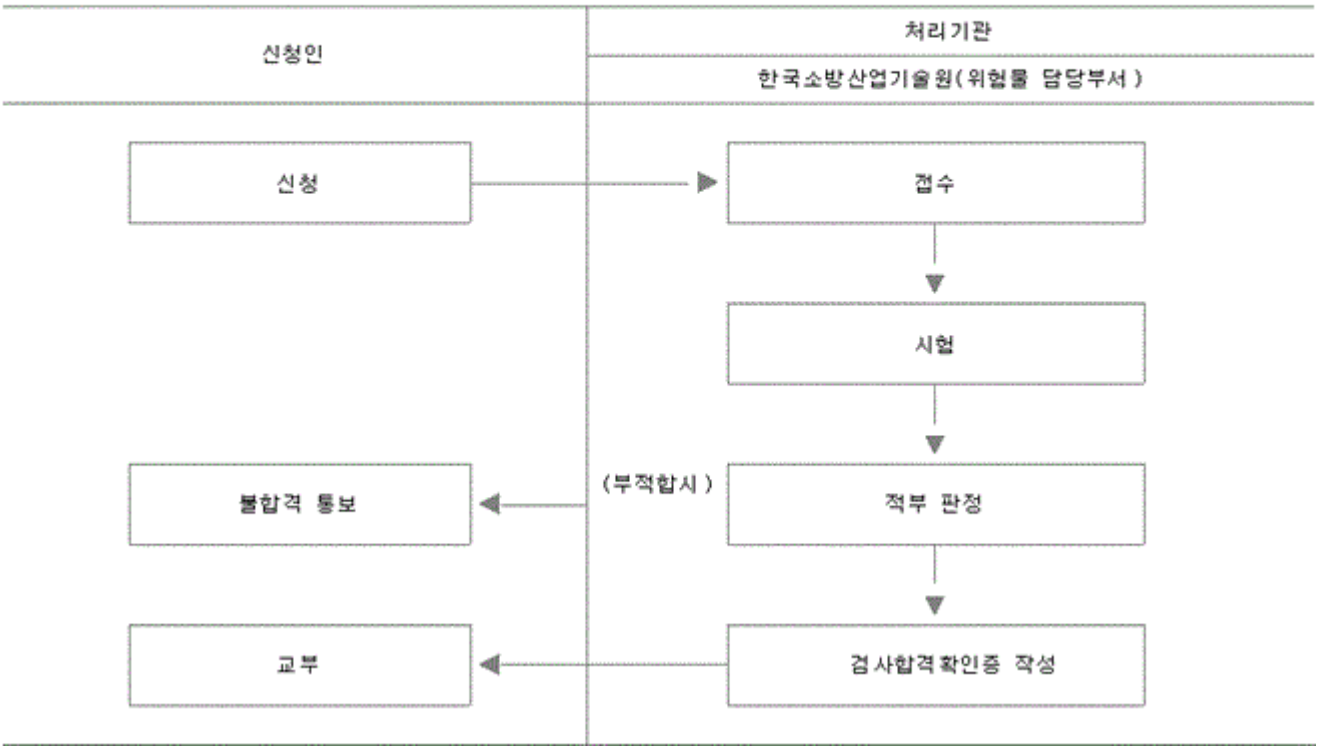

■ 위험물안전관리법 시행규칙 [별지 제31호서식] <개정 2021. 7. 13.>

(1쪽)

(정)

제　　호

위험물용기검사합격확인증

제조자	명 칭		전화번호	
	소재지			
위험물 용 기	종 류		최 대 용 적	ℓ
	형 식		제 조 번 호	
	재 질		수납위험물(품명)	
	차기 정기점검 기한			

「위험물안전관리법 시행규칙」 제51조제3항에 따라 용기검사합격확인증을 교부합니다.

년　　월　　일

한국소방산업기술원장　　직인

210㎜×297㎜[백상지(150g/㎡)]

(2쪽)
(부)

[금속용기 등의 각인 표시]

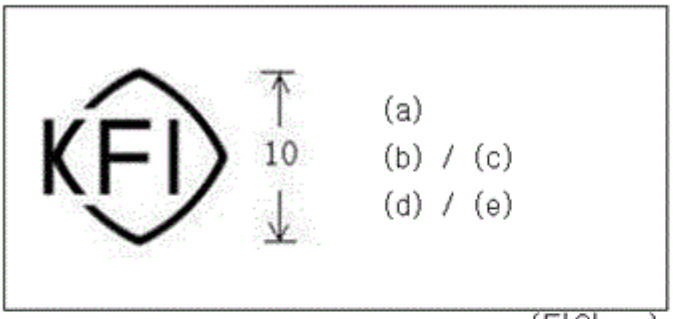

(단위 mm)

[포대용기 등의 날인 표시]

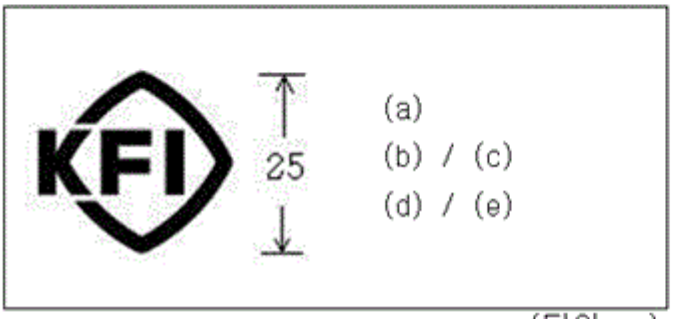

(단위 mm)

[합성수지용기 등의 부착 표시]

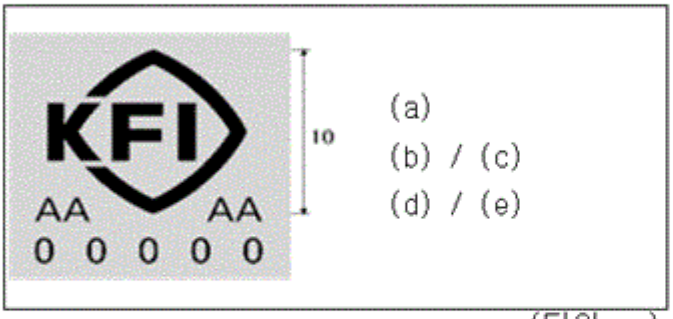

(단위 mm)

비고

1. (a)에는 수납 위험물의 종류를 기재합니다.
2. (b)에는 제조년월을 기재합니다.
3. (c)에는 제조자의 명칭을 기재합니다.
4. (d)에는 겹침적재시험의 하중을 기재합니다.
5. (e)에는 운반용기의 최대총중량(kg)을 기재합니다.

210mm×297mm[백상지(150g/㎡)]

■ 위험물안전관리법 시행규칙 [별지 제32호서식] <개정 2026. 7. 1.>

안전관리자 선임 신고서

(제1쪽)

접수번호	접수일자	처리일자	처리기간 즉시

신고인	성명	
	주소	전화번호
설치자	성명	
	주소	전화번호
사업소	명칭	
	소재지	

제조소등의 구분		저장소 또는 취급소의 구분	
설치허가연월일	년 월 일	설치허가번호	제 호
위험물의 품명 및 최대수량			

선임된 안전 관리자	성명	생년월일 (외국인등록번호)
	주소	
	직무상의 지위	
	자격의 종류	
	자격증 번호 및 취득연월일	취급위험물의 유별
	선임연월일 년 월 일	
해임된 (퇴직한) 안전 관리자	성명	자격증 종류 및 번호
	주소	해임(퇴직)연월일 년 월 일
	해임(퇴직) 사유	

「위험물안전관리법」 제15조제3항에 따라 안전관리자 선임을 신고합니다.

년 월 일

신고인 (서명 또는 인)

특별시장·통합특별시장·광역시장·특별자치시장·도지사·특별자치도지사, 소방서장 귀하

※ 첨부서류 : 제3쪽에 기재한 서류 중 해당하는 서류

유의사항
1. 법인의 경우 성명란에는 법인의 명칭 및 대표자 성명을, 생년월일란에는 법인등록번호를, 주소란에는 주된 사무소의 소재지를 각각 적고, 외국인의 경우 생년월일란에는 외국인등록번호 또는 여권번호를 적습니다.
2. 안전관리대행기관에 위탁한 경우에는 성명란에 「위험물안전관리법 시행규칙」 제59조제1항에 따라 지정된 안전관리자의 성명 및 안전관리대행기관의 명칭을 적고, 주소란에는 안전관리대행기관의 소재지를 적습니다.
3. 위험물안전관리자를 둘 이상의 제조소등에 중복하여 선임하는 경우에는 2쪽의 서식에 따라 제조소등의 현황을 적습니다.

210㎜×297㎜[백상지(80g/㎡) 또는 중질지(80g/㎡)]

(제2쪽)

중복하여 선임된 제조소등 현황

제조소등의 구분			설치허가연월일 및 허가번호 년 월 일 제 호	
설치장소 및 명칭				
보조자 성명 및 생년월일				
위험물 현황	유별	품명	수량	지정수량의 배수

제조소등의 구분			설치허가연월일 및 허가번호 년 월 일 제 호	
설치장소 및 명칭				
보조자 성명 및 생년월일				
위험물 현황	유별	품명	수량	지정수량의 배수

제조소등의 구분			설치허가연월일 및 허가번호 년 월 일 제 호	
설치장소 및 명칭				
보조자 성명 및 생년월일				
위험물 현황	유별	품명	수량	지정수량의 배수

제조소등의 구분			설치허가연월일 및 허가번호 년 월 일 제 호	
설치장소 및 명칭				
보조자 성명 및 생년월일				
위험물 현황	유별	품명	수량	지정수량의 배수

제조소등의 구분			설치허가연월일 및 허가번호 년 월 일 제 호	
설치장소 및 명칭				
보조자 성명 및 생년월일				
위험물 현황	유별	품명	수량	지정수량의 배수

(제3쪽)

신청인 제출서류	1. 위험물안전관리업무대행계약서(제57조제1항에 따른 안전관리대행기관만 해당됩니다) 2. 위험물안전관리교육 수료증(제78조제1항 및 별표 24에 따른 안전관리자 강습교육을 받은 사람만 해당됩니다) 3. 위험물안전관리자를 겸직할 수 있는 관련 안전관리자로 선임된 사실을 증명할 수 있는 서류(「기업활동 규제완화에 관한 특별조치법」 제29조제1항제1호부터 제3호까지 및 제3항에 해당하는 안전관리자 또는 「위험물 안전관리법 시행령」 제11조제3항 각 호의 어느 하나에 해당하는 사람으로서 위험물의 취급에 관한 국가기술자격자가 아닌 경우만 해당됩니다) 4. 소방공무원 경력증명서(소방공무원 경력자만 해당됩니다)	수수료 없음
담당 공무원 확인사항	국가기술자격증(위험물의 취급에 관한 국가기술자격자 및 「기업활동 규제완화에 관한 특별조치법」 제29조제1항 및 제3항에 해당하는 사람으로서 국가기술자격자만 해당됩니다)	

행정정보 공동이용 동의서

본인은 이 건 업무처리와 관련하여 담당 공무원이 「전자정부법」 제36조제1항에 따른 행정정보의 공동이용을 통하여 위의 담당 공무원 확인 사항을 확인하는 것에 동의합니다.

*동의하지 아니하는 경우에는 신고인이 직접 관련 서류(사본 1부)를 제출하여야 합니다.

신고인 (서명 또는 인)

처리절차

신고서 작성	⇨	접 수	⇨	확 인	⇨	대장정리	⇨	신고서에 수리사실 기재	⇨	교 부
신고인		시·도지사 또는 소방서장 (위험물담당부서)		시·도지사 또는 소방서장 (위험물담당부서)		시·도지사 또는 소방서장 (위험물담당부서)		시·도지사 또는 소방서장 (위험물담당부서)		

■ 위험물안전관리법 시행규칙 [별지 제33호서식] <개정 2017. 7. 26.>

위험물안전관리대행기관 지정신청서

접수번호	접수일자	처리일자	처리기간 10일

신청인	성명	
	주소	전화번호
신청기관	명칭	
	소재지	전화번호
	대표자성명	생년월일 (외국인등록번호)

「위험물안전관리법 시행규칙」 제57조제2항에 따라 위험물안전관리대행기관 지정을 신청합니다.

년 월 일

신청인 (서명 또는 인)

소방청장 귀하

신청인 제출서류	1. 기술인력의 연명부 및 기술자격증 2. 사무실의 확보를 증명할 수 있는 서류 3. 장비보유명세서	수수료 없음
담당 공무원 확인사항	법인 등기사항증명서	

처리절차

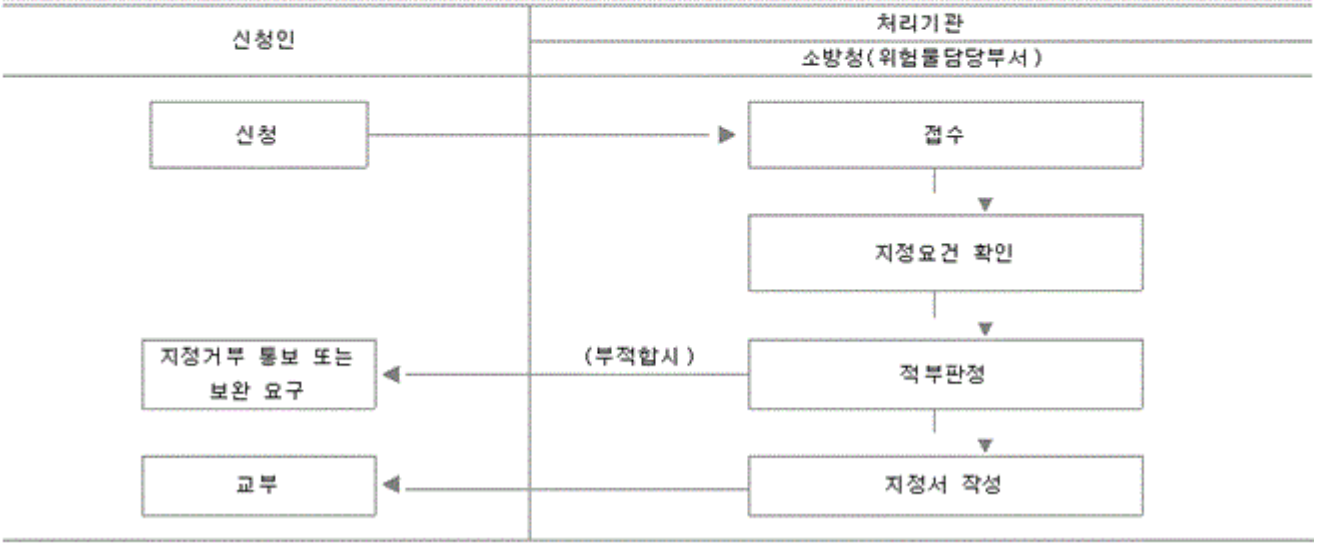

210㎜×297㎜[백상지(80g/㎡) 또는 중질지(80g/㎡)]

■ 위험물안전관리법 시행규칙 [별지 제34호서식] <개정 2017. 7. 26.>

(앞 쪽)

제 호

위험물안전관리대행기관지정서

명 칭: 법인등록번호:

대표자성명: 생 년 월 일:

사무소소재지:

「위험물안전관리법 시행규칙」 제57조제3항에 따라 위험물 안전관리대행기관으로 지정하였기에 지정서를 교부합니다.

년 월 일

소 방 청 장 직인

210㎜×297㎜[백상지(150g/㎡)]

(뒤 쪽)

변경 연월일	변 경 사 항	담당자 (서명 또는 인)

210㎜×297㎜[백상지(150g/㎡)]

■ 위험물안전관리법 시행규칙 [별지 제35호서식] <개정 2024. 5. 20.>

위험물안전관리대행기관 변경신고서

접수번호	접수일자	처리일자	처리기간 3일

신고인	성명	
	주소	전화번호
신청업체	명칭	
	소재지	전화번호
	대표자성명	생년월일 (외국인등록번호)
지정 연월일	년 월 일	지정번호 제 호
변경사항	변경 전	
	변경 후	
변경 연월일	년 월 일	

「위험물안전관리법 시행규칙」 제57조제5항에 따라 위험물안전관리대행기관으로 지정받은 사항 가운데 변경사항을 신고합니다.

년 월 일

신고인 (서명 또는 인)

소방청장 귀하

변경사항	영업소 소재지, 법인명칭, 대표자	기술인력	수수료
신청인 제출서류	위험물안전관리대행기관지정서	1. 기술인력자의 연명부 2. 변경된 기술인력자의 기술자격증	없음
담당 공무원 확인사항	법인 등기사항증명서	없음	

처리절차

신 고	→	접 수	→	검토, 대장정리	→	지정서 정정	→	교부
신고인		소방청 (위험물담당부서)		소방청 (위험물담당부서)		소방청 (위험물담당부서)		

210㎜× 297㎜[백상지(80g/㎡) 또는 중질지(80g/㎡)]

■ 위험물안전관리법 시행규칙 [별지 제35-2호서식] <신설 2024. 5. 20.>

위험물안전관리대행기관 [ ] 휴 업 [ ] 폐 업 [ ] 재개업 신고서

※ 색상이 어두운 난은 작성하지 않으며, [ ]에는 해당되는 곳에 ✓표를 합니다

접수번호	접수일자	처리일자	처리기간 1일

신고인	성명	
	주소	전화번호
신청업체	명칭	
	소재지	전화번호
	대표자성명	생년월일 (외국인등록번호)

신고내용	지정연월일	년 월 일	지정번호	제 호
	[ ] 휴 업 [ ] 폐 업 일자 [ ] 재개업	년 월 일	재개업 예정일자 (휴업인 경우)	년 월 일
	[ ] 휴 업 [ ] 폐 업 사유 (구체적으로)			

「위험물안전관리법 시행규칙」 제57조제6항에 따라 위와 같이 신고합니다.

년 월 일

신고인 (서명 또는 인)

소방청장 귀하

변경사항	휴업, 폐업, 재개업	수수료
신청인 제출서류	위험물안전관리대행기관지정서	없음
담당 공무원 확인사항	없음	

처리절차

신 고	→	접 수	→	검토	→	결재	→	통지
신고인		소방청 (위험물담당부서)		소방청 (위험물담당부서)		소방청 (위험물담당부서)		

210㎜× 297㎜[백상지(80g/㎡) 또는 중질지(80g/㎡)]

■ 위험물안전관리법 시행규칙 [별지 제36호서식] <개정 2026. 7. 1.>

위험물탱크안전성능시험자 등록신청서

(앞 쪽)

접수번호	접수일자	처리일자	처리기간 15일

신청인	성명	생년월일
	주소	전화번호
신청업체	명칭	
	소재지	전화번호

	성 명	직 책	생 년 월 일
임원			

시험의 종류

「위험물안전관리법」 제16조제2항에 따라 위험물탱크안전성능시험자 등록을 신청합니다.

년 월 일

신청인 (서명 또는 인)

특별시장·통합특별시장·광역시장·특별자치시장·도지사·특별자치도지사 귀하

신청인 제출서류	1. 기술능력자 연명부 및 기술자격증 2. 안전성능시험장비의 명세서 3. 보유장비 및 시험방법에 대한 기술검토를 기술원으로부터 받은 경우에는 그에 대한 자료 4. 원자력법에 따른 방사성동위원소이용사용허가증 또는 방사선발생장치이용사용허가증의 사본 1부 5. 사무실의 확보를 증명할 수 있는 서류	수수료 「위험물 안전관리법 시행규칙」 별표 25 제6호에 따른 금액
담당 공무원 확인사항	법인 등기사항증명서(법인인 경우에만 해당됩니다)	

유의사항

1. 법인의 경우 성명란에는 법인의 명칭 및 대표자 성명을, 생년월일란에는 법인등록번호를, 주소란에는 주된 사무소의 소재지를 각각 적고, 외국인의 경우 생년월일란에는 외국인등록번호 또는 여권번호를 적습니다.
2. 임원란은 법인인 경우에만 기재하고, 기재란이 부족할 경우에는 별지에 적어서 첨부합니다.
3. 시험의 종류는 비파괴시험의 종류와 충수시험, 수압시험, 기밀시험 등 보유하는 기술인력과 장비로 실시가능한 시험의 종류를 적습니다.

210㎜×297㎜[백상지(80g/㎡) 또는 중질지(80g/㎡)]

(뒤 쪽)

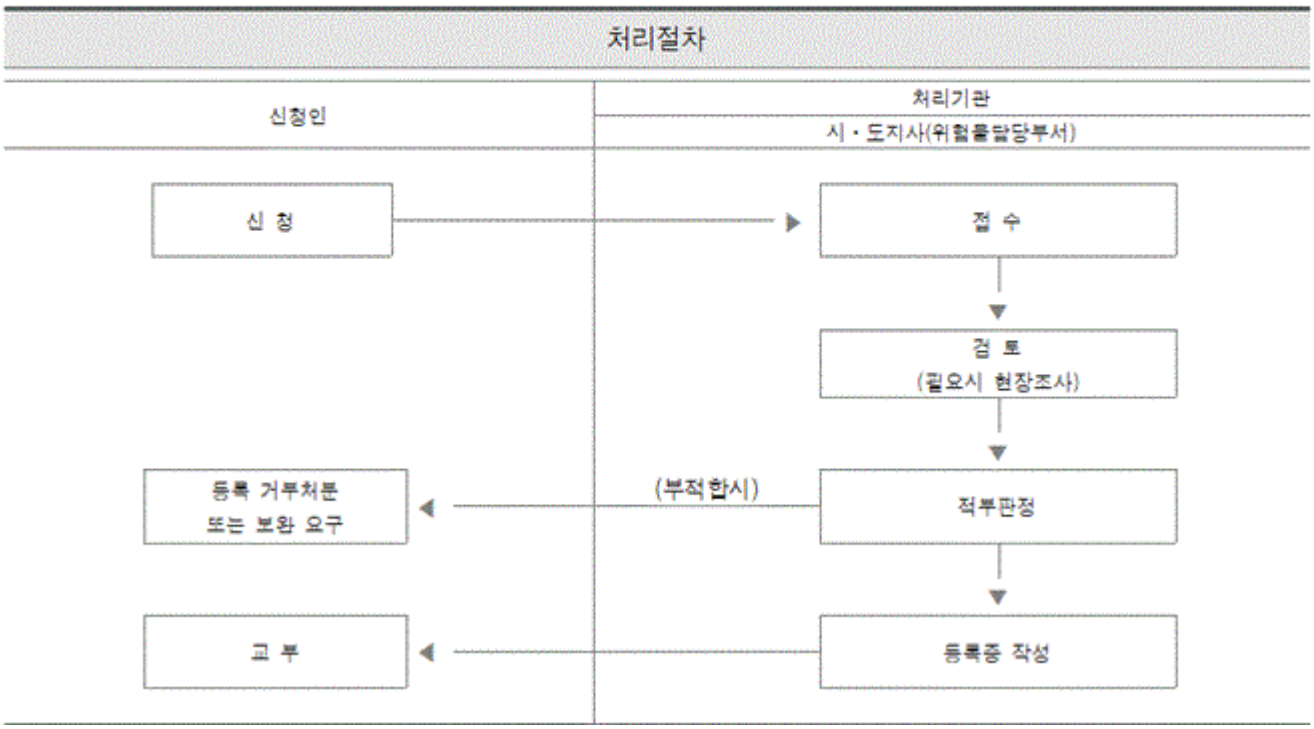
처리절차
신청인
처리기관
시 · 도지사(위험물담당부서)
신 청
접 수
검 토
(필요시 현장조사)
(부적합시)
등록 거부처분
또는 보완 요구
적부판정
교 부
등록증 작성

■ 위험물안전관리법 시행규칙 [별지 제37호서식] <개정 2026. 7. 1.>

제 호

위험물탱크안전성능시험자등록증

명 칭: 법인등록번호:
대표자성명: 생 년 월 일:
사무소소재지:
안전성능시험의 종류
1.
2.
3.
4.

「위험물안전관리법」 제16조제2항에 따라 위험물탱크안전성능시험자로 등록하였기에 등록증을 교부합니다.

년 월 일

특별시장·통합특별시장·광역시장·특별자치시장
·도지사·특별자치도지사

직인

210mm×297mm[백상지(150g/㎡)]

■ 위험물안전관리법 시행규칙 [별지 제38호서식] <개정 2026. 7. 1.>

위험물탱크안전성능시험자 변경신고서

접수번호	접수일자	처리일자	처리기간 3일

신고인	성명		
	주소	전화번호	
탱크시험자	명칭		
	소재지	전화번호	
	대표자성명	생년월일 (외국인등록번호)	
	등록연월일 년 월 일	등록번호 제 호	
변경사항	변경 전		
	변경 후		
변경 연월일	년 월 일		

「위험물안전관리법」 제16조제3항에 따라 등록한 사항 가운데 변경한 사항을 신고합니다.

년 월 일

신고인 (서명 또는 인)

특별시장·통합특별시장·광역시장·특별자치시장·도지사·특별자치도지사 귀하

변경사항	영업소 소재지	기술능력	대표자	상호 또는 명칭	수수료
신청인 제출서류	1. 사무소의 사용을 증명하는 서류 2. 위험물탱크안전성능시험자등록증	1. 변경하는 기술인력의 자격증 2. 위험물탱크안전성능시험자등록증	위험물탱크안전성능시험자등록증	위험물탱크안전성능시험자등록증	「위험물 안전관리법 시행규칙」 별표 25 제7호에 따른 금액
담당 공무원 확인사항	없음	없음	·법인 등기사항증명서(법인인 경우에만 해당됩니다)	·법인 등기사항증명서(법인인 경우에만 해당됩니다)	

유의사항

법인의 경우 성명란에는 법인의 명칭 및 대표자 성명을, 생년월일란에는 법인등록번호를, 주소란에는 주된 사무소의 소재지를 각각 적고, 외국인의 경우 생년월일란에는 외국인등록번호 또는 여권번호를 적습니다.

처리절차

신 고	→	접 수	→	검토 (필요시현장조사)	→	등록증 정정	→	교 부
신고인		시·도지사 (위험물담당부서)		시·도지사 (위험물담당부서)		시·도지사 (위험물담당부서)		

210㎜×297㎜[백상지(80g/㎡) 또는 중질지(80g/㎡)]

■ 위험물안전관리법 시행규칙 [별지 제39호서식] <개정 2026. 7. 1.>

예방규정 제정[ ] 변경[ ] 제출서

※ 작성방법을 읽고 작성하시기 바라며, [ ]에는 해당되는 곳에 √표를 합니다. (앞쪽)

접수번호	접수일자	수리일자	처리기간 5일
제조소등의 설치자	성명 주소 (전화번호 :)		
제조소등의 설치장소			
제조소등의 구분		저장소 또는 취급소의 구분	
설치허가 연월일 및 허가번호	년 월 일 / 제 호		
위험물의 유별, 품명 (지정수량), 최대수량		지정수량의 배 수 배	
예방규정제정(변경)연월일	년 월 일		

「위험물안전관리법」 제17조제1항에 따라 예방규정을 제정(변경)하여 제출합니다.

년 월 일

제출자 주소 (전화번호)
성명 (서명 또는 인)

예방규정을 수리합니다.

년 월 일

특별시장·통합특별시장·광역시장·특별자치시장·도지사·특별자치도지사
소방서장 직인

첨부서류	예방규정 1부	수수료 없음

공지사항

제출된 예방규정의 내용을 변경하고자 하는 경우에는 변경안을 제출하여야 합니다.

작성방법

1. 법인의 경우 성명란에는 명칭(법인등록번호, 대표자성명 포함)을, 주소란에는 주된 사무소의 소재지를 각각 기입합니다.
2. 품명(지정수량)의 기재에 있어서 당해 위험물의 지정수량이 품명의 기재만으로 명확하지 아니한 경우에 ( )안에 해당하는 지정수량을 기재합니다.

210mm×297mm[백상지(80g/㎡) 또는 중질지(80g/㎡)]

(뒤 쪽)

처리절차

이 신청서는 아래와 같이 처리됩니다.

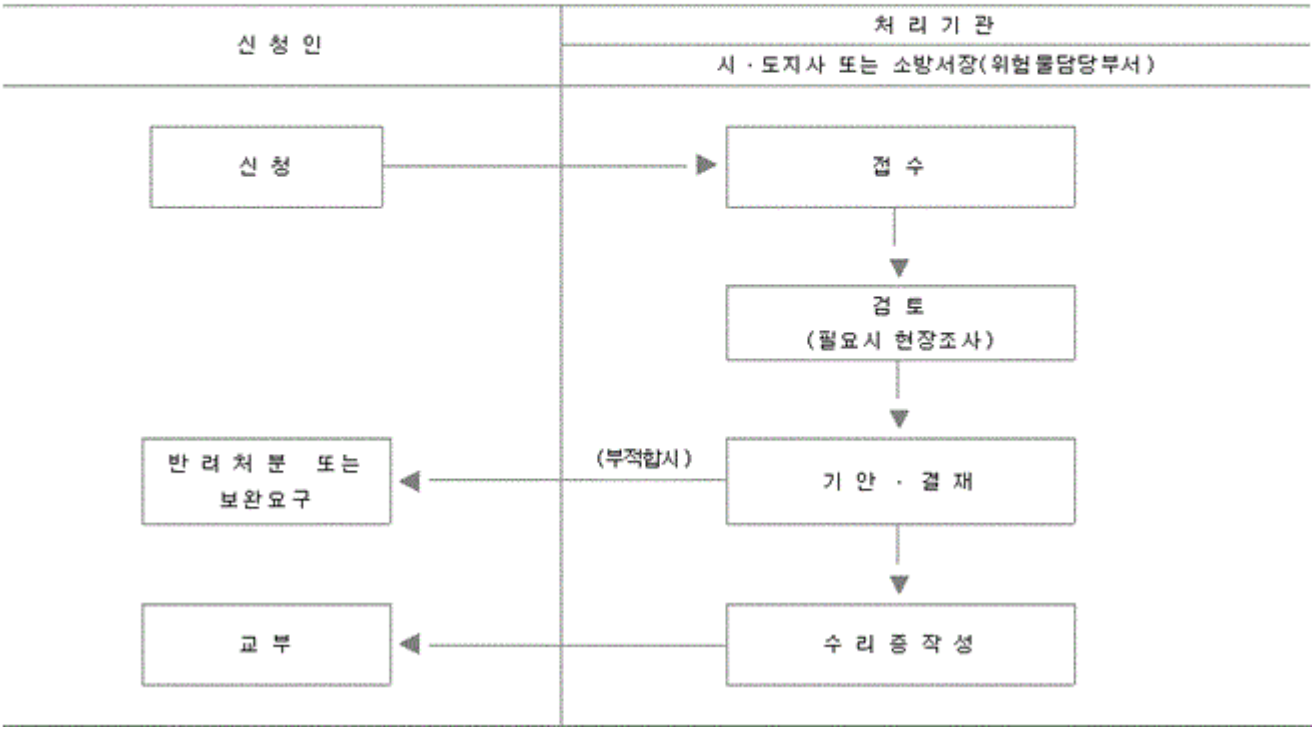

■ 위험물안전관리법 시행규칙 [별지 제39호의2서식] <개정 2017. 12. 29.>

특정·준특정옥외탱크저장소 구조안전점검 실시기간 연장신청서

※ 작성방법을 읽고 작성하시기 바랍니다.

(앞쪽)

접수번호	접수일자	처리기간 5일
승인번호	승인일자	

설치자	성명	
	주소 (전화번호 :)	
설치장소		탱크번호
설치허가 연월일 및 허가번호	년 월 일 / 제 호	
설치에 따른 완공검사 또는 최근의 정기점검을 실시한 연월일	년 월 일	
점검희망 연월일	년 월 일	
비 고		

「위험물안전관리법 시행규칙」 제65조제1항의 단서에 따라 구조안전점검의 실시기간 연장을 신청합니다.

년 월 일

신청인 주소 (전화번호)

성명 (서명 또는 인)

소방서장 귀하

첨부서류	구조안전점검실시기간 연장을 필요로 하는 사유를 기재한 서류	수수료 없음

공지사항
제출된 예방규정의 내용을 변경하고자 하는 경우에는 변경안을 제출하여야 합니다.

작성방법
법인의 경우 성명란에는 명칭(법인등록번호, 대표자성명 포함)을, 주소란에는 주된 사무소의 소재지를 각각 적습니다.

210mm×297mm[백상지(80g/㎡) 또는 중질지(80g/㎡)]

(뒤쪽)

처리절차

이 신청서는 아래와 같이 처리됩니다.

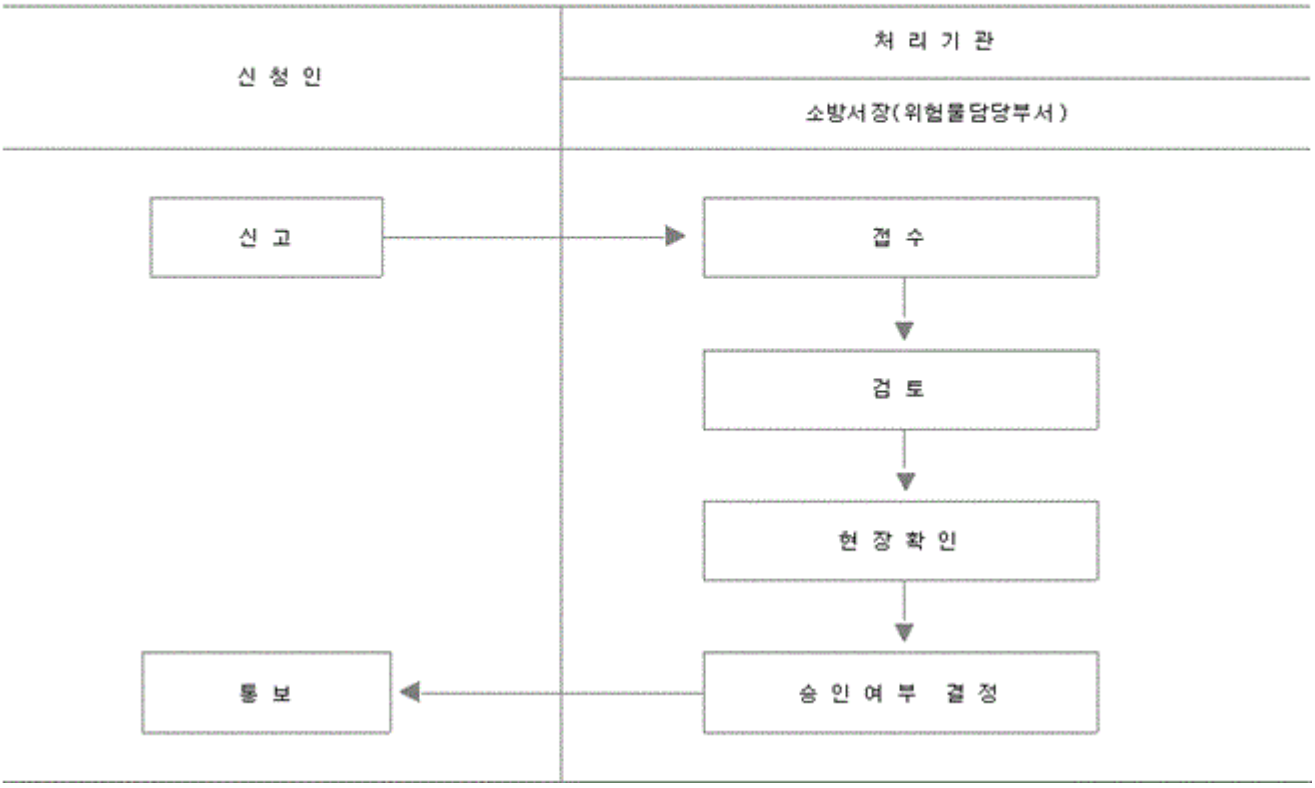

■ 위험물안전관리법 시행규칙 [별지 제40호서식] <개정 2024. 5. 20.>

특정·준특정옥외탱크저장소의 구조안전점검시기 연장신청서
(탱크의 부식방지 등의 상황)

※ 작성방법을 읽고 작성하시기 바라며, [ ]에는 해당되는 곳에 √표를 합니다. (앞 쪽)

접수번호	접수일자	처리일자	처리기간 검사기간 +15일

설치자	성명			
	주소			전화번호
설치장소				탱크번호
완공연월일	년 월 일			
설치허가 연월일 및 가번호	년 월 일 / 제 호			
저장최대수량	ℓ			
*코 팅	종류			
	시공의 구분 신규[ ] 중도[ ] 재도장[ ]			코팅시공연월일
	코팅관리기술자성명			
*탱크저부외면 부식방지조치	외면방식조치 아스팔트샌드[ ] 전기방식[ ] 기타[ ]			빗물침투방지조치 적합[ ] 부적합[ ]
*판두께	애늘러 판두께	설계판두께 mm	밑판 두께	설계판두께 mm
		최소측정판두께의 평균치 mm		최소측정판두께의 평균치 mm
		측정판두께 최소치 mm		측정판두께 최소치 mm
*보수·변형	보수의 적정성여부 적합[ ] 부적합[ ]			유해한 변형의 유무 유[ ] 무[ ]
*부 등 침 하	최대치의 탱크지름에 대한 비율			
*지 지 력 · 침 하	평균침하량 mm/년			
유지관리체제	과거 3년간의 특정·준특정옥외탱크의 유지관리에 기인한 사고발생 유[ ] 무[ ]			
	과거 3년간의 위험물안전관리법 제14조제2항의 규정에 의한 조치 명령 유[ ] 무[ ]			
	위험물안전관리법 제17조 또는 제18조의 규정에 관한 위반 유[ ] 무[ ]			
	*안전관리종사자에 대한 교육훈련의 적합성 유[ ] 무[ ]			
	*안전관리를 위한 순찰·점검 유[ ] 무[ ]			

「위험물안전관리법 시행규칙」제65조제3항에 따라 특정·준특정옥외탱크저장소의 구조안전점검시기의 연장을 신청합니다.

년 월 일

신청인 (서명 또는 인)

한국소방산업기술원장 귀하

작성방법
1. 법인의 경우 성명란에는 명칭(법인등록번호, 대표자성명 포함)을, 주소란에는 주된사무소의 소재지를 각각 기입합니다.
2. "*"표시란의 경우에는 해당내용을 확인하는데 필요한 도면, 자료 등을 첨부합니다.

210㎜× 297㎜[백상지(80g/㎡) 또는 중질지(80g/㎡)]

(뒤 쪽)

처리절차	
이 신청서는 아래와 같이 처리됩니다.	
신 청 인	처 리 기 관 한국소방산업기술원(위험물담당부서)

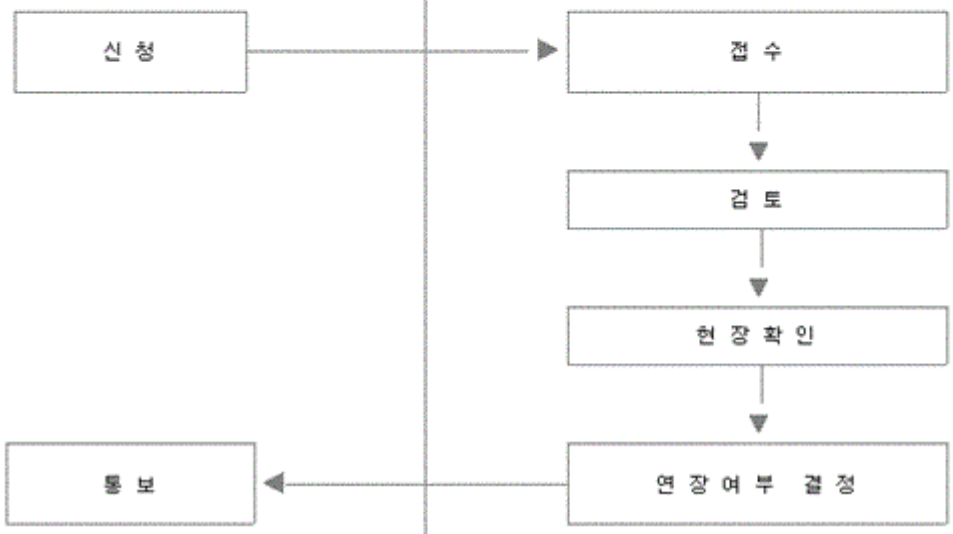

■ 위험물안전관리법 시행규칙 [별지 제41호서식] <개정 2021. 7. 13.>

특정·준특정옥외탱크저장소의 구조안전점검시기 연장신청서

(위험물의 저장관리 등의 상황)

※ 뒤쪽작성방법을 읽고 작성하시기 바라며, [ ]에는 해당되는 곳에 √표를 합니다. (앞 쪽)

접수번호	접수일자	처리일자	처리기간	검사기간 +15일

설치자	성명	
	주소	전화번호
설치장소		탱크번호
완공연월일	년 월 일	
설치허가 연월일 및 가번호	년 월 일 / 제 호	
저장위험물의 유별, 품명, 화학명		
저장최대수량	ℓ	
수분등의 관리	지붕형식(고정식[ ] · 고정식 이외의 것[ ]) / *수분등의 관리(유[ ]·무[ ])	
저장위험물의 부식성	유[ ] 무[ ]	
저장조건	유종, 저장온도, 불활성기체봉입 등 부식의 발생에 현저한 영향을 미치는 저장조건의 변경예정	유[ ] 무[ ]

*탱크부식률	애뉼러 판두께	설계판두께 mm	밑판 두께	설계판두께 mm
		최소판두께 mm		최소측정판두께의 평균치 mm
		부식률이 최대인 판의 경과연수 년		부식률이 최대인 판의 경과연수 년
		부식률 mm/년		부식률 mm/년
*탱크저부외면 부식방지조치	외면방식조치 아스팔트샌드[ ] 전기방식[ ] 기타[ ]		빗물침투방지조치 적합[ ] 부적합[ ]	
차기개방시기판 두께추정치	차기개방예정시기			
	애뉼러판의 판두께 추정치 mm		밑판의 판두께 추정치 mm	
*보 수 · 변형	보수의적정성여부 적합[ ] 부적합[ ]		유해한 변형의 유무 유[ ] 무[ ]	
*부 등 침 하	최대치의 탱크지름에 대한 비율			
*지지력·침하	평균침하량 mm/년			
유지관리체제	과거 3년간의 특정·준특정옥외탱크의 유지관리에 기인한 사고발생			유[ ] 무[ ]
	과거 3년간의 「위험물안전관리법」 제14조제2항에 따른 조치 명령			유[ ] 무[ ]
	「위험물안전관리법」 제17조 또는 제18조 위반			유[ ] 무[ ]
	*안전관리종사자에 대한 교육훈련의 적합성			유[ ] 무[ ]
	*안전관리를 위한 순찰·점검			유[ ] 무[ ]

「위험물안전관리법 시행규칙」 제65조제3항에 따라 특정·준특정옥외탱크저장소의 구조안전점검시기의 연장을 신청합니다.

년 월 일

신청인 (서명 또는 인)

한국소방산업기술원장 귀하

210㎜×297㎜[백상지(80g/㎡) 또는 중질지(80g/㎡)]

(뒤 쪽)

작성방법

1. 법인의 경우 성명란에는 명칭(법인등록번호, 대표자성명 포함)를, 주소란에는 주된사무소의 소재지를 각각 기입합니다.
2. "*"표시란의 경우에는 해당내용을 확인하는데 필요한 도면, 자료 등을 첨부합니다.

처리절차

이 신청서는 아래와 같이 처리됩니다.

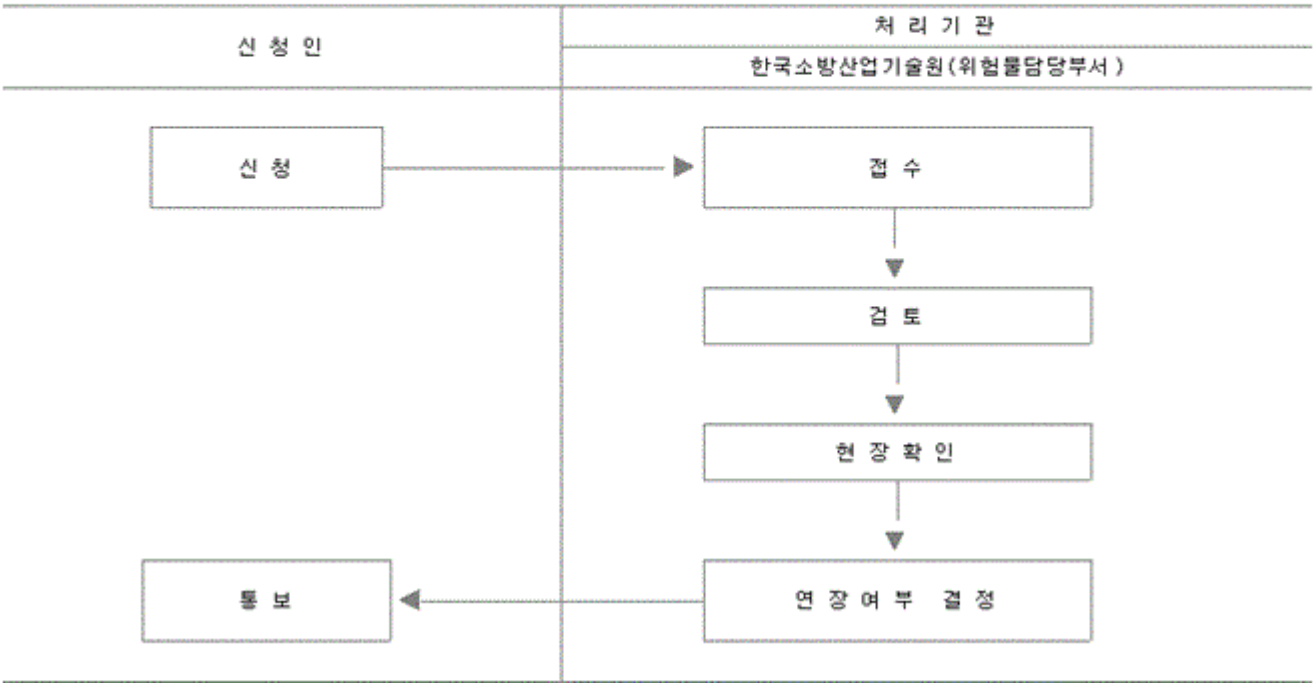

■ 위험물안전관리법 시행규칙 [별지 제42호서식] <개정 2024. 5. 20.>

위험물제조소등 정기점검의뢰서

※ 작성방법을 읽고 작성하시기 바라며, [ ]에는 해당되는 곳에 √표를 합니다. (앞 쪽)

접수번호	접수일자	처리기간 검사기간+10일

점검대상	설치자성명	
	설치자주소	전화번호
	명칭	
	설치장소	
	제조소등 구분	저장소 또는 취급소의 구분
	탱크의 형태 [ ]세로형 [ ]가로형 [ ]압력 [ ]비압력	탱크의 용량 ℓ
	기타시설	
	허가연월일 및 허가번호 년 월 일 / 제 호	완공연월일 년 월 일
점검의 종류	[ ]일반점검 [ ]구조안전점검	
점검의뢰범위		
점검희망연월일	년 월 일	

「위험물안전관리법」 제18조제1항에 따른 정기점검을 의뢰합니다.

년 월 일

의뢰인 (서명 또는 인)

탱크안전성능시험자 귀하

작성방법	
1. 이 신청서는 정기점검을 탱크안전성능시험자에게 의뢰하여 실시하는 경우에 사용합니다. 2. 법인의 경우 성명란에는 명칭(법인등록번호, 대표자성명 포함)을, 주소란에는 주된 사무소의 소재지를 각각 기입합니다. 3. 이송취급소의 설치장소는 배관의 기점, 종점 및 경과지를 기재하되, 기점·종점 및 경과지란에는 배관이 설치되는 시·군·구를 기재하고 기점 및 종점란에는 기점 또는 종점의 사업소명을 함께 적습니다. 4. 탱크의 형태 및 용량은 제조소등에 정기점검대상 탱크가 있는 경우에 기재합니다. 5. 점검의뢰범위란에는 제조소등의 일부만을 의뢰하는 경우에 그 의뢰범위를 기재합니다.	수수료 당사자간 계약에 의한 금액

210㎜×297㎜[백상지(80g/㎡) 또는 중질지(80g/㎡)]

(뒤 쪽)

처리절차

이 신청서는 아래와 같이 처리됩니다.

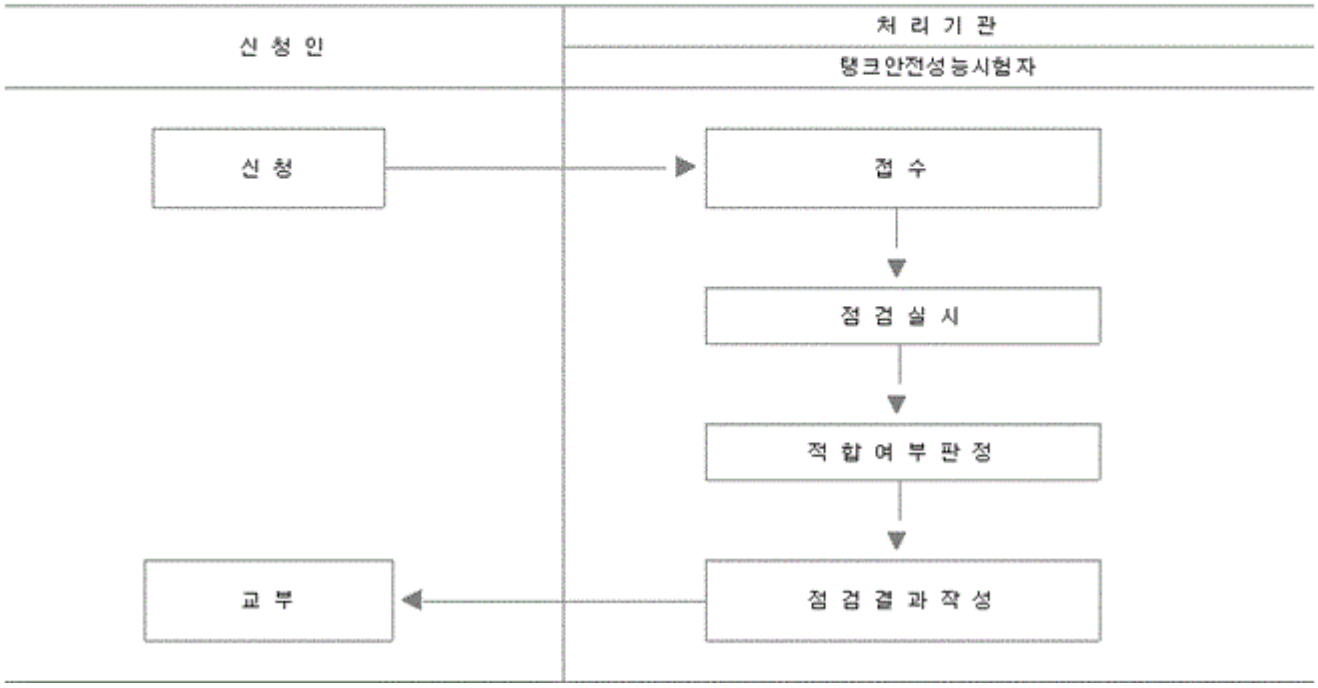

■ 위험물안전관리법 시행규칙 [별지 제43호서식] <개정 2024. 5. 20.>

위험물제조소등 정기점검결과서

※ 작성방법을 읽고 작성하시기 바라며, [ ]에는 해당되는 곳에 √표를 합니다.

탱크시험자	명칭		등록번호
	대표자		생년월일
	사무소소재지		
	점검자	성명	생년월일
		자격종류	자격번호
점검대상	제조소등의 구분		저장소 또는 취급소의 구분
	설치장소		
	설치허가연월일 및 번호 년 월 일 / 제 호		
	탱크의 종류		탱크용량 ℓ
	탱크의 형태 [ ]가로형 [ ]세로형		[ ]압력 [ ]비압력
	탱크의 재질		탱크의 규격 및 두께
	배관의 재질 및 규격		
	기타시설		
점검의 종류	[ ]일반점검 [ ]구조안전점검		
점검내용	점검항목		
	점검방법		
	적합여부 [ ]적합 [ ]부적합		
	점검 중 보수조치 완료사항		
차기정기점검기한	년 월 일		

「위험물안전관리법 시행규칙」 제69조제2항에 따라 정기점검결과서를 교부합니다.

년 월 일

위험물탱크안전성능시험자 : (서명 또는 인)

첨부서류	1. 위험물탱크안전성능시험자등록증 사본 2. 시험성적서

작성방법

1. 법인의 경우 성명란에는 명칭(법인등록번호, 대표자성명 포함)을 주소란에는 주된 사무소의 소재지를 각각 기입합니다.
2. 이송취급소의 설치장소는 배관의 기점, 종점 및 경과지를 기재하되, 기점·종점 및 경과지란에는 배관이 설치되는 시·군·구를 기재하고 기점 및 종점란에는 기점 또는 종점의 사업소명을 함께 적습니다.
3. 탱크의 형태 및 용량은 제조소등에 정기점검대상 탱크가 있는 경우에 기재합니다.

210㎜× 297㎜[백상지(80g/㎡) 또는 중질지(80g/㎡)]

■ 위험물안전관리법 시행규칙 [별지 제44호서식] <개정 2021. 7. 13.>

특정·준특정옥외탱크저장소 [ ]정밀 [ ]중간 정기검사신청서

※ 작성방법을 읽고 작성하시기 바라며, [ ]에는 해당되는 곳에 √표를 합니다. (앞쪽)

접수번호	접수일자	처리기간	검사기간 +10일
검사번호	검사일자		

설치자	성명	
	주소	(전화번호 :)
설치장소		탱크번호
설치허가 연월일 및 허가번호	년 월 일 / 제 호	
완공연월일	년 월 일	
탱크내용적 및 최대저장수량	ℓ / ℓ	
설치에 따른 완공검사 또는 최근의 [ ]정밀 [ ]중간 정기검사를 받은 연월일 및 검사번호	년 월 일 / 제 호	
검사희망 연월일	년 월 일	
변경공사예정 유무	유(완공예정연월일: 년 월 일)·무	

「위험물안전관리법」 제18조제2항 및 같은 법 시행규칙 제71조제1항에 따라 특정·준특정옥외탱크저장소의 [ ]정밀 [ ]중간 정기검사를 신청합니다.

년 월 일

신청인 주소 (전화번호)
성명 (서명 또는 인)

한국소방산업기술원 귀하

첨부서류	제2호 및 제4호에 따른 서류는 정밀정기검사 또는 중간정기검사를 실시하는 때에 제출할 수 있습니다. 1. 「위험물안전관리법 시행규칙」 별지 제5호서식의 구조설비명세표 2. 제조소등의 위치·구조 및 설비에 관한 도면 3. 완공검사합격확인증 4. 밑판, 옆판, 지붕판 및 개구부의 보수이력에 관한 서류	수수료 「위험물안전관리법 시행규칙」 별표 25 제8호에 따른 금액

작성방법
법인의 경우 성명란에는 명칭(법인등록번호, 대표자성명 포함)을, 주소란에는 주된 사무소의 소재지를 각각 기입합니다.

210㎜×297㎜[백상지(80g/㎡) 또는 중질지(80g/㎡)]

(뒤 쪽)

처리절차

이 신청서는 아래와 같이 처리됩니다.

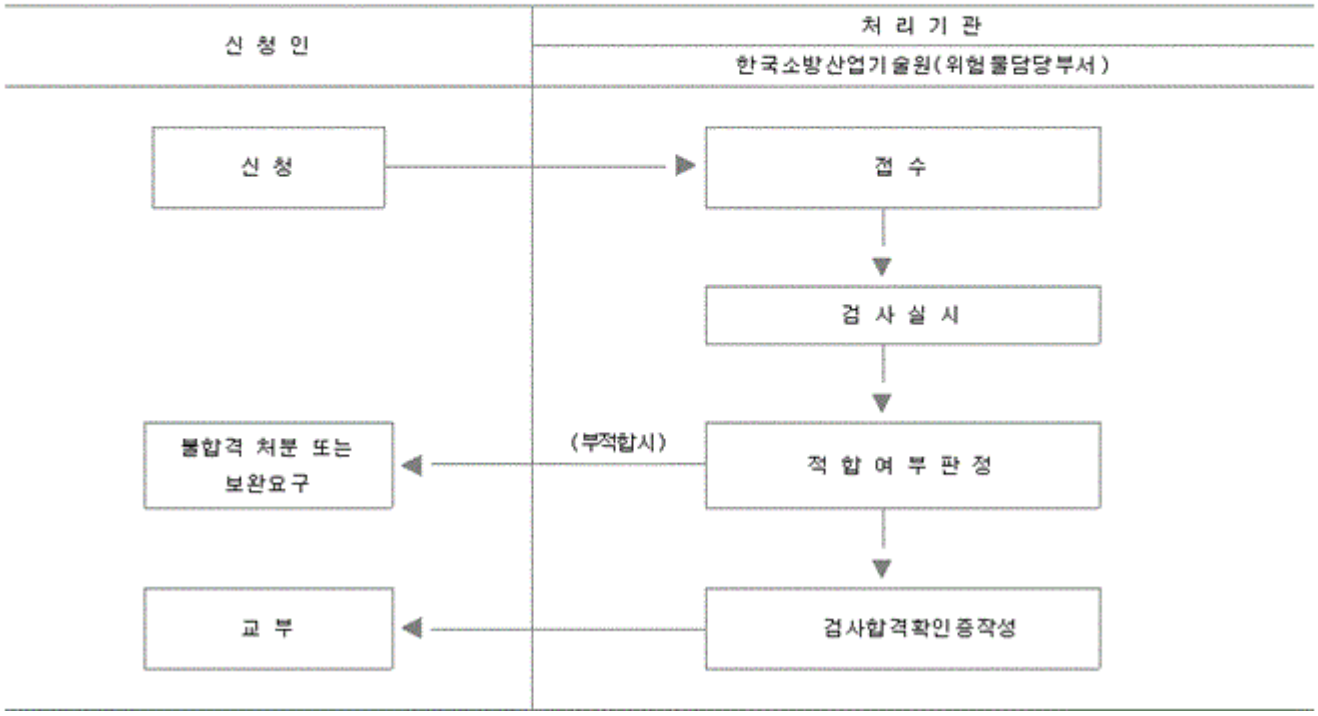

■ 위험물안전관리법 시행규칙 [별지 제45호서식] <개정 2020. 10. 12.>

특정·준특정옥외탱크저장소 [ ]정밀 [ ]중간 정기검사시기 변경승인신청서

※ 작성방법을 읽고 작성하시기 바랍니다. (앞쪽)

접수번호	접수일자	처리기간 5일
승인번호	승인일자	

설치자	성명	
	주소 (전화번호 :)	
설치장소		탱크번호
설치허가 연월일 및 허가번호	년 월 일 / 제 호	
설치에 따른 완공검사 또는 최근의 [ ]정밀 [ ]중간 정기검사를 받은 연월일 및 검사번호	년 월 일 / 제 호	
검사희망 연월일	년 월 일	
비 고		

「위험물안전관리법 시행규칙」 제71조제3항에 따라 [ ]정밀 [ ]중간 정기검사시기 변경승인을 신청합니다.

년 월 일

신청인 주소 (전화번호)

성명 (서명 또는 인)

소방서장 귀하

첨부서류	정기검사시기의 변경을 필요로 하는 사유를 기재한 서류	수수료 없 음

작성방법

1. 법인의 경우 성명란에는 명칭(법인등록번호, 대표자성명 포함)을, 주소란에는 주된 사무소의 소재지를 각각 기입합니다.
2. 이미 정기검사신청서를 제출한 경우에는 정기검사신청서의 접수연월일 및 접수번호를 비고란에 기재합니다.

210㎜×297㎜[백상지(80g/㎡) 또는 중질지(80g/㎡)]

(뒤 쪽)

처리절차

이 신청서는 아래와 같이 처리됩니다.

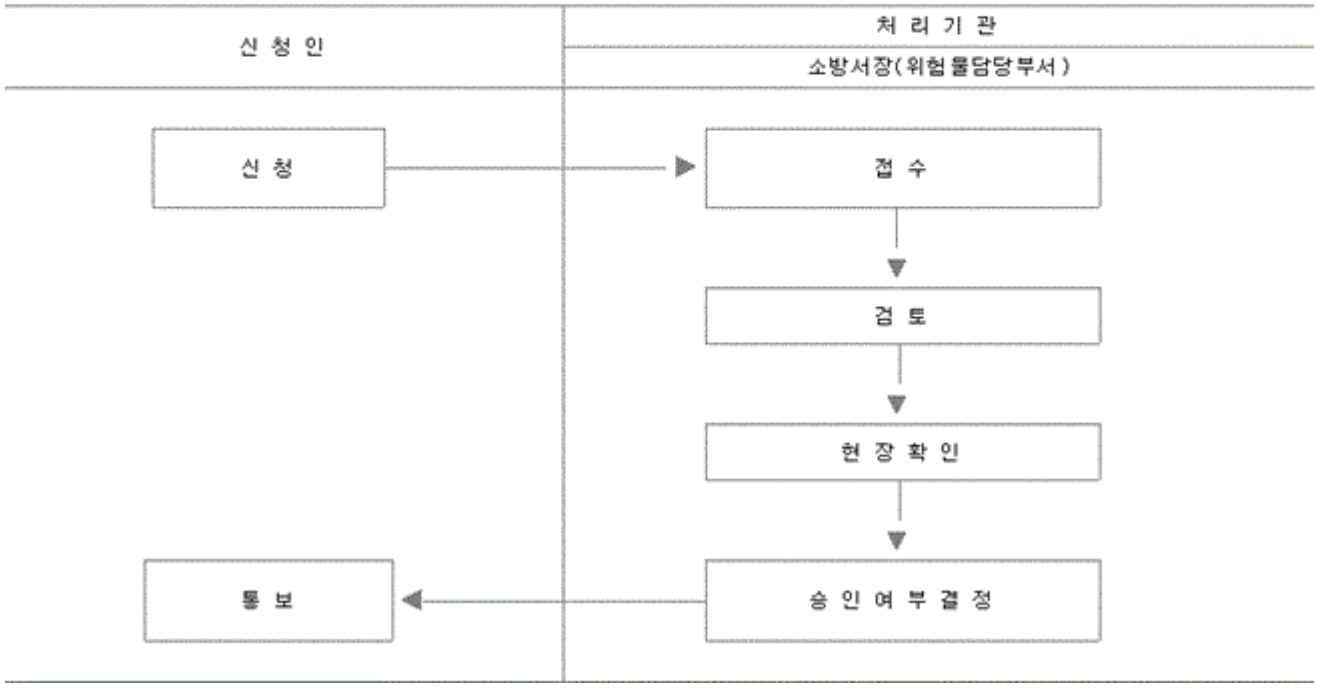

■ 위험물안전관리법 시행규칙 [별지 제46호서식] <개정 2021. 7. 13.>

제 호

특정·준특정옥외탱크저장소 [ ]정밀 [ ]중간 정기검사합격확인증

설치자	성명	
	주소	
설치장소		
완공검사연월일 및 완공번호		년 월 일 / 제 호
탱크번호		
탱크용량		
탱크규격		
탱크재질		
탱크형태		[ ]원통형 [ ]구형 [ ]압력 [ ]비압력
검사실시연월일 및 검사번호		년 월 일 / 제 호
검사실시자		
검사결과		
차기 [ ]정밀 [ ]중간 정기검사기한		년 월 일

「위험물안전관리법 시행규칙」 제71조제4항에 따라 정기검사합격확인증을 발급합니다.

년 월 일

한국소방산업기술원장 직인

210㎜×297㎜[백상지(150g/㎡)]

■ 위험물안전관리법 시행규칙 [별지 제47호서식] <개정 2021. 7. 13.>

위험물제조소등 소방검사서

검사의 개요		검사연월일시	년 월 일 시			
		검사공무원	소속	계급	성명	
		검사참관자	성명(관계)		생년월일	
제조소등	설치자		안전관리자		제조소등 구분	
	설치장소			완공검사합격확인증 번호		
검사내용						
검사결과						

「위험물안전관리법」 제22조제1항에 따라 출입·검사 등을 실시하고 소방검사서를 교부합니다.

년 월 일

검사공무원: (서명 또는 인)

210㎜×297㎜[백상지(80g/㎡) 또는 중질지(80g/㎡)]

■ 위험물안전관리법 시행규칙 [별지 제48호서식] <개정 2021. 7. 13.>

(앞쪽)

위험물안전카드

물질명		UN No.	
		화학물질 식별번호 (CAS No.)	

해당법규 및 위험·유해성

위험물안전관리법							화학물질관리법			총포·도검·화약류 등의 안전관리에 관한 법률	
유별						품명	유독물질	사고대비물질	기타	화약	폭약
제1류	제2류	제3류	제4류	제5류	제6류						

특성	위험성			유해성				환경오염성	그 밖의 위험성	성질·상태			
	금수성	폭발성	가연성	유해가스발생		물과 접촉	눈·피부 접촉시 위험성	하천 등 유입 주의		고체	액체	기체	수용성
				상온	고온								

<사고발생시의 응급조치 요령>

1.
2.
3.
4.
5.

<긴급신고 번호>: 소방서(119), 경찰서(112), 시군구청(　　), 한국도로공사 (　　)
<긴급신고 내용>: 사고시각, 사고장소, 물질명, 사고유형, 부상자 유무, 운송자 명칭

<긴급 연락처>

화주	
주소	
전화	(주간) (야간)

운송자	
주소	
전화	(주간) (야간)

210㎜×297㎜[백상지(80g/㎡) 또는 중질지(80g/㎡)]

(뒤쪽)

작성방법
1. 물질명란의 위에 란에는 화학명을 적고, 아래 란에는 통칭명 등을 적습니다. 2. 해당법규 및 위험·유해성란에는 해당성이 있는 사항 칸에 "○" 표기를 하고, 품명란에는 「위험물안전관리법 시행령」 별표 1에 규정된 품명을 적습니다. 3. 특성란에는 해당성이 있는 칸에 "○" 표기를 하고, 그 밖의 위험성란에는 그 밖의 위험성 및 주의사항 등을 적습니다. 4. 사고발생시의 응급조치 요령란에는 누출·화재 사고발생 시 조치하여야 할 사항, 처리약제 등을 적습니다. 5. 긴급신고 번호에는 해당 시군구청의 신고번호와 한국도로공사의 해당 전화번호를 적습니다.

3 - 5. 기타소방관련규정

1. 방염성능기준
2. 소방시설의 내진설계 기준
3. 소방시설 자체점검사항 등에 관한 고시

방염성능기준

[시행 2025. 12. 15.] [고시 제2025 - 24호, 2025. 12. 15., 일부개정]

소방청(소방산업진흥정책과)044 - 205 - 7512

제1조(목적) 이 기준은 「소방시설 설치 및 관리에 관한 법률」 제20조제3항 및 같은 법 시행령(이하 "영"이라 한다.) 제31조제2항에 따른 방염대상물품의 방염성능 기준에 관하여 필요한 사항을 정함을 목적으로 한다.

제2조(용어의 정의) 이 기준에서 사용하는 용어는 다음과 같다.

1. "얇은 포"란 포지 형태의 방염대상물품(이하 "방염물품"이라한다)으로서 1 ㎡의 중량이 450 g 이하인 것을 말한다.
2. "두꺼운 포"란 포지 형태의 방염물품으로서 1 ㎡의 중량이 450 g을 초과하는 것을 말한다.
3. "탄화면적"이란 불꽃에 의하여 탄화된 면적을 말한다.
4. "탄화길이"란 불꽃에 의하여 탄화된 길이를 말한다.
5. "접염횟수"란 불꽃에 의하여 착화된 시험체가 불꽃을 올리며 용융하는 것이 정지할 때까지 불꽃의 접촉 횟수를 말한다.
6. "용융하는 물품"이란 불꽃에 의하여 녹는 물품을 말한다.
7. "잔염시간"이란 버너의 불꽃을 제거한 때부터 불꽃을 올리며 연소하는 상태가 그칠 때까지의 시간을 말한다.
8. "잔신시간"이란 버너의 불꽃을 제거한 때부터 불꽃을 올리지 아니하고 연소하는 상태가 그칠 때까지의 시간(잔염이 생기는 동안의 시간은 제외한다)을 말한다.
9. "내세탁성"이란 제9조의 규정에 따라 세탁한 경우에도 제4조의 규정에 의한 기준 이상의 방염성능이 있는 것을 말한다.
10. "선처리물품"이란 소방용품의 품질관리 등에 관한 규칙 제3조제1항제1호의 물품을 말한다.
11. "현장처리물품"이란 소방용품의 품질관리 등에 관한 규칙 제3조제1항제2호의 물품을 말한다.
12. "슬랫"이란 베니션 블라인드(Venetian blind)에 연이어 엮어지는 널 또는 조각을 말한다.
13. "착염"이란 버너의 불꽃으로부터 시험체에 불이 붙어 불꽃을 올리며 연소하기 시작하는 것을 말한다.

제3조(방염성능검사의 대상) 방염성능검사의 대상은 다음 각 호와 같다.

1. 카펫 : 마루 또는 바닥 등에 까는 두꺼운 섬유제품을 말하며 롤 카펫, 러그, 타일 카펫 등을 말한다.
2. 커튼 : 실내장식 또는 구획을 위하여 창문 등에 치는 천을 말한다.
3. 블라인드 : 햇빛을 가리기 위해 실내 창에 설치하는 다음 각 목의 물품을 말한다.
   가. 포제(布製) 블라인드 : 섬유 또는 합성수지를 원료로 하는 직물, 시트 및 필름 등으로 제작된 블라인드를 말한다.
   나. 베니션 블라인드(Venetian blind) : 목재 또는 합성수지 등을 원료로 하는 슬랫을 엮어 제작된 블라인드를 말한다.
4. 암막 : 빛을 막기 위하여 창문 등에 치는 천을 말한다.
5. 무대막 : 무대에 설치하는 천을 말하며 스크린을 포함한다.
6. 벽지류 : 벽, 천장 또는 반자 등에 부착하는 두께 2 ㎜ 미만인 물품으로 다음 각 목의 물품을 말한다.
   가. 비닐벽지 : 합성수지를 주원료로 하는 벽지를 말한다.
   나. 벽포지 : 섬유류를 주원료로 하는 벽지를 말한다.
   다. 인테리어필름 : 합성수지를 주원료로 하는 필름에 점착 가공하여 제조된 벽지를 말한다.
   라. 천연재료벽지 : 천연재료(펄프, 식물 등)를 주원료로 한 벽지를 말한다.
   마. 기타벽지 : 가목 내지 라목에 해당하지 아니하는 벽지를 말한다.
7. 합판 : 나무 등을 가공하여 제조된 판을 말하며, 중밀도섬유판(MDF), 고밀도섬유판(HDF), 파티클보드(PB)를 포함한다. 이 경우 방염처리 및 장식을 위하여 표면에 0.4 ㎜ 이하인 시트를 부착한 것도 합판으로 본다.
8. 목재 : 나무를 재료로 하여 제조된 물품을 말한다.
9. 섬유판 : 합판 등에 섬유류를 부착하거나 섬유류를 원료로 하는 흡음재, 방음재와 같은 판재를 말한다.
10. 합성수지판 : 합성수지를 원료로 하는 판재 형태의 물품을 말하며 합성수지판에 섬유류로 제조된 천 등을 부착한 것을 포함한다.
11. 합성수지 시트 : 합성수지를 원료로 하는 시트 및 필름형태의 물품을 말한다.
12. 소파ㆍ의자 : 섬유류 또는 합성수지류 등의 겉감과 충진재로 구성되어 사람이 걸터앉는데 쓰는 물품을 말한다.
13. 기타물품 : 영 제31조의 규정에 의한 방염물품으로서 제1호 내지 제12호에 해당하지 아니하는 물품을 말한다.

제4조(방염성능의 기준) ① 영 제31조제2항제1호부터 제4호에 따른 방염성능기준은 제5조부터 제7조, 제7조의2, 제7조의3 및 제9조에 따른 측정기준 및 방법을 적용하여 측정하였을 때 다음 각 호에서 규정하는 기준에 적합하여야 한다. 다만, 접염횟수의 기준은 용융하는 물품에 한하여 적용한다.

1. 카펫의 방염성능기준은 잔염시간이 20초 이내, 탄화길이 10 ㎝ 이내 이어야 한다. 이 경우 내세탁성을 측정하는 물품은 세탁 전과 세탁 후에 이 기준에 적합하여야 한다.
2. 얇은 포의 방염성능기준은 잔염시간 3초 이내, 잔신시간 5초 이내, 탄화면적 30 ㎠ 이내, 탄화길이 20 ㎝ 이내, 접염횟수 3회 이상 이어야 한다. 이 경우 내세탁성을 측정하는 물품은 세탁 전과 세탁 후에 이 기준에 적합하여야 한다.
3. 두꺼운 포의 방염성능기준은 잔염시간 5초 이내, 잔신시간 20초 이내, 탄화면적 40 ㎠ 이내, 탄화길이 20 ㎝ 이내, 접염횟수 3회 이상 이어야 한다. 이 경우 내세탁성을 측정하는 물품은 세탁 전과 세탁 후에 이 기준에 적합하여야 한다.
4. 합성수지판의 방염성능기준은 잔염시간 5초 이내, 잔신시간 20초 이내, 탄화면적 40 ㎠ 이내, 탄화길이 20 ㎝ 이내 이어야 한다.
5. 합판, 섬유판, 목재 및 기타물품 (이하 "합판등"이라 한다.)의 방염성능기준은 잔염시간 10초 이내, 잔신시간 30초 이내, 탄화면적 50 ㎠ 이내, 탄화길이 20 ㎝ 이내이어야 한다.
6. 소파ㆍ의자의 방염성능기준은 다음 각 목에 적합하여야 한다.
   가. 삭제
   나. 버너법에 의한 시험은 잔염시간 및 잔신시간이 각각 120초 이내일 것
   다. 45도 에어믹스버너 철망법에 의한 시험은 탄화길이가 최대 7.0 ㎝ 이내, 평균 5.0 ㎝ 이내일 것

② 영 제31조제2항제5호에 따른 방염성능기준의 최대연기밀도는 제8조에 따른 측정기준 및 방법을 적용하여 측정하였을 경우 다음 각 호에서 규정하는 기준에 적합하여야 하며, 선처리 물품에 한하여 적용한다.

1. 카펫, 합성수지판, 소파ㆍ의자 등 : 400 이하
2. 얇은 포 및 두꺼운 포 : 200 이하
3. 합판 및 목재 : 신청값 이하(이 경우 신청값은 400 이하로 할 것)

제5조(카펫의 방염성능측정기준 및 방법) 카펫의 방염성능 측정기준 및 방법은 다음 각 호의 방법을 적용한다.

1. 연소시험장치는 [별도 1]의 연소시험장, [별도 2]의 시험체눌림틀 및 파레트판, [별도 3]의 전기불꽃발생장치로 하고, [별도 4]의 에어믹스버너를 사용한다.
2. 시험에 사용하는 연료는 KS M 2150(액화석유가스)에 적합한 것이어야 한다.
3. 시험체는 카펫에서 임의로 절취한 가로 29 ㎝, 세로 19 ㎝의 것으로 한다. 이 경우 시험체는 가로방향으로 2개, 세로방향으로 1개를 각각 만든다.
4. 시험체의 건조는 (50 ± 2) ℃인 항온건조기 안에서 24시간(열에 의한 영향을 받지 아니하는 것은 (105 ± 2) ℃의 항온건조기에서 1시간) 건조한 후 실리카겔을 넣은 데시게이터 안에 시험체 표면 온도가 실온이 될 때까지 넣어둔다.
5. 성능시험 측정은 다음의 방법에 따른다.
   가. 시험체는 파레트판에 시험체눌림틀로 고정할 것

나. 가스압력은 4 ㎪(0.04 ㎏/㎠)로 할 것
다. 버너의 불꽃길이는 24 ㎜로 할 것
라. 버너는 수평으로 하고, 그 선단을 시험체로 중앙 하단 표면에서 1 ㎜ 떨어지게 놓을 것
마. 가열은 각 시험체에 대하여 30초간 실시할 것

제6조(얇은 포 및 두꺼운 포의 방염성능 측정기준 및 방법) ① 얇은 포 및 두꺼운 포의 방염성능 측정기준 및 방법은 다음 각 호에 적합하여야 한다.

1. 연소시험장치는 [별도 1]의 연소시험함, [별도 5]의 시험체받침틀 및 [별도 3]의 전기불꽃 발생장치로 하고, 얇은 포의 시험에 있어서는 [별도 6]의 마이크로버너, 두꺼운 포의 시험에 있어서는 [별도 7]의 맥켈버너를 사용한다.
2. 시험에 사용하는 연료는 KS M 2150(액화석유가스)에 적합하여야 한다.
3. 시험체는 2 ㎡이상의 측정대상물품에서 임의로 잘라낸 가로 35 ㎝, 세로 25 ㎝의 것으로 3개씩 만든다.
4. 시험체의 건조는 (50 ± 2) ℃인 항온건조기 안에서 24시간(열에 의한 영향을 받지 아니하는 것은 (105 ± 2) ℃의 항온건조기에서 1시간) 건조한 후 실리카겔을 넣은 데시게이터 안에 시험체 표면 온도가 실온이 될 때까지 넣어둔다.
5. 성능시험측정은 다음 방법에 의한다.
   가. 시험체는 시험체 받침틀 안에 느슨하지 아니하게 고정할 것. 다만, 용융하는 물품은 가로 263 ㎜, 세로 158 ㎜의 시험체가 가로 250 ㎜, 세로 150 ㎜인 시험체지지틀 안에 들어가도록 설치할 것
   나. 버너의 불꽃의 길이는 마이크로버너에 있어서는 45 ㎜, 맥켈버너에 있어서는 65 ㎜로 할 것
   다. 불꽃의 선단이 시험체 중앙 하단에 접하도록 버너를 설치할 것
   라. 탄화길이는 시험체의 탄화부분에 있어서의 최대길이로 할 것
   마. 가열은 각 시험체에 대하여 얇은 포에 있어서는 1분간, 두꺼운 포에 있어서는 2분간 실시하며, 가열 시간 중에 착염하는 시험체는 착염한 후부터 얇은 포에 있어서는 3초 후에, 두꺼운 포에 있어서는 6초 후에 버너를 제거할 것

② 용융하는 물품은 다음 방법에 의하여 접염시험을 추가로 실시한다.

1. 연소시험장치는 [별도 1]의 연소시험함, [별도 3]의 전기불꽃 발생장치, [별도 6]의 마이크로버너 및 [별도 8]의 시험체받침코일을 사용한다.
2. 시험체 받침코일은 KS D 3702(스테인레스강선재)에 적합하고, 직경 0.5 ㎜의 경질 스테인레스 강선으로 내경 10 ㎜, 선의 상호간격 2 ㎜, 길이 15 ㎝의 것으로 한다.
3. 시험에 사용하는 연료는 KS M 2150(액화석유가스)에 적합하여야 한다.
4. 시험체는 다음의 규정에 적합하여야 한다.
   가. 제1항 제3호에서 절취한 나머지의 측정대상 물품에서 임의로 잘라낸 폭 10 ㎝, 중량 1 g의 것. 다만, 폭 10 ㎝ 길이 20 ㎝의 것으로서 중량이 1 g미만의 것은 폭 10 ㎝ 길이 20 ㎝의 것으로 할 것

나. 제1항 제4호의 규정에 의하여 처리한 것

5. 성능시험측정은 다음 방법에 의한다.

가. 시험체는 폭 10 ㎝를 유지되도록 말아서 시험체받침 코일속에 넣을 것

나. 버너의 불꽃의 길이는 45 ㎜로 할 것

다. 버너는 불꽃의 끝이 시험체의 하단에 접하도록 고정시키고 시험체가 용융을 정지할 때까지 가열할 것

라. 5개의 시험체에 대하여 실시하고, 그 하단부터 9 ㎝되는 곳이 용융할 때까지 다목의 가열조작을 반복할 것

제7조(합성수지판, 합판등의 방염성능측정기준 및 방법) 합성수지판, 합판, 인테리어필름 부착 합판, 베니션 블라인드(Venetian blind) 등의 방염성능측정기준 및 방법은 다음 각 호에 적합하여야 한다.

1. 연소시험장치는 [별도 1]의 연소시험함, [별도 5]의 시험체받침틀, [별도 3]의 전기불꽃발생장치 및 [별도 7]의 맥켈버너를 사용한다.
2. 시험에 사용하는 연료는 KS M 2150(액화석유가스)에 적합한 것이어야 한다.
3. 시험체는 1.6 ㎡이상의 측정대상물품에서 임의로 절취한 가로 29 ㎝, 세로 19 ㎝의 것으로 3개씩 만든다.
4. 시험체의 건조는 (40 ± 2) ℃인 항온건조기 안에서 24시간(열에 의한 영향을 받지 아니하는 것은 (105 ± 2) ℃의 항온건조기에서 1시간 건조한 후 실리카겔을 넣은 데시게이터 안에 시험체 표면 온도가 실온이 될 때까지 넣어둔다.
5. 성능시험측정은 다음의 방법에 의한다.

가. 시험체는 시험체받침틀에 고정할 것

나. 버너의 불꽃의 길이는 65 ㎜로 할 것

다. 불꽃의 선단이 시험체 중앙 하단에 접하도록 버너를 설치할 것

라. 가열은 각 시험체에 대하여 2분간 실시할 것

제7조의2(현장처리물품의 방염성능측정기준 및 방법) 현장처리물품(합판, 목재 등)의 방염성능측정기준 및 방법은 다음 각 호에 적합하여야 한다.

1. 연소시험장치는 [별도 1]의 연소시험함, [별도 5]의 시험체받침틀, [별도 3]의 전기불꽃발생장치 및 [별도 7]의 맥켈버너를 사용한다.
2. 시험에 사용하는 연료는 KS M 2150(액화석유가스)에 적합한 것이어야 한다.
3. 시험체는 특수장소에 설치하는 방염물품의 종류 및 방염처리방법 별로 임의로 절취한 것으로 크기는 가로 29 ㎝, 세로 19 ㎝로 각각 1개 이상을 만든다.
4. 시험체의 건조는 (40 ± 2) ℃인 항온건조기 안에서 24시간(열에 의한 영향을 받지 아니하는 것은 (105 ± 2) ℃의 항온건조기에서 1시간) 건조한 후 실리카겔을 넣은 데시게이터 안에 시험체 표면 온도가 실온이 될 때까지 넣어둔다.

5. 성능시험측정은 다음의 방법에 의한다.
   가. 시험체는 시험체받침틀에 고정할 것
   나. 버너의 불꽃의 길이는 65 ㎜로 할 것
   다. 불꽃의 선단이 시험체 중앙 하단에 접하도록 버너를 설치할 것
   라. 가열은 각 시험체에 대하여 2분간 실시할 것

제7조의3(소파ㆍ의자의 방염성능측정기준 및 방법) ① 삭제

② 소파ㆍ의자는 버너법에 의한 방염성능측정기준 및 방법은 다음 각 호에 적합하여야 한다.

1. 연소시험장치는 [별도 10]의 버너법시험모형, [별도 3]의 전기불꽃발생장치로 하고, [별도 4]의 에어믹스버너를 사용한다.
2. 시험에 사용하는 연료는 KS M 2150(액화석유가스)에 적합한 것이어야 한다.
3. 시험체는 가로 300 ㎜, 세로 300 ㎜의 크기로 절취하며, 겉감으로 충진재를 감싼 상태의 시료를 등받이와 좌부로 조합하여 각 3개를 제작한다. 다만, 등받이가 없는 구조의 소파ㆍ의자는 좌부만 각 3개를 제작한다.
4. 시험체의 건조는 (50 ± 2) ℃인 항온건조기 안에서 24시간(열에 의한 영향을 받지 아니하는 것은 (105 ± 2) ℃의 항온건조기에서 1시간) 건조한 후 실리카겔을 넣은 데시게이터 안에 시험체 표면 온도가 실온이 될 때까지 넣어둔다.
5. 성능시험 측정은 다음 각 목의 방법에 의한다.
   가. 가스압력은 4 ㎪(0.04 ㎏/㎠)로 할 것
   나. 버너의 불꽃길이는 24 ㎜로 할 것
   다. 버너의 축은 등받이와 45도 경사의 평면과 좌부와 45도 각도(등받이가 없는 경우에는 시험체에 수직인 평면 내에 45도의 각도)로 가장자리부터 50 ㎜이상 떨어진 위치에 불꽃의 선단이 시험체에 접하도록 설치할 것
   라. 가열은 각 시험체에 대하여 30초간 실시할 것

③ 소파ㆍ의자에 사용하는 겉감(섬유류 및 합성수지등)은 45도 에어믹스버너 철망법에 의한 방염성능측정기준 및 방법은 다음 각 호에 적합하여야 한다.

1. 연소시험장치는 [별도 1]의 연소시험함의 3. 카펫의 경우, [별도 3]의 전기불꽃발생장치로 하고, [별도 4]의 에어믹스버너 및 [별도 11]의 시험체지지틀을 사용한다.
2. 시험에 사용하는 연료는 KS M 2150(액화석유가스)에 적합한 것이어야 한다.
3. 시험체의 크기는 가로 250 ㎜, 세로 350 ㎜로 3개를 만든다.
4. 시험체의 건조는 (50 ± 2) ℃인 항온건조기 안에서 24시간(열에 의한 영향을 받지 아니하는 것은 (105 ± 2) ℃의 항온건조기에서 1시간) 건조한 후 실리카겔을 넣은 데시게이터 안에 시험체 표면 온도가 실온이 될 때까지 넣어둔다.
5. 성능시험 측정은 다음 각목의 방법에 의한다.
   가. 시험체는 철망을 놓은 시험체눌림틀에 고정할 것
   나. 가스압력은 4 ㎪(0.04 ㎏/㎠)로 할 것

다. 버너의 불꽃길이는 24 ㎜로 할 것

라. 버너는 수평으로 하고, 그 선단을 시험체로 중앙 하단 표면에서 1 ㎜ 떨어지게 놓을 것

마. 가열은 각 시험체에 대하여 30초간 실시할 것

제8조(방염물품의 연기밀도 측정기준 및 방법) 방염물품의 연기밀도 측정기준 및 방법은 다음 각 호의 방법을 적용한다.

1. 시험장치 및 절차는 ASTM E 662(고체물질에서 발생하는 연기의 비광학밀도를 위한 표준시험방법)에 따른다. 다만 용융하는 물품은 KS M ISO 5659 - 2(플라스틱 - 연기발생 제2부 : 단일연소챔버시험에 의한 광학밀도)에 따른다.
2. 가열은 2.5 W/㎠의 방열기와 파이롯트버너(프로판가스 50 ㎤/분, 공기 500 ㎤/분으로 공급)를 사용한다 다만 KS M ISO 5659 - 2의 방법으로 시험하는 경우에는 2.5 W/㎠의 방열기와 불꽃길이가 30 ㎜인 버너를 사용한다.
3. 최대연기밀도는 다음 계산식으로 산출한다.

연기밀도 $D_s = 132 \log_{10} \frac{100}{T}$

T : 광선투과율

132 : 연소챔버에 대하여 V/AL로부터 유도된 인자

(V : 연소챔버의 부피, A : 연소챔버의 노출면적, L : 광선 경로의 길이)

최 대 값 $D_m = 132 \log_{10} \frac{100}{Tr}$

Tr : 광선투과율(maximum range)

보정인자 $Dc = 132 \log_{10} \frac{100}{Tc}$

Tc : 광선투과율(clear beam)

보 정 값 $D_s = D_m - Dc$

4. 최대연기밀도는 보정값을 3회 이상 측정하여 중위수 값으로 한다.
5. 소파ㆍ의자는 겉감 및 충진재를 구분하여 측정한다.

제9조(방염물품의 내세탁성 측정기준 및 방법) ① 방염처리한 카펫은 진공모터가 750W(1마력) 이상인 진공청소기로 카펫 전용세제를 가하면서 12분간씩 4회 세탁 및 건조한 후에도 방염성능을 측정한다.

② 커튼, 암막 및 직물로 제조된 무대막(벨벳류ㆍ부직포ㆍ스크린류는 제외)은 다음 각 호의 방법으로 5회 세탁 및 건조한 후에도 방염성능을 측정한다.

1. 세탁기는 세탁조가 직경 50 ㎝ 이상, 깊이 27 ㎝ 이상으로 수평으로 설치된 상업용 세탁기를 사용한다.
2. 세탁하는 동안의 물의 온도를 (40 ± 3) ℃로 유지시켜야 한다.

3. 세제는 중성세제로 하며, 물 1 ℓ당 1 g의 비율로 첨가한다.
4. 세탁은 세탁시간 10분 이상, 헹굼 2회, 탈수를 1회로 한다.
5. 건조는 5회 세탁 완료 후에 텀블건조기로 실시한다.

제10조(표시) 방염물품에는 다음 사항을 제품, 포장 또는 사용안내서 등의 보기 쉬운 부위에 잘 지워지지 아니하도록 표시하여야 한다. 다만, 현장처리물품에는 이 규정을 적용하지 아니한다.
1. 품명
2. 제조년월 및 제조번호(두루마리번호 또는 포장상자번호 등) 또는 로트번호
3. 제조업체명 또는 상호
4. 소재
5. 최대연기밀도 신청값(제4조제2항제3호에 따라 최대연기밀도 신청값이 400 미만인 경우에 한함)
6. 제품 규격
7. 주의사항

제11조(세부사항) 이 기준의 시행에 관하여 필요한 세부사항은 소방청장이 이를 정한다.

제12조(재검토기한) 소방청장은 「훈령ㆍ예규 등의 발령 및 관리에 관한 규정」에 따라 이 고시에 대하여 2026년 1월 1일 기준으로 매 3년이 되는 시점(매 3년째의 12월 31일까지를 말한다)마다 그 타당성을 검토하여 개선 등의 조치를 하여야 한다.

부칙 <제2008 - 24호,2008. 12. 12.>

이 기준은 고시한 날부터 시행한다.

부칙 <제2009 - 31호,2009. 8. 24.>

제1조(시행일) 이 기준은 고시한 날부터 시행한다.

부칙 <제2013 - 25호,2013. 7. 10.>

제1조(시행일) 이 고시는 발령한 날부터 시행한다.

제2조(방염성능검사에 관한 일반적 경과조치) 이 기준 시행일 이전에 방염성능검사를 신청한 물품에 대해서는 이 기준 시행일로부터 1개월까지 종전기준에 의하여 방염성능검사를 실시할 수 있다.

부칙 <제2015 - 1호,2015. 1. 6.>

제1조(시행일) 이 고시는 발령한 날부터 시행한다.

제2조 생략

제3조 생략

부칙 <제2016 - 138호,2016. 10. 20.>

이 고시는 발령한 날부터 시행한다.

부칙 <제2017 - 1호,2017. 7. 26.>

이 고시는 발령한 날부터 시행한다.

부칙 <제2019 - 2호,2019. 1. 10.>

이 고시는 발령한 날부터 시행한다.

부칙 <제2021 - 7호,2021. 1. 14.>

이 고시는 발령한 날부터 시행한다.

부칙 <제2022 - 29호,2022. 12. 1.>

이 고시는 2022년 12월 1일부터 시행한다.

부칙 <제2025 - 24호,2025. 12. 15.>

제1조(시행일) 이 고시는 발령한 날부터 시행한다.

제2조(방염성능검사에 관한 일반적 경과조치) 이 기준 시행일 이전에 방염성능검사를 신청한 물품에 대해서는 이 기준 시행일로부터 1개월까지 종전기준에 의하여 방염성능검사를 실시할 수 있다.

[별도 1] 연소시험함

1. 얇은 포의 경우(단위 : ㎜)

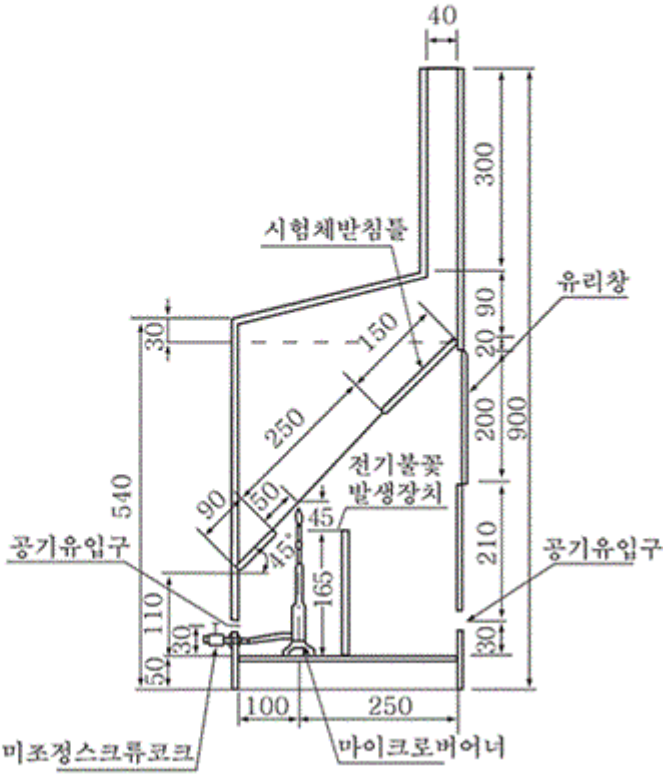

2. 두꺼운 포, 합성수지판 및 합판 등의 경우(단위 : ㎜)

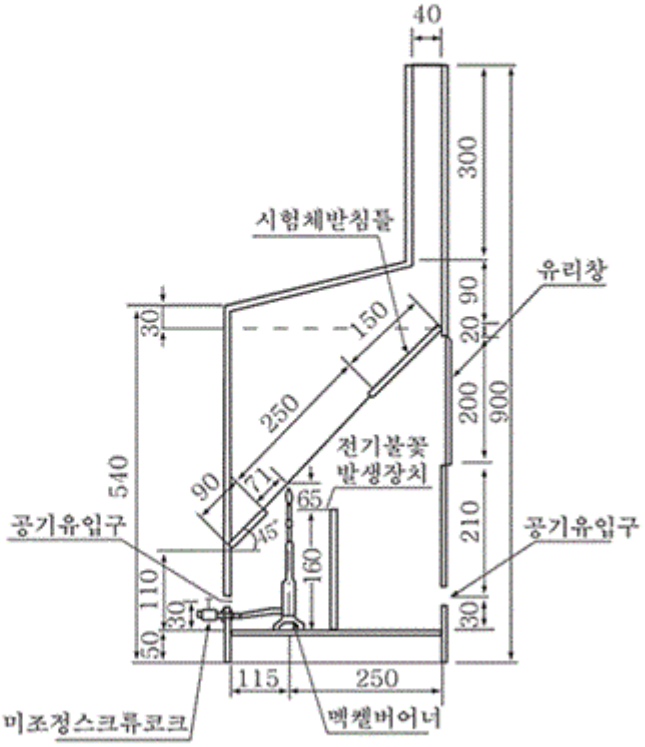

3. 카페트의 경우(단위 : ㎜)

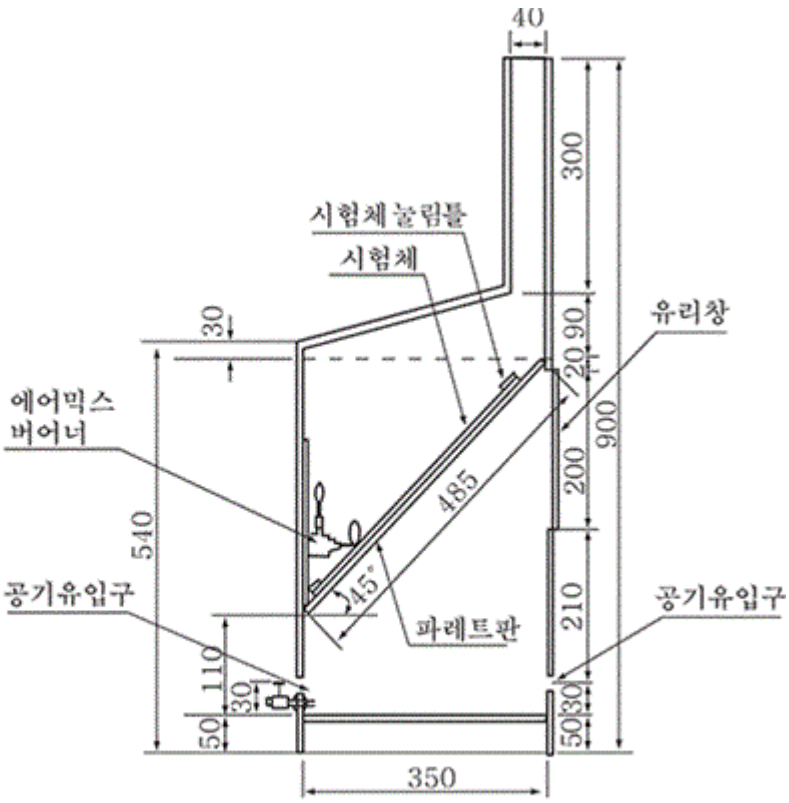
40
300
시험체 눌림틀
시험체
유리창
30
90
20
900
에어믹스
버어너
200
485
540
45°
공기유입구
210
공기유입구
파레트판
110
30
30
50
50
350

4. 정면(단위 : ㎜)

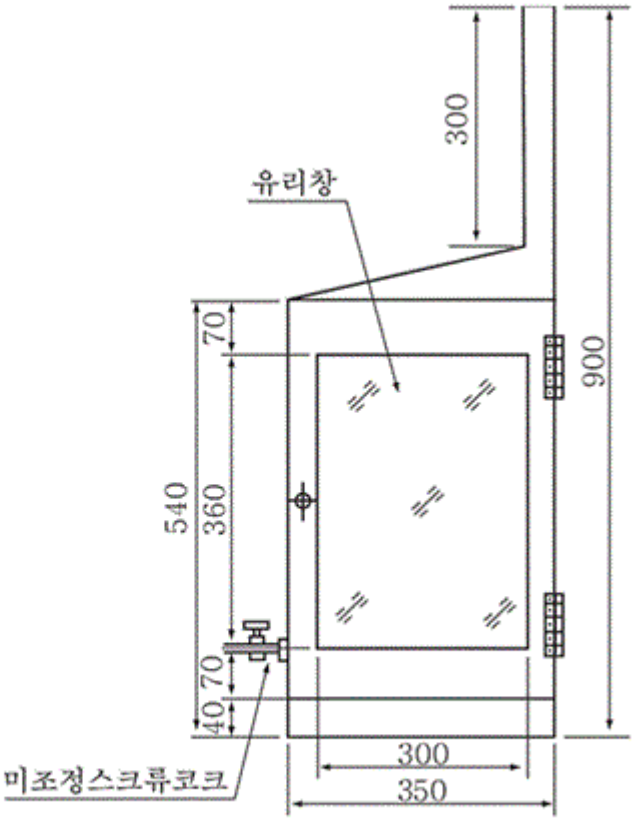
300
유리창
70
900
540
360
70
40
300
미조정스크류코크
350

5. 측면(단위 : ㎜)

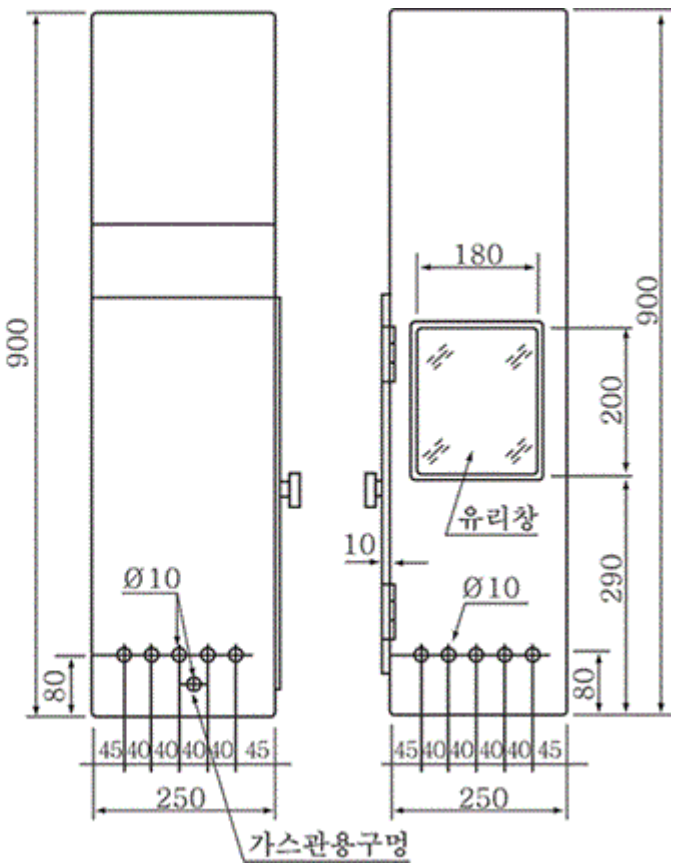
900
80
Ø10
45 40 40 40 40 45
250
가스관용구멍
180
900
200
290
80
유리창
10
Ø10
45 40 40 40 40 45
250

[별도 2] 시험체눌름틀 및 파레트판(단위 : ㎜)

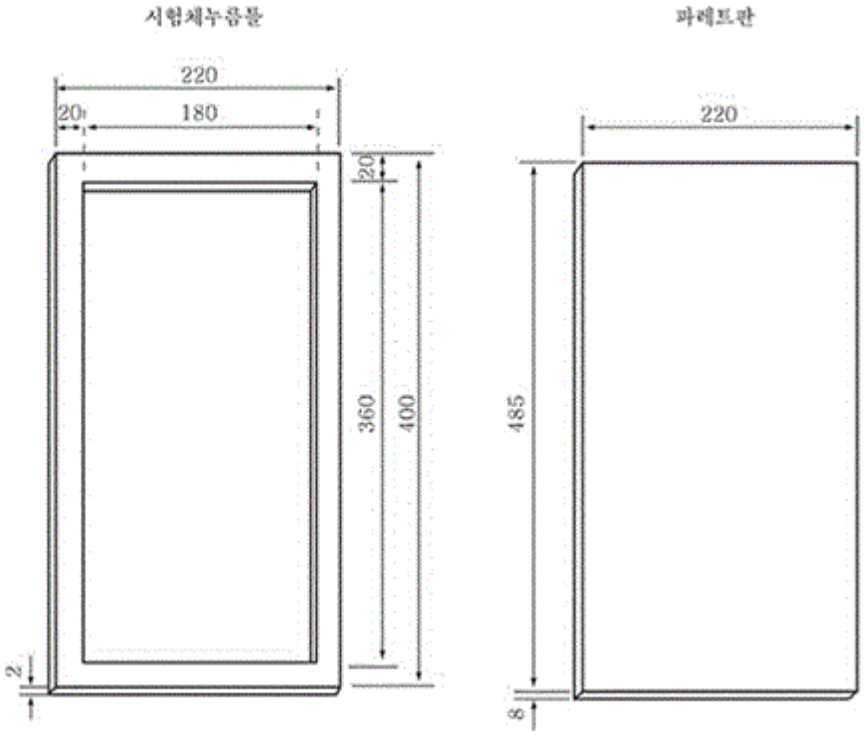

[별도 3] 전기불꽃발생 장치(단위 : ㎜)

1. 카페트 외의 경우(단위 : ㎜)

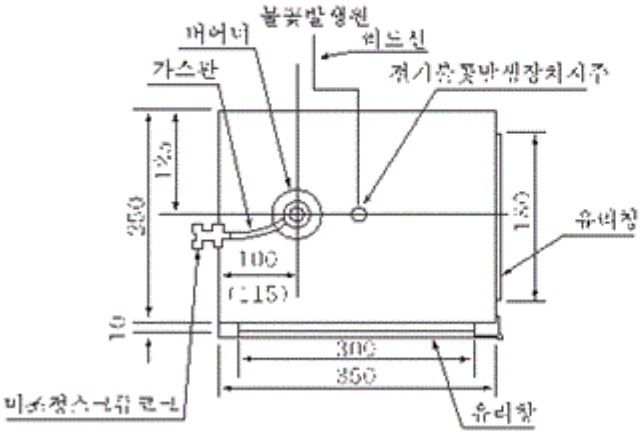

2. 카페트의 경우(단위 : ㎜)

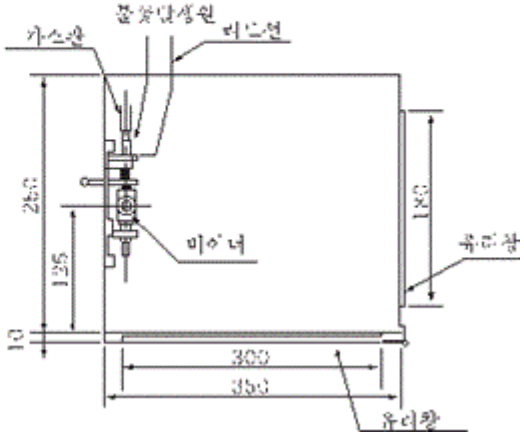

[별도 4] 에어믹스버어너

1. 조립도 (단위 : ㎜)

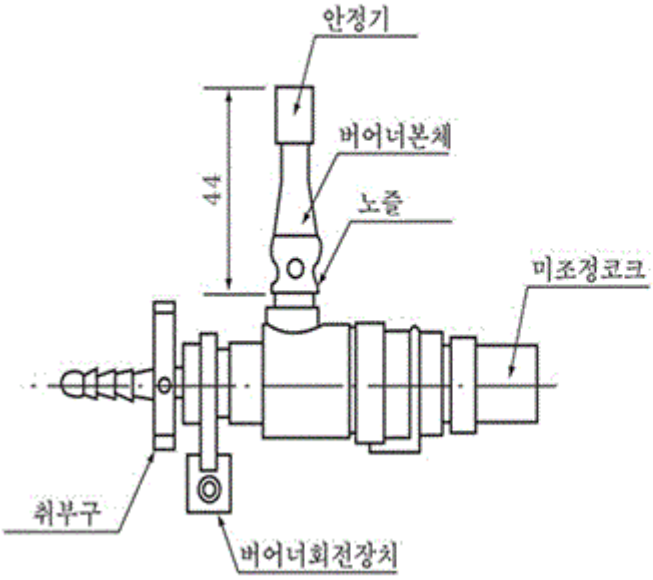

2. 노즐 (단위 : ㎜)

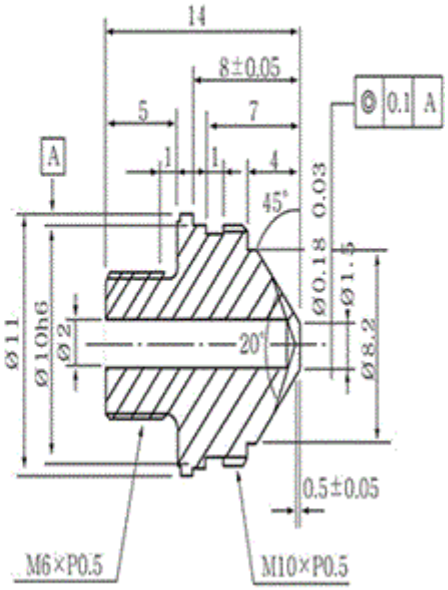

3. 버어너본체 (단위 : ㎜)

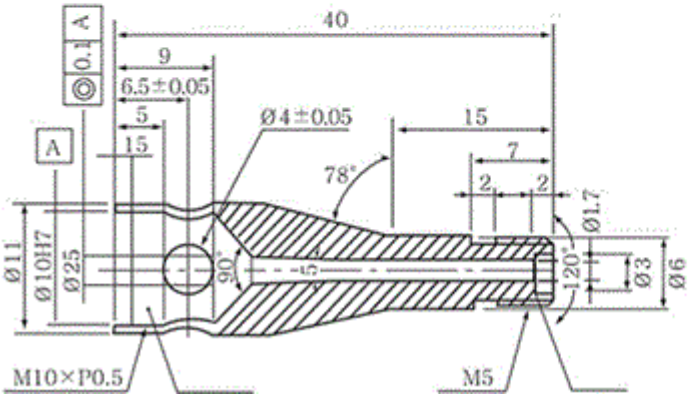

4. 안정기 (단위 : ㎜)

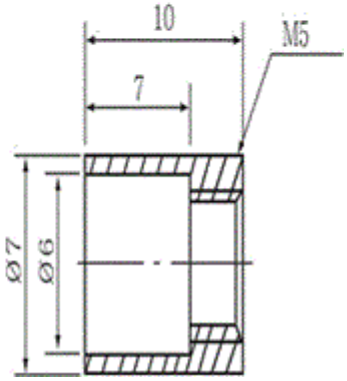

[별도 5] 시험체받침틀

1. 얇은 포 및 두꺼운 포의 경우(단위 : ㎜)

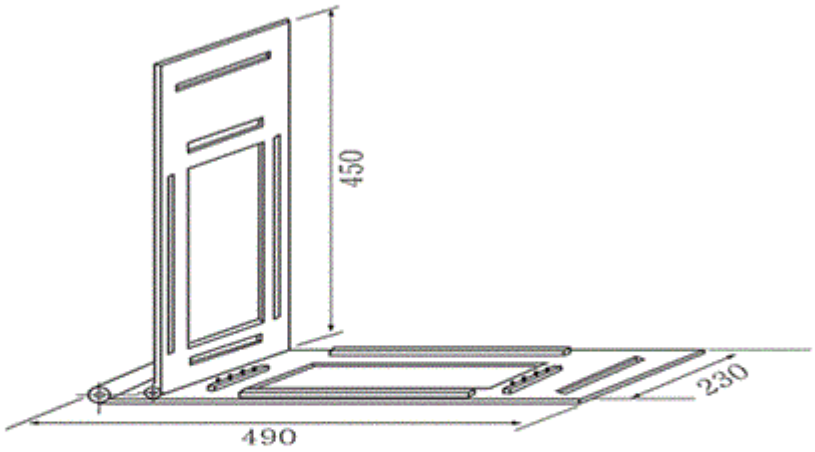

상 부(단위 : ㎜)

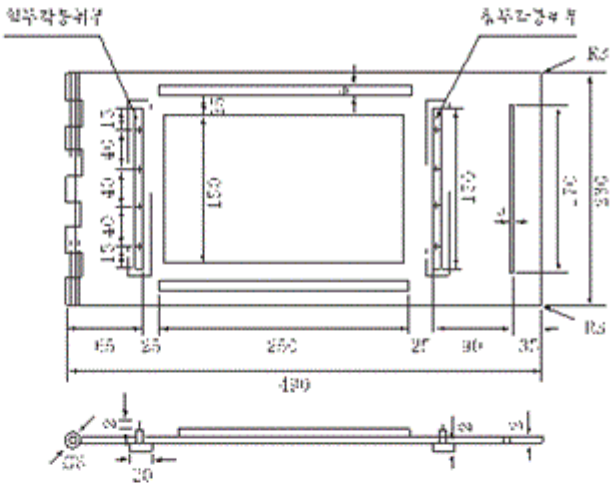

하 부(단위 : ㎜)

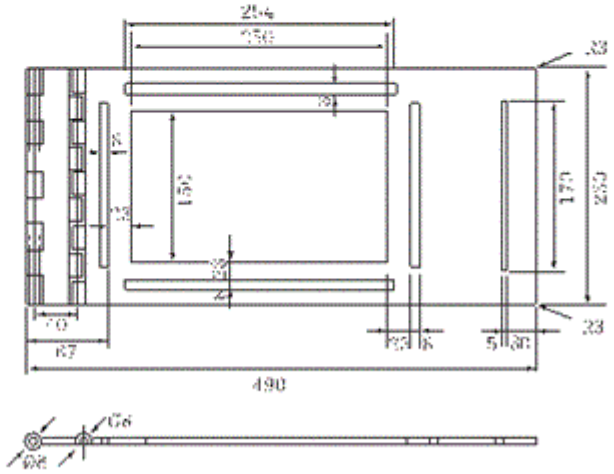

2. 합성수지판 및 합판 등의 경우(단위 : ㎜)

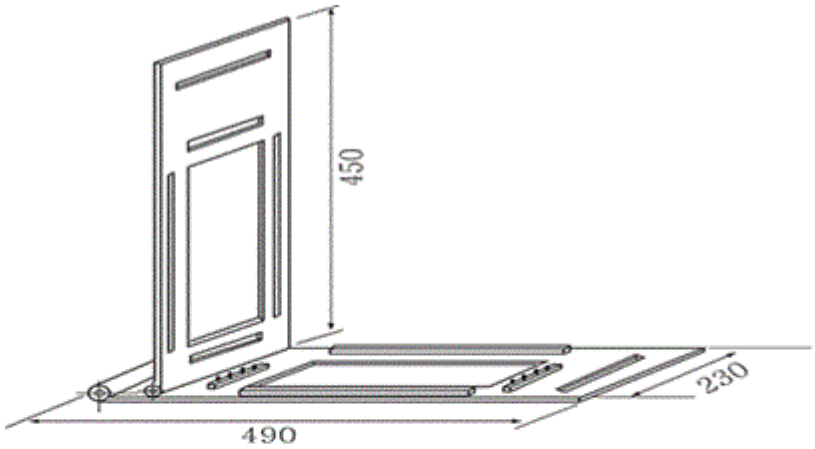

상 부(단위 : ㎜)

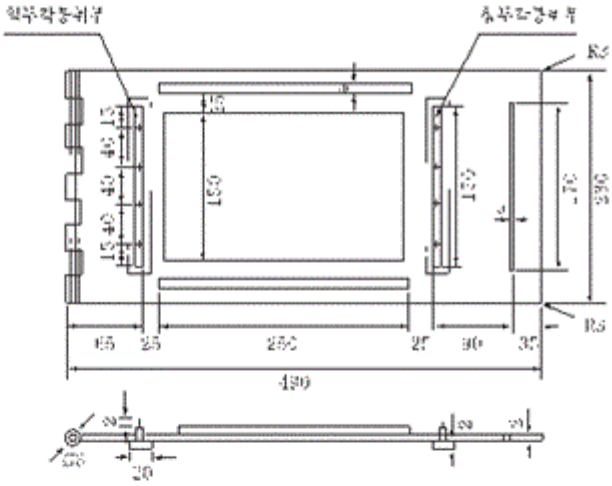

하 부(단위 : ㎜)

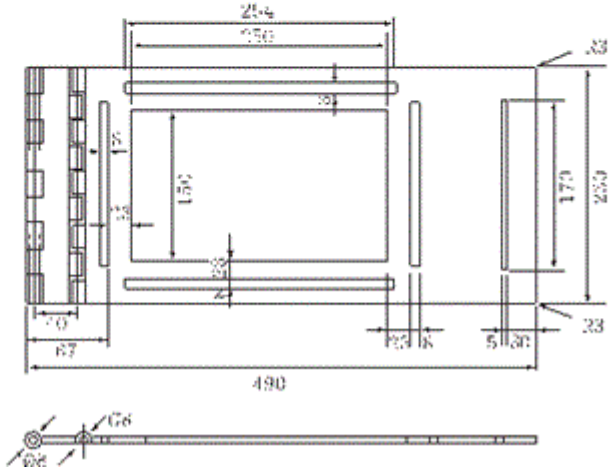

3. 침구류의 경우(단위 : ㎜)

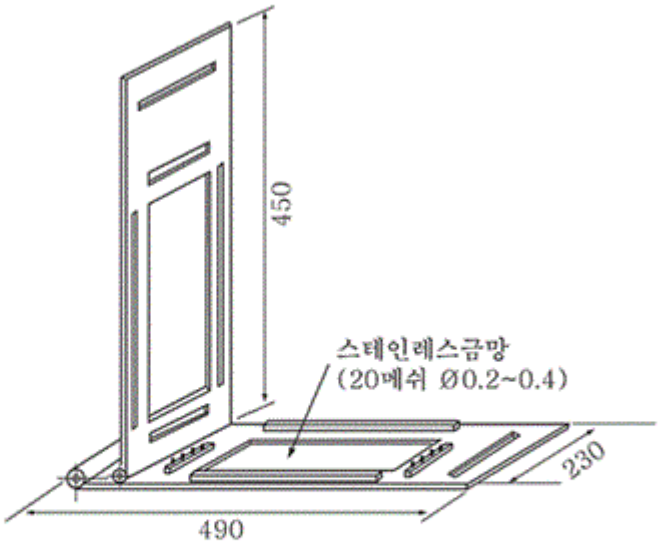

상 부(단위 : ㎜)

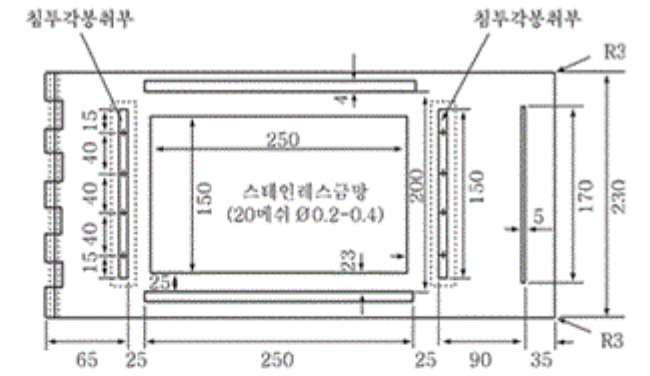

하 부(단위 : ㎜)

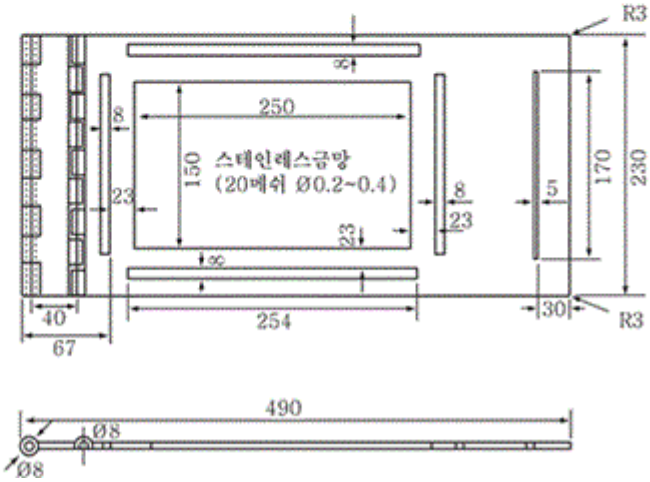

[별도 6] 마이크로버어너(단위 : ㎜)

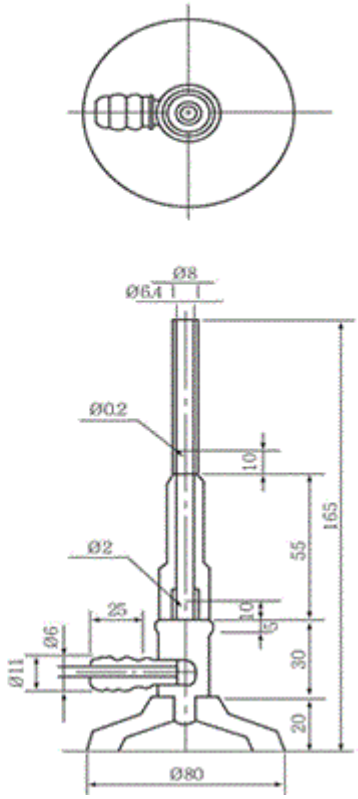

[별도 7] 멕켈버어너(단위 : ㎜)

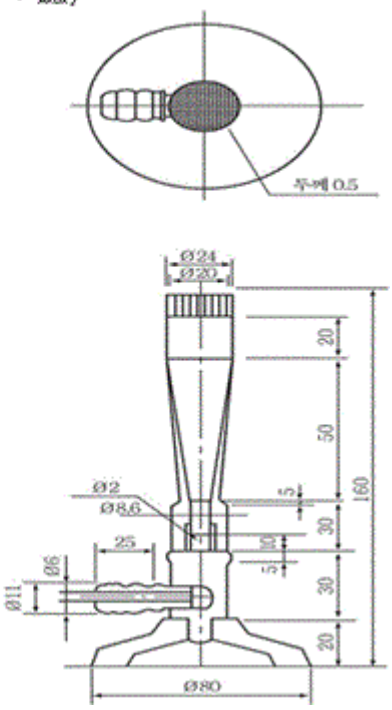

[별도 8] 시험체받침코일(단위 : ㎜)

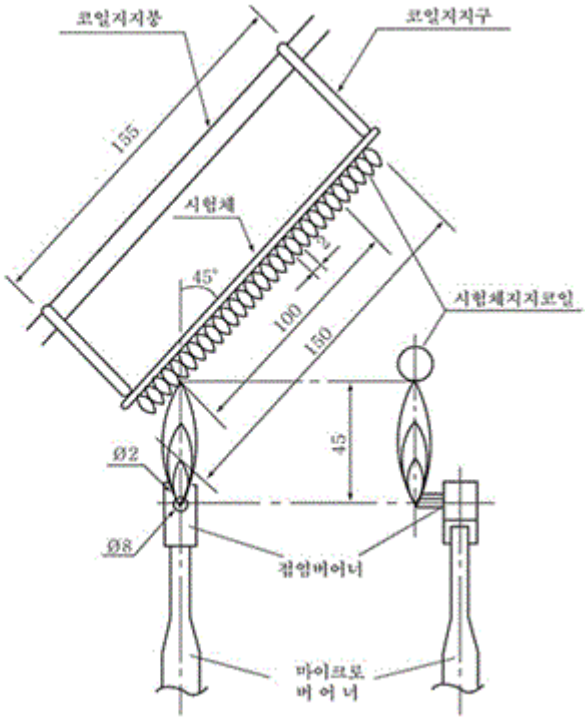

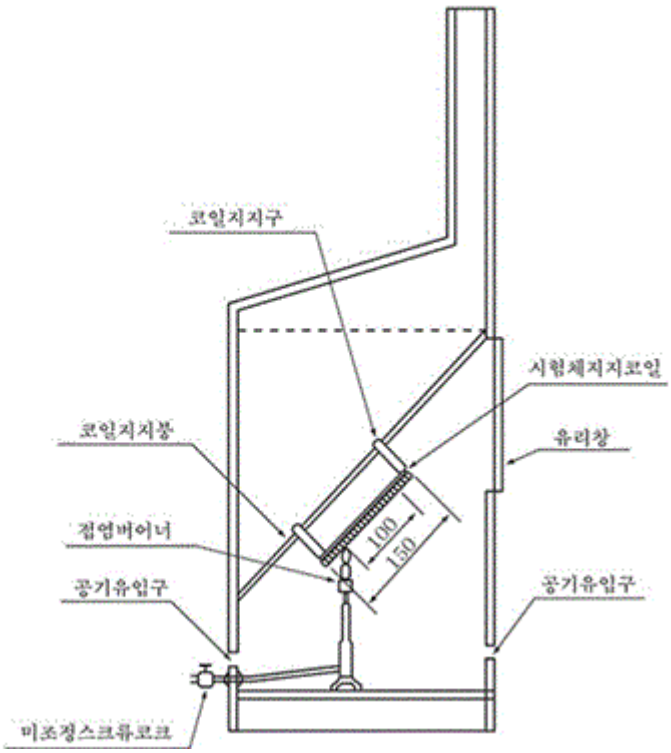

[별도 9] 담배법 연소시험장치(단위 : ㎜)

정면

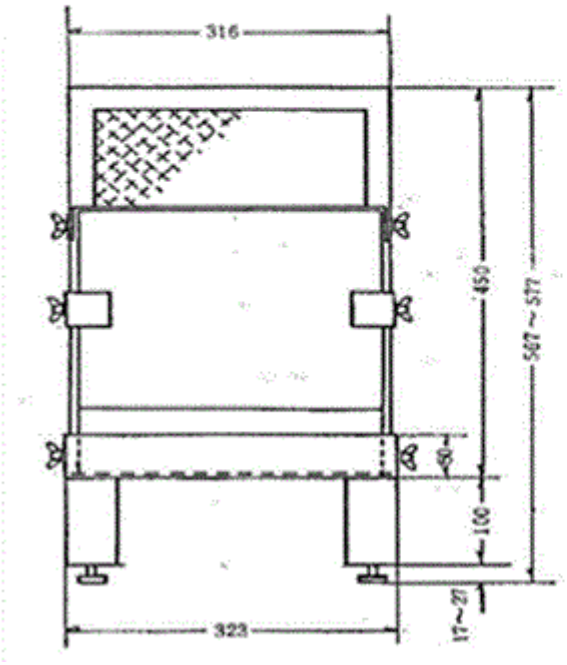

측면

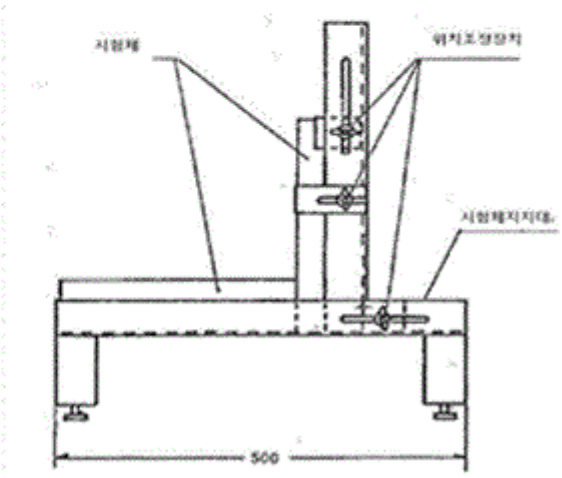

[별도 10] 버너법 시험장치

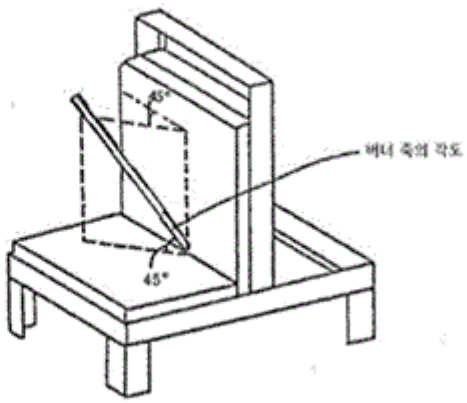

[별도 11] 시험체지지틀(단위 : ㎜)

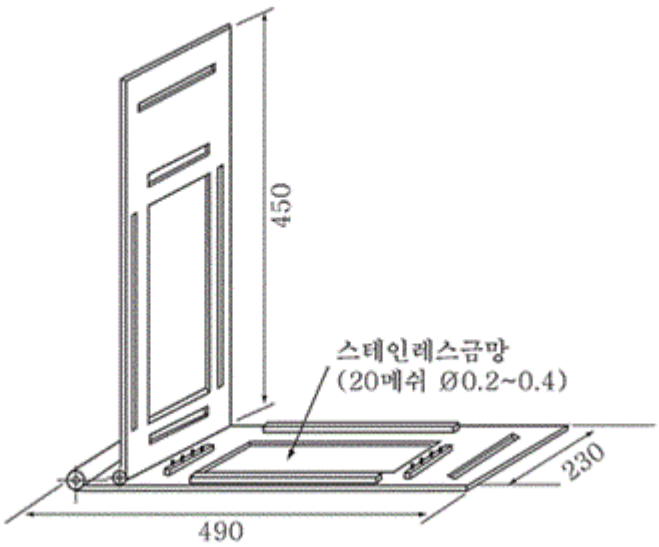

상 부(단위 : ㎜)

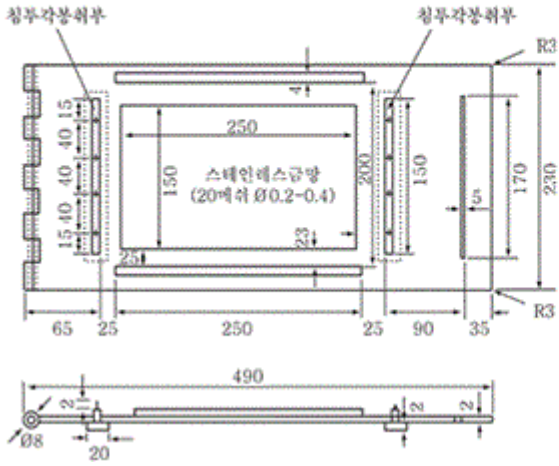

하 부(단위 : ㎜)

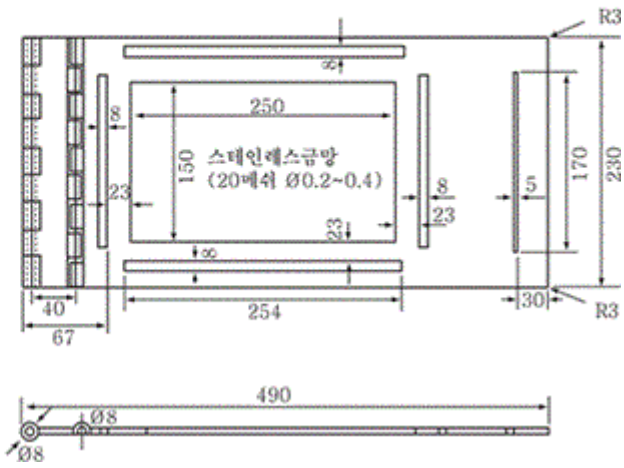

소방시설의 내진설계 기준

[시행 2026. 3. 1.] [고시 제2026 - 1호, 2026. 1. 30., 일부개정]

소방청(예방분석제도과)044 - 205 - 7532

제1조(목적) 이 기준은 「소방시설 설치 및 관리에 관한 법률」 제7조에 따라 소방청장에게 위임한 소방시설의 내진설계 기준에 관하여 필요한 사항을 규정함을 목적으로 한다.<개정 2017. 7. 26.>

제2조(적용범위) ① 「소방시설 설치 및 관리에 관한 법률 시행령」(이하 "영"이라 한다) 제8조에 따른 옥내소화전설비, 스프링클러설비, 물분무등소화설비(이하 이 조에서 "각 설비"라 한다)는 이 기준에서 정하는 규정에 적합하게 설치하여야 한다. 다만, 각 설비의 성능시험배관, 지중매설배관, 배수배관 등은 제외한다.

② 제1항의 각 설비에 대하여 특수한 구조 등으로 특별한 조사ㆍ연구에 의해 설계하는 경우에는 그 근거를 명시하고, 이 기준을 따르지 아니할 수 있다. 이 경우 「소방시설 설치 및 관리에 관한 법률」 제18조에 따른 중앙소방기술심의위원회의 심의를 받아야 한다.

제3조(정의) 이 기준에서 사용하는 용어의 정의는 다음과 같다.

1. "내진"이란 면진, 제진을 포함한 지진으로부터 소방시설의 피해를 줄일 수 있는 구조를 의미하는 포괄적인 개념을 말한다.
2. "면진"이란 건축물과 소방시설을 지진동으로부터 격리시켜 지반진동으로 인한 지진력이 직접 구조물로 전달되는 양을 감소시킴으로써 내진성을 확보하는 수동적인 지진 제어 기술을 말한다.
3. "제진"이란 별도의 장치를 이용하여 지진력에 상응하는 힘을 구조물 내에서 발생시키거나 지진력을 흡수하여 구조물이 부담해야 하는 지진력을 감소시키는 지진 제어 기술을 말한다.
4. "수평지진하중(Fpw)"이란 지진 시 흔들림 방지 버팀대에 전달되는 배관의 동적지진하중 또는 같은 크기의 정적지진하중으로 환산한 값으로 허용응력설계법으로 산정한 지진하중을 말한다.
5. "세장비(L/r)"란 흔들림 방지 버팀대 지지대의 길이(L)와, 최소단면2차반경(r)의 비율을 말하며, 세장비가 커질수록 좌굴(buckling)현상이 발생하여 지진 발생 시 파괴되거나 손상을 입기 쉽다.
6. "지진거동특성"이란 지진발생으로 인한 외부적인 힘에 반응하여 움직이는 특성을 말한다.

7. "지진분리이음"이란 지진발생시 지진으로 인한 진동이 배관에 손상을 주지 않고 배관의 축방향 변위, 회전, 1° 이상의 각도 변위를 허용하는 이음을 말한다. 단, 구경 200mm 이상의 배관은 허용하는 각도변위를 0.5° 이상으로 한다.
8. "지진분리장치"란 지진 발생 시 건축물 지진분리이음 설치 위치 및 지상에 노출된 건축물과 건축물 사이 등에서 발생하는 상대변위 발생에 대응하기 위해 모든 방향에서의 변위를 허용하는 커플링, 플렉시블 조인트, 관부속품 등의 집합체를 말한다.
9. "가요성이음장치"란 지진 시 수조 또는 가압송수장치와 배관 사이 등에서 발생하는 상대변위 발생에 대응하기 위해 수평 및 수직 방향의 변위를 허용하는 플렉시블 조인트 등을 말한다.
10. "가동중량(Wp)"이란 수조, 가압송수장치, 함류, 제어반등, 가스계 및 분말소화설비의 저장용기, 비상전원, 배관의 작동상태를 고려한 무게를 말하며 다음 각 목의 기준에 따른다.
    가. 배관의 작동상태를 고려한 무게란 배관 및 기타 부속품의 무게를 포함하기 위한 중량으로 용수가 충전된 배관 무게의 1.15배를 적용한다.
    나. 수조, 가압송수장치, 함류, 제어반등, 가스계 및 분말소화설비의 저장용기, 비상전원의 작동상태를 고려한 무게란 유효중량에 안전율을 고려하여 적용한다.
11. "근입 깊이"란 앵커볼트가 벽면 또는 바닥면 속으로 들어가 인발력에 저항할 수 있는 구간의 길이를 말한다.
12. "내진스토퍼"란 지진하중에 의해 과도한 변위가 발생하지 않도록 제한하는 장치를 말한다.
13. "구조부재"란 건축설계에 있어 구조계산에 포함되는 하중을 지지하는 부재를 말한다.
14. "지진하중"이란 지진에 의한 지반운동으로 구조물에 작용하는 하중을 말한다.
15. "편심하중"이란 하중의 합력 방향이 그 물체의 중심을 지나지 않을 때의 하중을 말한다.
16. "지진동"이란 지진 시 발생하는 진동을 말한다.
17. "단부"란 직선배관에서 방향 전환하는 지점과 배관이 끝나는 지점을 말한다.
18. "S"란 재현주기 2400년을 기준으로 정의되는 최대고려 지진의 유효수평지반가속도로서 "건축물 내진설계기준(KDS 41 17 00)"의 지진구역에 따른 지진구역계수(Z)에 2400년 재현주기에 해당하는 위험도계수(I) 2.0을 곱한 값을 말한다.
19. "Ss"란 단주기 응답지수(short period response parameter)로서 유효수평지반가속도 S를 2.5배한 값을 말한다.
20. "영향구역"이란 흔들림 방지 버팀대가 수평지진하중을 지지할 수 있는 예상구역을 말한다.
21. "상쇄배관(offset)" 이란 영향구역 내의 직선배관이 방향전환 한 후 다시 같은 방향으로 연속될 경우, 중간에 방향전환 된 짧은 배관은 단부로 보지 않고 상쇄하여 직선으로 볼 수 있는 것을 말하며, 짧은 배관의 합산길이는 3.7m 이하여야 한다.
22. "수직직선배관"이란 중력방향으로 설치된 주배관, 교차배관, 가지배관 등으로서 어떠한 방향전환도 없는 직선배관을 말한다. 단, 방향전환부분의 배관길이가 상쇄배관(offset) 길이

이하인 경우 하나의 수직직선배관으로 간주한다.

23. "수평직선배관"이란 수평방향으로 설치된 주배관, 교차배관, 가지배관 등으로서 어떠한 방향전환도 없는 직선배관을 말한다. 단, 방향전환부분의 배관길이가 상쇄배관(offset) 길이 이하인 경우 하나의 수평직선배관으로 간주한다.
24. "가지배관 고정장치"란 지진거동특성으로부터 가지배관의 움직임을 제한하여 파손, 변형 등으로부터 가지배관을 보호하기 위한 와이어타입, 환봉타입의 고정장치를 말한다.
25. "제어반등"이란 수신기(중계반을 포함한다), 동력제어반, 감시제어반 등을 말한다.
26. "횡방향 흔들림 방지 버팀대"란 수평직선배관의 진행방향과 직각방향(횡방향)의 수평지진하중을 지지하는 버팀대를 말한다.
27. "종방향 흔들림 방지 버팀대"란 수평직선배관의 진행방향(종방향)의 수평지진하중을 지지하는 버팀대를 말한다.
28. "4방향 흔들림 방지 버팀대"란 건축물 평면상에서 종방향 및 횡방향 수평지진하중을 지지하거나, 종、횡 단면상에서 전、후、좌、우 방향의 수평지진하중을 지지하는 버팀대를 말한다.

제3조의2(공통 적용사항) ① 소방시설의 내진설계에서 내진등급, 성능수준, 지진위험도, 지진구역 및 지진구역계수는 "건축물 내진설계기준(KDS 41 17 00)"을 따르고 중요도계수(Ip)는 1.5로 한다.

② 지진하중은 다음 각 호의 기준에 따라 계산한다.

1. 소방시설의 지진하중은 "건축물 내진설계기준" 중 비구조요소의 설계지진력 산정방법을 따른다.
2. 허용응력설계법을 적용하는 경우에는 제1호의 산정방법 중 허용응력설계법 외의 방법으로 산정된 설계지진력에 0.7을 곱한 값을 지진하중으로 적용한다.
3. 지진에 의한 소화배관의 수평지진하중(Fpw) 산정은 허용응력설계법으로 하며 다음 각호 중 어느 하나를 적용한다.
   가. $Fpw = Cp \times Wp$
      Fpw : 수평지진하중, Wp : 가동중량
      Cp : 소화배관의 지진계수(별표 1에 따라 선정한다.)
   나. 제1호에 따른 산정방법 중 허용응력설계법 외의 방법으로 산정된 설계지진력에 0.7을 곱한 값을 수평지진하중(Fpw)으로 적용한다.
4. 지진에 의한 배관의 수평설계지진력이 0.5Wp을 초과하고, 흔들림 방지 버팀대의 각도가 수직으로부터 45도 미만인 경우 또는 수평설계지진력이 1.0Wp를 초과하고 흔들림 방지 버팀대의 각도가 수직으로부터 60도 미만인 경우 흔들림 방지 버팀대는 수평설계지진력에 의한 유효수직반력을 견디도록 설치해야한다.

③ 앵커볼트는 다음 각 호의 기준에 따라 설치한다.

1. 수조, 가압송수장치, 함, 제어반등, 비상전원, 가스계 및 분말소화설비의 저장용기 등은 "건축물 내진설계기준" 비구조요소의 정착부의 기준에 따라 앵커볼트를 설치하여야 한다.

2. 앵커볼트는 건축물 정착부의 두께, 볼트설치 간격, 모서리까지 거리, 콘크리트의 강도, 균열 콘크리트 여부, 앵커볼트의 단일 또는 그룹설치 등을 확인하여 최대허용하중을 결정하여야 한다.
3. 흔들림 방지 버팀대에 설치하는 앵커볼트 최대허용하중은 제조사가 제시한 설계하중 값에 0.43을 곱하여야 한다.
4. 건축물 부착 형태에 따른 프라잉효과나 편심을 고려하여 수평지진하중의 작용하중을 구하고 앵커볼트 최대허용하중과 작용하중과의 내진설계 적정성을 평가하여 설치하여야 한다.
5. 소방시설을 팽창성、화학성 또는 부분적으로 현장타설된 건축부재에 정착할 경우에는 수평지진하중을 1.5배 증가시켜 사용한다.

④ 수조、가압송수장치、제어반등 및 비상전원 등을 바닥에 고정하는 경우 기초(패드 포함)부분의 구조안전성을 확인하여야 한다.

제4조(수원) 수조는 다음 각 호의 기준에 따라 설치하여야 한다.

1. 수조는 지진에 의하여 손상되거나 과도한 변위가 발생하지 않도록 기초(패드포함), 본체 및 연결부분에 대해서는 별표 2의 검토 항목에 따라 구조안전성을 확인하여야 한다.<개정 2026. 1. 30.>
2. 수조는 건축물의 구조부재나 구조부재와 연결된 수조 기초부(패드)에 고정하여 지진 시 파손(손상), 변형, 이동, 전도 등이 발생하지 않아야 한다.
3. 수조와 연결되는 소화배관에는 지진 시 상대변위를 고려하여 가요성이음장치를 설치하여야 한다.

제5조(가압송수장치) ① 가압송수장치에 방진장치가 있어 앵커볼트로 지지 및 고정할 수 없는 경우에는 다음 각 호의 기준에 따라 내진스토퍼 등을 설치하여야 한다. 다만, 방진장치에 이 기준에 따른 내진성능이 있는 경우는 제외한다.

1. 정상운전에 지장이 없도록 내진스토퍼와 본체 사이에 최소 3mm이상 이격하여 설치한다.
2. 내진스토퍼는 제조사에서 제시한 허용하중이 제3조의2제2항에 따른 지진하중 이상을 견딜 수 있는 것으로 설치하여야 한다. 단, 내진스토퍼와 본체사이의 이격거리가 6㎜를 초과한 경우에는 수평지진하중의 2배 이상을 견딜 수 있는 것으로 설치하여야 한다.

② 가압송수장치의 흡입측 및 토출측에는 지진 시 상대변위를 고려하여 가요성이음장치를 설치하여야 한다.

③ 삭제

제6조(배관) ① 배관은 다음 각 호의 기준에 따라 설치하여야 한다.

1. 건물 구조부재간의 상대변위에 의한 배관의 응력을 최소화하기 위하여 지진분리이음 또는 지진분리장치를 사용하거나 이격거리를 유지하여야 한다.
2. 건축물 지진분리이음 설치위치 및 건축물 간의 연결배관 중 지상노출 배관이 건축물로 인입되는 위치의 배관에는 관경에 관계없이 지진분리장치를 설치하여야 한다.

3. 천장과 일체 거동을 하는 부분에 배관이 지지되어 있을 경우 배관을 단단히 고정시키기 위해 흔들림 방지 버팀대를 사용하여야 한다.
4. 배관의 흔들림을 방지하기 위하여 흔들림 방지 버팀대를 사용하여야 한다.
5. 흔들림 방지 버팀대와 그 고정장치는 소화설비의 동작 및 살수를 방해하지 않아야 한다.
6. 삭제

② 배관의 수평지진하중은 다음 각 호의 기준에 따라 계산하여야 한다.

1. 흔들림 방지 버팀대의 수평지진하중 산정 시 배관의 중량은 가동중량(Wp)으로 산정한다.
2. 흔들림 방지 버팀대에 작용하는 수평지진하중은 제3조의2제2항제3호에 따라 산정한다.
3. 수평지진하중(Fpw)은 배관의 횡방향과 종방향에 각각 적용되어야 한다.

③ 벽, 바닥 또는 기초를 관통하는 배관 주위에는 다음 각 호의 기준에 따라 이격거리를 확보하여야 한다. 다만, 벽, 바닥 또는 기초의 각 면에서 300mm 이내에 지진분리이음을 설치하거나 내화성능이 요구되지 않는 석고보드나 이와 유사한 부서지기 쉬운 부재를 관통하는 배관은 그러하지 아니하다.

1. 관통구 및 배관 슬리브의 호칭구경은 배관의 호칭구경이 25㎜ 내지 100㎜ 미만인 경우 배관의 호칭구경보다 50㎜ 이상, 배관의 호칭구경이 100㎜ 이상인 경우에는 배관의 호칭구경보다 100㎜ 이상 커야 한다. 다만, 배관의 호칭구경이 50mm 이하인 경우에는 배관의 호칭구경 보다 50mm 미만의 더 큰 관통구 및 배관 슬리브를 설치할 수 있다.
2. 방화구획을 관통하는 배관의 틈새는 「건축물의 피난ㆍ방화구조 등의 기준에 관한 규칙」 제14조제2항에 따라 내화채움성능이 인정된 구조 중 신축성이 있는 것으로 메워야 한다.

④ 소방시설의 배관과 연결된 타 설비배관을 포함한 수평지진하중은 제2항의 기준에 따라 결정하여야 한다.

제7조(지진분리이음) ① 배관의 변형을 최소화하고 소화설비 주요 부품 사이의 유연성을 증가시킬 필요 가 있는 위치에 설치하여야 한다.

② 구경 65㎜ 이상의 배관에는 지진분리이음을 다음 각 호의 위치에 설치하여야 한다.

1. 모든 수직직선배관은 상부 및 하부의 단부로 부터 0.6 m 이내에 설치하여야 한다. 다만, 길이가 0.9 m 미만인 수직직선배관은 지진분리이음을 설치하지 아니할 수 있으며, 0.9 m 2.1 m 사이의 수직직선배관은 하나의 지진분리이음을 설치할 수 있다.
2. 제6조제3항 본문의 단서에도 불구하고 2층 이상의 건물인 경우 각 층의 바닥으로부터 0.3m, 천장으로부터 0.6m 이내에 설치하여야 한다.
3. 수직직선배관에서 티분기된 수평배관 분기지점이 천장 아래 설치된 지진분리이음보다 아래에 위치한 경우 분기된 수평배관에 지진분리이음을 다음 각 목의 기준에 적합하게 설치하여야 한다.
   가. 티분기 수평직선배관으로부터 0.6m 이내에 지진분리이음을 설치한다.
   나. 티분기 수평직선배관 이후 2차측에 수직직선배관이 설치된 경우 1차측 수직직선배관의 지진분리이음 위치와 동일선상에 지진분리이음을 설치하고, 티분기 수평직선배관의 길이가 0.6m 이하인 경우에는 그 티분기된 수평직선배관에 가목에 따른 지진분리이음을 설치

하지 아니한다.

4. 수직직선배관에 중간 지지부가 있는 경우에는 지지부로부터 0.6m 이내의 윗부분 및 아랫부분에 설치해야 한다.

③ 제6조제3항제1호에 따른 이격거리 규정을 만족하는 경우에는 지진분리이음을 설치하지 아니할 수 있다.

제8조(지진분리장치) 지진분리장치는 다음 각 호의 기준에 따라 설치하여야 한다.

1. 지진분리장치는 배관의 구경에 관계없이 지상층에 설치된 배관으로 건축물 지진분리이음과 소화배관이 교차하는 부분 및 건축물 간의 연결배관 중 지상 노출 배관이 건축물로 인입되는 위치에 설치하여야 한다.
2. 지진분리장치는 건축물 지진분리이음의 변위량을 흡수할 수 있도록 전후좌우 방향의 변위를 수용할 수 있도록 설치하여야 한다.
3. 지진분리장치의 전단과 후단의 1.8m 이내에는 4방향 흔들림 방지 버팀대를 설치하여야 한다.
4. 지진분리장치 자체에는 흔들림 방지 버팀대를 설치할 수 없다.

제9조(흔들림 방지 버팀대) ① 흔들림 방지 버팀대는 다음 각 호의 기준에 따라 설치하여야 한다.

1. 흔들림 방지 버팀대는 내력을 충분히 발휘할 수 있도록 견고하게 설치하여야 한다.
2. 배관에는 제6조제2항에서 산정된 횡방향 및 종방향의 수평지진하중에 모두 견디도록 흔들림 방지 버팀대를 설치하여야 한다.
3. 흔들림 방지 버팀대가 부착된 건축 구조부재는 소화배관에 의해 추가된 지진하중을 견딜 수 있어야 한다.
4. 흔들림 방지 버팀대의 세장비(L/r)는 300을 초과하지 않아야 한다.
5. 4방향 흔들림 방지 버팀대는 횡방향 및 종방향 흔들림 방지 버팀대의 역할을 동시에 할 수 있어야 한다.
6. 하나의 수평직선배관은 최소 2개의 횡방향 흔들림 방지 버팀대와 1개의 종방향흔들림 방지 버팀대를 설치하여야 한다. 다만, 영향구역 내 배관의 길이가 6m 미만인 경우에는 횡방향과 종방향 흔들림 방지 버팀대를 각 1개씩 설치 할 수 있다.

② 소화펌프(충압펌프를 포함한다. 이하 같다) 주위의 수직직선배관 및 수평직선배관은 다음 각 호의 기준에 따라 흔들림 방지 버팀대를 설치한다.

1. 소화펌프 흡입측 수평직선배관 및 수직직선배관의 수평지진하중을 계산하여 흔들림 방지 버팀대를 설치하여야 한다.
2. 소화펌프 토출측 수평직선배관 및 수직직선배관의 수평지진하중을 계산하여 흔들림 방지 버팀대를 설치하여야 한다.

③ 흔들림 방지 버팀대는 소방청장이 고시한 「흔들림 방지 버팀대의 성능인증 및 제품검사의 기술기준」에 따라 성능인증 및 제품검사를 받은 것으로 설치하여야 한다.

제10조(수평직선배관 흔들림 방지 버팀대) ① 횡방향 흔들림 방지 버팀대는 다음 각 호의 기준에 따라 설치하여야 한다.

1. 배관 구경에 관계없이 모든 수평주행배관ㆍ교차배관 및 옥내소화전설비의 수평배관에 설치하여야 하고, 가지배관 및 기타배관에는 구경 65㎜ 이상인 배관에 설치하여야 한다. 다만, 옥내소화전설비의 수직배관에서 분기된 구경 50mm 이하의 수평배관에 설치되는 소화전함이 1개인 경우에는 횡방향 흔들림 방지 버팀대를 설치하지 않을 수 있다.
2. 횡방향 흔들림 방지 버팀대의 설계하중은 설치된 위치의 좌우 6m를 포함한 12m 이내의 배관에 작용하는 횡방향 수평지진하중으로 영향구역내의 수평주행배관, 교차배관, 가지배관의 하중을 포함하여 산정한다.
3. 흔들림 방지 버팀대의 간격은 중심선을 기준으로 최대간격이 12m를 초과하지 않아야 한다.
4. 마지막 흔들림 방지 버팀대와 배관 단부 사이의 거리는 1.8m를 초과하지 않아야 한다.
5. 영향구역 내에 상쇄배관이 설치되어 있는 경우 배관의 길이는 그 상쇄배관 길이를 합산하여 산정한다.
6. 횡방향 흔들림 방지 버팀대가 설치된 지점으로부터 600mm 이내에 그 배관이 방향전환되어 설치된 경우 그 횡방향 흔들림방지 버팀대는 인접배관의 종방향 흔들림 방지 버팀대로 사용할 수 있으며, 배관의 구경이 다른 경우에는 구경이 큰 배관에 설치하여야 한다.
7. 가지배관의 구경이 65mm 이상일 경우 다음 각 목의 기준에 따라 설치한다.
   가. 가지배관의 구경이 65mm 이상인 배관의 길이가 3.7m 이상인 경우에 횡방향 흔들림 방지 버팀대를 제9조제1항에 따라 설치한다.
   나. 가지배관의 구경이 65mm 이상인 배관의 길이가 3.7m 미만인 경우에는 횡방향 흔들림 방지 버팀대를 설치하지 않을 수 있다.
8. 횡방향 흔들림 방지 버팀대의 수평지진하중은 별표 3에 따른 영향구역의 최대허용하중 이하로 적용하여야 한다.<개정 2026. 1. 30.>
9. 교차배관 및 수평주행배관에 설치되는 행가가 다음 각 목의 기준을 모두 만족하는 경우 횡방향 흔들림 방지 버팀대를 설치하지 않을 수 있다.
   가. 건축물 구조부재 고정점으로부터 배관 상단까지의 거리가 150mm 이내일 것
   나. 배관에 설치된 모든 행가의 75% 이상이 가목의 기준을 만족할 것
   다. 교차배관 및 수평주행배관에 연속하여 설치된 행가는 가목의 기준을 연속하여 초과하지 않을 것
   라. 지진계수(Cp) 값이 0.5 이하일 것
   마. 수평주행배관의 구경은 150mm 이하이고, 교차배관의 구경은 100mm 이하일 것
   바. 행가는 「스프링클러설비의 화재안전기술기준(NFTC 103)」 2.5.13에 따라 설치할 것 <개정 2026. 1. 30.>

② 종방향 흔들림 방지 버팀대는 다음 각 호의 기준에 따라 설치하여야 한다.

1. 배관 구경에 관계없이 모든 수평주행배관ㆍ교차배관 및 옥내소화전설비의 수평배관에 설치하여야 한다. 다만, 옥내소화전설비의 수직배관에서 분기된 구경 50mm 이하의 수평배관에 설치되는 소화전함이 1개인 경우에는 종방향 흔들림 방지 버팀대를 설치하지 않을 수 있다.
2. 종방향 흔들림 방지 버팀대의 설계하중은 설치된 위치의 좌우 12m를 포함한 24m 이내의 배관에 작용하는 수평지진하중으로 영향구역내의 수평주행배관, 교차배관 하중을 포함하여 산정하며, 가지배관의 하중은 제외한다.
3. 수평주행배관 및 교차배관에 설치된 종방향 흔들림 방지 버팀대의 간격은 중심선을 기준으로 24 m를 넘지 않아야 한다.
4. 마지막 흔들림 방지 버팀대와 배관 단부 사이의 거리는 12m를 초과하지 않아야 한다.
5. 영향구역 내에 상쇄배관이 설치되어 있는 경우 배관 길이는 그 상쇄배관 길이를 합산하여 산정한다.
6. 종방향 흔들림 방지 버팀대가 설치된 지점으로부터 600mm 이내에 그 배관이 방향전환되어 설치된 경우 그 종방향 흔들림방지 버팀대는 인접배관의 횡방향 흔들림 방지 버팀대로 사용할 수 있으며, 배관의 구경이 다른 경우에는 구경이 큰 배관에 설치하여야 한다.

제11조(수직직선배관 흔들림 방지 버팀대) 수직직선배관 흔들림 방지 버팀대는 다음 각 호의 기준에 따라 설치하여야 한다.

1. 길이 1m를 초과하는 수직직선배관의 최상부에는 4방향 흔들림 방지 버팀대를 설치하여야 한다. 다만, 가지배관은 설치하지 아니할 수 있다.
2. 수직직선배관 최상부에 설치된 4방향 흔들림 방지 버팀대가 수평직선배관에 부착된 경우 그 흔들림 방지 버팀대는 수직직선배관의 중심선으로부터 0.6m 이내에 설치되어야 하고, 그 흔들림 방지 버팀대의 하중은 수직 및 수평방향의 배관을 모두 포함하여야 한다.
3. 수직직선배관 4방향 흔들림 방지 버팀대 사이의 거리는 8m를 초과하지 않아야 한다.
4. 소화전함에 아래 또는 위쪽으로 설치되는 65mm 이상의 수직직선배관은 다음 각 목의 기준에 따라 설치한다.
   가. 수직직선배관의 길이가 3.7m 이상인 경우, 4방향 흔들림 방지 버팀대를 1개 이상 설치하고, 말단에 U볼트 등의 고정장치를 설치한다.
   나. 수직직선배관의 길이가 3.7m 미만인 경우, 4방향 흔들림 방지 버팀대를 설치하지 아니할 수 있고, U볼트 등의 고정장치를 설치한다.
5. 수직직선배관에 4방향 흔들림 방지 버팀대를 설치하고 수평방향으로 분기된 수평직선배관의 길이가 1.2m 이하인 경우 수직직선배관에 수평직선배관의 지진하중을 포함하는 경우 수평직선배관의 흔들림 방지 버팀대를 설치하지 않을 수 있다.
6. 수직직선배관이 다층건물의 중간층을 관통하며, 관통구 및 슬리브의 구경이 제6조제3항제1호에 따른 배관 구경별 관통구 및 슬리브 구경 미만인 경우에는 4방향 흔들림 방지 버팀대를 설치하지 아니할 수 있다.

제12조(흔들림 방지 버팀대 고정장치) 흔들림 방지 버팀대 고정장치에 작용하는 수평지진하중은 허용하중을 초과하여서는 아니 된다.

1. 삭제
2. 삭제

제13조(가지배관 고정장치 및 헤드) ① 가지배관의 고정장치는 각 호에 따라 설치하여야 한다.

1. 가지배관에는 별표 4의 간격에 따라 고정장치를 설치한다.<개정 2026. 1. 30.>
2. 와이어타입 고정장치는 행가로부터 600mm 이내에 설치하여야 한다. 와이어 고정점에 가장 가까운 행거는 가지배관의 상방향 움직임을 지지할 수 있는 유형이어야 한다.
3. 환봉타입 고정장치는 행가로부터 150mm이내에 설치한다.
4. 환봉타입 고정장치의 세장비는 400을 초과하여서는 아니된다. 단, 양쪽 방향으로 두 개의 고정장치를 설치하는 경우 세장비를 적용하지 아니한다.
5. 고정장치는 수직으로부터 45° 이상의 각도로 설치하여야 하고, 설치각도에서 최소 1340N 이상의 인장 및 압축하중을 견딜 수 있어야 하며 와이어를 사용하는 경우 와이어는 1960N 이상의 인장하중을 견디는 것으로 설치하여야 한다.
6. 가지배관 상의 말단 헤드는 수직 및 수평으로 과도한 움직임이 없도록 고정하여야 한다.
7. 가지배관에 설치되는 행가는 「스프링클러설비의 화재안전기술기준(NFTC 103)」 2.5.13에 따라 설치한다.<개정 2026. 1. 30.>
8. 가지배관에 설치되는 행가가 다음 각 목의 기준을 모두 만족하는 경우 고정장치를 설치하지 않을 수 있다.
   가. 건축물 구조부재 고정점으로부터 배관 상단까지의 거리가 150mm 이내일 것
   나. 가지배관에 설치된 모든 행가의 75% 이상이 가목의 기준을 만족할 것
   다. 가지배관에 연속하여 설치된 행가는 가목의 기준을 연속하여 초과하지 않을 것

② 가지배관 고정에 사용되지 않는 건축부재와 헤드 사이의 이격거리는 75mm 이상을 확보하여야 한다.

제14조(제어반등) 제어반등은 다음 각 호의 기준에 따라 설치하여야 한다.

1. 제어반등의 지진하중은 제3조의2제2항에 따라 계산하고, 앵커볼트는 제3조의2제3항에 따라 설치하여야 한다. 단, 제어반등의 하중이 450N 이하이고 내력벽 또는 기둥에 설치하는 경우 직경 8mm 이상의 고정용 볼트 4개 이상으로 고정할 수 있다.
2. 건축물의 구조부재인 내력벽ㆍ바닥 또는 기둥 등에 고정하여야 하며, 바닥에 설치하는 경우 지진하중에 의해 전도가 발생하지 않도록 설치하여야 한다.
3. 제어반등은 지진 발생 시 기능이 유지되어야 한다.

제15조(유수검지장치) 유수검지장치는 지진발생시 기능을 상실하지 않아야 하며, 연결부위는 파손되지 않아야 한다.

제16조(소화전함) 소화전함은 다음 각 호의 기준에 따라 설치하여야 한다.

1. 지진 시 파손 및 변형이 발생하지 않아야 하며, 개폐에 장애가 발생하지 않아야 한다.
2. 건축물의 구조부재인 내력벽ㆍ바닥 또는 기둥 등에 고정하여야 하며, 바닥에 설치하는 경우 지진하중에 의해 전도가 발생하지 않도록 설치하여야 한다.
3. 소화전함의 지진하중은 제3조의2제2항에 따라 계산하고, 앵커볼트는 제3조의2제3항에 따라 설치하여야 한다. 단, 소화전함의 하중이 450N 이하이고 내력벽 또는 기둥에 설치하는 경우 직경 8mm 이상의 고정용 볼트 4개 이상으로 고정할 수 있다.

제17조(비상전원) 비상전원은 다음 각 호의 기준에 따라 설치하여야 한다.

1. 자가발전설비의 지진하중은 제3조의2제2항에 따라 계산하고, 앵커볼트는 제3조의2제3항에 따라 설치하여야 한다.
2. 비상전원은 지진 발생 시 전도되지 않도록 설치하여야 한다.

제18조(가스계 및 분말소화설비) ① 이산화탄소소화설비, 할론소화설비, 할로겐화합물 및 불활성기체소화설비, 분말소화설비의 저장용기는 지진하중에 의해 전도가 발생하지 않도록 설치하고, 지진하중은 제3조의2제2항에 따라 계산하고 앵커볼트는 제3조의2제3항에 따라 설치하여야 한다.

② 이산화탄소소화설비, 할론소화설비, 할로겐화합물 및 불활성기체소화설비, 분말소화설비의 제어반등은 제14조의 기준에 따라 설치하여야 한다.

③ 이산화탄소소화설비, 할론소화설비, 할로겐화합물 및 불활성기체소화설비, 분말소화설비의 기동장치 및 비상전원은 지진으로 인한 오동작이 발생하지 않도록 설치하여야 한다.

제19조(설치ㆍ유지기준의 특례) 소방본부장 또는 소방서장은 기존건축물이 증축ㆍ개축ㆍ대수선되거나 용도변경되는 경우에 있어서 이 기준이 정하는 기준에 따라 해당 건축물에 설치하여야 할 소방시설 내진설계의 공사가 현저하게 곤란하다고 인정되는 경우에는 해당 설비의 기능 및 사용에 지장이 없는 범위 안에서 소방시설의 내진설계 기준 일부를 적용하지 아니할 수 있다.

제20조(재검토 기한) 소방청장은「훈령ㆍ예규 등의 발령 및 관리에 관한 규정」에 따라 이 고시에 대하여 2023년 1월 1일을 기준으로 매 3년이 되는 시점(매 3년째의 12월 31일 까지를 말한다)마다 그 타당성을 검토하여 개선 등의 조치를 하여야 한다.

부칙 <제2015 - 138호,2015. 11. 30.>

제1조(시행일) 이 기준은 2016년 1월 25일부터 시행한다. 다만, 2017년 1월 24일까지는 건축허가 등의 동의 때 소방시설의 내진설계기준 설계도서 등을 제출하지 못한 경우에는 소방시설 착공신고까지 제출하여야 한다.

제2조(경과조치) 이 고시 시행 당시 건축허가 등의 동의 또는 소방시설착공신고를 마친 소방대상물에 대하여는 이 기준을 적용하지 아니한다.

부칙 <제2017 - 1호,2017. 7. 26.>

제1조(시행일) 이 고시는 발령한 날부터 시행한다.

제2조 생략

부칙 <제2021 - 15호,2021. 2. 19.>

제1조(시행일) 이 고시는 발령한 날부터 시행한다. 다만, 제9조제3항의 개정규정은 「흔들림 방지 버팀대의 성능인증 및 제품검사의 기술기준」제정 후 시행일 이후 6개월이 경과한 날부터 시행한다.

제2조(경과조치) 이 고시 시행 당시 건축허가 등의 동의 또는 착공신고가 완료된 특정소방대상물에 대하여는 종전의 기준에 따른다.

부칙 <제2022 - 76호,2022. 12. 1.>

제1조(시행일) 이 고시는 2022년 12월 1일부터 시행한다.

제2조(일반적 적용례) ① 이 고시는 특정소방대상물의신축ㆍ증축ㆍ개축ㆍ재축ㆍ이전ㆍ용도변경 또는 대수선의 허가ㆍ협의를 신청하거나 신고하는 경우 「소방시설 설치 및 관리에 관한 법률 시행령」 제8조제2항에 따른 옥내소화전설비, 스프링클러설비, 물분무등소화설비를 신설하는 대상부터 적용한다.

② 제1항에 해당하지 않는 소방시설공사는 「소방시설공사업법」 제13조에 따른 소방시설공사착공(변경)신고하는 대상부터 적용할 수 있다.

제3조(기존 특정소방대상물 내진설계에 대한 특례) 이 고시 시행 당시 종전의 「소방시설의 내진설계 기준」에 적합하게 설치 및 관리되고 있는 특정소방대상물의 내진설계에 대하여는 종전의 기준에 따른다. 다만, 종전의 내진설계 기준보다 완화된 경우에는 개정된 고시 기준에 따라 설치 및 관리 할 수 있다.

제4조(다른 법령과의 관계) 이 고시 시행 당시 다른 법령에서 종전의 소방시설의 내진설계 기준을 인용한 경우에 이 고시 가운데 그에 해당하는 규정이 있는 경우에는 종전의 규정에 갈음하여 이 고시의 해당 규정을 인용한 것으로 본다.

부칙 <제2026 - 1호,2026. 1. 30.>

제1조(시행일) 이 고시는 2026년 3월 1일부터 시행한다.

제2조(경과조치) 이 고시 시행 전에 건축허가 등의 신청 또는 신고를 하거나 소방시설공사의 착공신고를 한 특정소방대상물에 대해서는 종전의 기준에 따른다.

[별표 1]

단주기 응답지수별 소화배관의 지진계수(제3조의2제2항제3호 관련)

단주기 응답지수(Ss)	지진계수(Cp)
0.33 이하	0.35
0.40	0.38
0.50	0.40
0.60	0.42
0.70	0.42
0.80	0.44
0.90	0.48
0.95	0.50
1.00	0.51
1. 표의 값을 기준으로 SS의 사이값은 직선보간법 이용하여 적용할 수 있다. 2. Ss : 단주기 응답지수(Short period response parameter)로서 최대고려지진의 유효지반가속도 S를 2.5배한 값	

[별표 2] <신설 2026.1.30>

수조의 구조안전성 검토(확인) 항목(제4조 관련)

1. 수조 개요

검토(확인)항목	검토(확인)하고자 하는 내용
가. 종류	STS, SMC, PosMAC 등
나. 연결 방법	볼트 조립식, 용접식 등
다. 규격	크기 및 형태 (가로 × 세로 × 높이)
라. 용량	저수량(㎥)
마. 위치	수조 설치 위치 (대상물 최고층, 수조 설치층)

2. 설계 계수

검토(확인)항목	검토(확인)하고자 하는 내용
가. 지진구역	국가건설기준 중 내진설계 일반(KDS 17 10 00), 건축물 내진설계기준(KDS 41 17 00)에 따라 설계계수가 적정하게 산정되었는지 확인
나. 지반종류	
다. 단주기 설계스펙트럼(SDs)	
라. 중요도계수(Ip)	
마. 수평하중지진계수(Cp)	
바. 수직하중지진계수(Cv)	

(비고) 다목의 "단주기 설계스펙트럼(SDs)"은 허용응력설계법 적용 시 "단주기 응답지수(sS)"로 한다.

3. 설계 지진하중

검토(확인)항목	검토(확인)하고자 하는 내용
가. 상단부 정수압(kN/㎡)	국가건설기준 중 건축물 내진설계기준(KDS 41 17 00), 미국의 ASCE 7(section 15.7 tank and vessel), 일본의 구조설계계산법 등에 따라 설계 지진하중이 적정하게 산정되었는지 확인
나. 하단부 정수압(kN/㎡)	
다. 지진파 면 최대압력(kN/㎡)	

4. 내진설계 주요결과

검토(확인)항목	검토(확인)하고자 하는 내용
가. 설계방법	한계상태설계법, 허용응력설계법 등
나. 전체 응력(MPa)	전체 실제응력(MPa)과 허용응력(MPa) 간 응력비가 1.0 이하인지 확인
다. 전체 변위(㎜)	전체 실제변위(㎜)와 허용변위(㎜) 간 변위비가 1.0 이하인지 확인
라. 패널 응력(MPa)	패널 실제응력(MPa)과 허용응력(MPa) 간 응력비가 1.0 이하인지 확인
마. 벽체 프레임 응력(MPa)	벽체 프레임 실제응력(MPa)과 허용응력(MPa) 간 응력비가 1.0 이하인지 확인
바. 패드 응력(MPa)	패드 실제응력(MPa)과 허용응력(MPa) 간 응력비가 1.0 이하인지 확인
사. 연결부 안전성	연결부 커넥터의 실제응력(MPa)과 항복응력(MPa) 간 안전계수가 2.0 이상인지 확인
아. 앵커 적정성	인장력 비와 전단력 비는 1.0 이하인지, 조합하중 비는 1.2 이하인지 확인
자. 수조 플랜지 변위(처짐) 토출부 등(㎜)	가요성이음장치 제품 선정의 적정성 확인

[별표 3]

소화배관의 종류별 흔들림 방지 버팀대의 간격에 따른 영향구역의 최대허용하중(N)(제10조제1항제8호 관련)

1. KSD3507 소화배관의 흔들림 방지 버팀대의 간격에 따른 영향구역의 최대허용하중(N)

재료의 항복강도 Fy: 200MPa

배관구경(mm)	횡방향 흔들림 방지 버팀대의 간격(m)				
	6	8	9	11	12
25	450	338	295	245	212
32	729	547	478	397	343
40	969	727	635	528	456
50	1,770	1,328	1,160	964	832
65	2,836	2,128	1,859	1,545	1,334
80	4,452	3,341	2,918	2,425	2,094
100	8,168	6,130	5,354	4,449	3,842
125	13,424	10,074	8,798	7,311	6,315
150	19,054	14,299	12,488	10,378	8,963
200	39,897	29,943	26,150	21,731	18,769

2. KSD3562(#40) 소화배관의 흔들림 방지 버팀대의 간격에 따른 영향구역의 최대허용하중(N)

재료의 항복강도 Fy: 250MPa

배관구경(mm)	횡방향 흔들림 방지 버팀대의 간격(m)				
	6	8	9	11	12
25	597	448	391	325	281
32	1,027	771	673	559	483
40	1,407	1,055	922	766	661
50	2,413	1,811	1,581	1,314	1,135
65	5,022	3,769	3,291	2,735	2,362
80	7,506	5,663	4,920	4,088	3,531
100	13,606	10,211	8,918	7,411	6,400
125	22,829	17,133	14,962	12,434	10,739
150	34,778	26,100	22,794	18,943	16,360
200	70,402	52,836	46,143	38,346	33,119

3. KSD3576(#10) 소화배관의 흔들림 방지 버팀대의 간격에 따른 영향구역의 최대허용하중(N)

재료의 항복강도 Fy: 205MPa

배관구경(mm)	횡방향 흔들림 방지 버팀대의 간격(m)				
	6	8	9	11	12
25	415	311	272	226	195
32	687	515	450	374	323
40	909	682	596	495	428
50	1,462	1,097	958	796	688
65	2,488	1,867	1,630	1,355	1,170
80	3,599	2,701	2,359	1,960	1,693
100	6,052	4,542	3,966	3,296	2,847

125	9,884	7,418	6,478	5,383	4,650
150	13,958	10,475	9,148	7,602	6,566
200	29,625	22,233	19,417	16,136	13,936

4. KSD3576(#20) 소화배관의 흔들림 방지 버팀대의 간격에 따른 영향구역의 최대허용하중 (N)

재료의 항복강도 Fy: 205MPa

배관구경(mm)	횡방향 흔들림 방지 버팀대의 간격(m)				
	6	8	9	11	12
25	443	332	290	241	208
32	736	552	482	401	346
40	943	708	618	514	443
50	1,738	1,304	1,139	946	817
65	2,862	2,148	1,876	1,559	1,346
80	4,635	3,479	3,038	2,525	2,180
100	7,635	5,730	5,004	4,158	3,592
125	14,305	10,736	9,376	7,792	6,729
150	20,313	15,245	13,314	11,064	9,556
200	46,462	34,870	30,453	25,307	21,857

5. KSD3595 소화배관의 흔들림 방지 버팀대의 간격에 따른 영향구역의 최대허용하중(N)

재료의 항복강도 Fy: 205MPa

배관구경(mm)	횡방향 흔들림 방지 버팀대의 간격(m)				
	6	8	9	11	12
25	123	92	81	67	58
32	216	162	141	117	101
40	316	237	207	172	148
50	850	638	557	463	399
65	1,264	948	828	688	594
80	2,483	1,864	1,627	1,352	1,168
100	4,144	3,110	2,716	2,257	1,949
125	5,877	4,410	3,852	3,201	2,764
150	12,433	9,331	8,149	6,772	5,849
200	22,535	16,912	14,770	12,274	10,601

6. CPVC 소화배관의 흔들림 방지 버팀대의 간격에 따른 영향구역의 최대허용하중(N)

재료의 항복강도 Fy: 55MPa

배관구경(mm)	횡방향 흔들림 방지 버팀대의 간격(m)				
	6	8	9	11	12
25	113	85	74	61	46
32	229	172	150	125	108
40	349	262	229	190	164
50	680	510	445	370	277
65	1,199	900	786	653	564
80	2,200	1,651	1,442	1,198	1,035

[별표 4]

가지배관 고정장치의 최대 설치간격(m) (제13조제1항제1호 관련)

1. 강관 및 스테인레스(KSD 3576)배관의 최대 설치간격(m)

호칭구경	지진계수(Cp)			
	Cp ≤ 0.50	0.5 < Cp ≤ 0.71	0.71 < Cp ≤ 1.4	1.4 〈 Cp
25A	13.1	11.0	7.9	6.7
32A	14.0	11.9	8.2	7.3
40A	14.9	12.5	8,8	7.6
50A	16.1	13.7	9.4	8.2

2. 동관, CPVC 및 스테인레스(KSD 3595)배관의 최대 설치간격(m)

호칭구경	지진계수(Cp)			
	Cp ≤ 0.50	0.5 < Cp ≤ 0.71	0.71 < Cp ≤ 1.4	1.4 〈 Cp
25A	10.3	8.5	6.1	5.2
32A	11.3	9.4	6.7	5.8
40A	12.2	10.3	7.3	6.1
50A	13.7	11.6	8.2	7.0

소방시설 자체점검사항 등에 관한 고시

[시행 2022. 12. 1.] [고시 제2022 - 71호, 2022. 12. 1., 전부개정]

소방청(예방분석제도과)044 - 205 - 7524

제1조(목적) 이 고시는 「소방시설 설치 및 관리에 관한 법률 시행규칙」 제20조제3항의 소방시설 자체점검 구분에 따른 점검사항ㆍ소방시설등점검표ㆍ점검인원 배치상황 통보ㆍ세부점검방법 및 그 밖에 자체점검에 필요한 사항과 같은 법 별표 3 제3호라목의 종합점검 면제기간 등을 규정함을 목적으로 한다.

제2조(점검인력 배치상황 신고 등) ① 「소방시설 설치 및 관리에 관한 법률 시행규칙」(이하 "규칙"이라 한다) 제20조제2항에 따른 점검인력 배치상황 신고(이하 "배치신고"라 한다)는 관리업자가 평가기관이 운영하는 전산망(이하 "전산망"이라 한다)에 직접 접속하여 처리한다.

② 제1항의 배치신고는 다음의 기준에 따른다.

1. 1개의 특정소방대상물을 기준으로 별지 제1호서식에 따라 신고한다.
2. 제1호에도 불구하고 2 이상의 특정소방대상물에 점검인력을 배치하는 경우에는 별지 제2호서식에 따라 신고한다.

③ 관리업자는 점검인력 배치통보 시 최초 1회 및 점검인력 변경 시에는 규칙 별지 제31호서식에 따른 소방기술인력 보유현황을 제1항의 평가기관에 통보하여야 한다.

④ 평가기관의 장은 관리업자가 제1항에 따라 배치신고하는 경우에는 신고인에게 별지 제3호서식에 따라 점검인력 배치확인서를 발급하여야 한다.

제3조(점검인력 배치상황 신고사항 수정) 관리업자 또는 평가기관은 배치신고 시 오기로 인한 수정사항이 발생한 경우 다음 각 호의 기준에 따라 수정이력이 남도록 전산망을 통해 수정하여야 한다.

1. 공통기준
   가. 배치신고 기간 내에는 관리업자가 직접 수정하여야 한다. 다만 평가기관이 배치기준 적합여부 확인 결과 부적합인 경우에는 제2호에 따라 수정한다.
   나. 배치신고 기간을 초과한 경우에는 제2호에 따라 수정한다.
2. 관할 소방서의 담당자 승인 후에 평가기관이 수정할 수 있는 사항은 다음과 같다.
   가. 소방시설의 설비 유무
   나. 점검인력, 점검일자

다. 점검 대상물의 추가ㆍ삭제

라. 건축물대장에 기재된 내용으로 확인할 수 없는 사항

1) 점검 대상물의 주소, 동수

2) 점검 대상물의 주용도, 아파트(세대수를 포함한다) 여부, 연면적 수정

3) 점검 대상물의 점검 구분

3. 평가기관은 제2호에도 불구하고 건축물대장 또는 제출된 서류 등에 기재된 내용으로 확인이 가능한 경우에는 수정할 수 있다.

제4조(점검인력 배치상황의 확인) 소방본부장 또는 소방서장은 규칙 제23조제2항에 따라 소방시설등 자체점검 실시결과 보고서를 접수한 때에는 다음 각 호의 사항을 확인하여야 한다. 이 경우 전산망을 이용하여 확인할 수 있다.

1. 해당 자체점검을 위한 점검인력 배치가 규칙 제20조제2항에 따른 점검인력의 배치기준에 적합한지 여부
2. 제3조제2호에 따른 점검인력 배치 수정사항이 적합한지 여부

제5조(점검사항ㆍ세부점검방법 및 소방시설등점검표 등) ① 특정소방대상물에 설치된 소방시설등에 대하여 자체점검을 실시하고자 하는 경우 별지 제4호서식의 소방시설등(작동점검ㆍ종합점검)점검표에 따라 실시하여야 한다. 이 경우 전자적 기록방식을 활용할 수 있다.

② 제1항의 자체점검을 실시하는 경우 별지 제4호서식의 점검표는 별표의 소방시설도시기호를 이용하여 작성할 수 있다.

③ 건축물을 신축ㆍ증축ㆍ개축ㆍ재축ㆍ이전ㆍ용도변경 또는 대수선 등으로 소방시설이 신설되는 경우에는 건축물의 사용승인을 받은 날 또는 소방시설 완공검사증명서(일반용)를 받은 날로부터 60일 이내 최초점검을 실시하고, 다음 연도부터 작동점검과 종합점검을 실시한다.

제6조(소방시설 종합점검표의 준용) 「소방시설공사업법」 제20조 및 같은 법 시행규칙 제19조에 따른 감리결과보고서에 첨부하는 서류 중 소방시설 성능시험조사표 별지 제5호서식의 소방시설 성능시험조사표에 의한다.

제7조(공공기관의 자체소방점검표 등) 공공기관의 기관장은 규칙 제20조제3항에 따라 소방시설등의 자체점검을 실시한 경우 별지 제7호서식의 소방시설 자체점검 기록부에 기재하여 관리하여야 하며, 외관점검을 실시하는 경우 별지 제6호서식의 소방시설등 외관점검표를 사용하여 점검하여야 한다. 이 경우 전자적 기록방식을 활용할 수 있다.

제8조(자체점검대상 등 표본조사) ① 소방청장, 소방본부장 또는 소방서장은 부실점검을 방지하고 점검품질을 향상시키기 위하여 다음 각 호의 어느 하나에 해당하는 특정소방대상물에 대해 표본조사를 실시하여야 한다.

1. 점검인력 배치상황 확인 결과 점검인력 배치기준 등을 부적정하게 신고한 대상
2. 표준자체점검비 대비 현저하게 낮은 가격으로 용역계약을 체결하고 자체점검을 실시하여 부실점검이 의심되는 대상

3. 특정소방대상물 관계인이 자체점검한 대상
4. 그 밖에 소방청장, 소방본부장 또는 소방서장이 필요하다고 인정한 대상

③ 제1항에 따른 표본조사를 실시할 경우 소방본부장 또는 소방서장은 필요하면 소방기술사, 소방시설관리사, 그 밖에 소방ㆍ방재 분야에 관한 전문지식을 갖춘 사람을 참여하게 할 수 있다.

④ 제1항에 따른 표본조사 업무를 수행할 경우에는 「소방시설 설치 및 관리에 관한 법률」 제52조제2항 및 제3항의 규정을 준용한다.

제9조(소방시설등 종합점검 면제 대상 및 기간) ① 소방청장, 소방본부장 또는 소방서장은 규칙 별표 3 제3호다목에 따라 안전관리가 우수한 소방대상물을 포상하고 자율적인 안전관리를 유도하기 위해 다음 각 호의 어느 하나에 해당하는 특정소방대상물의 경우에는 각 호에서 정하는 기간 동안에는 종합점검을 면제할 수 있다. 이 경우 특정소방대상물의 관계인은 1년에 1회 이상 작동점검은 실시하여야 한다.

1. 「화재의 예방 및 안전관리에 관한 법률」 제44조 및 「우수소방대상물의 선정 및 포상 등에 관한 규정」에 따라 대한민국 안전대상을 수상한 우수소방대상물: 다음 각 목에서 정하는 기간
   가. 대통령, 국무총리 표창(상장ㆍ상패를 포함한다. 이하 같다): 3년
   나. 장관, 소방청장 표창: 2년
   다. 시ㆍ도지사 표창: 1년
2. 사단법인 한국안전인증원으로부터 공간안전인증을 받은 특정소방대상물: 공간안전인증 기간(연장기간을 포함한다. 이하 같다)
3. 사단법인 국가화재평가원으로부터 화재안전등급 지정을 받은 특정소방대상물: 화재안전등급 지정 기간
4. 규칙 별표 3 제3호가목에 해당하는 특정소방대상물로서 그 안에 설치된 다중이용업소 전부가 안전관리우수업소로 인증 받은 대상: 그 대상의 안전관리우수업소 인증기간

② 제1항의 종합점검 면제기간은 포상일(상장 명기일) 또는 인증(지정) 받은 다음 연도부터 기산한다. 다만, 화재가 발생한 경우에는 그러하지 아니하다.

③ 제1항에도 불구하고 특급 소방안전관리대상물 중 연 2회 종합점검 대상인 경우에는 종합점검 1회를 면제한다.

제10조(재검토기한) 소방청장은 「훈령ㆍ예규 등의 발령 및 관리에 관한 규정」에 따라 이 고시에 대하여 2023년 1월 1일 기준으로 매 3년이 되는 시점(매 3년째의 12월 31일까지를 말한다)마다 그 타당성을 검토하여 개선 등의 조치를 하여야 한다.

부칙 <제2022 - 71호,2022. 12. 1.>

제1조(시행일) 이 고시는 2022년 12월 1일부터 시행한다. 다만, 개정규정 중 자체점검 점검인력 배치상황 신고사항의 수정과 관련된 제3조 및 제4조의 개정규정은 2023년 7월 1일부터 시행한다.

제2조(소방시설 종합점검 면제에 관한 경과조치) 이 고시 시행 전에 「우수소방대상물 선정 및 포상 등에 관한 운영 규정」 제4조 및 「예방소방업무처리규정」 제3조에 따라 종합점검을 면제(갈음)받은 특정소방대상물은 제9조의 개정규정에도 불구하고 그 유효기간 동안에는 종합점검 면제대상으로 본다.

제3조(다른 고시와의 관계) 이 고시 시행 당시 다른 고시에서 종전의 「소방시설 자체점검사항 등에 관한 고시」 또는 그 규정을 인용한 경우에는 이 고시 가운데 그에 해당하는 규정이 있으면 종전의 규정을 갈음하여 이 고시 또는 이 고시의 해당 규정을 인용한 것으로 본다.

[별표]

소방시설도시기호

분 류	명 칭		도시기호
배관	일반배관		
	옥내.외소화전		H
	스프링클러		SP
	물분무		WS
	포소화		F
	배수관		D
	전선관	입상	
		입하	
		통과	
관이음쇠	후렌지		
	유니온		
	플러그		
	90˚엘보		
	45˚엘보		
	티		
	크로스		
	맹후렌지		
	캡		

분 류	명 칭	도시기호
헤드류	스프링클러헤드폐쇄형 상향식(평면도)	
	스프링클러헤드폐쇄형 하향식(평면도)	
	스프링클러헤드개방형 상향식(평면도)	
	스프링클러헤드개방형 하향식(평면도)	
	스프링클러헤드폐쇄형 상향식(계통도)	
	스프링클러헤드폐쇄형 하향식(입면도)	
	스프링클러헤드폐쇄형 상.하향식(입면도)	
	스프링클러헤드 상향형(입면도)	
	스프링클러헤드 하향형(입면도)	
	분말.탄산가스. 할로겐헤드	
	연결살수헤드	
	물분무헤드(평면도)	
	물분무헤드(입면도)	
	드랜처헤드(평면도)	
	드랜처헤드(입면도)	
	포헤드(평면도)	
	포헤드(입면도)	
	감지헤드(평면도)	

분 류	명 칭	도시기호	분 류	명 칭	도시기호
헤드류	감지헤드(입면도)		밸브류	릴리프밸브 (이산화탄소용)	
	청정소화약제방출헤드 (평면도)			릴리프밸브 (일반)	
	청정소화약제방출헤드 (입면도)			동체크밸브	
밸브류	체크밸브			앵글밸브	
	가스체크밸브			FOOT밸브	
	게이트밸브(상시개방)			볼밸브	
	게이트밸브(상시폐쇄)			배수밸브	
	선택밸브			자동배수밸브	
	조작밸브(일반)			여과망	
	조작밸브(전자식)			자동밸브	
	조작밸브(가스식)			감압밸브	
	경보밸브(습식)			공기조절밸브	
	경보밸브(건식)		계기류	압력계	
	프리액션밸브			연성계	
	경보델류지밸브	D		유량계	
	프리액션밸브수동조작함	SVP	소화전	옥내소화전함	
	플렉시블조인트			옥내소화전 방수용기구병설	
	솔레노이드밸브	S		옥외소화전	H
	모터밸브	M		포밀소화전	F

분 류	명 칭	도시기호	분 류	명 칭	도시기호
소화전	송수구		경보설비기기류	차동식스포트형감지기	
	방수구			보상식스포트형감지기	
스트레이너	Y형			정온식스포트형감지기	
	U형			연기감지기	S
저장탱크류	고가수조 (물올림장치)			감지선	
	압력챔버			공기관	
	포말원액탱크	(수직) (수평)		열전대	
레듀셔	편심레듀셔			열반도체	
	원심레듀셔			차동식분포형 감지기의검출기	
혼합장치류	프레져프로포셔너			발신기셋트 단독형	P B L
	라인프로포셔너			발신기셋트 옥내소화전내장형	P B L
	프레져사이드 프로포셔너			경계구역번호	
	기 타	P		비상용누름버튼	F
				비상전화기	ET
펌프류	일반펌프			비상벨	B
	펌프모터(수평)	M		싸이렌	
	펌프모토(수직)	M		모터싸이렌	M
저장용기류	분말약제 저장용기	P.D		전자싸이렌	S
	저장용기			조작장치	E P
				증폭기	AMP

분 류	명 칭	도시기호	분 류	명 칭	도시기호
경보설비기기류	기동누름버튼	E	경보설비기기류	종단저항	
	이온화식감지기 (스포트형)	S I	제연설비	수동식제어	
	광전식연기감지기 (아나로그)	S A		천장용배풍기	
	광전식연기감지기 (스포트형)	S P		벽부착용 배풍기	
	감지기간선, HIV1.2mm×4(22C)	— F ————		배풍기 일반배풍기	
	감지기간선, HIV1.2mm×8(22C)	— F ———— ————		배풍기 관로배풍기	
	유도등간선 HIV2.0mm×3(22C)	— EX —		댐퍼 화재댐퍼	
	경보부저	BZ		댐퍼 연기댐퍼	
	제어반			댐퍼 화재/연기 댐퍼	
	표시반		스위치류	압력스위치	PS
	회로시험기			탬퍼스위치	TS
	화재경보벨	B	방연·방화문	연기감지기(전용)	S
	시각경보기 (스트로브)			열감지기(전용)	
	수신기			자동폐쇄장치	ER
	부수신기			연동제어기	
	중계기			배연창기동 모터	M
	표시등			배연창수동조작함	
	피난구유도등		피뢰침	피뢰부(평면도)	
	통로유도등			피뢰부(입면도)	
	표시판			피뢰도선 및 지붕위 도체	—
	보조전원	T R			

분 류	명 칭	도시기호	분 류	명 칭	도시기호
제연설비	접 지		기타	비상콘센트	
	접지저항 측정용단자			비상분전반	
소화기류	ABC소화기	소		가스계소화설비의 수동조작함	RM
	자동확산 소화기	자		전동기구동	M
	자동식소화기	소		엔진구동	E
	이산화탄소 소화기	C		배관행거	
	할로겐화합물 소화기			기압계	
기타	안테나			배기구	
	스피커			바닥은폐선	
	연기 방연벽			노출배선	
	화재방화벽			소화가스 패키지	PAC
	화재 및 연기방벽				

■ 소방시설 자체점검사항 등에 관한 고시[별지 제1호서식]

소방시설 점검인력 배치확인신청서(대상물 1개)

※ [ ]에는 해당되는 곳에 √표를 하며, 배치일자는 필요시 추가합니다.

처리기간 즉시

배치장소 (점검대상)	상 호 (명 칭)		점검구분	종합[ ] 작동[ ]
	소 재 지		관 계 인	
	미보유시설	스프링클러설비[ ] 제연설비[ ] 물분무등 소화설비[ ]	용 도	
	소방대상물 현 황	연면적 ㎡, 개동 아파트 총 세대수: 세대(85㎡ 초과 세대, 이하 세대)		

	구 분	성 명	자격구분	자격증 번호	비 고
배치인력 (점검인력)	주인력				
	보조인력 ①				
	보조인력 ②				
	보조인력 ③				
	보조인력 ④				
	보조인력 ⑤				
	보조인력 ⑥				
	보조인력 ⑦				

배치상황	전체기간	년 월 일부터 년 월 일까지 (일간)							
	보조인력 배치여부	보조인력 ①	보조인력 ②	보조인력 ③	보조인력 ④	보조인력 ⑤	보조인력 ⑥	보조인력 ⑦	계
	1일차								명
	2일차								명
	3일차								명
	4일차								명
	5일차								명

「소방시설 설치 및 관리에 관한 법률」 제22조와 같은 법 시행규칙 제20조제2항에 따라 위와 같이 소방시설 점검인력 배치를 신고합니다.

년 월 일

소방시설 관리업체 : 등록번호 : 제 호

대 표 자 : (서명 또는 인)

주 소 :

210mm×297mm [백상지(80g/㎡) 또는 중질지(80g/㎡)]

■ 소방시설 자체점검사항 등에 관한 고시[별지 제2호서식]

소방시설 점검인력 배치확인신청서(대상물 2개 이상)

※ [ ]에는 해당되는 곳에 √표를 하며, 배치장소 및 배치일자는 필요시 추가합니다.

			처리기간	즉시

□ 점검대상수 : 개소 □ 이웃 점검대상물간 최단주행거리 합계 : km

① 배치장소 (점검대상)	상 호 (명 칭)		점검구분	종합[ ] 작동[ ]
	소 재 지		관 계 인	
	미보유시설	스프링클러설비[ ] 제연설비[ ] 물분무등 소화설비[ ]	용 도	
	소방대상물 현 황	연면적 ㎡, 개동 아파트 총 세대수: 세대(85㎡ 초과 세대, 이하 세대)		
② 배치장소 (점검대상)	상 호 (명 칭)		점검구분	종합[ ] 작동[ ]
	소 재 지		관 계 인	
	미보유시설	스프링클러설비[ ] 제연설비[ ] 물분무등 소화설비[ ]	용 도	
	소방대상물 현 황	연면적 ㎡, 개동 아파트 총 세대수: 세대(85㎡ 초과 세대, 이하 세대)		

	구 분	성 명	자격구분	자격증 번호	비 고
배치인력 (점검인력)	주인력				
	보조인력 ①				
	보조인력 ②				
	보조인력 ③				
	보조인력 ④				
	보조인력 ⑤				
	보조인력 ⑥				
	보조인력 ⑦				

배치상황	전체기간	년 월 일부터 년 월 일까지 (일간)							
	보조인력 배치여부	보조인력 ①	보조인력 ②	보조인력 ③	보조인력 ④	보조인력 ⑤	보조인력 ⑥	보조인력 ⑦	계
	1일차								명
	2일차								명
	3일차								명
	4일차								명
	5일차								명

「소방시설 설치 및 관리에 관한 법률」 제22조와 같은 법 시행규칙 제20조제2항에 따라 위와 같이 소방시설 점검인력 배치를 신고합니다.

년 월 일

소방시설 관리업체 : 등록번호 : 제 호

대 표 자 : (서명 또는 인)

주 소 :

210mm×297mm [백상지(80g/㎡) 또는 중질지(80g/㎡)]

■ 소방시설 자체점검사항 등에 관한 고시[별지 제3호서식]

점검인력 배치확인서

※ [ ]에는 해당되는 곳에 √표를 하며, 배치인력 및 배치일자는 필요시 추가합니다.

일련번호		배치기준 적합여부 확인결과	적합[ ] 부적합[ ]
점검종료일자		배치통보일자	
점검업체		등록번호	
대 표 자		연 락 처	
주 소			

배치장소 (점검대상)	상 호 (명 칭)		대상물구분	(류)
	점검구분	종합[ ] 작동[ ]	관할소방서	
	소 재 지			
	현 황	연면적 : ㎡, 개동, 아파트 총 세대수 : 세대		
	보유시설	스프링클러설비[ ] 제연설비[ ] 물분무등소화설비[ ]		
	□ 같은 기간 점검대상수 : 개소		점검면적	㎡(세대)

	구 분	성 명	자격구분	자격증 번호	비 고
배치인력 (점검인력)	주인력				
	보조인력①				
	보조인력②				
	보조인력③				
	보조인력④				
	보조인력⑤				
	보조인력⑥				

배치상황 (배치장소)	전체기간	년 월 일부터 년 월 일까지 (일간)							
	인 력 배치여부	주인력	보조인력①	보조인력②	보조인력③	보조인력④	보조인력⑤	보조인력⑥	계
	1일차								명
	2일차								명
	3일차								명
	4일차								명
	5일차								명
	6일차								명

「소방시설 설치 및 관리에 관한 법률」 제22조, 같은 법 시행규칙 제20조제1항 및 제2항에 따라 위와 같이 배치 통보되었음을 확인합니다.

년 월 일

평가기관장 (인)

210mm×297mm [백상지(80g/㎡) 또는 중질지(100g/㎡)]

■ 소방시설 자체점검사항 등에 관한 고시[별지 제4호서식]

소방시설등 작동점검[ ] 종합점검(최초점검[ ] 그 밖의 점검[ ]) 점검표

(7쪽 중 1쪽)

※ 소방시설, 다중이용업란의 [ ]란에는 해당 시설에 √ 표를 한다. 점검결과란은 양호○, 불량X, 해당없는 항목은 /표시를 한다.

□ 특정소방대상물

건물명(상호)		대상물 구분	
소 재 지			

□ 소방시설등 점검결과

구분	해당설비	점검결과	구분	해당설비	점검결과
소화설비	[ ]소화기구 및 자동소화장치 [ ]소화기구(소화기 · 자확 · 간이) [ ]주거용주방자동소화장치 [ ]상업용주방자동소화장치 [ ]캐비닛형자동소화장치 [ ]가스·분말·고체자동소화장치		피난구조설비	[ ]피난기구 [ ]공기안전매트 · 피난사다리 (간이)완강가미끄럼대구조대 [ ]다수인피난장비 [ ]승강식피난기 하향식피난구용내림식사다리	
	[ ]옥내소화전설비			[ ]인명구조기구	
	[ ]스프링클러설비			[ ]유도등	
	[ ]간이스프링클러설비			[ ]유도표지	
	[ ]화재조기진압용스프링클러설비			[ ]피난유도선	
	[ ]물분무소화설비			[ ]비상조명등	
	[ ]미분무소화설비			[ ]휴대용비상조명등	
	[ ]포소화설비		소화용수설비	[ ]상수도소화용수설비	
	[ ]이산화탄소소화설비			[ ]소화수조 및 저수조	
	[ ]할론소화설비		소화활동설비	[ ]거실제연설비	
	[ ]할로겐화합물 및 불활성기체소화설비			[ ]부속실 등 제연설비	
	[ ]분말소화설비			[ ]연결송수관설비	
	[ ]강화액소화전설비			[ ]연결살수설비	
	[ ]고체에어로졸소화전설비			[ ]비상콘센트설비	
	[ ]옥외소화전설비			[ ]무선통신보조설비	
경보설비	[ ]단독경보형감지기			[ ]연소방지설비	
	[ ]비상경보설비		기타	[ ]방화문, 자동방화셔터	
	[ ]자동화재탐지설비 및 시각경보기			[ ]비상구, 피난통로	
	[ ]비상방송설비			[ ]방 염	
	[ ]통합감시시설		비고		
	[ ]자동화재속보설비				
	[ ]누전경보기				
	[ ]가스누설경보기				

(7쪽 중 2쪽)

□ 다중이용업소 안전시설등 점검결과

구분	해당설비	점검결과	구분	해당설비	점검결과
소화설비	[ ]소화기 또는 자동확산소화기		비상구	[ ]방화문	
	[ ]간이스프링클러설비			[ ]비상구(비상탈출구)	
경보설비	[ ]비상경보설비 또는 자동화재탐지설비		기타	[ ]영업장 내부 피난통로	
				[ ]영상음향차단장치	
	[ ]가스누설경보기			[ ]누전차단기	
피난구조설비	[ ]피난기구			[ ]창 문	
	[ ]피난유도선			[ ]피난안내도 · 피난안내영상물	
	[ ]유도등, 유도표지 또는 비상조명등			[ ]방염대상물품	
	[ ]휴대용비상조명등		비고		

□ 점검업체(점검인력) 현황

구분	성명	자격구분	자격번호	점검참여일(기간)	서명
주인력					(서명)
보조인력					(서명)
보조인력					(서명)
보조인력					(서명)
보조인력					(서명)
보조인력					(서명)
보조인력					(서명)

점검기간(일자): 년 월 일부터 년 월 일 까지 (총 점검일수: 일)

소방시설관리업체(등록번호): (제0000-00호)

대 표 자: (인)

점검번호 구분	
대분류 (설비구분)	소화기구 및 자동소화장치를 '1'번으로 하여 설비별 순차적으로 번호를 부여하여 다중이용업소 '32'번까지로 함
중분류 (단위구분)	각 설비별 점검단위에 따라 'A'부터 알파벳 순서대로 부여함
소분류 (점검항목)	각 설비별 점검단위 내의 점검항목에 따라 '001'부터 순서대로 부여함

작성 및 유의사항

1. 소방시설등 (작동, 종합)점검결과보고서의 '각 설비별 점검결과' 에는 본 서식의 점검번호를 기재한다.
2. 자체점검결과(보고서 및 점검표)를 2년간 보관하여야 한다.

소방시설등의 세부현황

(7쪽 중 3쪽)

※ [ ]에는 해당 시설에 √ 표를 하고, 수량을 기입하며, 설비현황에 대하여 기입란이 부족한 경우 서식을 추가하여 작성할 수 있습니다.

1. 소화기구, 자동소화장치

구분	[ ] 소화기		[ ] 간이소화용구		[ ] 자동 확산소화기	[ ] 자동 소화장치	비 고
	[ ] 분말	[ ] 기타	[ ] 투척용	[ ] 기타			
합계 / 동명							

2. 수계소화설비(공통사항)

수원	주된수원	○ 설비의 종류: [ ]옥내소화전설비 [ ]옥외소화전설비 [ ]스프링클러설비 : [ ]간이스프링클러설비 [ ]화재조기진압용스프링클러설비 : [ ]물분무소화설비 [ ]미분무소화설비 [ ]포소화설비 ○ 설치장소: 동명( ) [ ]지상/[ ]지하 ( )층, 실명( ) ○ 흡입방식: [ ]정압 [ ]부압, ○ 유효수량: ( )㎥
	보조수원	○ 설치장소: 동명( ) 실명( ), ○ 유효수량: ( )㎥
가압 송수 장치	[ ]고가수조	○ 설비의 종류: [ ]옥내소화전설비 [ ]옥외소화전설비 [ ]스프링클러설비 : [ ]간이스프링클러설비 [ ]화재조기진압용스프링클러설비 : [ ]물분무소화설비 [ ]미분무소화설비 [ ]포소화설비 ○ 설치장소: 동명( ) 실명( ), ○ 유효낙차: ( )m
	[ ]압력수조	○ 설비의 종류: [ ]옥내소화전설비 [ ]옥외소화전설비 [ ]스프링클러설비 : [ ]간이스프링클러설비 [ ]화재조기진압용스프링클러설비 : [ ]물분무소화설비 [ ]미분무소화설비 [ ]포소화설비 ○ 설치장소: 동명( ) [ ]지상/[ ]지하 ( )층, 실명( ) ○ 수조용량: ( )ℓ, 수조가압압력:( )MPa ○ 자동식공기압축기 용량:( )㎥/min, 동 력:( )Kw
	[ ]가압수조	○ 설비의 종류: [ ]옥내소화전설비 [ ]옥외소화전설비 [ ]스프링클러설비 : [ ]간이스프링클러설비 [ ]화재조기진압용스프링클러설비 : [ ]물분무소화설비 [ ]미분무소화설비 [ ]포소화설비 ○ 설치장소: 동명( ) [ ]지상/[ ]지하 ( )층, 실명( ) ○ 수조용량: ( )ℓ, 수조가압압력:( )MPa ○ 가압가스의 종류: [ ]공기 [ ]불연성가스( )

210mm×297mm [백상지(80g/㎡)]

(7쪽 중 4쪽)

가압 송수 장치	[ ]펌프방식	○ 설비의 종류: [ ]옥내소화전설비 [ ]옥외소화전설비 [ ]스프링클러설비 : [ ]간이스프링클러설비 [ ]화재조기진압용스프링클러설비 : [ ]물분무소화설비 [ ]미분무소화설비 [ ]포소화설비 ○ 설치장소: 동명( ) [ ]지상/[ ]지하 ( )층, 실명( ) ○ 주펌프 전양정:( )m, 토출량:( )ℓ/min [ ]전동기 [ ]내연기관(연료:[ ]경유 [ ]기타 ○ 예비펌프 전양정:( )m, 토출량:( )ℓ/min [ ]전동기 [ ]내연기관(연료:[ ]경유 [ ]기타 ○ 충압펌프 전양정:( )m, 토출량:( )ℓ/min ○ [ ]물올림장치(유효수량: ( )ℓ, 급수배관: ( )㎜ ○ 기동장치: [ ]기동용수압개폐장치, [ ]ON/OFF 방식 [ ]압력챔버(용량:( )ℓ, 사용압력:( )MPa [ ]기동용압력스위치([ ]부르동관식 [ ]전자식 [ ]그 밖의 것) ○ [ ]감압장치 [ ]지상/[ ]지하 ( )층, 설치장소:( )
송수구	[ ]옥내소화전설비 [ ]옥외소화전설비 [ ]스프링클러설비 [ ]간이스프링클러설비 [ ]화재조기진압용스프링클러설비 [ ]물분무소화설비 [ ]미분무소화설비 [ ]포소화설비 ○ 설치장소:( ), [ ]쌍구형 ( )개/[ ]단구형 ( )개	
비상전원	[ ]자가발전설비([ ]소방전용 [ ]소방부하겸용 [ ]소방전원보존형 [ ]기타( )) [ ]비상전원수전설비 [ ]축전지설비 [ ]전기저장장치 ○ 설치장소: 동명( ) [ ]지상/[ ]지하 ( )층, 실명( )	

3. 수계소화설비(개별사항)

[ ]옥내 소화전	○ 설치장소: 동명( ) [ ]전체층/[ ]일부층 [ ]지상/[ ]지하( )층 ~ [ ]지상/[ ]지하( )층 ::: 동명( ) [ ]전체층/[ ]일부층 [ ]지상/[ ]지하( )층 ~ [ ]지상/[ ]지하( )층 ○ 설치개수가 가장 많은 층의 설치개수: ( )개
[ ]옥외 소화전	○ 설치개수: ( )개
[ ]스프링 클러설비	○ 종류: [ ]습식 [ ]부압식 [ ]준비작동식 [ ]건식 [ ]일제살수식 ○ 설치장소: 동명( ) [ ]전체층/[ ]일부층 [ ]지상/[ ]지하( )층 ~ [ ]지상/[ ]지하( )층
[ ]간이스프 링클러설비	○ 종류: [ ]펌프 [ ]캐비닛 [ ]상수도 ○ 설치장소: 동명( ) [ ]전체층/[ ]일부층 [ ]지상/[ ]지하( )층 ~ [ ]지상/[ ]지하( )층
[ ]화재 조기진압용	○ 설치장소: 동명( ) [ ]전체층/[ ]일부층 [ ]지상/[ ]지하( )층 ~ [ ]지상/[ ]지하( )층 : : : 동명( ) [ ]전체층/[ ]일부층 [ ]지상/[ ]지하( )층 ~ [ ]지상/[ ]지하( )층
[ ]물분무 소화설비	○ 설치장소: 동명( ) [ ]전체층/[ ]일부층 [ ]지상/[ ]지하( )층 ~ [ ]지상/[ ]지하( )층 :: : 동명( ) [ ]전체층/[ ]일부층 [ ]지상/[ ]지하( )층 ~ [ ]지상/[ ]지하( )층
[ ]미분무 소화설비	○ 설치장소: 동명( ) [ ]전체층/[ ]일부층 [ ]지상/[ ]지하( )층 ~ [ ]지상/[ ]지하( )층 : 동명( ) [ ]전체층/[ ]일부층 [ ]지상/[ ]지하( )층 ~ [ ]지상/[ ]지하( )층
[ ]포 소화설비	[ ]포워터스프링클러설비 [ ]포헤드설비 [ ]고정포방출설비 [ ]기타( ) ○ 소화약제 [ ]단백포 [ ]합성계면활성제포 [ ]수성막포 [ ]내알코올포 ○ 설치장소: 동명( ) [ ]전체층/[ ]일부층 [ ]지상/[ ]지하( )층 ~ [ ]지상/[ ]지하( )층

210mm×297mm [백상지(80g/㎡)]

(7쪽 중 5쪽)

4. 가스계소화설비(개별사항)

[ ]이산화탄소 [ ]할론 [ ]할로겐화합물 및 불활성기체 [ ]분말 [ ]강화액 [ ]고체에어로졸	[ ]전역방출 [ ]국소방출 [ ]호스릴 / [ ]고압식 [ ]저압식 / [ ]축압식 [ ]가압식 ○ 설치장소: 동명( ) [ ]전체층/[ ]일부층 [ ]지상/[ ]지하( )층 ~ [ ]지상/[ ]지하( )층 ○ 저장용기 설치장소: [ ]지상/[ ]지하 ( )층, [ ]전용실 [ ]기타( ) 수량: ( )[ ]kg,[ ]㎥ ( )ℓ ( )개 ○ 소화약제 [ ]이산화탄소 [ ]할론1301 [ ]할론2402 [ ]할론1211 [ ] 할론104 [ ]FC-3-1-10 [ ]HCFC BLEND A [ ]HCFC-124 [ ]HFC-125 [ ]HFC-227ea [ ]HFC-23 [ ]IG-541 [ ]IG-100 [ ] 기타( ) [ ]제1종분말 [ ]제2종분말 [ ]제3종분말 [ ]제4종분말

5. 경보설비

[ ]단독 경보형감지기	○ 설치장소: 동명( ) [ ]전체층/[ ]일부층 [ ]지상/[ ]지하( )층 ~ [ ]지상/[ ]지하( )층 ○ 주전원 [ ]상용전원 [ ]건전지
[ ]비상 경보설비	[ ]비상벨설비 [ ]자동식사이렌설비 ○ 설치장소: 동명( ) [ ]전체층/[ ]일부층 [ ]지상/[ ]지하( )층 ~ [ ]지상/[ ]지하( )층 ○ 조작장치 설치장소: 동명( ) [ ]지상/[ ]지하 ( )층 실명( )
[ ]자동화재 탐지설비	○ 수신기 위치: 동명( ) [ ]지상/[ ]지하 ( )층 실명( ) ○ 경보방식 [ ]전층경보 [ ]우선경보, 시각경보기 [ ]유 [ ]무 ○ 설치장소: 동명( ) [ ]전체층/[ ]일부층 [ ]지상/[ ]지하( )층 ~ [ ]지상/[ ]지하( )층 :: : 동명( ) [ ]전체층/[ ]일부층 [ ]지상/[ ]지하( )층 ~ [ ]지상/[ ]지하( )층 ○ 감지기종류 [ ]열 [ ]연기 [ ]그 밖의 것([ ]불꽃 [ ]아날로그식 [ ]복합형)
[ ]비상 방송설비	[ ]전용 [ ]겸용 / [ ]전층경보 [ ]우선경보 ○ 증폭기 설치장소: 동명( ) [ ]지상/[ ]지하 ( )층, 실명( )
[ ]자동화재 속보설비	○ 속보기 설치장소: 동명( ) [ ]지상/[ ]지하 ( )층, 실명( )
[ ]통합 감시시설	○ 주수신기 설치장소: 동명( ) [ ]지상/[ ]지하 ( )층, 실명( ) ○ 부수신기 설치장소: 동명( ) [ ]지상/[ ]지하 ( )층, 실명( ) ○ 정보통신망 [ ]광케이블 [ ]기타( ) / 예비선로 [ ]유 [ ]무
[ ]누전 경보기	○ 수신기 설치장소: 동명( ) [ ]지상/[ ]지하 ( )층, 실명( ) ○ 수신기 형식 [ ]1급 [ ]2급, 차단기구 [ ]무 [ ]유(설치장소:)
[ ]가스누설 경보기	○ [ ]단독형 [ ]분리형, 사용가스종류 [ ]LNG [ ]LPG, 경계구역 수: ( )개 ○ 수신기 설치장소: 동명( ) [ ]지상/[ ]지하 ( )층, 실명( ) ○ 차단기구 [ ]무 [ ]유(설치장소:)

210mm×297mm [백상지(80g/㎡)]

(7쪽 중 6쪽)

6. 피난구조설비

[ ]피난기구	○ 종류: [ ]피난사다리 [ ]완강기 [ ]다수인피난장비 [ ]승강식피난기 [ ]미끄럼대 : [ ]피난교 [ ]피난용트랩 [ ]구조대 [ ]간이완강기 [ ]공기안전매트 ○ 설치장소: 동명( ) [ ]전체층/[ ]일부층 [ ]지상/[ ]지하( )층 ~ [ ]지상/[ ]지하( )층 :동명( ) [ ]전체층/[ ]일부층 [ ]지상/[ ]지하( )층 ~ [ ]지상/[ ]지하( )층
[ ]인명구조기구	○ 종류: [ ]방열복/ 방화복 [ ]공기호흡기 [ ]인공소생기 ○ 설치장소: 동명( ) [ ]전체층/[ ]일부층 [ ]지상/[ ]지하( )층 ~ [ ]지상/[ ]지하( )층 :동명( ) [ ]전체층/[ ]일부층 [ ]지상/[ ]지하( )층 ~ [ ]지상/[ ]지하( )층 ○ 대상물의 용도: [ ] 5층이상 병원 [ ] 7층이상 관광호텔 [ ] 이산화탄소소화설비 설치 [ ] 지하역사·백화점·대형점포·쇼핑센타·지하상가·영화상영관
[ ]유도등	○ 종류: [ ]피난구 [ ]통로 [ ]객석유도등 [ ]유도표지 [ ]피난유도선 ○ 설치장소: 동명( ) [ ]전체층/[ ]일부층 [ ]지상/[ ]지하( )층 ~ [ ]지상/[ ]지하( )층
[ ]비상조명등	○ 설치장소: 동명( ) [ ]전체층/[ ]일부층 [ ]지상/[ ]지하( )층 ~ [ ]지상/[ ]지하( )층 ○ 비상전원 [ ]자가발전설비 [ ]축전지설비 [ ]내장형
[ ]휴대용비상조명등	○ 설치장소: 동명( ) [ ]전체층/[ ]일부층 [ ]지상/[ ]지하( )층 ~ [ ]지상/[ ]지하( )층 ○ 전원 [ ]건전지식 [ ]충전식 배터리식

7. 소화용수설비

[ ]상수도소화용수	○ 설치장소:( ), 소화전 호칭지름: ( )㎜
[ ]소화수조	[ ]전용 [ ]겸용 / [ ]흡수식 [ ]가압식 / [ ]일반수조 [ ]그 밖의 것 / 유효수량:( )㎥ ○ 가압송수장치 전양정:( )m, 토출량:( )ℓ/min, [ ]전동기/[ ]내연기관(연료:[ ]경유 [ ]기타) ○ [ ]물올림장치 유효수량: ( )ℓ, 급수배관: ( )㎜ ○ 기동스위치 설치장소: [ ]채수구 부근 [ ]방재실 [ ]기타( ) ○ 채수구 구경: ( )㎜, 흡수관 투입구: 가로 ( )㎝ 세로 ( )㎝ / 직경 ( )㎝

8. 소화활동설비

[ ]제연설비	[ ]거실	○ 설치장소: 동명( ) [ ]전체층/[ ]일부층 [ ]지상/[ ]지하( )층 ~ [ ]지상/[ ]지하( )층 ○ 방식 [ ]단독 [ ]공동 [ ]상호 [ ]기타( ) ○ 기동장치 [ ]자동(감지기 연동) [ ]수동 [ ]원격 ○ 제연구획면적 최대: ( )㎡ / 구조 [ ]내화 [ ]불연 [ ]그 밖의 것:( ) ○ 제연구역 출입문 [ ]상시폐쇄(자동폐쇄장치) [ ]상시개방(감지기에 의한 닫힘) ○ 급기용송풍기 설치장소: 동명( ) [ ]지상/[ ]지하 ( )층, 실명( ) 전동기 ( )kW, 풍량 ( )㎥/min, 정압 ( )㎜Aq ○ 배출용송풍기 설치장소: 동명( ) [ ]지상/[ ]지하 ( )층, 실명( ) 전동기 ( )kW, 풍량 ( )㎥/min, 정압 ( )㎜Aq ○ 배출구 [ ]천장면 [ ]천장직하 [ ]기타( ) / 옥외배출구 [ ]옥상 [ ]기타( ) 풍도구조 [ ]내화 [ ]불연 [ ]그 밖의 것( ) / 구획댐퍼 [ ]유 [ ]무 ○ 유입공기배출 [ ]자연배출 [ ]기계배출 [ ]배출구 [ ]제연설비 ○ 급기구 [ ]강제유입 [ ]자연유입 [ ]인접구역유입 풍도구조 [ ]내화 [ ]불연 [ ]그 밖의 것( ) / 구획댐퍼 [ ]유 [ ]무

210mm×297mm [백상지(80g/㎡)]

(7쪽 중 7쪽)

[ ] 제연설비	[ ] 전실	○ 설치대상: 동명(, , , ,) 특별피난계단 ( )개소, 비상용승강기 ( )대 ○ 방식 [ ]부속실 [ ]계단실 및 부속실 [ ] 계단실 [ ] 비상용승강기승강장 ○ 기동방식 [ ]전층 [ ]부분층(개층) / 댐퍼개방감지기 [ ]전용 [ ]겸용 ○ 급기용송풍기 설치장소: 동명( ) [ ]지상/[ ]지하 ( )층, 실명( ) 전동기 ( )㎾, 풍량 ( )㎥/min, 정압 ( )㎜Aq ○ 배출용송풍기 설치장소: 동명( ) [ ]지상/[ ]지하 ( )층, 실명( ) 전동기 ( )㎾, 풍량 ( )㎥/min, 정압 ( )㎜Aq ○ 제연구역 출입문 [ ]상시폐쇄(자동폐쇄장치) [ ]상시개방(연기감지기에 의한 닫힘) ○ 유입공기배출 [ ]자연배출 [ ]기계배출 [ ]배출구 [ ]제연설비 ○ 과압방지장치 [ ]플랩댐퍼 [ ]자동차압급기댐퍼 [ ]그 밖의 것 [ ]해당없음
[ ]연결 송수관		[ ]전용 [ ]겸용([ ]옥내소화전설비 [ ]스프링클러설비 [ ]기타:) ○ 설치장소: 동명( ) [ ]전체층/[ ]일부층 [ ]지상/[ ]지하( )층 ~ [ ]지상/[ ]지하( )층 ○ 방수구 위치 [ ]복도.통로 [ ]계단실 [ ] 계단등의 부근 ○ 송수구 설치장소:( ), , 중간수조용량: ( )㎥ ○ 가압송수장치 설치장소: 동명( ) [ ]지상/[ ]지하 ( )층, 실명( ) 전양정:( )m, 토출량:( )ℓ/min [ ]전동기 [ ]내연기관(연료:[ ]경유 [ ]기타 ○ 기동스위치 설치장소 [ ]송수구 [ ]방재실 [ ]기타( )
[ ]연결 살수		○ 설치대상: 동명(, , , ,) ○ 방식 [ ]습식 [ ]건식 / [ ]지하층 [ ]판매시설 [ ]가스시설 [ ]부속된 연결통로 ○ 송수구 설치장소:( ), 송수구역수: ( )구역
[ ]비상 콘센트		○ 설치장소: 동명( ) [ ]지상/[ ]지하 ( )층 ~ [ ]지상/[ ]지하 ( )층 [ ]3상 380V [ ]단상 220V / [ ]접지형 2극 플러그접속기 [ ]접지형 3극 플러그접속기
[ ]무선 통신보조		○ 설치장소: 동명( ) [ ]지상/[ ]지하 ( )층 ~ [ ]지상/[ ]지하 ( )층 [ ]전용 [ ]공용 / 방식: [ ]누설동축케이블 [ ]누설동축케이블과 안테나 [ ]안테나 ○ 접속단자 설치장소( ), ( )
[ ]연소 방지		○ 방호대상물 [ ]전력사업용 [ ]통신사업용 [ ]그 밖의 것( ) ○ 송수구역수: ( )구역 / 구역간의 구획 [ ]있다 [ ]일부 있다 [ ]없다
비고		※ 제연설비 설비개요 작성 시 최대 구역 1개소에 대하여 기입합니다.

210mm×297mm [백상지(80g/㎡)]

- 목　　차 -

1. 소화기구 및 자동소화장치 점검표
2. 옥내소화전설비 점검표
3. 스프링클러소화설비 점검표
4. 간이스프링클러소화설비 점검표
5. 화재조기진압용 스프링클러설비 점검표
6. 물분무소화설비 점검표
7. 미분무소화설비 점검표
8. 포소화설비 점검표
9. 이산화탄소소화설비 점검표
10. 할론소화설비 점검표
11. 할로겐화합물 및 불활성기체소화설비 점검표
12. 분말소화설비 점검표
13. 옥외소화전설비 점검표
14. 비상경보설비 및 단독경보형감지기 점검표
15. 자동화재탐지설비 및 시각경보장치 점검표
16. 비상방송설비 점검표
17. 자동화재속보설비 및 통합감시시설 점검표
18. 누전경보기 점검표
19. 가스누설경보기 점검표
20. 피난기구 및 인명구조기구 점검표
21. 유도등 및 유도표지 점검표
22. 비상조명등 및 휴대용비상조명등 점검표
23. 소화용수설비 점검표
24. 제연설비 점검표
25. 특별피난계단의 계단실 및 부속실 제연설비 점검표
26. 연결송수관설비 점검표
27. 연결살수설비 점검표
28. 비상콘센트설비 점검표
29. 무선통신보조설비 점검표
30. 연소방지설비
31. 기타사항 점검표
32. 다중이용업소 점검표

(작성요령) 목차에는 점검을 실시하고자 하는 소방시설명만을 순서대로 기재한다.

1. 소화기구 및 자동소화장치 점검표

번호	점검항목	점검결과
1-A. 소화기구(소화기, 자동확산소화기, 간이소화용구)		
1-A-001	○ 거주자 등이 손쉽게 사용할 수 있는 장소에 설치되어 있는지 여부	
1-A-002	○ 설치높이 적합 여부	
1-A-003	○ 배치거리(보행거리 소형 20m 이내, 대형 30m 이내) 적합 여부	
1-A-004	○ 구획된 거실(바닥면적 33㎡ 이상)마다 소화기 설치 여부	
1-A-005	○ 소화기 표지 설치상태 적정 여부	
1-A-006	○ 소화기의 변형·손상 또는 부식 등 외관의 이상 여부	
1-A-007	○ 지시압력계(녹색범위)의 적정 여부	
1-A-008	○ 수동식 분말소화기 내용연수(10년) 적정 여부	
1-A-009	● 설치수량 적정 여부	
1-A-010	● 적응성 있는 소화약제 사용 여부	
1-B. 자동소화장치		
	[주거용 주방 자동소화장치]	
1-B-001	○ 수신부의 설치상태 적정 및 정상(예비전원, 음향장치 등) 작동 여부	
1-B-002	○ 소화약제의 지시압력 적정 및 외관의 이상 여부	
1-B-003	○ 소화약제 방출구의 설치상태 적정 및 외관의 이상 여부	
1-B-004	○ 감지부 설치상태 적정 여부	
1-B-005	○ 탐지부 설치상태 적정 여부	
1-B-006	○ 차단장치 설치상태 적정 및 정상 작동 여부	
	[상업용 주방 자동소화장치]	
1-B-011	○ 소화약제의 지시압력 적정 및 외관의 이상 여부	
1-B-012	○ 후드 및 덕트에 감지부와 분사헤드의 설치상태 적정 여부	
1-B-013	○ 수동기동장치의 설치상태 적정 여부	
	[캐비닛형 자동소화장치]	
1-B-021	○ 분사헤드의 설치상태 적합 여부	
1-B-022	○ 화재감지기 설치상태 적합 여부 및 정상 작동 여부	
1-B-023	○ 개구부 및 통기구 설치 시 자동폐쇄장치 설치 여부	
	[가스·분말·고체에어로졸 자동소화장치]	
1-B-031	○ 수신부의 정상(예비전원, 음향장치 등) 작동 여부	
1-B-032	○ 소화약제의 지시압력 적정 및 외관의 이상 여부	
1-B-033	○ 감지부(또는 화재감지기) 설치상태 적정 및 정상 작동 여부	
비고		

※ 점검항목 중 "●"는 종합점검의 경우에만 해당한다.
※ 점검결과란은 양호 "○", 불량 "×", 해당없는 항목은 "/"로 표시한다.
※ 점검항목 내용 중 "설치기준" 및 "설치상태"에 대한 점검은 정상적인 작동 가능 여부를 포함한다.
※ '비고'란에는 특정소방대상물의 위치.구조.용도 및 소방시설의 상황 등이 이 표의 항목대로 기재하기 곤란하거나 이 표에서 누락된 사항을 기재한다.(이하 같다)

2. 옥내소화전설비 점검표

(3쪽 중 1쪽)

번호	점검항목	점검결과
2-A. 수원		
2-A-001	○ 주된수원의 유효수량 적정 여부(겸용설비 포함)	
2-A-002	○ 보조수원(옥상)의 유효수량 적정 여부	
2-B. 수조		
2-B-001	● 동결방지조치 상태 적정 여부	
2-B-002	○ 수위계 설치상태 적정 또는 수위 확인 가능 여부	
2-B-003	● 수조 외측 고정사다리 설치상태 적정 여부(바닥보다 낮은 경우 제외)	
2-B-004	● 실내설치 시 조명설비 설치상태 적정 여부	
2-B-005	○ "옥내소화전설비용 수조"표지 설치상태 적정 여부	
2-B-006	● 다른 소화설비와 겸용 시 겸용설비의 이름 표시한 표지 설치상태 적정 여부	
2-B-007	● 수조-수직배관 접속부분"옥내소화전설비용 배관"표지 설치상태 적정 여부	
2-C. 가압송수장치		
	[펌프방식]	
2-C-001	● 동결방지조치 상태 적정 여부	
2-C-002	○ 옥내소화전 방수량 및 방수압력 적정 여부	
2-C-003	● 감압장치 설치 여부(방수압력 0.7MPa 초과 조건)	
2-C-004	○ 성능시험배관을 통한 펌프 성능시험 적정 여부	
2-C-005	● 다른 소화설비와 겸용인 경우 펌프 성능 확보 가능 여부	
2-C-006	○ 펌프 흡입측 연성계·진공계 및 토출측 압력계 등 부속장치의 변형·손상 유무	
2-C-007	● 기동장치 적정 설치 및 기동압력 설정 적정 여부	
2-C-008	○ 기동스위치 설치 적정 여부(ON/OFF 방식)	
2-C-009	● 주펌프와 동등이상 펌프 추가설치 여부	
2-C-010	● 물올림장치 설치 적정(전용 여부, 유효수량, 배관구경, 자동급수) 여부	
2-C-011	● 충압펌프 설치 적정(토출압력, 정격토출량) 여부	
2-C-012	○ 내연기관 방식의 펌프 설치 적정(정상기동(기동장치 및 제어반) 여부, 축전지 상태, 연료량) 여부	
2-C-013	○ 가압송수장치의"옥내소화전펌프"표지설치 여부 또는 다른 소화설비와 겸용 시 겸용설비 이름 표시 부착 여부	
	[고가수조방식]	
2-C-021	○ 수위계·배수관·급수관·오버플로우관·맨홀 등 부속장치의 변형·손상 유무	
	[압력수조방식]	
2-C-031	● 압력수조의 압력 적정 여부	
2-C-032	○ 수위계·급수관·급기관·압력계·안전장치·공기압축기 등 부속장치의 변형·손상 유무	
	[가압수조방식]	
2-C-041	● 가압수조 및 가압원 설치장소의 방화구획 여부	
2-C-042	○ 수위계·급수관·배수관·급기관·압력계 등 부속장치의 변형·손상 유무	

210mm×297mm [백상지(80g/㎡)]

(3쪽 중 2쪽)

번호	점검항목	점검결과
2-D. 송수구		
2-D-001	○ 설치장소 적정 여부	
2-D-002	● 연결배관에 개폐밸브를 설치한 경우 개폐상태 확인 및 조작가능 여부	
2-D-003	● 송수구 설치 높이 및 구경 적정 여부	
2-D-004	● 자동배수밸브(또는 배수공)·체크밸브 설치 여부 및 설치 상태 적정 여부	
2-D-005	○ 송수구 마개 설치 여부	
2-E. 배관 등		
2-E-001	● 펌프의 흡입측 배관 여과장치의 상태 확인	
2-E-002	● 성능시험배관 설치(개폐밸브, 유량조절밸브, 유량측정장치) 적정 여부	
2-E-003	● 순환배관 설치(설치위치·배관구경, 릴리프밸브 개방압력) 적정 여부	
2-E-004	● 동결방지조치 상태 적정 여부	
2-E-005	○ 급수배관 개폐밸브 설치(개폐표시형, 흡입측 버터플라이 제외) 적정 여부	
2-E-006	● 다른 설비의 배관과의 구분 상태 적정 여부	
2-F. 함 및 방수구 등		
2-F-001	○ 함 개방 용이성 및 장애물 설치 여부 등 사용 편의성 적정 여부	
2-F-002	○ 위치·기동 표시등 적정 설치 및 정상 점등 여부	
2-F-003	○"소화전"표시 및 사용요령(외국어 병기) 기재 표지판 설치상태 적정 여부	
2-F-004	● 대형공간(기둥 또는 벽이 없는 구조) 소화전 함 설치 적정 여부	
2-F-005	● 방수구 설치 적정 여부	
2-F-006	○ 함 내 소방호스 및 관창 비치 적정 여부	
2-F-007	○ 호스의 접결상태, 구경, 방수 압력 적정 여부	
2-F-008	● 호스릴방식 노즐 개폐장치 사용 용이 여부	
2-G. 전원		
2-G-001	● 대상물 수전방식에 따른 상용전원 적정 여부	
2-G-002	● 비상전원 설치장소 적정 및 관리 여부	
2-G-003	○ 자가발전설비인 경우 연료 적정량 보유 여부	
2-G-004	○ 자가발전설비인 경우「전기사업법」에 따른 정기점검 결과 확인	
2-H. 제어반		
2-H-001	● 겸용 감시·동력 제어반 성능 적정 여부(겸용으로 설치된 경우)	
	[감시제어반]	
2-H-011	○ 펌프 작동 여부 확인 표시등 및 음향경보장치 정상작동 여부	
2-H-012	○ 펌프 별 자동·수동 전환스위치 정상작동 여부	
2-H-013	● 펌프 별 수동기동 및 수동중단 기능 정상작동 여부	
2-H-014	● 상용전원 및 비상전원 공급 확인 가능 여부(비상전원 있는 경우)	
2-H-015	● 수조·물올림탱크 저수위 표시등 및 음향경보장치 정상작동 여부	
2-H-016	○ 각 확인회로 별 도통시험 및 작동시험 정상작동 여부	
2-H-017	○ 예비전원 확보 유무 및 시험 적합 여부	

210mm×297mm [백상지(80g/㎡)]

(3쪽 중 3쪽)

번호	점검항목	점검결과
2-H-018 2-H-019	● 감시제어반 전용실 적정 설치 및 관리 여부 ● 기계·기구 또는 시설 등 제어 및 감시설비 외 설치 여부	
2-H-021	**[동력제어반]** ○ 앞면은 적색으로 하고,"옥내소화전설비용 동력제어반" 표지 설치 여부	
2-H-031	**[발전기제어반]** ● 소방전원보존형발전기는 이를 식별할 수 있는 표지 설치 여부	

※ 펌프성능시험(펌프 명판 및 설계치 참조)

구분		체절운전	정격운전 (100%)	정격유량의 150% 운전	적정 여부	
토출량 (ℓ/min)	주				1.체절운전 시 토출압은 정격토출압의 140% 이하일 것( ) 2.정격운전 시 토출량과 토출압이 규정치 이상일 것( ) 3.정격토출량의 150%에서 토출압이 정격토출압의 65% 이상일 것( )	ㅇ설정압력: ㅇ주펌프 기동: MPa 정지: MPa ㅇ예비펌프 기동: MPa 정지: MPa ㅇ중압펌프 기동: MPa 정지: MPa
	예비					
토출압 (MPa)	주					
	예비					

※ 릴리프밸브 작동압력 : MPa

비고	

210mm×297mm [백상지(80g/㎡)]

3. 스프링클러설비 점검표

(4쪽 중 1쪽)

번호	점검항목	점검결과
3-A. 수원		
3-A-001	○ 주된수원의 유효수량 적정 여부(겸용설비 포함)	
3-A-002	○ 보조수원(옥상)의 유효수량 적정 여부	
3-B. 수조		
3-B-001	● 동결방지조치 상태 적정 여부	
3-B-002	○ 수위계 설치 또는 수위 확인 가능 여부	
3-B-003	● 수조 외측 고정사다리 설치 여부(바닥보다 낮은 경우 제외)	
3-B-004	● 실내설치 시 조명설비 설치 여부	
3-B-005	○ "스프링클러설비용 수조"표지설치 여부 및 설치 상태	
3-B-006	● 다른 소화설비와 겸용 시 겸용설비의 이름 표시한 표지설치 여부	
3-B-007	● 수조-수직배관 접속부분"스프링클러설비용 배관"표지설치 여부	
3-C. 가압송수장치		
	[펌프방식]	
3-C-001	● 동결방지조치 상태 적정 여부	
3-C-002	○ 성능시험배관을 통한 펌프 성능시험 적정 여부	
3-C-003	● 다른 소화설비와 겸용인 경우 펌프 성능 확보 가능 여부	
3-C-004	○ 펌프 흡입측 연성계·진공계 및 토출측 압력계 등 부속장치의 변형·손상 유무	
3-C-005	● 기동장치 적정 설치 및 기동압력 설정 적정 여부	
3-C-006	● 물올림장치 설치 적정(전용 여부, 유효수량, 배관구경, 자동급수) 여부	
3-C-007	● 충압펌프 설치 적정(토출압력, 정격토출량) 여부	
3-C-008	○ 내연기관 방식의 펌프 설치 적정(정상기동(기동장치 및 제어반) 여부, 축전지 상태, 연료량) 여부	
3-C-009	○ 가압송수장치의"스프링클러펌프"표지설치 여부 또는 다른 소화설비와 겸용 시 겸용설비 이름 표시 부착 여부	
	[고가수조방식]	
3-C-021	○ 수위계·배수관·급수관·오버플로우관·맨홀 등 부속장치의 변형·손상 유무	
	[압력수조방식]	
3-C-031	● 압력수조의 압력 적정 여부	
3-C-032	○ 수위계·급수관·급기관·압력계·안전장치·공기압축기 등 부속장치의 변형·손상 유무	
	[가압수조방식]	
3-C-041	● 가압수조 및 가압원 설치장소의 방화구획 여부	
3-C-042	○ 수위계·급수관·배수관·급기관·압력계 등 부속장치의 변형·손상 유무	
3-D. 폐쇄형스프링클러설비 방호구역 및 유수검지장치		
3-D-001	● 방호구역 적정 여부	
3-D-002	● 유수검지장치 설치 적정(수량, 접근·점검 편의성, 높이) 여부	
3-D-003	○ 유수검지장치실 설치 적정(실내 또는 구획, 출입문 크기, 표지) 여부	

210mm×297mm [백상지(80g/㎡)]

(4쪽 중 2쪽)

번호	점검항목	점검결과
3-D-004 3-D-005	● 자연낙차에 의한 유수압력과 유수검지장치의 유수검지압력 적정여부 ● 조기반응형헤드 적합 유수검지장치 설치 여부	
3-E. 개방형스프링클러설비 방수구역 및 일제개방밸브		
3-E-001 3-E-002 3-E-003 3-E-004	● 방수구역 적정 여부 ● 방수구역 별 일제개방밸브 설치 여부 ● 하나의 방수구역을 담당하는 헤드 개수 적정 여부 ○ 일제개방밸브실 설치 적정(실내(구획), 높이, 출입문, 표지) 여부	
3-F. 배관		
3-F-001 3-F-002 3-F-003 3-F-004 3-F-005 3-F-006 3-F-007 3-F-008 3-F-009	● 펌프의 흡입측 배관 여과장치의 상태 확인 ● 성능시험배관 설치(개폐밸브, 유량조절밸브, 유량측정장치) 적정 여부 ● 순환배관 설치(설치위치·배관구경, 릴리프밸브 개방압력) 적정 여부 ● 동결방지조치 상태 적정 여부 ○ 급수배관 개폐밸브 설치(개폐표시형, 흡입측 버터플라이 제외) 및 작동표시스위치 적정(제어반 표시 및 경보, 스위치 동작 및 도통시험) 여부 ○ 준비작동식 유수검지장치 및 일제개방밸브 2차측 배관 부대설비 설치 적정(개폐표시형 밸브, 수직배수배관, 개폐밸브, 자동배수장치, 압력스위치 설치 및 감시제어반 개방 확인) 여부 ○ 유수검지장치 시험장치 설치 적정(설치위치, 배관구경, 개폐밸브 및 개방형 헤드, 물받이 통 및 배수관) 여부 ● 주차장에 설치된 스프링클러 방식 적정(습식 외의 방식) 여부 ● 다른 설비의 배관과의 구분 상태 적정 여부	
3-G. 음향장치 및 기동장치		
3-G-001 3-G-002 3-G-003 3-G-004 3-G-005 3-G-006	○ 유수검지에 따른 음향장치 작동 가능 여부(습식·건식의 경우) ○ 감지기 작동에 따라 음향장치 작동 여부(준비작동식 및 일제개방밸브의 경우) ● 음향장치 설치 담당구역 및 수평거리 적정 여부 ● 주 음향장치 수신기 내부 또는 직근 설치 여부 ● 우선경보방식에 따른 경보 적정 여부 ○ 음향장치(경종 등) 변형·손상 확인 및 정상 작동(음량 포함) 여부	
3-G-011 3-G-012	**[펌프 작동]** ○ 유수검지장치의 발신이나 기동용 수압개폐장치의 작동에 따른 펌프 기동 확인(습식·건식의 경우) ○ 화재감지기의 감지나 기동용 수압개폐장치의 작동에 따른 펌프 기동 확인(준비작동식 및 일제개방밸브의 경우)	
3-G-021 3-G-022	**[준비작동식유수검지장치 또는 일제개발밸브 작동]** ○ 담당구역내 화재감지기 동작(수동 기동 포함)에 따라 개방 및 작동 여부 ○ 수동조작함 (설치높이, 표시등) 설치 적정 여부	

210mm×297mm [백상지 80g/㎡]

(4쪽 중 3쪽)

번호	점검항목	점검결과
3-H. 헤드		
3-H-001	○ 헤드의 변형·손상 유무	
3-H-002	○ 헤드 설치 위치·장소·상태(고정) 적정 여부	
3-H-003	○ 헤드 살수장애 여부	
3-H-004	● 무대부 또는 연소우려 있는 개구부 개방형 헤드 설치 여부	
3-H-005	● 조기반응형 헤드 설치 여부(의무 설치 장소의 경우)	
3-H-006	● 경사진 천장의 경우 스프링클러헤드의 배치상태	
3-H-007	● 연소할 우려가 있는 개구부 헤드 설치 적정 여부	
3-H-008	● 습식·부압식스프링클러 외의 설비 상향식 헤드 설치 여부	
3-H-009	● 측벽형 헤드 설치 적정 여부	
3-H-010	● 감열부에 영향을 받을 우려가 있는 헤드의 차폐판 설치 여부	
3-I. 송수구		
3-I-001	○ 설치장소 적정 여부	
3-I-002	● 연결배관에 개폐밸브를 설치한 경우 개폐상태 확인 및 조작가능 여부	
3-I-003	● 송수구 설치 높이 및 구경 적정 여부	
3-I-004	○ 송수압력범위 표시 표지 설치 여부	
3-I-005	● 송수구 설치 개수 적정 여부(폐쇄형 스프링클러설비의 경우)	
3-I-006	● 자동배수밸브(또는 배수공)·체크밸브 설치 여부 및 설치 상태 적정 여부	
3-I-007	○ 송수구 마개 설치 여부	
3-J. 전원		
3-J-001	● 대상물 수전방식에 따른 상용전원 적정 여부	
3-J-002	● 비상전원 설치장소 적정 및 관리 여부	
3-J-003	○ 자가발전설비인 경우 연료 적정량 보유 여부	
3-J-004	○ 자가발전설비인 경우「전기사업법」에 따른 정기점검 결과 확인	
3-K. 제어반		
3-K-001	● 겸용 감시·동력 제어반 성능 적정 여부(겸용으로 설치된 경우)	
	[감시제어반]	
3-K-011	○ 펌프 작동 여부 확인 표시등 및 음향경보장치 정상작동 여부	
3-K-012	○ 펌프 별 자동·수동 전환스위치 정상작동 여부	
3-K-013	● 펌프 별 수동기동 및 수동중단 기능 정상작동 여부	
3-K-014	● 상용전원 및 비상전원 공급 확인 가능 여부(비상전원 있는 경우)	
3-K-015	● 수조·물올림탱크 저수위 표시등 및 음향경보장치 정상작동 여부	
3-K-016	○ 각 확인회로 별 도통시험 및 작동시험 정상작동 여부	
3-K-017	○ 예비전원 확보 유무 및 시험 적합 여부	
3-K-018	● 감시제어반 전용실 적정 설치 및 관리 여부	
3-K-019	● 기계·기구 또는 시설 등 제어 및 감시설비 외 설치 여부	
3-K-020	○ 유수검지장치·일제개방밸브 작동 시 표시 및 경보 정상작동 여부	
3-K-021	○ 일제개방밸브 수동조작스위치 설치 여부	

210mm×297mm [백상지(80g/m²)]

(4쪽 중 4쪽)

번호	점검항목	점검결과
3-K-022 3-K-023	● 일제개방밸브 사용 설비 화재감지기 회로별 화재표시 적정 여부 ● 감시제어반과 수신기 간 상호 연동 여부(별도로 설치된 경우)	
3-K-031	[동력제어반] ○ 앞면은 적색으로 하고, "스프링클러설비용 동력제어반" 표지 설치 여부	
3-K-041	[발전기제어반] ● 소방전원보존형발전기는 이를 식별할 수 있는 표지 설치 여부	
3-L. 헤드 설치제외		
3-L-001 3-L-002	● 헤드 설치 제외 적정 여부(설치 제외된 경우) ● 드렌처설비 설치 적정 여부	

※ 펌프성능시험(펌프 명판 및 설계치 참조)

구분		체절운전	정격운전 (100%)	정격유량의 150% 운전	적정 여부	
토출량 (ℓ/min)	주				1.체절운전 시 토출압은 정격토출압의 140% 이하일 것( ) 2.정격운전 시 토출량과 토출압이 규정치 이상일 것( ) 3.정격토출량의 150%에서 토출압이 정격토출압의 65% 이상일 것( )	ㅇ설정압력: ㅇ주펌프 기동: MPa 정지: MPa ㅇ예비펌프 기동: MPa 정지: MPa ㅇ충압펌프 기동: MPa 정지: MPa
	예비					
토출압 (MPa)	주					
	예비					

※ 릴리프밸브 작동압력 : MPa

비고	

210mm×297mm [백상지(80g/㎡)]

4. 간이스프링클러설비 점검표

(4쪽 중 1쪽)

번호	점검항목	점검결과
4-A. 수원		
4-A-001	○ 수원의 유효수량 적정 여부(겸용설비 포함)	
4-B. 수조		
4-B-001	○ 자동급수장치 설치 여부	
4-B-002	● 동결방지조치 상태 적정 여부	
4-B-003	○ 수위계 설치 또는 수위 확인 가능 여부	
4-B-004	● 수조 외측 고정사다리 설치 여부(바닥보다 낮은 경우 제외)	
4-B-005	● 실내설치 시 조명설비 설치 여부	
4-B-006	○ "간이스프링클러설비용 수조"표지 설치상태 적정 여부	
4-B-007	● 다른 소화설비와 겸용 시 겸용설비의 이름 표시한 표지설치 여부	
4-B-008	● 수조-수직배관 접속부분"간이스프링클러설비용 배관"표지설치 여부	
3-C. 가압송수장치		
	[상수도직결형]	
4-C-001	○ 방수량 및 방수압력 적정 여부	
	[펌프방식]	
4-C-011	● 동결방지조치 상태 적정 여부	
4-C-012	○ 성능시험배관을 통한 펌프 성능시험 적정 여부	
4-C-013	● 다른 소화설비와 겸용인 경우 펌프 성능 확보 가능 여부	
4-C-014	○ 펌프 흡입측 연성계·진공계 및 토출측 압력계 등 부속장치의 변형·손상 유무	
4-C-015	● 기동장치 적정 설치 및 기동압력 설정 적정 여부	
4-C-016	● 물올림장치 설치 적정(전용 여부, 유효수량, 배관구경, 자동급수) 여부	
4-C-017	● 충압펌프 설치 적정(토출압력, 정격토출량) 여부	
4-C-018	○ 내연기관 방식의 펌프 설치 적정(정상기동(기동장치 및 제어반) 여부, 축전지 상태, 연료량) 여부	
4-C-019	○ 가압송수장치의"간이스프링클러펌프"표지설치 여부 또는 다른 소화설비와 겸용 시 겸용설비 이름 표시 부착 여부	
	[고가수조방식]	
4-C-031	○ 수위계·배수관·급수관·오버플로우관·맨홀 등 부속장치의 변형·손상 유무	
	[압력수조방식]	
4-C-041	● 압력수조의 압력 적정 여부	
4-C-042	○ 수위계·급수관·급기관·압력계·안전장치·공기압축기 등 부속장치의 변형·손상 유무	
	[가압수조방식]	
4-C-051	● 가압수조 및 가압원 설치장소의 방화구획 여부	
4-C-052	○ 수위계·급수관·배수관·급기관·압력계 등 부속장치의 변형·손상 유무	
비고		

210mm×297mm [백상지(80g/㎡)]

(4쪽 중 2쪽)

번호	점검항목	점검결과
4-D. 방호구역 및 유수검지장치		
4-D-001	● 방호구역 적정 여부	
4-D-002	● 유수검지장치 설치 적정(수량, 접근·점검 편의성, 높이) 여부	
4-D-003	○ 유수검지장치실 설치 적정(실내 또는 구획, 출입문 크기, 표지) 여부	
4-D-004	● 자연낙차에 의한 유수압력과 유수검지장치의 유수검지압력 적정여부	
4-D-005	● 주차장에 설치된 간이스프링클러 방식 적정(습식 외의 방식) 여부	
4-E. 배관 및 밸브		
4-E-001 4-E-002	○ 상수도직결형 수도배관 구경 및 유수검지에 따른 다른 배관 자동 송수 차단 여부 ○ 급수배관 개폐밸브 설치(개폐표시형, 흡입측 버터플라이 제외) 및 작동표시스위치 적정(제어반 표시 및 경보, 스위치 동작 및 도통시험) 여부	
4-E-003	● 펌프의 흡입측 배관 여과장치의 상태 확인	
4-E-004	● 성능시험배관 설치(개폐밸브, 유량조절밸브, 유량측정장치) 적정 여부	
4-E-005	● 순환배관 설치(설치위치·배관구경, 릴리프밸브 개방압력) 적정 여부	
4-E-006	● 동결방지조치 상태 적정 여부	
4-E-007	○ 준비작동식 유수검지장치 2차측 배관 부대설비 설치 적정(개폐표시형 밸브, 수직배수배관·개폐밸브, 자동배수장치, 압력스위치 설치 및 감시제어반 개방 확인) 여부	
4-E-008	○ 유수검지장치 시험장치 설치 적정(설치위치, 배관구경, 개폐밸브 및 개방형 헤드, 물받이 통 및 배수관) 여부	
4-E-009 4-E-010	● 간이스프링클러설비 배관 및 밸브 등의 순서의 적정 시공 여부 ● 다른 설비의 배관과의 구분 상태 적정 여부	
4-F. 음향장치 및 기동장치		
4-F-001	○ 유수검지에 따른 음향장치 작동 가능 여부(습식의 경우)	
4-F-002	● 음향장치 설치 담당구역 및 수평거리 적정 여부	
4-F-003	● 주 음향장치 수신기 내부 또는 직근 설치 여부	
4-F-004	● 우선경보방식에 따른 경보 적정 여부	
4-F-005	○ 음향장치(경종 등) 변형·손상 확인 및 정상 작동(음량 포함) 여부	
4-F-011	**[펌프 작동]** ○ 유수검지장치의 발신이나 기동용 수압개폐장치의 작동에 따른 펌프 기동 확인(습식의 경우)	
4-F-012	○ 화재감지기의 감지나 기동용 수압개폐장치의 작동에 따른 펌프 기동 확인(준비작동식의 경우)	
4-F-021 4-F-022	**[준비작동식유수검지장치 작동]** ○ 담당구역내 화재감지기 동작(수동 기동 포함)에 따라 개방 및 작동 여부 ○ 수동조작함(설치높이, 표시등) 설치 적정 여부	
비고		

210mm×297mm [백상지(80g/㎡)]

(4쪽 중 3쪽)

번호	점검항목	점검결과
4-G. 간이헤드		
4-G-001	○ 헤드의 변형·손상 유무	
4-G-002	○ 헤드 설치 위치·장소·상태(고정) 적정 여부	
4-G-003	○ 헤드 살수장애 여부	
4-G-004	● 감열부에 영향을 받을 우려가 있는 헤드의 차폐판 설치 여부	
4-G-005	● 헤드 설치 제외 적정 여부(설치 제외된 경우)	
4-H. 송수구		
4-H-001	○ 설치장소 적정 여부	
4-H-002	● 연결배관에 개폐밸브를 설치한 경우 개폐상태 확인 및 조작가능 여부	
4-H-003	● 송수구 설치 높이 및 구경 적정 여부	
4-H-004	● 자동배수밸브(또는 배수공)·체크밸브 설치 여부 및 설치 상태 적정 여부	
4-H-005	○ 송수구 마개 설치 여부	
4-I. 제어반		
4-I-001	● 겸용 감시·동력 제어반 성능 적정 여부(겸용으로 설치된 경우)	
	[감시제어반]	
4-I-011	○ 펌프 작동 여부 확인 표시등 및 음향경보장치 정상작동 여부	
4-I-012	○ 펌프 별 자동·수동 전환스위치 정상작동 여부	
4-I-013	● 펌프 별 수동기동 및 수동중단 기능 정상작동 여부	
4-I-014	● 상용전원 및 비상전원 공급 확인 가능 여부(비상전원 있는 경우)	
4-I-015	● 수조·물올림탱크 저수위 표시등 및 음향경보장치 정상작동 여부	
4-I-016	○ 각 확인회로 별 도통시험 및 작동시험 정상작동 여부	
4-I-017	○ 예비전원 확보 유무 및 시험 적합 여부	
4-I-018	● 감시제어반 전용실 적정 설치 및 관리 여부	
4-I-019	● 기계·기구 또는 시설 등 제어 및 감시설비 외 설치 여부	
4-I-020	○ 유수검지장치 작동 시 표시 및 경보 정상작동 여부	
4-I-021	● 감시제어반과 수신기 간 상호 연동 여부(별도로 설치된 경우)	
	[동력제어반]	
4-I-031	○ 앞면은 적색으로 하고,"간이스프링클러설비용 동력제어반"표지 설치 여부	
	[발전기제어반]	
4-I-041	● 소방전원보존형발전기는 이를 식별할 수 있는 표지 설치 여부	
4-J. 전원		
4-J-001	● 대상물 수전방식에 따른 상용전원 적정 여부	
4-J-002	● 비상전원 설치장소 적정 및 관리 여부	
4-J-003	○ 자가발전설비인 경우 연료 적정량 보유 여부	
4-J-004	○ 자가발전설비인 경우「전기사업법」에 따른 정기점검 결과 확인	
비고		

210mm×297mm [백상지(80g/㎡)]

(4쪽 중 4쪽)

번호	점검항목	점검결과

※ **펌프성능시험**(펌프 명판 및 설계치 참조)

구분		체절운전	정격운전 (100%)	정격유량의 150% 운전	적정 여부	
토출량 (ℓ/min)	주				1.체절운전 시 토출압은 정격토출압의 140% 이하일 것( )	ㅇ설정압력:
	예비				2.정격운전 시 토출량과 토출압이 규정치 이상일 것( )	ㅇ주펌프 기동: MPa 정지: MPa
토출압 (MPa)	주				3.정격토출량의 150%에서 토출압이 정격토출압의 65% 이상일 것( )	ㅇ예비펌프 기동: MPa 정지: MPa
	예비					ㅇ충압펌프 기동: MPa 정지: MPa

※ 릴리프밸브 작동압력 : MPa

비고	

210mm×297mm [백상지(80g/㎡)]

5. 화재조기진압용 스프링클러설비 점검표

(3쪽 중 1쪽)

번호	점검항목	점검결과
5-A. 설치장소의 구조		
5-A-001	● 설비 설치장소의 구조(층고, 내화구조, 방화구획, 천장 기울기, 천장 자재 돌출부 길이, 보 간격, 선반 물 침투구조) 적합 여부	
5-B. 수원		
5-B-001	○ 주된수원의 유효수량 적정 여부(겸용설비 포함)	
5-B-002	○ 보조수원(옥상)의 유효수량 적정 여부	
5-C. 수조		
5-C-001	● 동결방지조치 상태 적정 여부	
5-C-002	○ 수위계 설치 또는 수위 확인 가능 여부	
5-C-003	● 수조 외측 고정사다리 설치 여부(바닥보다 낮은 경우 제외)	
5-C-004	● 실내설치 시 조명설비 설치 여부	
5-C-005	○ "화재조기진압용 스프링클러설비용 수조"표지설치 여부 및 설치 상태	
5-C-006	● 다른 소화설비와 겸용 시 겸용설비의 이름 표시한 표지설치 여부	
5-C-007	● 수조-수직배관 접속부분"화재조기진압용 스프링클러설비용 배관"표지설치 여부	
5-D. 가압송수장치		
	[펌프방식]	
5-D-001	● 동결방지조치 상태 적정 여부	
5-D-002	○ 성능시험배관을 통한 펌프 성능시험 적정 여부	
5-D-003	● 다른 소화설비와 겸용인 경우 펌프 성능 확보 가능 여부	
5-D-004	○ 펌프 흡입측 연성계·진공계 및 토출측 압력계 등 부속장치의 변형·손상 유무	
5-D-005	● 기동장치 적정 설치 및 기동압력 설정 적정 여부	
5-D-006	● 물올림장치 설치 적정(전용 여부, 유효수량, 배관구경, 자동급수) 여부	
5-D-007	● 충압펌프 설치 적정(토출압력, 정격토출량) 여부	
5-D-008	○ 내연기관 방식의 펌프 설치 적정(정상기동(기동장치 및 제어반) 여부, 축전지 상태, 연료량) 여부	
5-D-009	○ 가압송수장치의"화재조기진압용 스프링클러펌프"표지설치 여부 또는 다른 소화설비와 겸용 시 겸용설비 이름 표시 부착 여부	
	[고가수조방식]	
5-D-021	○ 수위계·배수관·급수관·오버플로우관·맨홀 등 부속장치의 변형·손상 유무	
	[압력수조방식]	
5-D-031	● 압력수조의 압력 적정 여부	
5-D-032	○ 수위계·급수관·급기관·압력계·안전장치·공기압축기 등 부속장치의 변형·손상 유무	
	[가압수조방식]	
5-D-041	● 가압수조 및 가압원 설치장소의 방화구획 여부	
5-D-042	○ 수위계·급수관·배수관·급기관·압력계 등 부속장치의 변형·손상 유무	
비고		

210mm×297mm [백상지(80g/m²)]

(3쪽 중 2쪽)

번호	점검항목	점검결과
5-E. 방호구역 및 유수검지장치		
5-E-001	● 방호구역 적정 여부	
5-E-002	● 유수검지장치 설치 적정(수량, 접근·점검 편의성, 높이) 여부	
5-E-003	○ 유수검지장치실 설치 적정(실내 또는 구획, 출입문 크기, 표지) 여부	
5-E-004	● 자연낙차에 의한 유수압력과 유수검지장치의 유수검지압력 적정여부	
5-F. 배관		
5-F-001	● 펌프의 흡입측 배관 여과장치의 상태 확인	
5-F-002	● 성능시험배관 설치(개폐밸브, 유량조절밸브, 유량측정장치) 적정 여부	
5-F-003	● 순환배관 설치(설치위치·배관구경, 릴리프밸브 개방압력) 적정 여부	
5-F-004	● 동결방지조치 상태 적정 여부	
5-F-005	○ 급수배관 개폐밸브 설치(개폐표시형, 흡입측 버터플라이 제외) 및 작동표시 스위치 적정(제어반 표시 및 경보, 스위치 동작 및 도통시험) 여부	
5-F-006	○ 유수검지장치 시험장치 설치 적정(설치위치, 배관구경, 개폐밸브 및 개방형 헤드, 물받이 통 및 배수관) 여부	
5-F-007	● 다른 설비의 배관과의 구분 상태 적정 여부	
5-G. 음향장치 및 기동장치		
5-G-001	○ 유수검지에 따른 음향장치 작동 가능 여부	
5-G-002	● 음향장치 설치 담당구역 및 수평거리 적정 여부	
5-G-003	● 주 음향장치 수신기 내부 또는 직근 설치 여부	
5-G-004	● 우선경보방식에 따른 경보 적정 여부	
5-G-005	○ 음향장치(경종 등) 변형·손상 확인 및 정상 작동(음량 포함) 여부	
	[펌프 작동]	
5-G-011	○ 유수검지장치의 발신이나 기동용 수압개폐장치의 작동에 따른 펌프 기동 확인	
5-H. 헤드		
5-H-001	○ 헤드의 변형·손상 유무	
5-H-002	○ 헤드 설치 위치·장소·상태(고정) 적정 여부	
5-H-003	○ 헤드 살수장애 여부	
5-H-004	● 감열부에 영향을 받을 우려가 있는 헤드의 차폐판 설치 여부	
5-I. 저장물의 간격 및 환기구		
5-I-001	● 저장물품 배치 간격 적정 여부	
5-I-002	● 환기구 설치 상태 적정 여부	
5-J. 송수구		
5-J-001	○ 설치장소 적정 여부	
5-J-002	● 연결배관에 개폐밸브를 설치한 경우 개폐상태 확인 및 조작가능 여부	
5-J-003	● 송수구 설치 높이 및 구경 적정 여부	
5-J-004	○ 송수압력범위 표시 표지 설치 여부	
5-J-005	● 송수구 설치 개수 적정 여부	

210mm×297mm [백상지(80g/m²)]

(3쪽 중 3쪽)

번호	점검항목	점검결과
5-J-006 5-J-007	● 자동배수밸브(또는 배수공)·체크밸브 설치 여부 및 설치 상태 적정 여부 ○ 송수구 마개 설치 여부	
5-K. 전원		
5-K-001 5-K-002 5-K-003 5-K-004	● 대상물 수전방식에 따른 상용전원 적정 여부 ● 비상전원 설치장소 적정 및 관리 여부 ○ 자가발전설비인 경우 연료 적정량 보유 여부 ○ 자가발전설비인 경우「전기사업법」에 따른 정기점검 결과 확인	
5-L. 제어반		
5-L-001	● 겸용 감시·동력 제어반 성능 적정 여부(겸용으로 설치된 경우)	
5-L-001 5-L-002 5-L-003 5-L-004 5-L-005 5-L-006 5-L-007 5-L-008 5-L-009 5-L-010 5-L-011	**[감시제어반]** ○ 펌프 작동 여부 확인 표시등 및 음향경보장치 정상작동 여부 ○ 펌프 별 자동·수동 전환스위치 정상작동 여부 ● 펌프 별 수동기동 및 수동중단 기능 정상작동 여부 ● 상용전원 및 비상전원 공급 확인 가능 여부(비상전원 있는 경우) ● 수조·물올림탱크 저수위 표시등 및 음향경보장치 정상작동 여부 ○ 각 확인회로 별 도통시험 및 작동시험 정상작동 여부 ○ 예비전원 확보 유무 및 시험 적합 여부 ● 감시제어반 전용실 적정 설치 및 관리 여부 ● 기계·기구 또는 시설 등 제어 및 감시설비 외 설치 여부 ○ 유수검지장치 작동 시 표시 및 경보 정상작동 여부 ○ 감시제어반과 수신기 간 상호 연동 여부(별도로 설치된 경우)	
5-L-021	**[동력제어반]** ○ 앞면은 적색으로 하고,"화재조기진압용 스프링클러설비용 동력제어반"표지 설치 여부	
5-L-031	**[발전기제어반]** ● 소방전원보존형발전기는 이를 식별할 수 있는 표지 설치 여부	
5-M. 설치금지 장소		
5-M-001	● 설치가 금지된 장소(제4류 위험물 등이 보관된 장소) 설치 여부	

※ 펌프성능시험(펌프 명판 및 설계치 참조)

구분		체절운전	정격운전 (100%)	정격유량의 150% 운전	적정 여부
토출량 (ℓ/min)	주				1.체절운전 시 토출압은 정격토출압의 140% 이하일 것( ) 2.정격운전 시 토출량과 토출압이 규정치 이상일 것( ) 3.정격토출량의 150%에서 토출압이 정격토출압의 65% 이상일 것( )
	예비				
토출압 (MPa)	주				
	예비				

ㅇ설정압력:
ㅇ주펌프
기동: MPa
정지: MPa
ㅇ예비펌프
기동: MPa
정지: MPa
ㅇ충압펌프
기동: MPa
정지: MPa

※ 릴리프밸브 작동압력 : MPa

비고	

210mm×297mm [백상지(80g/㎡)]

6. 물분무소화설비 점검표

(3쪽 중 1쪽)

번호	점검항목	점검결과
6-A. 수원		
6-A-001	○ 수원의 유효수량 적정 여부(겸용설비 포함)	
6-B. 수조		
6-B-001	● 동결방지조치 상태 적정 여부	
6-B-002	○ 수위계 설치 또는 수위 확인 가능 여부	
6-B-003	● 수조 외측 고정사다리 설치 여부(바닥보다 낮은 경우 제외)	
6-B-004	● 실내설치 시 조명설비 설치 여부	
6-B-005	○ "물분무소화설비용 수조"표지 설치상태 적정 여부	
6-B-006	● 다른 소화설비와 겸용 시 겸용설비의 이름 표시한 표지설치 여부	
6-B-007	● 수조-수직배관 접속부분"물분무소화설비용 배관"표지설치 여부	
6-C. 가압송수장치		
	[펌프방식]	
6-C-001	● 동결방지조치 상태 적정 여부	
6-C-002	○ 성능시험배관을 통한 펌프 성능시험 적정 여부	
6-C-003	● 다른 소화설비와 겸용인 경우 펌프 성능 확보 가능 여부	
6-C-004	○ 펌프 흡입측 연성계·진공계 및 토출측 압력계 등 부속장치의 변형·손상 유무	
6-C-005	● 기동장치 적정 설치 및 기동압력 설정 적정 여부	
6-C-006	● 물올림장치 설치 적정(전용 여부, 유효수량, 배관구경, 자동급수) 여부	
6-C-007	● 충압펌프 설치 적정(토출압력, 정격토출량) 여부	
6-C-008	○ 내연기관 방식의 펌프 설치 적정(정상기동(기동장치 및 제어반) 여부, 축전지 상태, 연료량) 여부	
6-C-009	○ 가압송수장치의 "물분무소화설비펌프"표지설치 여부 또는 다른 소화설비와 겸용 시 겸용설비 이름 표시 부착 여부	
	[고가수조방식]	
6-C-021	○ 수위계·배수관·급수관·오버플로우관·맨홀 등 부속장치의 변형·손상 유무	
	[압력수조방식]	
6-C-031	● 압력수조의 압력 적정 여부	
6-C-032	○ 수위계·급수관·급기관·압력계·안전장치·공기압축기 등 부속장치의 변형·손상 유무	
	[가압수조방식]	
6-C-041	● 가압수조 및 가압원 설치장소의 방화구획 여부	
6-C-042	○ 수위계·급수관·배수관·급기관·압력계 등 부속장치의 변형·손상 유무	
6-D. 기동장치		
6-D-001	○ 수동식 기동장치 조작에 따른 가압송수장치 및 개방밸브 정상 작동 여부	
6-D-002	○ 수동식 기동장치 인근"기동장치"표지설치 여부	
6-D-003	○ 자동식 기동장치는 화재감지기의 작동 및 헤드 개방과 연동하여 경보를 발하고, 가압송수장치 및 개방밸브 정상 작동 여부	

210mm×297mm [백상지(80g/㎡)]

(3쪽 중 2쪽)

번호	점검항목	점검결과
6-E. 제어밸브 등		
6-E-001	○ 제어밸브 설치 위치(높이) 적정 및"제어밸브"표지 설치 여부	
6-E-002	● 자동개방밸브 및 수동식 개방밸브 설치위치(높이) 적정 여부	
6-E-003	● 자동개방밸브 및 수동식 개방밸브 시험장치 설치 여부	
6-F. 물분무헤드		
6-F-001	○ 헤드의 변형.손상 유무	
6-F-002	○ 헤드 설치 위치·장소·상태(고정) 적정 여부	
6-F-003	● 전기절연 확보 위한 전기기기와 헤드 간 거리 적정 여부	
6-G. 배관 등		
6-G-001	● 펌프의 흡입측 배관 여과장치의 상태 확인	
6-G-002	● 성능시험배관 설치(개폐밸브, 유량조절밸브, 유량측정장치) 적정 여부	
6-G-003	● 순환배관 설치(설치위치·배관구경, 릴리프밸브 개방압력) 적정 여부	
6-G-004	● 동결방지조치 상태 적정 여부	
6-G-005	○ 급수배관 개폐밸브 설치(개폐표시형, 흡입측 버터플라이 제외) 및 작동표시 스위치 적정(제어반 표시 및 경보, 스위치 동작 및 도통시험) 여부	
6-G-006	● 다른 설비의 배관과의 구분 상태 적정 여부	
6-H. 송수구		
6-H-001	○ 설치장소 적정 여부	
6-H-002	● 연결배관에 개폐밸브를 설치한 경우 개폐상태 확인 및 조작가능 여부	
6-H-003	● 송수구 설치 높이 및 구경 적정 여부	
6-H-004	○ 송수압력범위 표시 표지 설치 여부	
6-H-005	● 송수구 설치 개수 적정 여부	
6-H-006	● 자동배수밸브(또는 배수공)·체크밸브 설치 여부 및 설치 상태 적정 여부	
6-H-007	○ 송수구 마개 설치 여부	
6-I. 배수설비(차고・주차장의 경우)		
6-I-001	● 배수설비(배수구, 기름분리장치 등) 설치 적정 여부	
6-J. 제어반		
6-J-001	● 겸용 감시·동력 제어반 성능 적정 여부(겸용으로 설치된 경우)	
	[감시제어반]	
6-J-011	○ 펌프 작동 여부 확인 표시등 및 음향경보장치 정상작동 여부	
6-J-012	○ 펌프 별 자동・수동 전환스위치 정상작동 여부	
6-J-013	● 펌프 별 수동기동 및 수동중단 기능 정상작동 여부	
6-J-014	● 상용전원 및 비상전원 공급 확인 가능 여부(비상전원 있는 경우)	
6-J-015	● 수조·물올림탱크 저수위 표시등 및 음향경보장치 정상작동 여부	
6-J-016	○ 각 확인회로 별 도통시험 및 작동시험 정상작동 여부	
6-J-017	○ 예비전원 확보 유무 및 시험 적합 여부	
6-J-018	● 감시제어반 전용실 적정 설치 및 관리 여부	

210mm×297mm [백상지(80g/m²)]

(3쪽 중 3쪽)

번호	점검항목	점검결과
6-J-019	● 기계·기구 또는 시설 등 제어 및 감시설비 외 설치 여부	
6-J-031	[동력제어반] ○ 앞면은 적색으로 하고,"물분무소화설비용 동력제어반"표지 설치 여부	
6-J-041	[발전기제어반] ● 소방전원보존형발전기는 이를 식별할 수 있는 표지 설치 여부	
6-K. 전원		
6-K-001	● 대상물 수전방식에 따른 상용전원 적정 여부	
6-K-002	● 비상전원 설치장소 적정 및 관리 여부	
6-K-003	○ 자가발전설비인 경우 연료 적정량 보유 여부	
6-K-004	○ 자가발전설비인 경우「전기사업법」에 따른 정기점검 결과 확인	
6-L. 물분무헤드의 제외		
6-L-001	● 헤드 설치 제외 적정 여부(설치 제외된 경우)	

※ 펌프성능시험(펌프 명판 및 설계치 참조)

구분		체절운전	정격운전 (100%)	정격유량의 150% 운전	적정 여부
토출량 (ℓ/min)	주				1.체절운전 시 토출압은 정격토출압의 140% 이하일 것( ) 2.정격운전 시 토출량과 토출압이 규정치 이상일 것( ) 3.정격토출량의 150%에서 토출압이 정격토출압의 65% 이상일 것( )
	예비				
토출압 (MPa)	주				
	예비				

ㅇ설정압력:
ㅇ주펌프
기동: MPa
정지: MPa
ㅇ예비펌프
기동: MPa
정지: MPa
ㅇ충압펌프
기동: MPa
정지: MPa

※ 릴리프밸브 작동압력 : MPa

비고	

210mm×297mm [백상지(80g/㎡)]

7. 미분무소화설비 점검표

(3쪽 중 1쪽)

번호	점검항목	점검결과
7-A. 수원		
7-A-001	○ 수원의 수질 및 필터(또는 스트레이너) 설치 여부	
7-A-002	● 주배관 유입측 필터(또는 스트레이너) 설치 여부	
7-A-003	○ 수원의 유효수량 적정 여부	
7-A-004	● 첨가제의 양 산정 적정 여부(첨가제를 사용한 경우)	
7-B. 수조		
7-B-001	○ 전용 수조 사용 여부	
7-B-002	● 동결방지조치 상태 적정 여부	
7-B-003	○ 수위계 설치 또는 수위 확인 가능 여부	
7-B-004	● 수조 외측 고정사다리 설치 여부(바닥보다 낮은 경우 제외)	
7-B-005	● 실내설치 시 조명설비 설치 여부	
7-B-006	○"미분무설비용 수조"표지 설치상태 적정 여부	
7-B-007	● 수조-수직배관 접속부분"미분무설비용 배관"표지설치 여부	
7-C. 가압송수장치		
	[펌프방식]	
7-C-001	● 동결방지조치 상태 적정 여부	
7-C-002	● 전용 펌프 사용 여부	
7-C-003	○ 펌프 토출측 압력계 등 부속장치의 변형·손상 유무	
7-C-004	○ 성능시험배관을 통한 펌프 성능시험 적정 여부	
7-C-005	○ 내연기관 방식의 펌프 설치 적정(정상기동(기동장치 및 제어반) 여부, 축전지 상태, 연료량) 여부	
7-C-006	○ 가압송수장치의"미분무펌프"등 표지설치 여부	
	[압력수조방식]	
7-C-011	○ 동결방지조치 상태 적정 여부	
7-C-012	● 전용 압력수조 사용 여부	
7-C-013	○ 압력수조의 압력 적정 여부	
7-C-014	○ 수위계·급수관·급기관·압력계·안전장치·공기압축기 등 부속장치의 변형·손상 유무	
7-C-015	○ 압력수조 토출측 압력계 설치 및 적정 범위 여부	
7-C-016	○ 작동장치 구조 및 기능 적정 여부	
	[가압수조방식]	
7-C-021	● 전용 가압수조 사용 여부	
7-C-022	● 가압수조 및 가압원 설치장소의 방화구획 여부	
7-C-023	○ 수위계·급수관·배수관·급기관·압력계 등 구성품의 변형·손상 유무	
7-D. 폐쇄형 미분무소화설비의 방호구역 및 개방형 미분무소화설비의 방수구역		
7-D-001	○ 방호(방수)구역의 설정기준(바닥면적, 층 등) 적정 여부	

210mm×297mm [백상지(80g/㎡)]

(3쪽 중 2쪽)

번호	점검항목	점검결과
7-E. 배관 등		
7-E-001	○ 급수배관 개폐밸브 설치(개폐표시형, 흡입측 버터플라이 제외) 및 작동표시스위치 적정(제어반 표시 및 경보, 스위치 동작 및 도통시험) 여부	
7-E-002	● 성능시험배관 설치(개폐밸브, 유량조절밸브, 유량측정장치) 적정 여부	
7-E-003	● 동결방지조치 상태 적정 여부	
7-E-004	○ 유수검지장치 시험장치 설치 적정(설치위치, 배관구경, 개폐밸브 및 개방형 헤드, 물받이 통 및 배수관) 여부	
7-E-005	● 주차장에 설치된 미분무소화설비 방식 적정(습식 외의 방식) 여부	
7-E-006	● 다른 설비의 배관과의 구분 상태 적정 여부	
	[호스릴 방식]	
7-E-011	● 방호대상물 각 부분으로부터 호스접결구까지 수평거리 적정 여부	
7-E-012	○ 소화약제저장용기의 위치표시등 정상 점등 및 표지 설치 여부	
7-F. 음향장치		
7-F-001	○ 유수검지에 따른 음향장치 작동 가능 여부	
7-F-002	○ 개방형 미분무설비는 감지기 작동에 따라 음향장치 작동 여부	
7-F-003	● 음향장치 설치 담당구역 및 수평거리 적정 여부	
7-F-004	● 주 음향장치 수신기 내부 또는 직근 설치 여부	
7-F-005	● 우선경보방식에 따른 경보 적정 여부	
7-F-006	○ 음향장치(경종 등) 변형·손상 확인 및 정상 작동(음량 포함) 여부	
7-F-007	○ 발신기(설치높이, 설치거리, 표시등) 설치 적정 여부	
7-G. 헤 드		
7-G-001	○ 헤드 설치 위치·장소·상태(고정) 적정 여부	
7-G-002	○ 헤드의 변형·손상 유무	
7-G-003	○ 헤드 살수장애 여부	
7-H. 전원		
7-H-001	● 대상물 수전방식에 따른 상용전원 적정 여부	
7-H-002	● 비상전원 설치장소 적정 및 관리 여부	
7-H-003	○ 자가발전설비인 경우 연료 적정량 보유 여부	
7-H-004	○ 자가발전설비인 경우「전기사업법」에 따른 정기점검 결과 확인	
7-I. 제어반		
	[감시제어반]	
7-I-001	○ 펌프 작동 여부 확인 표시등 및 음향경보장치 정상작동 여부	
7-I-002	○ 펌프 별 자동·수동 전환스위치 정상작동 여부	
7-I-003	● 펌프 별 수동기동 및 수동중단 기능 정상작동 여부	
7-I-004	● 상용전원 및 비상전원 공급 확인 가능 여부(비상전원 있는 경우)	
7-I-005	● 수조·물올림탱크 저수위 표시등 및 음향경보장치 정상작동 여부	
7-I-006	○ 각 확인회로 별 도통시험 및 작동시험 정상작동 여부	

210mm×297mm [백상지(80g/m²)]

(3쪽 중 3쪽)

번호	점검항목	점검결과
7-I-007 7-I-008 7-I-009 7-I-010	○ 예비전원 확보 유무 및 시험 적합 여부 ● 감시제어반 전용실 적정 설치 및 관리 여부 ● 기계·기구 또는 시설 등 제어 및 감시설비 외 설치 여부 ○ 감시제어반과 수신기 간 상호 연동 여부(별도로 설치된 경우)	
7-I-021	**[동력제어반]** ○ 앞면은 적색으로 하고, "미분무소화설비용 동력제어반" 표지 설치 여부	
7-I-031	**[발전기제어반]** ● 소방전원보존형발전기는 이를 식별할 수 있는 표지 설치 여부	

※ **펌프성능시험**(펌프 명판 및 설계치 참조)

구분		체절운전	정격운전 (100%)	정격유량의 150% 운전	적정 여부
토출량 (ℓ/min)	주				1.체절운전 시 토출압은 정격토출압의 140% 이하일 것( ) 2.정격운전 시 토출량과 토출압이 규정치 이상일 것( ) 3.정격토출량의 150%에서 토출압이 정격토출압의 65% 이상일 것( )
	예비				
토출압 (MPa)	주				
	예비				

ㅇ설정압력:
ㅇ주펌프
기동: MPa
정지: MPa
ㅇ예비펌프
기동: MPa
정지: MPa
ㅇ중압펌프
기동: MPa
정지: MPa

※ 릴리프밸브 작동압력 : MPa

비고	

210mm×297mm [백상지(80g/㎡)]

8. 포소화설비 점검표

(4쪽 중 1쪽)

번호	점검항목	점검결과
8-A. 종류 및 적응성		
8-A-001	● 특정소방대상물 별 포소화설비 종류 및 적응성 적정 여부	
8-B. 수원		
8-B-001	○ 수원의 유효수량 적정 여부(겸용설비 포함)	
8-C. 수조		
8-C-001	● 동결방지조치 상태 적정 여부	
8-C-002	○ 수위계 설치 또는 수위 확인 가능 여부	
8-C-003	● 수조 외측 고정사다리 설치 여부(바닥보다 낮은 경우 제외)	
8-C-004	● 실내설치 시 조명설비 설치 여부	
8-C-005	○ "포소화설비용 수조" 표지설치 여부 및 설치 상태	
8-C-006	● 다른 소화설비와 겸용 시 겸용설비의 이름 표시한 표지설치 여부	
8-C-007	● 수조-수직배관 접속부분 "포소화설비용 배관" 표지설치 여부	
8-D. 가압송수장치		
	[펌프방식]	
8-D-001	● 동결방지조치 상태 적정 여부	
8-D-002	○ 성능시험배관을 통한 펌프 성능시험 적정 여부	
8-D-003	● 다른 소화설비와 겸용인 경우 펌프 성능 확보 가능 여부	
8-D-004	○ 펌프 흡입측 연성계·진공계 및 토출측 압력계 등 부속장치의 변형·손상 유무	
8-D-005	● 기동장치 적정 설치 및 기동압력 설정 적정 여부	
8-D-006	● 물올림장치 설치 적정(전용 여부, 유효수량, 배관구경, 자동급수) 여부	
8-D-007	● 충압펌프 설치 적정(토출압력, 정격토출량) 여부	
8-D-008	○ 내연기관 방식의 펌프 설치 적정(정상기동(기동장치 및 제어반) 여부, 축전지 상태, 연료량) 여부	
8-D-009	○ 가압송수장치의 "포소화설비펌프" 표지설치 여부 또는 다른 소화설비와 겸용 시 겸용설비 이름 표시 부착 여부	
	[고가수조방식]	
8-D-021	○ 수위계·배수관·급수관·오버플로우관·맨홀 등 부속장치의 변형·손상 유무	
	[압력수조방식]	
8-D-031	● 압력수조의 압력 적정 여부	
8-D-032	○ 수위계·급수관·급기관·압력계·안전장치·공기압축기 등 부속장치의 변형·손상 유무	
	[가압수조방식]	
8-D-041	● 가압수조 및 가압원 설치장소의 방화구획 여부	
8-D-042	○ 수위계·급수관·배수관·급기관·압력계 등 부속장치의 변형·손상 유무	
비고		

210mm×297mm [백상지(80g/㎡)]

(4쪽 중 2쪽)

번호	점검항목	점검결과
8-E. 배관 등		
8-E-001	● 송액관 기울기 및 배액밸브 설치 적정 여부	
8-E-002	● 펌프의 흡입측 배관 여과장치의 상태 확인	
8-E-003	● 성능시험배관 설치(개폐밸브, 유량조절밸브, 유량측정장치) 적정 여부	
8-E-004	● 순환배관 설치(설치위치·배관구경, 릴리프밸브 개방압력) 적정 여부	
8-E-005	● 동결방지조치 상태 적정 여부	
8-E-006	○ 급수배관 개폐밸브 설치(개폐표시형, 흡입측 버터플라이 제외) 적정 여부	
8-E-007	○ 급수배관 개폐밸브 작동표시스위치 설치 적정(제어반 표시 및 경보, 스위치 동작 및 도통시험, 전기배선 종류) 여부	
8-E-008	● 다른 설비의 배관과의 구분 상태 적정 여부	
8-F. 송수구		
8-F-001	○ 설치장소 적정 여부	
8-F-002	● 연결배관에 개폐밸브를 설치한 경우 개폐상태 확인 및 조작가능 여부	
8-F-003	● 송수구 설치 높이 및 구경 적정 여부	
8-F-004	○ 송수압력범위 표시 표지 설치 여부	
8-F-005	● 송수구 설치 개수 적정 여부	
8-F-006	● 자동배수밸브(또는 배수공)·체크밸브 설치 여부 및 설치 상태 적정 여부	
8-F-007	○ 송수구 마개 설치 여부	
8-G. 저장탱크		
8-G-001	● 포약제 변질 여부	
8-G-002	● 액면계 또는 계량봉 설치상태 및 저장량 적정 여부	
8-G-003	● 그라스게이지 설치 여부(가압식이 아닌 경우)	
8-G-004	○ 포소화약제 저장량의 적정 여부	
8-H. 개방밸브		
8-H-001	○ 자동 개방밸브 설치 및 화재감지장치의 작동에 따라 자동으로 개방되는지 여부	
8-H-002	○ 수동식 개방밸브 적정 설치 및 작동 여부	
8-I. 기동장치		
	[수동식 기동장치]	
8-I-001	○ 직접·원격조작 가압송수장치·수동식개방밸브·소화약제혼합장치 기동 여부	
8-I-002	● 기동장치 조작부의 접근성 확보, 설치 높이, 보호장치 설치 적정 여부	
8-I-003	○ 기동장치 조작부 및 호스접결구 인근"기동장치의 조작부"및"접결구"표지설치 여부	
8-I-004	● 수동식 기동장치 설치개수 적정 여부	
	[자동식 기동장치]	
8-I-011	○ 화재감지기 또는 폐쇄형 스프링클러헤드의 개방과 연동하여 가압송수장치, 일제개방밸브 및 포소화약제 혼합장치 기동 여부	
8-I-012	● 폐쇄형 스프링클러헤드 설치 적정 여부	
8-I-013	● 화재감지기 및 발신기 설치 적정 여부	

(4쪽 중 3쪽)

번호	점검항목	점검결과
8-I-014	● 동결우려 장소 자동식기동장치 자동화재탐지설비 연동 여부	
	[자동경보장치]	
8-I-021	○ 방사구역 마다 발신부(또는 층별 유수검지장치) 설치 여부	
8-I-022	○ 수신기는 설치 장소 및 헤드개방·감지기 작동 표시장치 설치 여부	
8-I-023	● 2 이상 수신기 설치 시 수신기간 상호 동시 통화 가능 여부	
8-J. 포헤드 및 고정포방출구		
	[포헤드]	
8-J-001	○ 헤드의 변형·손상 유무	
8-J-002	○ 헤드 수량 및 위치 적정 여부	
8-J-003	○ 헤드 살수장애 여부	
	[호스릴포소화설비 및 포소화전설비]	
8-J-011	○ 방수구와 호스릴함 또는 호스함 사이의 거리 적정 여부	
8-J-012	○ 호스릴함 또는 호스함 설치 높이, 표지 및 위치표시등 설치 여부	
8-J-013	● 방수구 설치 및 호스릴.호스 길이 적정 여부	
	[전역방출방식의 고발포용 고정포 방출구]	
8-J-021	○ 개구부 자동폐쇄장치 설치 여부	
8-J-022	● 방호구역의 관포체적에 대한 포수용액 방출량 적정 여부	
8-J-023	● 고정포방출구 설치 개수 적정 여부	
8-J-024	○ 고정포방출구 설치 위치(높이) 적정 여부	
	[국소방출방식의 고발포용 고정포 방출구]	
8-J-031	● 방호대상물 범위 설정 적정 여부	
8-J-032	● 방호대상물별 방호면적에 대한 포수용액 방출량 적정 여부	
8-K. 전원		
8-K-001	● 대상물 수전방식에 따른 상용전원 적정 여부	
8-K-002	● 비상전원 설치장소 적정 및 관리 여부	
8-K-003	○ 자가발전설비인 경우 연료 적정량 보유 여부	
8-K-004	○ 자가발전설비인 경우「전기사업법」에 따른 정기점검 결과 확인	
8-L. 제어반		
8-L-001	● 겸용 감시·동력 제어반 성능 적정 여부(겸용으로 설치된 경우)	
	[감시제어반]	
8-L-011	○ 펌프 작동 여부 확인 표시등 및 음향경보장치 정상작동 여부	
8-L-012	○ 펌프 별 자동·수동 전환스위치 정상작동 여부	
8-L-013	● 펌프 별 수동기동 및 수동중단 기능 정상작동 여부	
8-L-014	● 상용전원 및 비상전원 공급 확인 가능 여부(비상전원 있는 경우)	
8-L-015	● 수조·물올림탱크 저수위 표시등 및 음향경보장치 정상작동 여부	
8-L-016	○ 각 확인회로 별 도통시험 및 작동시험 정상작동 여부	
8-L-017	○ 예비전원 확보 유무 및 시험 적합 여부	

210mm×297mm [백상지(80g/㎡)]

(4쪽 중 4쪽)

번호	점검항목	점검결과
8-L-018 8-L-019	● 감시제어반 전용실 적정 설치 및 관리 여부 ● 기계·기구 또는 시설 등 제어 및 감시설비 외 설치 여부	
8-L-031	**[동력제어반]** ○ 앞면은 적색으로 하고,"포소화설비용 동력제어반"표지 설치 여부	
8-L-041	**[발전기제어반]** ● 소방전원보존형발전기는 이를 식별할 수 있는 표지 설치 여부	

※ **펌프성능시험**(펌프 명판 및 설계치 참조)

구분		체절운전	정격운전 (100%)	정격유량의 150% 운전	적정 여부
토출량 (ℓ/min)	주				1.체절운전 시 토출압은 정격토출압의 140% 이하일 것( ) 2.정격운전 시 토출량과 토출압이 규정치 이상일 것( ) 3.정격토출량의 150%에서 토출압이 정격토출압의 65% 이상일 것( )
	예비				
토출압 (MPa)	주				
	예비				

ㅇ설정압력:
ㅇ주펌프
기동: MPa
정지: MPa
ㅇ예비펌프
기동: MPa
정지: MPa
ㅇ충압펌프
기동: MPa
정지: MPa

※ 릴리프밸브 작동압력 : MPa

비고	

210mm×297mm [백상지(80g/㎡)]

9. 이산화탄소소화설비 점검표

(4쪽 중 1쪽)

번호	점검항목	점검결과
9-A. 저장용기		
9-A-001	● 설치장소 적정 및 관리 여부	
9-A-002	○ 저장용기 설치장소 표지 설치 여부	
9-A-003	● 저장용기 설치 간격 적정 여부	
9-A-004	○ 저장용기 개방밸브 자동·수동 개방 및 안전장치 부착 여부	
9-A-005	● 저장용기와 집합관 연결배관 상 체크밸브 설치 여부	
9-A-006	● 저장용기와 선택밸브(또는 개폐밸브) 사이 안전장치 설치 여부	
	[저압식]	
9-A-011	● 안전밸브 및 봉판 설치 적정(작동 압력) 여부	
9-A-012	● 액면계.압력계 설치 여부 및 압력강하경보장치 작동 압력 적정 여부	
9-A-013	○ 자동냉동장치의 기능	
9-B. 소화약제		
9-B-001	○ 소화약제 저장량 적정 여부	
9-C. 기동장치		
9-C-001	○ 방호구역별 출입구 부근 소화약제 방출표시등 설치 및 정상 작동 여부	
	[수동식 기동장치]	
9-C-011	○ 기동장치 부근에 비상스위치 설치 여부	
9-C-012	● 방호구역별 또는 방호대상별 기동장치 설치 여부	
9-C-013	○ 기동장치 설치 적정(출입구 부근 등, 높이, 보호장치, 표지, 전원표시등) 여부	
9-C-014	○ 방출용 스위치 음향경보장치 연동 여부	
	[자동식 기동장치]	
9-C-021	○ 감지기 작동과의 연동 및 수동기동 가능 여부	
9-C-022	● 저장용기 수량에 따른 전자 개방밸브 수량 적정 여부(전기식 기동장치의 경우)	
9-C-023	○ 기동용 가스용기의 용적, 충전압력 적정 여부(가스압력식 기동장치의 경우)	
9-C-024	● 기동용 가스용기의 안전장치, 압력게이지 설치 여부(가스압력식 기동장치의 경우)	
9-C-025	● 저장용기 개방구조 적정 여부(기계식 기동장치의 경우)	
9-D. 제어반 및 화재표시반		
9-D-001	○ 설치장소 적정 및 관리 여부	
9-D-002	○ 회로도 및 취급설명서 비치 여부	
9-D-003	● 수동잠금밸브 개폐여부 확인 표시등 설치 여부	
	[제어반]	
9-D-011	○ 수동기동장치 또는 감지기 신호 수신 시 음향경보장치 작동 기능 정상 여부	
9-D-012	○ 소화약제 방출·지연 및 기타 제어 기능 적정 여부	
9-D-013	○ 전원표시등 설치 및 정상 점등 여부	
비고		

210mm×297mm [백상지(80g/㎡)]

(4쪽 중 2쪽)

번호	점검항목	점검결과
	[화재표시반]	
9-D-021	○ 방호구역별 표시등(음향경보장치 조작, 감지기 작동), 경보기 설치 및 작동 여부	
9-D-022	○ 수동식 기동장치 작동표시 표시등 설치 및 정상 작동 여부	
9-D-023	○ 소화약제 방출표시등 설치 및 정상 작동 여부	
9-D-024	● 자동식기동장치 자동·수동 절환 및 절환표시등 설치 및 정상 작동 여부	
9-E. 배관 등		
9-E-001	○ 배관의 변형.손상 유무	
9-E-002	● 수동잠금밸브 설치 위치 적정 여부	
9-F. 선택밸브		
9-F-001	● 선택밸브 설치 기준 적합 여부	
9-G. 분사헤드		
	[전역방출방식]	
9-G-001	○ 분사헤드의 변형·손상 유무	
9-G-002	● 분사헤드의 설치위치 적정 여부	
	[국소방출방식]	
9-G-011	○ 분사헤드의 변형·손상 유무	
9-G-012	● 분사헤드의 설치장소 적정 여부	
	[호스릴방식]	
9-G-021	● 방호대상물 각 부분으로부터 호스접결구까지 수평거리 적정 여부	
9-G-022	○ 소화약제저장용기의 위치표시등 정상 점등 및 표지 설치 여부	
9-G-023	● 호스릴소화설비 설치장소 적정 여부	
9-H. 화재감지기		
9-H-001	○ 방호구역별 화재감지기 감지에 의한 기동장치 작동 여부	
9-H-002	● 교차회로(또는 NFSC 203 제7조제1항 단서 감지기) 설치 여부	
9-H-003	● 화재감지기별 유효 바닥면적 적정 여부	
9-I. 음향경보장치		
9-I-001	○ 기동장치 조작 시(수동식-방출용스위치, 자동식-화재감지기) 경보 여부	
9-I-002	○ 약제 방사 개시(또는 방출 압력스위치 작동) 후 경보 적정 여부	
9-I-003	● 방호구역 또는 방호대상물 구획 안에서 유효한 경보 가능 여부	
	[방송에 따른 경보장치]	
9-I-011	● 증폭기 재생장치의 설치장소 적정 여부	
9-I-012	● 방호구역·방호대상물에서 확성기 간 수평거리 적정 여부	
9-I-013	● 제어반 복구스위치 조작 시 경보 지속 여부	
9-J. 자동폐쇄장치		
9-J-001	○ 환기장치 자동정지 기능 적정 여부	
9-J-002	○ 개구부 및 통기구 자동폐쇄장치 설치 장소 및 기능 적합 여부	

210mm×297mm [백상지(80g/㎡)]

(4쪽 중 3쪽)

번호	점검항목	점검결과
9-J-003	● 자동폐쇄장치 복구장치 설치기준 적합 및 위치표지 적합 여부	
9-K. 비상전원		
9-K-001	● 설치장소 적정 및 관리 여부	
9-K-002	○ 자가발전설비인 경우 연료 적정량 보유 여부	
9-K-003	○ 자가발전설비인 경우「전기사업법」에 따른 정기점검 결과 확인	
9-L. 배출설비		
9-L-001	● 배출설비 설치상태 및 관리 여부	
9-M. 과압배출구		
9-M-001	● 과압배출구 설치상태 및 관리 여부	
9-N. 안전시설 등		
9-N-001	○ 소화약제 방출알림 시각경보장치 설치기준 적합 및 정상 작동 여부	
9-N-002	○ 방호구역 출입구 부근 잘 보이는 장소에 소화약제 방출 위험경고표지 부착 여부	
9-N-003	○ 방호구역 출입구 외부 인근에 공기호흡기 설치 여부	
비고		

210mm×297mm [백상지(80g/㎡)]

※ 약제저장량 점검리스트

(4쪽 중 4쪽)

설치위치	용기 No.	실내 온도(℃)	약제높이 (cm)	충전량 (kg)	손실량 (kg)	점검 결과	비고
							※ 약제량 손실 5% 초과 시 불량으로 판정합니다.

210mm×297mm [백상지(80g/㎡)]

10. 할론소화설비 점검표

(3쪽 중 1쪽)

번호	점검항목	점검결과
10-A. 저장용기		
10-A-001	● 설치장소 적정 및 관리 여부	
10-A-002	○ 저장용기 설치장소 표지 설치상태 적정 여부	
10-A-003	● 저장용기 설치 간격 적정 여부	
10-A-004	○ 저장용기 개방밸브 자동·수동 개방 및 안전장치 부착 여부	
10-A-005	● 저장용기와 집합관 연결배관 상 체크밸브 설치 여부	
10-A-006	● 저장용기와 선택밸브(또는 개폐밸브) 사이 안전장치 설치 여부	
10-A-007	○ 축압식 저장용기의 압력 적정 여부	
10-A-008	● 가압용 가스용기 내 질소가스 사용 및 압력 적정 여부	
10-A-009	● 가압식 저장용기 압력조정장치 설치 여부	
10-B. 소화약제		
10-B-001	○ 소화약제 저장량 적정 여부	
10-C. 기동장치		
10-C-001	○ 방호구역별 출입구 부근 소화약제 방출표시등 설치 및 정상 작동 여부	
	[수동식 기동장치]	
10-C-011	○ 기동장치 부근에 비상스위치 설치 여부	
10-C-012	● 방호구역별 또는 방호대상별 기동장치 설치 여부	
10-C-013	○ 기동장치 설치상태 적정(출입구 부근 등, 높이, 보호장치, 표지, 전원표시등) 여부	
10-C-014	○ 방출용 스위치 음향경보장치 연동 여부	
	[자동식 기동장치]	
10-C-021	○ 감지기 작동과의 연동 및 수동기동 가능 여부	
10-C-022	● 저장용기 수량에 따른 전자 개방밸브 수량 적정 여부(전기식 기동장치의 경우)	
10-C-023	○ 기동용 가스용기의 용적, 충전압력 적정 여부(가스압력식 기동장치의 경우)	
10-C-024	● 기동용 가스용기의 안전장치, 압력게이지 설치 여부(가스압력식 기동장치의 경우)	
10-C-025	● 저장용기 개방구조 적정 여부(기계식 기동장치의 경우)	
10-D. 제어반 및 화재표시반		
10-D-001	○ 설치장소 적정 및 관리 여부	
10-D-002	○ 회로도 및 취급설명서 비치 여부	
	[제어반]	
10-D-011	○ 수동기동장치 또는 감지기 신호 수신 시 음향경보장치 작동 기능 정상 여부	
10-D-012	○ 소화약제 방출·지연 및 기타 제어 기능 적정 여부	
10-D-013	○ 전원표시등 설치 및 정상 점등 여부	
	[화재표시반]	
10-D-021	○ 방호구역별 표시등(음향경보장치 조작, 감지기 작동), 경보기 설치 및 작동 여부	
10-D-022	○ 수동식 기동장치 작동표시 표시등 설치 및 정상 작동 여부	
10-D-023	○ 소화약제 방출표시등 설치 및 정상 작동 여부	

210mm×297mm [백상지(80g/㎡)]

(3쪽 중 2쪽)

번호	점검항목	점검결과
10-D-024	● 자동식기동장치 자동·수동 절환 및 절환표시등 설치 및 정상 작동 여부	
10-E. 배관 등		
10-E-001	○ 배관의 변형.손상 유무	
10-F. 선택밸브		
10-F-001	● 선택밸브 설치 기준 적합 여부	
10-G. 분사헤드		
	[전역방출방식]	
10-G-001	○ 분사헤드의 변형·손상 유무	
10-G-002	● 분사헤드의 설치위치 적정 여부	
	[국소방출방식]	
10-G-011	○ 분사헤드의 변형·손상 유무	
10-G-012	● 분사헤드의 설치장소 적정 여부	
	[호스릴방식]	
10-G-021	● 방호대상물 각 부분으로부터 호스접결구까지 수평거리 적정 여부	
10-G-022	○ 소화약제저장용기의 위치표시등 정상 점등 및 표지 설치상태 적정 여부	
10-G-023	● 호스릴소화설비 설치장소 적정 여부	
10-H. 화재감지기		
10-H-001	○ 방호구역별 화재감지기 감지에 의한 기동장치 작동 여부	
10-H-002	● 교차회로(또는 NFSC 203 제7조제1항 단서 감지기) 설치 여부	
10-H-003	● 화재감지기별 유효 바닥면적 적정 여부	
10-I. 음향경보장치		
10-I-001	○ 기동장치 조작 시(수동식-방출용스위치, 자동식-화재감지기) 경보 여부	
10-I-002	○ 약제 방사 개시(또는 방출 압력스위치 작동) 후 경보 적정 여부	
10-I-003	● 방호구역 또는 방호대상물 구획 안에서 유효한 경보 가능 여부	
	[방송에 따른 경보장치]	
10-I-011	● 증폭기 재생장치의 설치장소 적정 여부	
10-I-012	● 방호구역·방호대상물에서 확성기 간 수평거리 적정 여부	
10-I-013	● 제어반 복구스위치 조작 시 경보 지속 여부	
10-J. 자동폐쇄장치		
10-J-001	○ 환기장치 자동정지 기능 적정 여부	
10-J-002	○ 개구부 및 통기구 자동폐쇄장치 설치 장소 및 기능 적합 여부	
10-J-003	● 자동폐쇄장치 복구장치 및 위치표지 설치상태 적정 여부	
10-K. 비상전원		
10-K-001	● 설치장소 적정 및 관리 여부	
10-K-002	○ 자가발전설비인 경우 연료 적정량 보유 여부	
10-K-003	○ 자가발전설비인 경우「전기사업법」에 따른 정기점검 결과 확인	

210mm×297mm [백상지(80g/㎡)]

※ 약제저장량 점검리스트

(3쪽 중 3쪽)

설치위치	용기 No.	실내 온도(℃)	약제높이 (cm)	충전량 (kg)	손실량 (kg)	점검 결과	비고
							※ 약제량 손실 5% 초과 시 불량으로 판정합니다.

210mm×297mm [백상지(80g/㎡)]

11. 할로겐화합물 및 불활성기체소화설비 점검표

(3쪽 중 1쪽)

번호	점검항목	점검결과
11-A. 저장용기		
11-A-001	● 설치장소 적정 및 관리 여부	
11-A-002	○ 저장용기 설치장소 표지 설치 여부	
11-A-003	● 저장용기 설치 간격 적정 여부	
11-A-004	○ 저장용기 개방밸브 자동·수동 개방 및 안전장치 부착 여부	
11-A-005	● 저장용기와 집합관 연결배관 상 체크밸브 설치 여부	
11-B. 소화약제		
11-B-001	○ 소화약제 저장량 적정 여부	
11-C. 기동장치		
11-C-001	○ 방호구역별 출입구 부근 소화약제 방출표시등 설치 및 정상 작동 여부	
	[수동식 기동장치]	
11-C-011	○ 기동장치 부근에 비상스위치 설치 여부	
11-C-012	● 방호구역별 또는 방호대상별 기동장치 설치 여부	
11-C-013	○ 기동장치 설치 적정(출입구 부근 등, 높이, 보호장치, 표지, 전원표시등) 여부	
11-C-014	○ 방출용 스위치 음향경보장치 연동 여부	
	[자동식 기동장치]	
11-C-021	○ 감지기 작동과의 연동 및 수동기동 가능 여부	
11-C-022	● 저장용기 수량에 따른 전자 개방밸브 수량 적정 여부(전기식 기동장치의 경우)	
11-C-023	○ 기동용 가스용기의 용적, 충전압력 적정 여부(가스압력식 기동장치의 경우)	
11-C-024	● 기동용 가스용기의 안전장치, 압력게이지 설치 여부(가스압력식 기동장치의 경우)	
11-C-025	● 저장용기 개방구조 적정 여부(기계식 기동장치의 경우)	
11-D. 제어반 및 화재표시반		
11-D-001	○ 설치장소 적정 및 관리 여부	
11-D-002	○ 회로도 및 취급설명서 비치 여부	
	[제어반]	
11-D-011	○ 수동기동장치 또는 감지기 신호 수신 시 음향경보장치 작동 기능 정상 여부	
11-D-012	○ 소화약제 방출·지연 및 기타 제어 기능 적정 여부	
11-D-013	○ 전원표시등 설치 및 정상 점등 여부	
	[화재표시반]	
11-D-021	○ 방호구역별 표시등(음향경보장치 조작, 감지기 작동), 경보기 설치 및 작동 여부	
11-D-022	○ 수동식 기동장치 작동표시 표시등 설치 및 정상 작동 여부	
11-D-023	○ 소화약제 방출표시등 설치 및 정상 작동 여부	
11-D-024	● 자동식기동장치 자동·수동 절환 및 절환표시등 설치 및 정상 작동 여부	
11-E. 배관 등		
11-E-001	○ 배관의 변형·손상 유무	

210mm×297mm [백상지(80g/㎡)]

(3쪽 중 2쪽)

번호	점검항목	점검결과
11-F. 선택밸브		
11-F-001	○ 선택밸브 설치 기준 적합 여부	
11-G. 분사헤드		
11-G-001	○ 분사헤드의 변형.손상 유무	
11-G-002	● 분사헤드의 설치높이 적정 여부	
11-H. 화재감지기		
11-H-001	○ 방호구역별 화재감지기 감지에 의한 기동장치 작동 여부	
11-H-002	● 교차회로(또는 NFSC 203 제7조제1항 단서 감지기) 설치 여부	
11-H-003	● 화재감지기별 유효 바닥면적 적정 여부	
11-I. 음향경보장치		
11-I-001	○ 기동장치 조작 시(수동식-방출용스위치, 자동식-화재감지기) 경보 여부	
11-I-002	○ 약제 방사 개시(또는 방출 압력스위치 작동) 후 경보 적정 여부	
11-I-003	● 방호구역 또는 방호대상물 구획 안에서 유효한 경보 가능 여부	
	[방송에 따른 경보장치]	
11-I-011	● 증폭기 재생장치의 설치장소 적정 여부	
11-I-012	● 방호구역·방호대상물에서 확성기 간 수평거리 적정 여부	
11-I-013	● 제어반 복구스위치 조작 시 경보 지속 여부	
11-J. 자동폐쇄장치		
	[화재표시반]	
11-J-001	○ 환기장치 자동정지 기능 적정 여부	
11-J-002	○ 개구부 및 통기구 자동폐쇄장치 설치 장소 및 기능 적합 여부	
11-J-003	● 자동폐쇄장치 복구장치 설치기준 적합 및 위치표지 적합 여부	
11-K. 비상전원		
11-K-001	● 설치장소 적정 및 관리 여부	
11-K-002	○ 자가발전설비인 경우 연료 적정량 보유 여부	
11-K-003	○ 자가발전설비인 경우「전기사업법」에 따른 정기점검 결과 확인	
11-L. 과압배출구		
11-L-001	● 과압배출구 설치상태 및 관리 여부	
비고		

210mm×297mm [백상지(80g/㎡)]

※ 약제저장량 점검리스트

(3쪽 중 3쪽)

설치위치	용기 No.	실내온도 (℃)	약제높이 (㎝)	충전량(압) (㎏)(㎏/㎠)	손실량 (㎏)	점검 결과	비고 (손실5%초과)
							※ 약제량 손실(불활성기체는 압력손실) 5% 초과 시 불량으로 판정합니다.
							※ 불활성기체는 손실량에 압력게이지 값을 기록합니다.

210mm×297mm [백상지(80g/㎡)]

12. 분말소화설비 점검표

(3쪽 중 1쪽)

번호	점검항목	점검결과
12-A. 저장용기		
12-A-001	● 설치장소 적정 및 관리 여부	
12-A-002	○ 저장용기 설치장소 표지 설치 여부	
12-A-003	● 저장용기 설치 간격 적정 여부	
12-A-004	○ 저장용기 개방밸브 자동·수동 개방 및 안전장치 부착 여부	
12-A-005	● 저장용기와 집합관 연결배관 상 체크밸브 설치 여부	
12-A-006	● 저장용기 안전밸브 설치 적정 여부	
12-A-007	● 저장용기 정압작동장치 설치 적정 여부	
12-A-008	● 저장용기 청소장치 설치 적정 여부	
12-A-009	○ 저장용기 지시압력계 설치 및 충전압력 적정 여부(축압식의 경우)	
12-B. 가압용 가스용기		
12-B-001	○ 가압용 가스용기 저장용기 접속 여부	
12-B-002	○ 가압용 가스용기 전자개방밸브 부착 적정 여부	
12-B-003	○ 가압용 가스용기 압력조정기 설치 적정 여부	
12-B-004	○ 가압용 또는 축압용 가스 종류 및 가스량 적정 여부	
12-B-005	● 배관 청소용 가스 별도 용기 저장 여부	
12-C. 소화약제		
12-C-001	○ 소화약제 저장량 적정 여부	
12-D. 기동장치		
12-D-001	○ 방호구역별 출입구 부근 소화약제 방출표시등 설치 및 정상 작동 여부	
	[수동식 기동장치]	
12-D-011	○ 기동장치 부근에 비상스위치 설치 여부	
12-D-012	● 방호구역별 또는 방호대상별 기동장치 설치 여부	
12-D-013	○ 기동장치 설치 적정(출입구 부근 등, 높이, 보호장치, 표지, 전원표시등) 여부	
12-D-014	○ 방출용 스위치 음향경보장치 연동 여부	
	[자동식 기동장치]	
12-D-021	○ 감지기 작동과의 연동 및 수동기동 가능 여부	
12-D-022	● 저장용기 수량에 따른 전자 개방밸브 수량 적정 여부(전기식 기동장치의 경우)	
12-D-023	○ 기동용 가스용기의 용적, 충전압력 적정 여부(가스압력식 기동장치의 경우)	
12-D-024	● 기동용 가스용기의 안전장치, 압력게이지 설치 여부(가스압력식 기동장치의 경우)	
12-D-025	● 저장용기 개방구조 적정 여부(기계식 기동장치의 경우)	
12-E. 제어반 및 화재표시반		
12-E-001	○ 설치장소 적정 및 관리 여부	
12-E-002	○ 회로도 및 취급설명서 비치 여부	
비고		

210mm×297mm [백상지(80g/㎡)]

(3쪽 중 2쪽)

번호	점검항목	점검결과
	[제어반]	
12-E-011	○ 수동기동장치 또는 감지기 신호 수신 시 음향경보장치 작동 기능 정상 여부	
12-E-012	○ 소화약제 방출·지연 및 기타 제어 기능 적정 여부	
12-E-013	○ 전원표시등 설치 및 정상 점등 여부	
	[화재표시반]	
12-E-021	○ 방호구역별 표시등(음향경보장치 조작, 감지기 작동), 경보기 설치 및 작동 여부	
12-E-022	○ 수동식 기동장치 작동표시 표시등 설치 및 정상 작동 여부	
12-E-023	○ 소화약제 방출표시등 설치 및 정상 작동 여부	
12-E-024	● 자동식기동장치 자동·수동 절환 및 절환표시등 설치 및 정상 작동 여부	
12-F. 배관 등		
12-F-001	○ 배관의 변형·손상 유무	
12-G. 선택밸브		
12-G-001	○ 선택밸브 설치 기준 적합 여부	
12-H. 분사헤드		
	[전역방출방식]	
12-H-001	○ 분사헤드의 변형·손상 유무	
12-H-002	● 분사헤드의 설치위치 적정 여부	
	[국소방출방식]	
12-H-011	○ 분사헤드의 변형·손상 유무	
12-H-012	● 분사헤드의 설치장소 적정 여부	
	[호스릴방식]	
12-H-021	● 방호대상물 각 부분으로부터 호스접결구까지 수평거리 적정 여부	
12-H-022	○ 소화약제저장용기의 위치표시등 정상 점등 및 표지 설치 여부	
12-H-023	● 호스릴소화설비 설치장소 적정 여부	
12-I. 화재감지기		
12-I-001	○ 방호구역별 화재감지기 감지에 의한 기동장치 작동 여부	
12-I-002	● 교차회로(또는 NFSC 203 제7조제1항 단서 감지기) 설치 여부	
12-I-003	● 화재감지기별 유효 바닥면적 적정 여부	
12-J. 음향경보장치		
12-J-001	○ 기동장치 조작 시(수동식-방출용스위치, 자동식-화재감지기) 경보 여부	
12-J-002	○ 약제 방사 개시(또는 방출 압력스위치 작동) 후 1분 이상 경보 여부	
12-J-003	● 방호구역 또는 방호대상물 구획 안에서 유효한 경보 가능 여부	
	[방송에 따른 경보장치]	
12-J-011	● 증폭기 재생장치의 설치장소 적정 여부	
12-J-012	● 방호구역·방호대상물에서 확성기 간 수평거리 적정 여부	
12-J-013	● 제어반 복구스위치 조작 시 경보 지속 여부	

210mm×297mm [백상지(80g/㎡)]

(3쪽 중 3쪽)

번호	점검항목	점검결과
12-K. 비상전원		
12-K-001 12-K-002 12-K-003	● 설치장소 적정 및 관리 여부 ○ 자가발전설비인 경우 연료 적정량 보유 여부 ○ 자가발전설비인 경우「전기사업법」에 따른 정기점검 결과 확인	
비고		

210mm×297mm [백상지(80g/㎡)]

13. 옥외소화전설비 점검표

(3쪽 중 1쪽)

번호	점검항목	점검결과
13-A. 수원		
13-A-001	○ 수원의 유효수량 적정 여부(겸용설비 포함)	
13-B. 수조		
13-B-001	● 동결방지조치 상태 적정 여부	
13-B-002	○ 수위계 설치 또는 수위 확인 가능 여부	
13-B-003	● 수조 외측 고정사다리 설치 여부(바닥보다 낮은 경우 제외)	
13-B-004	● 실내설치 시 조명설비 설치 여부	
13-B-005	○"옥외소화전설비용 수조"표지설치 여부 및 설치 상태	
13-B-006	● 다른 소화설비와 겸용 시 겸용설비의 이름 표시한 표지설치 여부	
13-B-007	● 수조-수직배관 접속부분"옥외소화전설비용 배관"표지설치 여부	
13-C. 가압송수장치		
	[펌프방식]	
13-C-001	● 동결방지조치 상태 적정 여부	
13-C-002	○ 옥외소화전 방수량 및 방수압력 적정 여부	
13-C-003	● 감압장치 설치 여부(방수압력 0.7MPa 초과 조건)	
13-C-004	○ 성능시험배관을 통한 펌프 성능시험 적정 여부	
13-C-005	● 다른 소화설비와 겸용인 경우 펌프 성능 확보 가능 여부	
13-C-006	○ 펌프 흡입측 연성계.진공계 및 토출측 압력계 등 부속장치의 변형.손상 유무	
13-C-007	● 기동장치 적정 설치 및 기동압력 설정 적정 여부	
13-C-008	○ 기동스위치 설치 적정 여부(ON/OFF 방식)	
13-C-009	● 물올림장치 설치 적정(전용 여부, 유효수량, 배관구경, 자동급수) 여부	
13-C-010	● 충압펌프 설치 적정(토출압력, 정격토출량) 여부	
13-C-011	○ 내연기관 방식의 펌프 설치 적정(정상기동(기동장치 및 제어반) 여부, 축전지 상태, 연료량) 여부	
13-C-012	○ 가압송수장치의"옥외소화전펌프"표지설치 여부 또는 다른 소화설비와 겸용 시 겸용설비 이름 표시 부착 여부	
	[고가수조방식]	
13-C-021	○ 수위계·배수관·급수관·오버플로우관·맨홀 등 부속장치의 변형·손상 유무	
	[압력수조방식]	
13-C-031	● 압력수조의 압력 적정 여부	
13-C-032	○ 수위계·급수관·급기관·압력계·안전장치·공기압축기 등 부속장치의 변형·손상 유무	
	[가압수조방식]	
13-C-041	● 가압수조 및 가압원 설치장소의 방화구획 여부	
13-C-042	○ 수위계·급수관·배수관·급기관.압력계 등 부속장치의 변형·손상 유무	

210mm×297mm [백상지(80g/㎡)]

(3쪽 중 2쪽)

번호	점검항목	점검결과
13-D. 배관 등		
13-D-001	● 호스접결구 높이 및 각 부분으로부터 호스접결구까지의 수평거리 적정 여부	
13-D-002	○ 호스 구경 적정 여부	
13-D-003	● 펌프의 흡입측 배관 여과장치의 상태 확인	
13-D-004	● 성능시험배관 설치(개폐밸브, 유량조절밸브, 유량측정장치) 적정 여부	
13-D-005	● 순환배관 설치(설치위치·배관구경, 릴리프밸브 개방압력) 적정 여부	
13-D-006	● 동결방지조치 상태 적정 여부	
13-D-007	○ 급수배관 개폐밸브 설치(개폐표시형, 흡입측 버터플라이 제외) 적정 여부	
13-D-008	● 다른 설비의 배관과의 구분 상태 적정 여부	
13-E. 소화전함 등		
13-E-001	○ 함 개방 용이성 및 장애물 설치 여부 등 사용 편의성 적정 여부	
13-E-002	○ 위치·기동 표시등 적정 설치 및 정상 점등 여부	
13-E-003	○ "옥외소화전"표시 설치 여부	
13-E-004	● 소화전함 설치 수량 적정 여부	
13-E-005	○ 옥외소화전함 내 소방호스, 관창, 옥외소화전개방 장치 비치 여부	
13-E-006	○ 호스의 접결상태, 구경, 방수 거리 적정 여부	
13-F. 전원		
13-F-001	● 대상물 수전방식에 따른 상용전원 적정 여부	
13-F-002	● 비상전원 설치장소 적정 및 관리 여부	
13-F-003	○ 자가발전설비인 경우 연료 적정량 보유 여부	
13-F-004	○ 자가발전설비인 경우「전기사업법」에 따른 정기점검 결과 확인	
13-G. 제어반		
13-G-001	● 겸용 감시·동력 제어반 성능 적정 여부(겸용으로 설치된 경우)	
	[감시제어반]	
13-G-011	○ 펌프 작동 여부 확인 표시등 및 음향경보장치 정상작동 여부	
13-G-012	○ 펌프 별 자동·수동 전환스위치 정상작동 여부	
13-G-013	● 펌프 별 수동기동 및 수동중단 기능 정상작동 여부	
13-G-014	● 상용전원 및 비상전원 공급 확인 가능 여부(비상전원 있는 경우)	
13-G-015	● 수조·물올림탱크 저수위 표시등 및 음향경보장치 정상작동 여부	
13-G-016	○ 각 확인회로 별 도통시험 및 작동시험 정상작동 여부	
13-G-017	○ 예비전원 확보 유무 및 시험 적합 여부	
13-G-018	● 감시제어반 전용실 적정 설치 및 관리 여부	
13-G-019	● 기계·기구 또는 시설 등 제어 및 감시설비 외 설치 여부	

210mm×297mm [백상지(80g/㎡)]

(3쪽 중 3쪽)

번호	점검항목	점검결과
13-G-031	[동력제어반] ○ 앞면은 적색으로 하고,"옥외소화전설비용 동력제어반"표지 설치 여부	
13-G-041	[발전기제어반] ● 소방전원보존형발전기는 이를 식별할 수 있는 표지 설치 여부	

※ 펌프성능시험(펌프 명판 및 설계치 참조)

구분		체절운전	정격운전 (100%)	정격유량의 150% 운전	적정 여부
토출량 (ℓ/min)	주				1.체절운전 시 토출압은 정격토출압의 140% 이하일 것( ) 2.정격운전 시 토출량과 토출압이 규정치 이상일 것( ) 3.정격토출량의 150%에서 토출압이 정격토출압의 65% 이상일 것( )
	예비				
토출압 (MPa)	주				
	예비				

ㅇ설정압력:
ㅇ주펌프
기동: MPa
정지: MPa
ㅇ예비펌프
기동: MPa
정지: MPa
ㅇ충압펌프
기동: MPa
정지: MPa

※ 릴리프밸브 작동압력 : MPa

비고	

210mm×297mm [백상지(80g/㎡)]

14. 비상경보설비 및 단독경보형감지기 점검표

번호	점검항목	점검결과
14-A. 비상경보설비		
14-A-001	○ 수신기 설치장소 적정(관리용이) 및 스위치 정상 위치 여부	
14-A-002	○ 수신기 상용전원 공급 및 전원표시등 정상점등 여부	
14-A-003	○ 예비전원(축전지) 상태 적정 여부(상시 충전, 상용전원 차단 시 자동절환)	
14-A-004	○ 지구음향장치 설치기준 적합 여부	
14-A-005	○ 음향장치(경종 등) 변형·손상 확인 및 정상 작동(음량 포함) 여부	
14-A-006	○ 발신기 설치 장소, 위치(수평거리) 및 높이 적정 여부	
14-A-007	○ 발신기 변형·손상 확인 및 정상 작동 여부	
14-A-008	○ 위치표시등 변형·손상 확인 및 정상 점등 여부	
14-B. 단독경보형감지기		
14-B-001	○ 설치 위치(각 실, 바닥면적 기준 추가설치, 최상층 계단실) 적정 여부	
14-B-002	○ 감지기의 변형 또는 손상이 있는지 여부	
14-B-003	○ 정상적인 감시상태를 유지하고 있는지 여부(시험작동 포함)	
비고		

210mm×297mm [백상지(80g/m²)]

15. 자동화재탐지설비 및 시각경보장치 점검표

(2쪽 중 1쪽)

번호	점검항목	점검결과
15-A. 경계구역		
15-A-001	● 경계구역 구분 적정 여부	
15-A-002	● 감지기를 공유하는 경우 스프링클러.물분무소화.제연설비 경계구역 일치 여부	
15-B. 수신기		
15-B-001	○ 수신기 설치장소 적정(관리용이) 여부	
15-B-002	○ 조작스위치의 높이는 적정하며 정상 위치에 있는지 여부	
15-B-003	● 개별 경계구역 표시 가능 회선수 확보 여부	
15-B-004	● 축적기능 보유 여부(환기·면적·높이 조건 해당할 경우)	
15-B-005	○ 경계구역 일람도 비치 여부	
15-B-006	○ 수신기 음향기구의 음량.음색 구별 가능 여부	
15-B-007	● 감지기.중계기.발신기 작동 경계구역 표시 여부(종합방재반 연동 포함)	
15-B-008	● 1개 경계구역 1개 표시등 또는 문자 표시 여부	
15-B-009	● 하나의 대상물에 수신기가 2 이상 설치된 경우 상호 연동되는지 여부	
15-B-010	○ 수신기 기록장치 데이터 발생 표시시간과 표준시간 일치 여부	
15-C. 중계기		
15-C-001	● 중계기 설치위치 적정 여부(수신기에서 감지기회로 도통시험하지 않는 경우)	
15-C-002	● 설치 장소(조작·점검 편의성, 화재·침수 피해 우려) 적정 여부	
15-C-003	● 전원입력 측 배선 상 과전류차단기 설치 여부	
15-C-004	● 중계기 전원 정전 시 수신기 표시 여부	
15-C-005	● 상용전원 및 예비전원 시험 적정 여부	
15-D. 감지기		
15-D-001	● 부착 높이 및 장소별 감지기 종류 적정 여부	
15-D-002	● 특정 장소(환기불량, 면적협소, 저층고)에 적응성이 있는 감지기 설치 여부	
15-D-003	○ 연기감지기 설치장소 적정 설치 여부	
15-D-004	● 감지기와 실내로의 공기유입구 간 이격거리 적정 여부	
15-D-005	● 감지기 부착면 적정 여부	
15-D-006	○ 감지기 설치(감지면적 및 배치거리) 적정 여부	
15-D-007	● 감지기별 세부 설치기준 적합 여부	
15-D-008	● 감지기 설치제외 장소 적합 여부	
15-D-009	○ 감지기 변형·손상 확인 및 작동시험 적합 여부	
15-E. 음향장치		
15-E-001	○ 주음향장치 및 지구음향장치 설치 적정 여부	
15-E-002	○ 음향장치(경종 등) 변형·손상 확인 및 정상 작동(음량 포함) 여부	
15-E-003	● 우선경보 기능 정상작동 여부	

210mm×297mm [백상지(80g/㎡)]

(2쪽 중 2쪽)

번호	점검항목	점검결과
15-F. 시각경보장치		
15-F-001	○ 시각경보장치 설치 장소 및 높이 적정 여부	
15-F-002	○ 시각경보장치 변형·손상 확인 및 정상 작동 여부	
15-G. 발신기		
15-G-001	○ 발신기 설치 장소, 위치(수평거리) 및 높이 적정 여부	
15-G-002	○ 발신기 변형·손상 확인 및 정상 작동 여부	
15-G-003	○ 위치표시등 변형·손상 확인 및 정상 점등 여부	
15-H. 전원		
15-H-001	○ 상용전원 적정 여부	
15-H-002	○ 예비전원 성능 적정 및 상용전원 차단 시 예비전원 자동전환 여부	
15-I. 배선		
15-I-001	● 종단저항 설치 장소, 위치 및 높이 적정 여부	
15-I-002	● 종단저항 표지 부착 여부(종단감지기에 설치할 경우)	
15-I-003	○ 수신기 도통시험 회로 정상 여부	
15-I-004	● 감지기회로 송배전식 적용 여부	
15-I-005	● 1개 공통선 접속 경계구역 수량 적정 여부(P형 또는 GP형의 경우)	
비고		

210mm×297mm [백상지(80g/㎡)]

16. 비상방송설비 점검표

번호	점검항목	점검결과
16-A. 음향장치		
16-A-001	● 확성기 음성입력 적정 여부	
16-A-002	● 확성기 설치 적정(층마다 설치, 수평거리, 유효하게 경보) 여부	
16-A-003	● 조작부 조작스위치 높이 적정 여부	
16-A-004	● 조작부 상 설비 작동층 또는 작동구역 표시 여부	
16-A-005	● 증폭기 및 조작부 설치 장소 적정 여부	
16-A-006	● 우선경보방식 적용 적정 여부	
16-A-007	● 겸용설비 성능 적정(화재 시 다른 설비 차단) 여부	
16-A-008	● 다른 전기회로에 의한 유도장애 발생 여부	
16-A-009	● 2 이상 조작부 설치 시 상호 동시통화 및 전 구역 방송 가능 여부	
16-A-010	● 화재신호 수신 후 방송개시 소요시간 적정 여부	
16-A-011	○ 자동화재탐지설비 작동과 연동하여 정상 작동 가능 여부	
16-B. 배선 등		
16-B-001	● 음량조절기를 설치한 경우 3선식 배선 여부	
16-B-002	● 하나의 층에 단락, 단선 시 다른 층의 화재통보 적부	
16-C. 전원		
16-C-001	○ 상용전원 적정 여부	
16-C-002	● 예비전원 성능 적정 및 상용전원 차단 시 예비전원 자동전환 여부	
비고		

210mm×297mm [백상지(80g/m²)]

17. 자동화재속보설비 및 통합감시시설 점검표

번호	점검항목	점검결과
17-A. 자동화재속보설비		
17-A-001	○ 상용전원 공급 및 전원표시등 정상 점등 여부	
17-A-002	○ 조작스위치 높이 적정 여부	
17-A-003	○ 자동화재탐지설비 연동 및 화재신호 소방관서 전달 여부	
17-B. 통합감시시설		
17-B-001	● 주.보조 수신기 설치 적정 여부	
17-B-002	○ 수신기 간 원격제어 및 정보공유 정상 작동 여부	
17-B-003	● 예비선로 구축 여부	
비고		

210mm×297mm [백상지(80g/m²)]

18. 누전경보기 점검표

번호	점검항목	점검결과
18-A. 설치방법		
18-A-001	● 정격전류에 따른 설치 형태 적정 여부	
18-A-002	● 변류기 설치위치 및 형태 적정 여부	
18-B. 수신부		
18-B-001	○ 상용전원 공급 및 전원표시등 정상 점등 여부	
18-B-002	● 가연성 증기, 먼지 등 체류 우려 장소의 경우 차단기구 설치 여부	
18-B-003	○ 수신부의 성능 및 누전경보 시험 적정 여부	
18-B-004	○ 음향장치 설치장소(상시 사람이 근무) 및 음량·음색 적정 여부	
18-C. 전원		
18-C-001	● 분전반으로부터 전용회로 구성 여부	
18-C-002	● 개폐기 및 과전류차단기 설치 여부	
18-C-003	● 다른 차단기에 의한 전원차단 여부(전원을 분기할 경우)	
비고		

210mm×297mm [백상지(80g/m²)]

19. 가스누설경보기 점검표

번호	점검항목	점검결과
19-A. 수신부		
19-A-001	○ 수신부 설치 장소 적정 여부	
19-A-002	○ 상용전원 공급 및 전원표시등 정상 점등 여부	
19-A-003	○ 음향장치의 음량·음색·음압 적정 여부	
19-B. 탐지부		
19-B-001	○ 탐지부의 설치방법 및 설치상태 적정 여부	
19-B-002	○ 탐지부의 정상 작동 여부	
19-C. 차단기구		
19-C-001	○ 차단기구는 가스 주배관에 견고히 부착되어 있는지 여부	
19-C-002	○ 시험장치에 의한 가스차단밸브의 정상 개.폐 여부	
비고		

210mm×297mm [백상지(80g/m²)]

20. 피난기구 및 인명구조기구 점검표

번호	점검항목	점검결과
20-A. 피난기구 공통사항		
20-A-001	● 대상물 용도별·층별·바닥면적별 피난기구 종류 및 설치개수 적정 여부	
20-A-002	○ 피난에 유효한 개구부 확보(크기, 높이에 따른 발판, 창문 파괴장치) 및 관리상태	
20-A-003	● 개구부 위치 적정(동일직선상이 아닌 위치) 여부	
20-A-004	○ 피난기구의 부착 위치 및 부착 방법 적정 여부	
20-A-005	○ 피난기구(지지대 포함)의 변형·손상 또는 부식이 있는지 여부	
20-A-006	○ 피난기구의 위치표시 표지 및 사용방법 표지 부착 적정 여부	
20-A-007	● 피난기구의 설치제외 및 설치감소 적합 여부	
20-B. 공기안전매트·피난사다리·(간이)완강기·미끄럼대·구조대		
20-B-001	● 공기안전매트 설치 여부	
20-B-002	● 공기안전매트 설치 공간 확보 여부	
20-B-003	● 피난사다리(4층 이상의 층)의 구조(금속성 고정사다리) 및 노대 설치 여부	
20-B-004	● (간이)완강기의 구조(로프 손상방지) 및 길이 적정 여부	
20-B-005	● 숙박시설의 객실마다 완강기(1개) 또는 간이완강기(2개 이상) 추가 설치 여부	
20-B-006	● 미끄럼대의 구조 적정 여부	
20-B-007	● 구조대의 길이 적정 여부	
20-C. 다수인 피난장비		
20-C-001	● 설치장소 적정(피난용이, 안전하게 하강, 피난층의 충분한 착지 공간) 여부	
20-C-002	● 보관실 설치 적정(건물외측 돌출, 빗물·먼지 등으로부터 장비 보호) 여부	
20-C-003	● 보관실 외측문 개방 및 탑승기 자동 전개 여부	
20-C-004	● 보관실 문 오작동 방지조치 및 문 개방 시 경보설비 연동(경보) 여부	
20-D. 승강식 피난기·하향식 피난구용 내림식 사다리		
20-D-001	● 대피실 출입문 갑종방화문 설치 및 표지 부착 여부	
20-D-002	● 대피실 표지(층별 위치표시, 피난기구 사용설명서 및 주의사항) 부착 여부	
20-D-003	● 대피실 출입문 개방 및 피난기구 작동 시 표시등경보장치 작동 적정 여부 및 감시제어반 피난기구 작동 확인 가능 여부	
20-D-004	● 대피실 면적 및 하강구 규격 적정 여부	
20-D-005	● 하강구 내측 연결금속구 존재 및 피난기구 전개 시 장애발생 여부	
20-D-006	● 대피실 내부 비상조명등 설치 여부	
20-E. 인명구조기구		
20-E-001	○ 설치 장소 적정(화재시 반출 용이성) 여부	
20-E-002	○ "인명구조기구" 표시 및 사용방법 표지 설치 적정 여부	
20-E-003	○ 인명구조기구의 변형 또는 손상이 있는지 여부	
20-E-004	● 대상물 용도별,장소별 설치 인명구조기구 종류 및 설치개수 적정 여부	
비고		

210mm×297mm [백상지(80g/㎡)]

21. 유도등 및 유도표지 점검표

번호	점검항목	점검결과
21-A. 유도등		
21-A-001	○ 유도등의 변형 및 손상 여부	
21-A-002	○ 상시(3선식의 경우 점검스위치 작동시) 점등 여부	
21-A-003	○ 시각장애(규정된 높이, 적정위치, 장애물 등으로 인한 시각장애 유무) 여부	
21-A-004	○ 비상전원 성능 적정 및 상용전원 차단 시 예비전원 자동전환 여부	
21-A-005	● 설치 장소(위치) 적정 여부	
21-A-006	● 설치 높이 적정 여부	
21-A-007	● 객석유도등의 설치 개수 적정 여부	
21-B. 유도표지		
21-B-001	○ 유도표지의 변형 및 손상 여부	
21-B-002	○ 설치 상태(유사 등화광고물.게시물 존재, 쉽게 떨어지지 않는 방식) 적정 여부	
21-B-003	○ 외광·조명장치로 상시 조명 제공 또는 비상조명등 설치 여부	
21-B-004	○ 설치 방법(위치 및 높이) 적정 여부	
21-C. 피난유도선		
21-C-001	○ 피난유도선의 변형 및 손상 여부	
21-C-002	○ 설치 방법(위치·높이 및 간격) 적정 여부	
	[축광방식의 경우]	
21-C-011	● 부착대에 견고하게 설치 여부	
21-C-012	○ 상시조명 제공 여부	
	[광원점등방식의 경우]	
21-C-021	○ 수신기 화재신호 및 수동조작에 의한 광원점등 여부	
21-C-022	○ 비상전원 상시 충전상태 유지 여부	
21-C-023	● 바닥에 설치되는 경우 매립방식 설치 여부	
21-C-024	● 제어부 설치위치 적정 여부	
비고		

210mm×297mm [백상지(80g/㎡)]

22. 비상조명등 및 휴대용비상조명등 점검표

번호	점검항목	점검결과
22-A. 비상조명등		
22-A-001	○ 설치 위치(거실, 지상에 이르는 복도.계단, 그 밖의 통로) 적정 여부	
22-A-002	○ 비상조명등 변형·손상 확인 및 정상 점등 여부	
22-A-003	● 조도 적정 여부	
22-A-004	○ 예비전원 내장형의 경우 점검스위치 설치 및 정상 작동 여부	
22-A-005	● 비상전원 종류 및 설치장소 기준 적합 여부	
22-A-006	○ 비상전원 성능 적정 및 상용전원 차단 시 예비전원 자동전환 여부	
22-B. 휴대용비상조명등		
22-B-001	○ 설치 대상 및 설치 수량 적정 여부	
22-B-002	○ 설치 높이 적정 여부	
22-B-003	○ 휴대용비상조명등의 변형 및 손상 여부	
22-B-004	○ 어둠 속에서 위치를 확인할 수 있는 구조인지 여부	
22-B-005	○ 사용 시 자동으로 점등되는지 여부	
22-B-006	○ 건전지를 사용하는 경우 유효한 방전 방지조치가 되어있는지 여부	
22-B-007	○ 충전식 배터리의 경우에는 상시 충전되도록 되어 있는지의 여부	
비고		

210mm×297mm [백상지(80g/㎡)]

23. 소화용수설비 점검표

번호	점검항목	점검결과
23-A. 소화수조 및 저수조		
	[수원]	
23-A-001	○ 수원의 유효수량 적정 여부	
	[흡수관투입구]	
23-A-011	○ 소방차 접근 용이성 적정 여부	
23-A-012	● 크기 및 수량 적정 여부	
23-A-013	○ "흡수관투입구"표지 설치 여부	
	[채수구]	
23-A-021	○ 소방차 접근 용이성 적정 여부	
23-A-022	● 결합금속구 구경 적정 여부	
23-A-023	● 채수구 수량 적정 여부	
23-A-024	○ 개폐밸브의 조작 용이성 여부	
	[가압송수장치]	
23-A-031	○ 기동스위치 채수구 직근 설치 여부 및 정상 작동 여부	
23-A-032	○ "소화용수설비펌프"표지 설치상태 적정 여부	
23-A-033	● 동결방지조치 상태 적정 여부	
23-A-034	● 토출측 압력계, 흡입측 연성계 또는 진공계 설치 여부	
23-A-035	○ 성능시험배관 적정 설치 및 정상작동 여부	
23-A-036	○ 순환배관 설치 적정 여부	
23-A-037	● 물올림장치 설치 적정(전용 여부, 유효수량, 배관구경, 자동급수) 여부	
23-A-038	○ 내연기관 방식의 펌프 설치 적정(제어반 기동, 채수구 원격조작, 기동표시등 설치, 축전지 설비) 여부	
23-B. 상수도소화용수설비		
23-B-001	○ 소화전 위치 적정 여부	
23-B-002	○ 소화전 관리상태(변형·손상 등) 및 방수 원활 여부	
비고		

210mm×297mm [백상지(80g/㎡)]

24. 제연설비 점검표

번호	점검항목	점검결과
24-A. 제연구역의 구획		
24-A-001	● 제연구역의 구획 방식 적정 여부 - 제연경계의 폭, 수직거리 적정 설치 여부 - 제연경계벽은 가동 시 급속하게 하강되지 아니하는 구조	
24-B. 배출구		
24-B-001	● 배출구 설치 위치(수평거리) 적정 여부	
24-B-002	○ 배출구 변형·훼손 여부	
24-C. 유입구		
24-C-001	○ 공기유입구 설치 위치 적정 여부	
24-C-002	○ 공기유입구 변형·훼손 여부	
24-C-003	● 옥외에 면하는 배출구 및 공기유입구 설치 적정 여부	
24-D. 배출기		
24-D-001	● 배출기와 배출풍도 사이 캔버스 내열성 확보 여부	
24-D-002	○ 배출기 회전이 원활하며 회전방향 정상 여부	
24-D-003	○ 변형.훼손 등이 없고 V-벨트 기능 정상 여부	
24-D-004	○ 본체의 방청, 보존상태 및 캔버스 부식 여부	
24-D-005	● 배풍기 내열성 단열재 단열처리 여부	
24-E. 비상전원		
24-E-001	● 비상전원 설치장소 적정 및 관리 여부	
24-E-002	○ 자가발전설비인 경우 연료 적정량 보유 여부	
24-E-003	○ 자가발전설비인 경우「전기사업법」에 따른 정기점검 결과 확인	
24-F. 기 동		
24-F-001	○ 가동식의 벽·제연경계벽·댐퍼 및 배출기 정상 작동(화재감지기 연동) 여부	
24-F-002	○ 예상제연구역 및 제어반에서 가동식의 벽·제연경계벽·댐퍼 및 배출기 수동 기동 가능 여부	
24-F-003	○ 제어반 각종 스위치류 및 표시장치(작동표시등 등) 기능의 이상 여부	
비고		

210mm×297mm [백상지(80g/㎡)]

25. 특별피난계단의 계단실 및 부속실 제연설비 점검표

번호	점검항목	점검결과
25-A. 과압방지조치		
25-A-001	● 자동차압·과압조절형 댐퍼(또는 플랩댐퍼)를 사용한 경우 성능 적정 여부	
25-B. 수직풍도에 따른 배출		
25-B-001	○ 배출댐퍼 설치(개폐여부 확인 기능, 화재감지기 동작에 따른 개방) 적정 여부	
25-B-002	○ 배출용송풍기가 설치된 경우 화재감지기 연동 기능 적정 여부	
25-C. 급기구		
25-C-001	○ 급기댐퍼 설치 상태(화재감지기 동작에 따른 개방) 적정 여부	
25-D. 송풍기		
25-D-001	○ 설치장소 적정(화재영향, 접근·점검 용이성) 여부	
25-D-002	○ 화재감지기 동작 및 수동조작에 따라 작동하는지 여부	
25-D-003	● 송풍기와 연결되는 캔버스 내열성 확보 여부	
25-E. 외기취입구		
25-E-001	○ 설치위치(오염공기 유입방지, 배기구 등으로부터 이격거리) 적정 여부	
25-E-002	● 설치구조(빗물·이물질 유입방지, 옥외의 풍속과 풍향에 영향) 적정 여부	
25-F. 제연구역의 출입문		
25-F-001	○ 폐쇄상태 유지 또는 화재 시 자동폐쇄 구조 여부	
25-F-002	● 자동폐쇄장치 폐쇄력 적정 여부	
25-G. 수동기동장치		
25-G-001	○ 기동장치 설치(위치, 전원표시등 등) 적정 여부	
25-G-002	○ 수동기동장치(옥내 수동발신기 포함) 조작 시 관련 장치 정상 작동 여부	
25-H. 제어반		
25-H-001	○ 비상용축전지의 정상 여부	
25-H-002	○ 제어반 감시 및 원격조작 기능 적정 여부	
25-I. 비상전원		
25-I-001	● 비상전원 설치장소 적정 및 관리 여부	
25-I-002	○ 자가발전설비인 경우 연료 적정량 보유 여부	
25-I-003	○ 자가발전설비인 경우「전기사업법」에 따른 정기점검 결과 확인	
비고		

210mm×297mm [백상지(80g/㎡)]

26. 연결송수관설비 점검표

번호	점검항목	점검결과
26-A. 송수구		
26-A-001	○ 설치장소 적정 여부	
26-A-002	○ 지면으로부터 설치 높이 적정 여부	
26-A-003	○ 급수개폐밸브가 설치된 경우 설치 상태 적정 및 정상 기능 여부	
26-A-004	○ 수직배관별 1개 이상 송수구 설치 여부	
26-A-005	○"연결송수관설비송수구"표지 및 송수압력범위 표지 적정 설치 여부	
26-A-006	○ 송수구 마개 설치 여부	
26-B. 배관 등		
26-B-001	● 겸용 급수배관 적정 여부	
26-B-002	● 다른 설비의 배관과의 구분 상태 적정 여부	
26-C. 방수구		
26-C-001	● 설치기준(층, 개수, 위치, 높이) 적정 여부	
26-C-002	○ 방수구 형태 및 구경 적정 여부	
26-C-003	○ 위치표시(표시등, 축광식표지) 적정 여부	
26-C-004	○ 개폐기능 설치 여부 및 상태 적정(닫힌 상태) 여부	
26-D. 방수기구함		
26-D-001	● 설치기준(층, 위치) 적정 여부	
26-D-002	○ 호스 및 관창 비치 적정 여부	
26-D-003	○"방수기구함"표지 설치상태 적정 여부	
26-E. 가압송수장치		
26-E-001	● 가압송수장치 설치장소 기준 적합 여부	
26-E-002	● 펌프 흡입측 연성계·진공계 및 토출측 압력계 설치 여부	
26-E-003	● 성능시험배관 및 순환배관 설치 적정 여부	
26-E-004	○ 펌프 토출량 및 양정 적정 여부	
26-E-005	○ 방수구 개방시 자동기동 여부	
26-E-006	○ 수동기동스위치 설치 상태 적정 및 수동스위치 조작에 따른 기동 여부	
26-E-007	○ 가압송수장치"연결송수관펌프"표지 설치 여부	
26-E-008	● 비상전원 설치장소 적정 및 관리 여부	
26-E-009	○ 자가발전설비인 경우 연료 적정량 보유 여부	
26-E-010	○ 자가발전설비인 경우「전기사업법」에 따른 정기점검 결과 확인	
비고		

210mm×297mm [백상지(80g/㎡)]

27. 연결살수설비 점검표

번호	점검항목	점검결과
27-A. 송수구		
27-A-001	○ 설치장소 적정 여부	
27-A-002	○ 송수구 구경(65mm) 및 형태(쌍구형) 적정 여부	
27-A-003	○ 송수구역별 호스접결구 설치 여부(개방형 헤드의 경우)	
27-A-004	○ 설치 높이 적정 여부	
27-A-005	● 송수구에서 주배관 상 연결배관 개폐밸브 설치 여부	
27-A-006	○"연결살수설비 송수구"표지 및 송수구역 일람표 설치 여부	
27-A-007	○ 송수구 마개 설치 여부	
27-A-008	○ 송수구의 변형 또는 손상 여부	
27-A-009	● 자동배수밸브 및 체크밸브 설치 순서 적정 여부	
27-A-010	○ 자동배수밸브 설치 상태 적정 여부	
27-A-011	● 1개 송수구역 설치 살수헤드 수량 적정 여부(개방형 헤드의 경우)	
27-B. 선택밸브		
27-B-001	○ 선택밸브 적정 설치 및 정상 작동 여부	
27-B-002	○ 선택밸브 부근 송수구역 일람표 설치 여부	
27-C. 배관 등		
27-C-001	○ 급수배관 개폐밸브 설치 적정(개폐표시형, 흡입측 버터플라이 제외) 여부	
27-C-002	● 동결방지조치 상태 적정 여부(습식의 경우)	
27-C-003	● 주배관과 타 설비 배관 및 수조 접속 적정 여부(폐쇄형 헤드의 경우)	
27-C-004	○ 시험장치 설치 적정 여부(폐쇄형 헤드의 경우)	
27-C-005	● 다른 설비의 배관과의 구분 상태 적정 여부	
27-D. 헤드		
27-D-001	○ 헤드의 변형.손상 유무	
27-D-002	○ 헤드 설치 위치·장소·상태(고정) 적정 여부	
27-D-003	○ 헤드 살수장애 여부	
비고		

210mm×297mm [백상지(80g/㎡)]

28. 비상콘센트설비 점검표

번호	점검항목	점검결과
28-A. 전원		
28-A-001	● 상용전원 적정 여부	
28-A-002	● 비상전원 설치장소 적정 및 관리 여부	
28-A-003	○ 자가발전설비인 경우 연료 적정량 보유 여부	
28-A-004	○ 자가발전설비인 경우「전기사업법」에 따른 정기점검 결과 확인	
28-B. 전원회로		
28-B-001	● 전원회로 방식(단상교류 220V) 및 공급용량(1.5kVA 이상) 적정 여부	
28-B-002	● 전원회로 설치개수(각 층에 2이상) 적정 여부	
28-B-003	● 전용 전원회로 사용 여부	
28-B-004	● 1개 전용회로에 설치되는 비상콘센트 수량 적정(10개 이하) 여부	
28-B-005	● 보호함 내부에 분기배선용 차단기 설치 여부	
28-C. 콘센트		
28-C-001	○ 변형.손상.현저한 부식이 없고 전원의 정상 공급여부	
28-C-002	● 콘센트별 배선용 차단기 설치 및 충전부 노출 방지 여부	
28-C-003	○ 비상콘센트 설치 높이, 설치 위치 및 설치 수량 적정 여부	
28-D. 보호함 및 배선		
28-D-001	○ 보호함 개폐용이한 문 설치 여부	
28-D-002	○"비상콘센트"표지 설치상태 적정 여부	
28-D-003	○ 위치표시등 설치 및 정상 점등 여부	
28-D-004	○ 점검 또는 사용상 장애물 유무	
비고		

210mm×297mm [백상지(80g/㎡)]

29. 무선통신보조설비 점검표

번호	점검항목	점검결과
29-A. 누설동축케이블등		
29-A-001	○ 피난 및 통행 지장 여부(노출하여 설치한 경우)	
29-A-002	● 케이블 구성 적정(누설동축케이블 + 안테나 또는 동축케이블 + 안테나) 여부	
29-A-003	● 지지금구 변형·손상 여부	
29-A-004	● 누설동축케이블 및 안테나 설치 적정 및 변형·손상 여부	
29-A-005	● 누설동축케이블 말단'무반사 종단저항'설치 여부	
29-B. 무선기기접속단자, 옥외안테나		
29-B-001	○ 설치장소(소방활동 용이성, 상시 근무장소) 적정 여부	
29-B-002	● 단자 설치높이 적정 여부	
29-B-003	● 지상 접속단자 설치거리 적정 여부	
29-B-004	● 접속단자 보호함 구조 적정 여부	
29-B-005	○ 접속단자 보호함"무선기기접속단자"표지 설치 여부	
29-B-006	○ 옥외안테나 통신장애 발생 여부	
29-B-007	○ 안테나 설치 적정(견고함, 파손우려) 여부	
29-B-008	○ 옥외안테나에 "무선통신보조설비 안테나" 표지 설치 여부	
29-B-009	○ 옥외안테나 통신 가능거리 표지 설치 여부	
29-B-0010	○ 수신기 설치장소 등에 옥외안테나 위치표시도 비치 여부	
29-C. 분배기, 분파기, 혼합기		
29-C-001	● 먼지, 습기, 부식 등에 의한 기능 이상 여부	
29-C-002	● 설치장소 적정 및 관리 여부	
29-D. 증폭기 및 무선중계기		
29-D-001	● 상용전원 적정 여부	
29-D-002	○ 전원표시등 및 전압계 설치상태 적정 여부	
29-D-003	● 증폭기 비상전원 부착 상태 및 용량 적정 여부	
29-D-004	○ 적합성 평가 결과 임의 변경 여부	
29-E. 기능점검		
29-E-001	● 무선통신 가능 여부	
비고		

210mm×297mm [백상지(80g/㎡)]

30. 연소방지설비 점검표

번호	점검항목	점검결과
30-A. 배관		
30-A-001	○ 급수배관 개폐밸브 적정(개폐표시형) 설치 및 관리상태 적합 여부	
30-A-002	● 다른 설비의 배관과의 구분 상태 적정 여부	
30-B. 방수헤드		
30-B-001	○ 헤드의 변형.손상 유무	
30-B-002	○ 헤드 살수장애 여부	
30-B-003	○ 헤드상호 간 거리 적정 여부	
30-B-004	● 살수구역 설정 적정 여부	
30-C. 송수구		
30-C-001	○ 설치장소 적정 여부	
30-C-002	● 송수구 구경(65mm) 및 형태(쌍구형) 적정 여부	
30-C-003	○ 송수구 1m 이내 살수구역 안내표지 설치상태 적정 여부	
30-C-004	○ 설치 높이 적정 여부	
30-C-005	● 자동배수밸브 설치상태 적정 여부	
30-C-006	● 연결배관에 개폐밸브를 설치한 경우 개폐상태 확인 및 조작 가능 여부	
30-C-007	○ 송수구 마개 설치상태 적정 여부	
30-D. 방화벽		
30-D-001	● 방화문 관리상태 및 정상기능 적정 여부	
30-D-002	● 관통부위 내화성 화재차단제 마감 여부	
비고		

210mm×297mm [백상지(80g/㎡)]

31. 기타사항 점검표

번호	점검항목	점검결과
31-A. 피난·방화시설		
31-A-001	○ 방화문 및 방화셔터의 관리 상태(폐쇄·훼손·변경) 및 정상 기능 적정 여부	
31-A-002	● 비상구 및 피난통로 확보 적정 여부(피난.방화시설 주변 장애물 적치 포함)	
31-B. 방염		
31-B-001	● 선처리 방염대상물품의 적합 여부(방염성능시험성적서 및 합격표시 확인)	
31-B-002	● 후처리 방염대상물품의 적합 여부(방염성능검사결과 확인)	
비고	※ 방염성능시험성적서, 합격표시 및 방염성능검사결과의 확인이 불가한 경우 비고에 기재한다.	

210mm×297mm [백상지(80g/㎡)]

32. 다중이용업소 점검표

(2쪽 중 1쪽)

번호	점검항목	점검결과
32-A. 소화설비		
	소화기구(소화기, 자동확산소화기)	
32-A-001	○ 설치수량(구획된 실 등) 및 설치거리(보행거리) 적정 여부	
32-A-002	○ 설치장소(손쉬운 사용) 및 설치 높이 적정 여부	
32-A-003	○ 소화기 표지 설치상태 적정 여부	
32-A-004	○ 외형의 이상 또는 사용상 장애 여부	
32-A-005	○ 수동식 분말소화기 내용연수 적정여부	
	간이스프링클러설비	
32-A-011	○ 수원의 양 적정 여부	
32-A-012	○ 가압송수장치의 정상 작동 여부	
32-A-013	○ 배관 및 밸브의 파손, 변형 및 잠김 여부	
32-A-014	○ 상용전원 및 비상전원의 이상 여부	
32-A-015	● 유수검지장치의 정상 작동 여부	
32-A-016	● 헤드의 적정 설치 여부(미설치, 살수장애, 도색 등)	
32-A-017	● 송수구 결합부의 이상 여부	
32-A-018	● 시험밸브 개방시 펌프기동 및 음향 경보 여부	

※ 펌프성능시험(펌프 명판 및 설계치 참조)

구분		체절운전	정격운전 (100%)	정격유량의 150% 운전	적정 여부
토출량 (ℓ/min)	주				1.체절운전 시 토출압은 정격토출압의 140% 이하일 것( )
	예비				2.정격운전 시 토출량과 토출압이 규정치 이상일 것( )
토출압 (MPa)	주				3.정격토출량의 150%에서 토출압이 정격토출압의 65% 이상일 것( )
	예비				

○설정압력:
○주펌프
기동: MPa
정지: MPa
○예비펌프
기동: MPa
정지: MPa
○충압펌프
기동: MPa
정지: MPa

※ 릴리프밸브 작동압력 : MPa

32-B. 경보설비		
	비상벨·자동화재탐지설비	
32-B-001	○ 구획된 실마다 감지기(발신기), 음향장치 설치 및 정상 작동 여부	
32-B-002	○ 전용 수신기가 설치된 경우 주수신기와 상호 연동되는지 여부	
32-B-003	○ 수신기 예비전원(축전지) 상태 적정 여부(상시 충전, 상용전원 차단 시 자동절환)	
	가스누설경보기	
32-B-011	● 주방 또는 난방시설이 설치된 장소에 설치 및 정상 작동 여부	
32-C. 피난구조설비		
	피난기구	
32-C-001	● 피난기구 종류 및 설치개수 적정 여부	

210mm×297mm [백상지(80g/㎡)]

(3쪽 중 2쪽)

번호	점검항목	점검결과
32-C-002	○ 피난기구의 부착 위치 및 부착 방법 적정 여부	
32-C-003	○ 피난기구(지지대 포함)의 변형·손상 또는 부식이 있는지 여부	
32-C-004	○ 피난기구의 위치표시 표지 및 사용방법 표지 부착 적정 여부	
32-C-005	● 피난에 유효한 개구부 확보(크기, 높이에 따른 발판, 창문 파괴장치) 및 관리상태	
	피난유도선	
32-C-011	○ 피난유도선의 변형 및 손상 여부	
32-C-012	● 정상 점등(화재 신호와 연동 포함) 여부	
	유도등	
32-C-021	○ 상시(3선식의 경우 점검스위치 작동시) 점등 여부	
32-C-022	○ 시각장애(규정된 높이, 적정위치, 장애물 등으로 인한 시각장애 유무) 여부	
32-C-023	○ 비상전원 성능 적정 및 상용전원 차단 시 예비전원 자동전환 여부	
	유도표지	
32-C-031	○ 설치 상태(유사 등화광고물.게시물 존재, 쉽게 떨어지지 않는 방식) 적정 여부	
32-C-032	○ 외광.조명장치로 상시 조명 제공 또는 비상조명등 설치 여부	
	비상조명등	
32-C-041	○ 설치위치의 적정 여부	
32-C-042	● 예비전원 내장형의 경우 점검스위치 설치 및 정상 작동 여부	
	휴대용비상조명등	
32-C-051	○ 영업장안의 구획된 실마다 잘 보이는 곳에 1개 이상 설치 여부	
32-C-052	● 설치높이 및 표지의 적합 여부	
32-C-053	● 사용 시 자동으로 점등되는지 여부	
32-D. 비상구		
32-D-001	○ 피난동선에 물건을 쌓아두거나 장애물 설치 여부	
32-D-002	○ 피난구, 발코니 또는 부속실의 훼손 여부	
32-D-003	○ 방화문·방화셔터의 관리 및 작동상태	
32-E. 영업장 내부 피난통로·영상음향차단장치·누전차단기·창문		
32-E-001	○ 영업장 내부 피난통로 관리상태 적합 여부	
32-E-002	● 영상음향차단장치 설치 및 정상작동 여부	
32-E-003	● 누전차단기 설치 및 정상작동 여부	
32-E-004	○ 영업장 창문 관리상태 적합 여부	
32-F. 피난안내도.피난안내영상물		
32-F-001	○ 피난안내도의 정상 부착 및 피난안내영상물 상영 여부	
32-G. 방염		
32-G-001	● 선처리 방염대상물품의 적합 여부(방염성능시험성적서 및 합격표시 확인)	
32-G-002	● 후처리 방염대상물품의 적합 여부(방염성능검사결과 확인)	
비고	※ 방염성능시험성적서, 합격표시 및 방염성능검사결과의 확인이 불가한 경우 비고에 기재한다.	

■ 소방시설 자체점검사항 등에 관한 고시[별지 제5호서식]

소방시설 성능시험조사표

□ 시험대상 : (소재지)

구분	해당설비		시험결과
소화설비	[ ]소화기구	[ ]소화기	
		[ ]간이소화용구	
		[ ]자동확산소화기	
	[ ]자동소화장치	[ ]주거용	
		[ ]상업용	
		[ ]캐비닛형	
		[ ]가스	
		[ ]분말	
		[ ]고체에어로졸	
	[ ]옥내소화전설비		
	[ ]스프링클러설비등	[ ]스프링클러설비	
		[ ]간이스프링클러설비	
		[ ]화재조기진압용	
	[ ]물분무등소화설비	[ ]물분무	
		[ ]미분무	
		[ ]포	
		[ ]이산화탄소	
		[ ]할론	
		[ ]할로겐화합물 및 불활성기체	
		[ ]분말	
		[ ]강화액	
		[ ]고체에어로졸	
	[ ]옥외소화전설비		
경보설비	[ ]단독경보형감지기		
	[ ]비상경보설비	[ ]비상벨설비	
		[ ]자동식사이렌설비	
	[ ]시각경보기		
	[ ]자동화재탐지설비		
	[ ]비상방송설비		
	[ ]자동화재속보설비		
	[ ]통합감시시설		
	[ ]누전경보기		
	[ ]가스누설경보기		
비고			

구분	해당설비		시험결과
피난구조설비	[ ]피난기구	[ ]피난사다리	
		[ ]구조대	
		[ ]완강기	
		[ ]간이완강기	
		[ ]공기안전매트	
		[ ]다수인피난장비	
		[ ]승강식피난기	
		[ ]하향식피난구용내림식사다리	
		[ ]기타	
	[ ]인명구조기구	[ ]방열복, 방화복	
		[ ]공기호흡기	
		[ ]인공소생기	
	[ ]유도등	[ ]피난유도선	
		[ ]피난구유도등	
		[ ]통로유도등	
		[ ]객석유도등	
		[ ]유도표지	
	[ ]비상조명등		
	[ ]휴대용비상조명등		
소화용수설비	[ ]상수도		
	[ ]소화수조		
	[ ]저수조		
	[ ]기타		
소화활동설비	[ ]제연설비		
	[ ]연결송수관설비		
	[ ]연결살수설비		
	[ ]비상콘센트설비		
	[ ]무선통신보조설비		
	[ ]연소방지설비		
기타	[ ]내진설비		
	[ ]비상전원설비		
	[ ]비상전원부하설비		

시험기간 : 년 월 일 부터 년 월 일 까지(일간)

시공자	소방기술자	(서명)	감리자	책임감리원	(서명)
	소방기술자	(서명)		보조감리원	(서명)
	소방기술자	(서명)			
	소방기술자	(서명)			

1. 소방시설란의 [ ]란에는 해당 시설에 √ 표를 한다. 시험결과란은 양호○, 불량X, 해당 없는 항목은 /표시를 한다.
2. 서명은 자필로 한다.(시공자는 설치된 소방시설의 성능시험을 실시, 감리자는 시공자의 성능시험을 확인 및 기록)
3. 아래 서류는 2년간 보관하여야 한다.
   ① 소방공사감리 결과보고(통보)서, ② 소방시설 성능시험조사표

210mm×297mm [백상지(80g/㎡)]

- 목　　차 -

1. 소방대상물의 개요표
2. 소화기구 및 자동소화장치 성능시험조사표
3. 옥내소화전설비 성능시험조사표
4. 스프링클러설비 성능시험조사표
5. 간이스프링클러설비 성능시험조사표
6. 화재조기진압용 스프링클러설비 성능시험조사표
7. 물분무소화설비 성능시험조사표
8. 미분무소화설비 성능시험조사표
9. 포소화설비 성능시험조사표
10. 이산화탄소소화설비 성능시험조사표
11. 할론소화설비 성능시험조사표
12. 할로겐화합물 및 불활성기체소화설비 성능시험조사표
13. 분말소화설비 성능시험조사표
14. 옥외소화전설비 성능시험조사표
15. 비상경보설비·단독경보형감지기 성능시험조사표
16. 자동화재탐지설비·시각경보기 성능시험조사표
17. 비상방송설비 성능시험조사표
18. 자동화재속보설비 성능시험조사표
19. 통합감시시설 성능시험조사표
20. 누전경보기 성능시험조사표
21. 가스누설경보기 성능시험조사표
22. 피난기구 및 인명구조기구 성능시험조사표
23. 유도등 및 유도표지 성능시험조사표
24. 비상조명등·휴대용비상조명등 성능시험조사표
25. 소화용수설비 성능시험조사표
26. 거실제연설비 성능시험조사표
27. 특별피난계단의 계단실 및 부속실의 제연설비 성능시험조사표
28. 연결송수관설비 성능시험조사표
29. 연결살수설비 성능시험조사표
30. 비상콘센트설비 성능시험조사표
31. 무선통신보조설비 성능시험조사표
32. 연소방지설비 성능시험조사표
33. 내진설비 성능시험조사표
34. 비상전원설비 성능시험조사표
35. 비상전원 부하설비 성능시험조사표
36. 도로터널 성능시험조사표
37. 고층건축물 성능시험조사표
38. 초고층 및 지하연계 복합건축물 성능시험 조사표
39. 위험물제조소등 성능시험조사표
40. 방염 및 형식승인·성능인증 확인표
41. 방화 및 피난시설 등 확인표

작성요령) 목차에는 성능시험을 실시하고자 하는 소방시설명만을 순서대로 기재한다.

1. 소방대상물 개요표

□ 건축물의 개요

건물명			소재지		
관계자			건축허가일		
사용승인일			증·개축일		
건물구조	[ ]철근콘크리트조 [ ]철골조(패널) [ ]조적조 [ ]목조 [ ]기타 :				
	연면적(㎡)	건축면적(㎡)	지상(층수)	지하(층수)	동수
건축물구분	[ ]주요구조부 내화구조 [ ]그 밖의 건축물		특정소방 대상물 종류		
성능위주설계	[ ]성능위주설계 [ ]해당없음		내진설계	[ ]내진설계 [ ]해당없음	

[ ]지하시설	[ ]지하가		[ ]지하구			
	[ ]지하상가	[ ]터널	[ ]공동구	[ ]전력구	[ ]통신구	[ ]기타
	길이(km)		높이(m)		폭(m)	

[ ]위험물시설	[ ]제조소	
	[ ]저장소	[ ]옥내 [ ]옥외 [ ]지하탱크 [ ]옥내탱크 [ ]옥외탱크 [ ]암반탱크
	[ ]취급소	[ ]일반 [ ]판매 [ ]주유 [ ]이송
[ ]가스시설	[ ]제조시설 [ ]저장시설 [ ]취급시설	저장용량(톤)

동별	층별	바닥면적(㎡)	용도 또는 실명	구 조 (내화구조/기타)	비 고

※ [ ]란에는 해당하는 부분에 √ 표를 한다.
※ 특정소방대상물 종류는 「화재예방, 소방시설 설치·유지 및 안전관리에 관한 법률 시행령」 별표 2에 의한 특정소방대상물을 말함(30개)

210mm×297mm [백상지(80g/㎡)]

2. 소화기구 및 자동소화장치 성능시험조사표

가. 설치상태 개요

□ 소화기구(소화기)

(4쪽 중 1쪽)

항 목											비 고
건물 정보			[ ] 내화구조이고 불연·준불연 또는 난연내장재 사용 [ ] 그 밖의 것 ○ 건물용도 : ○ 바닥면적 합계 : ㎡ ○ 감소 대체 소화설비 :								
소화기 설치사항	층	용도	종별개수							층별 소화기 능력단위의 합	층별 필요 능력단위
			분말	이산화탄소	할로겐화합물 및 불활성기체	포	강화액	기타	합계		
	합 계										

□ 소화기구(부속용도별 소화기구)

부속용도의 종류	[ ]보일러실·주방 등 [ ]소량위험물 저장·취급 장소 [ ]가연성가스 제조·저장·사용 장소	[ ]전기·통신 관련시설이 있는 장소 [ ]특수가연물 저장·취급 장소

부속용도별 소화기구 설치사항	층	부속용도명	종별개수								층별 소화기 능력단위의 합	층별 필요 능력단위
			소화기	자동확산소화기	자동소화장치				주방화재용 소화기	합계		
					캐비닛형	가스	분말	고체에어로졸				
	합 계											

210mm×297mm [백상지(80g/㎡)]

□ 소화기구(간이소화용구)

(4쪽 중 2쪽)

설치수량					항 목		비고
종 류	에어로졸식	투척용 소화용구	소공간용 소화용구	기타 (마른모래, 팽창질석, 팽창진주암)	설치장소	설치수량	
계 / 층							

□ 자동소화장치

설치수량							비고
종류	주거용 주방	상업용 주방	캐비닛형	가스	분말	고체에어로졸	
계 / 층							

※ 부속용도의 종류란에는 소화기구의 화재안전기준 별표 4의 규정에 의한 용도를 말한다.

210mm×297mm [백상지(80g/m²)]

나. 성능 및 점검항목

(4쪽 중 3쪽)

번호	점 검 항 목 (NFSC 101)	결과 (양호○, 불량×, 해당없음/)
1	**공통사항 (제4조)** ㅇ적응성 있는 소화기구등 설치 여부 ㅇ능력단위 적정 여부 ㅇ부속실 소화기, 자동소화장치 추가설치 적정 여부	
2	**소화기 (제4조)** ㅇ층 마다 설치 여부 ㅇ배치거리(보행거리) 적정 여부 ㅇ설치수량 적정 여부 ㅇ설치높이 적정 여부 ㅇ바닥면적 33㎡ 이상 구획 거실마다 소화기 설치 여부 ㅇ표지 설치 적정 여부 ㅇ수동식 분말소화기 내용연수 적정 여부	
3	**자동확산소화기 (제4조)** ㅇ방호대상물 소화약제 유효방사 가능 여부 ㅇ견고하게 고정 여부	
4	**간이소화용구 (제4조)** ㅇ설치장소 적정 여부 ㅇ외형 변형 및 부식 여부 ㅇ간이소화용구 표지(소화용 모래, 소화질석) 설치 여부	
5	**자동소화장치 (제4조)** **[ ]주거용** ㅇ소화약제방출구 환기구의 청소부분과 분리설치 여부 ㅇ소화약제방출구 유효설치 높이 및 방호면적 적합 설치 여부 ㅇ감지부의 유효한 높이 및 위치에 설치 여부 ㅇ차단장치 상시 확인 및 점검 가능 여부 ㅇ탐지부와 수신부의 분리설치 여부(가스식) ㅇ수신부의 상시점검 가능 여부 ㅇ탐지부의 설치 위치 적정 여부(가스식) ㅇ수신부 주위온도 영향 없고, 사용자 상시확인 가능한 장소 설치 여부 **[ ]상업용** ㅇ조리기구 종류 별 설계 메뉴얼 따라 설치 여부 ㅇ감지부 유효한 높이 및 위치에 설치 여부 ㅇ차단장치 상시 확인 및 점검 가능 여부 ㅇ후드 및 덕트에 방출되는 분사헤드 적정설치 여부	

210mm×297mm [백상지(80g/㎡)]

(4쪽 중 4쪽)

번호	점 검 항 목 (NFSC 101)	결과 (양호○, 불량×, 해당없음/)
5	**[ ]캐비닛형** ㅇ분사헤드 설치 높이의 적정설치 여부 ㅇ화재감지기 방호구역내 천장 또는 옥내 면하는 부분 적정설치 여부 ㅇ방호구역 내 화재감지기의 감지에 작동의 적정 여부 ㅇ화재감지기 교차회로 방식 설치 및 설치기준 적정 여부 ㅇ개구부 및 통기구 방사 전 자동폐쇄 가능 여부 ㅇ작동에 지장이 없도록 견고하게 고정 여부 ㅇ구획된 장소 소화성능 적정 여부 **[ ]가스·[ ]분말·[ ]고체 에어로졸** ㅇ소화약제 방출구 유효범위 내 설치 여부 ㅇ감지부의 유효설치범위 내 설치 여부 ㅇ최고주위온도에 따른 적합 표시온도 감지기 설치 여부 ㅇ화재감지기 방호구역내 천장 또는 옥내 면하는 부분 적정설치 여부 ㅇ방호구역 내 화재감지기의 감지에 작동의 적정 여부 ㅇ화재감지기 교차회로 방식 설치 및 설치기준 적정 여부	
6	**이산화탄소 또는 할로겐화합물 (제4조)** ㅇ이산화탄소·할론소화기 지하층·무창층·밀폐 거실(20㎡미만) 설치 여부	
7	ㅇ형식승인 또는 성능인증 사항 : 별첨	
비고		

1. 수동식 분말소화기는 성능확인을 받은 경우 1회에 한하여 3년 연장 가능 [소방용품의 품질관리 등에 관한 규칙(행정안전부령)] (시행'17.2.15.)
2. 비고란에는 특정소방대상물의 위치·구조·용도 및 소방시설의 상황 등이 이 표의 항목대로 기재하기 곤란하거나 이 표에서 누락된 사항을 기재한다.

210mm×297mm [백상지(80g/㎡)]

3. 옥내소화전설비 성능시험조사표

가. 설치상태개요

(5쪽 중 1쪽)

항 목					
주된 수원	종 류	[ ]일반수조 [ ]고가수조 [ ]압력수조 [ ]가압수조 [ ]그 밖의 것 :			
	설치장소	[ ]지하 [ ]지상 [ ]옥상 [ ]그 밖의 것 :			
	설치위치	[ ]부압흡입방식의 저수조(펌프 흡입구보다 낮은 위치) [ ]정압흡입방식의 저수조(펌프 흡입구보다 높은 위치)			
	설치방식	[ ]전용 [ ]겸용	수조재질	[ ]콘크리트 [ ]기타 :	
	수원수량	○ 최대저장수량 ㎥ ○ 유효수량 ㎥			
보조 수원 (옥상)	설치여부	[ ]설치 [ ]제외(제외사유 :)			
	수원수량	○ 최대저장수량 ㎥ ○ 유효수량 ㎥			
가압 송수 장치	설치위치	층 실	감압장치	[ ]유 [ ]무	
	펌프방식	종 류	[ ]전용 [ ]겸용	[ ]주 펌 프-[ ]전동기 [ ]예비펌프-[ ]전동기, [ ]내연기관	[ ]충압펌프 설치 [ ]충압펌프 미설치
		성 능	○ 전양정 : m	○ 토출량 : ℓ/min	
			○ 출력 : kw	○ 토출구경 : ㎜	
		물올림장치	○ 유효수량 : ℓ	○ 급수배관 구경 : ㎜	
		기타 장치	○ 축전지설비 : [ ]유 [ ]무	○ 연료량 : ℓ	
		기동장치	방식	[ ]기동스위치(ON/OFF) [ ]압력챔버(용량 : ℓ) [ ]기동용압력S/W ([ ]부르동관식 [ ]전자식)	
			기동점	○ 주펌프 : MPa ○ 충압펌프 : 기동 MPa / 정지 : MPa	
	고가수조방식	○ 유효낙차 : m			
	압력수조방식	○ 탱크가압압력 : MPa	○ 용량 : ℓ		
		○ 에어콤푸레샤 용량 : ㎥/min	○ 동력 : kw		
	가압수조방식	○ 수조용량 :	○ 수조가압압력 : MPa		
		○ 압력방식 :	○ 가압원 :		
방수구	○ 총 설치개수 : 개	○ 가장 많이 설치된 층의 소화전수 : 개			
	[ ]호스방식	[ ] 호스릴방식			
표시등	[ ]전용	[ ] 겸용(점멸)			
배 관	배 관	종 류	[ ]전용 [ ]겸용		
		구 경	○ 주배관(수직배관) : mm	○ 가지배관 : mm	
		재 질	[ ] KS D 3576 [ ] KS D 3595 [ ] KS D 3562	[ ] KS D 3507 [ ] KS D 4311 [ ] 소방용합성수지배관	[ ] KS D 5301 [ ] KS D 3583 [ ] 기타
	이 음	[ ]용접/나사 [ ]그루브	[ ]플랜지	[ ]그 밖의 것 :	
	밸 브	개폐밸브	○ 규격 : ㎜ / MPa	○ 종류 :	
		체크밸브	○ 규격 : ㎜ / MPa	○ 종류 :	
		그 밖의 것			
송수구	○ 설치개수 : 개	○ 설치높이 : m	○ 형태 : [ ]단구형 [ ]쌍구형		
제어반	설치형태	[ ]감시제어반·동력제어반 구분 [ ]감시제어반·동력제어반 미구분			
	설치장소	[ ]전용실 내부 [ ] 그 밖의 장소 :			
	설치위치	[ ]피난층 또는 지하 1층 [ ] 지상 2층 [ ] 지하 1층 외의 지하층(지하 층)			
배선	비상전원회로	[ ]내화전선 [ ]전선관 등 수납 후 매설 [ ]그 밖의 것 :			
	그밖의 회로	[ ]내열전선 [ ]전선관 등 수납 [ ]케이블 공사방법 [ ]그 밖의 것 :			

210mm×297mm [백상지(80g/㎡)]

나. 성능 및 점검항목

(5쪽 중 2쪽)

번호	점 검 항 목 (NFSC 102)	결과 (양호○, 불량×, 해당없음/)
1	**수원 (제4조)** ㅇ주된수원의 유효수량 적정 여부(겸용설비 포함) ㅇ보조수원(옥상수원)의 유효수량 적정 여부 ㅇ보조수원(옥상) 설치제외 사항 적정 여부	
2	**수조 (제4조)** ㅇ점검 편의성 확보 여부 ㅇ동결방지조치 여부 또는 동결 우려 없는 장소 설치 여부 ㅇ수위계 설치 또는 수위 확인 가능 여부 ㅇ수조 외측 고정사다리 설치 여부(바닥보다 낮은 경우 제외) ㅇ실내 설치시 조명설비 설치 및 적정 조도 확보 여부 ㅇ수조의 밑 부분 청소용 배수밸브 또는 배수관 설치 여부 ㅇ"옥내소화전설비용 수조" 표지 설치 여부 및 설치상태 ㅇ다른 소화설비와 겸용 시 겸용설비의 이름 표시한 표지 설치 여부 ㅇ수조-수직배관 접속부분 "옥내소화전설비용 배관" 표지 설치 여부 ㅇ다른 설비와 겸용의 경우 후드밸브, 흡수구, 급수구의 설치 위치	
3	**가압송수장치 (제5조)** **[ ]펌프방식** ㅇ주펌프를 전동기 방식으로 설치 여부 ㅇ펌프 설치환경 적정 여부(접근·점검 편의성, 화재·침수 등 피해 우려) ㅇ동결방지조치 여부 또는 동결 우려 없는 장소 설치 여부 ㅇ옥내소화전 방수압력 적정 여부 ㅇ감압장치 설치 여부(방수압력 0.7MPa 초과 조건) ㅇ옥내소화전 방수량 적정 여부 ㅇ펌프 정격토출량 적정 여부(겸용설비 포함) ㅇ다른 소화설비와 겸용 펌프 성능 확보 가능 여부 ㅇ펌프 흡입측 연성계·진공계 및 토출측 압력계 설치 위치 적정 여부 ㅇ주펌프측에 성능시험 배관 및 순환 배관 설치 여부(충압펌프 제외) ㅇ기동용수압개폐장치 설치 적정 여부 ㅇ압력챔버 용적 적정 여부 및 기동압력 설정 적정 여부 ㅇ기동스위치 설치 적정 여부(ON/OFF 방식) ㅇ주펌프와 동등이상 펌프 추가설치 여부(ON/OFF 방식) ㅇ물올림장치 설치 여부 - 전용탱크, 유효수량, 배관구경, 자동급수 적정설치 여부 ㅇ충압펌프 설치 적정(토출압력, 정격토출량) 여부 ㅇ내연기관 방식 기동장치 설치 여부 또는 원격조작(적색등) 가능 여부 - 제어반에 내연기관 자동기동 및 수동기동 가능 여부 - 상시 충전 축전지설비 설치 여부 - 연료탱크 용량 및 연료량 적정운전 가능 여부 ㅇ가압송수장치의 "옥내소화전펌프" 표지 설치 여부 또는 가압송수장치 다른 소화설비와 겸용 시 겸용설비 이름 표시 부착 여부 ㅇ가압송수장치의 자동정지 불가능 여부(충압펌프 제외)	

(5쪽 중 3쪽)

번호	점 검 항 목 (NFSC 102)	결과 (양호○, 불량×, 해당없음/)
3	**[ ]고가수조방식** o 자연낙차 수두 적정 여부 o 부속장치(수위계 · 배수관 · 급수관 · 오버플로우관 · 맨홀) 설치 여부 **[ ]압력수조방식** o 압력수조의 압력 적정 여부 o 부속장치(수위계 · 배수관 · 급수관 · 급기관 · 맨홀 · 압력계 · 안전장치 · 자동식공기압축기) 설치 여부 **[ ]가압수조방식** o 방수량 및 방수압 적정(20분 이상 유지) 여부 o 가압수조 및 가압원 설치장소의 방화구획 여부 o 가압송수장치의 성능인증 적합 여부	
4	**배관 등 (제6조)** o 배관과 배관이음쇠의 재질, 인증품 사용, 설치방식 등 적정 여부 o 소방용합성수지배관 성능인증 적합 여부 및 설치 적정 여부 o 겸용 급수배관 성능 적정 여부(자동 송수 차단 등) o 흡입측 배관의 공기고임 방지 구조 및 여과장치 설치 여부 o 각 펌프 흡입측 배관 수조로부터 별도 설치 여부(수조가 펌프보다 낮음) o 펌프 토출 측 주배관 구경 설치 적정 여부 o 옥내소화전방수구와 연결 가지배관 구경 설치 적정 여부 o 주배관 중 수직배관 구경 설치 적정 여부 o 연결송수관설비와 겸용시 배관구경 설치 적정 여부 o 펌프 성능시험배관 설치 및 성능 - 설치 위치(배관, 개폐밸브, 유량조절밸브) 적정 여부 - 유량측정 장치 설치 위치 - 유량측정 장치 측정 성능 적정 여부 o 순환배관 설치 적정(위치, 구경, 릴리프밸브 개방압력) 여부 o 동결방지조치 여부 또는 동결 우려 없는 장소 설치 여부 o 보온재 성능(난연재 이상) 적정 여부 o 급수배관 개폐밸브 설치 적정(개폐표시형, 흡입측 버터플라이 제외) 여부 o 다른 설비 배관과의 구분방식 적정 여부(보온재 적색&배관구분 설치) o 분기배관 성능인증 적합 여부	
5	**송수구 (제6조)** o 설치장소 적정 여부(소방차 쉽게 접근, 잘 보이는 장소 설치 등) o 개폐밸브 미설치 여부(소화설비와 겸용 시 개표밸브 설치 가능) o 지면으로부터 높이의 적정 여부 o 송수구 구경 적정 여부 o 자동배수밸브(배수공) · 체크밸브 설치 여부 및 설치 상태 적정 여부 o 송수구 마개 설치 여부 o 소방시설별 송수구 적정 구분 표시 여부	
6	**함 및 방수구 등 (제7조)** o 소화전함 성능인증 적합 여부 o 함 개방 용이성 및 장애물 설치 여부 등 사용 편의성 적정 여부	

210mm×297mm [백상지(80g/m²)]

(5쪽 중 4쪽)

번호	점 검 항 목 (NFSC 102)	결과 (양호○, 불량×, 해당없음/)
6	ㅇ위치·기동 표시등 설치 적정(설치위치, 성능인증 적합) 여부 ㅇ"소화전" 표시 및 사용요령(외국어 병기) 기재 표지판 설치 여부 ㅇ대형공간(기둥 또는 벽이 없는 구조)의 소화전 함 위치표지를 표시등 또는 축광도료 등으로 상시 확인 가능토록 설치 여부 ㅇ방수구 설치(각 층, 수평거리 25m 이내, 높이 1.5m 이내) 적정 여부 ㅇ함 내 소방호스 및 관창 비치 적정 여부 ㅇ호스의 접결상태, 구경, 방수거리 적정 여부 ㅇ호스릴방식 노즐 개폐장치 사용 용이 여부 ㅇ복층형 구조의 공동주택 방수구 설치 적정 여부 ㅇ방수구 설치제외 장소 적정 여부	
7	**전원 (제8조)** ㅇ대상물 수전방식에 따른 상용전원회로 배선 적정 여부	
8	**제어반 (제9조)** **[공통사항]** ㅇ감시제어반과 동력제어반 구분 설치 여부 ㅇ제어반 설치장소(화재·침수 피해 방지) 적정 여부 ㅇ제어반 설비전용 설치 여부(제어에 지장없는 경우 제외) ㅇ겸용 감시·동력 제어반 성능 적정 여부(겸용으로 설치된 경우) **[감시제어반]** ㅇ펌프 작동 여부 확인 표시등 및 음향경보장치 정상작동 여부 ㅇ펌프 별 자동·수동 전환스위치 정상작동 여부 ㅇ펌프 별 수동기동 및 수동중단 기능 정상작동 여부 ㅇ상용전원 및 비상전원 공급 확인 가능 여부(비상전원 있는 경우) ㅇ수조·물올림탱크 저수위 표시등 및 음향경보장치 정상작동 여부 ㅇ각 확인회로 별 도통시험 및 작동시험 정상작동 여부 ㅇ예비전원 확보 유무 및 시험 적합 여부 ㅇ전용실(중앙제어실 내에 감시제어반 설치 시 제외) - 다른 부분과 방화구획 적정 여부 - 설치 위치(층) 적정 여부 - 비상조명등 및 급·배기설비 설치 적정 여부 - 무선기기 접속단자 설치 적정 여부 - 바닥면적 적정 확보 여부 ㅇ기계·기구 또는 시설 등 제어 및 감시설비 외 설치 여부 **[동력제어반]** ㅇ"옥내소화전설비용 동력제어반" 표지 설치 여부 ㅇ외함의 색상(적색), 재료, 두께, 강도 및 내열성 적정 여부	

210mm×297mm [백상지(80g/㎡)]

(5쪽 중 5쪽)

번호	점 검 항 목 (NFSC 102)	결과 (양호○, 불량×, 해당없음/)
9	**배선 (제10조)** ㅇ비상전원회로 사용전선 및 배선공사 방법 적정 여부 ㅇ그 밖의 전기회로의 사용전선 및 배선공사 방법 적정 여부 ㅇ과전류차단기 및 개폐기 "옥내소화전설비용" 표지 설치 여부 ㅇ적정 과전류차단기 설치 및 적정 작동 여부 ㅇ전기배선 접속단자 "옥내소화전단자" 표지 설치 여부 ㅇ전기배선 양단 타 설비와 식별 용이성 확보 여부	
10	**별도 첨부** ㅇ비상전원설비 성능시험조사표 ㅇ형식승인용품 및 성능인증용품 사용내역	
11	**수압시험** ㅇ가압송수장치 및 부속장치(밸브류·배관·배관부속류·압력챔버)의 수압시험(접속상태에서 실시한다. 이하 같다)결과 ㅇ옥외연결송수구 연결배관의 수압시험결과 ㅇ입상배관 및 가지배관의 수압시험결과 ※ 수압시험은 1.4MPa의 압력으로 2시간 이상 시험하고자 하는 배관의 가장 낮은 부분에서 가압하되, 배관과 배관·배관부속류·밸브류·각종 장치 및 기구의 접속부분에서 누수현상이 없어야 한다. 이 경우 상용수압이 1.05MPa이상인 부분에 있어서의 압력은 그 상용수압에 0.35MPa을 더한 값	

12 **※펌프 성능시험결과표**(펌프 명판 및 설계치 참조)

구분	주펌프		예비펌프		적 정 여 부
	토출량 (ℓ/min)	토출압 (MPa)	토출량 (ℓ/min)	토출압 (MPa)	
체절운전					체절운전 시 토출압은 정격토출압의 140% 이하일 것( )
정격운전 (100%)					정격운전 시 토출량과 토출압이 규정치 이상일 것( )
정격유량의 150% 운전					정격토출량 150%에서 토출압이 정격토출압의 65% 이상일 것( )

○설정압력: MPa

○주펌프 기동: MPa ○예비펌프 기동: MPa ○충압펌프 기동: MPa ○충압펌프 정지: MPa

※ 유량계: [ ]전자식, [ ] 초음파식, [ ]기타( )

※ 릴리프밸브 작동 압력 : MPa

비고 ㅇ방수구 설치제외 장소 :

※ "가"의 설치상태개요의 [ ]란에는 해당 부분에 √ 표를 한다. "나"의 성능 및 점검항목의 비고란에는 특정소방대상물의 위치·구조·용도 및 소방시설의 상황 등이 이 표의 항목대로 기재하기 곤란하거나 이 표에서 누락된 사항을 기재한다.

210mm×297mm [백상지(80g/m²)]

4. 스프링클러설비 성능시험조사표

가. 설치상태개요

(8쪽 중 1쪽)

항 목					
방식	[ ] 습식 [ ] 건식 [ ] 준비작동식 [ ] 일제살수식 [ ] 부압식				
헤드	[ ] 폐쇄형설치중 : 층 [ ] 개방형설치중 : 층	[ ] 조기반응형설치중 : 층 [ ] 드라이펜던트형설치중 : 층			
주된 수원	종 류	[ ]일반수조 [ ]고가수조 [ ]압력수조 [ ]가압수조 [ ]그 밖의 것 :			
	설치장소	[ ]지하 [ ]지상 [ ]옥상 [ ]그 밖의 것 :			
	설치위치	[ ]부압흡입방식 수조(펌프 흡입구보다 낮음)	[ ]정압흡입방식 수조(펌프 흡입구보다 높음)		
	설치방식	[ ]전용 [ ]겸용	수조재질	[ ]콘크리트 [ ]기타( )	
	수원수량	○ 최대저장수량 ㎥	○ 유효수량 ㎥		
보조 수원 (옥상)	설치여부	[ ]설치 [ ]제외(제외사유 :)			
	수원수량	○ 최대저장수량 ㎥	○ 유효수량 ㎥		
가압 송수 장치	설치위치	층 실	감압장치	[ ]유 [ ]무	
	펌프방식	종 류	[ ]전용 [ ]겸용	[ ]주 펌 프-[ ]전동기 [ ]예비펌프-[ ]전동기, [ ]내연기관	[ ]충압펌프 설치 [ ]충압펌프 미설치
		성 능	○ 전양정 : m	○ 토출량 : ℓ/min	
			○ 출력 : kw	○ 토출구경 : ㎜	
		물올림장치	○ 유효수량 : ℓ	○ 급수배관 구경 : ㎜	
		기타 장치	○ 축전지설비 : [ ]유 [ ]무	○ 연료량 : ℓ	
		기동장치	습식・건식	[ ] 기동용수압개폐장치	[ ] 유수검지장치 [ ] 혼용
			준비작동식・일제개방밸브	[ ] 기동용수압개폐장치	[ ] 화재감지기 [ ] 혼용
	고가수조방식	○ 유효낙차 : m			
	압력수조방식	○ 탱크가압압력 : MPa ○ 에어콤푸레샤 용량 : ㎥/min	○ 용량 : ℓ ○ 동력 : kw		
	가압수조방식	○ 수조용량 : ○ 압력방식 :	○ 수조가압압력 : MPa ○ 가압원 :		
방호(수) 구역	○ 최대방호구역 : ㎡				
	○ 최대방수구역 : 헤드개수 개				
유수 검지 장치	습식	[ ] 직경 mm	○ 설치개수 : 개		
	건식	[ ] 직경 mm	○ 설치개수 : 개		
	준비작동식	[ ] 직경 mm	○ 설치개수 : 개		
	일제개방밸브	[ ] 감압개방 [ ] 가압개방 / 직경 mm	○ 설치개수 : 개		
배 관	배 관	종 류	[ ]전용 [ ]겸용 / [ ]규약배관(별표1) [ ]수리계산		
		구 경	○ 주배관(수직배관) : mm	○ 가지배관 : mm	
		재 질	[ ] KS D 3576	[ ] KS D 3507	[ ] KS D 5301
			[ ] KS D 3595	[ ] KS D 4311	[ ] KS D 3583
			[ ] KS D 3562	[ ] 소방용합성수지배관	[ ] 기타
	이 음	[ ]용접/나사 [ ]그루브 [ ]플랜지 [ ]그 밖의 것 :			
	밸 브	개폐밸브	○ 규격 : mm / MPa	○ 종류 :	
		체크밸브	○ 규격 : mm / MPa	○ 종류 :	
		그 밖의 것			
송수구	○ 설치개수 : 개	○ 설치높이 : m	○ 형태 : [ ]단구형 [ ]쌍구형		
제어반	설치형태	[ ]감시제어반・동력제어반 구분 [ ]감시제어반・동력제어반 미구분			
	설치장소	[ ]전용실 내부 [ ] 그 밖의 장소 :			
	설치위치	[ ]피난층 또는 지하 1층 [ ] 지상 2층 [ ] 지하 1층 외의 지하층(지하 층)			
배선	비상전원회로	[ ]내화전선 [ ]전선관 등 수납 후 매설 [ ]그 밖의 것 :			
	그밖의 회로	[ ]내열전선 [ ]전선관 등 수납 [ ]케이블 공사방법 [ ]그 밖의 것 :			

210mm×297mm [백상지(80g/㎡)]

나. 성능 및 점검항목

(8쪽 중 2쪽)

번호	점 검 항 목 (NFSC 103)	결과 (양호○, 불량×, 해당없음/)
1	**수원 (제4조)** ㅇ주된수원의 유효수량 적정 여부(겸용설비 포함) ㅇ보조수원(옥상수원)의 유효수량 적정 여부 ㅇ보조수원(옥상) 설치제외 사항 적정 여부	
2	**수조 (제4조)** ㅇ점검 편의성 확보 여부 ㅇ동결방지조치 여부 또는 동결 우려 없는 장소 설치 여부 ㅇ수위계 설치 또는 수위확인 가능 여부 ㅇ수조외측 고정사다리 설치 여부(바닥보다 낮은 경우 제외) ㅇ실내설치 시 조명설비 설치 및 적정조도 확보 여부 ㅇ수조의 밑 부분 청소용 배수밸브 또는 배수관 설치 여부 ㅇ"스프링클러설비용 수조" 표지 설치 여부 및 설치 상태 ㅇ다른 소화설비와 겸용 시 겸용설비의 이름 표시한 표지 설치 여부 ㅇ수조-수직배관 접속부분 "스프링클러설비용 배관" 표지 설치 여부 ㅇ다른 설비와 겸용의 경우 후드밸브, 흡수구, 급수구의 설치 위치	
3	**가압송수장치 (제5조)** **[ ]펌프방식** ㅇ주펌프를 전동기 방식으로 설치 여부 ㅇ펌프 설치환경 적정 여부(접근·점검 편의성, 화재·침수 등 피해 우려) ㅇ동결방지조치 여부 또는 동결 우려 없는 장소 설치 여부 ㅇ가압송수장치 정격토출압력 적정 여부 ㅇ가압송수장치 송수량 적정 여부 ㅇ펌프 정격토출량 적정 여부(겸용설비 포함) ㅇ다른 소화설비와 겸용 펌프 성능 확보 가능 여부 ㅇ펌프 흡입측 연성계·진공계 및 토출측 압력계 설치위치 적정 여부 ㅇ주펌프 측에 성능시험 배관 및 순환 배관 설치 여부(충압펌프 제외) ㅇ기동용수압개폐장치 설치 적정 여부 - 충압펌프 설치 적정(토출압력, 정격토출량) 여부 - 압력챔버 용적 적정 여부 및 기동압력 설정 적정 여부 ㅇ물올림장치 설치 여부 - 전용탱크, 유효수량, 배관구경, 자동급수 적정설치 여부 ㅇ내연기관 방식 기동장치 설치 여부 또는 원격조작(적색등) 가능 여부 - 제어반에 내연기관 자동기동 및 수동기동 가능 여부 - 상시 충전 축전지설비 설치 여부 - 연료탱크 용량 및 연료량 적정운전 가능 여부 ㅇ가압송수장치의 "스프링클러펌프" 표지 설치 여부 또는 가압송수장치 다른 소화설비와 겸용 시 겸용설비 이름 표시 부착 여부 ㅇ가압송수장치의 자동정지 불가능 여부(충압펌프 제외)	

210mm×297mm [백상지(80g/㎡)]

(8쪽 중 3쪽)

번호	점 검 항 목 (NFSC 103)	결과 (양호○, 불량×, 해당없음/)
3	**[ ]고가수조방식** o 자연낙차수두 적정 여부 o 부속장치(수위계 · 배수관 · 급수관 · 오버플로우관 · 맨홀) 설치 여부 **[ ]압력수조방식** o 압력수조의 압력 적정 여부 o 부속장치(수위계 · 배수관 · 급수관 · 급기관 · 맨홀 · 압력계 · 안전장치 · 자동식공기압축기) 설치 여부 **[ ]가압수조방식** o 방수량 및 방수압 적정(20분 이상 유지) 여부 o 가압수조 및 가압원 설치장소의 방화구획 여부 o 가압송수장치의 성능인증 적합 여부	
4	**폐쇄형스프링클러설비 방호구역 및 유수검지장치 (제6조)** o 방호구역의 바닥면적 적정 여부 - 격자형배관방식 채택의 적정 여부 o 유수검지장치 설치 적정(수량, 접근 · 점검 편의성, 높이) 여부 o 방호구역 선정 적정(1개 층 1개) 여부 - 헤드 10개이하, 복층형구조 공동주택 3개층 이내 방호구역 설치 o 유수검지장치실 설치 적정(실내 또는 구획, 출입문 크기, 표지) 여부 o 헤드 공급수 유수검지장치 통과 여부 o 자연낙차방식일때 유수검지장치 설치 높이 적정 여부 o 조기반응형스프링클러설비 설치 시 습식유수검지장치 또는 부압식스프링클러설비 설치 여부	
5	**개방형스프링클러설비 방수구역 및 일제개방밸브 (제7조)** o 방수구역 선정 적정(1개 층 1개 방수구역) 여부 o 방수구역별 일제개방밸브 설치 여부 o 하나의 방수구역을 담당하는 헤드개수 적정 여부 o 주차장에 설치된 스프링클러 방식 적정(습식 외의 방식) 여부 o 일제개방밸브실 설치 적정(실내 또는 구획, 높이, 출입문 크기, 표지) 여부	
6	**배관 (제8조)** o 배관과 배관이음쇠의 재질, 인증품 사용, 설치방식 등 적정 여부 o 소방용합성수지배관 성능인증 적합 여부 및 설치 적정 여부 o 겸용 급수배관 성능 적정 여부(자동 송수 차단 등) o 급수배관 개폐밸브 설치 적정(개폐표시형, 흡입측 버터플라이 제외) 여부 o 배관 구경 적정(수리계산방식의 경우 유속 제한기준 포함) 여부 o 흡입측 배관의 공기고임 방지 구조 및 여과장치 설치 여부 o 각 펌프 흡입측 배관 수조로부터 별도 설치 여부(수조가 펌프보다 낮음) o 연결송수관설비와 겸용시 배관구경 설치 적정 여부 o 펌프 성능시험배관 설치 및 성능 - 설치 위치(배관, 개폐밸브, 유량조절밸브) 적정 여부 - 유량측정장치 설치 위치 - 유량측정장치 측정 성능 적정 여부	

(8쪽 중 4쪽)

번호	점 검 항 목 (NFSC 103)	결과 (양호○, 불량×, 해당없음/)
6	o순환배관 설치 적정(위치, 구경, 릴리프밸브 개방압력) 여부 o동결방지조치 여부 또는 동결 우려 없는 장소 설치 여부 o보온재 성능(난연재 이상) 적정 여부 o가지배관 배열방식 적정 여부(토너먼트 방식 제외) o가지배관에 설치되는 헤드 수량의 적정 여부 o신축배관 성능인증 적합 및 설치길이 적정 여부 o교차배관 설치위치 적정 여부 및 최소구경 충족 여부 o청소구 설치 적정(설치위치, 나사식 개폐밸브 및 나사보호용 캡 설치) 여부 o하향식 헤드 가지배관 분기 적정 여부 o준비작동식 유수검지장치 및 일제개방밸브 2차측 배관 부대설비 - 수직배수배관 연결 및 개폐밸브 설치 적정 여부 - 자동배수장치 및 압력스위치 설치 적정 여부 - 압력스위치 수신부에서 개방 여부 확인 가능 여부 o습식·건식유수검지장치 및 부압식스프링클러설비 시험장치 - 유수검지장치에서 가장 먼 가지배관에 끝에 설치 여부 - 시험장치 배관구경 적정 여부 - 시험장치 개폐밸브 및 개방형헤드 설치 적정 여부 - 시험 중 방사된 물이 바닥에 흘러내리지 않는 구조로 설치 여부 o가지배관 행가 설치 간격 적정 여부 o교차배관 행가 설치 간격 적정 여부 o수평주행배관 행가 설치 간격 적정 여부 o수직배수배관 최소구경 충족 여부 o주차장 스프링클러설비 방식 적정 여부 o급수배관 개폐밸브 작동표시스위치 설치 - 급수개폐밸브 잠금상태 감시제어반 또는 수신기 표시, 경보 가능 여부 - 탬퍼스위치 감시제어반 또는 수신기에서 동작 유무확인 가능 여부 - 탬퍼스위치 배선 동작시험, 도통시험 가능 여부 - 급수 개폐밸브 작동표시 스위치 전기배선 적정설치 여부 o배관 수평 설치 여부(습식·부압식), 배수밸브 설치 적정 여부 o배관 기울기 적정 여부(습식·부압식), 배수밸브 설치 적정 여부 o다른 설비 배관과의 구분방식 적정 여부(보온재 적색&배관구분 설치) o분기배관 성능인증제품 설치 여부	
7	**음향장치 및 기동장치 (제9조)** o습식·건식 유수검지장치 사용 설비 헤드 개방시 음향장치 작동 여부 o준비작동식유수검지장치 또는 일제개발밸브 화재감지기 감지에 따라 음향장치 작동 여부 o음향장치 설치 담당구역 및 수평거리 적정 여부 o음향장치의 종류, 음색, 성능 적정 여부 o주 음향장치 수신기 내부 또는 직근 설치 여부 o경보방식에 따른 경보 적정 여부	

210mm×297mm [백상지(80g/m²)]

(8쪽 중 5쪽)

번호	점 검 항 목 (NFSC 103)	결과 (양호○, 불량×, 해당없음/)
7	**[펌프 작동]** o습식·건식스프링클러설비 펌프의 작동 적정 여부(유수검지장치 발신, 기동용수압개폐장치 작동 또는 혼용에 의한 작동) o준비작동식·일제살수식스프링클러설비 펌프의 작동 적정 여부(화재감지기의 화재감지, 기동용수압개폐장치 작동 또는 혼용에 의한 작동) **[준비작동식유수검지장치 또는 일제개방밸브 작동]** o담당구역내 화재감지기 동작에 따라 개방 및 작동 여부 o화재감지기 교차회로방식 설치 여부 o화재감지기 담당 바닥면적의 적정 여부 o수동기동에 따라서 개방 및 작동 여부 o화재감지기 회로의 발신기 설치 - 설치장소 및 설치높이 적정 여부 - 층마다 설치 및 설치 거리 적정 여부 - 표시등 설치 위치, 식별가능 적색등 적정설치 여부	
8	**헤드 (제10조)** o헤드 부착 위치·장소·상태(고정) 적정 여부 o천장과 반자사이 헤드 설치 시 적정설치 여부 o폭 1.2m초과 덕트, 선반 기타 이와 유사한 부분 헤드 설치 적정 여부 o랙크식창고 헤드 설치 높이 적정 여부 o헤드 수평거리 적정 여부 o수리계산에 따른 헤드 적정 설치 여부 o무대부 또는 연소우려 있는 개구부 개방형 헤드 설치 여부 o조기반응형 헤드 설치 장소 적정 여부(의무 설치 대상) o개방형스프링클러헤드 적정 설치 여부(의무 설치 대상) o폐쇄형 헤드 표시온도에 따른 설치장소 적정 여부 o헤드의 반사판 중심과 보의 수평거리 적정 여부 **[설치방법]** o헤드 살수장애 여부 o헤드 살수반경 및 벽과의 공간 확보 여부 o헤드와 부착면과의 적정설치 여부(30cm이하) o헤드 반사판 부착면과 평행 설치 여부 o천장의 기울기가 10분의 1을 초과하는 경우 - 가지관을 천장마루와 평행하게 설치 여부 - 천장 최상부 헤드설치 시 적정설치 여부 - 가지배관, 헤드, 반사판 설치 적정 여부 o연소 할 우려가 있는 개구부 - 헤드 상하좌우 설치 간격의 적정 여부 - 헤드와 개구부 내측면과 거리 적정 여부 - 헤드 상호간 간격의 적정 여부 o습식·부압식스프링클러 외의 설비 상향식 헤드 설치 여부 o측벽형 헤드 설치 적정 여부 o감열부에 영향을 받을 우려가 있는 헤드의 차폐판 설치 여부	

210mm×297mm [백상지(80g/m²)]

(8쪽 중 6쪽)

번호	점 검 항 목 (NFSC 103)	결과 (양호○, 불량×, 해당없음/)
9	**송수구 (제11조)** ㅇ설치장소 적정 여부(소방차 쉽게 접근, 잘 보이는 곳 설치 등) ㅇ개폐밸브 설치 장소 적정 여부 ㅇ송수구 구경 및 형태(쌍구형) 적정 여부 ㅇ송수압력범위 표시 표지 적정설치 여부 ㅇ송수구 설치 개수 적정 여부(폐쇄형 스프링클러설비의 경우) ㅇ지면으로부터 설치 높이 적정 여부 ㅇ자동배수밸브(또는 배수공)·체크밸브 설치 여부 및 설치 상태 적정 여부 ㅇ송수구 마개 설치 여부 ㅇ겸용 송수구 성능 적정 여부 ㅇ소방시설별 송수구 적정 구분 표시 여부	
10	**전원 (제12조)** ㅇ대상물 수전방식에 따른 상용전원회로회로회로 배선 적정 여부	
11	**제어반 (제13조)** **[공통사항]** ㅇ감시제어반과 동력제어반 구분 설치 여부 ㅇ제어반 설치장소(화재·침수 피해 방지) 적정 여부 ㅇ제어반 설비전용 설치 여부(제어에 지장없는 경우 제외) ㅇ겸용 감시·동력 제어반 성능 적정 여부(겸용으로 설치된 경우) **[감시제어반]** ㅇ펌프 작동여부 확인 표시등 및 음향경보장치 정상 작동 여부 ㅇ펌프별 자동·수동 전환스위치 정상작동 여부 ㅇ펌프별 수동기동 및 수동중단 기능 정상작동 여부 ㅇ상용전원 및 비상전원 공급 확인 가능 여부(비상전원 있는 경우) ㅇ수조·물올림탱크 저수위 표시등 및 음향경보장치 정상작동 여부 ㅇ각 확인회로별 도통시험 및 작동시험 정상 작동 여부 ㅇ예비전원 확보 유무 및 적합여부 시험 가능 여부 ㅇ전용실(중앙제어실 내에 감시제어반 설치 시 제외) - 다른 부분과 방화구획 적정 여부 - 설치 위치(층) 적정 여부 - 비상조명등 및 급·배기설비 설치 적정 여부 - 무선기기 접속단자 설치 적정 여부 - 바닥면적 적정 확보 여부 ㅇ기계·기구 또는 시설 등 제어 및 감시설비 외 설치 여부 ㅇ유수검지장치·일제개방밸브 작동 시 표시 및 경보 정상작동 여부 ㅇ일제개방밸브 수동조작스위치 설치 여부 ㅇ일제개방밸브 사용 설비 화재감지기 회로별 화재표시 적정 여부	

(8쪽 중 7쪽)

번호	점 검 항 목 (NFSC 103)	결과 (양호○, 불량×, 해당없음/)
11	ㅇ도통시험 및 작동시험 - 기동용수압개폐장치의 압력스위치 회로 작동 여부 - 수조 및 물올림탱크의 저수위감시 회로 작동 여부 - 유수검지장치 또는 일제개방밸브의 압력스위치 회로 작동 여부 - 일제개방밸브를 사용하는 설비의 화재감지기 회로 작동 여부 - 개폐밸브 폐쇄상태 확인 회로 작동 여부 ㅇ감시제어반과 수신기 간 상호 연동 여부(별도로 설치된 경우) **[동력제어반]** ㅇ"스프링클러설비용 동력제어반" 표지 설치 여부 ㅇ외함의 색상(적색), 재료, 두께, 강도 및 내열성 적정 여부 **[자가발전설비 제어반의 제어장치]** ㅇ비영리 공인기관의 시험 필한 장치 설치 여부 ㅇ소방전원보존형 발전기 제어장치 설치 및 표시 적정 여부	
12	**배선 등 (제14조)** ㅇ비상전원회로 사용전선 및 배선공사 방법 적정 여부 ㅇ그 밖의 전기회로의 사용전선 및 배선공사 방법 적정 여부 ㅇ과전류차단기 및 개폐기 "스프링클러설비용" 표지 설치 여부 ㅇ전기배선 접속단자 "스프링클러설비단자" 표지 설치 여부 ㅇ전기배선 양단 타 설비와 식별 용이성 확보 여부	
13	**헤드 설치제외 (제15조)** ㅇ헤드 설치 제외 적정 여부(설치 제외된 경우) **[드렌처헤드]** ㅇ드렌처설비헤드 수량, 위치의 적정 여부 ㅇ제어밸브 설치 위치의 적정 여부 ㅇ수원량 적정 확보 여부 ㅇ방수압력, 방수량의 적정 여부 ㅇ가압송수장치 설치위치, 장소의 적정 여부	
14	**별도 첨부** ㅇ비상전원설비 성능시험조사표 ㅇ형식승인용품 및 성능인증용품 사용내역	
15	**수압시험** ㅇ가압송수장치 및 부속장치(밸브류·배관·배관부속류·압력챔버)의 수압시험(접속상태에서 실시한다. 이하 같다)결과 ㅇ옥외연결송수구 연결배관의 수압시험결과 ㅇ입상배관 및 가지배관의 수압시험결과	

(8쪽 중 8쪽)

번호	점 검 항 목 (NFSC 103)	결과 (양호○, 불량×, 해당없음/)
15	※수압시험은 1.4MPa의 압력으로 2시간 이상 시험하고자 하는 배관의 가장 낮은 부분에서 가압하되, 배관과 배관·배관부속류·밸브류·각종 장치 및 기구의 접속부분에서 누수현상이 없어야 한다. 이 경우 상용수압이 1.05MPa 이상인 부분에 있어서의 압력은 그 상용수압에 0.35MPa을 더한 값	
16	**※펌프 성능시험결과표**(펌프 명판 및 설계치 참조)	

구분	주펌프		예비펌프		적 정 여 부
	토출량 (ℓ/min)	토출압 (MPa)	토출량 (ℓ/min)	토출압 (MPa)	
체절운전					체절운전 시 토출압은 정격토출압의 140% 이하일 것( )
정격운전 (100%)					정격운전 시 토출량과 토출압이 규정치 이상일 것( )
정격유량의 150% 운전					정격토출량 150%에서 토출압이 정격토출압의 65% 이상일 것( )

○설정압력: MPa

○주펌프 기동: MPa ○예비펌프 기동: MPa ○충압펌프 기동: MPa ○충압펌프 정지: MPa

※ 유량계: [ ]전자식, [ ] 초음파식, [ ]기타( )

※ 릴리프밸브 작동 압력 : MPa

비고	o천장과 반자사이 헤드 설치장소 : o헤드설치 제외 장소 :

1. 스프링클러설비 단위별로 작성한다.
2. 방수압력의 측정은 스프링클러설비의 오리피스 선단에서의 피토게이지압력으로 한다.
3. "가"의 설치상태개요의 [ ]란에는 해당 부분에 √ 표를 한다. "나"의 성능 및 점검항목의 비고란에는 특정소방대상물의 위치·구조·용도 및 소방시설의 상황 등이 이 표의 항목대로 기재하기 곤란하거나 이 표에서 누락된 사항을 기재한다.

210mm×297mm [백상지(80g/㎡)]

5. 간이스프링클러설비 성능시험조사표

가. 설치상태개요

(7쪽 중 1쪽)

항 목					
방 식	[ ] 상수도직결형 [ ] 수조형([ ]가압송수장치 [ ] 캐비닛형)				
헤드	[ ] 간이형설치층 : 층 [ ] 폐쇄형설치층 : 층 [ ] 조기반응형설치층 : 층 [ ] 개방형설치층 : 층 [ ] 드라이펜던트형 : 층				
수원 (수조형)	종 류	[ ]일반수조 [ ]고가수조 [ ]압력수조 [ ]가압수조 [ ]그 밖의 것 :			
	설치장소	[ ]지하 [ ]지상 [ ]옥상 [ ]그 밖의 것 :			
	설치위치	[ ]부압흡입방식의 저수조(펌프 흡입구보다 낮은 위치) [ ]정압흡입방식의 저수조(펌프 흡입구보다 높은 위치)			
	설치방식	[ ]전용 [ ]겸용	수조재질	[ ]콘크리트 [ ]기타( )	
	수원수량	○ 최대저장수량 ㎥ ○ 유효수량 ㎥			
급수차단장치(상수도직결형)	○ 급수차단장치의 설치 위치 :				
가압 송수 장치	설치위치	층 실	감압장치	[ ]유 [ ]무	
	펌프방식	종 류	[ ]전용 [ ]겸용	[ ]전동기 [ ]내연기관	[ ]충압펌프 설치 [ ]충압펌프 미설치
		성 능	○ 전양정 : m	○ 토출량 : ℓ/min	
			○ 출력 : kw	○ 토출구경 : ㎜	
		물올림장치	○ 유효수량 : ℓ	○ 급수배관 구경 : ㎜	
		기타 장치	○ 축전지설비 : [ ]유 [ ]무	○ 연료량 : ℓ	
		기동장치	방식	[ ]기동스위치(ON/OFF) [ ]압력챔버(용량 : ℓ) [ ]기동용압력S/W ([ ]부르동관식 [ ]전자식)	
			기동점	○ 주펌프 : MPa ○ 충압펌프 : 기동 MPa / 정지 : MPa	
	고가수조방식	○ 유효낙차 : m			
	압력수조방식	○ 탱크가압압력 : MPa ○ 용량 : ℓ ○ 에어콤푸레샤 용량 : ㎥/min ○ 동력 : kw			
	가압수조방식	○ 수조용량 : ○ 수조가압압력 : MPa ○ 압력방식 : ○ 가압원 :			
방호 구역 등	○ 방호구역수 : 구역				
	○ 최대방호구역 : ㎡ ○ 헤드개수 : 개				
	○ 유수검지장치 직경 : mm ○ 설치개수 : 개				
배 관	배 관	종 류	[ ]전용 [ ]겸용 / [ ]규약배관(별표1) [ ]수리계산		
		구 경	○ 주배관(수직배관) : mm ○ 가지배관 : mm ○ 수도배관 : mm		
		재 질	[ ] KS D 3576 [ ] KS D 3507 [ ] KS D 5301 [ ] KS D 3595 [ ] KS D 4311 [ ] KS D 3583 [ ] KS D 3562 [ ] 소방용합성수지배관 [ ] 기타		
	이 음	[ ]용접/나사 [ ]그루브 [ ]플랜지 [ ]그 밖의 것 :			
	밸 브	개폐밸브	○ 규격 : ㎜ / MPa ○ 종류 :		
		체크밸브	○ 규격 : ㎜ / MPa ○ 종류 :		
		그 밖의 것			
송수구	○ 설치개수 : 개 ○ 설치높이 : m ○ 형태 : [ ]단구형 [ ]쌍구형				
제어반	설치형태	[ ]감시제어반·동력제어반 구분 [ ]감시제어반·동력제어반 미구분			
	설치장소	[ ]전용실 내부 [ ] 그 밖의 장소 :			
	설치위치	[ ]피난층 또는 지하 1층 [ ] 지상 2층 [ ] 지하 1층 외의 지하층(지하 층)			
배선	비상전원회로	[ ] 내화전선 [ ] 전선관매설 [ ] 그밖의 것 :			
	그밖의 회로	[ ] 내열전선 [ ] 전선관노출 [ ] 전선관매설 [ ] 그밖의 것:			

210mm×297mm [백상지(80g/㎡)]

나. 성능 및 점검항목

(7쪽 중 2쪽)

번호	점 검 항 목 (NFSC 103A)	결과 (양호○, 불량×, 해당없음/)
1	**수원 (제4조)** ㅇ수원의 유효수량 적정 여부(겸용설비 포함)	
2	**수조 (제4조)** ㅇ자동급수장치 설치 여부 ㅇ점검 편의성 확보 여부 ㅇ동결방지조치 여부 또는 동결 우려 없는 장소 설치 여부 ㅇ수위계 설치 또는 수위확인 가능 여부 ㅇ수조외측 고정사다리 설치 여부(바닥보다 낮은 경우 제외) ㅇ실내설치 시 조명설비 설치 및 적정조도 확보 여부 ㅇ수조의 밑 부분 청소용 배수밸브 또는 배수관 설치 여부 ㅇ"간이스프링클러설비용 수조" 표지 설치 여부 및 설치 상태 ㅇ다른 소화설비와 겸용 시 겸용설비의 이름 표시한 표지 설치 여부 ㅇ수조-수직배관 접속부분 "간이스프링클러설비용 배관" 표지 설치 여부 ㅇ다른 설비와 겸용의 경우 후드밸브, 흡수구, 급수구의 설치 위치	
3	**가압송수장치 (제5조)** **[ ]상수도직결형** ㅇ방수압력(간이헤드 선단) 적정 여부 ㅇ방수량(간이헤드 선단) 적정 여부 **[ ]펌프방식** ㅇ펌프 설치환경 적정 여부(접근·점검 편의성, 화재·침수 등 피해 우려) ㅇ동결방지조치 여부 또는 동결 우려 없는 장소 설치 여부 ㅇ가압송수장치 정격토출압력 적정 여부 ㅇ가압송수장치 송수량 적정 여부 ㅇ펌프 정격토출량 적정 여부(겸용설비 포함) ㅇ다른 소화설비와 겸용 펌프 성능 확보 가능 여부 ㅇ펌프 흡입측 연성계·진공계 및 토출측 압력계 설치위치 적정 여부 ㅇ주펌프측에 성능시험 배관 및 순환 배관 설치 여부 ㅇ기동용수압개폐장치 설치 적정 여부 - 중압펌프 설치 적정(토출압력, 정격토출량) 여부 ㅇ압력챔버 용적 적정 여부 및 기동압력 설정 적정 여부 ㅇ물올림장치 설치 여부(캐비닛형 제외) - 전용탱크, 유효수량, 배관구경, 자동급수 적정설치 여부 ㅇ내연기관 방식 기동장치 또는 원격조작 가능 여부 - 상시 충전 축전지설비 설치 및 내연기관 연료확보 여부 ㅇ가압송수장치의 "간이스프링클러펌프" 표지 설치 여부 또는 가압송수장치 다른 소화설비와 겸용 시 겸용설비 이름 표시 부착 여부	

(7쪽 중 3쪽))

번호	점 검 항 목 (NFSC 103A)	결과 (양호○, 불량×, 해당없음/)
3	**[ ]고가수조방식** o 자연낙차수두 적정 여부 o 부속장치(수위계 · 배수관 · 급수관 · 오버플로우관 · 맨홀) 설치 여부 **[ ]압력수조방식** o 압력수조의 압력 적정 여부 o 부속장치(수위계 · 배수관 · 급수관 · 급기관 · 맨홀 · 압력계 · 안전장치 · 자동식공기압축기) 설치 여부 **[ ]가압수조방식** o 방수량 및 방수압 적정(10분 또는 20분 이상 유지) 여부 o 가압수조 및 가압원 설치장소의 방화구획 여부 o 가압송수장치의 성능인증 적합 여부 **[기타]** o 캐비닛형 간이스프링클러설비 성능인증 적합 여부 o 특정소방대상물의 종류에 따른 적정 가압송수장치 설치 여부	
4	**방호구역 및 유수검지장치 (제6조)** o 방호구역의 바닥면적 적정 여부 o 방호구역내 유수검지장치 적정 여부 o 방호구역 선정 적정(1개 층 1개) 여부 o 유수검지장치 설치 적정 여부 - 수량, 설치 위치, '유수검지장치실' 출입문 표지 적정 여부 o 간이헤드 공급수 유수검지장치 통과 여부 o 자연낙차 압력수가 흐르는 배관상 유수검지장치 설치 높이 적정 여부 o 주차장에 설치된 스프링클러 방식 적정(습식 외의 방식) 여부	
5	**제어반 (제7조)** **[ ]상수도직결방식 이외** **[공통사항]** o 감시제어반과 동력제어반 구분 설치 여부 o 제어반 설치장소(화재 · 침수 피해 방지) 적정 여부 o 제어반 설비전용 설치 여부(제어에 지장없는 경우 제외) o 겸용 감시 · 동력 제어반 성능 적정 여부(겸용으로 설치된 경우) **[감시제어반]** o 펌프 작동여부 확인 표시등 및 음향경보장치 정상 작동 여부 o 펌프별 자동 · 수동 전환스위치 정상 작동 여부 o 펌프별 수동기동 및 수동중단 기능 정상 작동 여부 o 상용전원 및 비상전원 공급 확인 가능 여부(비상전원 있는 경우) o 수조 · 물올림탱크 저수위 표시등 및 음향경보장치 정상 작동 여부 o 각 확인회로별 도통시험 및 작동시험 정상 작동 여부 o 예비전원 확보 유무 및 적합여부 시험 가능 여부	

210mm×297mm [백상지(80g/㎡)]

(7쪽 중 4쪽)

번호	점 검 항 목 (NFSC 103A)	결과 (양호○, 불량×, 해당없음/)
5	o 전용실(중앙제어실 내에 감시제어반 설치 시 제외) - 다른 부분과 방화구획 적정 여부 - 설치 위치(층) 적정 여부 - 비상조명등 및 급·배기설비 설치 적정 여부 - 무선기기 접속단자 설치 적정 여부 - 바닥면적 적정 확보 여부 o 기계·기구 또는 시설 등 제어 및 감시 설비외 설치 여부 o 유수검지장치·일제개방밸브 작동 시 표시 및 경보 정상작동 여부 o 일제개방밸브 수동조작스위치 설치 여부 o 일제개방밸브 사용 설비 화재감지기 회로별 화재표시 적정 여부 o 도통시험 및 작동시험 - 기동용수압개폐장치의 압력스위치 회로 작동 여부 - 수조 및 물올림탱크의 저수위감시 회로 작동 여부 - 유수검지장치 또는 일제개방밸브의 압력스위치 회로 작동 여부 - 일제개방밸브를 사용하는 설비의 화재감지기 회로 작동 여부 - 개폐밸브 폐쇄상태 확인 회로 작동 여부 o 감시제어반과 수신기 간 상호 연동 여부(별도로 설치된 경우) **[동력제어반]** o "간이스프링클러설비용 동력제어반" 표지 설치 여부 o 외함의 색상(적색), 재료, 두께, 강도 및 내열성 적정 여부 **[자가발전설비 제어반의 제어장치]** o 비영리 공인기관의 시험 필한 장치 설치 여부 o 소방전원보존형 발전기 제어장치 설치 적정 여부 **[ ]상수도직결방식** o 개폐밸브 및 유수검지장치 작동상태 확인 가능 여부 o 예비전원 확보 및 적합여부 시험 가능 여부	
6	**배관 및 밸브 (제8조)** o 배관과 배관이음쇠의 재질, 인증품 사용, 설치방식 등 적정 여부 o 소방용합성수지배관 성능인증 적합 여부 및 설치 적정 여부 o 겸용 급수배관 성능 적정 여부(자동 송수 차단 등) o 급수배관 - 전용설치 여부 - 상수도직결형 수도배관 구경 및 급수차단장치 적정 여부 - 상수도직결형 배관연결 부속품 물고임 방지 조치 적정 여부 - 개폐표시형 밸브 설치 적정 여부 - 배관구경 적정 여부 o 흡입측 배관의 공기고임 방지 구조 및 여과장치 설치 여부 o 연결송수관설비와 겸용시 배관구경 설치 적정 여부	

210mm×297mm [백상지(80g/㎡)]

(7쪽 중 5쪽)

번호	점 검 항 목 (NFSC 103A)	결과 (양호○, 불량×, 해당없음/)
6	o펌프 성능시험배관 설치 및 성능 - 설치 위치(배관, 개폐밸브, 유량조절밸브) 적정 여부 - 유량측정장치 설치 위치 - 유량측정장치 측정 성능 적정 여부 o순환배관 설치 적정(위치, 구경, 릴리프밸브 개방압력) 여부 o동결방지조치 여부 또는 동결 우려 없는 장소 설치 여부 o가지배관 배열방식 적정 여부(토너먼트 방식 제외) o가지배관에 설치 헤드 수량의 적정 여부 o신축배관 성능인증 적합 및 설치길이 적정 여부 o하향식 헤드 가지배관 분기 적정 여부 o준비작동식 유수검지장치 2차측 배관 부대설비 - 개폐표시형밸브 설치 여부 - 수직배수배관 연결 및 개폐밸브 설치 적정 여부 - 자동배수장치 및 압력스위치 설치 적정 여부 - 압력스위치 수신부에서 개방여부 확인 가능 여부 o시험장치 - 유수검지장치에서 가장 먼 가지배관에 끝에 설치 여부 - 시험장치 배관구경 적정 여부 - 개방형헤드 설치 적정 여부 - 시험 중 방사된 물이 바닥에 흘러내리지 않는 구조로 설치 여부 o가지배관 행가 설치 간격 적정 여부 o교차배관 행가 설치 간격 적정 여부 o수평주행배관 행가 설치 간격 적정 여부 o급수배관 개폐밸브 작동표시스위치 설치 - 급수개폐밸브 잠금상태 감시제어반 또는 수신기 표시, 경보 가능 여부 - 탬퍼스위치 감시제어반 또는 수신기에서 동작 유무확인 가능 여부 - 탬퍼스위치 배선 동작시험, 도통시험 가능 여부 - 급수개폐밸브 작동표시스위치 전기배선 적정 설치 여부 o배관 수평 설치 여부(간이스프링클러설비) o간이스프링클러설비 배관 및 밸브 등의 순서의 적정 시공 여부 o다른 설비 배관과의 구분방식 적정 여부(보온재 적색&배관구분 설치) o분기배관 성능인증 적합 여부	
7	**간이헤드 (제9조)** o폐쇄형 간이헤드 사용 여부 o간이헤드 설치장소 공칭작동온도 적정 여부 o간이헤드 부착면 및 수평거리 적정 여부 o간이헤드 디플렉터와 천장 또는 반자까지 거리의 적정 여부 o간이헤드 살수장애 여부 o간이헤드의 반사판 중심과 보의 수평거리 적정 여부 o상향식 헤드 아래에 설치된 하향식 헤드의 차폐판 설치 여부 o간이헤드 설치제외 적정 여부 o주차장에 표준반응형 스프링클러헤드 설치 적정 여부	

210mm×297mm [백색지 80g/㎡]

(7쪽 중 6쪽)

번호	점 검 항 목 (NFSC 103A)	결과 (양호○, 불량×, 해당없음/)
8	**음향장치 및 기동장치 (제10조)** o습식유수검지장치 사용 설비 헤드 개방시 음향장치 작동 여부 o음향장치 설치 담당구역 및 수평거리 적정 여부 o음향장치의 종류, 음색, 성능 적정 여부 o주 음향장치 수신기 내부 또는 직근 설치 여부 o경보방식에 따른 경보 적정 여부 o음향장치의 구조 및 성능 적정 여부 **[펌프 작동]** o습식유수검지장치 사용설비는 동 장치의 발신, 기동용수압개폐장치 작동 또는 혼용에 의한 작동 접합 여부 o준비작동식유수검지장치 사용설비는 화재감지기의 화재감지, 기동용수압개폐장치 작동 또는 혼용에 의한 작동 적합 여부 o유수검지장치의 배선 성능 적정 여부	
9	**송수구 (제11조)** o설치장소 적정 여부(소방차 쉽게 접근, 잘 보이는 곳 장소 설치 등) o개폐밸브 설치 장소 적정 여부 o송수구 구경 및 형태, 송수배관의 안지름의 적정 여부 o지면으로부터 설치 높이 적정 여부 o자동배수밸브(또는 배수공)·체크밸브 설치 여부 및 설치 상태 적정 여부 o송수구 마개 설치 여부 o소방시설 별 송수구 적정 구분 표시 여부	
10	**별도 첨부** o비상전원설비 성능시험조사표 o형식승인용품 및 성능인증용품 사용내역	
11	**수압시험** o가압송수장치 및 부속장치(밸브류·배관·배관부속류·압력챔버)의 수압시험(접속상태에서 실시한다. 이하 같다)결과 o옥외연결송수구 연결배관의 수압시험결과 o입상배관 및 가지배관의 수압시험결과 ※ 수압시험은 1.4MPa의 압력으로 2시간 이상 시험하고자 하는 배관의 가장 낮은 부분에서 가압하되, 배관과 배관·배관부속류·밸브류·각종장치 및 기구의 접속부분에서 누수현상이 없어야 한다. 이 경우 상용수압이 1.05MPa이상인 부분에 있어서의 압력은 그 상용수압에 0.35MPa을 더한 값)	

210mm×297mm [백상지(80g/㎡)]

(7쪽 중 7쪽)

번호	점 검 항 목 (NFSC 103A)
12	※펌프 성능시험결과표(펌프 명판 및 설계치 참조)

구분	주펌프		예비펌프		적 정 여 부
	토출량 (ℓ/min)	토출압 (MPa)	토출량 (ℓ/min)	토출압 (MPa)	
체절운전					체절운전 시 토출압은 정격토출압의 140% 이하일 것( )
정격운전 (100%)					정격운전 시 토출량과 토출압이 규정치 이상일 것( )
정격유량의 150% 운전					정격토출량 150%에서 토출압이 정격토출압의 65% 이상일 것( )

○설정압력: MPa

○주펌프 기동: MPa ○예비펌프 기동: MPa ○충압펌프 기동: MPa ○충압펌프 정지: MPa

※ 유량계: [ ]전자식, [ ] 초음파식, [ ]기타( )

※ 릴리프밸브 작동 압력 : MPa

비고	ㅇ간이헤드 설치제외 장소 :

※ "가"의 설치상태개요의 [ ]란에는 해당 부분에 √ 표를 한다. "나"의 성능 및 점검항목의 비고란에는 특정소방대상물의 위치·구조·용도 및 소방시설의 상황 등이 이 표의 항목대로 기재하기 곤란하거나 이 표에서 누락된 사항을 기재한다.

210mm×297mm [백상지(80g/㎡)]

6. 화재조기진압용 스프링클러설비 성능시험조사표

가. 설치상태개요

(6쪽 중 1쪽)

항 목					
방식	[ ] 습식 [ ] 건식 [ ] 준비작동식 [ ] 그 밖의 것				
설치 장소	○ 층고 : m / ○ 천장 기울기 : 1,000 분의 ( ) ○ 선반의 형태 : [ ]하부로 물 침투				
주된 수원	종 류	[ ]일반수조 [ ]고가수조 [ ]압력수조 [ ]가압수조 [ ]그 밖의 것 :			
	설치장소	[ ]지하 [ ]지상 [ ]옥상 [ ]그 밖의 것 :			
	설치위치	[ ]부압흡입방식의 저수조(펌프 흡입구보다 낮은 위치) [ ]정압흡입방식의 저수조(펌프 흡입구보다 높은 위치)			
	설치방식	[ ]전용 [ ]겸용	수조재질	[ ]콘크리트 [ ]기타( )	
	수원수량	○ 최대저장수량 ㎥ ○ 유효수량 ㎥			
보조 수원(옥상)	설치여부	[ ]설치 [ ]제외(제외사유 :)			
	수원수량	○ 최대저장수량 ㎥ ○ 유효수량 ㎥			
가압 송수 장치	설치위치	층 실	감압장치	[ ]유 [ ]무	
	펌프방식	종 류	[ ]전용 [ ]겸용	[ ]전동기 [ ]내연기관	[ ]충압펌프 설치 [ ]충압펌프 미설치
		성 능	○ 전양정 : m	○ 토출량 : ℓ/min	
			○ 출력 : kw	○ 토출구경 : ㎜	
		물올림장치	○ 유효수량 : ℓ	○ 급수배관 구경 : ㎜	
		기타 장치	○ 축전지설비 : [ ]유 [ ]무	○ 연료량 : ℓ	
		기동장치	습식·건식	[ ] 기동용수압개폐장치	[ ] 유수검지장치 [ ] 혼용
			준비작동식·일제개방밸브	[ ] 기동용수압개폐장치	[ ] 화재감지기 [ ] 혼용
	고가수조방식	○ 유효낙차 : m			
	압력수조방식	○ 탱크가압압력 : MPa	○ 용량 : ℓ		
		○ 에어콤푸레샤 용량 : ㎥/min	○ 동력 : kw		
	가압수조방식	○ 수조용량 :	○ 수조가압압력 : MPa		
		○ 압력방식 :	○ 가압원 :		
방호 구역	○ 방호구역수 : 구역				
	○ 최대방호구역 : ㎡	○ 헤드개수 : 개			
	○ 최소방호구역 : ㎡	○ 헤드개수 : 개			
유수 검지 장치	습식	[ ] 직경 mm	○ 설치개수 : 개		
	건식	[ ] 직경 mm	○ 설치개수 : 개		
	준비작동식	[ ] 직경 mm	○ 설치개수 : 개		
배 관	배 관	종 류	[ ]전용 [ ]겸용		
		구 경	○ 주배관(수직배관) : mm	○ 가지배관 : mm	
		재 질	[ ] KS D 3507 [ ] 소방용합성수지배관	[ ] KS D 5301 [ ] 기타	[ ] KS D 3562
	이 음	[ ]용접/나사 [ ]그루브	[ ]플랜지	[ ]그 밖의 것 :	
	밸 브	개폐밸브	○ 규격 : ㎜ / MPa	○ 종류 :	
		체크밸브	○ 규격 : ㎜ / MPa	○ 종류 :	
		그 밖의 것			
송수구	○ 설치개수 : 개 ○ 설치높이 : m ○ 형태 : [ ]단구형 [ ]쌍구형				
제어반	설치형태	[ ]감시제어반·동력제어반 구분 [ ]감시제어반·동력제어반 미구분			
	설치장소	[ ]전용실 내부 [ ] 그 밖의 장소 :			
	설치위치	[ ]피난층 또는 지하 1층 [ ] 지상 2층 [ ] 지하 1층 외의 지하층(지하 층)			
배선	비상전원회로	[ ]내화전선 [ ]전선관 등 수납 후 매설 [ ]그 밖의 것 :			
	그밖의 회로	[ ]내열전선 [ ]전선관 등 수납 [ ]케이블 공사방법 [ ]그 밖의 것 :			

210mm×297mm [백상지(80g/㎡)]

나. 성능 및 점검항목

(6쪽 중 2쪽)

번호	점 검 항 목 (NFSC 103B)	결과 (양호○, 불량×, 해당없음/)
1	**설치장소의 구조 (제4조)** o 설비 설치장소의 구조(층고, 내화구조, 방화구획, 천장 기울기, 천장 자재 돌출부 길이, 보 간격, 선반 물 침투구조) 적정 여부	
2	**수원 (제5조)** o 주된수원의 유효수량 적정 여부(겸용설비 포함) o 보조수원(옥상수원)의 유효수량 적정 여부 o 보조수원(옥상) 설치제외 사항 적정 여부	
3	**수조 (제5조)** o 점검 편의성 확보 여부 o 동결방지조치 여부 또는 동결 우려 없는 장소 설치 여부 o 수위계 설치 또는 수위확인 가능 여부 o 수조외측 고정사다리 설치 여부(바닥보다 낮은 경우 제외) o 실내설치 시 조명설비 설치 및 적정조도 확보 여부 o 수조의 밑 부분 청소용 배수밸브 또는 배수관 설치 여부 o "화재조기진압용 스프링클러설비용 수조" 표지 설치 여부 및 설치 상태 o 다른 소화설비와 겸용 시 겸용설비의 이름 표시한 표지 설치 여부 o 수조-수직배관 접속부분 "화재조기진압용 스프링클러설비용 배관" 표지 설치 여부 o 다른 설비와 겸용의 경우 후드밸브, 흡수구, 급수구의 설치 위치	
4	**가압송수장치 (제6조)** **[ ]펌프방식** o 펌프 설치환경 적정 여부(접근·점검 편의성, 화재·침수 등 피해 우려) o 동결방지조치 여부 또는 동결 우려 없는 장소 설치 여부 o 헤드선단 압력 적정 여부 o 방사량 적정 여부 o 펌프 정격토출량 적정 여부(겸용설비 포함) o 다른 소화설비와 겸용 펌프 성능 확보 가능 여부 o 펌프 흡입측 연성계·진공계 및 토출측 압력계 설치위치 적정 여부 o 주펌프 측에 성능시험 배관 및 순환 배관 설치 여부(충압펌프 제외) o 기동용수압개폐장치 설치 적정 여부 - 충압펌프 설치 적정(토출압력, 정격토출량) 여부 - 압력챔버 용적 적정 여부 및 기동압력 설정 적정 여부 o 물올림장치 설치 여부 - 전용탱크, 유효수량, 배관구경, 자동급수 적정 설치 여부 o 내연기관 방식 기동장치 또는 원격조작 가능 여부 - 상시 충전 축전지설비 설치 및 내연기관 연료 확보 여부 o 가압송수장치의 "화재조기진압용 스프링클러펌프" 표지 설치 여부 또는 가압송수장치 다른 소화설비와 겸용 시 겸용설비 이름 표시 부착 여부 o 가압송수장치의 자동정지 불가능 여부(충압펌프 제외) **[ ]고가수조방식** o 자연낙차수두 적정 여부 o 부속장치(수위계·배수관·급수관·오버플로우관·맨홀) 설치 여부	

210mm×297mm [백색 80g/㎡]

(6쪽 중 3쪽)

번호	점 검 항 목 (NFSC 103B)	결과 (양호○, 불량×, 해당없음/)
4	**[ ]압력수조방식** o 압력수조의 압력 적정 여부 o 부속장치(수위계 · 배수관 · 급수관 · 급기관 · 맨홀 · 압력계 · 안전장치 · 자동식공기압축기) 설치 여부 **[ ]가압수조방식** o 방수량 및 방수압 적정(20분 이상 유지) 여부 o 가압수조 및 가압원 설치장소의 방화구획 여부 o 가압송수장치의 성능인증 적합 여부	
5	**방호구역 · 유수검지장치 (제7조)** o 방호구역의 바닥면적 적정 여부 o 유수검지장치 설치 적정(수량, 접근 · 점검 편의성, 높이) 여부 o 방호구역 선정 적정(1개 층 1개) 여부 o 유수검지장치실 설치 적정(실내 또는 구획, 출입문 크기, 표지) 여부 o 헤드 공급수 유수검지장치 통과 여부 o 자연낙차 방식 일 때 유수검지장치 설치 높이 적정 여부	
6	**배관 (제8조)** o 화재조기진압용 스프링클러설비 배관의 습식 여부 o 배관의 재질의 적정 여부 o 소방용합성수지배관 성능인증 적합 여부 및 설치 적정 여부 o 겸용 급수배관 성능 적정 여부(자동 송수 차단 등) o 급수배관 개폐밸브 설치 적정(개폐표시형, 흡입측 버터플라이 제외) 여부 o 배관 구경 적정(수리계산방식의 경우 유속 제한기준 포함) 여부 o 흡입측 배관의 공기고임 방지 구조 및 여과장치 설치 여부 o 각 펌프 흡입측 배관 수조로부터 별도 설치 여부(수조가 펌프보다 낮음) o 연결송수관설비와 겸용시 배관구경 설치 적정 여부 o 펌프 성능시험배관 설치 및 성능 - 설치 위치(배관, 개폐밸브, 유량조절밸브) 적정 여부 - 유량측정장치 설치 위치 - 유량측정장치 측정 성능 적정 여부 o 순환배관 설치 적정(위치, 구경, 릴리프밸브 개방압력) 여부 o 동결방지조치 여부 또는 동결 우려 없는 장소 설치 여부 o 보온재 성능(난연재 이상) 적정 여부 o 가지배관 배열방식 적정 여부(토너먼트 방식 제외) o 가지배관 상호 간 거리의 적정 여부 o 가지배관에 설치 헤드 수량의 적정 여부 o 신축배관 성능인증 적합 및 설치길이 적정 여부 o 교차배관 설치위치 적정 여부 및 최소구경 충족 여부 o 청소구 설치 적정(설치위치, 나사식 개폐밸브 및 나사보호용 캡 설치) 여부 o 하향식 헤드 가지배관 분기 적정 여부	

210mm×297mm [백상지(80g/㎡)]

(6쪽 중 4쪽)

번호	점 검 항 목 (NFSC 103B)	결과 (양호○, 불량×, 해당없음/)
6	o유수검지장치 시험장치 - 유수검지장치에서 가장 먼 가지배관 끝에 설치 여부 - 시험장치 배관구경 적정 여부 - 개방형헤드 설치 적정 여부 - 시험 중 방사된 물이 바닥에 흘러내리지 않는 구조로 설치 여부 o가지배관 행가 설치 간격 적정 여부 o교차배관 행가 설치 간격 적정 여부 o수평주행배관 행가 설치 간격 적정 여부 o수직배수배관 최소구경 충족 여부 o급수배관 개폐밸브 작동표시스위치 설치 - 탬퍼스위치 감시제어반 또는 수신기에서 동작 유무확인 가능 여부 - 탬퍼스위치 배선 동작시험, 도통시험 가능 여부 - 급수개폐밸브 작동표시스위치 전기배선 적정설치 여부 o배관 수평 설치 여부, 배수밸브 설치 적정 여부 o다른 설비 배관과의 구분방식 적정 여부(보온재 적색&배관구분 설치) o분기배관 성능인증 적합 여부	
7	**음향장치 및 기동장치 (제9조)** o유수검지장치 사용 설비 헤드 개방시 음향장치 작동 여부 o음향장치 설치 담당구역 및 수평거리 적정 여부 o음향장치의 종류, 음색, 성능 적정 여부 o주 음향장치 수신기 내부 또는 직근 설치 여부 o경보방식에 따른 경보 적정 여부 o펌프작동은 유수검지장치 발신, 기동용수압개폐장치 작동 또는 혼용에 의한 작동 접합 여부	
8	**헤드 (제10조)** o헤드별 방호면적 적정 여부 o헤드 별 이격 거리 적정설치 여부 o헤드 별 반사판 적정설치 여부 o헤드와 벽과 거리의 적정 여부 o헤드 작동온도 적정 여부 o헤드 살수장애 여부 o감열부에 영향을 받을 우려가 있는 헤드의 차폐판 설치 여부	
9	**저장물의 간격 (제11조)** o저장물품 배치 간격 적정 여부	
10	**환기구 (제12조)** o환기구 설치 상태 적정 여부	
11	**송수구 (제13조)** o설치장소 적정 여부(소화작업에 지장 주지 않는 장소) o개폐밸브 설치 장소 적정 여부 o송수구 구경 및 형태(쌍구형) o송수압력범위 표시 표지 설치 여부 o송수구 설치 개수 적정 여부 o지면으로부터 설치 높이 적정 여부 o자동배수밸브(또는 배수공)·체크밸브 설치 여부 및 설치 상태 적정 여부 o송수구 마개 설치 여부 o소방시설 별 송수구 적정 구분 표시 여부	

210mm×297mm [백상지(80g/㎡)]

(6쪽 중 5쪽)

번호	점 검 항 목 (NFSC 103B)	결과 (양호○, 불량×, 해당없음/)
12	**전원 (제14조)** ㅇ대상물 수전방식에 따른 상용전원회로 배선 적정 여부	
13	**제어반 (제15조)** **[공통사항]** ㅇ감시제어반과 동력제어반 구분 설치 여부 ㅇ제어반 설치장소(화재·침수 피해 방지) 적정 여부 ㅇ제어반 설비전용 설치 여부(제어에 지장없는 경우 제외) ㅇ겸용 감시·동력 제어반 성능 적정 여부(겸용으로 설치된 경우) **[감시제어반]** ㅇ펌프 작동여부 확인 표시등 및 음향경보장치 정상 작동 여부 ㅇ펌프 별 자동·수동 전환스위치 정상 작동 여부 ㅇ펌프 별 수동기동 및 수동중단 기능 정상 작동 여부 ㅇ상용전원 및 비상전원 공급 확인 가능 여부(비상전원 있는 경우) ㅇ수조·물올림탱크 저수위 표시등 및 음향경보장치 정상 작동 여부 ㅇ예비전원 확보 유무 및 적합여부 시험 가능 여부 ㅇ전용실(중앙제어실 내에 감시제어반 설치시 제외) - 다른 부분과 방화구획 적정 여부 - 설치 위치(층) 적정 여부 - 비상조명등 및 급·배기설비 설치 적정 여부 - 무선기기 접속단자 설치 적정 여부 - 바닥면적 적정 확보 여부 ㅇ기계·기구 또는 시설 등 제어 및 감시 설비외 설치 여부 ㅇ유수검지장치 작동 시 표시 및 경보 정상 작동 여부 ㅇ일제개방밸브 수동조작스위치 설치 여부 ㅇ도통시험 및 작동시험 - 기동용수압개폐장치의 압력스위치 회로 작동 여부 - 수조 및 물올림탱크의 저수위감시 회로 작동 여부 - 유수검지장치 압력스위치 회로 작동 여부 - 개폐밸브 폐쇄상태 확인 회로 작동 여부 ㅇ감시제어반과 수신기 간 상호 연동 여부(별도로 설치된 경우) **[동력제어반]** ㅇ"화재조기진압용 스프링클러설비용 동력제어반" 표지 설치 여부 ㅇ외함의 색상(적색), 재료, 두께, 강도 및 내열성 적정 여부	
14	**배선 (제16조)** ㅇ비상전원회로 사용전선 및 배선공사 방법 적정 여부 ㅇ그 밖의 전기회로의 사용전선 및 배선공사 방법 적정 여부 ㅇ과전류차단기 및 개폐기 "화재조기진압용 스프링클러설비용" 표지 설치 여부 ㅇ전기배선 접속단자 "화재조기진압용 스프링클러설비단자" 표지 설치 여부 ㅇ전기배선 양단 타 설비와 식별 용이성 확보 여부	

210mm×297mm [백상지(80g/m²)]

(6쪽 중 6쪽)

번호	점 검 항 목 (NFSC 103B)	결과 (양호○, 불량×, 해당없음/)
15	**설치금지 장소 (제17조)** ㅇ설치가 금지된 장소(제4류 위험물 등이 보관된 장소) 설치 여부	
16	**별도 첨부** ㅇ비상전원설비 성능시험조사표 ㅇ형식승인용품 및 성능인증용품 사용내역	
17	**수압시험** ㅇ가압송수장치 및 부속장치(밸브류·배관·배관부속류·압력챔버)의 수압시험(접속상태에서 실시한다. 이하 같다)결과 ㅇ옥외연결송수구 연결배관의 수압시험결과 ㅇ입상배관 및 가지배관의 수압시험결과 ※ 수압시험은 1.4MPa의 압력으로 2시간 이상 시험하고자 하는 배관의 가장 낮은 부분에서 가압하되, 배관과 배관·배관부속류·밸브류·각종장치 및 기구의 접속부분에서 누수현상이 없어야 한다. 이 경우 상용수압이 1.05MPa이상인 부분에 있어서의 압력은 그 상용수압에 0.35MPa을 더한 값)	
18	**※펌프 성능시험결과표**(펌프 명판 및 설계치 참조)	

구분	주펌프		예비펌프		적 정 여 부
	토출량 (ℓ/min)	토출압 (MPa)	토출량 (ℓ/min)	토출압 (MPa)	
체절운전					체절운전 시 토출압은 정격토출압의 140% 이하일 것( )
정격운전 (100%)					정격운전 시 토출량과 토출압이 규정치 이상일 것( )
정격유량의 150% 운전					정격토출량 150%에서 토출압이 정격토출압의 65% 이상일 것( )

○설정압력: MPa

○주펌프 기동: MPa ○예비펌프 기동: MPa ○충압펌프 기동: MPa ○충압펌프 정지: MPa

※ 유량계: [ ]전자식, [ ] 초음파식, [ ]기타( )

※ 릴리프밸브 작동 압력 : MPa

비고	

※ "가"의 설치상태개요의 [ ]란에는 해당 부분에 √ 표를 한다. "나"의 성능 및 점검항목의 비고란에는 특정소방대상물의 위치·구조·용도 및 소방시설의 상황 등이 이 표의 항목대로 기재하기 곤란하거나 이 표에서 누락된 사항을 기재한다.

210mm×297mm [백상지(80g/㎡)]

7. 물분무소화설비 성능시험조사표

가. 설치상태개요

(5쪽 중 1쪽)

항 목					
수 원	종 류	[ ]일반수조 [ ]고가수조 [ ]압력수조 [ ]가압수조 [ ]그 밖의 것 :			
	설치장소	[ ]지하 [ ]지상 [ ]옥상 [ ]그 밖의 것 :			
	설치위치	[ ]부압흡입방식의 저수조(펌프 흡입구보다 낮은 위치) [ ]정압흡입방식의 저수조(펌프 흡입구보다 높은 위치)			
	설치방식	[ ]전용 [ ]겸용	수조재질	[ ]콘크리트 [ ]기타( )	
	수원수량	○ 최대저장수량 ㎥ ○ 유효수량 ㎥			
가압 송수 장치	설치위치	층 실			
	펌프방식	종 류	[ ]전용 [ ]겸용	[ ]전동기 [ ]내연기관	[ ]충압펌프 설치 [ ]충압펌프 미설치
		성 능	○ 전양정 : m ○ 토출량 : ℓ/min		
			○ 출력 : kw ○ 토출구경 : ㎜		
		물올림장치	○ 유효수량 : ℓ ○ 급수배관 구경 : ㎜		
		기타 장치	○ 축전지설비 : [ ]유 [ ]무 ○ 연료량 : ℓ		
		기동장치	자 동	[ ] 화재감지기 [ ] 폐쇄형 스프링클러	
			수 동	[ ] 가압송수장치 + 수동식 개방밸브 [ ] 가압송수장치 + 자동개방밸브	
	고가수조방식	○ 유효낙차 : m			
	압력수조방식	○ 탱크가압압력 : MPa ○ 용량 : ℓ ○ 에어콤푸레샤 용량 : ㎥/min ○ 동력 : kw			
	가압수조방식	○ 수조용량 : ○ 수조가압압력 : MPa ○ 압력방식 : ○ 가압원 :			
밸브류	자동개방밸브	○ 설치높이 : m ○ 시험장치 : [ ]유 [ ]무			
	수동식 개방밸브	○ 설치높이 : m ○ 시험장치 : [ ]유 [ ]무			
헤드	○ 성능인정번호 : 제 호 ○ 표준방사량: ℓ/min ○ 표준방사압력 : MPa ○ 고압의 전기기기 전압 : kV ○ 고압의 전기기기와 헤드 간 거리 : cm				
배수 조치	바닥기울기	[ ]유 [ ]무	구획경계턱	[ ]유 [ ]무	
	배수구	○ 폭: m ○ 깊이: m ○ 길이: m			
	○ 집수관수 : 개 ○ 소화피트·유수분리장치 수 : 개 ○ 배수저유조용량 : ℓ				
배 관	배 관	종 류	[ ]전용 [ ]겸용		
		구 경	○ 주배관(수직배관) : mm ○ 가지배관 : mm		
		재 질	[ ] KS D 3507 [ ] KS D 5301 [ ] KS D 3562 [ ] 소방용합성수지배관 [ ] 기타		
	이 음	[ ]용접/나사 [ ]그루브 [ ]플랜지 [ ]그 밖의 것 :			
	밸 브	개폐밸브	○ 규격 : ㎜ / MPa ○ 종류 :		
		체크밸브	○ 규격 : ㎜ / MPa ○ 종류 :		
		그 밖의 것			
송수구	○ 설치개수 : 개 ○ 설치높이 : m ○ 형태 : [ ]단구형 [ ]쌍구형				
제어반	설치형태	[ ]감시제어반·동력제어반 구분 [ ]감시제어반·동력제어반 미구분			
	설치장소	[ ]전용실 내부 [ ] 그 밖의 장소 :			
	설치위치	[ ]피난층 또는 지하 1층 [ ] 지상 2층 [ ] 지하 1층 외의 지하층(지하 층)			
배 선	비상전원회로	[ ]내화전선 [ ]전선관 등 수납 후 매설 [ ]그 밖의 것 :			
	그 밖의 회로	[ ]내열전선 [ ]전선관 등 수납 [ ]케이블 공사방법 [ ]그 밖의 것 :			

210mm×297mm [백상지(80g/㎡)]

나. 성능 및 점검항목

(5쪽 중 2쪽)

번호	점 검 항 목 (NFSC 104)	결과 (양호○, 불량×, 해당없음/)
1	**수원 (제4조)** o 방호대상물별 수원의 유효수량 적정 여부(겸용설비 포함)	
2	**수조 (제4조)** o 점검 편의성 확보 여부 o 동결방지조치 여부 또는 동결 우려 없는 장소 설치 여부 o 수위계 설치 또는 수위확인 가능 여부 o 수조외측 고정사다리 설치 여부(바닥보다 낮은 경우 제외) o 실내설치 시 조명설비 설치 및 적정조도 확보 여부 o 수조의 밑 부분 청소용 배수밸브 또는 배수관 설치 여부 o "물분무소화설비용 수조" 표지 설치 여부 및 설치 상태 o 다른 소화설비와 겸용 시 겸용설비의 이름 표시한 표지 설치 여부 o 수조-수직배관 접속부분 "물분무소화설비용 배관" 표지 설치 여부 o 다른 설비와 겸용의 경우 후드밸브, 흡수구, 급수구의 설치 위치	
3	**가압송수장치 (제5조)** **[ ]펌프방식** o 펌프 설치환경 적정 여부(접근·점검 편의성 확보, 화재·침수 등 피해 우려) o 정격토출량 적정 여부 o 펌프 토출압력 적정 여부 o 동결방지조치 여부 또는 동결 우려 없는 장소 설치 여부 o 다른 소화설비와 겸용 펌프 성능 확보 가능 여부 o 펌프 흡입측 연성계·진공계 및 토출측 압력계 설치위치 적정 여부 o 펌프 성능시험배관 설치 및 성능 적합여부(충압펌프 제외) o 순환배관 설치 적정(위치, 구경, 릴리프밸브 개방압력) 여부 o 기동용수압개폐장치 설치 적정 여부 - 충압펌프 설치 적정(토출압력, 정격토출량) 여부 - 압력챔버 용적 적정 여부 및 기동압력 설정 적정 여부 o 물올림장치 설치 여부 - 전용탱크, 유효수량, 배관구경, 자동급수 적정 설치 여부 o 내연기관 방식 기동장치 또는 원격조작 가능 여부 - 상시 충전 축전지설비 설치 및 내연기관 연료확보 여부 o 가압송수장치의 "물분무소화설비펌프" 표지 설치 여부 또는 가압송수장치를 다른 소화설비와 겸용 시 겸용설비 이름표시 부착 여부 o 가압송수장치의 자동정지 불가능 여부(충압펌프 제외) **[ ]고가수조방식** o 자연낙차수두 적정 여부 o 부속장치(수위계·배수관·급수관·오버플로우관·맨홀) 설치 여부	

210mm×297mm [백상지(80g/m²)]

(5쪽 중 3쪽)

번호	점 검 항 목 (NFSC 104)	결과 (양호○, 불량×, 해당없음/)
3	**[ ]압력수조방식** o 압력수조의 압력 적정 여부 o 부속장치(수위계 · 배수관 · 급수관 · 급기관 · 맨홀 · 압력계 · 안전장치 · 자동식공기압축기) 설치 여부 **[ ]가압수조방식** o 방수량 및 방수압 적정(20분 이상 유지) 여부 o 가압수조 및 가압원 설치장소의 방화구획 여부 o 가압송수장치의 성능인증 적합 여부	
4	**배관 및 밸브류 (제6조)** o 배관의 재질의 적정 여부 o 소방용 합성수지배관 설치 장소 적정 여부 o 겸용 급수배관 성능 적정 여부(자동 송수 차단 등) o 급수배관 개폐밸브 설치 적정(개폐표시형, 흡입측 버터플라이 제외) 여부 o 흡입측 배관의 공기고임 방지 구조 및 여과장치 설치 여부 o 연결송수관설비와 겸용시 배관구경 설치 적정 여부 o 펌프 성능시험배관 설치 및 성능 - 설치 위치(배관, 개폐밸브, 유량조절밸브) 적정 여부 - 유량측정장치 설치 위치 - 유량측정장치 측정 성능 적정 여부 o 순환배관 설치 적정(위치, 구경, 릴리프밸브 개방압력) 여부 o 동결방지조치 여부 또는 동결 우려 없는 장소 설치 여부 o 급수배관 개폐밸브 작동표시스위치 설치 - 탬퍼스위치 감시제어반 또는 수신기에서 동작 유무확인 가능 여부 - 탬퍼스위치 배선 동작시험, 도통시험 가능 여부 - 급수개폐밸브 작동표시스위치 전기배선 적정 설치 여부 o 다른 설비 배관과의 구분방식 적정 여부(보온재 적색&배관구분 설치) o 분기배관 성능인증 적합 여부	
5	**송수구 (제7조)** o 설치장소 적정 여부(소화작업에 지장 주지 않는 장소 등) o 개폐밸브 설치 장소 적정 여부 o 송수구 구경 및 형태(쌍구형) o 송수압력범위 표시 표지 설치 여부 o 송수구 설치 개수 적정 여부 o 지면으로부터 설치 높이 적정 여부 o 자동배수밸브(또는 배수공) · 체크밸브 설치 여부 및 설치 상태 적정 여부 o 송수구 마개 설치 여부 o 소방시설 별 송수구 적정 구분 표시 여부	
6	**기동장치 (제8조)** o 수동식 기동장치 조작에 따른 가압송수장치 및 개방밸브 정상 작동 여부 o 수동식 기동장치 인근 "기동장치" 표지 설치 여부 o 자동식 기동장치 조작에 따른 가압송수장치 및 개방밸브 정상 작동 여부 o 자동식 기동장치 조작에 따른 경보 여부	

210mm×297mm [백상지(80g/m²)]

(5쪽 중 4쪽)

번호	점 검 항 목 (NFSC 104)	결과 (양호○, 불량×, 해당없음/)
7	**제어밸브 등 (제9조)** ㅇ제어밸드 지면으로부터 설치 높이 적정 여부 ㅇ자동개방밸브 및 수동식 개방밸브 시험장치 설치 여부 ㅇ제어밸브 표시한 표지 설치 적정 여부	
8	**물분무헤드 (제10조)** ㅇ헤드 수량 및 위치 적정 여부 ㅇ전기절연 확보 위한 전기기기와 헤드 간 거리 적정 여부	
9	**배수설비**(차고·주차장의 경우) **(제11조)** ㅇ배수설비(배수구, 기름분리장치등)설치 및 기울기 적정 여부 ㅇ배수설비 성능 적정 여부	
10	**전원 (제12조)** ㅇ대상물 수전방식에 따른 상용전원회로 배선 적정 여부	
11	**제어반 (제13조)** **[공통사항]** ㅇ감시제어반과 동력제어반 구분 설치 여부 ㅇ제어반 설치장소(화재·침수 피해 방지) 적정 여부 ㅇ제어반 설비전용 설치 여부(제어에 지장없는 경우 제외) ㅇ겸용 감시·동력 제어반 성능 적정 여부(겸용으로 설치된 경우) **[감시제어반]** ㅇ펌프 작동여부 확인 표시등 및 음향경보장치 정상 작동 여부 ㅇ펌프 별 자동·수동 전환스위치 정상 작동 여부 ㅇ펌프 별 수동기동 및 수동중단 기능 정상 작동 여부 ㅇ상용전원 및 비상전원 공급 확인 가능 여부(비상전원 있는 경우) ㅇ수조·물올림탱크 저수위 표시등 및 음향경보장치 정상 작동 여부 ㅇ각 확인회로 별 도통시험 및 작동시험 정상 작동 여부 ㅇ예비전원 확보 유무 및 적합여부 시험 가능 여부 ㅇ전용실(중앙제어실 내에 감시제어반 설치 시 제외) - 다른 부분과 방화구획 적정 여부 - 설치 위치(층) 적정 여부 - 비상조명등 및 급·배기설비 설치 적정 여부 - 무선기기 접속단자 설치 적정 여부 - 바닥면적 적정 확보 여부 ㅇ기계·기구 또는 시설 등 제어 및 감시 설비외 설치 여부	
12	**[동력제어반]** ㅇ"물분무소화설비용 동력제어반" 표지 설치 여부 ㅇ외함의 색상(적색), 재료, 두께, 강도 및 내열성 적정 여부	
13	**배선 (제14조)** ㅇ비상전원회로 사용전선 및 배선공사 방법 적정 여부 ㅇ그 밖의 전기회로의 사용전선 및 배선공사 방법 적정 여부 ㅇ과전류차단기 및 개폐기 "물분무소화설비용" 표지 설치 여부 ㅇ전기배선 접속단자 "물분무소화설비단자" 표지 설치 여부 ㅇ전기배선 양단 타 설비와 식별 용이성 확보 여부	

210mm×297mm [백상지(80g/㎡)]

(5쪽 중 5쪽)

번호	점 검 항 목 (NFSC 104)	결과 (양호○, 불량×, 해당없음/)
14	**물분무헤드의 제외 (제15조)** ㅇ헤드 설치 제외 적정 여부(설치 제외된 경우)	
15	**별도 첨부** ㅇ비상전원설비 성능시험조사표 ㅇ형식승인용품 및 성능인증용품 사용내역	
16	**※펌프 성능시험결과표**(펌프 명판 및 설계치 참조)	

구분	주펌프		예비펌프		적 정 여 부
	토출량 (ℓ/min)	토출압 (MPa)	토출량 (ℓ/min)	토출압 (MPa)	
체절운전					체절운전 시 토출압은 정격토출압의 140% 이하일 것( )
정격운전 (100%)					정격운전 시 토출량과 토출압이 규정치 이상일 것( )
정격유량의 150% 운전					정격토출량 150%에서 토출압이 정격토출압의 65% 이상일 것( )

○설정압력: MPa

○주펌프 기동: MPa ○예비펌프 기동: MPa ○충압펌프 기동: MPa ○충압펌프 정지: MPa

※ 유량계: [ ]전자식, [ ] 초음파식, [ ]기타( )

※ 릴리프밸브 작동 압력 : MPa

비고	ㅇ물분무헤드 설치제외 장소 :

1. 물분무소화설비 단위별로 작성한다.
2. "가"의 설치상태개요의 [ ]란에는 해당 부분에 √ 표를 한다. "나"의 성능 및 점검항목의 비고란에는 특정소방대상물의 위치·구조·용도 및 소방시설의 상황 등이 이 표의 항목대로 기재하기 곤란하거나 이 표에서 누락된 사항을 기재한다.

210mm×297mm [백상지(80g/m²)]

8. 미분무소화설비 성능시험조사표

가. 설치상태개요

(6쪽 중 1쪽)

항 목				
방식	[ ]전역방출 [ ]국소방출 [ ]호스릴			
사용압력	[ ]저압 [ ]중압 [ ]고압			
수원	종 류	[ ]일반수조 [ ]고가수조 [ ]압력수조 [ ]가압수조 [ ]그 밖의 것 :		
	재 질	[ ]냉간 압연 스테인리스 강판 [ ]KS D 3698(STS 304) [ ]그 밖의 것 :		
	설치장소	[ ]지하 [ ]지상 [ ]옥상 [ ]그 밖의 것 :		
	설치위치	[ ]부압흡입방식의 저수조(펌프 흡입구보다 낮은 위치) [ ]정압흡입방식의 저수조(펌프 흡입구보다 높은 위치)		
	설치방식	[ ]전용 [ ]겸용	필터류	[ ]필터 [ ]스트레이너
	수원수량	○ 최대저장수량 ㎥ ○ 유효수량 ㎥	첨가제	[ ] 유(종류 :) [ ] 무
가압 송수 장치	설치위치	층 실	감압장치	[ ]유 [ ]무
	펌프방식	종 류	[ ]전용	[ ]전동기 [ ]충압펌프 설치 [ ]내연기관 [ ]충압펌프 미설치
		성 능	○ 전양정 : m ○ 토출량 : ℓ/min	
			○ 출력 : kw ○ 토출구경 : ㎜	
		물올림장치	○ 유효수량 : ℓ ○ 급수배관 구경 : ㎜	
		기타 장치	○ 축전지설비 : [ ]유 [ ]무 ○ 연료량 : ℓ	
		기동장치	[ ]폐쇄형(스프링클러 헤드) [ ]개방형(화재감지기)	
	압력수조방식	○ 탱크가압압력 : MPa ○ 용량 : ℓ ○ 에어콤푸레샤 용량 : ㎥/min ○ 동력 : kw ○ 재질 :		
	가압수조방식	○ 수조용량 : ○ 수조가압압력 : MPa ○ 압력방식 : ○ 가압원 :		
헤드	○ 표준방사량 : ℓ/min ○ 표준방사압력 : MPa ○ 표시온도 : ℃			
일제 개방밸브	○ 직경 ㎜ ○ 설치개수: 개			
	○ 직경 ㎜ ○ 설치개수: 개			
유수 검지장치	○ 직경 ㎜ ○ 설치개수: 개			
방호(수) 구역	○ 방호(수)구역 수 : 구역			
	○ 최대방호(수)구역 : ㎡ ○ 헤드(노즐)개수: 개			
	○ 최소방호(수)구역 : ㎡ ○ 헤드(노즐)개수: 개			
경보	[ ]자동화재탐지설비 [ ] 전기식 [ ] 기계식 [ ] 그 밖의 것:			
배 관	배 관	종 류	[ ]전용 [ ]겸용	
		구 경	○ 주배관(수직배관) : mm ○ 가지배관 : mm	
		재 질	[ ]STS 304 [ ]KS D 3576 [ ]그 밖의 것 :	
	이 음	[ ]용접/나사 [ ]그루브 [ ]플랜지 [ ]그 밖의 것 :		
	밸 브	개폐밸브	○ 규격 : ㎜ / MPa ○ 종류 :	
		체크밸브	○ 규격 : ㎜ / MPa ○ 종류 :	
		그 밖의 것		
제어반	설치형태	[ ]감시제어반·동력제어반 구분 [ ]감시제어반·동력제어반 미구분		
	설치장소	[ ]전용실 내부 [ ] 그 밖의 장소 :		
	설치위치	[ ]피난층 또는 지하 1층 [ ] 지상 2층 [ ] 지하 1층 외의 지하층(지하 층)		
배선	비상전원회로	[ ]내화전선 [ ]전선관 등 수납 후 매설 [ ]그 밖의 것 :		
	그 밖의 회로	[ ]내열전선 [ ]전선관 등 수납 [ ]케이블 공사방법 [ ]그 밖의 것 :		

210mm×297mm [백상지(80g/㎡)]

나. 성능 및 점검항목

(6쪽 중 2쪽)

번호	점 검 항 목 (NFSC 104A)	결과 (양호○, 불량×, 해당없음/)
1	**설계도서 작성 (제4조)** ㅇ설계도서 구분 작성 여부(일반설계도서와 특별설계도서) ㅇ설계도서 작성시 고려사항 적정 여부 (점화원 형태, 초기 점화 연료의 유형, 화재 위치, 개구부 초기 상태 및 시간에 따른 변화상태, 공조조화설비 형태, 시공유형 및 내장재 유형) ㅇ특별 설계도서 위험도 설정 적정 여부	
2	**설계도서 작성 (제5조)** ㅇ성능시험기관 검증 여부	
3	**수원 (제6조)** ㅇ저수조 수원 필터(또는 스트레이너) 통과 여부 ㅇ주배관 유입측 필터(또는 스트레이너) 설치 여부 ㅇ필터(또는 스트레이너) 메쉬 크기 적정 여부 ㅇ수원의 유효수량 적정 여부 ㅇ첨가제의 양 산정 적정 여부(첨가제를 사용한 경우)	
4	**수조 (제7조)** ㅇ수조의 재료 적정 여부 ㅇ수조 용접방식 적정 여부(용접찌꺼기 잔류 여부 포함) ㅇ전용 수조 사용 여부 ㅇ동결방지조치 여부 또는 동결 우려 없는 장소 설치 여부 ㅇ수위계 설치 또는 수위확인 가능 여부 ㅇ수조외측 고정사다리 설치 여부(바닥보다 낮은 경우 제외) ㅇ실내설치 시 조명설비 설치 여부 ㅇ수조의 밑 부분 청소용 배수밸브 또는 배수관 설치 여부 ㅇ"미분무설비용 수조" 표지 설치 여부 및 설치 상태 ㅇ수조-수직배관 접속부분 "미분무설비용 배관" 표지 설치 여부	
5	**가압송수장치 (제8조)** **[ ]펌프방식** ㅇ펌프 설치환경 적정 여부(접근·점검 편의성, 화재·침수 등 피해 우려) ㅇ동결방지조치 여부 또는 동결 우려 없는 장소 설치 여부 ㅇ펌프 전용설치 여부 ㅇ펌프 토출측 압력계 설치위치 적정 여부 ㅇ펌프측에 성능시험 배관 설치 여부 ㅇ방사량 적정 여부 ㅇ내연기관 방식 기동장치 또는 원격조작 가능 여부 - 상시 충전 축전지설비 설치 및 내연기관 연료확보 여부 ㅇ가압송수장치에 "미분무펌프" 또는 "호스릴방식 미분무펌프"표지 설치 여부 ㅇ가압송수장치의 자동정지 불가능 여부	

210mm×297mm [백상지(80g/㎡)]

(6쪽 중 3쪽)

번호	점 검 항 목 (NFSC 104A)	결과 (양호○, 불량×, 해당없음/)
5	**[ ]압력수조방식** o 압력수조 재질 적정 여부 o 수조 용접방식 적정 여부(용접찌꺼기 잔류 여부 포함) o 펌프 설치환경 적정 여부(접근·점검 편의성 확보, 화재·침수 등 피해 우려) o 동결방지조치 여부 또는 동결 우려 없는 장소 설치 여부 o 전용 압력수조 사용 여부 o 부속장치(수위계·배수관·급수관·급기관·맨홀·압력계·안전장치·자동식공기압축기) 설치 여부 o 압력수조 토출측 압력계 설치 및 적정 범위 여부 o 작동장치 구조 및 기능 적정 여부 **[ ]가압수조방식** o 방수량 및 방수압 적정(설계방수시간 유지) 여부 o 가압수조 및 가압원 설치장소의 방화구획 여부 o 가압송수장치의 성능인증 적합 여부 o 전용 가압수조 사용 여부	
6	**폐쇄형 미분무소화설비 방호구역 (제9조)** o 방호구역 바닥면적 산정 적정 여부 o 방호구역 2개 층 적용 여부	
7	**개방형 미분무소화설비 방수구역 (제10조)** o 방수구역 2개층 적용 여부 o 방수구역 당 헤드 설치 개수 적정 여부 o 동시 방수 필요한 방수구역의 방수구역 설정 적정 여부(터널, 지하구, 지하가 등)	
8	**배관 등 (제11조)** o 배관 재질 적정 여부 o 배관 용접방식 적정 여부(용접찌꺼기 잔류 여부 포함) o 급수배관 전용 및 개폐표시형 밸브(버터플라이밸브외의 밸브) 설치 여부 o 펌프 성능시험배관 설치 및 성능 - 설치 위치(배관, 개폐밸브, 유량조절밸브) 적정 여부 - 유량측정장치 설치 위치 - 유량측정장치 측정 성능 적정 여부 o 동결방지조치 여부 또는 동결 우려 없는 장소 설치 여부 o 교차배관 설치위치 및 청소구 설치 적정(설치위치, 나사식 개폐밸브 및 나사보호용 캡 설치) 여부 o 시험장치 설치 적정(설치위치, 배관구경, 개방형 헤드, 물받이 통 및 배수관) 여부 o 가지배관 행가 설치 간격 적정 여부 o 교차배관 행가 설치 간격 적정 여부 o 수평주행배관 행가 설치 간격 적정 여부 o 수직배수배관 최소구경 충족 여부	

210mm×297mm [백상지(80g/m²)]

- 45 -

(6쪽 중 4쪽)

번호	점 검 항 목 (NFSC 104A)	결과 (양호○, 불량×, 해당없음/)
8	o주차장의 미분무 소화설비 습식외의 방식으로 설치 여부 o급수배관 개폐밸브 작동표시스위치 설치 - 탬퍼스위치 감시제어반 또는 수신기에서 동작 유무확인 가능 여부 - 탬퍼스위치 배선 동작시험, 도통시험 가능 여부 - 급수개폐밸브 작동표시스위치 전기배선 적정 설치 여부 o배관 기울기 적정 여부(배수밸브 설치 포함) o다른 설비 배관과의 구분방식 적정 여부(보온재 적색&배관구분 설치) **[호스릴 방식]** o호스 접결구 수평거리 적정 여부 o소화약제 저장용기 개방밸브 수동 개폐 가능 여부 o표시등 및 표지 설치 여부 o호스릴 함 성능인증품 설치 여부 o함 개방 용이성 및 장애물 설치여부 등 사용 편의성 적정 여부 o위치・기동 표시등 설치 적정(설치위치, 성능인증 적합여부) 여부 o"호스릴" 표시 및 사용요령(외국어 병기) 기재 표지판 설치 여부 o대형공간(기둥 또는 벽이 없는 구조)의 함 위치표지를 표시등 또는 축광도료 등으로 상시 확인 가능토록 설치 여부 o방수구 설치(각 층, 수평거리 25m이내, 높이 1.5m 이내) 적정 여부 o호스의 접결상태, 구경, 방수거리 적정 여부 o호스릴방식 노즐 개폐장치 사용 용이 여부	
9	**음향장치 및 기동장치 (제12조)** o폐쇄형 헤드 개방 시 음향장치 작동 여부 o개방형 미분무설비 감지기 작동(교차회로의 경우 1개 회로 작동 시) 음향장치 작동 여부 o음향장치 적정 설치 및 수평거리 적정 여부 o음향장치의 종류, 음색, 성능 적정 여부 o주 음향장치 수신기 내부 또는 직근 설치 여부 o경보방식에 따른 경보 적정 여부 o발신기(설치높이, 설치거리, 표시등) 설치 적정 여부	
10	**헤드 (제13조)** o헤드 부착면 적정 여부 및 설계도서 일치(수평거리 등) 여부 o조기반응형 헤드 설치 여부 o폐쇄형 헤드 표시온도 적정 여부 o헤드 살수 장애 여부 o헤드 성능인증 적합 여부	
11	**전원 (제14조)** o대상물 수전방식에 따른 상용전원회로 배선 적정 여부	

(6쪽 중 5쪽)

번호	점 검 항 목 (NFSC 104A)	결과 (양호○, 불량×, 해당없음/)
11	**제어반 (제15조)** **[공통사항]** o 감시제어반과 동력제어반 구분 설치 여부 o 제어반 설치장소(화재·침수 피해 방지) 적정 여부 o 제어반 설비전용 설치 여부(제어에 지장없는 경우 제외) **[감시제어반]** o 펌프 작동여부 확인 표시등 및 음향경보장치 정상 작동 여부 o 펌프 별 자동·수동 전환스위치 정상작동 여부 o 펌프 별 수동기동 및 수동중단 기능 정상작동 여부 o 상용전원 및 비상전원 공급 확인 가능 여부(비상전원 있는 경우) o 수조 저수위 표시등 및 음향경보장치 정상작동 여부 o 예비전원 확보 유무 및 적합여부 시험 가능 여부 o 전용실(중앙제어실 내에 감시제어반 설치 시 제외) - 다른 부분과 방화구획 적정 여부 - 설치 위치(층) 적정 여부 - 무선기기 접속단자 설치 적정 여부 - 바닥면적 적정 확보 여부 o 기계·기구 또는 시설 등 제어 및 감시 설비외 설치 여부 o 도통시험 및 작동시험 - 수조의 저수위감시 회로 작동 여부 - 개방식 미분무 소화설비의 화재감지기 회로 작동 여부 - 개폐밸브 폐쇄상태 확인 회로 작동 여부 o 감시제어반과 수신기 간 상호 연동 여부(별도로 설치된 경우) **[동력제어반]** o "미분무 소화설비용 동력제어반" 표지 설치 여부 o 외함의 색상(적색), 재료, 두께, 강도 및 내열성 적정 여부	
12	**[자가발전설비 제어반의 제어장치]** o 비영리 공인기관의 시험필 한 장치 설치 여부 o 소방전원보존형 발전기 제어장치 설치 적정 여부	
13	**배선 (제16조)** o 비상전원회로 사용전선 및 배선공사 방법 적정 여부 o 그 밖의 전기회로의 사용전선 및 배선공사 방법 적정 여부 o 과전류차단기 및 개폐기 "미분무소화설비용" 표지 설치 여부 o 전기배선 접속단자 "미분무소화설비단자" 표지 설치 여부 o 전기배선 양단 타 설비와 식별 용이성 확보 여부	

210mm×297mm [백상지(80g/㎡)]

(6쪽 중 6쪽)

번호	점 검 항 목 (NFSC 104A)	결과 (양호○, 불량×, 해당없음/)
14	**별도 첨부** ㅇ비상전원 설치 및 적정설치 여부 ㅇ형식승인용품 및 성능인증용품 사용내역	
15	**※펌프 성능시험결과표**(펌프 명판 및 설계치 참조)	

구분	주펌프		예비펌프		적 정 여 부
	토출량 (ℓ/min)	토출압 (MPa)	토출량 (ℓ/min)	토출압 (MPa)	
체절운전					체절운전 시 토출압은 정격토출압의 140% 이하일 것( )
정격운전 (100%)					정격운전 시 토출량과 토출압이 규정치 이상일 것( )
정격유량의 150% 운전					정격토출량 150%에서 토출압이 정격토출압의 65% 이상일 것( )

○설정압력: MPa

○주펌프 기동: MPa ○예비펌프 기동: MPa ○충압펌프 기동: MPa ○충압펌프 정지: MPa

※ 유량계: [ ]전자식, [ ] 초음파식, [ ]기타( )

※ 릴리프밸브 작동 압력 : MPa

비고	

※ "가"의 설치상태개요의 [ ]란에는 해당 부분에 √ 표를 한다. "나"의 성능 및 점검항목의 비고란에는 특정소방대상물의 위치·구조·용도 및 소방시설의 상황 등이 이 표의 항목대로 기재하기 곤란하거나 이 표에서 누락된 사항을 기재한다.

210mm×297mm [백상지(80g/㎡)]

9. 포소화설비 성능시험조사표

가. 설치상태개요

(7쪽 중 1쪽)

항 목							
방 식	설비 방식	[ ]포워터스프링클러설비 [ ]호스릴포설비	[ ]포헤드설비 [ ]포소화전설비	[ ]고정포방출설비 [ ]압축공기포소화설비			
	포 혼합 방식	[ ]라인 푸로포셔너 [ ]프레져 사이드 푸로포셔너	[ ]펌프 푸로포셔너 [ ]압축공기포 믹싱챔버	[ ]프레져 푸로포셔너			
수 원	종 류	[ ]일반수조 [ ]고가수조 [ ]압력수조 [ ]가압수조 [ ]그 밖의 것 :					
	설치장소	[ ]지하 [ ]지상 [ ]옥상 [ ]그 밖의 것 :					
	설치위치	[ ]부압흡입방식의 저수조(펌프 흡입구보다 낮은 위치) [ ]정압흡입방식의 저수조(펌프 흡입구보다 높은 위치)					
	설치방식	[ ]전용 [ ]겸용	수조재질	[ ]콘크리트 [ ]기타( )			
	수원수량	○ 최대저장수량 ㎥ ○ 유효수량 ㎥					
가압 송수 장치	설치위치	층 실					
	펌프방식	종 류	[ ]전용 [ ]겸용	[ ]주 펌 프-[ ]전동기 [ ]예비펌프-[ ]전동기, [ ]내연기관	[ ]충압펌프 설치 [ ]충압펌프 미설치		
		성 능	○ 전양정 : m	○ 토출량 : ℓ/min			
			○ 출력 : kw	○ 토출구경 : ㎜			
		물올림장치	○ 유효수량 : ℓ	○ 급수배관 구경 : ㎜			
		기타 장치	○ 축전지설비 : [ ]유 [ ]무	○ 연료량 : ℓ			
		기동장치	[ ]폐쇄형스프링클러헤드	[ ]화재감지기			
	고가수조방식	○ 유효낙차 : m					
	압력수조방식	○ 탱크가압압력 : MPa ○ 에어콤푸레샤 용량 : ㎥/min	○ 용량 : ℓ ○ 동력 : kw				
	가압수조방식	○ 수조용량 : ○ 압력방식 :	○ 수조가압압력 : MPa ○ 가압원 :				
개방밸브	[ ]자동식개방밸브(개) [ ]수동식개방밸브(개)						
소화약제	○ 종 류 : [ ]단백포 [ ]합성계면활성제 [ ]수성막포 [ ]내알코올포						
	○ 저장량: ℓ ○ 설치층: 층 ○ 포소화약제 사용 농도 : %						
자동 경보장치	[ ]발신부 [ ]유수검지장치 [ ]자동화재탐지설비						
배 관	배 관	종 류	[ ]전용 [ ]겸용 / [ ]규약배관(별표1) [ ]수리계산				
		구 경	○ 주배관(수직배관) : mm	○ 가지배관 : mm			
		재 질	[ ] KS D 3507 [ ] KS D 5301 [ ] KS D 3562 [ ] 소방용합성수지배관 [ ] 기타				
	이 음	[ ]용접/나사 [ ]그루브 [ ]플랜지 [ ]그 밖의 것 :					
	밸 브	개폐밸브	○ 규격 : ㎜ / MPa	○ 종류 :			
		체크밸브	○ 규격 : ㎜ / MPa	○ 종류 :			
		그 밖의 것					
송수구	○ 설치개수 : 개 ○ 설치높이 : m ○ 형태 : [ ]단구형 [ ]쌍구형						
제어반	설치형태	[ ]감시제어반·동력제어반 구분 [ ]감시제어반·동력제어반 미구분					
	설치장소	[ ]전용실 내부 [ ] 그 밖의 장소 :					
	설치위치	[ ]피난층 또는 지하 1층 [ ] 지상 2층 [ ] 지하 1층 외의 지하층(지하 층)					
배 선	비상전원회로	[ ]내화전선 [ ]전선관 등 수납 후 매설 [ ]그 밖의 것 :					
	그 밖의 회로	[ ]내열전선 [ ]전선관 등 수납 [ ]케이블 공사방법 [ ]그 밖의 것 :					
설치개수	구 역 명						계
	바닥면적						
	헤 드 수						

210mm×297mm [백상지(80g/㎡)]

나. 성능 및 점검항목

(7쪽 중 2쪽)

번호	점 검 항 목 (NFSC 105)	결과 (양호○, 불량×, 해당없음/)
1	**종류 및 적응성 (제4조)** o 특정소방대상물 별 포소화설비 종류 및 적응성 적정 여부	
2	**수원 (제5조)** o 특정소방대상물 별 수원 유효수량 적정 여부(겸용설비 포함)	
3	**수조 (제5조)** o 점검 편의성 확보 여부 o 동결방지조치 여부 또는 동결 우려 없는 장소 설치 여부 o 수위계 설치 또는 수위확인 가능 여부 o 수조외측 고정사다리 설치 여부(바닥보다 낮은 경우 제외) o 실내설치 시 조명설비 설치 및 적정조도 확보 여부 o 수조의 밑 부분 청소용 배수밸브 또는 배수관 설치 여부 o "포소화설비용 수조" 표지 설치 여부 및 설치 상태 o 수조-수직배관 접속부분 "포소화설비용 배관" 표지 설치 여부 o 다른 설비와 겸용의 경우 후드밸브, 흡수구, 급수구의 설치 위치	
4	**가압송수장치 (제6조)** **[공통]** o 가압송수장치에 감압장치 설치 여부 o 가압송수장치 표준방사량 충족 여부 **[ ]펌프방식** o 주펌프를 전동기 방식으로 설치여부 o 펌프 설치환경 적정 여부(접근·점검 편의성, 화재·침수 등 피해 우려) o 동결방지조치 여부 또는 동결 우려 없는 장소 설치 여부 o 보온재 성능(난연재 이상) 적정 여부 o 저장 포소화약제 변질 우려 여부 o 펌프 정격토출량 적정 여부 o 다른 소화설비와 겸용 펌프 성능 확보 가능 여부 o 펌프 토출압력 적정 여부 o 펌프 흡입측 연성계·진공계 및 토출측 압력계 설치위치 적정 여부 o 주펌프 측에 성능시험 배관 및 순환 배관 설치 여부(충압펌프 제외) o 기동용수압개폐장치 설치 적정 여부 - 충압펌프 설치 적정(토출압력, 정격토출량) 여부 - 압력챔버 용적 적정 여부 및 기동압력 설정 적정 여부 o 물올림장치 설치 여부 - 전용탱크, 유효수량, 배관구경, 자동급수 적정설치 여부 o 내연기관 방식 기동장치 또는 원격조작 가능 여부 o 가압송수장치의 "포소화설비펌프" 표지 설치 여부 또는 가압송수장치를 다른 소화설비와 겸용 시 겸용설비 이름표시 부착 여부 o 가압송수장치의 자동정지 불가능 여부(충압펌프 제외) o 압축공기포소화설비 펌프 양정 적정 여부	

(7쪽 중 3쪽)

번호	점 검 항 목 (NFSC 105)	결과 (양호○, 불량×, 해당없음/)
4	**[ ]고가수조방식** ㅇ자연낙차수두 적정 여부 ㅇ부속장치(수위계・배수관・급수관・오버플로우관・맨홀) 설치 여부 **[ ]압력수조방식** ㅇ압력수조의 압력 적정 여부 ㅇ부속장치(수위계・배수관・급수관・급기관・맨홀・압력계・안전장치・자동식공기압축기) 설치 여부 **[ ]가압수조방식** ㅇ방수량 및 방수압 적정(20분 이상 유지) 여부 ㅇ가압수조 및 가압원 설치장소의 방화구획 여부 ㅇ가압송수장치의 성능인증 적합 여부	
5	**배관 등 (제7조)** ㅇ배관의 재질, 인증품 사용, 설치방식 등 적정 여부 ㅇ소방용합성수지배관 성능인증 적합 여부 및 설치 적정 여부 ㅇ송액관 기울기 유지 및 배액밸브 설치 적정 여부 ㅇ가지배관 배열 방식 적정 여부 ㅇ가지배관 설치 헤드수 적정 여부 ㅇ송액관 성능 적정 여부 ㅇ흡입측 배관의 공기고임 방지 구조 및 여과장치 설치 여부 ㅇ연결송수관설비와 겸용시 배관구경 설치 적정 여부 ㅇ펌프 성능시험배관 설치 및 성능 - 설치 위치(배관, 개폐밸브, 유량조절밸브) 적정 여부 - 유량측정장치 설치 위치 - 유량측정장치 측정 성능 적정 여부 ㅇ순환배관 설치 적정(위치, 구경, 릴리프밸브 개방압력) 여부 ㅇ동결방지조치 여부 또는 동결 우려 없는 장소 설치 여부 ㅇ급수배관 개폐밸브 개폐표시형 설치 여부 ㅇ급수배관 개폐밸브 작동표시스위치 설치 - 급수개폐밸브 잠금상태 감시제어반 또는 수신기 표시, 경보 가능 여부 - 탬퍼스위치 감시제어반에서 동작 유무확인 가능 여부 - 탬퍼스위치 배선 동작시험, 도통시험 가능 여부 - 급수개폐밸브 작동표시스위치 전기배선 적정 설치 여부 ㅇ다른 설비 배관과의 구분방식 적정 여부(보온재 적색&배관구분 설치) ㅇ압축공기포소화설비 배관 설치 적정 여부 ㅇ분기배관 성능인증 적합 여부	

210mm×297mm [백상지 80g/㎡]

(7쪽 중 4쪽)

번호	점 검 항 목 (NFSC 105)	결과 (양호○, 불량×, 해당없음/)
6	**송수구 (제7조)** o설치장소 적정 여부(소방차 쉽게 접근, 잘 보이는 곳 설치 등) o개폐밸브 설치 장소 적정 여부 o송수구 구경 및 형태(쌍구형) o송수압력범위 표시 표지 설치 여부 o송수구 설치 개수 적정 여부 o지면으로부터 설치 높이 적정 여부 o자동배수밸브(또는 배수공)·체크밸브 설치 여부 및 설치 상태 적정 여부 o송수구 마개 설치 여부 o송수구 설치 제외 적정 여부(압축공기포소화설비 설치한 경우) o소방시설 별 송수구 적정 구분 표시 여부	
7	**저장탱크 등 (제8조)** o설치장소 적정 여부(화재 등 재해피해) o기온 변동에 따른 포발생 장애 여부 o포 소화약제 변질 우려 및 점검에 편리한 장소 여부 o압력계 설치 여부(상시 가압상태 사용) o액면계 또는 계량봉 설치 여부 o그라스게이지 설치 여부(가압식이 아닌 경우) o소화약제 저장량 적정 여부	
8	**혼합장치 (제9조)** o포소화약제 혼합장치 성능인증 적합 여부	
9	**개방밸브 (제10조)** o자동 개방밸브 설치 및 작동 적정 여부 o수동식 개방밸브 설치장소 적정 여부	
10	**기동장치 (제11조)** **[수동식 기동장치]** o직접·원격조작 가압송수장치·수동식개방밸브·소화약제혼합장치 기동 여부 o2 이상의 방사구역이 있는 경우 방사구역 선택 가능 여부 o기동장치 조작부의 접근성 확보, 설치 높이, 보호장치 설치 적정 여부 o기동장치 조작부 및 호스접결구 인근 "기동장치의 조작부" 및 "접결구" 표지 설치 여부 o차고 또는 주차장 수동 기동장치 방수구역 마다 1개 이상 설치 여부 o항공기격납고 기동장치 방사구역 마다 2개 이상 설치 적정 여부 **[자동식 기동장치]** o감지기 또는 폐쇄형 스프링클러헤드의 개방과 연동하여 가압송수장치·일제개방밸브·포소화약제 혼합장치 기동 여부 o폐쇄형 스프링클러헤드 사용 시 - 헤드 표시온도의 적정 여부 - 헤드 경계면적의 적정 여부 - 부착면 높이, 유효감지 적정 여부 - 감지장치 경계구역 하나의 층에 설치 여부	

(7쪽 중 5쪽)

번호	점 검 항 목 (NFSC 105)	결과 (양호○, 불량×, 해당없음/)
10	o화재감지기 사용 시 - 자동화재탐지설비 화재안전기준의 감지기 설치기준 준수 여부 - 발신기 설치장소 및 설치높이의 적정 여부 - 층마다 설치 여부 - 발신기 설치거리 적정 여부 - 발신기 표시등 적정 여부 o동결우려 장소 자동식기동장치 자동화재탐지설비 연동 여부 **[자동경보장치]** o방사구역 마다 발신부(또는 층별 유수검지장치) 설치 여부 o상시 사람이 근무하는 장소 수신기 설치 여부 o수신기에 헤드개방, 감지기 작동여부 표시장치 설치 여부 o2 이상 수신기 설치 시 수신기간 상호 동시 통화 가능 여부	
11	**포헤드 및 고정포방출구 (제12조)** o팽창비율에 따른 포방출구 종류 적정 여부 **[ ]포헤드** o헤드 설치장소 및 설치 수량 적정 여부 o포헤드 방사량 적정 여부 o포헤드와 보의 하단 수직거리 적정 여부 o포헤드와 보의 하단 수평거리 적정 여부 o포헤드 상호간 거리 적정 여부 o포헤드와 벽 방호구역 경계선과 거리 적정 여부 o압축공기포소화설비 분사헤드 설치면, 설치개수, 방출량 적정 여부 **[ ]호스릴포소화설비 및 포소화전설비** o포수용액의 방사압력, 방사량 및 방사거리 적정 여부 o저발포 포소화약제 사용 적정 여부 o방수구와 호스릴함 또는 호스함 사이의 거리 적정 여부 o호스릴함 또는 호스함 설치 높이 적정 여부 o호스릴함 또는 호스함 표지 및 위치표시등 설치 여부 o방수구 설치 위치 적정 여부 및 호스릴, 호스 길이 적정 여부 o포관창 설치 여부 **[ ]고발포용 고정포 방출구 - 전역방출방식** o개구부 자동폐쇄장치 적정 설치 여부 o방호구역의 관포체적에 대한 포수용액 방출량 적정 여부 o고정포방출구 설치 개수 적정 여부 o고정포방출구 설치 위치(높이) 적정 여부 **[ ]고발포용 고정포 방출구 - 국소방출방식** o방호대상물 범위 설정 적정 여부 o방호대상물별 방호면적에 대한 포수용액 방출량 적정 여부	

210mm×297mm [백상지(80g/㎡)]

(7쪽 중 6쪽)

번호	점 검 항 목 (NFSC 105)	결과 (양호○, 불량×, 해당없음/)
12	**전원 (제13조)** ㅇ대상물 수전방식에 따른 상용전원회로 배선설치 적정 여부	
13	**제어반 (제14조)** **[공통사항]** ㅇ감시제어반과 동력제어반 구분 설치 여부 ㅇ제어반 설치장소(화재·침수 피해 방지) 적정 여부 ㅇ제어반 설비전용 설치 여부(제어에 지장없는 경우 제외) ㅇ겸용 감시·동력 제어반 성능 적정 여부(겸용으로 설치된 경우) **[감시제어반]** ㅇ펌프 작동여부 확인 표시등 및 음향경보장치 정상 작동 여부 ㅇ펌프 별 자동·수동 전환스위치 정상 작동 여부 ㅇ펌프 별 수동기동 및 수동중단 기능 정상 작동 여부 ㅇ상용전원 및 비상전원 공급 확인 가능 여부(비상전원 있는 경우) ㅇ수조·물올림탱크 저수위 표시등 및 음향경보장치 정상작동 여부 ㅇ각 확인회로 별 도통시험 및 작동시험 정상 작동 여부 ㅇ예비전원 확보 유무 및 적합여부 시험 가능 여부 ㅇ전용실(중앙제어실 내에 감시제어반 설치 시 제외) - 다른 부분과 방화구획 적정 여부 - 설치 위치(층) 적정 여부 - 비상조명등 및 급·배기설비 설치 적정 여부 - 무선기기 접속단자 설치 적정 여부 - 바닥면적 적정 확보 여부 ㅇ기계·기구 또는 시설 등 제어 및 감시설비 외 설치 여부 **[동력제어반]** ㅇ"포소화설비용 동력제어반" 표지 설치 여부 ㅇ외함의 색상(적색), 재료, 두께, 강도 및 내열성 적정 여부	
14	**배선 (제15조)** ㅇ비상전원회로 및 상용전원회로 배선공사 방법 적정 여부 ㅇ그 밖의 전기회로의 배선공사 방법 적정 여부 ㅇ과전류차단기 및 개폐기 "포소화설비용" 표지 설치 여부 ㅇ전기배선 접속단자 "포소화설비단자" 표지 설치 여부 ㅇ전기배선 양단 타 설비와 식별 용이성 확보 여부	

210mm×297mm [백상지(80g/㎡)]

(7쪽 중 7쪽)

번호	점 검 항 목 (NFSC 105)	결과 (양호○, 불량×, 해당없음/)
15	**별도 첨부** ㅇ비상전원설비 성능시험조사표 ㅇ형식승인용품 및 성능인증용품 사용내역	
16	※ **펌프 성능시험결과표**(펌프 명판 및 설계치 참조)	

구분	주펌프		예비펌프		적 정 여 부
	토출량 (ℓ/min)	토출압 (MPa)	토출량 (ℓ/min)	토출압 (MPa)	
체절운전					체절운전 시 토출압은 정격토출압의 140% 이하일 것( )
정격운전 (100%)					정격운전 시 토출량과 토출압이 규정치 이상일 것( )
정격유량의 150% 운전					정격토출량 150%에서 토출압이 정격토출압의 65% 이상일 것( )

○설정압력: MPa

○주펌프 기동: MPa ○예비펌프 기동: MPa ○충압펌프 기동: MPa ○충압펌프 정지: MPa

※ 유량계: [ ]전자식, [ ] 초음파식, [ ]기타( )

※ 릴리프밸브 작동 압력 : MPa

비고	(포소화설비 단위별로 작성한다.) ㅇ송수구 설치 제외 장소 :

※ "가"의 설치상태개요의 [ ]란에는 해당 부분에 √ 표를 한다. "나"의 성능 및 점검항목의 비고란에는 특정소방대상물의 위치·구조·용도 및 소방시설의 상황 등이 이 표의 항목대로 기재하기 곤란하거나 이 표에서 누락된 사항을 기재한다.

210mm×297mm [백상지(80g/㎡)]

10. 이산화탄소소화설비 성능시험조사표

가. 설치상태개요

(6쪽 중 1쪽)

항 목		
저 장 방 식	[ ]고압식 [ ]저압식	
설 비 방 식	[ ]전역방출방식 [ ]국소방출방식 [ ]호스릴방식	
기동장치	전 기 식	○ 최다 개방 용기수 : ○ 전자개방 밸브수 :
	가스압력식	○ 기동용 가스용기수 : ○ 최다 개방 용기수 :
	기 계 식	○ 저장용기 개방용 장치 :
저 장 용 기	○ 용량/체적 : kg ℓ ○ 수량 : 개 ○ 설치장소 : 층	
제어반등	설치형태	[ ]제어반 + 화재표시반 [ ]제어반 + 수신기(화재표시반 기능)
	설치장소	[ ]방재실 [ ]용기저장실 인접실 [ ]그 밖의 장소 :
	기 타	○ 수동잠금밸브 : [ ]유 [ ]무 ○ 배출설비 : [ ]유 [ ]무
방호 구역수	구역	
음 향 경 보	[ ]방송 [ ]사이렌 [ ]경종 [ ]그 밖의 것 :	
표 지	[ ]수동기동장치 [ ]선택밸브의 방호구역 [ ]방호구역	
자동폐쇄장치	[ ]가스압식 [ ]전기식	
조 작 시 험	[자동] ○ 화재감지 [ ] 음향경보장치기동 [ ] 화재표시경보 [ ] 환기장치정지 [ ] 출입문등 개구부 자동폐쇄장치 기동(전기식의 경우) [ ] 화재경보후 소화약제방출장치 작동지연시간 : 초	[수동] ○ 화재 확인 ○ 수동기동장치 조작 [ ] 음향경보장치기동 [ ] 화재표시경보 [ ] 환기장치 정지 [ ] 출입문등 개구부 자동폐쇄장치 기동 (전기식의 경우) [ ] 화재경보후 소화약제방출장치 작동지연시간 : 초 [ ] 개구부 등에 대한 자동폐쇄장치 기동 (가스압력식의 경우) [ ] 소화약제방출표시등 점등
기 기 등 의 규 격	용 기	[ ] 고압가스안전관리법에 의한 용기검사 결과
	배관재질	[ ] KSD 3562 이음없는 탄소강관 ○ SCH:
		[ ] KSD 5301 이음없는 동·동합금강관 ○ 내압력 : MPa
		○ 배관부속 내압력 : 1차측 MPa 2차측 MPa
		○ 밸브류 내압력 : MPa
	호 스 릴	○ 개 ○ 설치위치: ○ 내압력 : MPa

210mm×297mm [백상지(80g/㎡)]

나. 성능 및 점검항목

(6쪽 중 2쪽)

번호	점 검 항 목 (NFSC 106)	결과 (양호○, 불량×, 해당없음/)
1	**소화약제 저장용기등 (제4조)** o 설치장소 적정(방호구역 외 또는 내부 피난구 부근, 온도 40도 이하 및 온도변화 적은 곳, 직사광선 및 빗물 침투) 여부 o 표지 설치 여부 및 저장용기실 방화문 구획 여부 o 저장용기 설치장소 표지 설치 여부 o 저장용기 간격 이격(3cm이상) 여부 o 저장용기와 집합관 연결배관 상 체크밸브 설치 여부 o 저장용기 충전비 적정 여부 o 저장용기 내압시험압력 합격 여부 o 저장용기 개방밸브 자동·수동 개방 및 안전장치 부착 여부 o 저장용기와 선택밸브 또는 개폐밸브 사이 안전장치 설치 여부 **[저압식]** o 안전밸브 및 봉판 설치 적정(작동 압력) 여부 o 액면계·압력계 설치 여부 및 압력강하경보장치 작동 압력 적정 여부 o 자동냉동장치의 설치 여부	
2	**소화약제 (제5조)** o 방호구역 체적별·방호대상종류별 소화약제 저장량 적정 여부 (전역방출방식의 경우) o 방호공간별·방호대상종류별 소화약제 저장량 적정 여부 (국소방출방식의 경우) o 노즐별 소화약제 저장량 적정 여부(호스릴방식의 경우) o 소화약제 최대 저장량 적정 여부	
3	**기동장치 (제6조)** o 방호구역별 출입구 부근 소화약제 방출표시등 설치 및 작동 여부 **[수동식 기동장치]** o 약제방출 지연 비상스위치 설치 여부 o 방호구역별(전역방출) 또는 방호대상별(국소방출) 기동장치 설치 여부 o 해당 방호구역 출입구부분 등 조작자 쉽게 피난할 수 있는 장소 설치 여부 o 기동장치 조작부 바닥으로부터 설치 높이 적정 여부 o "이산화탄소소화설비 기동장치" 표지 설치 여부 o 전기사용 기동장치 전원표시등 설치 여부 o 기동장치 방출용스위치 음향경보장치와 연동 여부 **[자동식 기동장치]** o 감지기 작동과의 연동 여부 o 수동식으로 전환하여 기동가능 여부 o 저장용기 수량에 따른 전자개방밸브 적정 설치 및 작동 여부 o 기동용 가스용기의 내압 성능(밸브), 용적, 충전압력 적정 여부 (가스압력식 기동장치) o 기동용 가스용기의 안전장치, 압력게이지 설치 여부(가스압력식 기동장치) o 저장용기 개방구조 적정 여부(기계식 기동장치)	

210mm×297mm [백상지 80g/㎡]

(6쪽 중 3쪽)

번호	점 검 항 목 (NFSC 106)	결과 (양호○, 불량×, 해당없음/)
4	**제어반등 (제7조)** **[제어반]** o 수동기동장치 또는 감지기 신호 수신시 음향경보장치 작동, 소화약제 방출·지연 및 기타 제어 기능 적정 여부 o 전원표시등 설치 여부 o 제어반 설치 장소 적정(화재·진동·충격 영향 및 부식 우려, 점검 편의성) 여부 o 회로도 및 취급설명서 비치 여부 o 수동잠금밸브 개폐여부 확인 표시등 설치 여부 **[화재표시반]** o 방호구역별 표시등(음향경보장치 조작, 감지기 작동 표시) 및 경보기설치 및 정상 작동 여부 o 수동식 기동장치 작동표시 표시등 설치 및 정상 작동 여부 o 소화약제 방출표시등 설치 및 정상 작동 여부 o 자동식기동장치 자동·수동 절환 및 절환표시등 설치 및 정상 작동 여부 o 화재표시반 설치 장소 적정(화재·진동·충격 영향 및 부식 우려, 점검 편의성) 여부 o 회로도 및 취급설명서 비치 여부 o 수동잠금밸브 개폐여부 확인 표시등 설치 여부	
5	**배관 등 (제8조)** o 전용배관 사용 여부 o 배관 종류, 스케줄 번호 및 방식처리 적정 여부(강관의 경우) o 배관 종류 및 내압력 적정 여부(동관의 경우) o 배관 부속 내압성능 적정 여부 o 설치방식·방사시간에 따른 배관 구경 적정 여부 o 수동잠금밸브 설치 위치 적정 여부	
6	**선택밸브 (제9조)** o 방호구역, 방호대상물 마다 선택밸브 설치 여부 o 선택밸브 담당하는 방호구역, 방호대상물 표시여부	
7	**분사헤드 (제10조), 분사헤드 설치제외 (제11조)** **[ ]전역방출방식** o 헤드 설치위치 적정(신속 균일한 확산가능) 여부 o 헤드 방사압력 적정 여부 o 헤드 방사시간 적정 여부 o 헤드 오리피스 구경 등 적정 여부 **[ ]국소방출방식** o 헤드의 설치장소 적정(가연물 비산) 여부 o 헤드 방사시간 적정 여부 o 헤드 방사압력 적정 여부 o 헤드 오리피스 구경 등 적정 여부	

210mm×297mm [백상지(80g/m²)]

(6쪽 중 4쪽)

번호	점 검 항 목 (NFSC 106)	결과 (양호○, 불량×, 해당없음/)
7	[ ]호스릴방식 o 호스릴소화설비 설치장소(차고 또는 주차용도 제외) 적정 여부 o 방호대상물 각 부분으로부터 호스접결구까지 수평거리 적정 여부 o 노즐별 방사량 적정 여부(kg/min) o 호스릴 설치장소별 소화약제저장용기 설치 여부 o 소화약제저장용기 개방밸브 수동 개폐 가능 여부 o 표시등 및 "호스릴이산화탄소소화설비" 표지 설치 여부 o 헤드 오리피스 구경 등 적정 여부 [분사헤드 설치제외] o 설치 제외 지역에 분사헤드 설치 여부	
8	**자동식 기동장치의 화재감지기 (제12조)** o 방호구역별 화재감지기 감지에 의한 기동장치 작동 여부 o 교차회로 설치 여부 o NFSC 203 제7조제1항 단서 감지기 설치 여부(교차회로 설치 제외) o 화재감지기별 유효 바닥면적 적정 여부	
9	**음향경보장치 (제13조)** o 기동장치 조작 시(수동식-방출용스위치, 자동식-화재감지기) 경보 여부 o 약제 방사 개시 후 1분 이상 경보 여부 o 방호구역 또는 방호대상물 구획 안에서 유효한 경보 가능 여부 [방송에 따른 경보장치] o 증폭기 설치장소 적정(화재시 연소 우려, 유지관리 용이성) 여부 o 방호구역·방호대상물에서 확성기 간 수평거리 적정 여부 o 제어반 복구스위치 조작 시 경보 지속 여부	
10	**자동폐쇄장치 (제14조)** o 환기장치 자동정지 기능 적정 여부 o 개구부 및 통기구 자동폐쇄장치 설치 장소 및 기능 적정 여부 o 자동폐쇄장치 복구장치 위치 및 표지 적정 여부	
11	**배출설비 (제16조), 과압배출구 (제17조)** o 배출설비 설치 적정 여부(지하층, 무창층, 밀폐거실 등) o 과압배출구 설치 적정 여부	
12	**설계프로그램 (제18조)** o 설계프로그램 성능인증 여부 o 설계도면(완공), 설계프로그램 제품검사 결과서, 시공설비 각각 일치여부 o 제품검사 결과서 첨부(소방산업기술원 발급)	
13	**안전시설 등 (제19조)** o 소화약제 방출알림 시각경보장치 설치 여부 o 소화약제 방출 위험경고표지 부착 여부	

210mm×297mm [백상지(80g/m²)]

(6쪽 중 5쪽)

번호	점 검 항 목 (NFSC 106)	결과 (양호○, 불량×, 해당없음/)
14	**별도 첨부** o비상전원설비 성능시험조사표 o형식승인용품 및 성능인증용품 사용내역	
15	**공기호흡기 설치**(NFSC302 제4조제1호 [별표1]) o공기호흡기 설치 장소 및 수량 적정 여부 o공기호흡기 사용가능 여부(공기용기, 면체, 등지게 등)	
비고	o헤드 설치 제외 장소 : ※ 제품검사서 첨부	

※ "가"의 설치상태개요의 [ ]란에는 해당 부분에 √ 표를 한다. "나"의 성능 및 점검항목의 비고란에는 특정소방대상물의 위치·구조·용도 및 소방시설의 상황 등이 이 표의 항목대로 기재하기 곤란하거나 이 표에서 누락된 사항을 기재한다.

210mm×297mm [백상지(80g/m²)]

다. 방호구역상세서

(6쪽 중 6쪽)

층별								
방호구역명칭								
높이(m)								
면적(㎡)								
체적(㎥)								
방호구역 구 조	압력 배출구크기	벽						
		천장						
	개 구 부	창						
		그밖의 것						
		문						
환기장치	방 식	강제급배기						
		강제배기						
		자연						
	폐 쇄 방 식 등	자동정지						
		자동폐쇄						
프로그램 방출 시간 (초)								
설비소화약 제 량	산출계수							
	수정계수							
	기본소화약제량							
	개구부증가량	개구부면적(㎡)						
		개구계수						
		소화약제량						
	합계소화약제량							
방 출 소 화 약 제 량								
방 출 용 기 수								
용기크기(kg/ℓ)								
배관 등	주 배 관 직 경							
	헤 드 설 치 높 이							
	헤 드 형 식							
	헤 드 개 수							
	오리피스구경(면적)							

210mm×297mm [백상지(80g/㎡)]

11. 할론소화설비 성능시험조사표

가. 설치상태 개요

(5쪽 중 1쪽)

항 목		
저 장 방 식	[ ]가압식 [ ]축압식	
설 비 방 식	[ ]전역방출방식 [ ]국소방출방식 [ ]호스릴방식	
기동장치	전 기 식	○ 최다 개방 용기수 : ○ 전자개방 밸브수 :
	가스압력식	○ 기동용 가스용기수 : ○ 최다 개방 용기수 :
	기 계 식	○ 저장용기 개방용 장치 :
저 장 용 기	○ 용량/체적 : kg ℓ ○ 수량 : 개 ○ 설치장소 : 층	
제어반등	설치형태	[ ]제어반 + 화재표시반 [ ]제어반 + 수신기(화재표시반 기능)
	설치장소	[ ]방재실 [ ]용기저장실 인접실 [ ]그 밖의 장소 :
	기 타	○ 수동잠금밸브 : [ ]유 [ ]무 ○ 배출설비 : [ ]유 [ ]무
방호 구역수	구역	
음 향 경 보	[ ]방송 [ ]사이렌 [ ]경종 [ ]그 밖의 것 :	
표 지	[ ]수동기동장치 [ ]선택밸브의 방호구역 [ ]방호구역	
자동폐쇄장치	[ ]가스압식 [ ]전기식	
조 작 시 험	[자동] ○ 화재감지 [ ] 음향경보장치기동 [ ] 화재표시경보 [ ] 환기장치정지 [ ] 출입문등 개구부 자동폐쇄장치 기동(전기식의 경우) [ ] 화재경보후 소화약제방출장치 작동지연시간 : 초	[수동] ○ 화재 확인 ○ 수동기동장치 조작 [ ] 음향경보장치기동 [ ] 화재표시경보 [ ] 환기장치 정지 [ ] 출입문등 개구부 자동폐쇄장치 기동 (전기식의 경우) [ ] 화재경보후 소화약제방출장치 작동지연시간 : 초 [ ] 개구부 등에 대한 자동폐쇄장치 기동 (가스압력식의 경우) [ ] 소화약제방출표시등 점등
기 기 등 의 규 격	용 기	[ ] 고압가스안전관리법에 의한 용기검사 결과
	배관재질	[ ] KSD 3562 이음없는 탄소강관 ○ SCH:
		[ ] KSD 5301 이음없는 동·동합금강관 ○ 내압력 : MPa
		○ 배관부속 내압력 : 1차측 MPa 2차측 MPa
		○ 밸브류 내압력 : MPa
	호 스 릴	○ 개 ○ 설치위치: ○ 내압력 : MPa

210mm×297mm [백상지(80g/㎡)]

- 65 -

나. 성능 및 점검항목

(5쪽 중 2쪽)

번호	점 검 항 목 (NFSC 107)	결과 (양호○, 불량×, 해당없음/)
1	**소화약제의 저장용기등 (제4조)** o 설치장소 적정(방호구역 외, 온도, 직사광선 및 빗물 침투) 여부 o 표지 설치 여부 및 저장용기실 방화문 구획 여부 o 저장용기 설치장소 표지 설치 여부 o 저장용기 간격 이격(3cm이상) 여부 o 저장용기와 집합관 연결배관 상 체크밸브 설치 여부 o 저장용기 압력 적정 여부(축압방식의 경우) o 저장용기 충전비 적정 여부 o 동일 집합관 접속 저장용기, 동일 충전비 적용 여부 o 가압용 가스용기 내 질소가스 사용 및 압력 적정 여부 o 저장용기 개방밸브 자동·수동 개방 및 안전장치 부착 여부 o 가압식 저장용기 압력조정장치 설치 여부 o 별도 독립방식 적용 적정 여부	
2	**소화약제 (제5조)** o 방호구역 체적별·방호대상종류별 소화약제 저장량 적정 여부 (전역방출방식의 경우) o 방호공간별·방호대상종류별 소화약제 저장량 적정 여부 (국소방출방식의 경우) o 노즐별 소화약제 저장량 적정 여부(호스릴방식의 경우) o 소화약제 최대 저장량 적정 여부	
3	**기동장치(제6조)** o 방호구역별 출입구 부근 소화약제 방출표시등 설치 및 작동 여부 **[수동식 기동장치]** o 약제방출 지연 비상스위치 설치 여부 o 방호구역별(전역방출) 또는 방호대상별(국소방출) 기동장치 설치 여부 o 해당 방호구역 출입구부분 등 조작자 쉽게 피난할 수 있는 장소 설치 여부 o 기동장치 조작부 바닥으로부터 설치 높이 적정 여부 o "할론소화설비 기동장치" 표지 설치 여부 o 전기사용 기동장치 전원표시등 설치 여부 o 기동장치 방출용스위치 음향경보장치와 연동 여부 **[자동식 기동장치]** o 감지기 작동과의 연동 여부 o 수동식으로 전환하여 기동가능 여부 o 저장용기 수량에 따른 전자개방밸브 적정설치 및 작동 여부 o 기동용 가스용기의 내압 성능(밸브), 용적, 충전압력 적정 여부 (가스압력식 기동장치) o 기동용 가스용기의 안전장치 설치 여부(가스압력식 기동장치) o 저장용기 개방구조 적정 여부(기계식 기동장치)	

(5쪽 중 3쪽)

번호	점 검 항 목 (NFSC 107)	결과 (양호○, 불량×, 해당없음/)
3	**제어반 등 (제7조)** **[제어반]** o 수동기동장치 또는 감지기 신호 수신시 음향경보장치 작동, 소화약제 방출·지연 및 기타 제어 기능 적정 여부 o 전원표시등 설치 여부 o 제어반 설치 장소 적정(화재·진동·충격 영향 및 부식 우려, 점검 편의성) 여부 o 회로도 및 취급설명서 비치 여부 o 수동잠금밸브 개폐여부 확인 표시등 설치 여부 **[화재표시반]** o 방호구역별 표시등(음향경보장치 조작, 감지기 작동 표시) 및 경보기설치 및 정상 작동 여부 o 수동식 기동장치 작동표시 표시등 설치 및 정상 작동 여부 o 소화약제 방출표시등 설치 및 정상 작동 여부 o 자동식기동장치 자동·수동 절환 및 절환표시등 설치 및 정상 작동 여부 o 화재표시반 설치 장소 적정(화재·진동·충격 영향 및 부식 우려, 점검 편의성) 여부 o 회로도 및 취급설명서 비치 여부 o 수동잠금밸브 개폐여부 확인 표시등 설치 여부	
4	**배관 (제8조)** o 전용배관 사용 여부 o 배관 종류, 스케줄 번호 및 방식처리 적정 여부(강관의 경우) o 배관 종류 및 내압력 적정 여부(동관의 경우) o 배관 부속 내압성능 적정 여부	
5	**선택밸브 (제9조)** o 방호구역, 방호대상물 마다 선택밸브 설치 여부 o 선택밸브 담당하는 방호구역, 방호대상물 표시 여부	
6	**분사헤드 (제10조)** **[ ]전역방출방식** o 헤드 설치위치 적정(신속 균일한 확산가능) 여부 o 소화약제 무상 분무 여부(할론 2402 약제의 경우) o 헤드 방사압력 적정 여부 o 헤드 방사시간 적정 여부 o 헤드 오리피스 구경 등 적정 여부 **[ ]국소방출방식** o 헤드의 설치장소 적정(가연물 비산) 여부 o 소화약제 무상 분무 여부(할론 2402 약제의 경우) o 헤드 방사압력 적정 여부 o 헤드 방사시간 적정 여부 o 헤드 오리피스 구경 등 적정 여부	

210mm×297mm [백상지(80g/m²)]

(5쪽 중 4쪽)

번호	점 검 항 목 (NFSC 107)	결과 (양호○, 불량×, 해당없음/)
7	**[ ]호스릴방식** ㅇ호스릴소화설비 설치 적정 여부 ㅇ방호대상물과 호스접결구 간 수평거리 적정 여부 ㅇ소화약제 저장용기 개방밸브 수동 개폐 가능 여부 ㅇ호스릴 설치장소별 소화약제 저장용기 설치 여부 ㅇ노즐별 방사량 적정 여부 ㅇ표시등 및 "호스릴할론소화설비" 표지 설치 여부 ㅇ헤드 오리피스 구경 등 적정 여부	
8	**자동식 기동장치의 화재감지기 (제11조)** ㅇ방호구역별 화재감지기 감지에 의한 기동장치 작동 여부 ㅇ교차회로 설치 여부 ㅇNFSC 203 제7조제1항 단서 감지기 설치 여부(교차회로 설치 제외) ㅇ화재감지기별 유효 바닥면적 적정 여부	
9	**음향경보장치 (제12조)** ㅇ기동장치 조작 시(수동식-방출용스위치, 자동식-화재감지기) 경보 여부 ㅇ약제 방사 개시 후 1분 이상 경보 여부 ㅇ방호구역 또는 방호대상물 구획 안에서 유효한 경보 가능 여부 **[방송에 따른 경보장치]** ㅇ증폭기 설치장소 적정(화재시 연소 우려, 유지관리 용이성) 여부 ㅇ방호구역·방호대상물에서 확성기 간 수평거리 적정 여부 ㅇ제어반 복구스위치 조작 시 경보 지속 여부	
10	**자동폐쇄장치 (제13조)** ㅇ환기장치 자동정지 기능 적정 여부 ㅇ개구부 및 통기구 자동폐쇄장치 설치 장소 및 기능 적정 여부 ㅇ자동폐쇄장치 복구장치 위치 및 표지 적정 여부	
11	**설계프로그램 (제15조)** ㅇ설계프로그램 성능인증 여부 ㅇ설계도면(완공), 설계프로그램 제품검사 결과서, 시공설비 각각 일치여부 ㅇ제품검사 결과서 첨부(소방산업기술원 발급)	
12	**별도 첨부** ㅇ비상전원 설치 및 적정설치 여부 ㅇ형식승인용품 및 성능인증용품 사용내역	
비고	ㅇ헤드 설치 제외 장소 : ※ 제품검사서 첨부	

※ "가"의 설치상태개요의 [ ]란에는 해당 부분에 √ 표를 한다. "나"의 성능 및 점검항목의 비고란에는 특정소방대상물의 위치·구조·용도 및 소방시설의 상황 등이 이 표의 항목대로 기재하기 곤란하거나 이 표에서 누락된 사항을 기재한다.

210mm×297mm [백상지(80g/㎡)]

다. 방호구역상세서

(5쪽 중 5쪽)

층 별								
방 호 구 역 명 칭								
높 이 (m)								
면 적 (㎡)								
체 적 (㎥)								
방호구역 구 조	개 구 부	창						
		그밖의 것						
		문						
환기장치	방 식	강제급배기						
		강제배기						
		자연						
	폐 쇄 방 식 등	자동정지						
		자동폐쇄						
프로그램 방출 시간 (초)								
설비소화 약 제 량	산출계수							
	수정계수							
	기본 소화약제량							
	개구부 가산량	개구부면적(㎡)						
		개구계수						
		소화약제량						
	합계 소화약제량							
방 출 소 화 약 제 량								
방 출 용 기 수								
용 기 크 기 (kg/ ℓ)								
배관관계	주 배 관 직 경							
	헤 드 설 치 높 이							
	헤 드 형 식							
	헤 드 개 수							
	오리피스구경(면적)							

210mm×297mm [백상지(80g/㎡)]

12. 할로겐화합물 및 불활성기체소화설비 성능시험조사표

가. 설치상태개요

(5쪽 중 1쪽)

항 목		
설비방식	[ ]전역방출방식 [ ]국소방출방식 [ ]호스릴방식	
약제종류	[ ]FC-3-1-10 [ ]HCFC BLEND A [ ]HCFC-124 [ ]HFC-125 [ ]HFC-227ea [ ]HFC-23 [ ]IG-541 [ ]IG-100 [ ]그 밖의 것 :	
저장용기	○ 설치위치 : ○ 용량/체적 : kg ℓ ○ 수 량 : 개 ○ 총 약제 저장량 : kg (m³)	
기동장치	전 기 식	○ 최다개방 용기 개수 : ○ 전자개방밸브 개수 :
	가스압력식	○ 기동용기 개수 : ○ 최다개방 용기 개수 :
	기 계 식	
제어반등	설치형태	[ ]제어반 + 화재표시반 [ ]제어반 + 수신기(화재표시반 기능)
	설치장소	[ ]방재실 [ ]용기저장실 인접실 [ ]그 밖의 장소 :
	기 타	○ 수동잠금밸브 : [ ]유 [ ]무 ○ 배출설비 : [ ]유 [ ]무
방호구역수	구역	
음향경보	[ ]방송 [ ]사이렌 [ ]경종 [ ]그 밖의 것 :	
표 지	[ ]수동기동장치 [ ]선택밸브의 방호구역 [ ]방호구역	
자동폐쇄장치	[ ]가스압식 [ ]전기식	
조작시험	[자동] ○ 화재감지 [ ] 음향경보장치기동 [ ] 화재표시경보 [ ] 환기장치정지 [ ] 출입문등 개구부 자동폐쇄장치 기동 (전기식의 경우) [ ] 화재경보후 소화약제방출장치 작동지연시간 : 초	[수동] ○ 화재 확인 ○ 수동기동장치 조작 [ ] 음향경보장치기동 [ ] 화재표시경보 [ ] 환기장치 정지 [ ] 출입문등 개구부 자동폐쇄장치 기동 (전기식의 경우) [ ] 화재경보후 소화약제방출장치 작동지연시간 : 초 [ ] 개구부 등에 대한 자동폐쇄장치 기동 (가스압력식의 경우) [ ] 소화약제방출표시등 점등
기기등의 규 격	용 기	[ ] 고압가스안전관리법에 의한 용기검사결과
	배관재질	[ ] KSD 3562 이음없는 탄소강관 ○ SCH:
		[ ] KSD 5301 이음없는 동·동합금강관 ○ 내압력 : MPa
		○ 배관부속 내압력 : 1차측 MPa 2차측 MPa
		○ 밸브류 내압력 : MPa
	호 스 릴	○ 개 ○ 설치위치: ○ 내압력 : MPa

210mm×297mm [백상지(80g/m²)]

나. 성능 및 점검항목

(5쪽 중 2쪽)

번호	점 검 항 목 (NFSC 107A)	결과 (양호○, 불량×, 해당없음/)
1	**설치제외 (제5조)** ㅇ설치제외 장소의 적정 여부	
2	**저장용기 (제6조)** ㅇ설치장소 적정(방호구역 외, 온도, 직사광선 및 빗물 침투) 여부 ㅇ표지 설치 여부 및 저장용기실 방화문 구획 여부 ㅇ저장용기 설치장소 표지 설치 여부 ㅇ저장용기 간격 이격(3cm이상) 여부 ㅇ저장용기와 집합관 연결배관 상 체크밸브 설치 여부 ㅇ저장용기 충전밀도 적정 여부 ㅇ저장용기 충전압력 적정 여부 ㅇ저장용기 관련 정보 표시(약제명, 자체중량, 총중량, 충전일시, 충전압력, 약제체적) 여부 ㅇ동일 집합관 접속 저장용기, 동일 내용적·충전량·충전압력 사용 여부 ㅇ저장용기 충전량 및 충전압력 확인 장치 소화약제 적합 여부 ㅇ저장용기 손실량 적정 여부 ㅇ별도 독립방식 적용 적정 여부(설계기준 값 이상)	
3	**소화약제량의 산정 (제7조)** ㅇ방호구역 체적별·방호대상종류별 소화약제 저장량 적정 여부 ㅇ사람이 상주하는 장소, 최대허용설계농도 초과 여부 ㅇ소화약제 최대 저장량 적정 여부	
4	**기동장치 (제8조)** ㅇ방호구역별 출입구 부근 소화약제 방출표시등 설치 및 작동 여부 **[수동식 기동장치]** ㅇ약제방출 지연 비상스위치 설치 여부 ㅇ방호구역별 설치 여부 ㅇ해당 방호구역 출입구부분 등 조작자 쉽게 피난할 수 있는 장소 설치 여부 ㅇ기동장치 조작부 바닥으로부터 설치 높이 적정 여부 ㅇ"할로겐화합물 및 불활성기체소화설비 기동장치" 표지 설치 여부 ㅇ전기사용 기동장치 전원표시등 설치 여부 ㅇ기동장치 방출용스위치 음향경보장치와 연동 여부 ㅇ5kg이하 힘으로 기동가능 구조 여부 **[자동식 기동장치]** ㅇ감지기 작동과의 연동 여부 ㅇ자동 및 수동기동 가능 여부	
5	**제어반등 (제9조)** **[제어반]** ㅇ수동기동장치 또는 감지기 신호 수신 시 음향경보장치 작동, 소화약제 방출·지연 및 기타 제어 기능 적정 여부 ㅇ전원표시등 설치 여부 ㅇ제어반 설치 장소 적정(화재·진동·충격 영향 및 부식 우려, 점검 편의성) 여부 ㅇ회로도 및 취급설명서 비치 여부	

(5쪽 중 3쪽)

번호	점 검 항 목 (NFSC 107A)	결과 (양호○, 불량×, 해당없음/)
6	**[화재표시반]** ㅇ방호구역별 표시등(음향경보장치 조작, 감지기 작동 표시) 및 경보기설치 및 정상 작동 여부 ㅇ수동식 기동장치 작동표시 표시등 설치 및 정상 작동 여부 ㅇ소화약제 방출표시등 설치 및 정상 작동 여부 ㅇ자동식기동장치 자동·수동 절환 및 절환표시등 설치 및 정상 작동 여부 ㅇ화재표시반 설치 장소 적정(화재·진동·충격 영향 및 부식 우려, 점검 편의성) 여부 ㅇ회로도 및 취급설명서 비치 여부	
7	**배관 (제10조)** ㅇ전용배관 사용 여부 ㅇ배관, 배관부속 및 밸브류 내압 적정 여부 ㅇ배관 종류 및 방식처리 적정 여부(강관의 경우) ㅇ배관 종류 적정 여부(동관의 경우) ㅇ배관 두께 적정 여부 ㅇ배관부속 및 밸브류 강도, 내식성 적정 여부 ㅇ배관부속 및 밸브류 접속방식 적정 여부 ㅇ배관 구경 적정 여부	
8	**분사헤드 (제11조)** ㅇ헤드 설치 제외 적정 여부 ㅇ헤드 설치높이 적정 여부 ㅇ헤드 설치 개수 적정 여부 ㅇ헤드 부식방지조치 및 오리피스 크기, 제조일자, 제조업체 표시 여부 ㅇ헤드 방출률 및 방출압력 적정 여부 ㅇ헤드 오리피스 면적 적정 여부	
9	**선택밸브 (제12조)** ㅇ방호구역 마다 선택밸브 설치 여부 ㅇ선택밸브 담당하는 방호구역 표시여부	
10	**자동식 기동장치의 화재감지기 (제13조)** ㅇ방호구역별 화재감지기 감지에 의한 기동장치 작동 여부 ㅇ교차회로 설치 여부 ㅇNFSC 203 제7조제1항 단서 감지기 설치 여부(교차회로 설치 제외) ㅇ화재감지기별 유효 바닥면적 적정 여부	
11	**음향경보장치 (제14조)** ㅇ기동장치 조작 시(수동식-방출용스위치, 자동식-화재감지기) 경보 여부 ㅇ약제 방사 개시 후 1분 이상 경보 여부 ㅇ방호구역 또는 방호대상물 구획 안에서 유효한 경보 가능 여부 **[방송에 따른 경보장치]** ㅇ증폭기 설치장소 적정(화재시 연소 우려, 유지관리 용이성) 여부 ㅇ방호구역·방호대상물에서 확성기 간 수평거리 적정 여부 ㅇ제어반 복구스위치 조작 시 경보 지속 여부	

210mm×297mm [백상지(80g/㎡)]

(5쪽 중 4쪽)

번호	점 검 항 목 (NFSC 107A)	결과 (양호○, 불량×, 해당없음/)
12	**자동폐쇄장치 (제15조)** ㅇ환기장치 소화약제 방사 전 정지 여부 ㅇ개구부 및 통기구 자동폐쇄장치 설치 장소 및 기능 적정 여부 ㅇ자동폐쇄장치 복구장치 위치 및 표지 적정 여부	
13	**과압배출구 (제17조)** ㅇ과압배출구 설치 적정 여부	
14	**설계프로그램 (제18조)** ㅇ설계프로그램 성능인증 여부 ㅇ설계도면(완공), 설계프로그램 제품검사 결과서, 시공설비 각각 일치여부 ㅇ제품검사 결과서 첨부(소방산업기술원 발급)	
15	**별도 첨부** ㅇ비상전원설비 성능시험조사표 ㅇ형식승인용품 및 성능인증용품 사용내역	
비고	ㅇ헤드 설치 제외 장소 : ※ 선택변 형식번호는 가장 많이 사용된 구경 1개 기재, 제품검사서 첨부	

※ "가"의 설치상태개요의 [ ]란에는 해당 부분에 √ 표를 한다. "나"의 성능 및 점검항목의 비고란에는 특정소방대상물의 위치·구조·용도 및 소방시설의 상황 등이 이 표의 항목대로 기재하기 곤란하거나 이 표에서 누락된 사항을 기재한다.

210mm×297mm [백상지(80g/㎡)]

다. 방호구역상세서

(5쪽 중 5쪽)

층 별								
방 호 구 역 명 칭								
높 이 (m)								
면 적 (㎡)								
체 적 (㎥)								
방호구역 구 조	압력 배출구크기	벽						
		천장						
	개 구 부	창						
		그밖의 것						
		문						
환기장치	방 식	강제급배기						
		강제배기						
		자연						
	폐 쇄 방 식 등	자동정지						
		자동폐쇄						
프로그램 방출 시간(초)								
설비소화약 제 량	소화농도							
	설계농도							
	필요소화약제량							
	방출소화약제량							
	인명안전	사람 상주 여부						
		최대허용설계농도						
		방사후 농도						
용기 크기 (kg/ ℓ)(㎥/ ℓ)								
방 출 용 기 수								
용 기 크 기 (kg/ ℓ)								
배관관계	주 배 관 직 경							
	헤 드 설 치 높 이							
	헤 드 형 식							
	헤 드 개 수							
	오리피스구경(면적)							

210mm×297mm [백상지(80g/㎡)]

13. 분말소화설비 성능시험조사표

가. 설치상태개요

(5쪽 중 1쪽)

항 목				
설비방식	[ ]전역방출방식	[ ]국소방출방식	[ ]호스릴방식	
약제종류	[ ]제1종분말	[ ]제2종분말	[ ]제3종분말	[ ]제4종분말
저장방식	[ ]축압식 [ ]가압식			
저장용기실	ㅇ 설치위치 : ㅇ 약제량 : kg ㅇ 설치개수 : 형 개/ 형 개			
기동장치	전 기 식	ㅇ 최다개방 용기 개수 : ㅇ 전자개방밸브 개수 :		
	가스압력식	ㅇ 기동용기 개수 : ㅇ 최다개방 용기 개수 :		
	기 계 식			
제어반	설치형태	[ ]제어반 + 화재표시반 [ ]제어반 + 수신기(화재표시반 기능)		
	설치장소	[ ]방재실 [ ]용기저장실 인접실 [ ]그 밖의 장소 :		
방호구역수	구역			
음 향 경 보	[ ]방송	[ ]사이렌	[ ]경종	[ ]그 밖의 것 :
표 시	[ ]수동기동장치표시	[ ]선택밸브의 방호구역 등 표시	[ ]방호구역표시	
자동폐쇄장치	[ ]가스압식	[ ]전기식		

조작시험	[자동]	[수동]
	ㅇ 화재감지 [ ] 음향경보장치기동 [ ] 화재표시경보 [ ] 환기장치정지 [ ] 출입문등 개구부 자동폐쇄장치 기동 (전기식의 경우) [ ] 화재경보후 소화약제방출장치 작동지연시간 : 초	ㅇ 화재 확인 ㅇ 수동기동장치 조작 [ ] 음향경보장치기동 [ ] 화재표시경보 [ ] 환기장치 정지 [ ] 출입문등 개구부 자동폐쇄장치 기동 (전기식의 경우) [ ] 화재경보후 소화약제방출장치 작동지연시간 : 초 [ ] 개구부 등에 대한 자동폐쇄장치 기동 (가스압력식의 경우) [ ] 소화약제방출표시등 점등

기기등의 규격		
	용 기	[ ] 고압가스안전관리법에 의한 용기검사 결과
	배관재질	[ ] KSD 3507 [ ] KSD 3562 ㅇ SCH:
		[ ] KSD 5301 ㅇ 내압력 : MPa
		ㅇ 배관부속 내압력 : 1차측 MPa 2차측 MPa
		ㅇ 밸브류 내압력 : MPa
	호 스 릴	ㅇ 개 ㅇ 설치위치: ㅇ 내압력 : MPa

210mm×297mm [백상지(80g/㎡)]

나. 성능 및 점검항목

(5쪽 중 2쪽)

번호	점 검 항 목 (NFSC 108)	결과 (양호○, 불량×, 해당없음/)
1	**저장용기 (제4조)** o 설치장소 적정(방호구역 외, 온도, 직사광선 및 빗물 침투) 여부 o 저장용기실 방화문 구획 여부 o 저장용기 설치장소 표지 설치 여부 o 저장용기 간격 이격(3cm이상) 여부 o 저장용기와 집합관 연결배관 상 체크밸브 설치 여부 o 저장용기 내용적 적정 여부 o 저장용기 안전밸브 설치 적정 여부 o 저장용기 정압작동장치 설치 적정 여부 o 저장용기 충전비 적정 여부 o 저장용기 청소장치 설치 여부 o 저장용기 지시압력계 설치 여부(축압식)	
2	**가압용가스용기 (제5조)** o 가압용 가스용기 저장용기 접속 여부 o 가압용 가스용기 전자개방밸브 부착 적정 여부 o 가압용 가스용기 압력조정기 설치 적정 여부 o 가압용 또는 축압용 가스 종류 적정 여부 o 가압용 또는 축압용 가스량 적정 여부 o 배관 청소용 가스 별도 용기 저장 여부	
3	**소화약제 (제6조)** o 소화약제 종류 적정 여부 o 제3종문말 소화약제 사용 여부(차고 또는 주차장) o 방호구역 체적별・방호대상종류별 소화약제 저장량 적정 여부 (전역방출방식의 경우) o 방호공간별・방호대상종류별 소화약제 저장량 적정 여부 (국소방출방식의 경우) o 노즐별 소화약제 저장량 적정 여부(호스릴방식의 경우) o 소화약제 최대 저장량 적정 여부	
4	**기동장치 (제7조)** o 방호구역별 출입구 부근 소화약제 방출표시등 설치 및 작동 여부 **[수동식 기동장치]** o 약제방출 지연 비상스위치 설치 여부 o 방호구역별(전역방출) 또는 방호대상별(국소방출) 기동장치 설치 여부 o 해당 방호구역 출입구부분 등 조작자 쉽게 피난할 수 있는 장소 설치 여부 o 기동장치 조작부 바닥으로부터 설치 높이 적정 여부 o "분말소화설비 기동장치" 표지 설치 여부 o 전기사용 기동장치 전원표시등 설치 여부 o 기동장치 방출용스위치 음향경보장치와 연동 여부	

210mm×297mm [백상지(80g/㎡)]

(5쪽 중 3쪽)

번호	점 검 항 목 (NFSC 108)	결과 (양호○, 불량×, 해당없음/)
4	**[자동식 기동장치]** o 감지기 작동과의 연동 여부 o 수동식으로 전환하여 기동가능 여부 o 저장용기 수량에 따른 전자개방밸브 적정설치 및 작동 여부 o 기동용 가스용기의 내압 성능(밸브), 용적, 충전압력, 충전비 적정 여부 (가스압력식 기동장치) o 기동용 가스용기의 안전장치 설치 여부(가스압력식 기동장치) o 저장용기 개방구조 적정 여부(기계식 기동장치)	
5	**제어반등 (제8조)** **[제어반]** o 수동기동장치 또는 감지기 신호 수신 시 음향경보장치 작동, 소화약제 방출·지연 및 기타 제어 기능 적정 여부 o 전원표시등 설치 여부 o 제어반 설치 장소 적정(화재·진동·충격 영향 및 부식 우려, 점검 편의성) 여부 o 회로도 및 취급설명서 비치 여부 **[화재표시반]** o 방호구역별 표시등(음향경보장치 조작, 감지기 작동 표시) 및 경보기설치 및 정상 작동 여부 o 수동식 기동장치 작동표시 표시등 설치 및 정상 작동 여부 o 소화약제 방출표시등 설치 및 정상 작동 여부 o 자동식기동장치 자동·수동 절환 및 절환표시등 설치 및 정상 작동 여부 o 화재표시반 설치 장소 적정(화재·진동·충격 영향 및 부식 우려, 점검 편의성) 여부 o 회로도 및 취급설명서 비치 여부	
6	**배관 (제9조)** o 배관 청소장치 설치 여부 o 전용배관 사용 여부 o 배관 종류, 스케줄 번호 및 방식처리 적정 여부(강관의 경우) o 배관 종류, 스케줄 번호 및 방식처리 적정 여부(축압식설비 강관의 경우) o 배관 종류 및 내압력 적정 여부(동관의 경우) o 밸브류 개폐위치 또는 방향 표시형 설치 여부 o 배관 부속 및 밸브류 배관과 동등 이상 강도 및 내식성 충족 여부 o 분기배관 제품검사 합격 여부	
7	**선택밸브 (제10조)** o 방호구역, 방호대상물 마다 선택밸브 설치 여부 o 선택밸브 담당하는 방호구역, 방호대상물 표시 여부	
8	**분사헤드 (제11조)** **[ ]전역방출방식** o 헤드 설치위치 적정(신속 균일한 확산가능) 여부 o 헤드 방사시간 적정 여부 **[ ]국소방출방식** o 헤드의 설치장소 적정(가연물 비산) 여부 o 헤드 방사시간 적정 여부	

210mm×297mm [백상지(80g/m²)]

(5쪽 중 4쪽)

번호	점 검 항 목 (NFSC 108)	결과 (양호○, 불량×, 해당없음/)
8	**[ ]호스릴방식** ㅇ호스릴소화설비 설치 조건 충족 여부 ㅇ방호대상물과 호스접결구 간 수평거리 적정 여부 ㅇ소화약제저장용기 개방밸브 수동 개폐 가능 여부 ㅇ호스릴 설치장소별 소화약제 저장용기 설치 여부 ㅇ노즐별 방사량 적정 여부 ㅇ표시등 및 "분말소화설비"표지 설치 여부	
9	**자동식 기동장치의 화재감지기 (제12조)** ㅇ방호구역별 화재감지기 감지에 의한 기동장치 작동 여부 ㅇ교차회로 설치 여부 ㅇNFSC 203 제7조제1항 단서 감지기 설치 여부(교차회로 설치 제외) ㅇ화재감지기별 유효 바닥면적 적정 여부	
10	**음향경보장치 (제13조)** ㅇ기동장치 조작 시(수동식-방출용스위치, 자동식-화재감지기) 경보 여부 ㅇ약제 방사 개시 후 1분 이상 경보 여부 ㅇ방호구역 또는 방호대상물 구획 안에서 유효한 경보 가능 여부 **[방송에 따른 경보장치]** ㅇ증폭기 설치장소 적정(화재시 연소 우려, 유지관리 용이성) 여부 ㅇ방호구역·방호대상물에서 확성기 간 수평거리 적정 여부 ㅇ제어반 복구스위치 조작 시 경보 지속 여부	
11	**자동폐쇄장치 (제14조)** ㅇ환기장치 자동정지 기능 적정 여부 ㅇ개구부 및 통기구 자동폐쇄장치 설치 장소 및 기능 적정 여부 ㅇ자동폐쇄장치 복구장치 위치 및 표지 적정 여부	
12	**별도 첨부** ㅇ비상전원설비 성능시험조사표 ㅇ형식승인용품 및 성능인증용품 사용내역	
비고		

※ "가"의 설치상태개요의 [ ]란에는 해당 부분에 √ 표를 한다. "나"의 성능 및 점검항목의 비고란에는 특정소방대상물의 위치·구조·용도 및 소방시설의 상황 등이 이 표의 항목대로 기재하기 곤란하거나 이 표에서 누락된 사항을 기재한다.

210mm×297mm [백상지(80g/m²)]

다. 방호구역상세서

(5쪽 중 5쪽)

층 별								
방호구역명칭								
층 높 이 (m)								
면 적 (㎡)								
체 적 (㎥)								
방호구역 구 조	칸막이	벽						
		천장						
	개구부	창						
		그밖의 것						
		문						
환기장치	방 식	강제급배기						
		강제배기						
		자연						
	폐쇄 방식 등	자동정지						
		자동폐쇄						
방 출 시 간 (초)								
설비소화약제량	산출계수							
	수정계수							
	기본소화약제량							
	개구부증가량	개구부면적(㎡)						
		개구계수						
		소화약제량						
	합계소화약제량							
방 출 소 화 약 제 량								
방 출 용 기 수 (kg/개)								
용 기 크 기 (kg/ ℓ)								
배관관계	주 배 관 직 경							
	말 단 부 직 경							
	헤 드 형 식							
	헤 드 개 수							
	오리피스구경(면적)							

14. 옥외소화전설비 성능시험조사표

가. 설치상태개요

(4쪽 중 1쪽)

항 목					
수 원	종 류	[ ]일반수조 [ ]고가수조 [ ]압력수조 [ ]가압수조 [ ]그 밖의 것 :			
	설치장소	[ ]지하 [ ]지상 [ ]옥상 [ ]그 밖의 것 :			
	설치위치	[ ]부압흡입방식의 저수조(펌프 흡입구보다 낮은 위치) [ ]정압흡입방식의 저수조(펌프 흡입구보다 높은 위치)			
	설치방식	[ ]전용 [ ]겸용	수조재질	[ ]콘크리트 [ ]기타( )	
	수원수량	○ 최대저장수량 ㎥ ○ 유효수량 ㎥			
가압송수장치	설치위치	층 실	감압장치	[ ]유 [ ]무	
	펌프방식	종 류	[ ]전용 [ ]겸용	[ ]전동기 [ ]내연기관	[ ]충압펌프 설치 [ ]충압펌프 미설치
		성 능	○ 전양정 : m	○ 토출량 : ℓ/min	
			○ 출력 : kw	○ 토출구경 : ㎜	
		물올림장치	○ 유효수량 : ℓ	○ 급수배관 구경 : ㎜	
		기타 장치	○ 축전지설비 : [ ]유 [ ]무	○ 연료량 : ℓ	
		기동장치	방식	[ ]기동스위치(ON/OFF) [ ]압력챔버(용량 : ℓ) [ ]기동용압력S/W ([ ]부르동관식 [ ]전자식)	
			기동점	○ 주펌프 : MPa ○ 충압펌프 : 기동 MPa / 정지 : MPa	
	고가수조방식	○ 유효낙차 : m			
	압력수조방식	○ 탱크가압압력 : MPa ○ 에어콤푸레샤 용량 : ㎥/min	○ 용량 : ℓ ○ 동력 : kw		
	가압수조방식	○ 수조용량 : ○ 압력방식 :	○ 수조가압압력 : MPa ○ 가압원 :		
소화전	○ 총 설치개수 : 개		○ 소화전함의 설치개수 : 개		
표시등	[ ]전용	[ ]겸용(점멸)			
배 관	배 관	종 류	[ ]전용 [ ]겸용		
		구 경	○ 주배관(수직배관) : mm	○ 가지배관 : mm	
		재 질	[ ] KS D 3507 [ ] 소방용합성수지배관	[ ] KS D 5301 [ ] 기타	[ ] KS D 3562
	이 음	[ ]용접/나사 [ ]그루브 [ ]플랜지 [ ]그 밖의 것 :			
	밸 브	개폐밸브	○ 규격 : ㎜ / MPa	○ 종류 :	
		체크밸브	○ 규격 : ㎜ / MPa	○ 종류 :	
		그 밖의 것			
제어반	설치형태	[ ]감시제어반·동력제어반 구분 [ ]감시제어반·동력제어반 미구분			
	설치장소	[ ]전용실 내부 [ ] 그 밖의 장소 :			
	설치위치	[ ]피난층 또는 지하 1층 [ ] 지상 2층 [ ] 지하 1층 외의 지하층(지하 층)			
배선	비상전원회로	[ ]내화전선 [ ]전선관 등 수납 후 매설 [ ]그 밖의 것 :			
	그밖의 회로	[ ]내열전선 [ ]전선관 등 수납 [ ]케이블 공사방법 [ ]그 밖의 것 :			

210mm×297mm [백상지(80g/㎡)]

- 81 -

나. 성능 및 점검항목

(4쪽 중 2쪽)

번호	점 검 항 목 (NFSC 109)	결과 (양호○, 불량×, 해당없음/)
1	**수 원 (제4조)** ㅇ수원의 유효수량 적정 여부(겸용설비 포함)	
2	**수 조 (제4조)** ㅇ점검 편의성 확보 여부 ㅇ동결방지조치 여부 또는 동결 우려 없는 장소 설치 여부 ㅇ수위계 설치 또는 수위확인 가능 여부 ㅇ수조외측 고정사다리 설치 여부(바닥보다 낮은 경우 제외) ㅇ실내설치 시 조명설비 설치 및 적정조도 확보 여부 ㅇ수조의 밑 부분 청소용 배수밸브 또는 배수관 설치 여부 ㅇ"옥외소화전설비용 수조" 표지 설치 여부 및 설치 상태 ㅇ다른 소화설비와 겸용 시 겸용설비의 이름 표시한 표지 설치 여부 ㅇ수조-수직배관 접속부분 "옥외소화전설비용 배관" 표지 설치 여부 ㅇ다른 설비와 겸용의 경우 후드밸브, 흡수구, 급수구의 설치 위치	
3	**가압송수장치 (제5조)** **[ ]펌프방식** ㅇ펌프 설치환경 적정 여부(접근·점검 편의성, 화재·침수 등 피해 우려) ㅇ동결방지조치 여부 또는 동결 우려 없는 장소 설치 여부 ㅇ옥외소화전 방수압력 적정 여부 ㅇ감압장치 설치 여부(방수압력 0.7MPa 초과 조건) ㅇ옥외소화전 방수량 적정 여부 ㅇ펌프 정격토출량 적정 여부(겸용설비 포함) ㅇ다른 소화설비와 겸용 펌프 성능 확보 가능 여부 ㅇ펌프 흡입측 연성계·진공계 및 토출측 압력계 설치위치 적정 여부 ㅇ주펌프 측에 성능시험 배관 및 순환 배관 설치 여부(충압펌프 제외) ㅇ기동용수압개폐장치 설치 적정 여부 - 압력챔버 용적 적정 여부 및 기동압력 설정 적정 여부 - 충압펌프 설치 적정(토출압력, 정격토출량) 여부 ㅇ기동스위치 설치 적정 여부(ON/OFF 방식) ㅇ물올림장치 설치 여부 - 전용탱크, 유효수량, 배관구경, 자동급수 적정 설치 여부 ㅇ내연기관 방식 기동장치 또는 원격조작 가능 여부 - 상시 충전 축전지설비 설치 및 내연기관 연료확보 여부 ㅇ가압송수장치의 "옥외소화전펌프" 표지 설치 여부 또는 가압송수장치 다른 소화설비와 겸용 시 겸용설비 이름 표시 부착 여부 ㅇ가압송수장치의 자동정지 불가능 여부(충압펌프 제외) **[ ]고가수조방식** ㅇ자연낙차수두 적정 여부 ㅇ부속장치(수위계·배수관·급수관·오버플로우관·맨홀) 설치 여부	

210mm×297mm [백상지(80g/㎡)]

(4쪽 중 3쪽)

번호	점 검 항 목 (NFSC 109)	결과 (양호○, 불량×, 해당없음/)
3	**[ ]압력수조방식** o 압력수조의 압력 적정 여부 o 부속장치(수위계 · 배수관 · 급수관 · 급기관 · 맨홀 · 압력계 · 안전장치 · 자동식공기압축기) 설치 여부 **[ ]가압수조방식** o 방수량 및 방수압 적정(20분 이상 유지) 여부 o 가압수조 및 가압원 설치장소의 방화구획 여부 o 가압송수장치의 성능인증 적합 여부	
4	**배관 등 (제6조)** o 호스접결구 높이 및 각 부분으로부터 호스접결구까지의 수평거리 적정 여부 o 호스 구경 적정 여부 o 배관의 재질 적정 여부 o 소방용합성수지배관 성능인증 적합 여부 및 설치 적정 여부 o 겸용 급수배관 성능 적정 여부(자동 송수 차단 등) o 급수배관 개폐밸브 설치 적정(개폐표시형, 흡입측 버터플라이 제외) 여부 o 흡입측 배관의 공기고임 방지 구조 및 여과장치 설치 여부 o 펌프 성능시험배관 설치 및 성능 - 설치 위치(배관, 개폐밸브, 유량조절밸브) 적정 여부 - 유량측정장치 설치 위치 - 유량측정장치 측정 성능 적정 여부 o 순환배관 설치 적정(위치, 구경, 릴리프밸브 개방압력) 여부 o 동결방지조치 여부 또는 동결 우려 없는 장소 설치 여부 o 다른 설비 배관과의 구분방식 적정 여부(보온재 적색&배관구분 설치) o 분기배관 성능인증 적합 여부	
5	**소화전함 등 (제7조)** o 소화전함 설치 위치 및 수량 적정 여부 o 소화전함 성능인증 적합 여부 o 소화전함 개방 용이성 확보 여부 o "옥외소화전" 표지 설치 여부 o 옥외소화전함 내 소방호스, 관창, 옥외소화전개방 장치 비치 여부 o 호스의 접결상태, 구경, 방수거리 적정 여부 o 표시등(위치표시등 및 기동표시등) 설치 적정(설치위치, 성능인증 적합) 여부	
6	**전원 (제8조)** o 대상물 수전방식에 따른 상용전원회로 배선 적정 여부	
7	**제어반 (제9조)** **[공통사항]** o 감시제어반과 동력제어반 구분 설치 여부 o 제어반 설치장소(화재 · 침수 피해 방지) 적정 여부 o 제어반 설비전용 설치 여부(제어에 지장없는 경우 제외) o 겸용 감시 · 동력 제어반 성능 적정 여부(겸용으로 설치된 경우)	

210mm×297mm [백

(4쪽 중 4쪽)

번호	점 검 항 목 (NFSC 109)	결과 (양호○, 불량×, 해당없음/)
7	**[감시제어반]** o펌프 작동여부 확인 표시등 및 음향경보장치 정상 작동 여부 o펌프 별 자동·수동 전환스위치 정상 작동 여부 o펌프 별 수동기동 및 수동중단 기능 정상 작동 여부 o상용전원 및 비상전원 공급 확인 가능 여부(비상전원 있는 경우) o수조·물올림탱크 저수위 표시등 및 음향경보장치 정상 작동 여부 o각 확인회로 별 도통시험 및 작동시험 정상 작동 여부 o예비전원 확보 유무 및 적합여부 시험 가능 여부 o전용실(중앙제어실 내에 감시제어반 설치 시 제외) - 다른 부분과 방화구획 적정 여부 - 설치 위치(층) 적정 여부 - 비상조명등 및 급·배기설비 설치 적정 여부 - 무선기기 접속단자 설치 적정 여부 - 바닥면적 적정 확보 여부 o기계·기구 또는 시설 등 제어 및 감시 설비 외 설치 여부 **[동력제어반]** o"옥외소화전설비용 동력제어반" 표지 설치 여부 o외함의 색상(적색), 재료, 두께, 강도 및 내열성 적정 여부	
8	**배선 등 (제10조)** o비상전원회로 사용전선 및 배선공사 방법 적정 여부 o그 밖의 전기회로의 사용전선 및 배선공사 방법 적정 여부 o과전류차단기 및 개폐기 "옥외소화전설비용" 표지 설치 여부 o전기배선 접속단자 "옥외소화전단자" 표지 설치 여부 o전기배선 양단 타 설비와 식별 용이성 확보 여부	
9	**별도 첨부** o형식승인용품 및 성능인증용품 사용내역	

10

※ **펌프 성능시험결과표**(펌프 명판 및 설계치 참조)

구분	주펌프		예비펌프		적 정 여 부
	토출량 (ℓ/min)	토출압 (MPa)	토출량 (ℓ/min)	토출압 (MPa)	
체절운전					체절운전 시 토출압은 정격토출압의 140% 이하일 것( )
정격운전 (100%)					정격운전 시 토출량과 토출압이 규정치 이상일 것( )
정격유량의 150% 운전					정격토출량 150%에서 토출압이 정격토출압의 65% 이상일 것( )

○설정압력: MPa

○주펌프 기동: MPa ○예비펌프 기동: MPa ○충압펌프 기동: MPa ○충압펌프 정지: MPa

※릴리프밸브 작동 압력 : MPa

비고	

1.옥외소화전설비 단위별로 작성한다.
2.방수압력의 특정은 관창의 형식승인 및 제품검사의 기술기준의 직사형관창을 사용하여 방수시 그 관창 선단에서의 피토게이지압력으로 한다.
3. "가"의 설치상태개요의 [ ]란에는 해당 부분에 √ 표를 한다. "나"의 성능 및 점검항목의 비고란에는 특정소방대상물의 위치·구조·용도 및 소방시설의 상황 등이 이 표의 항목대로 기재하기 곤란하거나 이 표에서 누락된 사항을 기재한다.

210mm×297mm [백상지 80g/㎡]

15. 비상경보설비 · 단독경보형감지기 성능시험조사표

가. 설치상태개요

항 목		
[ ]비상벨 [ ]자동식 사이렌	기기의종류	[ ]일체형 [ ]복합장치 [ ]단체형 [ ] 그밖의 것 : ㅇ 형식번호 :
	음향장치	ㅇ 경종(스피커) 직경 : ㎜ 전압 : V 전류 : ㎃ ㅇ 설치개수 : [ ] 옥내형(개) [ ]옥외형(개)
	조작장치	[ ] 유 [ ] 무 ㅇ 회선수 : / 회선 ㅇ 설치장소 : 층
	신호처리방식	[ ] 유선식 [ ] 무선식 [ ] 유 · 무선식
배선	ㅇ 상용전원회로	[ ]케이블 [ ]전선관 노출 [ ]전선관 매설 [ ]그 밖의 것 :
	ㅇ 비상전원회로	[ ]내화전선 [ ]전선관 매설 [ ]그 밖의 것 :
	ㅇ 경보회로	[ ]내열전선 [ ]전선관 노출 [ ]전선관 매설 [ ]그 밖의 것 :
	ㅇ 약전회로	[ ]케이블 [ ]전선관 노출 [ ]전선관 매설 [ ]그 밖의 것 :
단독경보형 감지기	주 전 원	[ ]상용전원 [ ]건전지 (타사 건전지 [ ]호환 [ ]미호환)
	감 지 기	ㅇ설치층(동) ㅇ 설치개수: 개

나. 성능 및 점검항목

번호	점 검 항 목 (NFSC 201)	결과 (양호○, 불량×, 해당없음/)
1	**비상경보설비 및 자동식사이렌설비 (제4조)** ㅇ설치 환경 적정(부식성 가스 또는 습기로 인한 부식 우려) 여부 ㅇ지구음향장치 설치 적정(층마다 설치, 수평거리 등 유효하게 경보) 여부 ㅇ겸용설비(비상방송) 성능 적정여부, 음향경보 전압 및 음량의 적합여부 ㅇ음향장치 음량 적정 여부 ㅇ발신기 설치장소 적정(조작편의성, 스위치 높이, 층마다 설치, 수평거리 및 보행거리) 여부 ㅇ위치표시등 설치 적정(함 상부 설치, 식별범위, 적색등 사용) 여부 ㅇ상용전원 종류 적정 여부 - 개폐기 "비상벨설비 또는 자동식 사이렌설비용" 표지 설치 여부 ㅇ예비전원 성능 적정(60분 감시, 10분 이상 경보) 여부 ㅇ전원회로 및 그 밖의 회로 배선 상태 적정 여부 ㅇ전원회로 및 부속회로 절연저항 적정 여부 ㅇ다른 전선과 분리 여부(별도의 관 · 덕트 등에 설치)	
2	**단독경보형감지기 (제5조)** ㅇ설치 위치(각 실, 바닥면적 기준 추가설치, 최상층 계단실) 적정 여부 ㅇ건전지 상태 적정 여부 및 2차 전지 제품검사 합격 여부 ㅇ감지기 고정 및 경보기 정상 작동 여부	
비고		

※ "가"의 설치상태개요의 [ ]란에는 해당 부분에 √ 표를 한다. "나"의 성능 및 점검항목의 비고란에는 특정소방대상물의 위치 · 구조 · 용도 및 소방시설의 상황 등이 이 표의 항목대로 기재하기 곤란하거나 이 표에서 누락된 사항을 기재한다.

210mm×297mm [백

16. 자동화재탐지설비 · 시각경보기 성능시험조사표

가. 설치상태 개요

(4쪽 중 1쪽)

항 목							
경계구역	개						
감 지 기	차 동 식		정 온 식		복 합 형		
	스포트형	분 포 형	스포트형	감지선형	열연복합형	열복합형	연복합형
	[ ] 종 [ ] 종	[ ] 종 m [ ] 종 m	[ ] 종 ℃ [ ]방수, [ ]방식, [ ]방폭 [ ] 종 ℃]방수, [ ]방식, [ ]방폭 [ ] 종 ℃ [ ]방수, [ ]방식, [ ]방폭	[ ] 종 m [ ] 종 m	[ ] 차동식스포트 · 이온화식복합 : [ ] 차동식스포트 · 광전식복합 : [ ] 정온식스포트 · 이온화식복합 : [ ] 정온식스포트 · 광전식복합 :	[ ]차동식스포트 · 정온식스포트 복합:	[ ]이온화식 · 광전식 복합 :
	연 기 감 지 기		광 전 식	아날로그식감지기		불꽃감지기	그밖의 것
	광 전 식	이 온 화 식	분 리 형	열감지기	연기감지기		( )
	[ ] 종 [ ]축 [ ]비축 [ ] 종 [ ]축 [ ]비축 [ ] 종 [ ]축 [ ]비축	[ ] 종 [ ]축 [ ]비축 [ ] 종 [ ]축 [ ]비축 [ ] 종 [ ]축 [ ]비축	[ ] 종 [ ]축 [ ]비축 [ ] 종 [ ]축 [ ]비축	작동온도 ℃에서 ℃까지 [ ] 특수 [ ] 종	작동온도 ℃에서 ℃까지 [ ] 특수 [ ] 종 [ ] 종 [ ] 종	[ ]옥내형 [ ]자외선 [ ]적외선 [ ]병용[ ]복합 [ ]옥외형 [ ]자외선 [ ]적외선 [ ]병용[ ]복합 [ ]도로형 [ ]자외선 [ ]적외선 [ ]병용[ ]복합	[ ] 특종 [ ] 종 [ ] 종
중 계 기	o 회선 [예비전원([ ] 무 [ ] 유 DC V AH)]						
발 신 기	P형 급 [ ] 비방수형 [ ] 방수형						
수 신 기	o 형 급 / 회로 [ ] 비축적식 [ ]축적식 [ ] 다신호식 [ ] 아날로그식 [ ] 기록장치 o 설치장소 : 층 o 예비전원 : DC V AH						
부수신기	형 급 / 회선 o 설치장소 : 층 실						
신호처리	[ ] 유선식 [ ] 무선식 [ ] 유 · 무선식						
음향장치	주 음 향 장 치			지 구 음 향 장 치			
	[ ] 벨 [ ]사이렌 [ ] 그밖의 것 o 벨(스피커) 직경 : mm / DC V / mA			[ ] 벨 [ ]사이렌 [ ] 그밖의 것 o 벨(스피커) 직경 : mm / DC V / mA [ ]우선경보방식 [ ]전층경보방식			
배 선	o 상용전원회로 [ ] 노출케이블 [ ] 전선관 노출 [ ] 전선관 매설 [ ] 그밖의 것: o 비상전원회로 [ ] 내화전선 [ ] 전선관 매설 [ ] 그밖의 것 : o 조작회로 [ ] 내열전선 [ ] 전선관 노출 [ ] 전선관 매설 [ ] 그밖의 것: o 약전회로 [ ] 노출케이블 [ ] 전선관 노출 [ ] 전선관 매설 [ ] 그밖의 것:						
관련설비	[ ]소화설비 ( )연동 [ ]방송설비 연동 [ ]그 밖의 것 :						

210mm×297mm [백상지(80g/m²)]

나. 성능 및 점검항목

(4쪽 중 2쪽)

번호	점 검 항 목 (NFSC 203)	결과 (양호○, 불량×, 해당없음/)
1	**경계구역 (제4조)** ㅇ건축물 별 경계구역 설정 적정 여부 ㅇ층별 경계구역 설정 적정 여부 ㅇ경계구역 면적 및 한변의 길이의 적정 여부 ㅇ지하구 하나의 경계구역 길이의 적정 여부 ㅇ계단, 경사로, 엘리베이터승강로, 린넨슈트, 파이프피트 및 덕트 기타 이와 유사한 부분 별도 경계구역 설정 여부 ㅇ차고 등 외기와 면하는 부분 경계구역 면적 산입 제외 여부 ㅇ스프링클러·물분무등소화·제연설비 경계구역 일치 여부 (해당 설비와 감지기를 공유하는 경우)	
2	**수신기 (제5조)** ㅇ개별 경계구역 표시 회선수 확보 여부 ㅇ가스누설경보 가능 수신기 설치 여부(가스누설탐지설비가 있는 경우) ㅇ축적기능 보유 여부(환기·면적·높이 조건 해당할 경우) ㅇ상시 사람이 근무 또는 접근 및 관리가 용이한 장소 설치 여부 ㅇ경계구역 일람도 비치 여부(부수신식 제외) ㅇ다른기기의 소음과 음향장치 음량·음색 구별 가능 여부 ㅇ감지기·중계기·발신기 작동 경계구역 표시 여부(종합방재반 연동 포함) ㅇ1개 경계구역 1개 표시등 또는 문자 표시 여부 ㅇ수신기 조작스위치 설치 높이 적정 여부 ㅇ수신기 상호 연동, 화재발생 정보 공유 및 개별 수신기 지구음향장치·시각경보장치 작동 여부(1개 대상물에 2개 이상 수신기를 설치한 경우) ㅇ소화설비 감시제어반과 겸용할 경우 설치기준 적합 여부	
3	**중계기 (제6조)** ㅇ중계기 설치위치 적정 여부(수신기에서 감지기회로 도통시험하지 않는 경우) ㅇ설치 장소(조작·점검 편의성, 화재·침수 피해 우려) 적정 여부 ㅇ전원입력 측 배선 상 과전류차단기 설치 여부 ㅇ중계기 전원 정전 시 수신기 표시 여부 ㅇ상용시험 및 예비전원 시험 가능 여부	
4	**감지기 (제7조)** ㅇ부착 높이 별 및 장소 별 감지기 종류 적정 여부 ㅇ특정 장소(환기불량, 면적협소, 저층고) 특수감지기 설치 여부 (NFSC 203 제7조 제1항) ㅇ연기감지기 설치장소 적정 여부 ㅇ감지기(차동식분포형 제외)와 공기유입구 간 거리 적정 여부 ㅇ감지기 부착면(천장, 반자 등에 고정) 적정 여부 ㅇ보상식감지기 주위 평소 온도보다 20℃이상 높은 곳 감기지 적정설치 여부 ㅇ정온식감지기 설치 장소(주방·보일러실 등) 적정 여부	

210mm×297mm [백상지(80g/㎡)]

(4쪽 중 3쪽)

번호	점 검 항 목 (NFSC 203)	결과 (양호○, 불량×, 해당없음/)
4	ㅇ스포트형 감지기 경사도 적정 여부 ㅇ감지기 설치수량 적정 여부 ㅇ감지기 별 세부 설치기준 충족 여부 ㅇ광전식 분리형·공기흡입형 감지기 및 불꽃감지기 설치 장소 적합 여부 ㅇ감지기 설치제외 장소 적합 여부 ㅇ지하구 설치 감지기 종류 및 성능 적정 여부 ㅇ비화재보 발생 가능 장소에 설치된 감지기 종류 적정 여부	
5	**음향장치 및 시각경보장치 (제8조)** **[음향장치]** ㅇ주음향장치 수신기 내부 또는 직근 설치 여부 ㅇ경보방식에 따른 경보 적정 작동 여부 ㅇ지구음향장치 설치 적정(층마다 설치, 수평거리, 유효하게 경보) 여부 ㅇ음향장치 성능 적정 여부 ㅇ감지기 및 발신기 작동과 연동하여 음향장치 작동 여부 ㅇ기둥 또는 벽이 없는 대형공간의 경우 지구음향장치 설치 위치(가까운 벽 또는 기둥) 적정 여부 **[시각경보장치]** ㅇ성능인증 적합 여부 ㅇ시각경보장치 설치 장소 적정 여부 ㅇ설치 높이 적정 여부 ㅇ시각경보장치 광원 공급 전원 적정 여부 ㅇ감지기 또는 발신기 작동 시 시각경보장치 정상 작동 여부 ㅇ2이상 수신기 설치시 어느 수신기에서도 지구음향장치 및 시각경보장치 작동 가능 여부	
6	**발신기 (제9조)** ㅇ설치장소 적정(조작편의성, 스위치 높이) 여부 ㅇ층마다 설치, 수평거리 및 보행거리 적정 여부 ㅇ기둥 또는 벽이 없는 대형공간 설치위치 적정 여부 ㅇ위치표시등 설치 적정(함 상부 설치, 식별범위, 적색등 사용) 여부	
7	**전원 (제10조)** ㅇ상용전원 종류 적정 여부 ㅇ개폐기 "자동화재탐지설비용" 표지 설치 여부 ㅇ예비전원 성능 적정(60분 감시, 10분 이상 경보) 여부	
8	**배선 (제11조)** ㅇ전원회로 전용배선 사용 여부 ㅇ전원회로 배선 상태(전선종류, 공사방법 등) 적정 여부 ㅇ감지기회로 배선 상태(전선종류, 공사방법 등) 적정 여부 ㅇ종단저항 설치 장소(점검·관리 편의성) 적정 여부 ㅇ종단저항 설치위치(높이, 회로끝 또는 종단감지기) 적정 여부	

210mm×297mm [백상지(80g/m²)]

(4쪽 중 4쪽)

번호	점 검 항 목 (NFSC 203)	결과 (양호○, 불량×, 해당없음/)
8	ㅇ종단저항 표지 부착 여부(종단감지기에 설치할 경우) ㅇ감지기회로 송배선식 적용 여부 ㅇ전원회로 및 감지기회로 절연저항 적정 여부 ㅇ다른 전선과 분리 여부(별도의 관・덕트 등에 설치) ㅇ1개 공통선 접속 경계구역 수량 적정 여부(P형 또는 GP형의 경우) ㅇ감지기회로 전로저항 적정(50Ω이하) 여부	
9	**별도 첨부** ㅇ비상전원설비 성능시험조사표 ㅇ형식승인용품 및 성능인증용품 사용내역	
비고	ㅇ감지기 설치제외 장소 :	

1.자동화재탐지설비 단위별로 작성한다.
2 "가"의 설치상태개요의 [ ]란에는 해당 부분에 √ 표를 한다. "나"의 성능 및 점검항목의 비고란에는 특정소방대상물의 위치・구조・용도 및 소방시설의 상황 등이 이 표의 항목대로 기재하기 곤란하거나 이 표에서 누락된 사항을 기재한다.

210mm×297mm [백상지(80g/㎡)]

17. 비상방송설비 성능시험조사표

가. 설치상태 개요

항 목		
방송설비	방 식	[ ]전용 [ ]겸용 / 회선수 : 회선
	증 폭 기	ㅇ형명 : ㅇ 정격출력 : W ㅇ 설치장소 : 층
	경보방식	[ ]전층경보 [ ]우선경보
	스 피 커	[ ]2선식 [ ]3선식 ㅇ 음량조절기 : [ ]유 [ ]무 ㅇ 설치방식 : [ ]벽걸이 [ ]매입 [ ]그 밖의 것 : ㅇ 스피커형식 : [ ] W [ ] W [ ] W
배선		ㅇ 상용전원회로 : [ ]케이블 [ ]전선관 노출 [ ]전선관 매설 [ ]그 밖의 것 : ㅇ 비상전원회로 : [ ]내화전선 [ ]전선관 매설 [ ]그 밖의 것 : ㅇ 경보회로 : [ ]내열전선 [ ]전선관 노출 [ ]전선관 매설 [ ]그 밖의 것 : ㅇ 약전회로 : [ ]케이블 [ ]전선관 노출 [ ]전선관 매설 [ ]그 밖의 것 :

나. 성능 및 점검항목

번호	점 검 항 목 (NFSC 202)	결과 (양호○, 불량×, 해당없음/)
1	**음향장치 (제4조)** ㅇ확성기 음성출력 적정 여부 ㅇ확성기 설치 적정(층마다 설치, 수평거리, 유효하게 경보) 여부 ㅇ음량조절기 배선 3선식 구성 여부 ㅇ조작부 조작스위치 높이 적정 여부 ㅇ조작부 상 설비 작동층 또는 작동구역 표시 여부 ㅇ증폭기 및 조작부 설치 장소 적정(사람이 상시 근무,점검 편의성, 방화상 유효) 여부 ㅇ경보방식에 따른 작동 적정 여부 ㅇ겸용설비 성능 적정(화재 시 비상방송 외의 방송 자동차단) 여부 ㅇ다른 전기회로에 의한 유도장애 발생 여부 ㅇ2이상 조작부 설치 시 상호 동시통화 및 전 구역 방송 가능 여부 ㅇ화재신호 수신 후 방송개시 소요시간(10초 이하) 적정 여부 ㅇ음향장치 구조 및 성능 적정 여부 ㅇ자동화재탐지설비 작동과 연동 작동 가능 여부	
2	**배선 (제5조)** ㅇ「전기사업법」제67조에 따른 기술기준 적합 여부 ㅇ하나의 층의 확성기 또는 배선이 단락·단선 시 다른 층으로의 화재통보 가능 여부 ㅇ전원회로 배선방식 적정 여부 ㅇ그 밖의 회로 배선방식 적정 여부 ㅇ전원회로 전로와 대지 간 및 배선 상호간 절연저항 적정 여부 ㅇ부속회로 전로와 대지 간 및 배선 상호간 절연저항 적정 여부 ㅇ다른 전선과 분리 여부(별도의 관·덕트 등에 설치)	
3	**전원 (제6조)** ㅇ상용전원 종류 및 배선 적정 여부 ㅇ개폐기 "비상방송설비용" 표지 설치 여부 ㅇ예비전원 성능 적정(60분 감시, 10분 이상 경보) 여부	
비고		

※ "가"의 설치상태개요의 [ ]란에는 해당 부분에 √ 표를 한다. "나"의 성능 및 점검항목의 비고란에는 특정소방대상물의 위치·구조·용도 및 소방시설의 상황 등이 이 표의 항목대로 기재하기 곤란하거나 이 표에서 누락된 사항을 기재한다.

210mm×297mm [백상지 80g/㎡]

18. 자동화재속보설비 성능시험조사표

가. 설치상태개요

항 목	
형식	ㅇ 형식번호 : ㅇ 설치장소 : ㅇ 예비전원 : DC V AH [ ]트리클충전식 [ ]부동충전식
속보기 기능	ㅇ 동작시간(초) : ㅇ 통보횟수(회) : ㅇ 작동시간 및 작동회수 표시기능 [ ]있음, [ ]없음 ㅇ 음성속보방식 외 부가기능 [ ]데이터, [ ]코드전송방식 ㅇ 문화재에 설치여부 [ ]설치, [ ]해당없음

나. 성능 및 점검항목

번호	점 검 항 목 (NFSC 204)	결과 (양호○, 불량×, 해당없음/)
1	**설치기준 (제4조)** ㅇ자동화재탐지설비와 연동 여부 ㅇ화재신호 자동으로 소방관서 전달 여부 ㅇ특정소방대상물의 관계인에게 화재발생상황 전달 가능 여부 ㅇ조작 스위치 설치높이 적정 여부 ㅇ속보기 소방관서에 통신망 구성 적정 여부 ㅇ주전원 및 예비전원 자동 전환여부 ㅇ속보기에 감지기를 직접 연결하는 방식(문화재 경우) 여부 ㅇ속보중 송수화장치를 이용한 통화 가능 여부 ㅇ속보기 성능인증 적합 여부 ㅇ수동통화용 송수화장치 설치 여부 ㅇ신고 녹음내용 적합여부(상호, 주소, 전화번호, 내용 등) ㅇ속보기 회로방식 제한 적합 여부 (접지전극 직류전류를 통하는 회로방식, 수신기에 접속되는 외부배선과 다른설비의 외부배선을 공용으로 하는 회로방식 제한)	
비고		

※ "가"의 설치상태개요의 [ ]란에는 해당 부분에 √ 표를 한다. "나"의 성능 및 점검항목의 비고란에는 특정소방대상물의 위치·구조·용도 및 소방시설의 상황 등이 이 표의 항목대로 기재하기 곤란하거나 이 표에서 누락된 사항을 기재한다.

210mm×297mm [백상지(80g/㎡)]

19. 통합감시시설 성능시험조사표

가. 설치상태개요

항 목		
주수신기	형식번호	
	설치장소	
	경계구역수	
보조수신기	설치형태	[ ]전용(개별 지하구용) [ ]겸용(지하구 전체 통합 운영)
	설치장소	
정보통신망의 종류		[ ]광케이블 [ ]기타 이와 유사한 성능을 가진 선로

나. 성능 및 점검항목

번호	점 검 항 목	결과 (양호○, 불량×, 해당없음/)
1	**주・보조 수신기** ㅇ수신기 설치 장소 적정 여부 ㅇ주수신기와 보조수신기 간 정보공유 (화재신호 및 경보, 발화지점 표시 등) 정상 작동 여부	
2	**정보통신망 등** ㅇ정보통신망 적용 방식 적정 여부 ㅇ소방상황실 설치 시스템 표준 프로토콜 적용 여부	
비 고		

※ "가"의 설치상태개요의 [ ]란에는 해당 부분에 √ 표를 한다. "나"의 성능 및 점검항목의 비고란에는 특정소방대상물의 위치・구조・용도 및 소방시설의 상황 등이 이 표의 항목대로 기재하기 곤란하거나 이 표에서 누락된 사항을 기재한다.

210mm×297mm [백상지(80g/㎡)]

20. 누전경보기 성능시험조사표

가.설치상태개요

항 목		
계약전류	A	
형식승인	[ ]1급 [ ]2급 / 제 호	
수신부	설치장소	층 실
	차단기구	[ ]유 [ ]무
	차단기구 설치장소	층 실
	정 격 치	ㅇ 정격전류 : A ㅇ 정격전압 : V
변류기 형태	[ ]옥내형 [ ]옥외형	

나. 성능 및 점검항목

번호	점 검 항 목 (NFSC 205)	결과 (양호○, 불량×, 해당없음/)
1	**설치방법 등 (제4조)** ㅇ정격전류에 따른 설치형태 적정 여부 ㅇ(60A 초과) 경계전로 분기 시 설치형태 적정 여부 ㅇ변류기 설치위치 적정 여부 ㅇ변류기 형태 적정(옥외의 전로에 설치한 경우 옥외형) 여부 ㅇ인입선의 시설방법 적정 여부	
2	**수신부 (제5조)** ㅇ설치장소 적정(점검 편의성) 여부 ㅇ설치장소의 환경 적정 여부 ㅇ전기회로 차단기구 보유 수신기 설치 여부(가연성 증기, 먼지 등 체류 우려 장소의 경우) ㅇ수신부 설치 장소 적합 여부 ㅇ수신기의 방호조치(방폭, 방식, 방습, 방온, 방진, 정전기 차폐, 기타) 여부 ㅇ음향장치 설치장소(상시 사람이 근무) 및 음량·음색 적정 여부 ㅇ누전경보 시험 적정 여부	
3	**전원 (제6조)** ㅇ전기설비기술기준에 적합하게 설치 여부 ㅇ분전반으로부터 전용회로 구성 여부 ㅇ각 극에 개폐기 및 15A이하의 과전류차단기 설치 여부 ㅇ다른 차단기에 의한 전원차단 여부(전원을 분기할 경우) ㅇ전원 개폐기에 누전경보용 표시한 표지 설치 여부 ㅇ(60v 초과 기구의 금속제 외함) 접지단자 설치 여부	
비고		

※ "가"의 설치상태개요의 [ ]란에는 해당 부분에 √ 표를 한다. "나"의 성능 및 점검항목의 비고란에는 특정소방대상물의 위치·구조·용도 및 소방시설의 상황 등이 이 표의 항목대로 기재하기 곤란하거나 이 표에서 누락된 사항을 기재한다.

210mm×297mm [백상지(80g/m²)]

21. 가스누설경보기 성능시험조사표

가. 설치상태개요

항 목				
형식승인	[ ]단독형	[ ]분리형 (□영업용 □공업용)		
수신부 (분리형)	설치장소	층 실		
	경계구역수			
	차단기구	[ ]유 [ ]무		
탐지부 (분리형 및 단독형)	탐지가스 종류	[ ]LPG [ ]LNG [ ]기타( )		
		[ ]이소부탄 [ ]메탄		
		[ ]수소 [ ]일산화탄소		
	부착위치	[ ]천장 부근(cm) [ ]바닥 부근(cm)		
	설치수량	층별(동별)	설치수량	층별(동별)	설치수량

나. 성능 및 점검항목

번호	점 검 항 목	결과 (양호○, 불량×, 해당없음/)
1	**[ ]분리형 경보기** **수신부** o 가스연소기 주위 설치 여부 o 설치장소 적정(가스연소기 주위 및 상태확인 및 유지관리 용이성) 여부 o 음향장치 음향의 음량·음색·음압 적정 여부 o 음향장치, 고장표시등 자동작동 및 가스누설표시 소요시간 적정여부 o 수신부 조작스위치 높이 적정 여부 o 수신부 부근 비상연락번호 기재 표지 비치 여부 **탐지부** o 가스연소기로부터 탐지부까지의 직선거리 적정 여부 o 탐지부 설치 높이 적정 여부	
2	**[ ]단독형 경보기** o 가스연소기 주위 설치 여부 o 설치장소 적정(가스연소기 주위 및 상태확인 및 유지관리 용이성) 여부 o 음향장치의 음량·음색·음압 적정 여부 o 가스연소기로부터 경보기까지의 직선거리 적정 여부 o 경보기 설치 높이 적정 여부 o 경보기 부근 비상연락번호 기재 표지 비치 여부	
3	**전원공급 등** o 분리형 경보기 탐지부 및 단독형 경보기 설치 불가장소(외부기류, 폐가스 접촉 등) 설치 여부 o 경보기 전원공급 적정 여부	
비고		

※ "가"의 설치상태개요의 [ ]란에는 해당 부분에 √ 표를 한다. "나"의 성능 및 점검항목의 비고란에는 특정소방대상물의 위치·구조·용도 및 소방시설의 상황 등이 이 표의 항목대로 기재하기 곤란하거나 이 표에서 누락된 사항을 기재한다.

210mm×297mm [백상지(80g/㎡)]

22. 피난기구 및 인명구조기구 성능시험조사표

가. 설치상태 개요

(3쪽 중 1쪽)

항 목									
대상물 개 요	층	층	층	층	층	층	층	층	합계
	용 도								
	무·유창층 여부								
	바닥면적								
기준설치개수									
피난기구 개수 감소	대상피난기구								
	감소 개수								
	감소 사유								
피난기구	피난사다리								
	완강기								
	간이완강기								
	다수인피난장비								
	승강식피난기								
	미끄럼대								
	피난교								
	피난용트랩								
	구조대 ([ ]경사식, [ ]수직형)								
	공기안전매트								
인명구조 기구	방화복/방열복								
	공기호흡기								
	인공소생기								
	대상물 용도	[ ] 5층이상 병원 [ ] 7층이상 관광호텔 [ ] 이산화탄소소화설비 설치대상 [ ] 지하역사·백화점·대형점·쇼핑센타·지하상가·영화상영관							

피난기구 설치관련 세부사항	피난기구 종류	[ ]완강기, [ ]구조대	승강식피난기	하향식내림식사다리
	개구부의 크기	○ 가로 : cm ○ 세로 : cm ○ 높이 : cm └(바닥 ~ 개구부 하단)	○ 가로 : cm ○ 세로 : cm	○ 가로 : cm ○ 세로 : cm
	조작시필요면적확보	[ ]유 [ ]무	대피실 면적 : m^2	대피실 면적 : m^2
	고정부재료	[ ]강재 [ ]와이어로프 [ ]볼트 [ ]그 밖의 것 :		
	고정방법	[ ]용접 [ ]훅걸이 [ ]앵커 [ ]그 밖의 것 :		
	다중이용업소	설치층 :	종류 :	
		[ ]전실 [ ]발코니		

210mm×297mm [백상지(80g/m^2)]

나. 성능 및 점검항목

(3쪽 중 2쪽)

번호	점 검 항 목 (NFSC 301)	결과 (양호○, 불량×, 해당없음/)
1	**공통 (제4조 ~ 제6조)** ㅇ대상물 용도별·층별 피난기구 종류 적정 여부 ㅇ대상물 용도별·바닥면적별 설치개수 적정 여부 ㅇ소화활동상 유효한 개구부 확보(크기, 높이에 따른 발판, 창문 파괴장치) 여부 ㅇ개구부 위치 적정(동일직선상이 아닌 위치) 여부 ㅇ착지점 장애물 설치 여부 ㅇ피난기구 설치위치까지의 통로 확보 여부 ㅇ피난기구 부착위치 및 부착방법 적정 여부 ㅇ피난기구 위치표시 표지(발광식 또는 축광식) 설치 적정 여부 ㅇ사용방법 표지 부착 적정 여부 ㅇ피난기구 설치제외 및 설치감소 적정 여부	
2	**[ ]고정식 피난사다리 (제4조)** ㅇ금속성 고정식사다리 및 노대 설치 적정 여부 (4층 이상의 층에 설치된 피난사다리의 경우)	
3	**[ ]완강기 및 간이완강기 (제4조)** ㅇ완강기 및 간이완강기, 지지대 설치 위치, 장소 적정 여부 ㅇ로프 손상방지 구조 적정 여부 ㅇ로프길이 적정 여부 ㅇ지지대 고정(4개이상 앙카볼트 고정) 적정 여부 ㅇ숙박시설 - 객실마다 완강기(1개) 또는 간이완강기(2개 이상) 추가설치 여부 - 지지대 고정(4개이상 앙카볼트 고정) 적정 여부	
4	**[ ]다수인피난장비 (제4조)** ㅇ설치장소 적정(피난용이, 안전하게 하강, 충분한 공간) 여부 ㅇ구조안전 확인 여부 ㅇ보관실 설치 적정(건물외측 돌출, 빗물·먼지 등으로부터 장비 보호) 여부 ㅇ보관실 외측문 개방 및 탑승기 자동 전개 여부 ㅇ하강 시 탑승기 건물 외벽 및 돌출물 충돌 여부 ㅇ탑승기 하강경로 중첩 여부(상·하층에 설치할 경우) ㅇ보관실 문 오작동 방지조치 및 문 개방 시 경보설비 연동(경보) 여부	
5	**[ ]승강식피난기, 하향식 피난구용 내림식사다리 (제4조)** ㅇ설치 경로 적정(설치층 ~ 피난층 연계) 여부 ㅇ대피실 면적 및 하강구 규격 적정 여부 ㅇ하강구 내측 연결금속구 존재 및 피난기구 전개 시 장애발생 여부 ㅇ대피실 출입문 갑종방화문 설치 및 표지 부착 여부 ㅇ착지점과 하강구 간 수평거리 적정 여부 ㅇ대피실 내부 비상조명등 설치 여부 ㅇ대피실 표지(층별 위치표시, 피난기구 사용설명서 및 주의사항) 부착 여부 ㅇ대피실 출입문 개방 및 피난기구 작동 시 표시등·경보장치 작동 적정 여부 및 감시제어반 피난기구 작동 확인 가능 여부 ㅇ설치 상태 적정(사용 시 기울어짐 또는 흔들림 여부) 여부	

(3쪽 중 3쪽)

번호	점 검 항 목 (NFSC 301, NFSC 302)	결과 (양호○, 불량×, 해당없음/)
6	**[ ]미끄럼대 (제4조)** ㅇ안전한 강하속도 유지 적정 구조 여부 ㅇ전락방지 안전조치 적정 여부	
7	**[ ]구조대 (제4조)** ㅇ안전한 강하속도 유지 구조(길이) 적정 여부 ㅇ하부지지장치 설치 상태 및 조작의 간편성 여부(경사강하식에 한함)	
8	**[ ]공기안전매트 (제4조)** ㅇ공기안전매트 설치 여부(공동주택) ㅇ공기안전매트 설치 공간 확보 여부 ㅇ공기안전매트 보관 장소 적정(화재시 반출 용이성) 여부	
9	**[ ]인명구조기구 (제4조)** ㅇ대상물 용도별·장소별 설치 인명구조기구 종류 및 설치개수 적정 여부 ㅇ설치 장소 적정(화재시 반출 용이성) 여부 ㅇ"인명구조기구" 축광식 표지와 그 사용방법을 표시한 표지 부착 여부 ㅇ방화복 '소방장비 표준규격 및 내용연수에 관한 규정' 적합 여부	
10	**별도 첨부** ㅇ형식승인용품 및 성능인증용품 사용내역	
비고	※ 피난기구 설치제외 층 및 장소 :	

※ "가"의 설치상태개요의 [ ]란에는 해당 부분에 √ 표를 한다. "나"의 성능 및 점검항목의 비고란에는 특정소방대상물의 위치·구조·용도 및 소방시설의 상황 등이 이 표의 항목대로 기재하기 곤란하거나 이 표에서 누락된 사항을 기재한다.

210mm×297mm [백상지(80g/m²)]

23. 유도등 및 유도표지 성능시험조사표

가. 설치상태개요

(3쪽 중 1쪽)

항 목			
유 도 등	[ ] 피난구유도등	[ ] 대형	
		[ ] 중형	
		[ ] 소형	
	[ ] 거실통로유도등	[ ] 대형	
		[ ] 중형	
		[ ] 소형	
	[ ] 복도통로유도등	[ ] 대형	
		[ ] 중형	
		[ ] 소형	
	[ ] 계단통로유도등		
	[ ] 객석 유도등		
	[ ] 점등방식		[ ] 상시 점등 [ ] 3선식
	[ ] 유도음 발생 장치 부착		
유도표지	[ ] 피난구		
	[ ] 통로		
피난유도선	[ ] 축광방식		
	[ ] 광원점등방식	설치 층(장소)	

※ 피난유도선은 층별 설치 시, 설치 된 층 표기

210mm×297mm [백상지(80g/㎡)]

나. 성능 및 점검항목

(3쪽 중 2쪽)

번호	점 검 항 목 (NFSC 303)	결과 (양호○, 불량×, 해당없음/)
1	**공통 (제4조, 제9조, 제10조)** ㅇ대상물 용도별·장소별 유도등 및 유도표지 종류 적정 여부 ㅇ대상물 용도별·장소별 피난구유도등 크기 적정 여부 ㅇ상용전원 전용 배선 사용여부 및 종류 적정 여부 ㅇ비상전원 종류 및 용량 적정 여부 ㅇ인입선과 옥내배선 직접 연결 여부 ㅇ점멸기 설치없이 점등상태 유지 여부 ㅇ전기설비기술기준에 적합하게 설치 여부 ㅇ3선식 배선 적용 대상 및 점등방식 - 자동화재탐지설비의 감지기 또는 발신기 작동시 점등 여부 - 비상경보설비의 발신기 작동시 점등 여부 - 상용전원이 정전되거나 전원선 단선시 점등 여부 - 방재업무를 통제하는 곳 또는 전기실 배전반에서 수동 점등 여부 - 자동소화설비 작동시 점등 여부 ㅇ유도등 및 유도표지 설치 제외 적정 여부	
2	**피난구유도등 (제5조)** ㅇ설치 장소·위치·상태(벽 등에 고정) 적정 여부 ㅇ설치 높이 적정 여부 ㅇ설치 방식(출입구에 인접 설치) 여부	
3	**통로유도등 설치기준 (제6조)** **[복도통로유도등]** ㅇ복도에 설치 여부 ㅇ설치 위치 및 설치거리 적정 여부 ㅇ바닥으로부터 설치 높이 적정 여부 ㅇ바닥설치 시 파괴되지 않는 강도 유지 여부 ㅇ통행에 지장이 없도록 설치 여부 ㅇ주위에 유사 등화광고물, 게시물 등 설치 여부 **[거실통로유도등]** ㅇ거실의 통로에 설치 여부 ㅇ설치 위치 및 설치거리 적정 여부 ㅇ바닥으로부터 설치 높이 적정 여부 ㅇ통행에 지장이 없도록 설치 여부 ㅇ주위에 유사 등화광고물, 게시물 등 설치 여부 **[계단통로유도등]** ㅇ각 층의 경사로 참 또는 계단 참마다에 설치 여부 ㅇ바닥으로부터 설치 높이 적정 여부 ㅇ통행에 지장이 없도록 설치 여부 ㅇ주위에 유사 등화광고물, 게시물 등 설치 여부	

210mm×297mm [백상지(80g/m²)]

(3쪽 중 3쪽)

번호	점 검 항 목 (NFSC 303)	결과 (양호○, 불량×, 해당없음/)
4	**객석유도등 설치기준 (제7조)** ㅇ객석의 통로, 바닥 또는 벽에 설치 여부 ㅇ설치 개수 적정 여부 ㅇ유도등 설치 방식 적정 여부(통로가 옥외 또는 이와 유사한 부분제외)	
5	**유도표지 설치기준 (제8조)** ㅇ설치 위치, 보행거리 적정 여부 ㅇ설치 높이 적정 여부 ㅇ주위에 유사 등화광고물, 게시물 등 설치 여부 ㅇ설치 상태 적정 여부 ㅇ축광식 유도표지 상시조명 제공 가능 여부	
6	**피난유도선 설치기준 (제8조2)** **[축광방식]** ㅇ설치 위치 적정(구획된 각 실 ~ 주출입구 또는 비상구까지) 여부 ㅇ설치 높이 적정 여부 ㅇ피난유도 표시부 설치간격 적정 여부 ㅇ부착대에 견고하게 설치 여부 ㅇ유도선 상시조명 제공 가능 여부 **[광원점등방식]** ㅇ설치 위치 적정(구획된 각 실 ~ 주출입구 또는 비상구까지) 여부 ㅇ설치 높이 적정 여부 ㅇ피난유도 표시부 설치간격 적정 여부 ㅇ수신기 화재신호 및 수동조작에 의한 광원점등 여부 ㅇ비상전원 상시 충전상태 유지 여부 ㅇ바닥에 설치되는 경우 매립방식 설치 여부 ㅇ제어부 설치위치 적정 여부	
7	**별도 첨부** ㅇ비상전원설비 성능시험조사표 ㅇ형식승인용품 및 성능인증용품 사용내역	
비고		

※ "가"의 설치상태개요의 [ ]란에는 해당 부분에 √ 표를 한다. "나"의 성능 및 점검항목의 비고란에는 특정소방대상물의 위치·구조·용도 및 소방시설의 상황 등이 이 표의 항목대로 기재하기 곤란하거나 이 표에서 누락된 사항을 기재한다.

210mm×297mm [백상지(80g/㎡)]

24. 비상조명등 · 휴대용비상조명등 성능시험조사표

가. 설치상태개요

항 목					
비상조명등	설치 형식	[ ]일반 조명과 겸용		[ ] 전용	
	설치 장소				
	조명도 [LUX]				
	비상 전원	[ ]자가발전설비 [ ]축전지설비 [ ]전기저장장치 [ ]내장형			
휴 대 용 비상조명등	전원 공급	[ ]건전지식		[ ]충전식 배터리식	
	설치 장소				

나. 성능 및 점검항목

번호	점 검 항 목 (NFSC 304)	결과 (양호○, 불량×, 해당없음/)
1	**비상조명등 (제4조)** o설치 위치 적정(거실, 지상에 이르는 복도 · 계단, 그 밖의 통로) 여부 o설치된 장소 각 부분 바닥 기준의 조도 적정(1lx 이상) 여부 o점검스위치 설치 여부(예비전원 내장형의 경우) o비상조명등 설치제외 적정 여부 o비상전원 설치장소 - 점검 편의성 적정 여부 - 화재 · 침수 등 재해방지환경 적정 여부 - 방화구획 적정 여부 - 비상조명등 설치 적정 여부 o비상전원의 종류 적정 여부 o비상전원 유효작동 시간 적정 여부 o상용전원 전원공급 중단 시 비상전원 자동전환 적정 여부 o비상전원설비 외 다른 설비 · 물품의 설치 또는 비치 적정 여부	
2	**휴대용비상조명등 (제4조)** o설치 대상 및 설치수량 적정 여부 o설치 높이, 부착(고정) 적정 여부 o어둠 속에서 위치를 확인할 수 있는 구조인지 여부 o자동 점등 여부 o방전방지조치(건전지) 및 상시 충전(충전식 배터리) 여부 o건전지 및 충전식 배터리 용량 적정(20분 이상) 여부 o휴대용비상조명등 설치제외 적정 여부	
3	**별도 첨부** o비상전원설비 성능시험조사표(예비전원 비내장형의 경우) o형식승인용품 및 성능인증용품 사용내역	
비고	o비상조명등, 휴대용비상조명등 설치제외 장소 :	

※ "가"의 설치상태개요의 [ ]란에는 해당 부분에 √ 표를 한다. "나"의 성능 및 점검항목의 비고란에는 특정소방대상물의 위치 · 구조 · 용도 및 소방시설의 상황 등이 이 표의 항목대로 기재하기 곤란하거나 이 표에서 누락된 사항을 기재한다.

210mm×297mm [백상지(80g/m²)]

25. 소화용수설비 성능시험조사표

가. 설치상태개요

(2쪽 중 1쪽)

항 목						
소화수조 및 저수조	방 식	[ ]흡수식 [ ]가압식				
	수 원	종별	[ ]일반수조 [ ]고가수조 [ ]압력수조 [ ]가압수조 [ ]그 밖의 것 :			
		설치위치	층 실			
		수조	수조방식	[ ]전용 [ ]겸용		
			수조재질	[ ]콘크리트 [ ]기타( )		
			보유량(㎥)		유효수량(㎥)	
		ㅇ 지면으로부터 저수조 바닥까지의 수직거리(지하수조) : m				
	가압송수장치	설치위치	층 실			
		펌프방식	[ ]전용 [ ]겸용	토출량(ℓ/min)	전양정(m)	전압(V)
			[ ]전동기 [ ]내연기관	전력(㎾)	내연기관 연료종류	연료탱크용량(ℓ)
		물올림장치	ㅇ유효수량 : ℓ ㅇ급수방식 : ㅇ급수관 : A			
		기동스위치 위치	[ ]채수구 부근 [ ]방재실 [ ]기 타 :			
	채수구	[ ]원형(호칭지름 : ㎜) [ ]각형(호칭 : ㎜)				
	흡수관 투입구	ㅇ 투입구 직경 : 가로 ㎝, 세로 ㎝ ㅇ 표지 : [ ]유 [ ]무				
상수도소화용수설비		ㅇ 수도배관 호칭지름 : ㎜ ㅇ 소화전 호칭 지름 : ㎜ ㅇ 설치장소 :				

※ 소화수조의 경우 이미 설치된 것에 대해서는 점검시만 기재할 것.

210mm×297mm [백상지(80g/㎡)]

나. 성능 및 점검항목

(2쪽 중 2쪽)

구분		점 검 항 목 (NFSC 401, NFSC 402)	결과 (양호○ 불량×, 해당없음/)
소화수조 및 저수조	수원	o저수량 적정 여부 o설치제외 적정(0.8m³/min 이상의 유수) 여부	
	흡수관 투입구	o소방차 접근 용이성 적정(2m 이내까지 접근) 여부 o크기 및 수량 적정 여부 o"흡수관투입구" 표지 설치 여부	
	채수구	o소방차 접근 용이성 적정(2m 이내까지 접근) 여부 o결합금속구 구경 적정 여부 o채수구 수량 적정 여부 o채수구 지면으로부터 설치높이 적정 여부	
	가압 송수 장치	o가압송수장치 설치조건(지표면으로부터 4.5m 이상 깊이) 및 설치 제외조건 충족 여부 o방수압력 적정(채수구에서 1.5kg/cm²) 여부 o펌프 위치 적정(접근·점검 편의성, 화재·침수 등 재해 우려) 여부 o동결방지조치 또는 동결우려 없는 장소 설치 여부 o펌프 전용 설치 여부 o겸용 펌프 설치 시 성능 적정 여부 o펌프 흡입측 연성계·진공계 및 토출측 압력계 설치위치 적정 여부 o성능시험배관 설치 적정 여부 o순환배관 설치 적정 여부 o보호판 부착한 기동스위치 채수구 직근 설치 여부 o물올림장치 설치 적정(전용 여부, 유효수량, 배관구경, 자동급수) 여부 o내연기관 기동은 채수구에서 원격조작 및 기동표시 적색등 설치여부 o내연기관 방식 기동장치 또는 원격조작(적색등 설치) 가능 여부 - 제어반에 내연기관 자동기동 및 수동기동 가능 여부 - 상시 충전 축전지설비 설치 및 내연기관 연료 확보 여부 o"소화용수설비펌프" 표지 설치 여부 또는 가압송수장치를 다른 설비와 겸용 시 겸용설비 이름표시 부착 여부	
상수도 소화용수설비		o인입 수도배관의 호칭지름(75mm 이상) 적정 여부 o호칭지름 100㎜이상 소화전 접속 여부 o소화전 위치 적정(소방자동차 진입 용이성) 여부 o대상물과 소화전 간 거리(140m 이하) 적정 여부	
비고		※ 상수도소화용수설비 방수압력(Mpa) 및 방수량(ℓ/min) :	

※ "가"의 설치상태개요의 [ ]란에는 해당 부분에 √ 표를 한다. "나"의 성능 및 점검항목의 비고란에는 특정소방대상물의 위치·구조·용도 및 소방시설의 상황 등이 이 표의 항목대로 기재하기 곤란하거나 이 표에서 누락된 사항을 기재한다.

210mm×297mm [백상지 80g/㎡]

26. 거실제연설비 성능시험조사표

가. 설치상태개요

(3쪽 중 1쪽)

항 목		
제연구획의 구조 등		ㅇ제연구역 면적 최대: ㎡ ㅇ제연구획의 구조 [ ]내화 [ ]불연 [ ]그밖의 것:
제연방식		[ ]단독 [ ]공동 [ ]상호 [ ]기타
배출용/급기용 송풍기	설치위치	층
	용량	ㅇ풍량: ㎥/min ㅇ정압: Pa
배기용/급기용 전동기	용량	ㅇ정격출력: KW
	구동방식	[ ]직결방식 [ ]벨트구동방식
기동장치		[ ]자동(감지기 연동) [ ]수동 [ ]원격조정
배출구 설치위치		[ ]천장면 [ ]천장 직하 [ ]그밖의 것:
배출풍도등	풍도구조	[ ]내화 [ ]불연 [ ]기타:
	구획댐퍼	[ ]무 [ ]FD [ ]SD [ ]SFVD [ ]그밖의 것
옥외배출구		[ ]옥상 [ ]그밖의 것:
옥외공기유입구		[ ]옥상 [ ]그밖의 것:
급기구	급기방식	[ ]강제유입 [ ]자연유입 [ ]인접구역유입(상호제연)
	풍도구조	[ ]내화 [ ]불연 [ ]그밖의 것

210mm×297mm [백상지(80g/㎡)]

나. 성능 및 점검항목

(3쪽 중 2쪽)

번호	점 검 항 목 (NFSC 501)	결과 (양호○, 불량×, 해당없음/)
1	**제연설비 (제4조)** o 제연구역 설정 적정(면적, 거실과 통로 상호제연, 통로 보행중심선 길이, 직경, 층 구분) 여부 o 제연구역 구획방식(보 · 제연경계벽 · 벽) - 재질, 변형 · 파괴되지 않고 연기누설 없는 기밀성 재료 사용 여부 - 제연경계 폭, 수직거리 적정 설치 여부 - 제연경계벽 배연 시 기류에 의한 흔들림 없는 구조 설치 여부 - 가동식 급속한 하강 없는 구조 설치 여부	
2	**제연방식 (제5조)** o 예상제연구역 - 화재 시 연기배출과 동시에 공기유입되는 구조 설치 여부 o 바닥면적 50m² 미만인 통로와 인접한 거실의 제연방식 적정(통로배출로 같음) 여부 o 예상제연구역 제외 적정(주요구조부가 내화구조이고, 불연 또는 난연재료로 마감하고, 가연물이 없는 통로) 여부	
3	**배출량 및 배출방식 (제6조)** o 예상제연구역 배출량 적정 여부 o 공동예상제연구역 배출량 산정 방식 및 배출량 적정 여부	
4	**배출구 (제7조)** o 배출구 설치 위치 적정 여부 o 예상제연구역 각 부분으로부터 배출구까지의 거리 적정 여부	
5	**공기유입방식 및 유입구 (제8조)** o 공기유입방식 적정 여부 o 공기유입구 설치 위치 적정 여부 o 공기 유입 속도 적정 여부 o 유입공기 분출 각도 적정 여부 o 공기유입구 크기 적정 여부 o 공기유입량 적정 여부	
6	**배출기 및 배출풍도 (제9조)** o 배출기 배출능력 적정 여부 o 배출기와 배출풍도 사이 캔버스 내열성 보유 여부 o 배출기 전동기 부분과 배풍기 부분 분리 여부 o 배풍기 내열성 단열재 단열처리 여부 o 배출풍도 재질 및 두께 적정 여부 o 배출기 흡입측 및 배출측 풍속 적정 여부	
7	**유입풍도 등 (제10조)** o 유입풍도 풍속 및 두께 적정 여부 o 옥외에 면하는 배출구 및 공기유입구 설치 적정 여부	

(3쪽 중 3쪽)

번호	점 검 항 목 (NFSC 501)	결과 (양호○, 불량×, 해당없음/)
8	**제연설비의 전원 및 기동 (제11조)** ㅇ가동식의 벽·제연경계벽·댐퍼 및 배출기 정상 작동(화재감지기 연동) 여부 ㅇ예상제연구역 및 제어반에서 가동식의 벽·제연경계벽·댐퍼 및 배출기 수동 기동 가능 여부	
9	**별도 첨부** ㅇ비상전원설비 성능시험조사표 ㅇ형식승인용품 및 성능인증용품 사용내역	
비고		

※ "가"의 설치상태개요의 [ ]란에는 해당 부분에 √ 표를 한다. "나"의 성능 및 점검항목의 비고란에는 특정소방대상물의 위치·구조·용도 및 소방시설의 상황 등이 이 표의 항목대로 기재하기 곤란하거나 이 표에서 누락된 사항을 기재한다.

210mm×297mm [백상지(80g/m²)]

27. 특별피난계단의 계단실 및 부속실 제연설비 성능시험조사표

가. 설치상태개요

(4쪽 중 1쪽)

■ 건 축 물 개 요

건 물 구 조	식 조 가 / 층 동 연면적 ㎡
	특별피난계단 개소 비상용승강기 대 피난용승강기 대 부속실겸용 개소

■ 설 비 개 요(해당 장소명:)

구 분			점 검 항 목		
제 연 구 역 (제 연 방 식)			[ ] 부속실단독제연 [ ] 계단실단독제연 [ ] 기타	[ ] 계단실 및 부속실 동시 제연 [ ] 비상용승강기승강장단독제연	
송 풍 기	설 치 위 치		[ ] 급기용 : [ ] 배출용 :		
	전 동 기		[ ] 급기용 [ ] 배출용		kW kW
	풍 량, 정 압		[ ] 급기용 [ ] 배출용	㎥/min, ㎥/min,	Pa Pa
급 기 풍 도	수 직 풍 도		구 조	[ ] 내화구조	[ ] 기타 :
			내부마감재료	[ ] 아연도금강판	[ ] 기타
	기 타 풍 도				
기 동	기 동 대 상		[ ] 전층	[ ] 부분층(개층)	
	기 동 방 식 (급기댐퍼 개방)		[ ] 전용감지기 [ ] 자동소화설비(스프링클러설비등) 연동	[ ] 화재감지기 연동	
출 입 문	제연구역출입문		[ ] 평상시 자동폐쇄장치에 의한 닫힘 유지 [ ] 일시 고정장치 설치(화재감지기에 의한 해정)		
유 입 공 기 배 출	수직풍도	방 식	[ ] 자연배출	[ ] 기계배출(배출용 송풍기)	
		구 조	[ ] 내화구조	[ ] 기타 :	
		내 부 마 감	[ ] 아연도금강판	[ ] 기타 :	
	기 타		[ ] 배출구(창문, 환기구, 배출기) [ ] 공조겸용제연설비	[ ] 해당없음	
과 압 방 지 장 치			[ ] 플랩댐퍼	[ ] 기타 :	
비 고			※ 설비개요 작성시 최대 구역 1개소 기입		

210mm×297mm [백상지(80g/㎡)]

나. 성능 및 점검항목

(4쪽 중 2쪽)

번호	점 검 항 목 (NFSC 501A)	결과 (양호○, 불량×, 해당없음/)
1	**제연구역의 선정 (제5조)** ㅇ제연구역 선정 적정 여부	
2	**차압 등 (제6조)** ㅇ제연구역과 옥내 사이 최소차압 적정 여부 ㅇ제연설비 가동 시 출입문 개방력 적정 여부 ㅇ비개방층 최소차압 적정 여부 ㅇ부속실과 계단실 차압 적정 여부(계단실과 부속실 동시 제연의 경우)	
3	**급기량 등 (제7조, 제8조, 제9조)** ㅇ급기량 적정 여부 ㅇ누설량 및 보충량 산정 적정 여부	
4	**방연풍속 (제10조)** ㅇ방연풍속의 적정 여부	
5	**과압방지조치 (제11조)** ㅇ과압방지조치 적정 여부 ㅇ과압방지장치 자동압력 조정 성능 확보 여부 ㅇ자동차압·과압조절형 댐퍼 성능 적정 여부(자동차압·과압조절형 댐퍼를 사용한 경우)	
6	**누설틈새의 면적 등 (제12조)** ㅇ제연구역의 출입문등의 크기 및 개방방식이 설계시와 동일 여부	
7	**유입공기의 배출 (제13조, 제14조, 제15조)** **[ ]수직풍도에 따른 배출** ㅇ수직풍도 내화구조 적합 여부 ㅇ수직풍도 내부면 재질 적정 여부 ㅇ수직풍도 관통부 배출댐퍼 설치 상태 적정(재질, 개폐여부 확인 기능, 작동상태·기밀상태 점검, 이·탈착 구조, 감지기 동작에 따른 개방구조, 내부단면적, 돌출구조) 여부 ㅇ배출용송풍기 설치상태 적정(내열성능, 풍량, 감지기 연동) 여부(기계배출식의 경우) ㅇ상부 말단 구조 적정(빗물 유입방지, 옥외 풍압 영향 방지 조치) 여부 **[ ]배출구에 따른 배출** ㅇ개폐기 설치 상태 적정(빗물 유입방지, 옥외 방향 개방 및 옥외 풍압에 의한 자동 폐쇄) 여부 ㅇ개폐기 개구면적 산정 적정 여부	

210mm×297mm [백상지(80g/㎡)]

(4쪽 중 3쪽)

번호	점 검 항 목 (NFSC 501A)	결과 (양호○, 불량×, 해당없음/)
8	**급기 (제16조)** ㅇ동일 수직선상 부속실 동시 급기 여부(부속실 제연방식의 경우) ㅇ부속실 수직풍도 또는 전용수직풍도를 통한 급기 여부 (계단실·부속실 동시 제연방식의 경우) ㅇ전용수직풍도 또는 급기풍도·급기송풍기 연결을 통한 급기 여부 (계단실 단독 제연방식의 경우) ㅇ수직풍도별 전용 송풍기로의 급기 여부 ㅇ비상용승강기의 승강로 급기풍도 사용 여부(비상용승강기의 승강장 제연방식의 경우)	
9	**급기구 (제17조)** ㅇ급기송풍기 설치 상태 적정(설치 위치, 출입문과의 이격) 여부 ㅇ계단실 설치 개수 적정 여부 ㅇ급기댐퍼 재질 적정 여부 ㅇ차압범위 수동 설정기능 및 개구율 자동조절 기능 적정 여부 (자동차압·과압조절형 댐퍼를 설치한 경우) ㅇ개구율 수동조절 기능 적정 여부 (자동차압·과압조절형이 아닌 댐퍼를 설치한 경우) ㅇ감지기 연동에 의한 댐퍼 개방 여부 ㅇ댐퍼 종류(전기적 방식·기계적 방식)별 기준 및 배출댐퍼 기준 준용 적정 여부	
10	**급기풍도 (제18조)** ㅇ수직풍도 내화구조 적합 여부 ㅇ수직풍도 내부면 재질 적정 여부 ㅇ수직풍도 외의 풍도 재질, 두께 및 누설량 적정 여부	
11	**급기송풍기 (제19조)** ㅇ송풍기 급기량 적정 여부 ㅇ풍량조절장치 설치 및 정상 작동 여부 ㅇ풍량 실측 가능한 유효한 조치 적정 여부 ㅇ설치장소 적정(화재영향, 접근·점검 용이성) 여부	
12	**외기취입구 (제20조)** ㅇ설치위치 적정(오염공기 유입 방지, 배기구 등으로부터 이격거리) 여부 ㅇ빗물·이물질 유입방지 구조 적정 여부 ㅇ옥외의 풍속과 풍향에 영향 받지 않는 구조 여부	

(4쪽 중 4쪽)

번호	점 검 항 목 (NFSC 501A)	결과 (양호○, 불량×, 해당없음/)
13	**제연구역 및 옥내의 출입문 (제21조)** **[제연구역의 출입문]** ㅇ폐쇄상태 유지 또는 화재 시 자동폐쇄 구조 여부 ㅇ자동폐쇄장치 폐쇄력 적정 여부 **[옥내의 출입문]** ㅇ폐쇄상태 유지 또는 화재 시 자동폐쇄 구조 여부 ㅇ자동폐쇄장치 폐쇄력 적정 여부	
14	**수동기동장치 (제22조)** ㅇ수동기동장치 설치위치 적정 여부 ㅇ수동기동장치 조작시 관련 장치(급기댐퍼, 배출댐퍼 또는 개폐기, 급기송풍기, 유입공기 배출용 송풍기, 출입문 개폐장치) 정상작동 여부 ㅇ수동발신기 조작시 관련 장치(급기댐퍼, 배출댐퍼 또는 개폐기, 급기송풍기, 유입공기 배출용 송풍기, 출입문 개폐장치) 정상작동 여부	
15	**제어반 (제23조)** ㅇ비상용축전지 확보 및 용량 적정 여부 ㅇ제어반 감시 및 원격조작 기능 적정(급기송풍기, 유입공기 배출용 송풍기, 출입문 개방 및 해정, 수동기동장치 작동, 선로 단선, 예비전원의 감시 및 원격조작) 여부	
16	**별도 첨부** ㅇ비상전원설비 성능시험조사표 ㅇ형식승인용품 및 성능인증용품 사용내역	
비고		

※ "가"의 설치상태개요의 [ ]란에는 해당 부분에 √ 표를 한다. "나"의 성능 및 점검항목의 비고란에는 특정소방대상물의 위치·구조·용도 및 소방시설의 상황 등이 이 표의 항목대로 기재하기 곤란하거나 이 표에서 누락된 사항을 기재한다.

210mm×297mm [백상지(80g/㎡)]

[붙임1]

특별피난계단의 계단실 및 부속실 제연설비의 성능시험 세부조사표

<갑 지>

가. 제연구역과옥내사이차압, 방화문개방력, 비개방층차압, 평균방연풍속, 유입공기배출량

제연구역	차압/개방력		비개방층 차압 Pa -방화문 1개층 개방	비개방층 차압 Pa -방화문 2개층 개방	평균방연풍속 m/s	유입공기 배출구배출량 ㎥/h (기계배출식 등)	비 고
	차압 Pa	개방력 N					
	~	~	~	~	/		
	~	~	~	~	/		
	~	~	~	~	/		
	~	~	~	~	/		

* 측정값은 최저값과 최고값, 평균값 등을 기록한다.
* 계측기 및 측정오차의 최대허용범위는 측정값의 ±10%로 한다.

나. 송풍기 검사

송풍기번호 또는 제연구역	송풍기 규격	송풍기 검사			비 고 (송풍기 설치층)
		풍량 ㎥/h	전류 A	전압 V	
	㎥/h × Pa× ㎾				
	㎥/h × Pa× ㎾				
	㎥/h × Pa× ㎾				
	㎥/h × Pa× ㎾				

다. 계측기

계측기명	형식(MODEL) 및 기기 번호	교정일과 성적서 유효기간	기기편차 또는 평균측정편차 % 등	비 고
			~	
			~	
			~	
			~	

※ 첨부 : 국가 공인기관의 계측기 교정성적서 사본

* 계측기명 : 측정 계측기명 기록
* 형식(MODEL) 및 기기 번호 : 교정성적서에 있는 형식(MODEL) 및 기기번호 기록한다.
* 교정일과 성적서 유효기간 : 교정성적서에 있는 교정날짜와 유효기간을 기록한다.
* 교정성적서 2면 기기편차 또는 평균측정편차의 최소 및 최대값, 평균값 등은 필요시 백분율로 환산하여 기록할 수 있다.
* 국내 교정기관에서 교정검사가 불가능한 경우 제조사의 교정성적서를 첨부할 수 있다.
* 사용 계측기의 최대허용오차는 교정성적서의 측정범위 내 표준 입력값의 ±5%범위 이내여야 한다.

성능시험실시자	업체명: 책임기술자:
* 제연설비의 성능시험을 별도의 업체에서 실시한 경우 성능시험 실시자를 기록한다.	

<을 지>

제연구역	시험일시	외부 대기온도	실내평균온도
	20 . .	℃	℃

가. 제연구역과옥내사이차압, 방화문개방력, 비개방층차압, 방연풍속, 유입공기배출구배출량

□ 최종검사

층	차압/개방력		비개방층차압 Pa -방화문 1개층 개방	비개방층차압 Pa -방화문 2개층 개방	비 고 (송풍기설치 위치표시)	방연풍속 m/s 배출(+),유입(-)				
	차압 Pa	개방력 N				측정층 :		평균 :		m/s
							1	2	3	4
						1				
						2				
						3				
						4				
						5				
						6				
						7				
						8				
						측정층 :		평균 :		m/s
							1	2	3	4
						1				
						2				
						3				
						4				
						5				
						6				
						7				
						8				
						측정층 :		평균 :		m/s
							1	2	3	4
						1				
						2				
						3				
						4				
						5				
						6				
						7				
						8				
						측정층 :		평균 :		m/s
							1	2	3	4
						1				
						2				
						3				
						4				
						5				
						6				
						7				
						8				
						유입공기배출 풍량				
						___층 :			m³/h	
						___층 :			m³/h	
						___층 :			m³/h	
						___층 :			m³/h	

<을 지>

나. 송풍기 검사

송풍기 번호 또는 제연구역	측정풍량 (㎥/h)	전류(A)	전압(V)	비고

※ 첨부 : 송풍기 풍량 측정 기록지

※ 도면 또는 측정기록지에는 측정위치를 표기한다.

(비고)

1. 제연구역과 옥내 간의 차압은 전 층 측정을 원칙으로 한다.
2. 제연구역의 방화문이 모두 닫힌 상태에서 전 층 제연구역의 옥내 방화문 개방력 측정을 원칙으로 한다. 단, NFSC501A 제5조 1호 및 3호에 해당하는 경우 옥내 및 계단 방화문의 개방력을 모두 측정하는 것을 원칙으로 한다.
3. 방연풍속
   - 송풍기에서 가장 먼 층을 기준으로 제연구역 1개층 (20층 초과시 연속되는 2개층) 제연구역과 옥내간의 측정을 원칙으로 하며 필요시 그 이상으로 할 수 있다.
   - 방연풍속은 최소 10점 이상 균등 분할하여 측정하며, 측정시 각 측정점에 대해 제연구역을 기준으로 기류가 유입(-) 또는 배출(+) 상태를 측정지에 기록한다.
   - 유입공기배출장치(있는 경우)는 방연풍속을 측정하는 층만 개방한다.
   - 직통계단식 공동주택은 방화문 개방층의 제연구역과 연결된 세대와 면하는 외기문을 개방할 수 있다.
4. 비개방층 차압
   - 비개방층 차압은 "3호 방연풍속"의 시험 조건에서 방화문이 열린층의 직상 및 직하층을 기준층으로 하여 5개층마다 1개소 측정을 원칙으로 하며 필요시 그 이상으로 할 수 있다.
   - 20개층까지는 1개층만 개방하여 측정한다.
   - 21개층부터는 2개층을 개방하여 측정하고, 1개층만 개방하여 추가로 측정한다.
   ※ 부식실과 면하는 옥내의 출입문이 2개소 이상인 경우 그 중 크기가 최대인 출입문 1개소를 개방하여 측정할 것
5. 유입공기 배출량
   - 기계배출식은 송풍기에서 가장 먼 층의 유입공기배출댐퍼를 개방하여 측정하는 것을 원칙으로 한다.
   - 기타 방식은 설계조건에 따라 적정한 위치의 유입공기배출구를 개방하여 측정하는 것을 원칙으로 한다.
6. 송풍기 풍량 측정
   - "3호 방연풍속"의 시험 조건에서 송풍기 풍량은 피토관 또는 기타 풍량측정 장치를 사용하고, 송풍기 전동기의 전류, 전압을 측정한다.
   - 이 때 전류 및 전압 측정값은 동력제어반에 표시되는 수치를 기록할 수 있다.

<을 지>

송풍기 풍량 측정 기록지										
제연구역 및 송풍기 :						회 측정의 평균풍속 :			m/s	
풍량(㎥/h)=속도(m/s)×단면적(㎡)×3,600 :				m³/h		풍도크기 :				
가로 / 세로	1	2	3	4	5	6	7	8	9	10
1										
2										
3										
4										
5										
6										
7										
8										
9										
10										

(비고)

1. 일반사항
   - 풍량 측정점은 덕트 내의 풍속, 시공상태, 현장 여건 등을 고려하여 송풍기의 흡입측 또는 토출측 덕트에서 정상류가 형성되는 위치를 선정한다. 일반적으로 엘보 등 방향전환 지점 기준 하류쪽은 덕트직경(장방형 덕트의 경우 상당지름)의 7.5배 이상 상류쪽은 2.5배이상 지점에서 측정하여야 하며, 직관길이가 미달하는 경우 최적위치를 선정하여 측정하고 측정기록지에 기록한다.
   - 피토관 측정시 풍속은 아래공식으로 계산한다.

     $V = 1.29\sqrt{P_v}$ (V : 풍속 m/s, P_v : 동압 Pa)
   - 풍량 계산은 아래공식으로 계산한다.

     $Q = 3,600VA$ (Q : 풍량 ㎥/h, V : 평균풍속 m/s, A : 덕트의 단면적
2. 송풍기 풍량 측정위치는 측정자가 쉽게 접근할 수 있고 안전하게 측정할 수 있도록 조치하여야 한다.
3. 동일면적 분할법 사례

원형덕트 또는 송풍기 흡입구 피토관 이송 측정점(동일면적 분할법)	장방형 덕트 피토관 이송 측정점(동일면적 분할법)
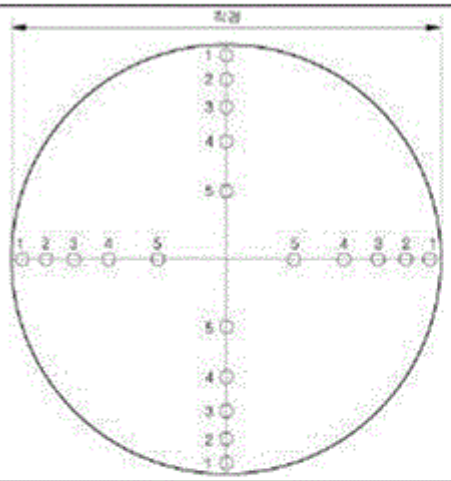	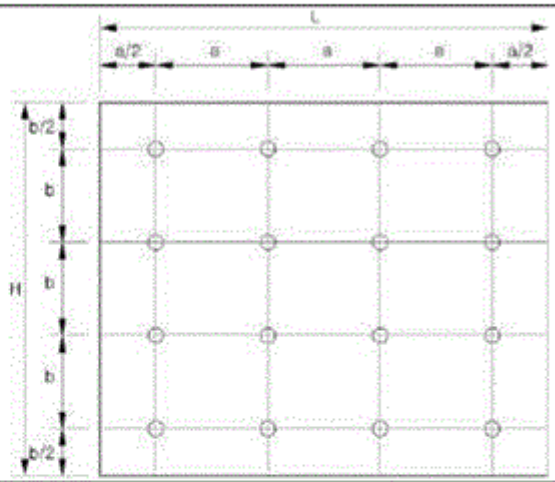
· 300mm이상인 경우 총 20개 지점 측정 · 측정점 위치) 측정점1 0.0257D, 측정점2 0.0817D, 측정점3 0.1465D, 측정점4 0.2262D, 측정점5 0.3419D 주) D : 원형 덕트의 직경	· 최소 16점이며 64점 이상을 넘지 않도록 한다. · 64점 이하 측정시 a, b의 간격은 150mm 이하 일 것 · L=1,100일 경우 1,100/150=7.33, 측정점은 8개소 a=1,100/8=137.5mm

28. 연결송수관설비 성능시험조사표

가. 설치상태개요

(3쪽 중 1쪽)

항 목			
방 식	[ ] 건 식	[ ] 습 식	
	[ ] 전 용	[ ] 겸 용	
겸용설비	[ ] 옥내소화전설비	[ ] 스프링클러설비	[ ] 그 밖의 것
	[ ] 전층 설치 [ ] 일부층 설치	[ ] 전층 설치 [ ] 일부층 설치	[ ] 전층 설치 [ ] 일부층 설치
송수구수	ㅇ 쌍구형 : 개 ㅇ 단구형 : 개	개폐밸브	[ ] 유 [ ] 무
입상관수			
방수구위치	[ ] 복도·통로	[ ] 계단실	[ ] 계단등의 부근

방수구 등 설치 수량	층 별	층	층	층	층	층	층	층	층	층	층	층	층	층	층	층	층	층
	방수구																	
	방수용 기구함																	

배관 등		
	배 관	[ ]KSD 3562 [ ]KSD 3507 [ ]KSD 5301(동관) [ ]KSD 3576(스테인레스관) [ ]KSD 3595(스테인레스관) [ ]KSD 3583(아크용접강강관)[ ]소방용합성수지배관 [ ]그 밖의 것 :
	이 음	[ ] 용접/나사 [ ] 그루브 [ ] 플랜지 [ ] 그 밖의 것 :
	방식조치	[ ] 방식테이프감기 [ ] 테프론테이프감기 [ ] 라이닝관 [ ] 그밖의 것:

가압 송수 장치				
	설치위치	층 실	압력조절장치	[ ] 유 [ ] 무
	펌프 전동기	ㅇ 토출량 : ℓ/min ㅇ 전양정 : m	ㅇ 토출구경 : mm ㅇ 출력 : kW	
	기동장치위치	[ ] 송수구 [ ] 방재실 [ ] 그 밖의 것 :		
	배 선	ㅇ 비상전원회로 : [ ]내화전선 [ ]전선관 매설 [ ]그 밖의 것 : ㅇ 그 밖의 회로 : [ ]내열전선 [ ]전선관 노출 [ ]전선관매설 [ ]그 밖의 것 :		
	중간수조용량	㎥		
비 고	※ 방수구, 방수용기구함은 설치 수를 기재한다.			

210mm×297mm [백상지(80g/㎡)]

나. 성능 및 점검항목

(3쪽 중 2쪽)

번호	점 검 항 목 (NFSC 502)	결과 (양호○, 불량×, 해당없음/)
1	**송수구 (제4조)** ㅇ설치장소 적정 여부(소방차 쉽게 접근, 잘보이는 곳, 소방차부서공간) ㅇ개폐밸브 설치 장소 적정 여부 ㅇ송수구 구경 및 형태(쌍구형) 적정 여부 ㅇ송수압력범위 표시 표지 적정설치 여부 ㅇ송수구 설치 개수 적정 여부 ㅇ지면으로부터 설치 높이 적정 여부 ㅇ자동배수밸브·체크밸브 설치 여부 및 설치 상태 적정 여부 ㅇ송수구 마개 설치 여부 ㅇ연결송수관설비송수구 표시 설치 적합 여부 ㅇ소방시설 별 송수구 적정 구분 표시 여부	
2	**배관 등 (제5조)** ㅇ주배관 구경 적정 여부(100mm 이상) ㅇ건물 높이에 따른 설비방식 적정 여부(31m 또는 11층 이상은 습식) ㅇ배관의 재질 적정 여부 ㅇ소방용합성수지배관 성능인증 적합 여부 및 설치 적정 여부 ㅇ겸용 급수배관 구경 적정 여부 ㅇ수직배관 설치 적정(내화구조로 구획된 계단실·파이프덕트 등에 설치) 여부 ㅇ다른 설비 배관과의 구분방식 적정 여부(보온재 적색&배관구분 설치) ㅇ분기배관 성능인증 적합 여부	
3	**방수구 (제6조)** ㅇ설치층, 설치개수, 설치위치 적정 여부 ㅇ방수구 형태 및 구경 적정 여부 ㅇ방수구 호스접결구 높이 적정 여부 ㅇ위치표시(표시등, 축광식표지) 적정 여부 ㅇ개폐기능 설치 여부 및 상태 적정(닫힌 상태) 여부 ㅇ방수구 설치제외 층의 적정 여부	
4	**방수기구함 (제7조)** ㅇ설치층, 설치위치 적정 여부 ㅇ호스 및 관창 비치 적정 여부 ㅇ"방수기구함"축광식 표지 설치 여부	
5	**가압송수장치 (제8조)** ㅇ펌프 설치환경 적정 여부(접근·점검 편의성 확보, 화재·침수 등 피해 우려) ㅇ동결방지조치 여부 또는 동결 우려 없는 장소 설치 여부 ㅇ겸용 펌프 성능 확보 가능 여부(겸용인 경우) ㅇ펌프 흡입측 연성계·진공계 및 토출측 압력계 설치위치 적정 여부 ㅇ성능시험배관 설치 적정 여부 ㅇ순환배관 설치 적정 여부 ㅇ펌프 정격토출량 적정 여부 ㅇ펌프 토출압력(양정) 적정 여부 ㅇ방수구 개방시 자동기동, 수동스위치 조작에 기동 여부 ㅇ수동기동스위치 설치 상태 적정(2개 이상 설치, 송수구 부근 1개 설치, 높이, 수납상태, 표지 부착, 접지 등) 여부	

(3쪽 중 3쪽)

번호	점 검 항 목 (NFSC 502)	결과 (양호○, 불량×, 해당없음/)
5	ㅇ압력챔버 용적 적정 여부(기동용 수압개폐장치로 압력챔버 사용할 경우) ㅇ물올림장치 설치 적정(전용 여부, 유효수량, 배관구경, 자동급수) 여부 ㅇ충압펌프 설치 적정(토출압력, 정격토출량) 여부 ㅇ가압송수장치 "연결송수관펌프" 표지 설치 여부 ㅇ내연기관 방식 기동장치 설치여부 또는 원격조작(적색등 설치) 가능 여부 - 제어반에 내연기관 자동기동 및 수동기동 가능 여부 - 상시 충전 축전지설비 설치 여부 - 연료량 펌프 20분이상 운전 가능 여부(다만 층수 30층 이상~49층 이하는 40분, 50층 이상은 60분) ㅇ가압송수장치의 자동정지 불가능 여부(충압펌프 제외)	
6	**전원 등 (제9조)** ㅇ상용전원 및 비상전원 회로 배선 방식 적정 여부	
7	**배선 등 (제10조)** ㅇ비상전원회로 사용전선 및 배선공사 방법 적정 여부 ㅇ그 밖의 전기회로의 사용전선 및 배선공사 방법 적정 여부 ㅇ과전류차단기 및 개폐기 "연결송수관설비용" 표지 설치 여부 ㅇ전기배선 접속단자 "연결송수관설비단자" 표지 설치 여부 ㅇ전기배선 양단 타 설비와 식별 용이성 확보 여부	
8	**송수구 겸용 (제11조)** ㅇ스프링클러설비 송수구 설치기준 적용 여부(연결송수관 설비와 타 설비를 겸용한 경우)	
9	**별도 첨부** ㅇ비상전원설비 성능시험조사표 ㅇ형식승인용품 및 성능인증용품 사용내역	
10	**※펌프 성능시험결과표**(펌프 명판 및 설계치 참조)	

구분	주펌프		예비펌프		적 정 여 부
	토출량 (ℓ/min)	토출압 (MPa)	토출량 (ℓ/min)	토출압 (MPa)	
체절운전					체절운전 시 토출압은 정격토출압의 140% 이하일 것( )
정격운전 (100%)					정격운전 시 토출량과 토출압이 규정치 이상일 것( )
정격유량의 150% 운전					정격토출량 150%에서 토출압이 정격토출압의 65% 이상일 것( )

○설정압력: MPa

○주펌프 기동: MPa ○예비펌프 기동: MPa ○충압펌프 기동: MPa ○충압펌프 정지: MPa

※ 유량계: [ ]전자식, [ ] 초음파식, [ ]기타( )

※ 릴리프밸브 작동 압력 : MPa

비고	ㅇ방수구 설치제외 층의 :

※ "가"의 설치상태개요의 [ ]란에는 해당 부분에 √ 표를 한다. "나"의 성능 및 점검항목의 비고란에는 특정소방대상물의 위치·구조·용도 및 소방시설의 상황 등이 이 표의 항목대로 기재하기 곤란하거나 이 표에서 누락된 사항을 기재한다.

29. 연결살수설비 성능시험조사표

가. 설치상태개요

(3쪽 중 1쪽)

항 목	
설 비 방 식	[ ] 습식 [ ] 건식
방호대상종류	[ ] 판매시설 [ ] 운수시설 [ ] 창고시설 중 물류터미널 [ ] 지하층 [ ] 가스시설 [ ] 지하층, 판매시설에 부속된 연결통로
송수구역수	ㅇ 구역수 : 구역 (층 구역 / 층 구역) ㅇ 송수구역안내표지 [ ] 유 [ ] 무
송 수 구 수	[ ] 쌍구형 : 개 [ ] 단구형 : 개 ㅇ 위 치 :
선 택 밸 브	ㅇ 설치장소 : ㅇ 설치개수 : 개
헤 드	[ ] 개방형 헤드 [ ] 폐쇄형 헤드 ㅇ 최대설치개수 : 개 ㅇ 최소설치개수 : 개
살수구역간의 구 획	[ ]유 [ ]일부 [ ]무

나. 성능 및 점검항목

번호	점 검 항 목 (NFSC 503)	결과 (양호○, 불량×, 해당없음/)
1	**송수구 등 (제4조)** **[송수구]** ㅇ설치 장소 적정(소방차 접근 용이성, 노출된 장소) 여부 - 이격거리 확보 및 철근콘크리트벽 설치 적정 여부(가연성가스 저장·취급) ㅇ송수구 구경(65mm) 및 형태(쌍구형) 적정 여부 ㅇ송수구역별 호스접결구 설치 여부(개방형 헤드) ㅇ설치 높이 적정 여부 ㅇ개폐밸브 설치 여부(송수구 ~ 주배관 연결배관) ㅇ"연결살수설비 송수구" 표지 설치 여부 ㅇ마개 설치 여부 ㅇ소방시설 별 송수구 적정 구분 표시 여부 **[선택밸브 등]** ㅇ선택밸브 설치 위치 적정(화재 시 연소 우려, 조작·점검 용이성) 여부 ㅇ송수구역 방수없이 작동시험 가능 여부 (자동개방밸브를 선택밸브로 사용하는 경우) ㅇ선택밸브 부근 송수구역 일람표 설치 여부 ㅇ설비방식에 따른 자동배수밸브 및 체크밸브 설치 순서 적정 여부 ㅇ자동배수밸브 설치 상태 적정 여부 ㅇ송수구역별 개방형 살수헤드 개수 적정 여부	

210mm×297mm [백상지(80g/m²)]

(3쪽 중 2쪽)

번호	점 검 항 목(NFSC 503)	결과 (양호○, 불량×, 해당없음/)
2	**배관 등 (제5조)** ㅇ배관 재질 적정 여부 ㅇ소방용합성수지배관 성능인증 적합 여부 및 설치 적정 여부 ㅇ가지배관 또는 교차배관의 배열방식 적정 여부 ㅇ가지배관 설치 헤드수량 적정 여부 ㅇ습식 연결살수설비 동결방지조치 또는 동결우려 없는 장소 설치 여부 ㅇ보온재 성능(난연재 이상) 적정 여부 ㅇ급수배관 개폐밸브 설치 적정(개폐표시형, 흡입측 버터플라이 제외) 여부 ㅇ교차배관 설치위치 적정 여부 및 최소구경 충족 여부 ㅇ가지배관 행가 설치 간격 적정 여부 ㅇ교차배관 행가 설치 간격 적정 여부 ㅇ수평주행배관 행가 설치 간격 적정 여부 ㅇ다른 설비 배관과의 구분방식 적정 여부(보온재 적색& 배관구분 설치) ㅇ분기배관 성능인증 적합 여부 **[폐쇄형 스프링클러헤드]** ㅇ배관 구경 적정 여부 ㅇ연결살수설비의 주배관 접속 적정 여부 (옥내소화전설비 주배관·수도배관·옥상수조 ↔ 접속부분 체크밸브) ㅇ연결살수설비 시험배관 적정설치(위치, 구경) 여부 ㅇ연결살수설비 청소구 설치 적정 여부 ㅇ연결살수설비 하향식 헤드 가지배관 분기 적정 여부 **[개방형 스프링클러헤드]** ㅇ배관 구경 적정 여부 ㅇ개방형 헤드 사용 수평주행배관 기울기 및 자동배수밸브 설치 적정 여부	
3	**연결살수설비의 헤드 (제6조)** **[연결살수설비 헤드]** ㅇ헤드 종류 적정 여부 ㅇ헤드 부착면 적정 여부 ㅇ헤드 수평거리 적정 여부 **[폐쇄형 스프링클러헤드]** ㅇ폐쇄형 헤드 표시온도 적정 여부 ㅇ헤드 살수 반경 확보 및 벽과 헤드간 적정공간 확보 여부 ㅇ헤드와 부착면과의 거리 적정(30cm 이하) 여부 ㅇ헤드 반사판 부착면과 평행 여부 ㅇ천장 기울기 10분의 1을 초과 시 가지배관, 헤드, 반사판 설치 적정 여부 ㅇ연소할 우려가 있는 개구부 헤드 설치 적정 여부 ㅇ상향식스프링클러헤드 사용시 적정 설비 설치 여부 ㅇ측벽형 헤드 설치 적정 여부	

210mm×297mm [백상지(80g/m²)]

(3쪽 중 3쪽)

번호	점 검 항 목(화재안전기준 조문)	결과 (양호○, 불량×, 해당없음/)
3	[가연성 가스 저장·취급시설] ㅇ연결살수설비 전용 개방형 헤드 설치 여부 ㅇ헤드 상호간 거리 적정(3.7m 이하) 여부 ㅇ헤드 살수범위 적정 여부	
4	**헤드 설치제외 (제7조)** ㅇ 헤드설치 제외 적정 여부	
5	**송수구 겸용 (제8조)** ㅇ스프링클러설비의 송수구 설치기준 적용 및 각각의 설비 정상작동 여부 (스프링클러설비 등의 송수구와 연결살수설비의 송수구를 겸용한 경우) ㅇ옥내소화전설비의 송수구 설치기준 적용 및 각각의 설비 정상작동 여부 (옥내소화전설비의 송수구와 연결살수설비의 송수구를 겸용한 경우)	
6	**별도 첨부** ㅇ비상전원 설치 및 적정설치 여부 ㅇ형식승인용품 및 성능인증용품 사용내역	
비고		

※ "가"의 설치상태개요의 [ ]란에는 해당 부분에 √ 표를 한다. "나"의 성능 및 점검항목의 비고란에는 특정소방대상물의 위치·구조·용도 및 소방시설의 상황 등이 이 표의 항목대로 기재하기 곤란하거나 이 표에서 누락된 사항을 기재한다.

210mm×297mm [백상지(80g/m²)]

30. 비상콘센트설비 성능시험조사표

가. 설치상태개요

(2쪽 중 1쪽)

항 목		
전원회로		ㅇ방식 : [ ]단상 [ ]3상 ㅇ종류 : [ ]직류 [ ]교류 ㅇ전압 : V
공급용량		KVA
플러그접속기		[ ]접지형 2극 플러그접속기 [ ]그 밖의 것 :
설치 개수	층	계
	콘센트	

나. 성능 및 점검항목

번호	점 검 항 목 (NFSC 504)	결과 (양호○, 불량×, 해당없음/)
1	**전원 및 콘센트 등 (제4조)** ㅇ상용전원회로 배선 방식 적정 여부 ㅇ비상전원 설치 여부 및 종류 적정 여부(비상전원 설치 대상) ㅇ전원회로 방식 적정(단상교류 220V) 여부 ㅇ공급용량 적정(1.5kVA 이상) 여부 ㅇ전원회로 층별 설치개수 적정 여부 ㅇ전원회로 주배전반에서 전용회로 사용 여부 ㅇ각 층 분기배선용 차단기 설치 및 보호함 내부 설치 여부 ㅇ콘센트별 배선용 차단기 설치 및 충전부 노출 방지 여부 ㅇ개폐기 "비상콘센트" 표지 설치 여부 ㅇ1개 전용회로에 설치되는 비상콘센트 수량 적정(10개 이하) 여부 ㅇ비상콘센트 공급 용량 적정 여부 ㅇ플러그접속기 종류(접지형 2극) 및 칼받이 접지공사 적정 여부 ㅇ비상콘센트 설치높이 적정 여부 ㅇ바닥면적에 따른 비상콘센트 설치 배치 적정 여부 ㅇ전원부와 외함 간 절연저항 및 절연내력 적정 여부 ㅇ정격전압에 따른 실효전압 적정 여부 **[비상전원-자가발전설비 설치시]** ㅇ비상전원 설치장소 - 점검 편의성 적정 여부 - 화재·침수 등 재해방지환경 적정 여부 - 방화구획 적정 여부 - 비상조명등 설치 적정 여부	

210mm×297mm [백상지(80g/㎡)]

(2쪽 중 2쪽)

번호	점 검 항 목 (NFSC 504)	결과 (양호○, 불량×, 해당없음/)
1	ㅇ비상전원의 종류 적정 여부 ㅇ비상전원 유효작동 시간 적정 여부 ㅇ상용전원 전원공급 중단 시 비상전원 자동전환 적정 여부 ㅇ비상전원설비 외 다른 설비·물품의 설치 또는 비치 적정 여부	
2	**보호함 (제5조)** ㅇ개폐용이한 문 설치 여부 ㅇ"비상콘센트" 표지 설치 여부 ㅇ위치표시등 설치 및 점등 적정 여부	
3	**배선 (제6조)** ㅇ배선 방식 적정(전원회로는 내화, 그 밖의 회로는 내화 또는 내열) 여부	
4	**별도 첨부** ㅇ비상전원설비 성능시험조사표	
비고		

※ "가"의 설치상태개요의 [ ]란에는 해당 부분에 √ 표를 한다. "나"의 성능 및 점검항목의 비고란에는 특정소방대상물의 위치·구조·용도 및 소방시설의 상황 등이 이 표의 항목대로 기재하기 곤란하거나 이 표에서 누락된 사항을 기재한다.

210mm×297mm [백상지(80g/m²)]

31. 무선통신보조설비 성능시험조사표

가. 설치상태 개요

(2쪽 중 1쪽)

항 목								
방 식	[ ] 전용 [ ] 공용 [종류:]							
주파수 대 역	MHZ							
설치방식	[ ]누설동축케이블방식 [ ]누설동축케이블과 안테나방식 [ ]안테나방식							
무선기기 접속단자 및 ANT	ㅇ무선기기접속단자[ ] ㅇ ANT [ ] ㅇ무선기기접속단자 보호함 [[ ]유 [ ]무]							
	소방용	설치장소		설치개수	그밖의 것	설치장소		설치개수
		지상				지상		
		지하				지하		
무선 중계기	[ ]유 [ ]무 형명 : ㅇ설치장소 :							
증폭기	[ ]유 [ ]무 형명 : ㅇ설치장소 :							
혼합기 공용기	[ ]유 [ ]무 형명 : ㅇ설치장소 : 입력단자 : 개							
분배기	[ ]유 [ ]무 형명 : ㅇ설치장소 : 입력단자 : 개							
동축 케이블	ㅇ사용길이 : m ㅇ부설장소 : 형명: 시공방법 [[ ]전선관공사 [ ]노출공법] 내열설치의 방법:							
안테나	형명: ㅇ설치개수 : 개							
누설 동축 케이블	ㅇ사용길이 : m ㅇ부설장소 : 형명 : ㅇ내열조치방법 :							

210mm×297mm [백상지(80g/㎡)]

나. 성능 점검항목

(2쪽 중 2쪽)

번호	점 검 항 목 (NFSC 505)	결과 (양호○, 불량×, 해당없음/)
1	**설치제외 (제4조)** o 무선통신보조설비 설치제외 적정 여부	
2	**누설동축케이블 등 (제5조)** o 소방전용주파수대에서 성능 적정 여부 - 겸용 시 누설동축케이블 성능 적정 여부 o 케이블 구성 적정(누설동축케이블 + 안테나 또는 동축케이블 + 안테나) 여부 o 케이블 재질 적정(불연 또는 난연, 습기에 따라 전기특성 변질) 여부 o 피난 및 통행 지장 여부(노출하여 설치한 경우) o 지지금구 설치 적정(간격, 재질, 설치면, 견고하게 고정) 여부 o 누설동축케이블 및 안테나 설치 위치 적정(전파의 복사·특성이 저하되지 않는 위치, 고압전로에서 1.5m 이상 이격) 여부 o 누설동축케이블 말단 '무반사 종단저항' 설치 여부 o (누설)동축케이블 및 접속장치 임피던스 적정 여부 o 음영지역 없이 모든 부분(계단실, 승강기 등) 유효하게 통신 적정 여부 o 상호통신(내부간 무전, 옥외와 내부간 무전 등) 적정 여부	
3	**옥외안테나 (제6조)** o 설치장소(소방활동 용이성 등) 적정 여부 o 통신장애 발생 여부 o 안테나 설치 적정(견고함, 파손우려) 여부 o 옥외안테나에 "무선통신보조설비 안테나" 표지 설치 여부 o 옥외안테나 통신 가능거리 표지 설치 여부 o 수신기 설치장소 등에 옥외안테나 위치표시도 비치 여부 o 디지털 방식의 무전기와 호환 가능 여부	
4	**분배기, 분파기, 혼합기 (제7조)** o 먼지, 습기, 부식 등에 의한 기능 이상 여부 o 임피던스 적정 여부 o 설치장소 적정(점검 편의성, 화재 등 재해 우려) 적정 여부	
5	**증폭기 등 (제8조)** o 상용전원 종류 적정 여부 o 상용전원 전용 배선 설치 여부 o 증폭기 전면 주회로 전원 정상 여부 확인 가능한 표시등 및 전압계 설치 여부 o 증폭기 비상전원 부착 및 용량 적정 여부 o 전원까지의 배선 전용 여부 o 전원표시등 및 전압계설치 여부 o 증폭기 및 무선중계기 전파법에 의한 적합성평가 제품 설치 및 임의변경 여부	
6	**성능점검** o 무선통신 가능 여부	
비고		

※ "가"의 설치상태개요의 [ ]란에는 해당 부분에 √ 표를 한다. "나"의 성능 및 점검항목의 비고란에는 특정소방대상물의 위치·구조·용도 및 소방시설의 상황 등이 이 표의 항목대로 기재하기 곤란하거나 이 표에서 누락된 사항을 기재한다.

210mm×297mm [백상지 80g/㎡]

32. 연소방지설비 성능시험조사표

가. 설치상태개요

(2쪽 중 1쪽)

항 목				
설 비 방 식	[ ]건식 [ ]그 밖의 것 :			
방호대상종류	[ ]전력사업용 [ ]통신사업용 [ ]공동구용 [ ]그 밖의 것 :			
지하시설 규모	길이(km)	높이(m)	폭(m)	
송수구역수	구역수(개소)			
	송수구역안내표지	[ ] 유 [ ] 무		
송 수 구 수	수량(개)			
	설치위치			
유수검지장치	수량(개)			
	구경(mm)			
일제개방밸브	수량(개)			
	구경(mm)			
헤 드	[ ] 연소방지설비전용헤드 [ ] 스프링클러헤드 [ ] 개방형 헤드 [ ] 폐쇄형 헤드			
	최대설치개수(개)	최소설치개수(개)		
송수 구역 간 구 획	[ ]유 [ ]일부 [ ]무			
케이블,전선등 연소방지도료	[ ]연소방지도료 도포	[ ]연소방지도료, [ ]난연테이프		
	[ ]연소방지도료 도포하지 않음			
비 고				

210mm×297mm [백상지(80g/m²)]

나. 성능 및 점검항목

(2쪽 중 2쪽)

번호	점 검 항 목 (NFSC 506)	결과 (양호○, 불량×, 해당없음/)
1	**배관 (제4조)** ㅇ배관 재질 적정 여부 ㅇ소방용합성수지배관 성능인증 적합 여부 및 설치 적정 여부 ㅇ급수배관 전용으로 설치 여부 ㅇ급수배관 개폐밸브 설치 적정(개폐표시형) 여부 ㅇ배관 구경 적정(전용헤드 및 스프링클러헤드) 여부 ㅇ수평주행배관 구경 및 기울기 적정 여부 ㅇ교차배관 설치위치 적정 여부 및 최소구경 충족 여부 ㅇ청소구 설치 적정 여부 (설치위치, 설치 방식, 나사식 개폐밸브 및 나사보호용 캡 설치) ㅇ하향식 헤드 가지배관 분기 적정 여부 ㅇ가지배관 행가 설치 간격 적정 여부 ㅇ교차배관 행가 설치 간격 적정 여부 ㅇ수평주행배관 행가 설치 간격 적정 여부 ㅇ연소방지설비 적정설치 여부(습식 외의 방식 설치) ㅇ다른 설비 배관과의 구분방식 적정 여부(보온재 적색 또는 배관구분 설치) ㅇ분기배관 성능인증 적합 여부	
2	**방수헤드 (제5조)** ㅇ설치장소 적정(천장 또는 벽면) 여부 ㅇ헤드상호 간 거리 적정 여부 ㅇ살수구역 설정 적정 여부	
3	**송수구 (제6조)** ㅇ설치장소 적정(소방차 접근 용이성, 노출된 장소, 보도・차도) 여부 ㅇ송수구 구경(65mm) 및 형태(쌍구형) 적정 여부 ㅇ송수구 1m 이내 살수구역 안내표지 설치 여부 ㅇ설치 높이 적정 여부 ㅇ자동배수밸브 설치 적정 여부 ㅇ송수구에서 주배관 상 연결배관 개폐밸브 설치 여부 ㅇ마개 설치 여부	
4	**연소방지도료의 도포 (제7조)** ㅇNFSC 102 제10조제2항에 적합한 내화배선 방법으로 설치 여부 ㅇ케이블, 전선등에 연소방지도료 도포 여부 ㅇ도포방법의 적정 여부 ㅇ도포위치의 적정 여부 ㅇ연소방지도료등 성능 적정 여부 ㅇ연소방지도료 및 난연테이프의 성능기준 적합 여부	
5	**방화벽의 설치기준 (제8조)** ㅇ내화구조・자립 가능 여부 ㅇ출입문에 방화문 설치 여부 ㅇ관통부위 내화성 화재차단재 마감 여부 ㅇ방화벽 위치 적정 여부	
6	**지하구의 통합감시시설 구축 등 (제9조)** ㅇ정보통신망 구성 적정 여부 ㅇ정보통신망 선로 성능 및 원격제어 가능 여부 ㅇ주수신기 지하구 통제실, 보조수신기 소방서 설치 및 원격제어 가능 여부 ㅇ예비선로 구축 여부 ㅇ주수신기 정보, 보조수신기 전송 여부	
비고		

※ "가"의 설치상태개요의 [ ]란에는 해당 부분에 √ 표를 한다. "나"의 성능 및 점검항목의 비고란에는 특정소방대상물의 위치・구조・용도 및 소방시설의 상황 등이 이 표의 항목대로 기재하기 곤란하거나 이 표에서 누락된 사항을 기재한다.

210mm×297mm [백색 80g/㎡]

33. 내진설비 성능시험조사표

가. 설치상태개요

(5쪽 중 1쪽)

항 목			
적용설비	[ ] 옥내소화전설비	[ ] 스프링클러설비	[ ] 물분무등소화설비( )
수조	수조의 구분	[ ] 전용수조 [ ] 겸용수조 [ ] 건축물 일체형 수조(콘크리트조 수조)	
	수조 본체	설치 위치	[ ] 지하층 [ ] 중간층 [ ] 최고층 [ ] 기타(m/ m)
		재 질	[ ] 철판(두께 ㎜) [ ] 기타( )
		성능확인	[ ]계산서 [ ] 성적서
		부재간 연결부	[ ] 용접 [ ] 고정볼트 [ ] 리벳 [ ] 기타
	수조의 고정방법	[ ] 앵커볼트 [ ] 상단지지 [ ] 배면지지 [ ] 받침대 [ ] 기타	
	가요성 이음장치	ㅇ 종류 : ㅇ 변위량 : ㎜ ㅇ 변위각도 : °	
가압송수장치	설 치 위 치	[ ] 지하층 [ ] 중간층 [ ] 최고층 [ ] 기타(m/ m)	
	고정 방식	[ ] 기초(앵커) [ ] 방진방치 [ ] 기타( )	
	[ ]내진스토퍼	성능확인	[ ] 계산서 [ ] 인증서 [ ] 성적서 [ ] 기타 :
	가요성 이음장치	ㅇ 종류 : ㅇ 변위량 : ㎜ ㅇ 변위각도 : °	
배관	관통부	[ ] 관구경 50㎜ 이하 [ ] 관구경 100㎜ 미만 [ ] 관구경 100㎜ 이상	
		[ ] 충진재의 종류 :	
	지진분리 이음	ㅇ 종류 : ㅇ 최소변위각도 : °	
	지진분리 장 치	[ ] 변위량(최소값) : 전(㎜), 후(㎜), 좌(㎜), 우(㎜)	
	흔들림 방지버팀대	횡방향	[ ] 성능인증서 [ ] 계산서
			[ ] 천정면과의 설치제외 조건 해당 여부
		종방향	[ ] 성능인증서 [ ] 계산서
		4방향	[ ] 성능인증서 [ ] 계산서
		기타	[ ] 현장제작품 [ ] 성적서
가지배관 고정장치	설치방식	[ ] 와이어타입 [ ] 환봉타입 [ ] 흔들림 방지 버팀대 타입	
	[ ] 천정면과의 설치제외 조건 해당 여부 [ ] 성적서		
제어반 등	성능확인	[ ] 계산서 [ ] 인증서 [ ] 성적서 [ ] 기능유지 확인	
	[ ] 제품 중량 450N 이하의 고정용 볼트 사용 여부		
공통사항	앵커볼트	ㅇ 성능확인 : [ ] 계산서 [ ] 인증서 [ ] 성적서(지진모의시험) 첨부	
		ㅇ 앵커볼트 직경 : ㎜, ㅇ 앵커유효깊이 : ㎜	
비 고	* 위 항목에서 내진설계가 적용된 소화설비는 사용된 내진제품의 구조안전성을 근거로 한 구조계산서 등 설계근거 서류와 내진설계기준과 내진시험방법에 의한 비영리 공인기관의 성적서 등의 성능확인서류 첨부할 것		

210mm×297mm [백상지(80g/㎡)]

나. 성능 및 점검항목

(5쪽 중 2쪽)

번호	점 검 항 목	결과 (양호○, 불량×, 해당없음/)
1	**수원** **[수조]** ㅇ수조의 기초, 본체, 연결부분의 구조안전성 검토 여부 ㅇ건축물의 구조부재에 고정 여부 ㅇ수조와 연결 소화배관에 가요성 이음장치 설치 여부	
2	**가압송수장치** **[앵커볼트]** ㅇ수평지진하중과 수직작용하중 산정의 적합 여부 ㅇ앵커볼트 허용저항값 산정의 적합 여부 ㅇ앵커볼트의 내진설계 적정 여부 [가압송수장치의 흡입측 및 토출측] ㅇ가요성이음장치 설치 여부 **[내진스토퍼]** ㅇ내진스토퍼와 본체(방진가대의 측면) 사이 이격거리 ㅇ내진스토퍼의 허용하중 적정여부 ㅇ방진장치와 겸용인 경우 내진스토퍼의 적합 여부	
3	**배관** **[배관의 내진설계]** ㅇ배관 지진분리이음 또는 지진분리장치 사용여부 및 이격거리 유지 여부 ㅇ지진분리장치 설치위치 적합 여부 ㅇ흔들림 방지 버팀대 설치 여부 ㅇ버팀대와 고정장치의 소화설비 동작 및 살수 방해 여부 ㅇ배관의 수평지진하중 산정의 적합 여부 **[관통부의 배관 이격거리 유지여부]** ㅇ배관의 적정 이격거리 확보 여부 ㅇ배관 이격거리 미확보시 배관 관통부재 재질과 지진분리이음 설치확인 **[배관의 정착]** ㅇ소방배관과 연결된 타 설비배관을 포함한 수평지진하중 산정의 적합 여부 ㅇ소방시설 배관의 정착물에 따른 취약부분의 수평지진하중 1.5배 산정의 적합 여부	
4	**지진분리이음** ㅇ지진분리이음 설치 위치 적정 여부 ㅇ65㎜이상의 수직직선배관에서 지진분리이음 설치 위치 ㅇ티분기 수평직선배관으로부터 수직직선배관의 지진분리이음 설치의 적합 여부 ㅇ수직직선배관에 중간지지부(건축물에 지지부분)가 있는 경우 지진분리이음 설치위치 적정 여부	

210mm×297mm [백상지(80g/㎡)]

(5쪽 중 3쪽)

번호	점 검 항 목	결과 (양호○, 불량×, 해당없음/)
5	**지진분리장치** ㅇ지진분리장치 설치위치 적정 여부 ㅇ건축물 지진분리이음구간 변위량 흡수 여부 ㅇ지진분리장치의 전후단 1.8m 이내에 4방향 흔들림 방지버팀대 설치 여부 ㅇ흔들림방지 버팀대의 지진분리장치 자체에 설치되지 않았는지 여부	
6	**흔들림 방지 버팀대** ㅇ흔들림 방지 버팀대 설치 상태 및 횡방향 및 종방향의 수평지진하중에 견디는지 여부 ㅇ흔들림 방지 버팀대가 부착된 건축 구조부재가 소화배관에 의해 추가된 지진하중을 견딜수 있는지 여부 ㅇ흔들림 방지 버팀대의 지지대 세장비가 300 초과 여부 ㅇ4방향 흔들림 방지 버팀대의 종방향, 횡방향 흔들림 방지 버팀대 할 가능여부 ㅇ하나의 수평직선배관에 최소 2개의 횡방향 흔들림 방지 버팀대와 1개의 종방향 흔들림 방지 버팀대 설치 여부 ㅇ옵셋 외의 길이 3.7m 미만 배관에 횡방향 흔들림 방지 버팀대 1개 설치여부와 종방향 흔들림 방지 버팀대의 인접 배관 횡방향 흔들림 방지 버팀대로 지지 여부 ㅇ소화펌프 흡입측의 경우, 흡입측 수평직선배관 및 수직직선배관의 수평지진하중을 계산하여 흔들림 방지 버팀대 설치 여부 ㅇ소화펌프 토출측의 경우, 토출측 수평직선배관 및 수직직선배관의 수평지진하중을 계산하여 각각의 흔들림 방지 버팀대 설치 여부	
7	**수평직선배관 흔들림 방지 버팀대** **[횡방향 흔들림 방지 버팀대]** ㅇ수평주행배관, 교차배관, 옥내소화전 설비의 수평배관 및 65㎜이상의 가지배관 및 기타배관에 설치 여부 ㅇ횡방향 흔들림 방지 버팀대 설계하중 산정의 적합 여부 ㅇ횡방향 흔들림 방지 버팀대의 간격 12m 초과 여부 ㅇ마지막 흔들림 방지 버팀대와 배관 단부사이의 거리가 1.8m 초과 여부 ㅇ옵셋길이를 합산하여 배관길이 산정 여부 ㅇ인접배관의 횡방향 흔들림 방지 버팀대로 역할을 하는 흔들림 방지 버팀대의 경우, 설치된 종방향 흔들림 방지 버팀대가 배관이 방향 전환된 지점으로부터 600㎜ 이내 설치되어 있는지 여부 ㅇ65㎜ 이상인 가지배관의 길이가 3.7m 이상인 경우 횡방향 흔들림 방지 버팀대 적정 설치 여부 ㅇ65㎜ 이상인 가지배관의 길이가 3.7m 미만인 경우 횡방향 흔들림 방지 버팀대 미설치여부 및 가지배관 수평지진하중 산정의 적합 여부 ㅇ횡방향 흔들림 방지 버팀대 미설치에 해당되는 행가의 적정 여부	

(5쪽 중 4쪽)

번호	점 검 항 목	결과 (양호○, 불량×, 해당없음/)
7	**[종방향 흔들림 방지 버팀대]** ㅇ수평주행배관, 교차배관, 옥내소화전 설비의 수평배관에 설치 여부 ㅇ종방향 흔들림 방지 버팀대 설계하중 산정의 적합 여부 ㅇ종방향 흔들림 방지 버팀대의 간격 24m 초과 여부 ㅇ마지막 흔들림 방지 버팀대와 배관 단부사이의 거리가 12m 초과 여부 ㅇ옵셋길이를 합산하여 배관길이 산정 여부 ㅇ횡방향 흔들림 방지 버팀대 설치지점으로부터 600㎜ 이내 배관이 방향 전환된 경우, 횡방향 흔들림 방지 버팀대의 종방향 흔들림 방지 버팀대로 사용 적합 여부	
8	**수직직선배관 흔들림 방지 버팀대** ㅇ길이 1m를 초과하는 수직직선배관의 최상부에 4방향 흔들림 방지 버팀대 설치 여부 ㅇ수직직선배관 최상부의 4방향 흔들림 방지 버팀대가 수평배관에 부착된 경우 수직직선배관의 중심선으로부터 0.6 m 이내 설치 및 흔들림 방지 버팀대의 하중이 수직 및 수평방향의 배관을 모두 포함하는지 여부 ㅇ4방향 흔들림 방지 버팀대 간격 8m 초과 여부 ㅇ소화전함에 위아래 설치되는 65㎜ 이상의 수직직선배관 길이에 따른 4방향 흔들림 방지 버팀대 설치 및 말단 고정장치 설치 여부 ㅇ수직직선배관에 4방향 흔들림 방지 버팀대 설치시 수평방향으로 분기된 수평직선배관의 흔들림 방지 버팀대 설치 적정 여부 ㅇ수직직선배관이 다층건물의 중간층 관통시 4방향 흔들림 방지 버팀대 설치 적정 여부	
9	**흔들림 방지 버팀대 고정장치** ㅇ흔들림 방지 버팀대 고정장치에 작용하는 수평지진하중이 허용하중을 초과하는지 여부	
10	**헤드** **[가지배관 고정장치]** ㅇ가지배관 간격에 따른 가지배관 고정장치 설치 적합 여부 ㅇ와이어 타입 고정장치가 행거로부터 600㎜ 이내에 위치여부 및 와이어 고정점에 가장 가까운 행거는 가지배관의 상방향 움직임을 지지할 수 있는 유형인지 여부 ㅇ수직 및 수평으로 과도한 움직임이 없도록 고정 여부 ㅇ환봉 타입 가지배관 고정장치가 행거로부터 150㎜ 이내에 설치 여부 ㅇ환봉 타입 가지배관 고정장치의 지지대가 세장비 400 초과 여부 및 지지대가 세장비 400을 초과하는 경우 양쪽 방향으로 두 개의 지지대를 설치했는지 여부 ㅇ가지배관 고정장치의 지지대가 수직으로부터 45°이상의 각도로 설치 여부 및 최소정격하중이 1960N 이상 여부 ㅇ가지배관 고정장치 설치 제외에 해당되는 행가의 설치조건 적정 여부	

210mm×297mm [백상지(80g/㎡)]

(5쪽 중 5쪽)

번호	점 검 항 목	결과 (양호○, 불량×, 해당없음/)
11	**제어반 등** ㅇ제어반 수평지진하중 계산의 적합여부 및 앵커볼트 설치의 적합 여부 ㅇ제어반 제품의 하중이 450N 이하이고 내력벽 또는 기둥에 설치하는 경우, 직경 8㎜ 이상의 고정용 볼트로 4개소 이상 고정 여부 ㅇ건축물의 구조부재인 내력벽.바닥 또는 기둥 등에 고정 여부 및 바닥에 설치하는 경우 지진하중에 의한 전도방지 여부 ㅇ제어반 등이 지진발생 시 기능유지 여부	
12	**유수검지장치** ㅇ유수검지장치가 설치된 경우 지진발생시 기능을 상실하지 않고, 연결부위가 파손되지 않도록 조치 여부	
13	**소화전함** ㅇ지진시 파손 및 변형 발생 및 개폐에 장애 발생 여부 ㅇ건축물의 구조부재인 내력벽.바닥 또는 기둥 등에 고정여부 및 바닥에 설치하는 경우 지진하중에 의한 전도방지 여부 ㅇ소화전함 수평지진하중 계산의 적합성, 앵커볼트 설치의 적합 여부 ㅇ소화전함이 제품의 하중이 450N 이하이고 내력벽 또는 기둥에 설치하는 경우, 직경 8㎜ 이상의 고정용 볼트로 4개소 이상 고정 여부	
14	**비상전원** ㅇ비상전원 수평지진하중 계산의 적합성, 앵커볼트 설치의 적합 여부 ㅇ비상전원 지진발생시 전도되지 않도록 설치 여부	
15	**가스계 및 분말설비** ㅇ소화설비의 제어반은 제14조의 기준에 따라 설치 여부	
비고		

※ "가"의 설치상태개요의 [ ]란에는 해당 부분에 √ 표를 한다. "나"의 성능 및 점검항목의 비고란에는 특정소방대상물의 위치·구조·용도 및 소방시설의 상황 등이 이 표의 항목대로 기재하기 곤란하거나 이 표에서 누락된 사항을 기재한다.

210mm×297mm [백상지(80g/㎡)]

34. 비상전원설비 성능시험조사표

가. 설치상태개요

(3쪽 중 1쪽)

항 목		
비상전원 종 류		[ ]비상전원수전설비([ ]전용, [ ]겸용) [ ]자가발전설비([ ]전용 [ ]겸용) [ ]축전지설비([ ]전용 [ ]겸용) [ ]전기저장장치([ ]전용, [ ]겸용)
수전전압		ㅇ 수전전압 [ ]22,900V [ ]154,000V [ ]기타: V
수전용량		ㅇ 주변압기 용량 3φ kVA 1φ kVA
비상전원 출력전압		ㅇ 전압 구분: [ ]AC [ ]DC ([ ]12V [ ]24V [ ]220V [ ]380V [ ]그 밖의 것: V)
설 치 실 구 획		ㅇ 개구부 방화문([ ]적 [ ]부) ㅇ 케이블 · 배관 등 관통부([ ]내화충전구조 [ ]그 밖의 것:) ㅇ 환기방식([ ]강제 [ ]자연) ㅇ 덕트([ ]방화댐퍼 부착 [ ]내화피복) ㅇ 급 · 배기구 구조([ ]적 [ ]부)
설 치 층 바닥면적등		ㅇ 설치장소: [ ]옥내 층 [ ]옥상 [ ]옥외 ㅇ 구획실 면적: m²
설비개요		ㅇ 비상전원 적용대상 부하용량: kW ㅇ 제조회사명: ㅇ 형식번호: ㅇ 정전검출기(UVR 등) 설치위치:
	자가 발전 설비	ㅇ 정격출력용량: kVA × 역율(0.8) = kW(대상부하용량 대비 %) ㅇ 연료탱크 용량: ℓ(메인탱크 ℓ +서비스탱크 ℓ) ㅇ 연료소비량: ℓ/h ㅇ 운전가능시간: 분 ㅇ 연료종류([ ]경유 [ ]등유 [ ]가스 [ ]그 밖의 것:) ㅇ 내연기관 냉각방식([ ]공냉 [ ]수냉)
	전기저장 장 치	ㅇ 정격출력용량: kWh (정격출력 AH) [기준용량 kWh]
	축전지 설 비	ㅇ 정격출력용량: AH/셀 × 셀 = AH ㅇ 충전방식([ ]트리클 [ ]부동충전 [ ]그 밖의 것:) ㅇ 충전장치 용량: VA
발전기 제어장치		ㅇ 제어장치의 종류: [ ]일반 [ ]소방전원 보존형 발전기 ㅇ 제어장치 제조자: ㅇ 제어장치 형식번호: ㅇ 소방전원 보존형 발전기 제어장치의 성능 [ ]소방전원 보존형 식별 표시 여부 [ ]소방부하 및 비상부하 동시 공급 및 그 상태의 표시 여부 [ ]발전기 정격용량 초과 시 비상부하 자동차단 및 소방부하 공급 상태 표시 여부
소화설비		[ ]소화기(적응) [ ]이산화탄소소화설비 [ ]청정소화약제소화설비 [ ]그 밖의 것
성능시험 결과		ㅇ 출력전압([ ]적 [ ]부) ㅇ 비상발전기 연료 상태([ ]적 [ ]부) ㅇ 방화구획([ ]적 [ ]부) ㅇ 소화설비([ ]적 [ ]부) ㅇ 제어장치 성능상태([ ]적 [ ]부)
비 고		[ ]내연기관에 따른 펌프를 설치한 경우 내연기관의 기동 및 제어용축전지 ㅇ 출력전압: V ㅇ 정격출력용량: AH/셀 × 셀 = AH

210mm×297mm [백상지(80g/m²)]

나. 성능 및 점검항목

(3쪽 중 2쪽)

번호	점 검 항 목	결과 (양호○, 불량×, 해당없음/)
1	비상전원 **공통사항** o비상전원 설치장소 - 점검 편의성 적정 여부 - 화재·침수 등 재해방지환경 적정 여부 - 방화구획 적정 여부 - 비상조명등 설치 적정 여부 o비상전원의 종류 적정 여부 o비상전원 유효작동 시간 적정 여부 o상용전원 전원공급 중단 시 비상전원 자동전환 적정 여부 o비상전원설비 외 다른 설비·물품의 설치 또는 비치 적정 여부 **[ ] 스프링클러설비** o옥내설치 시 급배기설비 설치 적정 여부 o비상전원 출력용량의 적정 여부 o자가발전설비 부하용도, 조건, 표지부착 적정 여부 o비상전원실 출입구 외부 표지판 부착 적정 여부 o비상전원수전설비 설치 시 작동 및 적정 설치 여부 **[ ] 비상전원 수전설비** o설치 및 작동 적정 여부 **[ ] 간이스프링클러설비** o설치 및 작동 적정 여부 o비상전원 용량의 적정 여부 o상용전원 중단시 비상전원 자동전환 적정 여부 **[ ] 미분무소화설비** o옥내설치 시 급배기설비 설치 적정 여부 o비상전원 출력용량의 적정 여부 o자가발전설비 부하용도, 조건, 표지부착 적정 여부 o비상전원실 출입구 외부 표지판 부착 적정 여부 **[ ] 포소화설** o비상전원수전설비 설치 시 작동 및 적정 설치 여부	
비고	※ 적용설비의 비상전원에 대하여 해당 항목만 기재한다	

210mm×297mm [백상지(80g/㎡)]

다. 소방설비별 적용 비상전원

(3쪽 중 3쪽)

(비상전원 종류 표기 : ○)

구분	유효작동시간(분)	자가발전설비				축전지 설비		전기저장장치	비상전원수전설비
		소방전용	소방부하겸용	소방전원보존형	기타	외장형	내장형(예비전원)		
옥내소화전설비									
스프링클러설비									
간이스프링클러설비									
화재조기진압용 스프링클러설비									
물분무소화설비									
미분무소화설비									
포소화설비									
이산화탄소소화설비									
할론소화설비									
할로겐화합물 및 불활성기체소화설비									
분말소화설비									
자동화재탐지설비, 시각경보기									
비상방송설비									
유도등설비									
비상조명등									
거실제연설비									
특별피난계단의 계단실 및 부속실의 제연설비									
연결송수관설비									
비상콘센트설비									
기타									

비고	

※ 비고란은 특정소방대상물의 위치·구조·용도 및 소방시설의 상황 등이 이 표의 항목대로 기재하기 곤란하거나 이 표에서 누락된 사항을 기재하고, [ ]란에는 해당 시설에 √ 표를 한다.

210mm×297mm [백상지(80g/㎡)]

35. 비상전원 부하설비 성능시험조사표

항 목	
부하선정 기 준	[ ]소방부하 전용 [ ]소방, 비상부하 겸용([ ]소방·비상 합산부하 적용, [ ]소방·비상 부하 중 큰 부하 적용)
정격출력	[ ]자가발전설비 kW [ ]전기저장장치 kWh [ ]그 밖의 것 : kW/kWh
설비개요	(1)비상전원의 부하별 명칭, 부하용량 집계표

소방부하	용량(kW)	수량(EA)	합계용량(kW)
옥내소화전펌프			
스프링클러펌프			
물분무등소화펌프			
포소화전펌프			
옥외소화전펌프			
연결송수관펌프			
소화용수펌프			
거실제연팬			
부속실 등 제연팬			
비상콘센트설비			
비상조명등			
그 밖의 것			
계			
비상부하[1]	용량(kW)	수량(EA)	합계용량(kW)
그 밖의 중요부하[2]	용량(kW)	수량(EA)	합계용량(kW)
적용 부하용량 : kW			

1) 비상부하 : 소방관련 법령(고시) 외 타 법령(고시)에서 비상전원 공급이 의무화된 설비의 부하
2) 그 밖의 중요부하 : 건축물 관계인(또는 설계자)의 필요에 의해 비상전원 공급을 반영한 설비의 부하

전원배선	[ ]내화배선 [ ]그 밖의 것 :
별첨서류	○ 비상전원의 소방부하 및 비상부하 일람표 ○ 부하선정 기준에 따른 정격출력용량 계산서 ○ 자가발전설비의 전원단선결선도
비고	

※ "가"의 설치상태개요의 [ ]란에는 해당 부분에 √ 표를 한다. "나"의 성능 및 점검항목의 비고란에는 특정소방대상물의 위치·구조·용도 및 소방시설의 상황 등이 이 표의 항목대로 기재하기 곤란하거나 이 표에서 누락된 사항을 기재한다.

210mm×297mm [백상지(80g/m²)]

36. 도로터널 성능시험조사표

가. 설치상태개요

(3쪽 중 1쪽)

■ 터널개요

도로터널 구조	주소	시점		길이(m)	
		종점			
	ㅇ통행방식 : [ ]일방향 [ ]양방향 ㅇ차로형태 : 차로				

■ 소방시설

소방시설	소화설비	[ ]소화기구 [ ]옥내소화전설비 [ ]물분무설비	경보설비	[ ]비상경보설비 [ ]자동화재탐지설비 [ ]비상방송설비
	소화활동설비	[ ]제연설비 [ ]무선통신보조설비 [ ]연결송수관설비 [ ]비상콘센트설비	비상전원설비	[ ]무정전 전원설비 [ ]비상발전설비
	피난시설	[ ]비상조명등 [ ]유도등		

■ 제연설비

설계화재강도	[ ]20 MW (연기발생률 80m/s²) [ ]기타		
제연방식	[ ]종류환기방식 [ ]횡류환기방식 [ ]반횡류환기방식 [ ]그 밖의 것 :		
송풍기	전 동 기	[ ] 제트팬용 [ ] 배출기용	kW kW
	풍량, 정압	[ ] 제트팬용 [ ] 배출기용	m³/min, mmAq m³/min, mmAq
기동장치	[ ]자동(감지기 연동) [ ]수동 [ ]원격조정		
비 고	*화재강도 20MW 초과시 위험도분석프로그램 제출		

※ (참고) 국토교통부 도로터널 방재시설 설치 및 관리지침

터널등급	[ ]1등급 [ ]2등급 [ ]3등급 [ ]4등급	
방재시설	경보설비	[ ]긴급전화 [ ]CCTV [ ]유고감지설비 [ ]재방송설비 [ ]정보표시판 [ ]진입차단설비
	피난대피시설	[ ]피난연결통로방식 [ ]피난대피 터널방식 [ ]격벽분리형 피난대피통로 [ ]비상주차대 피난대피시설 설치 간격 및 개수 : / 비상주차대 간격 및 개수 :

210mm×297mm [백상지(80g/m²)]

나. 성능 및 점검항목

(3쪽 중 2쪽)

번호	점 검 항 목 (NFSC 603)	결과 (양호○, 불량×, 해당없음/)
1	**소화기 (제4조)** o 설치수량(능력단위), 설치 위치 및 적응성 적정 여부 o 개별 소화기 총중량 적정(7kg 이하) 여부 o 설치 높이 적정 여부 o 표시판 부착 적정 여부 o 수동식 분말소화기 내용연수 적정 여부	
2	**옥내소화전설비 (제5조)** o 소화전함과 방수구 설치간격 및 방법 적정 여부 o 수원의 저수량 적정 여부 o 가압송수장치의 방수압 및 방수량 적정 여부 o 예비펌프 설치 여부 및 용량 적정 여부(펌프방식의 경우) o 방수구 구경, 형태 및 설치 높이 적정 여부 o 소화전함 내 설치 및 비치 품목 적정(방수구 1개, 15m 이상 호스 3본 이상, 방수노즐) 여부 o 비상전원 용량 적정 여부	
3	**물분무소화설비 (제5조의2)** o 물분무 헤드의 방수량 적정 여부 o 방수구역 설정 및 수원의 저수량 적정 여부 o 비상전원 용량 적정 여부	
4	**비상경보설비 (제6조)** o 발신기 설치간격, 방법, 높이 적정 여부 o 음향장치의 설치위치, 음량 및 경보방식 적정 여부 o 시각경보기의 설치 위치, 방법, 작동방식 적정 여부	
5	**자동화재탐지설비 (제7조)** o 감지기 종류 및 설치방법 적정 여부 o 경계구역 길이 적정 여부(감지기와 다른 소방시설 등이 연동되는 경우 포함) o 발신기 설치간격, 방법, 높이 적정 여부 o 음향장치의 설치위치, 음량 및 경보방식 적정 여부 o 시각경보기의 설치 위치, 방법, 작동방식 적정 여부	
6	**비상조명등 (제8조)** o 터널안 차도 및 보도의 바닥면과 그 외 지점에서의 조도 적정 여부 o 비상전원 자동 전환 여부 및 용량 적정 여부 o 내장형 예비전원 상태 및 상용전원 공급에 의한 상시 충전상태 적정 여부	

210mm×297mm [백상지(80g/m²)]

(3쪽 중 3쪽)

번호	점 검 항 목 (NFSC 603)	결과 (양호○, 불량×, 해당없음/)
7	**제연설비 (제9조)** o 설계 적정(설계화재강도, 연기발생률 및 배출용량) 여부 o 위험도분석을 통한 설계화재강도 설정 적정 여부 (화재강도가 설계화재강도보다 높을 것으로 예상될 경우) o 예비용 제트팬 설치 여부(종류환기방식의 경우) o 배연용 팬의 내열성 적정 여부((반)횡류환기방식 및 대배기구 방식의 경우) o 개폐용 전동모터의 정전 등 전원차단시 조작상태 적정 여부 (대배기구 방식의 경우) o 화재에 노출 우려가 있는 제연설비, 전원공급선 및 전원공급장치 등의 250℃ 온도에서 60분 이상 운전 가능 여부 o 제연설비 기동방식(자동 및 수동) 적정 여부 o 제연설비 비상전원 용량 적정 여부	
8	**연결송수관설비 (제10조)** o 방수압력 및 방수량의 적정 여부 o 방수구 및 방수기구함 설치 위치 적정 여부 o 방수구함 설치 및 비치품목 적정 여부 (15m이상 호스 3본 이상, 방수노즐)	
9	**무선통신보조설비 (제11조)** o 무선기기 접속단자의 설치위치 적정 여부 o 라디오 재방송설비와 무선통신보조설비 겸용 여부(라디오 재방송설비가 설치된 터널의 경우)	
10	**비상콘센트설비 (제12조)** o 전원회로 방식 및 공급용량 적정 여부 o 전용 전원회로 사용 여부 o 콘센트별 배선용 차단기 설치, 차단기 규격(KS) 적정 및 충전부 노출 방지 여부 o 콘센트 설치 위치 및 설치 높이 적정 여부	
비고		

1. 수동식 분말소화기는 성능확인을 받은 경우 1회에 한하여 3년 연장 가능 [소방용품의 품질관리 등에 관한 규칙(행정안전부령)] (시행'17.2.15.)
2. 도로터널에 설치하는 소방시설에 대한 성능시험은 본 양식과 각 소방시설 성능시험조사표를 작성하여 첨부한다.
3. "가"의 설치상태개요의 [ ]란에는 해당 부분에 √ 표를 한다. "나"의 성능 및 점검항목의 비고란에는 특정소방대상물의 위치·구조·용도 및 소방시설의 상황 등이 이 표의 항목대로 기재하기 곤란하거나 이 표에서 누락된 사항을 기재한다.

210mm×297mm [백상지(80g/㎡)]

37. 고층건축물 성능시험조사표

가. 설치상태개요

(2쪽 중 1쪽)

항 목			
건축물 높이 및 대상 동수	[ ] 30층 이상 ○ 대상 동수 :		[ ] 50층 이상 ○ 대상 동수 :
옥내소화전 설비	수원	○ 유효수량 : ㎥ [ ] 전용 [ ] 겸용	
	옥상수조	[ ] 전용 [ ] 겸용 ○ 유효수량 : ㎥	
		설치제외	[ ] 고가수조 설치 [ ] 수원이 최상층 방수구보다 높은 위치
	가압송수장치	○ 펌 프 : [ ]전용 ○ 예비 펌프 : [ ]	
	배관	급수배관	[ ] 전 용 [ ] 연결송수관과 겸용
		수직배관	○ 설치개수 : 개
스프링클러설비	수원	○ 유효수량 : ㎥ [ ] 전용 [ ] 겸용	
	옥상수조	[ ] 전용 [ ] 겸용 ○ 유효수량 : ㎥	
		설치제외	[ ] 고가수조 설치 [ ] 수원이 최상층 헤드보다 높은 위치
	가압송수장치	○ 펌 프 : [ ] 전용 ○ 예비 펌프 : [ ]	
	배관	급수배관	[ ] 전 용
		○ 수직배관 설치개수 : 개 ○ 유수검지장치 : 개	
비상방송설비	음향장치	[ ] 우선 경보기능	
자동화재탐지 설비	감지기	[ ] 아날로그 방식 [ ] 기타	
	음향장치	[ ] 우선 경보기능	
	통신.신호배선	[ ] 이중배선 [ ] 단선 시 고장표시	
피난안전구역의 소방시설	제연설비	○ 1면 이상 외기에 면하는지 여부 [ ]	
		○ 피난안전구역과 비제연구역간의 차압 : pa	
	피난유도선	○ 설치 위치 : [ ] 복도 [ ] 계단실 [ ] 광원점등방식 ○ 작동가능시간 : [ ] 60분이상	
	비상조명등	○ 조도 :	
	휴대용 비상조명등	설치 개수	
		건전지 용량	[ ] 40분 이상 [ ] 60분 이상
	인명구조기구	○ 방열복 : 개 ○ 방화복 : 개 ○ 인공소생기 : 개 ○ 공기호흡기 : 개(사용시간 : 분용 / 예비용기 : 개)	
연결송수관설비	배 관	[ ] 전 용 [ ] 겸용	

210mm×297mm [백상지(80g/㎡)]

나. 성능 및 점검항목

(2쪽 중 2쪽)

번호	점 검 항 목 (NFSC 604)	결과 (양호○, 불량×, 해당없음/)
1	**옥내소화전설비 (제5조)** ㅇ주된 수원의 저수량 적정 여부 ㅇ보조수원(옥상수원)의 저수량 적정 여부 ㅇ전용 가압송수장치 설치 및 주펌프와 동등 이상의 예비펌프 설치 여부 ㅇ비상전원 용량 적정 여부 ㅇ전용 급수배관 설치 여부 ㅇ겸용 설비 성능 적정 여부(연결송수관설비와 겸용하는 경우) ㅇ주배관 중 수직배관 2개 이상 설치 여부 및 작동상태 적정 여부(50층 이상인 경우)	
2	**스프링클러설비 (제6조)** ㅇ주된 수원의 저수량 적정 여부 ㅇ보조수원(옥상수원)의 저수량 적정 여부 ㅇ전용 가압송수장치 설치 및 주펌프와 동등 이상의 예비펌프 설치 여부 ㅇ비상전원 용량 적정 여부 ㅇ전용 급수배관 설치 여부 ㅇ주배관 중 수직배관 2개 이상 설치, 개별 유수검지장치 설치 및 작동상태 적정 여부(50층 이상인 경우) ㅇ헤드에 소화용수 양방향 공급 및 수리계산에 의한 설계 여부(50층 이상인 경우) ㅇ음향장치 우선 경보기능 적정 여부	
3	**비상방송설비 (제7조)** ㅇ음향장치 우선 경보기능 적정 여부 ㅇ축전지 설비 또는 전기저장장치 적정 설치 여부 및 용량 적정 여부	
4	**자동화재탐지설비 (제8조)** ㅇ아날로그 방식의 감지기 설치 적정 여부 ㅇ아날로그 방식 외의 감지기 설치시 적정 여부(공동주택에 한함) ㅇ수신기에서 감지기 작동 및 설치지점 확인가능 여부 ㅇ음향장치 우선 경보기능 적정 여부 ㅇ통신.신호배선의 이중배선 설치여부 및 단선시 고장표시, 정상작동 여부(50층 이상인 경우) ㅇ축전지 설비 또는 전기저장장치 적정설치 및 용량 적정 여부	
5	**특별피난계단 계단실 및 부속실 제연설비 (제9조)** ㅇ제연설비의 적정 여부 ㅇ비상전원 용량 적정 여부	
6	**피난안전구역의 소방시설 (제10조)** ㅇ피난안전구역과 비제연구역간 차압 적정 여부 ㅇ피난유도선 설치위치, 피난유도 표시부의 너비, 종류 및 용량 적정 여부 ㅇ비상조명등 조도 적정 여부 ㅇ휴대용 비상조명등 설치개수, 건전지 및 충전식 건전지의 용량 적정 여부 ㅇ인명구조기구 설치개수, 설치장소, 표지판 설치 적정 여부	
7	**연결송수관설비 (제11조)** ㅇ전용배관 사용 여부 및 옥내소화전설비의 배관과 겸용시 주배관 구경의 적정 여부	
비고		

1. 고층건물에 설치하는 소방시설에 대한 성능시험은 본 양식과 각 소방시설 성능시험조사표를 작성하여 첨부한다.
2. "가"의 설치상태개요의 [ ]란에는 해당 부분에 √ 표를 한다. "나"의 성능 및 점검항목의 비고란에는 특정소방대상물의 위치·구조·용도 및 소방시설의 상황 등이 이 표의 항목대로 기재하기 곤란하거나 이 표에서 누락된 사항을 기재한다.

38. 초고층 및 지하연계 복합건축물 성능시험 조사표

가. 건축물 관리현황

(2쪽 중 1쪽)

※ 관리주체가 하나인 여러개의 대상은 각각 작성할 것

건물현황	주소(도로명)			
	건물용도 층수 동 연면적 ㎡			
	[ ] 초고층건축물(초고층건축물+지하연계 복합건축물) [ ] 지하연계 복합건축물			
	건축허가일		수용인원(지하연계 복합건축물만 해당)	
피난안전구역	설치기준	[ ]초고층건축물 [ ]30층 이상 49층 이하 지하연계 복합건축물 [ ]16층 이상 29층 이하 지하연계 복합건축물 [ ]초고층 건축물등의 지하층이 문화 및 집회시설 및 판매·운수·업무시설 등으로 사용		
	위치 / 면적	층중 층 / ㎡		
	법정여부	[ ]법정, [ ]비법정		
선 큰	설치여부	[ ]있음, [ ]없음		
	법정여부	[ ]법정, [ ]비법정		
	설비현황	차수판	[ ]있음, [ ]없음	
		집수정(물저장고)	[ ]있음, [ ]없음	
		역류방지기	[ ]있음, [ ]없음	
		제연설비	[ ]있음, [ ]없음	
종합방재실	위치 / 면적	층중 층 / ㎡		

210mm×297mm [백상지(80g/㎡)]

나. 설치시설 조사표

(2쪽 중 2쪽)

번호	점 검 항 목	결과 (양호○, 불량×, 해당없음/)
1	**피난안전구역** **[소방시설 등]** o 자동제세동기 등 심폐소생술을 할 수 있는 응급장비 설치 여부 o 피난안전구역 위층의 재실자수의 10분의 1 이상 수량의 방독면 확보 여부 o 지하연계 복합건축물에 설치된 피난안전구역의 경우 설치된 층의 수용인원의 10분의 1 이상 수량의 방독면 설치 여부 o 소화기구, 옥내소화전, 스프링클러설비 설치 여부 o 자동화재탐지설비 설치 여부 o 방열복, 공기호흡기(보조마스크 포함), 인공소생기, 피난유도선(피난안전구역으로 통하는 직통계단 및 특별피난계단 포함), 유도등, 유도표지, 비상조명등 및 휴대용비상조명등 설치 여부 o 제연설비, 무선통신보조설비 설치 여부	
2	**선큰** o 선큰 면적의 적정 여부 o 직통계단 혹은 경사로 폭의 적정 여부 o 선큰과 거실을 연결하는 출입문 너비의 적정 여부 o 침수방지를 위하여 차수판, 집수정(물저장고), 역류방지기 설치 여부 o 선큰과 거실에 접하는 부분에 제연설비 설치 여부	
3	**종합방재실** o 종합방재실 1개소(100층이상 2개소)설치 여부 o 종방방재실 위치의 적정 여부 o 종합방재실 방화구획 여부 o 종합방재실 면적의 적정 여부 o 대기 및 휴식을 위한 방화구획된 부속실 설치 여부 o 출입문에 출입 제한 및 통제 장치 설치 여부 o 조명설비(예비전원 포함) 설치 여부 o 급수. 배수설비 설치 여부 o 상용전원과 예비전원의 공급을 자동 또는 수동으로 전환하는 설비 설치 여부 o 급기・배기설비 설치 여부 o 냉방・난방설비 설치 여부 o 전력공급 상황 확인 시스템 구축 여부 o 공기조화. 냉난방. 소방. 승강기 설비의 감시 및 제어시스템 구축 여부 o 자료 저장시스템 구축 여부 o 지진계 및 풍향.풍속계(초고층 건축물에 한정) 설치 여부 o 소화장비 보관함 및 무정전 전원공급장치 설치 여부 o 피난안전구역, 피난용 승강기 승강장 및 테러 등의 감시와 방범. 보안을 위한 폐쇄회로텔레비전(CCTV) 설치 여부	
비고		

1. 초고층 및 지하연계 건축물에 설치하는 소방시설에 대한 성능시험은 본 양식과 각 소방시설 성능시험조사표를 작성하여 첨부한다.
2. "가"의 설치상태개요의 [ ]란에는 해당 부분에 √ 표를 한다. "나"의 성능 및 점검항목의 비고란에는 특정소방대상물의 위치・구조・용도 및 소방시설의 상황 등이 이 표의 항목대로 기재하기 곤란하거나 이 표에서 누락된 사항을 기재한다.

210mm×297mm [백상지(80g/㎡)]

39. 위험물 제조소등 성능시험조사표

가. 설치상태 개요

(3쪽 중 1쪽)

항 목				
건축물등	연면적(㎡)		층수(지상/지하)	높이(m)
지정수량의 배수				
위험물 유별 (품명)	유별	품명	유별	품명
	[ ]1류위험물		[ ]2류위험물	
	[ ]3류위험물		[ ]4류위험물	
	[ ]5류위험물		[ ]6류위험물	
액 표면적 (㎡)	[ ]옥외탱크저장소		[ ]옥내탱크저장소	[ ]암반탱크저장소

소화난이도 등급		
[ ]Ⅰ등급	[ ]제조소	[ ]일반취급소
	[ ]주유취급소	[ ]판매취급소
[ ]Ⅱ등급	[ ]옥내저장소	[ ]옥내탱크저장소
[ ]Ⅲ등급	[ ]옥외저장소	[ ]옥외탱크저장소
	[ ]암반탱크저장소	[ ]이송취급소

소화설비	[ ]옥내소화전설비	[ ]옥외소화전설비	[ ]스프링클러설비
	[ ]물분무소화설비	[ ]이동식 포소화설비	[ ]고정식 포소화설비
	[ ]분말소화설비	[ ]불활성기체소화설비	[ ]할로겐화합물소화설비
	[ ]소형수동식소화기	[ ]대형수동식소화기	[ ]기타:
경보설비	[ ]자동화재탐지설비	[ ]비상경보설비	[ ]확성장치
	[ ]비상방송설비	[ ]기타:	
피난설비	[ ]피난구유도등	[ ]거실통로유도등	[ ]복도통로유도등
	[ ]계단통로유도등	[ ]기타:	
비고	※ 건축물은 위험물시설로 허가받은 단위가 동(棟) 단위 일때를 말하며, 건축물 내부의 별도 실(室) 단위로 허가받은 대상은 해당 실(室)의 연면적, 높이를 말한다.		

210mm×297mm [백상지(80g/㎡)]

나. 성능 및 점검항목

(3쪽 중 2쪽)

번호	점 검 항 목 (위험물안전관리법시행규칙 별표17)	결과 (양호○, 불량×, 해당없음/)
1	**소화설비(공통)** **[소화난이도등급Ⅰ]** ㅇ위험물제조소등의 소화설비 적응성 적정 여부 ㅇ소화설비의 방사범위를 적정하게 설치 여부 ㅇ고인화점위험물 100℃미만 온도취급 시 제조소, 일반취급소에 소화기 적정설치 여부(수량, 능력단위) ㅇ가연성증기, 가연성미분 체류 우려 있는 곳에 소화기 적정설치 여부 ㅇ제4류 위험물 저장, 취급하는 옥외탱크저장소, 옥내탱크저장소 소화기 적정 설치 여부 **[소화난이도등급Ⅱ,Ⅲ]** ㅇ위험물 제조소등의 소화설비 적응성 및 소화기 적정 설치 여부	
2	**[ ]옥내소화전설비** ㅇ층마다 설치 및 수평거리의 적정 설치 여부 ㅇ수원 수량의 적정 설치 여부 ㅇ방수압력, 방수량의 적정 여부 ㅇ비상전원 적정 설치 여부 **[ ]옥외소화전설비** ㅇ수평거리, 설치수량의 적정 설치 여부 ㅇ수원 수량의 적정설치 여부 ㅇ방수압력, 방수량의 적정 여부 ㅇ비상전원 적정설치 여부 **[ ]스프링클러설비** ㅇ스프링클러헤드 설치 장소, 수평거리의 적정 여부 ㅇ개방형 스프링클러헤드 방사구역의 적정 여부 ㅇ수원 수량의 적정 설치 여부 ㅇ방수압력, 방수량의 적정 여부 ㅇ비상전원 적정 설치 여부 **[ ]물분무소화설비** ㅇ분무헤드 수량, 설치기준 적정 설치 여부 ㅇ방사구역의 적정 여부 ㅇ수원 수량의 적정 설치 여부 ㅇ방수압력, 방수량의 적정 여부 ㅇ비상전원 적정 설치 여부 **[ ]포소화설비** ㅇ고정식 포소화설비의 포방출구 개수의 적정 설치 여부 ㅇ이동식 포소화설비의 포소화전 개수의 적정 설치 여부 ㅇ수원 및 포소화약제의 수량의 적정 설치 여부 ㅇ비상전원 적정 설치 여부	

210mm×297mm [백상지(80g/㎡)]

(3쪽 중 3쪽)

번호	점 검 항 목 (위험물안전관리법시행규칙 별표17)	결과 (양호○, 불량×, 해당없음/)
2	**[ ]불활성기체소화설비** o 전역방출방식 분사헤드 개수의 적정 설치 여부 o 국소방출방식 분사헤드 개수의 적정 설치 여부 o 이동식의 경우 방호대상물에서 호스접결구까지 수평거리 적정 여부 o 소화약제 설치량의 적정 여부 o 비상전원 적정설치 여부(전역 및 국소방출방식) **[ ]할로겐화합물소화설비** o 전역방출방식 분사헤드 개수의 적정 설치 여부 o 국소방출방식 분사헤드 개수의 적정 설치 여부 o 이동식의 경우 방호대상물에서 호스접결구까지 수평거리 적정 여부 o 소화약제 설치량의 적정 여부 o 비상전원 적정설치 여부(전역 및 국소방출방식) **[ ]분말소화설비** o 전역방출방식 분사헤드 개수의 적정 설치 여부 o 국소방출방식 분사헤드 개수의 적정 설치 여부 o 이동식의 경우 방호대상물에서 호스접결구까지 수평거리 적정 여부 o 소화약제 설치량의 적정 여부 o 비상전원 적정설치 여부(전역 및 국소방출방식) **[ ]소화기** o 전기설비에 소형수동식소화기 설치 여부 o 소요단위, 능력단위의 적정 여부	
3	**[ ]자동화재탐지설비** o 건축물 등의 층별 경계구역의 적정 설치 여부 o 건축물 등의 면적별 경계구역의 적정 설치 여부 o 감지기 설치의 적정 설치 여부 o 비상전원 적정 설치 여부	
4	**[ ]피난설비** o 주유취급소 유도등의 적정 설치 여부 o 옥내주유취급소 유도등의 적정 설치 여부 o 비상전원 설치 여부	
비고		

1. 위험물 제조소등에 설치하는 소방시설에 대한 성능시험은 본 양식과 각 소방시설 성능시험조사표를 작성하여 첨부한다.
2. "가"의 설치상태개요의 [ ]란에는 해당 부분에 √ 표를 한다. "나"의 성능 및 점검항목의 비고란에는 특정소방대상물의 위치·구조·용도 및 소방시설의 상황 등이 이 표의 항목대로 기재하기 곤란하거나 이 표에서 누락된 사항을 기재한다.

210mm×297mm [백상지(80g/m²)]

40. 방염 및 형식승인·성능인증 확인표

가. 설치상태개요

(7쪽 중 1쪽)

항	목	
방염물품	[ ]설치(층 :)	[ ]미설치
	[ ]근린생활시설 [ ]체력단련장, [ ]의원, [ ]공연장 및 종교집회장 [ ]건축물의 옥내에 있는 시설 [ ] 문화 및 집회시설, [ ] 종교시설, [ ]운동시설(수영장 제외) [ ]의료시설 [ ]노유자시설 [ ]숙박시설 [ ]다중이용업소	[ ]교육연구시설 중 합숙소 [ ]숙박이 가능한 수련시설 [ ]방송통신시설 중 방송국 및 촬영소 [ ]기타 층수가 11층 이상인 것(아파트 제외)
형식승인 및 성능인증	[ ]형식승인 [ ]성능인증	[ ]해당없음

나. 방염물품 사용 조사표

종류	방염물품 사용장소			제조업체		제조번호 (두루마리번호 또는 포장상자번호등) 또는 로트번호	제조년월
	사용층	호실	장소	업체명	등록번호		
카페트							
커텐							
브라인드							
암막							
무대막							
벽지류							
합판							
목재							
섬유판							
합성수지판							
합성수지시트							
소파							
의자							
기타물품							
방염 후처리	o 허가관서 : o 허가번호 및 일자 o 방염제 제조업체 및 형식승인번호 : o 설치장소 및 면적(㎡) :						
비고	※ 소방공사감리 결과보고서 제출(보고) 전에 방염물품을 설치(사용) 한 경우에 작성한다.						

210mm×297mm [백상지(80g/㎡)]

다. 형식승인 소방용품 사용 조사표

(7쪽 중 2쪽)

연번	형식승인 품목			제조업체		
				업체명	승인번호	승인일자
1	소화기		물소화기			
			산알칼리소화기			
			강화액소화기			
			포소화기			
			할로겐화물소화기			
			이산화탄소소화기			
			분말소화기			
			기타소화기			
2	에어로졸식소화용구					
3	투척용소화용구					
4	자동확산소화기					
5	주거용주방 자동소화장치					
6	캐비닛형 자동소화장치					
7	가스·분말 자동소화장치					
8	고체에어로졸 자동소화장치					
9	소화전		옥내			
			옥외			
10	송수구					
11	관창	25A				
		40A				
		65A				
12	소방호스	25A				
		32A				
		40A				
		65A				
13	스프링클러헤드	폐쇄형	표준반응형(표시온도: ℃)			
			특수반응형(표시온도: ℃)			
			조기반응형(표시온도: ℃)			
		개방형	표준반응형(표시온도: ℃)			
			특수반응형(표시온도: ℃)			
			조기반응형(표시온도: ℃)			
		측벽형	표준반응형(표시온도: ℃)			
			특수반응형(표시온도: ℃)			
			조기반응형(표시온도: ℃)			

210mm×297mm [백상지(80g/㎡)]

(7쪽 중 3쪽)

연번	형식승인 품목				제조업체		
					업체명	승인번호	승인일자
14	기동용수압개폐장치						
15	유수제어밸브		유수검지장치	습식			
				건식			
				준비작동식			
			일제개방밸브				
16	수신기		P형수신기				
			R형수신기				
			GP형수신기				
			GR형수신기				
			방폭형				
			방수형				
			P형복합식수신기				
			R형복합식수신기				
			GP형복합식수신기				
			GR형복합식수신기				
			간이형수신기				
17	중계기						
18	감지기	열	차동식스포트형				
			차동식분포형				
			정온식감지선형				
			정온식스포트형				
			보상식스포트형				
		연기	이온화식스포트형				
			광전식스포트형				
			광전식분리형				
			공기흡입형				
		불꽃	적외선식				
			자외선식				
			적외선·자외선식				
			영상분석식				
		복합	열복합형				
			연복합형				
			불꽃복합형				
			열·연기 복합형				
			연기·불꽃 복합형				
			열·불꽃 복합형				
			열·연기·불꽃 복합형				

210mm×297mm [백상지(80g/㎡)]

(7쪽 중 4쪽)

연번	형식승인 품목			제조업체		
				업체명	승인번호	승인일자
19	발신기					
20	가스관선택밸브					
21	누전경보기					
22	가스누설경보기	액화석유가스				
		액화천연가스				
		이소부탄				
		메탄				
		수소				
		일산화탄소				
		기타				
23	음향장치(경종)					
24	피난사다리	고정식 사다리	단일식			
			수납식			
			접는식			
			신축식			
		올림식사다리				
		내림식사다리	하향식피난구용내림식사다리			
25	구조대	경사강하식				
		수직강하식				
26	완강기(지지대 포함)					
	간이완강기(지지대 포함)					
27	공기호흡기(충전기 포함)					
28	유도등	피난구유도등				
		통로유도등	거실			
			복도			
			계단			
		객석유도등				
		복합표시형피난구유도등				
29	비상조명등(예비 전원 내장)					

210mm×297mm [백상지(80g/㎡)]

(7쪽 중 5쪽)

연번	형식승인 품목		제조업체		
			업체명	승인번호	승인일자
30	소화약제	포			
		산알카리			
		강화액			
		분말			
		할로겐화합물			
		불활성기체			
		침윤			
31	방염제(방염액, 방염도료, 방염성물질)				
비고					

1. 화재예방, 소방시설 설치·유지 및 안전관리에 관한 법률 등이 개정되면 형식승인 용품을 반영한다.
2. 비고란은 표의 항목대로 기재하기 곤란하거나 이 표에서 누락된 사항을 기재한다.
3. 형식승인 소방용품 수량 산출표를 별도로 첨부한다.

라. 성능인증 소방용품 사용 조사표

연번	성능인증 품목		NFSC (강제○, 해당없음-)	제조업체		
				업체명	인증번호	승인일자
1	가스계소화설비 설계프로그램		○			
2	가압수조식가압송수장치		○			
3	공기안전매트		-			
4	다수인피난장비		○			
5	방수구		-			
6	방열복		○			
7	방염제품	침구류	-			
		소파 및 의자용 직물	-			
		인조잔디	-			
		의류	-			
		의류용직물	-			
		바닥깔개	-			
		자동차용내장재등	-			
8	분기배관	확관형	○			
		비확관형	○			
9	비상경보설비의 축전지		-			
10	비상문자동개폐장치		-			

210mm×297mm [백상지(80g/㎡)]

(7쪽 중 6쪽)

연번	성능인증 품목		NFSC (강제○, 해당없음-)	제조업체		
				업체명	인증번호	승인일자
11	비상콘센트설비		-			
12	상업용주방자동소화장치		-			
13	소방용밸브	소방용개폐표시형밸브	-			
		소방용릴리프밸브	-			
		소방용푸트밸브	-			
14	소방용스트레이너		-			
15	소방용압력스위치		-			
16	소방용전선	내화전선	○			
		내열전선	○			
17	소방용 합성수지배관	1종 배관 등	○			
		2종 배관 등	○			
18	소방용흡수관		-			
19	소화기 가압용 가스용기	용접식	-			
		조임금구식	-			
20	소화설비용 헤드	물분무헤드	-			
		살수헤드	-			
		분말헤드	-			
		포헤드	-			
		미분무헤드	-			
		압축공기포헤드	-			
21	소화전함		○			
22	스프링클러설비신축배관		○			
23	승강식피난기		○			
24	시각경보장치		○			
25	예비전원		-			
26	자동차압·과압조절형댐퍼		○			
27	자동폐쇄장치	출입문용	○			
		창문용	○			
28	자동화재속보설비의 속보기		○			
29	지시압력계		-			
30	축광표지	축광유도표지	○			
		보조축광표지	○			
		축광위치표지	○			

210mm×297mm [백상지(80g/㎡)]

(7쪽 중 7쪽)

연번	성능인증 품목			NFSC (강제○, 해당없음-)	제조업체		
					업체명	인증번호	승인일자
31	캐비닛형 간이스프링클러설비			○			
32	탐지부			-			
33	포소화약제 혼합장치등	포소화약제 혼합장치 (푸로포셔너방식)	펌프	○			
			프레져	○			
			라인	○			
			프레져사이드	○			
		압축공기포 혼합장치		○			
34	표시등			○			
35	플랩댐퍼			○			
36	피난유도선	축광식		○			
		광원점등식		○			
비고							

1. 화재안전기준 등 관계법령이 개정되면 성능인증 소방용품을 반영 한다.
2. 비고란은 표의 항목대로 기재하기 곤란하거나 이 표에서 누락된 사항을 기재한다.
3. 성능인증 소방용품 수량 산출표를 별도로 첨부한다.

210mm×297mm [백상지(80g/㎡)]

41. 기타 사항(방화·피난시설 등)

가. 설치개요

항		목
[ ]피난계단	[ ]특별피난계단	[ ]피난계단
[ ]방화구획	[ ]자동방화셔터	[ ]방화문
	[ ]방화댐퍼	[ ]배관 관통부 내화충전
[ ]소방자동차 전용구역	[ ]아파트(세대수 100세대 이상), [ ]기숙사(3층 이상)	

나. 점검사항

번호	점 검 항 목	결과 (양호○, 불량×, 해당없음/)
1	**방화문** (피난계단 및 특별피난계단으로 통하는 출입구 방화문) ㅇ화재로 인한 연기 또는 불꽃을 감지하여 자동적으로 닫히는 구조인지 여부 ㅇ연기 또는 불꽃을 감지하여 자동적으로 닫히는 구조로 할 수 없는 경우에는 온도를 감지하여 자동적으로 닫히는 구조인지 여부	
2	**자동방화셔터** ㅇ연기감지기에 의한 일부폐쇄와 열감지기에 의한 완전폐쇄 작동여부	
3	**소방자동차 전용구역** ㅇ공동주택(아파트, 기숙사)에 소방자동차 전용구역 설치 적정 여부	
비고		

210mm×297mm [백상지(80g/m²)]

■ 소방시설 자체점검사항 등에 관한 고시[별지 제6호서식] <개정 2022.12.1.>

소방시설등 외관점검표

※ [ ]에는 해당되는 곳에 √ 표기를 합니다.

특정소방 대 상 물	기관명		대상물 구분	
	소재지			
	소방안전관리자 직위: 직급: 성명: 전화번호:			
소방시설등 점검내역	점검월일	점검결과	점검자	확인자
	월 일	[ ]양호 [ ]불량		(서명)
	월 일	[ ]양호 [ ]불량		(서명)
	월 일	[ ]양호 [ ]불량		(서명)
	월 일	[ ]양호 [ ]불량		(서명)
	월 일	[ ]양호 [ ]불량		(서명)
	월 일	[ ]양호 [ ]불량		(서명)
	월 일	[ ]양호 [ ]불량		(서명)
	월 일	[ ]양호 [ ]불량		(서명)
	월 일	[ ]양호 [ ]불량		(서명)
	월 일	[ ]양호 [ ]불량		(서명)
	월 일	[ ]양호 [ ]불량		(서명)
	월 일	[ ]양호 [ ]불량		(서명)
비고	※ 확인자는 해당 공공기관 소방안전 관련 부서 또는 소방안전관리자가 선임된 부서의 책임자를 말합니다.			

210mm×297mm [백상지(80g/㎡) 또는 중질지(80g/㎡)]

1. 소화기구 및 자동소화장치

점 검 내 용	(　　년도) 점검결과											
	1월	2월	3월	4월	5월	6월	7월	8월	9월	10월	11월	12월
소화기(간이소화용구 포함)												
거주자 등이 손쉽게 사용할 수 있는 장소에 설치되어 있는지 여부												
구획된 거실(바닥면적 33㎡ 이상)마다 소화기 설치 여부												
소화기 표지 설치 여부												
소화기의 변형·손상 또는 부식이 있는지 여부												
지시압력계(녹색범위)의 적정 여부												
수동식 분말소화기 내용연수(10년) 적정 여부												
자동확산소화기												
견고하게 고정되어 있는지 여부												
소화기의 변형·손상 또는 부식이 있는지 여부												
지시압력계(녹색범위)의 적정 여부												
자동소화장치												
수신부가 설치된 경우 수신부 정상(예비전원, 음향장치 등) 여부												
본체용기, 방출구, 분사헤드 등의 변형·손상 또는 부식이 있는지 여부												
소화약제의 지시압력 적정 및 외관의 이상 여부												
감지부(또는 화재감지기) 및 차단장치 설치 상태 적정 여부												

※ 점검결과란은 양호 "○", 불량 "×", 해당없는 항목은 "/"로 표시한다.

210mm×297mm [백상지(80g/㎡) 또는 중질지(80g/㎡)]

2. 옥내·외 소화전 설비

점 검 내 용	(　　년도) 점검결과											
	1월	2월	3월	4월	5월	6월	7월	8월	9월	10월	11월	12월
수원												
주된수원의 유효수량 적정여부 (겸용설비 포함)												
보조수원(옥상)의 유효수량 적정여부												
수조 표시 설치상태 적정 여부												
가압송수장치												
펌프 흡입측 연성계·진공계 및 토출측 압력계 등 부속장치의 변형·손상 유무												
송수구												
송수구 설치장소 적정 여부 (소방차가 쉽게 접근할 수 있는 장소)												
배관												
급수배관 개폐밸브 설치(개폐표시형, 흡입측 버터플라이 제외) 적정 여부												
함 및 방수구 등												
함 개방 용이성 및 장애물 설치 여부 등 사용 편의성 적정 여부												
위치표시등 적정 설치 및 정상 점등 여부												
소화전 표시 및 사용요령(외국어 병기) 기재 표지판 설치상태 적정 여부												
함 내 소방호스 및 관창 비치 적정 여부												
제어반												
펌프 별 자동·수동 전환스위치 위치 적정 여부												

※ 점검결과란은 양호 "○", 불량 "×", 해당없는 항목은 "/"로 표시한다.

210mm×297mm [백상지(80g/㎡) 또는 중질지(80g/㎡)]

3. (간이)스프링클러설비, 물분무소화설비, 미분무소화설비, 포소화설비

(앞 쪽)

점 검 내 용	(　　년도) 점검결과											
	1월	2월	3월	4월	5월	6월	7월	8월	9월	10월	11월	12월
수원												
주된수원의 유효수량 적정여부 (겸용설비 포함)												
보조수원(옥상)의 유효수량 적정여부												
수조 표시 설치상태 적정 여부												
저장탱크(포소화설비)												
포소화약제 저장량의 적정 여부												
가압송수장치												
펌프 흡입측 연성계·진공계 및 토출측 압력계 등 부속장치의 변형·손상 유무												
유수검지장치												
유수검지장치실 설치 적정(실내 또는 구획, 출입문 크기, 표지) 여부												
배관												
급수배관 개폐밸브 설치(개폐표시형, 흡입측 버터플라이 제외) 적정 여부												
준비작동식 유수검지장치 및 일제개방밸브 2차측 배관 부대설비 설치 적정												
유수검지장치 시험장치 설치 적정(설치위치, 배관구경, 개폐밸브 및 개방형 헤드, 물받이통 및 배수관) 여부												
다른 설비의 배관과의 구분 상태 적정 여부												
기동장치												
수동조작함(설치높이, 표시등) 설치 적정												

여부												

210mm×297mm [백상지(80g/㎡) 또는 중질지(80g/㎡)]

(뒤 쪽)

제어밸브 등(물분무소화설비)												
제어밸브 설치 위치 적정 및 표지 설치 여부												
배수설비(물분무소화설비가 설치된 차고·주차장)												
배수설비(배수구, 기름분리장치 등) 설치 적정 여부												
헤드												
헤드의 변형·손상 유무 및 살수장애 여부												
호스릴방식(미분무소화설비, 포소화설비)												
소화약제저장용기 근처 및 호스릴함 위치표시등 정상 점등 및 표지 설치 여부												
송수구												
송수구 설치장소 적정 여부(소방차가 쉽게 접근할 수 있는 장소)												
제어반												
펌프 별 자동·수동 전환스위치 정상위치에 있는지 여부												

※ 점검결과란은 양호 "○", 불량 "×", 해당없는 항목은 "/"로 표시한다.

210mm×297mm [백상지(80g/㎡) 또는 중질지(80g/㎡)]

4. 이산화탄소, 할론소화설비, 할로겐화합물 및 불활성기체소화설비, 분말소화설비

점 검 내 용	(　　년도) 점검결과											
	1월	2월	3월	4월	5월	6월	7월	8월	9월	10월	11월	12월
저장용기												
설치장소 적정 및 관리 여부												
저장용기 설치장소 표지 설치 여부												
소화약제 저장량 적정 여부												
기동장치												
기동장치 설치 적정(출입구 부근 등, 높이 보호장치, 표지 전원표시등) 여부												
배관 등												
배관의 변형·손상 유무												
분사헤드												
분사헤드의 변형·손상 유무												
호스릴방식												
소화약제저장용기의 위치표시등 정상점등 및 표지 설치 여부												
안전시설 등(이산화탄소소화설비)												
방호구역 출입구 부근 잘 보이는 장소에 소화약제 방출 위험경고표지 부착 여부												
방호구역 출입구 외부 인근에 공기호흡기 설치 여부												

※ 점검결과란은 양호 "○", 불량 "×", 해당없는 항목은 "/"로 표시한다.

210mm×297mm [백상지(80g/㎡) 또는 중질지(80g/㎡)]

5. 자동화재탐지설비, 비상경보설비, 시각경보기, 비상방송설비, 자동화재속보설비

점 검 내 용	(　　년도) 점검결과											
	1월	2월	3월	4월	5월	6월	7월	8월	9월	10월	11월	12월
수신기												
설치장소 적정 및 스위치 정상 위치 여부												
상용전원 공급 및 전원표시등 정상점등 여부												
예비전원(축전지) 상태 적정 여부												
감지기												
감지기의 변형 또는 손상이 있는지 여부 (단독경보형감지기 포함)												
음향장치												
음향장치(경종 등) 변형·손상 여부												
시각경보장치												
시각경보장치 변형·손상 여부												
발신기												
발신기 변형·손상 여부												
위치표시등 변형·손상 및 정상점등 여부												
비상방송설비												
확성기 설치 적정(층마다 설치, 수평거리) 여부												
조작부 상 설비 작동층 또는 작동구역 표시 여부												
자동화재속보설비												
상용전원 공급 및 전원표시등 정상 점등 여부												

※ 점검결과란은 양호 "○", 불량 "×", 해당없는 항목은 "/"로 표시한다.

210mm×297mm [백상지(80g/㎡) 또는 중질지(80g/㎡)]

6. 피난기구, 유도등(유도표지), 비상조명등 및 휴대용비상조명등

점 검 내 용	(　　년도) 점검결과											
	1월	2월	3월	4월	5월	6월	7월	8월	9월	10월	11월	12월
피난기구												
피난에 유효한 개구부 확보(크기, 높이에 따른 발판, 창문 파괴장치) 및 관리 상태												
피난기구(지지대 포함)의 변형·손상 또는 부식이 있는지 여부												
피난기구의 위치표시 표지 및 사용방법 표지 부착 적정 여부												
유도등												
유도등 상시(3선식의 경우 점검스위치 작동 시) 점등 여부												
유도등의 변형 및 손상 여부												
장애물 등으로 인한 시각장애 여부												
유도표지												
유도표지의 변형 및 손상 여부												
설치 상태(쉽게 떨어지지 않는 방식, 장애물 등으로 시각장애 유무) 적정 여부												
비상조명등												
비상조명등 변형·손상 여부												
예비전원 내장형의 경우 점검스위치 설치 및 정상 작동 여부												
휴대용비상조명등												
휴대용비상조명등의 변형 및 손상 여부												
사용 시 자동으로 점등되는지 여부												

※ 점검결과란은 양호 "○", 불량 "×", 해당없는 항목은 "/"로 표시한다.

210mm×297mm [백상지(80g/㎡) 또는 중질지(80g/㎡)]

7. 제연설비, 특별피난계단의 계단실 및 부속실 제연설비

점 검 내 용	(　　년도) 점검결과											
	1월	2월	3월	4월	5월	6월	7월	8월	9월	10월	11월	12월
제연구역의 구획												
제연경계의 폭, 수직거리 적성 설치 여부												
배출구, 유입구												
배출구, 공기유입구 변형·훼손 여부												
기동장치												
제어반 각종 스위치류 표시장치(작동표시등 등) 정상 여부												
외기취입구(특별피난계단의 계단실 및 부속실 제연설비)												
설치위치(오염공기 유입방지, 배기구 등으로부터 이격거리) 적정 여부												
설치구조(빗물·이물질 유입방지 등) 적정 여부												
제연구역의 출입문(특별피난계단의 계단실 및 부속실 제연설비)												
폐쇄상태 유지 또는 화재 시 자동폐쇄구조 여부												
수동기동장치(특별피난계단의 계단실 및 부속실 제연설비)												
기동장치 설치(위치,전원표시등 등) 적정 여부												

※ 점검결과란은 양호 "○", 불량 "×", 해당없는 항목은 "/"로 표시한다.

210mm×297mm [백상지(80g/㎡) 또는 중질지(80g/㎡)]

8. 연결송수관설비, 연결살수설비

점 검 내 용	(　　년도) 점검결과											
	1월	2월	3월	4월	5월	6월	7월	8월	9월	10월	11월	12월
연결송수관설비 송수구												
표지 및 송수압력범위 표지 적정 설치 여부												
방수구												
위치표시(표시등, 축광식표지) 적정 여부												
방수기구함												
호스 및 관창 비치 적정 여부												
'방수기구함' 표지 설치상태 적정 여부												
연결살수설비 송수구												
표지 및 송수구역 일람표 설치 여부												
송수구의 변형 또는 손상 여부												
연결살수설비 헤드												
헤드의 변형·손상 유무												
헤드 살수장애 여부												

※ 점검결과란은 양호 "○", 불량 "×", 해당없는 항목은 "/"로 표시한다.

210mm×297mm [백상지(80g/㎡) 또는 중질지(80g/㎡)]

9. 비상콘센트설비, 무선통신보조설비, 지하구

점 검 내 용	(　　년도) 점검결과											
	1월	2월	3월	4월	5월	6월	7월	8월	9월	10월	11월	12월
비상콘센트설비 콘센트												
변형·손상·현저한 부식이 없고 전원의 정상 공급여부												
비상콘센트설비 보호함												
'비상콘센트'표지 설치상태 적정 여부												
위치표시등 설치 및 정상 점등 여부												
무선통신보조설비 무선기기접속단자												
설치장소(소방활동 용이성, 상시 근무장소) 적정여부												
보호함 '무선기기접속단자' 표지 설치 여부												
지하구(연소방지설비 등)												
연소방지설비 헤드의 변형·손상 여부												
연소방지설비 송수구 1m 이내 살수구역 안내표지 설치상태 적정 여부												
방화벽												
방화문 관리상태 및 정상기능 적정 여부												

※ 점검결과란은 양호 "○", 불량 "×", 해당없는 항목은 "/"로 표시한다.

210mm×297mm [백상지(80g/㎡) 또는 중질지(80g/㎡)]

10. 기타사항 점검표

점 검 내 용	(　　년도) 점검결과											
	1월	2월	3월	4월	5월	6월	7월	8월	9월	10월	11월	12월
피난·방화시설												
방화문 및 방화셔터의 관리 상태(폐쇄·훼손·변경) 및 정상 기능 적정 여부												
비상구 및 피난통로 확보 적정여부 (피난·방화시설 주변 장애물 적치 포함)												
방염												
선처리 방염대상물품의 적합 여부 (방염성능시험성적서 및 합격표시 확인)												
후처리 방염대상물품의 적합 여부 (방염성능검사결과 확인)												

※ 점검결과란은 양호 "○", 불량 "×", 해당없는 항목은 "/"로 표시한다.

210mm×297mm [백상지(80g/㎡) 또는 중질지(80g/㎡)]

11. 위험물 저장·취급시설

점 검 내 용	(　　년도) 점검결과											
	1월	2월	3월	4월	5월	6월	7월	8월	9월	10월	11월	12월
가연물 방치 여부												
채광 및 환기 설비 관리상태 이상 유무												
위험물 종류에 따른 주의사항을 표시한 게시판 설치 유무												
기름찌꺼기나 폐액 방치 여부												
위험물 안전관리자 선임 여부												
화재 시 응급조치 방법 및 소방관서 등 비상연락망 확보 여부												

※ 점검결과란은 양호 "○", 불량 "×", 해당없는 항목은 "/"로 표시한다.

210mm×297mm [백상지(80g/㎡) 또는 중질지(80g/㎡)]

12. 화기시설

점 검 내 용	(　　년도) 점검결과											
	1월	2월	3월	4월	5월	6월	7월	8월	9월	10월	11월	12월
화기시설 주변 적정(거리,수량,능력단위) 소화기 설치 유무												
건축물의 가연성부분 및 가연성물질로부터 1m 이상의 안전거리 확보 유무												
가연성가스 또는 증기가 발생하거나 체류할 우려가 없는 장소에 설치 유무												
연료탱크가 연소기로부터 2m이상의 수평 거리 확보 유무												
채광 및 환기설비 설치 유무												
방화환경조성 및 주의, 경고표시 유무												

※ 점검결과란은 양호 "○", 불량 "×", 해당없는 항목은 "/"로 표시한다.

210mm×297mm [백상지(80g/㎡) 또는 중질지(80g/㎡)]

13. 가연성 가스시설

점 검 내 용	(　　년도) 점검결과											
	1월	2월	3월	4월	5월	6월	7월	8월	9월	10월	11월	12월
「도시가스사업법」등에 따른 검사 실시 유무												
채광이 되어 있고 환기 및 비를 피할 수 있는 장소에 용기 설치 유무												
가스누설경보기 설치 유무												
용기, 배관, 밸브 및 연소기의 파손, 변형, 노후 또는 부식 여부												
환기설비 설치 유무												
화재 시 연료를 차단할 수 있는 개폐밸브 설치상태 적정 여부												
방화환경조성 및 주의, 경고표시 유무												

※ 점검결과란은 양호 "○", 불량 "×", 해당없는 항목은 "/"로 표시한다.

210mm×297mm [백상지(80g/㎡) 또는 중질지(80g/㎡)]

14. 전기시설

점 검 내 용	(　　년도) 점검결과											
	1월	2월	3월	4월	5월	6월	7월	8월	9월	10월	11월	12월
「전기사업법」에 따른 점검 또는 검사 실시 유무												
개폐기 설치상태 등 손상 여부												
규격 전선 사용 여부												
전선의 접속 상태 및 전선피복의 손상 여부												
누전차단기 설치상태 적정여부												
방화환경조성 및 주의, 경고표시 설치 유무												
전기 관련 기술자 등의 근무 여부												

※ 점검결과란은 양호 "○", 불량 "×", 해당없는 항목은 "/"로 표시한다.

210mm×297mm [백상지(80g/㎡) 또는 중질지(80g/㎡)]

■ 소방시설 자체점검사항 등에 관한 고시[별지 제7호서식]

소방시설 자체점검 기록부

① 점검일자	② 점검시설	③ 점검내용	④ 점검결과	⑤ 결과조치	⑥ 비 고

210mm×297mm [백상지(80g/㎡)]

3 - 6. 다중이용업소법

1. 다중이용업소의 안전관리에 관한 특별법
2. 다중이용업소의 안전관리에 관한 특별법 시행령
3. 다중이용업소의 안전관리에 관한 특별법 시행규칙

다중이용업소의 안전관리에 관한 특별법

[시행 2024. 1. 4.] [법률 제19157호, 2023. 1. 3., 일부개정]

소방청 (예방정책과) 044 - 205 - 7447

제1장 총칙

제1조(목적) 이 법은 화재 등 재난이나 그 밖의 위급한 상황으로부터 국민의 생명ㆍ신체 및 재산을 보호하기 위하여 다중이용업소의 안전시설등의 설치ㆍ유지 및 안전관리와 화재위험평가, 다중이용업주의 화재배상책임보험에 필요한 사항을 정함으로써 공공의 안전과 복리 증진에 이바지함을 목적으로 한다. <개정 2012. 2. 22., 2014. 1. 7.>

[전문개정 2011. 5. 30.]

제2조(정의) ① 이 법에서 사용하는 용어의 뜻은 다음과 같다. <개정 2011. 8. 4., 2014. 1. 7.>

1. “다중이용업”이란 불특정 다수인이 이용하는 영업 중 화재 등 재난 발생 시 생명ㆍ신체ㆍ재산상의 피해가 발생할 우려가 높은 것으로서 대통령령으로 정하는 영업을 말한다.
2. “안전시설등”이란 소방시설, 비상구, 영업장 내부 피난통로, 그 밖의 안전시설로서 대통령령으로 정하는 것을 말한다.
3. “실내장식물”이란 건축물 내부의 천장 또는 벽에 설치하는 것으로서 대통령령으로 정하는 것을 말한다.
4. “화재위험평가”란 다중이용업의 영업소(이하 “다중이용업소”라 한다)가 밀집한 지역 또는 건축물에 대하여 화재 발생 가능성과 화재로 인한 불특정 다수인의 생명ㆍ신체ㆍ재산상의 피해 및 주변에 미치는 영향을 예측ㆍ분석하고 이에 대한 대책을 마련하는 것을 말한다.
5. “밀폐구조의 영업장”이란 지상층에 있는 다중이용업소의 영업장 중 채광ㆍ환기ㆍ통풍 및 피난 등이 용이하지 못한 구조로 되어 있으면서 대통령령으로 정하는 기준에 해당하는 영업장을 말한다.
6. “영업장의 내부구획”이란 다중이용업소의 영업장 내부를 이용객들이 사용할 수 있도록 벽 또는 칸막이 등을 사용하여 구획된 실(室)을 만드는 것을 말한다.

② 이 법에서 사용하는 용어의 뜻은 제1항에서 규정하는 것을 제외하고는 「소방기본법」, 「소방시설공사업법」, 「화재의 예방 및 안전관리에 관한 법률」, 「소방시설 설치 및 관리에 관한 법률」 및 「건축법」에서 정하는 바에 따른다.<개정 2011. 8. 4., 2018. 10. 16., 2021. 11. 30.>

[전문개정 2011. 5. 30.]

제3조(국가 등의 책무) ① 국가와 지방자치단체는 국민의 생명ㆍ신체 및 재산을 보호하기 위하여 불특정 다수인이 이용하는 다중이용업소의 안전시설등의 설치ㆍ유지 및 안전관리에 필요한 시책을 마련하여야 한다. <개정 2014. 1. 7.>

② 다중이용업을 운영하는 자(이하 "다중이용업주"라 한다)는 국가와 지방자치단체가 실시하는 다중이용업소의 안전관리 등에 관한 시책에 협조하여야 하며, 다중이용업소를 이용하는 사람들을 화재 등 재난이나 그 밖의 위급한 상황으로부터 보호하기 위하여 노력하여야 한다.

[전문개정 2011. 5. 30.]

제4조(다른 법률과의 관계) ①다중이용업소의 화재 등 재난에 대한 안전관리에 관하여는 다른 법률에 우선하여 이 법을 적용한다. <개정 2012. 2. 22.>

② 「화재로 인한 재해보상과 보험가입에 관한 법률」에 따른 특수건물의 다중이용업주에 대하여는 제13조의2부터 제13조의6까지를 적용하지 아니한다.<신설 2012. 2. 22.>

③ 다중이용업주의 화재배상책임에 관하여 이 법에서 규정한 것 외에는 「민법」에 따른다. <신설 2012. 2. 22.>

[전문개정 2011. 5. 30.]

제2장 다중이용업소의 안전관리기본계획 등

제5조(안전관리기본계획의 수립ㆍ시행 등) ① 소방청장은 다중이용업소의 화재 등 재난이나 그 밖의 위급한 상황으로 인한 인적ㆍ물적 피해의 감소, 안전기준의 개발, 자율적인 안전관리능력의 향상, 화재배상책임보험제도의 정착 등을 위하여 5년마다 다중이용업소의 안전관리기본계획(이하 "기본계획"이라 한다)을 수립ㆍ시행하여야 한다. <개정 2012. 2. 22., 2014. 11. 19., 2017. 7. 26.>

② 기본계획에는 다음 각 호의 사항이 포함되어야 한다.<개정 2012. 2. 22.>

1. 다중이용업소의 안전관리에 관한 기본 방향
2. 다중이용업소의 자율적인 안전관리 촉진에 관한 사항
3. 다중이용업소의 화재안전에 관한 정보체계의 구축 및 관리
4. 다중이용업소의 안전 관련 법령 정비 등 제도 개선에 관한 사항
5. 다중이용업소의 적정한 유지ㆍ관리에 필요한 교육과 기술 연구ㆍ개발

5의2. 다중이용업소의 화재배상책임보험에 관한 기본 방향

5의3. 다중이용업소의 화재배상책임보험 가입관리전산망(이하 "책임보험전산망"이라 한다)의 구축ㆍ운영

5의4. 다중이용업소의 화재배상책임보험제도의 정비 및 개선에 관한 사항

6. 다중이용업소의 화재위험평가의 연구ㆍ개발에 관한 사항
7. 그 밖에 다중이용업소의 안전관리에 관하여 대통령령으로 정하는 사항

③ 소방청장은 기본계획에 따라 매년 연도별 안전관리계획(이하 "연도별계획"이라 한다)을 수립ㆍ시행하여야 한다.<개정 2014. 11. 19., 2017. 7. 26.>

④ 소방청장은 제1항 및 제3항에 따라 수립된 기본계획 및 연도별계획을 관계 중앙행정기관의 장과 특별시장ㆍ광역시장ㆍ특별자치시장ㆍ도지사 또는 특별자치도지사(이하 "시ㆍ도지사"라 한다)에게 통보하여야 한다.<개정 2014. 11. 19., 2017. 7. 26., 2023. 1. 3.>

⑤ 소방청장은 기본계획 및 연도별계획을 수립하기 위하여 필요하면 관계 중앙행정기관의 장 및 시ㆍ도지사에게 관련된 자료의 제출을 요구할 수 있다. 이 경우 자료 제출을 요구받은 관계 중앙행정기관의 장 또는 시ㆍ도지사는 특별한 사유가 없으면 요구에 따라야 한다.<개정 2014. 11. 19., 2017. 7. 26.>

[전문개정 2011. 5. 30.]

제6조(집행계획의 수립ㆍ시행 등) ① 소방본부장은 기본계획 및 연도별계획에 따라 관할 지역 다중이용업소의 안전관리를 위하여 매년 안전관리집행계획(이하 "집행계획"이라 한다)을 수립하여 소방청장에게 제출하여야 한다. <개정 2014. 11. 19., 2017. 7. 26.>

② 소방본부장은 집행계획을 수립하기 위하여 필요하면 해당 시장ㆍ군수ㆍ구청장(자치구의 구청장을 말한다. 이하 같다)에게 관련된 자료의 제출을 요구할 수 있다. 이 경우 자료 제출을 요구받은 해당 시장ㆍ군수ㆍ구청장은 특별한 사유가 없으면 요구에 따라야 한다.

③ 집행계획의 수립 시기, 대상, 내용 등에 관하여 필요한 사항은 대통령령으로 정한다.

[전문개정 2011. 5. 30.]

제3장 허가관청의 통보 등

제7조(관련 행정기관의 통보사항) ① 다른 법률에 따라 다중이용업의 허가ㆍ인가ㆍ등록ㆍ신고 수리(이하 "허가등"이라 한다)를 하는 행정기관(이하 "허가관청"이라 한다)은 허가등을 한 날부터 14일 이내에 행정안전부령으로 정하는 바에 따라 다중이용업소의 소재지를 관할하는 소방본부장 또는 소방서장에게 다음 각 호의 사항을 통보하여야 한다. <개정 2013. 3. 23., 2014. 11. 19., 2017. 7. 26.>

1. 다중이용업주의 성명 및 주소
2. 다중이용업소의 상호 및 주소
3. 다중이용업의 업종 및 영업장 면적

② 허가관청은 다중이용업주가 다음 각 호의 어느 하나에 해당하는 행위를 하였을 때에는 그 신고를 수리(受理)한 날부터 30일 이내에 소방본부장 또는 소방서장에게 통보하여야 한다. <개정 2015. 1. 20.>

1. 휴업ㆍ폐업 또는 휴업 후 영업의 재개(再開)
2. 영업 내용의 변경
3. 다중이용업주의 변경 또는 다중이용업주 주소의 변경
4. 다중이용업소 상호 또는 주소의 변경

③ 소방청장, 소방본부장 또는 소방서장은 다중이용업주의 휴업ㆍ폐업 또는 사업자등록말소 사실을 확인하기 위하여 필요한 경우에는 사업자등록번호를 기재하여 관할 세무관서의 장에

게 다음 각 호의 사항에 대한 과세정보 제공을 요청할 수 있다. 이 경우 요청을 받은 세무관서의 장은 정당한 사유가 없으면 그 요청에 따라야 한다.<신설 2021. 1. 5.>

1. 대표자 성명 및 주민등록번호, 사업장 소재지
2. 휴업ㆍ폐업한 사업자의 성명 및 주민등록번호, 휴업일ㆍ폐업일

[전문개정 2011. 5. 30.]

제7조의2(허가관청의 확인사항) 허가관청은 다른 법률에 따라 다중이용업주의 변경신고 또는 다중이용업주의 지위승계 신고를 수리하기 전에 다중이용업을 하려는 자가 다음 각 호의 사항을 이행하였는지를 확인하여야 한다. <개정 2018. 10. 16.>

1. 제8조에 따른 소방안전교육 이수
2. 제13조의2에 따른 화재배상책임보험 가입

[본조신설 2015. 1. 20.]

제8조(소방안전교육) ① 다중이용업주와 그 종업원 및 다중이용업을 하려는 자는 소방청장, 소방본부장 또는 소방서장이 실시하는 소방안전교육을 받아야 한다. 다만, 다중이용업주나 종업원이 그 해당연도에 다음 각 호의 어느 하나에 해당하는 교육을 받은 경우에는 그러하지 아니하다. <개정 2011. 8. 4., 2014. 1. 7., 2014. 11. 19., 2015. 1. 20., 2017. 7. 26., 2018. 10. 16., 2021. 11. 30.>

1. 「화재의 예방 및 안전관리에 관한 법률」 제34조에 따른 소방안전관리자 강습 또는 실무교육
2. 「위험물안전관리법」 제28조에 따른 위험물안전관리자 교육

② 다중이용업주는 소방안전교육 대상자인 종업원이 소방안전교육을 받도록 하여야 한다.

③ 소방청장, 소방본부장 또는 소방서장은 제1항에 따라 소방안전교육을 받은 사람에게는 교육 이수를 증명하는 서류를 발급하여야 한다.<개정 2014. 11. 19., 2017. 7. 26.>

④ 제1항에 따른 소방안전교육의 대상자, 횟수, 시기, 교육시간, 그 밖에 교육에 필요한 사항은 행정안전부령으로 정한다.<개정 2013. 3. 23., 2014. 11. 19., 2015. 1. 20., 2017. 7. 26., 2018. 10. 16.>

[전문개정 2011. 5. 30.]

제9조(다중이용업소의 안전관리기준 등) ① 다중이용업주 및 다중이용업을 하려는 자는 영업장에 대통령령으로 정하는 안전시설등을 행정안전부령으로 정하는 기준에 따라 설치ㆍ유지하여야 한다. 이 경우 다음 각 호의 어느 하나에 해당하는 영업장 중 대통령령으로 정하는 영업장에는 소방시설 중 간이스프링클러설비를 행정안전부령으로 정하는 기준에 따라 설치하여야 한다. <개정 2014. 1. 7., 2014. 11. 19., 2017. 7. 26.>

1. 숙박을 제공하는 형태의 다중이용업소의 영업장
2. 밀폐구조의 영업장

② 소방본부장이나 소방서장은 안전시설등이 행정안전부령으로 정하는 기준에 맞게 설치 또는 유지되어 있지 아니한 경우에는 그 다중이용업주에게 안전시설등의 보완 등 필요한 조치를

명하거나 허가관청에 관계 법령에 따른 영업정지 처분 또는 허가등의 취소를 요청할 수 있다. <개정 2013. 3. 23., 2014. 11. 19., 2016. 1. 27., 2017. 7. 26.>

③ 다중이용업을 하려는 자(다중이용업을 하고 있는 자를 포함한다)는 다음 각 호의 어느 하나에 해당하는 경우에는 안전시설등을 설치하기 전에 미리 소방본부장이나 소방서장에게 행정안전부령으로 정하는 안전시설등의 설계도서를 첨부하여 행정안전부령으로 정하는 바에 따라 신고하여야 한다.<개정 2013. 3. 23., 2014. 1. 7., 2014. 11. 19., 2015. 1. 20., 2017. 7. 26.>

1. 안전시설등을 설치하려는 경우
2. 영업장 내부구조를 변경하려는 경우로서 다음 각 목의 어느 하나에 해당하는 경우
   가. 영업장 면적의 증가
   나. 영업장의 구획된 실의 증가
   다. 내부통로 구조의 변경
3. 안전시설등의 공사를 마친 경우

④ 소방본부장이나 소방서장은 제3항제1호 및 제2호에 따라 신고를 받았을 때에는 설계도서가 행정안전부령으로 정하는 기준에 맞는지를 확인하고, 그에 맞도록 지도하여야 한다.<개정 2013. 3. 23., 2014. 11. 19., 2017. 7. 26.>

⑤ 소방본부장이나 소방서장은 제3항제3호에 따라 공사완료의 신고를 받았을 때에는 안전시설등이 행정안전부령으로 정하는 기준에 맞게 설치되었다고 인정하는 경우에는 행정안전부령으로 정하는 바에 따라 안전시설등 완비증명서를 발급하여야 하며, 그 기준에 맞지 아니한 경우에는 시정될 때까지 안전시설등 완비증명서를 발급하여서는 아니 된다.<개정 2013. 3. 23., 2014. 11. 19., 2017. 7. 26.>

⑥ 법률 제9330호 다중이용업소의 안전관리에 관한 특별법 일부개정법률 부칙 제3항에 따라 대통령령으로 정하는 숙박을 제공하는 형태의 다중이용업소의 영업장으로서 2009년 7월 8일 전에 영업을 개시한 후 영업장의 내부구조ㆍ실내장식물ㆍ안전시설등 또는 영업주를 변경한 사실이 없는 영업장을 운영하는 다중이용업주가 제1항 후단에 따라 해당 영업장에 간이스프링클러설비를 설치하는 경우 국가와 지방자치단체는 필요한 비용의 일부를 대통령령으로 정하는 바에 따라 지원할 수 있다.<신설 2020. 6. 9.>

[전문개정 2011. 5. 30.]

제9조의2(다중이용업소의 비상구 추락방지) 다중이용업주 및 다중이용업을 하려는 자는 제9조 제1항에 따라 설치ㆍ유지하는 안전시설등 중 행정안전부령으로 정하는 비상구에 추락위험을 알리는 표지 등 추락 등의 방지를 위한 장치를 행정안전부령으로 정하는 기준에 따라 갖추어야 한다.

[본조신설 2017. 12. 26.]

제10조(다중이용업의 실내장식물) ① 다중이용업소에 설치하거나 교체하는 실내장식물(반자돌림대 등의 너비가 10센티미터 이하인 것은 제외한다)은 불연재료(不燃材料) 또는 준불연재료로 설치하여야 한다.

② 제1항에도 불구하고 합판 또는 목재로 실내장식물을 설치하는 경우로서 그 면적이 영업장 천장과 벽을 합한 면적의 10분의 3(스프링클러설비 또는 간이스프링클러설비가 설치된 경우에는 10분의 5) 이하인 부분은 「소방시설 설치 및 관리에 관한 법률」 제20조제3항에 따른 방염성능기준 이상의 것으로 설치할 수 있다.<개정 2011. 8. 4., 2018. 10. 16., 2021. 11. 30.>

③ 소방본부장이나 소방서장은 다중이용업소의 실내장식물이 제1항 및 제2항에 따른 실내장식물의 기준에 맞지 아니하는 경우에는 그 다중이용업주에게 해당 부분의 실내장식물을 교체하거나 제거하게 하는 등 필요한 조치를 명하거나 허가관청에 관계 법령에 따른 영업정지 처분 또는 허가등의 취소를 요청할 수 있다.<신설 2014. 1. 7., 2016. 1. 27.>

[전문개정 2011. 5. 30.]

제10조의2(영업장의 내부구획) ① 다중이용업소의 영업장 내부를 구획하고자 할 때에는 불연재료로 구획하여야 한다. 이 경우 다음 각 호의 어느 하나에 해당하는 다중이용업소의 영업장은 천장(반자속)까지 구획하여야 한다.

1. 단란주점 및 유흥주점 영업
2. 노래연습장업

② 제1항에 따른 영업장의 내부구획 기준은 행정안전부령으로 정한다.<개정 2014. 11. 19., 2017. 7. 26.>

③ 소방본부장이나 소방서장은 영업장의 내부구획이 제1항 및 제2항에 따른 기준에 맞지 아니하는 경우에는 그 다중이용업주에게 보완 등 필요한 조치를 명하거나 허가관청에 관계 법령에 따른 영업정지 처분 또는 허가등의 취소를 요청할 수 있다.<개정 2016. 1. 27.>

[본조신설 2014. 1. 7.]

제11조(피난시설, 방화구획 및 방화시설의 유지ㆍ관리) 다중이용업주는 해당 영업장에 설치된 「건축법」 제49조에 따른 피난시설, 방화구획과 같은 법 제50조부터 제53조까지의 규정에 따른 방화벽, 내부 마감재료 등(이하 "방화시설"이라 한다)을 「소방시설 설치 및 관리에 관한 법률」 제16조제1항에 따라 유지하고 관리하여야 한다. <개정 2011. 8. 4., 2018. 10. 16., 2021. 11. 30.>

[전문개정 2011. 5. 30.]

제12조(피난안내도의 비치 또는 피난안내 영상물의 상영) ① 다중이용업주는 화재 등 재난이나 그 밖의 위급한 상황의 발생 시 이용객들이 안전하게 피난할 수 있도록 피난계단ㆍ피난통로, 피난설비 등이 표시되어 있는 피난안내도를 갖추어 두거나 피난안내에 관한 영상물을 상영하여야 한다.

② 제1항에 따라 피난안내도를 갖추어 두거나 피난안내에 관한 영상물을 상영하여야 하는 대상, 피난안내도를 갖추어 두어야 하는 위치, 피난안내에 관한 영상물의 상영시간, 피난안내도 및 피난안내에 관한 영상물에 포함되어야 할 내용과 그 밖에 필요한 사항은 행정안전부령으로 정한다.<개정 2013. 3. 23., 2014. 11. 19., 2017. 7. 26.>

[전문개정 2011. 5. 30.]

제13조(다중이용업주의 안전시설등에 대한 정기점검 등) ① 다중이용업주는 다중이용업소의 안전관리를 위하여 정기적으로 안전시설등을 점검하고 그 점검결과서를 작성하여 1년간 보관하여야 한다. 이 경우 다중이용업소에 설치된 안전시설등이 건축물의 다른 시설ㆍ장비와 연계되어 작동되는 경우에는 해당 건축물의 관계인(「소방기본법」 제2조제3호에 따른 관계인을 말한다. 이하 같다) 및 소방안전관리자는 다중이용업주의 안전점검에 협조하여야 한다. <개정 2011. 8. 4., 2021. 1. 5., 2023. 1. 3.>

② 다중이용업주는 제1항에 따른 정기점검을 행정안전부령으로 정하는 바에 따라 「소방시설 설치 및 관리에 관한 법률」 제29조에 따른 소방시설관리업자에게 위탁할 수 있다.<개정 2011. 8. 4., 2013. 3. 23., 2014. 11. 19., 2017. 7. 26., 2018. 10. 16., 2021. 11. 30.>

③ 제1항에 따른 안전점검의 대상, 점검자의 자격, 점검주기, 점검방법, 그 밖에 필요한 사항은 행정안전부령으로 정한다.<개정 2013. 3. 23., 2014. 11. 19., 2017. 7. 26.>

[전문개정 2011. 5. 30.]

제3장의2 다중이용업주의 화재배상책임보험의 의무가입 등 <신설 2012. 2. 22.>

제13조의2(화재배상책임보험 가입 의무) ① 다중이용업주 및 다중이용업을 하려는 자는 다중이용업소의 화재(폭발을 포함한다. 이하 같다)로 인하여 다른 사람이 사망ㆍ부상하거나 재산상의 손해를 입은 때에는 과실이 없는 경우에도 피해자(피해자가 사망한 경우에는 손해배상을 받을 권리를 가진 자를 말한다)에게 대통령령으로 정하는 금액을 지급할 책임을 지는 책임보험(이하 "화재배상책임보험"이라 한다)에 가입하여야 한다. <개정 2018. 10. 16., 2021. 1. 5.>

② 「보험업법」 제2조제1호에 따른 다른 종류의 보험상품에 제1항에서 정한 화재배상책임보험의 내용이 포함되는 경우에는 이 법에 따른 화재배상책임보험으로 본다.

③ 보험회사는 제1항에 따른 화재배상책임보험 계약을 체결하는 경우 해당 다중이용업소의 안전시설등의 설치ㆍ유지 및 안전관리에 관한 사항을 고려하여 보험료율을 차등 적용할 수 있다.<신설 2016. 1. 27.>

④ 제3항에 따라 보험회사가 보험료율을 차등 적용하는 경우에는 다중이용업소의 업종 및 면적 등 대통령령으로 정하는 사항을 고려하여야 한다.<신설 2016. 1. 27.>

[본조신설 2012. 2. 22.]

제13조의3(화재배상책임보험 가입 촉진 및 관리) ① 다중이용업주는 다음 각 호의 어느 하나에 해당하는 경우에는 화재배상책임보험에 가입한 후 그 증명서(보험증권을 포함한다)를 소방본부장 또는 소방서장에게 제출하여야 한다. <개정 2015. 1. 20.>

1. 제7조제2항제3호 중 다중이용업주를 변경한 경우
2. 제9조제3항 각 호에 따른 신고를 할 경우

② 화재배상책임보험에 가입한 다중이용업주는 행정안전부령으로 정하는 바에 따라 화재배상책임보험에 가입한 영업소임을 표시하는 표지를 부착할 수 있다.<개정 2013. 3. 23., 2014. 11. 19., 2017. 7. 26.>

③ 보험회사는 화재배상책임보험의 계약을 체결하고 있는 다중이용업주에게 그 계약 종료일의 75일 전부터 30일 전까지의 기간 및 30일 전부터 10일 전까지의 기간에 각각 그 계약이 끝난다는 사실을 알려야 한다. 다만, 다음 각 호의 어느 하나에 해당하는 경우에는 그러하지 아니하다.

1. 보험기간이 1개월 이내인 계약의 경우
2. 다중이용업주가 자기와 다시 계약을 체결한 경우
3. 다중이용업주가 다른 보험회사와 새로운 계약을 체결한 사실을 안 경우

④ 보험회사는 화재배상책임보험에 가입하여야 할 자가 다음 각 호의 어느 하나에 해당하면 그 사실을 행정안전부령으로 정하는 기간 내에 소방청장, 소방본부장 또는 소방서장에게 알려야 한다.<개정 2013. 3. 23., 2014. 11. 19., 2017. 7. 26.>

1. 화재배상책임보험 계약을 체결한 경우
2. 화재배상책임보험 계약을 체결한 후 계약 기간이 끝나기 전에 그 계약을 해지한 경우
3. 화재배상책임보험 계약을 체결한 자가 그 계약 기간이 끝난 후 자기와 다시 계약을 체결하지 아니한 경우

⑤ 소방본부장 또는 소방서장은 다중이용업주가 화재배상책임보험에 가입하지 아니하였을 때에는 허가관청에 다중이용업주에 대한 인가ㆍ허가의 취소, 영업의 정지 등 필요한 조치를 취할 것을 요청할 수 있다.

⑥ 소방청장, 소방본부장 또는 소방서장은 다중이용업주의 화재배상책임보험 가입을 관리하기 위하여 필요한 경우에는 사업자등록번호를 기재하여 관할 세무관서의 장에게 과세정보 제공을 요청할 수 있고, 해당 과세정보에 관하여는 제7조제3항을 준용한다.<개정 2021. 1. 5.>

[본조신설 2012. 2. 22.]

제13조의4(보험금의 지급) 보험회사는 화재배상책임보험의 보험금 청구를 받은 때에는 지체 없이 지급할 보험금을 결정하고 보험금 결정 후 14일 이내에 피해자에게 보험금을 지급하여야 한다.

[본조신설 2012. 2. 22.]

제13조의5(화재배상책임보험 계약의 체결의무 및 가입강요 금지) ① 보험회사는 다중이용업주가 화재배상책임보험에 가입할 때에는 계약의 체결을 거부할 수 없다. 다만, 대통령령으로 정하는 경우에는 그러하지 아니하다.

② 다중이용업소에서 화재가 발생할 개연성이 높은 경우 등 행정안전부령으로 정하는 사유가 있으면 다수의 보험회사가 공동으로 화재배상책임보험 계약을 체결할 수 있다. 이 경우 보험회사는 다중이용업주에게 공동계약체결의 절차 및 보험료에 대한 안내를 하여야 한다.<개정 2013. 3. 23., 2014. 11. 19., 2017. 7. 26.>

③ 보험회사는 화재배상책임보험 외에 다른 보험의 가입을 다중이용업주에게 강요할 수 없다.
[본조신설 2012. 2. 22.]

제13조의6(화재배상책임보험 계약의 해제ㆍ해지) 보험회사는 다음 각 호의 어느 하나에 해당하는 경우 외에는 다중이용업주와의 화재배상책임보험 계약을 해제하거나 해지하여서는 아니 된다. <개정 2013. 3. 23., 2014. 11. 19., 2017. 7. 26.>

1. 제7조제2항제3호에 따라 다중이용업주가 변경된 경우. 다만, 변경된 다중이용업주가 화재배상책임보험 계약을 승계한 경우는 제외한다.
2. 다중이용업주가 화재배상책임보험에 이중으로 가입되어 그 중 하나의 계약을 해제 또는 해지하려는 경우
3. 그 밖에 행정안전부령으로 정하는 경우

[본조신설 2012. 2. 22.]

제4장 다중이용업소 안전관리를 위한 기반조성

제14조(다중이용업소의 소방안전관리) 다중이용업주는 「화재의 예방 및 안전관리에 관한 법률」 제24조제5항제3호ㆍ제4호ㆍ제6호 및 제9호에 따른 소방안전관리업무를 수행하여야 한다. <개정 2011. 8. 4., 2018. 10. 16., 2021. 11. 30.>

[전문개정 2011. 5. 30.]
[제목개정 2011. 8. 4.]

제14조의2(다중이용업주의 안전사고 보고의무) ① 다중이용업주는 다중이용업소의 화재, 영업장 시설의 하자 또는 결함 등으로 인하여 다음 각 호의 어느 하나에 해당하는 사고가 발생했거나 발생한 사실을 알게 된 경우 소방본부장 또는 소방서장에게 그 사실을 즉시 보고하여야 한다.

1. 사람이 사망한 사고
2. 사람이 부상당하거나 중독된 사고
3. 화재 또는 폭발 사고
4. 그 밖에 대통령령으로 정하는 사고

② 제1항에 따른 보고의 방법 및 절차 등 필요한 사항은 대통령령으로 정한다.
[본조신설 2021. 1. 5.]

제15조(다중이용업소에 대한 화재위험평가 등) ① 소방청장, 소방본부장 또는 소방서장은 다음 각 호의 어느 하나에 해당하는 지역 또는 건축물에 대하여 화재를 예방하고 화재로 인한 생명ㆍ신체ㆍ재산상의 피해를 방지하기 위하여 필요하다고 인정하는 경우에는 화재위험평가를 할 수 있다. <개정 2014. 11. 19., 2017. 7. 26.>

1. 2천제곱미터 지역 안에 다중이용업소가 50개 이상 밀집하여 있는 경우

2. 5층 이상인 건축물로서 다중이용업소가 10개 이상 있는 경우
3. 하나의 건축물에 다중이용업소로 사용하는 영업장 바닥면적의 합계가 1천제곱미터 이상인 경우

② 소방청장, 소방본부장 또는 소방서장은 화재위험평가 결과 다중이용업소에 부여된 등급(이하 "화재안전등급"이라 한다)이 대통령령으로 정하는 기준 미만인 경우에는 해당 다중이용업주 또는 관계인에게 「화재의 예방 및 안전관리에 관한 법률」 제14조에 따른 조치를 명할 수 있다.<개정 2011. 8. 4., 2014. 11. 19., 2017. 7. 26., 2018. 10. 16., 2021. 1. 5., 2021. 11. 30., 2023. 1. 3.>

③ 소방청장, 소방본부장 또는 소방서장은 제2항에 따른 명령으로 인하여 손실을 입은 자가 있으면 대통령령으로 정하는 바에 따라 이를 보상하여야 한다. 다만, 법령을 위반하여 건축되거나 설비된 다중이용업소에 대하여는 그러하지 아니하다.<개정 2014. 11. 19., 2017. 7. 26.>

④ 소방청장, 소방본부장 또는 소방서장은 화재안전등급이 대통령령으로 정하는 기준 이상인 다중이용업소에 대해서는 안전시설등의 일부를 설치하지 아니하게 할 수 있다.<개정 2014. 11. 19., 2017. 7. 26., 2023. 1. 3.>

⑤ 소방청장, 소방본부장 또는 소방서장은 화재안전등급이 대통령령으로 정하는 기준 이상인 다중이용업소에 대해서는 행정안전부령으로 정하는 기간 동안 제8조에 따른 소방안전교육 및 「화재의 예방 및 안전관리에 관한 법률」 제7조에 따른 화재안전조사를 면제할 수 있다.<신설 2023. 1. 3.>

⑥ 소방청장, 소방본부장 또는 소방서장은 화재위험평가를 제16조제1항에 따른 화재위험평가 대행자로 하여금 대행하게 할 수 있다.<개정 2014. 11. 19., 2017. 7. 26., 2023. 1. 3.>

[전문개정 2011. 5. 30.]

제16조(화재위험평가 대행자의 등록 등) ① 제15조제6항에 따라 화재위험평가를 대행하려는 자는 대통령령으로 정하는 기술인력, 시설 및 장비를 갖추고 행정안전부령으로 정하는 바에 따라 소방청장에게 화재위험평가 대행자(이하 "평가대행자"라 한다)로 등록하여야 한다. 등록 사항 중 대통령령으로 정하는 중요 사항을 변경할 때에도 또한 같다. <개정 2013. 3. 23., 2014. 11. 19., 2017. 7. 26., 2023. 1. 3.>

② 다음 각 호의 어느 하나에 해당하는 자는 평가대행자로 등록할 수 없다.<개정 2011. 8. 4., 2015. 1. 20., 2018. 10. 16., 2021. 1. 12., 2021. 11. 30.>

1. 피성년후견인
2. 삭제<2015. 1. 20.>
3. 심신상실자, 알코올 중독자 등 대통령령으로 정하는 정신적 제약이 있는 자
4. 제17조제1항에 따라 등록이 취소(이 항 제1호에 해당하여 등록이 취소된 경우는 제외한다)된 후 2년이 지나지 아니한 자
5. 이 법, 「소방기본법」, 「소방시설공사업법」, 「화재의 예방 및 안전관리에 관한 법률」, 「소방시설 설치 및 관리에 관한 법률」, 「위험물 안전관리법」을 위반하여 징역 이상의 실형을 선고받고 그 형의 집행이 끝나거나 집행을 받지 아니하기로 확정된 후 2년이 지나지 아

니한 사람

6. 임원 중 제1호부터 제5호까지의 어느 하나에 해당하는 사람이 있는 법인

③ 평가대행자는 다음 각 호의 사항을 준수하여야 한다.<개정 2013. 3. 23., 2014. 11. 19., 2017. 7. 26.>

1. 평가서를 거짓으로 작성하지 아니할 것
2. 다른 평가서의 내용을 복제(複製)하지 아니할 것
3. 평가서를 행정안전부령으로 정하는 기간 동안 보존할 것
4. 등록증이나 명의를 다른 사람에게 대여하거나 도급받은 화재위험평가 업무를 하도급하지 아니할 것

④ 평가대행자는 업무를 휴업하거나 폐업하려면 소방청장에게 신고하여야 한다.<개정 2014. 11. 19., 2017. 7. 26.>

⑤ 제4항에 따른 휴업 또는 폐업 신고에 필요한 사항은 행정안전부령으로 정한다.<개정 2013. 3. 23., 2014. 11. 19., 2017. 7. 26.>

[전문개정 2011. 5. 30.]

제17조(평가대행자의 등록취소 등) ① 소방청장은 평가대행자가 다음 각 호의 어느 하나에 해당하는 경우에는 그 등록을 취소하거나 6개월 이내의 기간을 정하여 업무의 정지를 명할 수 있다. 다만, 제1호부터 제4호까지의 어느 하나에 해당하는 경우에는 그 등록을 취소하여야 한다. <개정 2013. 3. 23., 2014. 11. 19., 2017. 7. 26., 2021. 1. 12.>

1. 제16조제2항 각 호의 어느 하나에 해당하는 경우. 다만, 제16조제2항제6호에 해당하는 경우 6개월 이내에 그 임원을 바꾸어 임명한 경우는 제외한다.
2. 거짓이나 그 밖의 부정한 방법으로 등록한 경우
3. 최근 1년 이내에 2회의 업무정지처분을 받고 다시 업무정지처분 사유에 해당하는 행위를 한 경우
4. 다른 사람에게 등록증이나 명의를 대여한 경우
5. 제16조제1항 전단에 따른 등록기준에 미치지 못하게 된 경우
6. 제16조제3항제2호를 위반하여 다른 평가서의 내용을 복제한 경우
7. 제16조제3항제3호를 위반하여 평가서를 행정안전부령으로 정하는 기간 동안 보존하지 아니한 경우
8. 제16조제3항제4호를 위반하여 도급받은 화재위험평가 업무를 하도급한 경우
9. 평가서를 거짓으로 작성하거나 고의 또는 중대한 과실로 평가서를 부실하게 작성한 경우
10. 등록 후 2년 이내에 화재위험평가 대행 업무를 시작하지 아니하거나 계속하여 2년 이상 화재위험평가 대행 실적이 없는 경우

② 제1항에 따라 등록취소 또는 업무정지 처분을 받은 자는 그 처분을 받은 날부터 화재위험평가 대행 업무를 수행할 수 없다.

③ 제1항에 따른 행정처분의 기준과 그 밖에 필요한 사항은 행정안전부령으로 정한다.<개정 2013. 3. 23., 2014. 11. 19., 2017. 7. 26.>

[전문개정 2011. 5. 30.]

제17조의2(청문) 소방청장은 제17조제1항에 따라 평가대행자의 등록을 취소하거나 업무를 정지하려면 청문을 하여야 한다. <개정 2014. 1. 7., 2014. 11. 19., 2017. 7. 26.>
[전문개정 2011. 5. 30.]

제18조(평가서의 작성방법 및 평가대행 비용의 산정기준) 소방청장은 평가서의 작성방법 및 화재위험평가의 대행에 필요한 비용의 산정기준을 정하여 고시하여야 한다. <개정 2014. 11. 19., 2017. 7. 26.>
[전문개정 2011. 5. 30.]

제19조(안전관리에 관한 전산시스템의 구축·운영) ① 소방청장은 허가등 또는 그 변경 사항과 관련 통계 등 업무 수행에 필요한 행정정보를 다중이용업소의 안전관리에 관한 정책 수립, 연구·조사 등에 활용하기 위하여 전산시스템을 구축·운영하여야 한다. <개정 2014. 11. 19., 2017. 7. 26.>
② 소방청장은 화재배상책임보험에 가입하지 아니한 다중이용업주를 효율적으로 관리하기 위하여 제1항에 따라 구축·운영하는 전산시스템과 보험회사 및 보험 관련 단체가 관리·운영하는 전산시스템을 연계하여 책임보험전산망을 구축·운영할 수 있다.<신설 2012. 2. 22., 2014. 11. 19., 2017. 7. 26.>
③ 소방청장은 제1항에 따른 전산시스템 및 제2항에 따른 책임보험전산망의 구축·운영을 위하여 허가관청, 보험회사 및 보험 관련 단체에 필요한 자료 또는 정보의 제공을 요청할 수 있다. 이 경우 관련 자료나 정보의 제공을 요청받은 자는 특별한 사유가 없으면 요청에 따라야 한다.<개정 2012. 2. 22., 2014. 11. 19., 2017. 7. 26.>
④ 소방청장은 허가관청이 제1항에 따른 전산시스템을 다중이용업소의 안전관리에 관한 업무에 활용할 수 있도록 하여야 한다. 다만, 제2항에 따른 책임보험전산망에 대하여는 그러하지 아니하다.<개정 2012. 2. 22., 2014. 11. 19., 2017. 7. 26.>
[전문개정 2011. 5. 30.]

제20조(법령위반업소의 공개) ① 소방청장, 소방본부장 또는 소방서장은 다중이용업주가 제9조제2항 및 제15조제2항에 따른 조치 명령을 2회 이상 받고도 이행하지 아니하였을 때에는 그 조치 내용(그 위반사항에 대하여 수사기관에 고발된 경우에는 그 고발된 사실을 포함한다)을 인터넷 등에 공개할 수 있다. <개정 2014. 11. 19., 2017. 7. 26.>
② 제1항에 따라 위반업소를 공개하는 경우 그 내용·기간 및 방법 등에 필요한 사항은 대통령령으로 정한다.
[전문개정 2011. 5. 30.]

제20조의2(화재안전조사 결과 공개) ① 소방청장, 소방본부장 또는 소방서장은 다중이용업소를 「화재의 예방 및 안전관리에 관한 법률」 제7조에 따라 화재안전조사를 실시한 경우 다음 각 호의 사항을 인터넷 등에 공개할 수 있다. <개정 2021. 11. 30.>

1. 다중이용업소의 상호 및 주소
2. 안전시설등 설치 및 유지ㆍ관리 현황
3. 피난시설, 방화구획 및 방화시설 설치 및 유지ㆍ관리 현황
4. 그 밖에 대통령령으로 정하는 사항

② 제1항에 따라 화재안전조사 결과를 공개하는 경우 그 내용ㆍ기간 및 방법 등에 필요한 사항은 대통령령으로 정한다.<개정 2023. 1. 3.>

[본조신설 2021. 1. 5.]

[제목개정 2023. 1. 3.]

제21조(안전관리우수업소표지 등) ① 소방본부장이나 소방서장은 다중이용업소의 안전관리업무 이행 실태가 우수하여 대통령령으로 정하는 요건을 갖추었다고 인정할 때에는 그 사실을 해당 다중이용업주에게 통보하고 이를 공표할 수 있다.

② 제1항에 따라 통보받은 다중이용업주는 그 사실을 나타내는 표지(이하 "안전관리우수업소표지"라 한다)를 영업소의 명칭과 함께 영업소의 출입구에 부착할 수 있다.

③ 소방본부장이나 소방서장은 제1항에 해당하는 다중이용업소에 대하여는 행정안전부령으로 정하는 기간 동안 제8조에 따른 소방안전교육 및 「화재의 예방 및 안전관리에 관한 법률」 제7조에 따른 화재안전조사를 면제할 수 있다.<개정 2011. 8. 4., 2013. 3. 23., 2014. 11. 19., 2017. 7. 26., 2018. 10. 16., 2021. 11. 30.>

④ 안전관리우수업소표지에 필요한 사항은 행정안전부령으로 정한다.<개정 2013. 3. 23., 2014. 11. 19., 2017. 7. 26.>

[전문개정 2011. 5. 30.]

제5장 보칙 <개정 2011. 5. 30.>

제21조의2(압류의 금지) 이 법에 따른 화재배상책임보험의 보험금 청구권 중 다른 사람의 사망 또는 부상으로 인하여 발생한 청구권은 이를 압류할 수 없다.

[본조신설 2012. 2. 22.]

제22조(권한의 위탁 등) ① 소방청장, 소방본부장 또는 소방서장은 제8조제1항에 따른 다중이용업주 및 그 종업원에 대한 소방안전교육 업무, 제19조제2항의 책임보험전산망의 구축ㆍ운영에 관한 업무를 대통령령으로 정하는 바에 따라 관련 법인 또는 단체에 위탁할 수 있다. <개정 2012. 2. 22., 2014. 11. 19., 2017. 7. 26.>

② 제1항에 따라 위탁받은 업무에 종사하는 법인 또는 단체의 임원 및 직원은 「형법」 제129조부터 제132조까지의 규정을 적용할 때에는 공무원으로 본다.

③ 제1항에 따라 위탁받은 법인 또는 단체의 장은 행정안전부령으로 정하는 바에 따라 위탁받은 업무의 수행에 드는 경비를 교육 대상자로부터 징수할 수 있다.<개정 2013. 3. 23., 2014. 11. 19., 2017. 7. 26.>

④ 제1항에 따라 소방안전교육을 위탁받은 자가 갖추어야 할 시설기준, 교수요원의 자격 등에 필요한 사항은 행정안전부령으로 정한다.<개정 2013. 3. 23., 2014. 11. 19., 2017. 7. 26.>
⑤ 제1항에 따라 업무를 위탁받은 자는 그 직무상 알게 된 정보를 누설하거나 다른 사람에게 제공하는 등 부당한 목적을 위하여 사용하여서는 아니 된다.<신설 2012. 2. 22.>
[전문개정 2011. 5. 30.]

제22조의2(벌칙 적용 시의 공무원 의제) 제15조제6항에 따라 화재위험평가업무를 대행하는 사람은 「형법」 제129조부터 제132조까지의 규정을 적용할 때에는 공무원으로 본다. <개정 2023. 1. 3.>
[본조신설 2015. 1. 20.]

제6장 벌칙 <개정 2011. 5. 30.>

제23조(벌칙) 다음 각 호의 어느 하나에 해당하는 자는 1년 이하의 징역 또는 1천만원 이하의 벌금에 처한다. <개정 2012. 2. 22.>
1. 제16조제1항을 위반하여 평가대행자로 등록하지 아니하고 화재위험평가 업무를 대행한 자
2. 제22조제5항을 위반하여 다른 사람에게 정보를 제공하거나 부당한 목적으로 이용한 자
[전문개정 2011. 5. 30.]

제24조(양벌규정) 법인의 대표자나 법인 또는 개인의 대리인, 사용인, 그 밖의 종업원이 그 법인 또는 개인의 업무에 관하여 제23조의 위반행위를 하면 그 행위자를 벌하는 외에 그 법인 또는 개인에게도 해당 조문의 벌금형을 과(科)한다. 다만, 법인 또는 개인이 그 위반행위를 방지하기 위하여 해당 업무에 관하여 상당한 주의와 감독을 게을리하지 아니한 경우에는 그러하지 아니하다.
[전문개정 2008. 12. 26.]

제25조(과태료) ① 다음 각 호의 어느 하나에 해당하는 자에게는 300만원 이하의 과태료를 부과한다. <개정 2011. 8. 4., 2012. 2. 22., 2014. 1. 7., 2015. 1. 20., 2017. 12. 26., 2018. 10. 16., 2021. 1. 5., 2023. 1. 3.>
1. 제8조제1항 및 제2항을 위반하여 소방안전교육을 받지 아니하거나 종업원이 소방안전교육을 받도록 하지 아니한 다중이용업주
2. 제9조제1항을 위반하여 안전시설등을 기준에 따라 설치ㆍ유지하지 아니한 자
2의2. 제9조제3항을 위반하여 설치신고를 하지 아니하고 안전시설등을 설치하거나 영업장 내부구조를 변경한 자 또는 안전시설등의 공사를 마친 후 신고를 하지 아니한 자
2의3. 제9조의2를 위반하여 비상구에 추락 등의 방지를 위한 장치를 기준에 따라 갖추지 아니한 자
3. 제10조제1항 및 제2항을 위반하여 실내장식물을 기준에 따라 설치ㆍ유지하지 아니한 자

3의2. 제10조의2제1항 및 제2항을 위반하여 영업장의 내부구획을 기준에 따라 설치ㆍ유지하지 아니한 자
4. 제11조를 위반하여 피난시설, 방화구획 또는 방화시설에 대하여 폐쇄ㆍ훼손ㆍ변경 등의 행위를 한 자
5. 제12조제1항을 위반하여 피난안내도를 갖추어 두지 아니하거나 피난안내에 관한 영상물을 상영하지 아니한 자
6. 제13조제1항 전단을 위반하여 다음 각 목의 어느 하나에 해당하는 자
가. 안전시설등을 점검(제13조제2항에 따라 위탁하여 실시하는 경우를 포함한다)하지 아니한 자
나. 정기점검결과서를 작성하지 아니하거나 거짓으로 작성한 자
다. 정기점검결과서를 보관하지 아니한 자
6의2. 제13조의2제1항을 위반하여 화재배상책임보험에 가입하지 아니한 다중이용업주
6의3. 제13조의3제3항 또는 제4항을 위반하여 통지를 하지 아니한 보험회사
6의4. 제13조의5제1항을 위반하여 다중이용업주와의 화재배상책임보험 계약 체결을 거부하거나 제13조의6을 위반하여 임의로 계약을 해제 또는 해지한 보험회사
7. 제14조를 위반하여 소방안전관리업무를 하지 아니한 자
8. 제14조의2제1항을 위반하여 보고 또는 즉시보고를 하지 아니하거나 거짓으로 한 자
② 제1항에 따른 과태료는 대통령령으로 정하는 바에 따라 소방청장, 소방본부장 또는 소방서장이 부과ㆍ징수한다.<개정 2014. 11. 19., 2017. 7. 26.>
[전문개정 2011. 5. 30.]

제26조(이행강제금) ① 소방청장, 소방본부장 또는 소방서장은 제9조제2항, 제10조제3항, 제10조의2제3항 또는 제15조제2항에 따라 조치 명령을 받은 후 그 정한 기간 이내에 그 명령을 이행하지 아니하는 자에게는 1천만원 이하의 이행강제금을 부과한다. <개정 2014. 1. 7., 2014. 11. 19., 2017. 7. 26.>
② 소방청장, 소방본부장 또는 소방서장은 제1항에 따른 이행강제금을 부과하기 전에 제1항에 따른 이행강제금을 부과ㆍ징수한다는 것을 미리 문서로 알려 주어야 한다.<개정 2014. 11. 19., 2017. 7. 26.>
③ 소방청장, 소방본부장 또는 소방서장은 제1항에 따라 이행강제금을 부과할 때에는 이행강제금의 금액, 이행강제금의 부과 사유, 납부기한, 수납기관, 이의 제기 방법 및 이의 제기 기관 등을 적은 문서로 하여야 한다.<개정 2014. 11. 19., 2017. 7. 26.>
④ 소방청장, 소방본부장 또는 소방서장은 최초의 조치 명령을 한 날을 기준으로 매년 2회의 범위에서 그 조치 명령이 이행될 때까지 반복하여 제1항에 따른 이행강제금을 부과ㆍ징수할 수 있다.<개정 2014. 11. 19., 2017. 7. 26.>
⑤ 소방청장, 소방본부장 또는 소방서장은 조치 명령을 받은 자가 명령을 이행하면 새로운 이행강제금의 부과를 즉시 중지하되, 이미 부과된 이행강제금은 징수하여야 한다.<개정 2014. 11. 19., 2017. 7. 26.>

⑥ 소방청장, 소방본부장 또는 소방서장은 제1항에 따라 이행강제금 부과처분을 받은 자가 이행강제금을 기한까지 납부하지 아니하면 국세 체납처분의 예 또는 「지방행정제재·부과금의 징수 등에 관한 법률」에 따라 징수한다.<개정 2013. 8. 6., 2014. 11. 19., 2017. 7. 26., 2020. 3. 24.>

⑦ 제1항에 따라 이행강제금을 부과하는 위반행위의 종류와 위반 정도에 따른 금액과 이의 제기 절차, 그 밖에 필요한 사항은 대통령령으로 정한다.

[전문개정 2011. 5. 30.]

부칙 <제7906호,2006. 3. 24.>

제1조 (시행일) 이 법은 공포 후 1년이 경과한 날부터 시행한다.

제2조 (처분 등에 관한 경과조치) 이 법 시행당시 「소방시설설치유지 및 안전관리에 관한 법률」 제8조·제12조 또는 제23조의 규정에 따라 행한 행정기관의 행위 또는 행정기관에 대한 행위는 그에 해당하는 이 법 제8조 내지 제10조의 규정에 따른 행정기관의 행위 또는 행정기관에 대한 행위로 본다.

제3조 (소방시설등 설치·유지 및 관리에 관한 경과조치) 이 법 시행당시 「소방시설설치유지 및 안전관리에 관한 법률」에 의하여 적합하게 설치·유지 및 관리되어 온 다중이용업소의 소방시설등은 이 법 제9조제1항 규정에 적합한 소방시설등으로 본다.

제4조 (벌칙 등에 관한 경과조치) 이 법 시행 전 「소방시설설치유지 및 안전관리에 관한 법률」 제8조제1항·제2항 및 제23조제2항의 규정에 위반한 자에 대한 벌칙 또는 과태료의 적용에 있어서는 종전의 규정에 의한다.

제5조 (다른 법령과의 관계) 이 법 시행당시 다른 법령에서 「소방시설설치유지 및 안전관리에 관한 법률」 제8조·제12조 또는 제23조의 규정을 인용한 경우 이 법 가운데 그에 해당하는 규정이 있는 때에는 종전의 규정에 갈음하여 이 법의 해당규정을 인용한 것으로 본다.

제6조 (다른 법률의 개정) 소방시설설치유지 및 안전관리에 관한 법률 일부를 다음과 같이 개정한다.

제8조를 삭제한다.

제12조제1항 단서를 삭제한다.

제23조제2항을 삭제한다.

제48조제1호중 " 제8조제2항·제9조제2항 "을 " 제9조제2항 "으로 한다.

제53조제1항제1호중 " 제8조제1항·제9조제1항 "을 " 제9조제1항 "으로 하고, 동항제4호를 삭제한다.

부칙 <제8852호,2008. 2. 29.>(정부조직법)

제1조(시행일) 이 법은 공포한 날부터 시행한다. 다만, ·····<생략>·····, 부칙 제6조에 따라 개정되는 법률 중 이 법의 시행 전에 공포되었으나 시행일이 도래하지 아니한 법률을 개정

한 부분은 각각 해당 법률의 시행일부터 시행한다.

제2조 부터 제5조까지 생략

제6조(다른 법률의 개정) ① 부터 <715> 까지 생략

<716> 다중이용업소 의 안전관리에 관한 특별법 일부를 다음과 같이 개정한다.

제7조제1항 각 호 외의 부분, 제8조제4항, 제9조제1항부터 제5항까지, 제12조제2항, 제13조제2항ㆍ제3항, 제16조제1항 전단ㆍ제3항제3호ㆍ제5항, 제17조제1항제7호ㆍ제3항, 제21조제3항ㆍ제4항 및 제22조제3항ㆍ제4항 중 "행정자치부령"을 각각 "행정안전부령"으로 한다.

<717> 부터 <760> 까지 생략

제7조 생략

부칙 <제8974호,2008. 3. 21.>(건축법)

제1조(시행일) 이 법은 공포한 날부터 시행한다. <단서 생략>

제2조 부터 제12조까지 생략

제13조(다른 법률의 개정) ① 부터1& 까지 생략

1* 다중이용업소의 안전관리에 관한 특별법 일부를 다음과 같이 개정한다.

제11조 중 "제39조제1항"을 "제49조제1항"으로, "동법 제40조ㆍ제41조ㆍ제43조 및 제44조"를 "같은 법 제50조부터 제53조까지"로 한다.

1(부터 <70> 까지 생략

제14조 생략

부칙 <제9195호,2008. 12. 26.>

이 법은 공포한 날부터 시행한다.

부칙 <제9330호,2009. 1. 7.>

①(시행일) 이 법은 공포 후 6개월이 경과한 날부터 시행한다.

②(적용례) 제9조제1항 후단의 개정규정은 이 법 시행 당시 영업 중인 대통령령으로 정하는 숙박을 제공하는 형태의 다중이용업소의 영업장에도 적용한다. <개정 2020. 6. 9.>

③(경과조치) 대통령령으로 정하는 숙박을 제공하는 형태의 다중이용업소의 영업장으로서 이 법 시행일(2009년 7월 8일) 전에 영업을 개시한 후 영업장의 내부구조ㆍ실내장식물ㆍ안전시설등 또는 영업주를 변경한 사실이 없는 영업장을 운영하는 다중이용업주는 해당 영업장에 간이스프링클러설비를 제9조제1항 후단의 개정규정에 따른 기준에 적합하게 2022년 6월 30일까지 설치하여야 한다. <신설 2020. 6. 9.>

부칙 <제10015호,2010. 2. 4.>

①(시행일) 이 법은 공포 후 6개월이 경과한 날부터 시행한다.

②(경과조치) 이 법 시행 전에 이의가 제기된 이행강제금에 대한 이의 제기 절차에 관하여는 제26조의 개정규정에도 불구하고 종전의 규정에 따른다.

부칙 <제10750호,2011. 5. 30.>

이 법은 공포 후 6개월이 경과한 날부터 시행한다.

부칙 <제11037호,2011. 8. 4.>(소방시설 설치ㆍ유지 및 안전관리에 관한 법률)

제1조(시행일) 이 법은 공포 후 6개월이 경과한 날부터 시행한다.

제2조 부터 제5조까지 생략

제6조(다른 법률의 개정) ①부터 ③까지 생략

④ 법률 제10750호 다중이용업소의 안전관리에 관한 특별법 일부개정법률 일부를 다음과 같이 개정한다.

제2조제1항제2호, 같은 조 제2항, 제8조제1항 단서, 제10조제2항, 제11조, 제13조제2항, 제14조, 제15조제2항, 제16조제2항제4호 및 제21조제3항 중 “「소방시설설치유지 및 안전관리에 관한 법률」”을 각각 “「소방시설 설치ㆍ유지 및 안전관리에 관한 법률」”로 한다.

제8조제1항 단서 및 제13조제1항 후단 중 “방화관리자”를 각각 “소방안전관리자”로 한다.

제14조 제목 “(다중이용업소의 방화관리)”를 “(다중이용업소의 소방안전관리)”로 하고, 같은 조 중 “방화관리업무”를 “소방안전관리업무”로 한다.

제21조제3항 중 “소방검사”를 “소방특별조사”로 한다.

제25조제1항제7호 중 “방화관리업무”를 “소방안전관리업무”로 한다.

⑤부터2% 까지 생략

부칙 <제11336호,2012. 2. 22.>

제1조(시행일) 이 법은 공포 후 1년이 경과한 날부터 시행한다. 다만, 제2조제1항제1호의 다중이용업 중 영업장으로 사용하는 바닥면적의 합계가 150제곱미터 미만인 휴게음식점, 일반음식점, 게임제공업, 인터넷컴퓨터게임시설제공업, 복합유통게임제공업의 경우에는 공포 후 3년이 경과한 날부터 시행한다.

제2조(다중이용업소를 운영 중인 자에 대한 화재배상책임보험 의무 가입에 관한 경과조치) 이 법 시행 당시 종전의 규정에 따라 다중이용업소를 운영 중인 자로서 제13조의2제1항의 개정

규정에 따라 화재배상책임보험에 의무 가입하여야 하는 다중이용업주는 이 법 시행일부터 6개월 이내에 화재배상책임보험에 가입하여야 한다.

부칙 <제11690호,2013. 3. 23.>(정부조직법)

제1조(시행일) ① 이 법은 공포한 날부터 시행한다.

② 생략

제2조 부터 제5조까지 생략

제6조(다른 법률의 개정) ①부터 <230>까지 생략

<231> 다중이용업소의 안전관리에 관한 특별법 일부를 다음과 같이 개정한다.

제7조제1항 각 호 외의 부분, 제8조제4항, 제9조제1항 전단ㆍ후단, 같은 조 제2항, 같은 조 제3항 각 호 외의 부분, 같은 조 제4항ㆍ제5항, 제12조제2항, 제13조제2항ㆍ제3항, 제13조의3제2항, 같은 조 제4항 각 호 외의 부분, 제13조의5제2항 전단, 제13조의6제3호, 제16조제1항 전단, 같은 조 제3항제3호, 같은 조 제5항, 제17조제1항제7호, 같은 조 제3항, 제21조제3항ㆍ제4항 및 제22조제3항ㆍ제4항 중 "행정안전부령"을 각각 "안전행정부령"으로 한다.

<232>부터 <710>까지 생략

제7조 생략

부칙 <제11998호,2013. 8. 6.>(지방세외수입금의 징수 등에 관한 법률)

제1조(시행일) 이 법은 공포 후 1년이 경과한 날부터 시행한다.

제2조 생략

제3조(다른 법률의 개정) ①부터1^ 까지 생략

1& 다중이용업소의 안전관리에 관한 특별법 일부를 다음과 같이 개정한다.

제26조제6항 중 "국세 또는 지방세 체납처분의 예에 따라 징수한다"를 "국세 체납처분의 예 또는 「지방세외수입금의 징수 등에 관한 법률」에 따라 징수한다"로 한다.

1* 부터 <71>까지 생략

부칙 <제12203호,2014. 1. 7.>

제1조(시행일) 이 법은 공포 후 1년이 경과한 날부터 시행한다.

제2조(밀폐구조의 영업장에 관한 적용례) 제9조제1항제2호의 개정규정은 이 법 시행 후에 영업을 개시하기 위하여 안전시설등을 설치신고하거나 내부구조 변경신고를 하는 영업장부터 적용한다.

제3조(영업장의 내부구획에 관한 적용례) 제10조의2의 개정규정은 이 법 시행 후에 영업을 개시하기 위하여 안전시설등을 설치신고하는 영업장부터 적용한다.

제4조(청문에 관한 적용례) 제17조의2의 개정규정은 이 법 시행 후에 행한 위반행위에 대하여 업무정지를 명하려는 경우부터 적용한다.

제5조(과태료 및 이행강제금에 관한 적용례) 제25조 및 제26조의 개정 규정은 이 법 시행 후에 행한 위반행위에 대하여 과태료를 부과하거나 이행강제금을 부과하는 경우부터 적용한다.

부칙 <제12844호,2014. 11. 19.>(정부조직법)

제1조(시행일) 이 법은 공포한 날부터 시행한다. 다만, 부칙 제6조에 따라 개정되는 법률 중 이 법 시행 전에 공포되었으나 시행일이 도래하지 아니한 법률을 개정한 부분은 각각 해당 법률의 시행일부터 시행한다.

제2조 부터 제5조까지 생략

제6조(다른 법률의 개정) ①부터 <141>까지 생략

<142> 다중이용업소의 안전관리에 관한 특별법 일부를 다음과 같이 개정한다.

제5조제1항ㆍ제3항ㆍ제4항, 같은 조 제5항 전단, 제6조제1항, 제8조제1항 본문, 같은 조 제3항, 제13조의3제4항 각 호 외의 부분, 제15조제1항 각 호 외의 부분, 같은 조 제2항, 같은 조 제3항 본문, 같은 조 제4항ㆍ제5항, 제16조제1항 전단, 같은 조 제4항, 제17조제1항 각 호 외의 부분 본문, 제17조의2, 제18조, 제19조제1항ㆍ제2항, 같은 조 제3항 전단, 같은 조 제4항 본문, 제20조제1항, 제22조제1항, 제25조제2항 및 제26조제1항부터 제6항까지 중 "소방방재청장"을 각각 "국민안전처장관"으로 한다.

제7조제1항 각 호 외의 부분, 제8조제4항, 제9조제1항 전단ㆍ후단, 같은 조 제2항, 같은 조 제3항 각 호 외의 부분, 같은 조 제4항ㆍ제5항, 제12조제2항, 제13조제2항ㆍ제3항, 제13조의3제2항, 같은 조 제4항 각 호 외의 부분, 제13조의5제2항 전단, 제13조의6제3호, 제16조제1항 전단, 같은 조 제3항제3호, 같은 조 제5항, 제17조제1항제7호, 같은 조 제3항, 제21조제3항ㆍ제4항 및 제22조제3항ㆍ제4항 중 "안전행정부령"을 각각 "총리령"으로 한다.

법률 제12203호 다중이용업소의 안전관리에 관한 특별법 일부개정법률 제9조제1항 각 호 외의 부분 전단ㆍ후단 및 제10조의2제2항의 개정규정 중 "안전행정부령"을 각각 "총리령"으로 하고, 제13조의3제6항 각 호 외의 부분의 개정규정 중 "소방방재청장"을 "국민안전처장관"으로 한다.

<143>부터 <258>까지 생략

제7조 생략

부칙 <제13059호,2015. 1. 20.>

제1조(시행일) 이 법은 공포한 날부터 시행한다. 다만, 제8조제1항 및 제25조제1항의 개정규정은 공포 후 1년이 경과한 날부터 시행한다.

제2조(금치산자 등에 대한 경과조치) 제16조제2항제1호의 개정규정에 따른 피성년후견인 및 피한정후견인에는 법률 제10429호 민법 일부개정법률 부칙 제2조에 따라 금치산 또는 한정

치산 선고의 효력이 유지되는 사람을 포함하는 것으로 본다.

부칙 <제13914호,2016. 1. 27.>

제1조(시행일) 이 법은 공포 후 6개월이 경과한 날부터 시행한다.

제2조(보험료율에 관한 경과조치) 제13조의2제3항 및 제4항의 개정규정은 이 법 시행 전에 체결된 화재배상책임보험을 이 법 시행 후에 갱신하는 경우에도 적용한다.

부칙 <제14839호,2017. 7. 26.>(정부조직법)

제1조(시행일) ① 이 법은 공포한 날부터 시행한다. 다만, 부칙 제5조에 따라 개정되는 법률 중 이 법 시행 전에 공포되었으나 시행일이 도래하지 아니한 법률을 개정한 부분은 각각 해당 법률의 시행일부터 시행한다.

제2조 부터 제4조까지 생략

제5조(다른 법률의 개정) ①부터 <253>까지 생략

<254> 다중이용업소의 안전관리에 관한 특별법 일부를 다음과 같이 개정한다.

제5조제1항ㆍ제3항ㆍ제4항, 같은 조 제5항 전단, 제6조제1항, 제8조제1항 각 호 외의 부분 본문, 같은 조 제3항, 제13조의3제4항 각 호 외의 부분, 같은 조 제6항 각 호 외의 부분, 제15조제1항 각 호 외의 부분, 같은 조 제2항, 같은 조 제3항 본문, 같은 조 제4항ㆍ제5항, 제16조제1항 전단, 같은 조 제4항, 제17조제1항 각 호 외의 부분 본문, 제17조의2, 제18조, 제19조제1항ㆍ제2항, 같은 조 제3항 전단, 같은 조 제4항 본문, 제20조제1항, 제22조제1항, 제25조제2항 및 제26조제1항부터 제6항까지 중 "국민안전처장관"을 각각 "소방청장"으로 한다.

제7조제1항 각 호 외의 부분, 제8조제4항, 제9조제1항 각 호 외의 부분 전단ㆍ후단, 같은 조 제2항, 같은 조 제3항 각 호 외의 부분, 같은 조 제4항ㆍ제5항, 제10조의2제2항, 제12조제2항, 제13조제2항ㆍ제3항, 제13조의3제2항, 같은 조 제4항 각 호 외의 부분, 제13조의5제2항 전단, 제13조의6제3호, 제16조제1항 전단, 같은 조 제3항제3호, 같은 조 제5항, 제17조제1항제7호, 같은 조 제3항, 제21조제3항ㆍ제4항 및 제22조제3항ㆍ제4항 중 "총리령"을 각각 "행정안전부령"으로 한다.

<255>부터 <382>까지 생략

제6조 생략

부칙 <제15299호,2017. 12. 26.>

제1조(시행일) 이 법은 공포한 날부터 시행한다.

제2조(종전에 안전시설등의 설치신고 등을 한 다중이용업주에 관한 경과조치) 이 법 시행 당시 종전의 규정에 따라 안전시설등의 설치신고 또는 영업장 내부구조 변경신고를 한 다중이용업

주는 이 법 시행일부터 2년 이내에 제9조의2의 개정규정에 따른 추락 등의 방지를 위한 장치를 비상구에 갖추어야 한다.

부칙 <제15809호,2018. 10. 16.>

이 법은 공포 후 6개월이 경과한 날부터 시행한다.

부칙 <제17091호,2020. 3. 24.>(지방행정제재·부과금의 징수 등에 관한 법률)

제1조(시행일) 이 법은 공포한 날부터 시행한다. 다만, 다음 각 호의 개정규정은 각 호의 구분에 따른 날부터 시행한다.

1. 부칙 제4조제24항: 2020년 4월 3일

2.부터 4.까지 생략

제2조 및 제3조 생략

제4조(다른 법률의 개정) ①부터2# 까지 생략

2$ 다중이용업소의 안전관리에 관한 특별법 일부를 다음과 같이 개정한다.

제26조제6항 중 "「지방세외수입금의 징수 등에 관한 법률」"을 "「지방행정제재·부과금의 징수 등에 관한 법률」"로 한다.

2% 부터 <102>까지 생략

제5조 생략

부칙 <제17369호,2020. 6. 9.>

이 법은 공포 후 6개월이 경과한 날부터 시행한다.

부칙 <제17833호,2021. 1. 5.>

이 법은 공포 후 6개월이 경과한 날부터 시행한다.

부칙 <제17894호,2021. 1. 12.>(피후견인 결격조항 정비를 위한 경비업법 등 10개 법률의 일부개정에 관한 법률)

이 법은 공포한 날부터 시행한다. 다만, 다음 각 호의 사항은 공포 후 6개월이 경과한 날부터 시행한다.

1. 생략

2. 제4조 중 「다중이용업소의 안전관리에 관한 특별법」 제16조제2항제3호부터 제6호까지 및 제17조제1항제1호 단서의 개정규정

부칙 <제18522호,2021. 11. 30.>(소방시설 설치 및 관리에 관한 법률)

제1조(시행일) 이 법은 공포 후 1년이 경과한 날부터 시행한다. <단서 생략>

제2조 부터 제13조까지 생략

제14조(다른 법률의 개정) ①부터 ⑬까지 생략

⑭ 다중이용업소의 안전관리에 관한 특별법 일부를 다음과 같이 개정한다.

제2조제2항 중 “ 「화재예방, 소방시설 설치ㆍ유지 및 안전관리에 관한 법률」 ”을 “ 「화재의 예방 및 안전관리에 관한 법률」, 「소방시설 설치 및 관리에 관한 법률」 ”로 한다.

제10조제2항 중 “ 「화재예방, 소방시설 설치ㆍ유지 및 안전관리에 관한 법률」 제12조 ”를 「소방시설 설치 및 관리에 관한 법률」 제20조"로 한다.

제11조 중 “ 「화재예방, 소방시설 설치ㆍ유지 및 안전관리에 관한 법률」 제10조 ”를 「소방시설 설치 및 관리에 관한 법률」 제16조"로 한다.

제13조제2항 중 “ 「화재예방, 소방시설 설치ㆍ유지 및 안전관리에 관한 법률」 ”을 「소방시설 설치 및 관리에 관한 법률」"로 한다.

제16조제2항제5호 중 “ 「화재예방, 소방시설 설치ㆍ유지 및 안전관리에 관한 법률」 ”을 “ 「화재의 예방 및 안전관리에 관한 법률」, 「소방시설 설치 및 관리에 관한 법률」 ”로 한다.

⑮부터 <54>까지 생략

제15조 생략

부칙 <제18523호,2021. 11. 30.>(화재의 예방 및 안전관리에 관한 법률)

제1조(시행일) 이 법은 공포 후 1년이 경과한 날부터 시행한다.

제2조 부터 제13조까지 생략

제14조(다른 법률의 개정) ① 및 ② 생략

③ 다중이용업소의 안전관리에 관한 특별법 일부를 다음과 같이 개정한다.

제8조제1항제1호 중 “ 「화재예방, 소방시설 설치ㆍ유지 및 안전관리에 관한 법률」 제41조 ”를 “ 「화재의 예방 및 안전관리에 관한 법률」 제34조 ”로 한다.

제14조 중 “ 「화재예방, 소방시설 설치ㆍ유지 및 안전관리에 관한 법률」 제20조제6항제3호 및 제5호부터 제7호까지의 규정에 ”를 “ 「화재의 예방 및 안전관리에 관한 법률」 제24조제5항제3호ㆍ제4호ㆍ제6호 및 제9호에 ”로 한다.

제15조제2항 중 “ 「화재예방, 소방시설 설치ㆍ유지 및 안전관리에 관한 법률」 제5조 ”를 “ 「화재의 예방 및 안전관리에 관한 법률」 제14조 ”로 한다.

제20조의2제1항 각 호 외의 부분 중 “ 「화재예방, 소방시설 설치ㆍ유지 및 안전관리에 관한 법률」 제4조에 따라 소방특별조사 ”를 “ 「화재의 예방 및 안전관리에 관한 법률」 제7조에 따라 화재안전조사 ”로 한다.

제21조제3항 중 “「화재예방, 소방시설 설치ㆍ유지 및 안전관리에 관한 법률」 제4조에 따른 소방특별조사”를 “「화재의 예방 및 안전관리에 관한 법률」 제7조에 따른 화재안전조사”로 한다.

④부터 ⑧까지 생략

제15조 생략

부칙 <제19157호,2023. 1. 3.>

제1조(시행일) 이 법은 공포 후 1년이 경과한 날부터 시행한다. 다만, 제5조제4항 및 제20조의2의 개정규정은 공포한 날부터 시행한다.

제2조(소방안전교육 등의 면제에 관한 적용례) 제15조제5항의 개정규정은 이 법 시행 이후 실시하는 화재위험평가부터 적용한다.

다중이용업소의 안전관리에 관한 특별법 시행령

[시행 2026. 7. 1.] [대통령령 제36432호, 2026. 6. 23., 타법개정]

소방청 (예방정책과) 044 - 205 - 7447

제1조(목적) 이 영은 「다중이용업소의 안전관리에 관한 특별법」에서 위임된 사항과 그 시행에 필요한 사항을 규정함을 목적으로 한다.

제2조(다중이용업) 「다중이용업소의 안전관리에 관한 특별법」(이하 " 법 " 이라 한다) 제2조제1항제1호에서 " 대통령령으로 정하는 영업 " 이란 다음 각 호의 영업을 말한다. 다만, 영업을 옥외 시설 또는 옥외 장소에서 하는 경우 그 영업은 제외한다. <개정 2008. 12. 24., 2009. 7. 1., 2009. 8. 6., 2010. 8. 11., 2012. 1. 31., 2013. 3. 23., 2013. 11. 20., 2014. 11. 19., 2014. 12. 23., 2016. 1. 19., 2017. 7. 26., 2018. 7. 10., 2021. 3. 2., 2021. 12. 30., 2022. 3. 15., 2022. 11. 29., 2023. 12. 12.>

1. 「식품위생법 시행령」 제21조제8호에 따른 식품접객업 중 다음 각 목의 어느 하나에 해당하는 것
   가. 휴게음식점영업ㆍ제과점영업 또는 일반음식점영업으로서 영업장으로 사용하는 바닥면적(「건축법 시행령」 제119조제1항제3호에 따라 산정한 면적을 말한다. 이하 같다)의 합계가 100제곱미터(영업장이 지하층에 설치된 경우에는 그 영업장의 바닥면적 합계가 66제곱미터) 이상인 것. 다만, 영업장(내부계단으로 연결된 복층구조의 영업장을 제외한다)이 다음의 어느 하나에 해당하는 층에 설치되고 그 영업장의 주된 출입구가 건축물 외부의 지면과 직접 연결되는 곳에서 하는 영업을 제외한다.
      1) 지상 1층
      2) 지상과 직접 접하는 층
   나. 단란주점영업과 유흥주점영업

1의2. 「식품위생법 시행령」 제21조제9호에 따른 공유주방 운영업 중 휴게음식점영업ㆍ제과점영업 또는 일반음식점영업에 사용되는 공유주방을 운영하는 영업으로서 영업장 바닥면적의 합계가 100제곱미터(영업장이 지하층에 설치된 경우에는 그 바닥면적 합계가 66제곱미터) 이상인 것. 다만, 영업장(내부계단으로 연결된 복층구조의 영업장은 제외한다)이 다음 각 목의 어느 하나에 해당하는 층에 설치되고 그 영업장의 주된 출입구가 건축물 외부의 지면과 직접 연결되는 곳에서 하는 영업은 제외한다.
   가. 지상 1층
   나. 지상과 직접 접하는 층

2. 「영화 및 비디오물의 진흥에 관한 법률」 제2조제10호, 같은 조 제16호가목ㆍ나목 및 라목에 따른 영화상영관ㆍ비디오물감상실업ㆍ비디오물소극장업 및 복합영상물제공업

3. 「학원의 설립ㆍ운영 및 과외교습에 관한 법률」 제2조제1호에 따른 학원(이하 “학원”이라 한다)으로서 다음 각 목의 어느 하나에 해당하는 것
   가. 「소방시설 설치 및 관리에 관한 법률 시행령」 별표 7에 따라 산정된 수용인원(이하 “수용인원”이라 한다)이 300명 이상인 것
   나. 수용인원 100명 이상 300명 미만으로서 다음의 어느 하나에 해당하는 것. 다만, 학원으로 사용하는 부분과 다른 용도로 사용하는 부분(학원의 운영권자를 달리하는 학원과 학원을 포함한다)이 「건축법 시행령」 제46조에 따른 방화구획으로 나누어진 경우는 제외한다.
      (1) 하나의 건축물에 학원과 기숙사가 함께 있는 학원
      (2) 하나의 건축물에 학원이 둘 이상 있는 경우로서 학원의 수용인원이 300명 이상인 학원
      (3) 하나의 건축물에 제1호, 제2호, 제4호부터 제7호까지, 제7호의2부터 제7호의5까지 및 제8호의 다중이용업 중 어느 하나 이상의 다중이용업과 학원이 함께 있는 경우
4. 목욕장업으로서 다음 각 목에 해당하는 것
   가. 하나의 영업장에서 「공중위생관리법」 제2조제1항제3호가목에 따른 목욕장업 중 맥반석ㆍ황토ㆍ옥 등을 직접 또는 간접 가열하여 발생하는 열기나 원적외선 등을 이용하여 땀을 배출하게 할 수 있는 시설 및 설비를 갖춘 것으로서 수용인원(물로 목욕을 할 수 있는 시설부분의 수용인원은 제외한다)이 100명 이상인 것
   나. 「공중위생관리법」 제2조제1항제3호나목의 시설 및 설비를 갖춘 목욕장업
5. 「게임산업진흥에 관한 법률」 제2조제6호ㆍ제6호의2ㆍ제7호 및 제8호의 게임제공업ㆍ인터넷컴퓨터게임시설제공업 및 복합유통게임제공업. 다만, 게임제공업 및 인터넷컴퓨터게임시설제공업의 경우에는 영업장(내부계단으로 연결된 복층구조의 영업장은 제외한다)이 다음 각 목의 어느 하나에 해당하는 층에 설치되고 그 영업장의 주된 출입구가 건축물 외부의 지면과 직접 연결된 구조에 해당하는 경우는 제외한다.
   가. 지상 1층
   나. 지상과 직접 접하는 층
6. 「음악산업진흥에 관한 법률」 제2조제13호에 따른 노래연습장업
7. 「모자보건법」 제2조제10호에 따른 산후조리업
7의2. 고시원업[구획된 실(室) 안에 학습자가 공부할 수 있는 시설을 갖추고 숙박 또는 숙식을 제공하는 형태의 영업]
7의3. 「사격 및 사격장 안전관리에 관한 법률 시행령」 제2조제1항 및 별표 1에 따른 권총사격장(실내사격장에 한정하며, 같은 조 제1항에 따른 종합사격장에 설치된 경우를 포함한다)
7의4. 「체육시설의 설치ㆍ이용에 관한 법률」 제10조제1항제2호에 따른 가상체험 체육시설업(실내에 1개 이상의 별도의 구획된 실을 만들어 골프 종목의 운동이 가능한 시설을 경영하는 영업으로 한정한다)

7의5. 「의료법」 제82조제4항에 따른 안마시술소

8. 법 제15조제2항에 따른 화재안전등급(이하 “화재안전등급”이라 한다)이 제11조제1항에 해당하거나 화재발생시 인명피해가 발생할 우려가 높은 불특정다수인이 출입하는 영업으로서 행정안전부령으로 정하는 영업. 이 경우 소방청장은 관계 중앙행정기관의 장과 미리 협의하여야 한다.

제2조의2(안전시설등) 법 제2조제1항제2호에서 “대통령령으로 정하는 것”이란 별표 1의 시설을 말한다.

[본조신설 2014. 12. 23.]

제3조(실내장식물) 법 제2조제1항제3호에서 “대통령령으로 정하는 것”이란 건축물 내부의 천장이나 벽에 붙이는(설치하는) 것으로서 다음 각 호의 어느 하나에 해당하는 것을 말한다. 다만, 가구류(옷장, 찬장, 식탁, 식탁용 의자, 사무용 책상, 사무용 의자 및 계산대, 그 밖에 이와 비슷한 것을 말한다)와 너비 10센티미터 이하인 반자돌림대 등과 「건축법」 제52조에 따른 내부마감재료는 제외한다. <개정 2008. 10. 29., 2014. 12. 23., 2018. 7. 10.>

1. 종이류(두께 2밀리미터 이상인 것을 말한다)ㆍ합성수지류 또는 섬유류를 주원료로 한 물품
2. 합판이나 목재
3. 공간을 구획하기 위하여 설치하는 간이 칸막이(접이식 등 이동 가능한 벽체나 천장 또는 반자가 실내에 접하는 부분까지 구획하지 아니하는 벽체를 말한다)
4. 흡음(吸音)이나 방음(防音)을 위하여 설치하는 흡음재(흡음용 커튼을 포함한다) 또는 방음재(방음용 커튼을 포함한다)

제3조의2(밀폐구조의 영업장) 법 제2조제1항제5호에서 “대통령령으로 정하는 기준”이란 「소방시설 설치 및 관리에 관한 법률 시행령」 제2조제1호 각 목에 따른 요건을 모두 갖춘 개구부의 면적의 합계가 영업장으로 사용하는 바닥면적의 30분의 1 이하가 되는 것을 말한다. <개정 2016. 1. 19., 2018. 7. 10., 2022. 11. 29., 2023. 12. 12.>

[본조신설 2014. 12. 23.]

제4조(안전관리기본계획의 수립절차 등) ①소방청장은 법 제5조제1항에 따라 다중이용업소의 안전관리기본계획(이하 “기본계획”이라 한다)을 관계 중앙행정기관의 장과 협의를 거쳐 5년마다 수립해야 한다. <개정 2014. 11. 19., 2017. 7. 26.>

②소방청장은 관계 중앙행정기관의 장과 협의를 거쳐 기본계획 수립지침을 작성하고 이를 관계 중앙행정기관의 장에게 통보해야 한다.<개정 2014. 11. 19., 2017. 7. 26.>

③소방청장은 기본계획을 수립하면 국무총리에게 보고하고 관계 중앙행정기관의 장과 특별시장ㆍ통합특별시장ㆍ광역시장ㆍ특별자치시장ㆍ도지사 또는 특별자치도지사(이하 “시ㆍ도지사”라 한다)에게 통보한 후 이를 공고해야 한다.<개정 2014. 11. 19., 2017. 7. 26., 2023. 12. 12., 2026. 6. 23.>

제5조(안전관리기본계획 수립지침) 제4조제2항에 따른 기본계획 수립지침에는 다음 각 호의 내용을 포함시켜야 한다.

1. 화재 등 재난 발생 경감대책
   가. 화재피해 원인조사 및 분석
   나. 안전관리정보의 전달ㆍ관리체계 구축
   다. 화재 등 재난 발생에 대비한 교육ㆍ훈련과 예방에 관한 홍보
2. 화재 등 재난 발생을 줄이기 위한 중ㆍ장기 대책
   가. 다중이용업소 안전시설 등의 관리 및 유지계획
   나. 소관법령 및 관련기준의 정비

제6조(안전관리기본계획 등에 관한 사항) 법 제5조제2항제7호에 따른 "대통령령이 정하는 사항"이란 다음 각 호의 사항을 말한다.

1. 안전관리 중ㆍ장기 기본계획에 관한 사항
   가. 다중이용업소의 안전관리체제
   나. 안전관리실태평가 및 개선계획
2. 시ㆍ도 안전관리기본계획에 관한 사항

제7조(연도별 안전관리계획의 통보 등) ①소방청장은 법 제5조제3항에 따라 매년 연도별 안전관리계획(이하 "연도별 계획"이라 한다)을 전년도 12월 31일까지 수립해야 한다. <개정 2014. 11. 19., 2017. 7. 26.>

②소방청장은 제1항에 따라 연도별 계획을 수립하면 지체 없이 관계 중앙행정기관의 장과 시ㆍ도지사 및 소방본부장에게 통보해야 한다.<개정 2014. 11. 19., 2017. 7. 26.>

제8조(집행계획의 내용 등) ①소방본부장은 제4조제3항에 따라 공고된 기본계획과 제7조제2항에 따라 통보된 연도별 계획에 따라 안전관리집행계획(이하 "집행계획"이라 한다)을 수립해야 하며, 수립된 집행계획과 전년도 추진실적을 매년 1월 31일까지 소방청장에게 제출해야 한다. <개정 2014. 11. 19., 2017. 7. 26.>

②소방본부장은 법 제6조제1항에 따라 관할지역의 다중이용업소에 대한 집행계획을 수립할 때에는 다음 각 호의 사항을 포함시켜야 한다.

1. 다중이용업소 밀집 지역의 소방시설 설치, 유지ㆍ관리와 개선계획
2. 다중이용업주와 종업원에 대한 소방안전교육ㆍ훈련계획
3. 다중이용업주와 종업원에 대한 자체지도 계획
4. 법 제15조제1항 각 호의 어느 하나에 해당하는 다중이용업소의 화재위험평가의 실시 및 평가
5. 제4호에 따른 평가결과에 따른 조치계획(화재위험지역이나 건축물에 대한 안전관리와 시설정비 등에 관한 사항을 포함한다)

③법 제6조제3항에 따른 집행계획의 수립시기는 해당 연도 전년 12월 31일까지로 하며, 그 수립대상은 제2조의 다중이용업으로 한다.

제9조(안전시설등) 법 제9조제1항에 따라 다중이용업소의 영업장에 설치ㆍ유지해야 하는 안전시설등 및 간이스프링클러설비를 설치해야 하는 영업장은 별표 1의2와 같다. <개정 2014. 12. 23., 2020. 12. 1.>

[전문개정 2012. 12. 27.]

제9조의2(간이스프링클러설비 설치의 지원) ① 법 제9조제6항에 따른 간이스프링클러설비 설치 비용을 지원받으려는 다중이용업주는 해당 다중이용업소의 소재지를 관할하는 소방서장에게 비용 지원을 신청해야 한다.

② 제1항에 따라 신청을 받은 소방서장은 소방본부장에게 신청 내용의 검토를 요청하고, 검토 요청을 받은 소방본부장은 해당 다중이용업소의 영업장이 지원 대상에 해당하는지 등을 검토하여 그 결과를 소방서장에게 통보해야 한다.

③ 제1항 및 제2항에서 규정한 사항 외에 간이스프링클러설비 설치 비용의 지원 기준ㆍ방법 및 절차 등에 관하여 필요한 사항은 소방청장이 정하여 고시한다.

[본조신설 2020. 12. 1.]

[종전 제9조의2는 제9조의3으로 이동 <2020. 12. 1.>]

제9조의3(화재배상책임보험의 보험금액) ① 법 제13조의2제1항에 따라 다중이용업주 및 다중이용업을 하려는 자가 가입하여야 하는 화재배상책임보험은 다음 각 호의 기준을 충족하는 것이어야 한다. <개정 2019. 4. 2.>

1. 사망의 경우: 피해자 1명당 1억5천만원의 범위에서 피해자에게 발생한 손해액을 지급할 것. 다만, 그 손해액이 2천만원 미만인 경우에는 2천만원으로 한다.
2. 부상의 경우: 피해자 1명당 별표 2에서 정하는 금액의 범위에서 피해자에게 발생한 손해액을 지급할 것
3. 부상에 대한 치료를 마친 후 더 이상의 치료효과를 기대할 수 없고 그 증상이 고정된 상태에서 그 부상이 원인이 되어 신체의 장애(이하 "후유장애"라 한다)가 생긴 경우: 피해자 1명당 별표 3에서 정하는 금액의 범위에서 피해자에게 발생한 손해액을 지급할 것
4. 재산상 손해의 경우: 사고 1건당 10억원의 범위에서 피해자에게 발생한 손해액을 지급할 것

② 제1항에 따른 화재배상책임보험은 하나의 사고로 제1항제1호부터 제3호까지 중 둘 이상에 해당하게 된 경우 다음 각 호의 기준을 충족하는 것이어야 한다.

1. 부상당한 사람이 치료 중 그 부상이 원인이 되어 사망한 경우: 피해자 1명당 제1항제1호에 따른 금액과 제1항제2호에 따른 금액을 더한 금액을 지급할 것
2. 부상당한 사람에게 후유장애가 생긴 경우: 피해자 1명당 제1항제2호에 따른 금액과 제1항제3호에 따른 금액을 더한 금액을 지급할 것
3. 제1항제3호에 따른 금액을 지급한 후 그 부상이 원인이 되어 사망한 경우: 피해자 1명당 제1항제1호에 따른 금액에서 제1항제3호에 따른 금액 중 사망한 날 이후에 해당하는 손해액을 뺀 금액을 지급할 것

[본조신설 2012. 12. 27.]
[제9조의2에서 이동, 종전 제9조의3은 제9조의4로 이동 <2020. 12. 1.>]

제9조의4(화재배상책임보험의 보험요율 차등 적용 등) ① 법 제13조의2제4항에서 "다중이용업소의 업종 및 면적 등 대통령령으로 정하는 사항"이란 다음 각 호의 사항을 말한다. <개정 2022. 3. 15.>
1. 해당 다중이용업소가 속한 업종의 화재발생빈도
2. 해당 다중이용업소의 영업장 면적
3. 법 제15조제1항에 따른 화재위험평가 결과
4. 법 제20조제1항에 따라 공개된 법령위반업소에 해당하는지 여부
5. 법 제21조제1항에 따라 공표된 안전관리우수업소에 해당하는지 여부

② 소방청장은 법 제13조의2제3항에 따라 보험회사가 보험요율을 차등 적용하는 데 활용할 수 있도록 다음 각 호의 자료를 매년 1월 31일까지 「보험업법」 제176조에 따른 보험요율 산출기관에 제공해야 한다.<개정 2017. 7. 26., 2022. 3. 15.>
1. 법 제15조제1항에 따른 화재위험평가 결과
2. 법 제20조제1항에 따른 법령위반업소 현황
3. 법 제21조제1항에 따른 안전관리우수업소 현황

[본조신설 2016. 7. 26.]
[제9조의3에서 이동, 종전 제9조의4는 제9조의5로 이동 <2020. 12. 1.>]

제9조의5(화재배상책임보험 계약의 체결 거부) 법 제13조의5제1항 단서에서 "대통령령으로 정하는 경우"란 다중이용업주가 화재배상책임보험 청약 당시 보험회사가 요청한 안전시설등의 유지·관리에 관한 사항 등 화재 발생 위험에 관한 중요한 사항을 알리지 아니하거나 거짓으로 알린 경우를 말한다.
[본조신설 2012. 12. 27.]
[제9조의4에서 이동 <2020. 12. 1.>]

제9조의6(다중이용업주의 안전사고 보고대상 등) ① 법 제14조의2제1항제4호에서 "대통령령으로 정하는 사고"란 법 제9조제1항에 따라 설치·유지하는 안전시설등 중 행정안전부령으로 정하는 비상구에서 사람이 추락한 사고를 말한다.
② 다중이용업주가 법 제14조의2제1항에 따라 안전사고 발생 사실을 보고하는 경우에는 사고 개요 및 피해 상황을 전화·팩스 또는 정보통신망 등으로 보고하는 방법으로 한다.
[본조신설 2021. 7. 6.]

제10조(화재위험평가의 대상기준) 법 제15조제1항제1호에 따른 화재위험평가대상은 도로로 둘러싸인 일단(一團)의 지역의 중심지점을 기준으로 한다.

제11조(화재안전등급) ① 법 제15조제2항에서 "대통령령으로 정하는 기준 미만인 경우"란 별표 4의 디(D) 등급 또는 이(E) 등급인 경우를 말한다. <개정 2012. 12. 27., 2023. 12. 12.>

②제1항에 따른 화재안전등급의 산정기준ㆍ방법 등은 소방청장이 정하여 고시한다.<개정 2014. 11. 19., 2017. 7. 26., 2023. 12. 12.>
[제목개정 2023. 12. 12.]

제12조(손실보상) ①법 제15조제3항에 따라 소방청장ㆍ소방본부장 또는 소방서장이 손실을 보상하는 경우에는 법 제15조제2항에 따른 명령으로 인하여 생긴 손실을 시가로 보상해야 한다. <개정 2014. 11. 19., 2017. 7. 26.>
②제1항에 따른 손실보상에 관하여는 소방청장ㆍ소방본부장 또는 소방서장과 손실을 입은 자가 협의해야 한다.<개정 2014. 11. 19., 2017. 7. 26.>
③제2항에 따른 보상금액에 관한 협의가 성립되지 아니한 경우에는 소방청장ㆍ소방본부장 또는 소방서장은 그 보상금액을 지급하여야 한다. 다만, 보상금액의 수령을 거부하거나 수령할 자가 불분명한 경우에는 그 보상금액을 공탁하고 이 사실을 통지하여야 한다.<개정 2014. 11. 19., 2017. 7. 26.>
④제3항에 따른 보상금의 지급 또는 공탁의 통지에 불복하는 자는 지급 또는 공탁의 통지를 받은 날부터 30일 이내에 행정안전부령으로 정하는 바에 따라 「공익사업을 위한 토지 등의 취득 및 보상에 관한 법률」 제49조에 따른 중앙토지수용위원회에 재결(裁決)을 신청할 수 있다.<개정 2008. 12. 24., 2013. 3. 23., 2014. 11. 19., 2017. 7. 26.>
⑤제1항에 따른 손실보상의 범위, 협의절차, 방법 등에 관하여 필요한 사항은 「공익사업을 위한 토지 등의 취득 및 보상에 관한 법률」이 정하는 바에 따른다.

제13조(안전시설등의 설치 일부 면제 등) 법 제15조제4항 및 제5항에서 "대통령령으로 정하는 기준 이상인 다중이용업소"란 각각 별표 4의 에이(A) 등급인 다중이용업소를 말한다. <개정 2023. 12. 12.>
[전문개정 2012. 12. 27.]
[제목개정 2023. 12. 12.]

제14조(화재위험평가 대행자의 등록요건) 법 제15조제6항에 따라 화재위험평가를 대행하려는 자는 법 제16조제1항에 따라 별표 5에서 정하는 기술인력ㆍ시설 및 장비를 갖추고 화재위험평가 대행자(이하 "평가대행자"라 한다)로 등록해야 한다. <개정 2023. 12. 12.>
[전문개정 2021. 7. 6.]

제15조(평가대행자의 등록사항 변경신청) ①법 제16조제1항 후단에서 "대통령령으로 정하는 중요 사항"이라 함은 다음 각 호의 사항을 말한다. <개정 2023. 12. 12.>
1. 대표자
2. 사무소의 소재지
3. 평가대행자의 명칭이나 상호
4. 기술인력의 보유현황

②평가대행자는 제1항 각 호의 어느 하나에 해당하는 변경사유가 발생하면 변경사유가 발생한 날부터 30일 이내에 행정안전부령으로 정하는 서류를 첨부하여 행정안전부령으로 정하는 바에 따라 소방청장에게 변경등록을 해야 한다.<개정 2008. 12. 24., 2013. 3. 23., 2014. 11. 19., 2017. 7. 26.>

[제목개정 2021. 7. 6.]

제15조의2(평가대행자의 결격사유) 법 제16조제2항제3호에서 "심신상실자, 알코올 중독자 등 대통령령으로 정하는 정신적 제약이 있는 자"란 다음 각 호의 사람을 말한다.

1. 심신상실자
2. 알코올ㆍ마약ㆍ대마 또는 향정신성의약품 관련 장애로 평가대행자의 업무를 정상적으로 수행할 수 없다고 해당 분야의 전문의가 인정하는 사람
3. 「치매관리법」 제2조제1호에 따른 치매, 조현병ㆍ조현정동장애ㆍ양극성 정동장애(조울병)ㆍ재발성 우울장애 등의 정신질환이나 정신 발육지연, 뇌전증으로 평가대행자의 업무를 정상적으로 수행할 수 없다고 해당 분야의 전문의가 인정하는 사람

[본조신설 2021. 7. 6.]

제16조(평가대행자의 등록 등의 공고) 소방청장은 다음 각 호의 어느 하나에 해당하는 경우에는 이를 소방청 인터넷 홈페이지 등에 공고해야 한다. <개정 2014. 11. 19., 2017. 7. 26.>

1. 평가대행자로 등록한 경우
2. 법 제16조제4항에 따른 업무의 폐지신고를 받은 경우
3. 법 제17조제1항에 따라 등록을 취소한 경우

[제목개정 2021. 7. 6.]

제17조(조치명령 미이행업소 공개사항의 제한) 법 제20조제1항에 따른 조치명령 미이행업소의 공개가 제3자의 법익을 침해하는 경우에는 제3자와 관련된 사실을 공개하여서는 아니 된다.

제18조(조치명령 미이행업소의 공개사항 등) ①법 제20조제1항에 따라 소방청장ㆍ소방본부장 또는 소방서장이 조치명령 미이행업소를 공개하려면 공개내용과 공개방법 등을 그 업소의 관계인(영업주와 소속 종업원을 말한다)에게 미리 알려야 한다. <개정 2014. 11. 19., 2017. 7. 26.>

②법 제20조제1항에 따라 조치명령 미이행업소를 공개할 때에는 다음 각 호의 사항을 포함해야 하며, 공개기간은 그 업소가 조치명령을 이행하지 아니한 때부터 조치명령을 이행할 때까지로 한다.<개정 2014. 11. 19., 2017. 7. 26.>

1. 미이행업소명
2. 미이행업소의 주소
3. 소방청장ㆍ소방본부장 또는 소방서장이 조치한 내용
4. 미이행의 횟수

③소방청장ㆍ소방본부장 또는 소방서장은 제2항에 따른 사항을 다음 각 호의 2개 이상의 매체에 공개한다.<개정 2014. 11. 19., 2017. 7. 26.>

1. 관보 또는 시ㆍ도의 공보
2. 소방청, 시ㆍ도 소방본부 또는 소방서의 인터넷 홈페이지
3. 중앙일간지 신문 또는 해당 지역 일간지 신문
4. 유선방송
5. 반상회보(班常會報)
6. 시ㆍ군ㆍ구청 소식지(시ㆍ군ㆍ구청에서 지역 주민들에게 무료로 배포하는 소식지를 말한다)

④소방청장, 소방본부장 또는 소방서장은 제3항제2호에 따라 소방청, 소방본부 또는 소방서의 인터넷 홈페이지에 공개한 경우로서 다중이용업주가 사후에 법 제9조제2항 또는 법 제15조제2항에 따른 조치명령을 이행한 경우에는 이를 확인한 날부터 2일 이내에 공개내용을 해당 인터넷 홈페이지에서 삭제해야 한다.<개정 2014. 11. 19., 2017. 7. 26.>

제18조의2(화재안전조사 결과 공개사항 등) ① 법 제20조의2제1항제4호에서 “ 대통령령으로 정하는 사항 ” 이란 다음 각 호의 사항을 말한다.

1. 법 제8조에 따른 소방안전교육 이수 현황
2. 법 제13조제1항에 따른 안전시설등에 대한 정기점검 결과
3. 법 제13조의2에 따른 화재배상책임보험 가입 현황

② 법 제20조의2제1항에 따른 화재안전조사 결과의 공개는 해당 조사를 실시한 날부터 30일 이내에 소방청, 시ㆍ도 소방본부 또는 소방서의 인터넷 홈페이지에 60일 이내의 기간 동안 게시하는 방법으로 한다.<개정 2023. 12. 12.>

③ 제2항에 따른 화재안전조사 결과의 공개가 제3자의 법익을 침해할 우려가 있는 경우에는 제3자와 관련된 사실을 공개해서는 안 된다.<개정 2023. 12. 12.>

[본조신설 2021. 7. 6.]

[제목개정 2023. 12. 12.]

제19조(안전관리우수업소) 법 제21조제1항에 따른 안전관리우수업소(이하 “ 안전관리우수업소 ” 라 한다)의 요건은 다음 각 호와 같다. <개정 2016. 1. 19., 2022. 11. 29.>

1. 공표일 기준으로 최근 3년 동안 「소방시설 설치 및 관리에 관한 법률」 제16조제1항 각 호의 위반행위가 없을 것
2. 공표일 기준으로 최근 3년 동안 소방ㆍ건축ㆍ전기 및 가스 관련 법령 위반 사실이 없을 것
3. 공표일 기준으로 최근 3년 동안 화재 발생 사실이 없을 것
4. 자체계획을 수립하여 종업원의 소방교육 또는 소방훈련을 정기적으로 실시하고 공표일 기준으로 최근 3년 동안 그 기록을 보관하고 있을 것

제20조(안전관리우수업소의 공표절차 등) ①소방본부장이나 소방서장은 법 제21조제1항에 따라 안전관리우수업소를 인정하여 공표하려면 제19조 각 호의 내용을 제18조제3항제1호부터

제3호까지의 규정에서 정한 매체에 안전관리우수업소 인정 예정공고를 해야 한다.
②제1항의 공고에 따른 안전관리우수업소 인정 예정공고의 내용에 이의가 있는 사람은 안전관리우수업소 인정 예정공고일부터 20일 이내에 소방본부장이나 소방서장에게 전자우편이나 서면으로 이의신청을 할 수 있다.
③소방본부장이나 소방서장은 제2항에 따른 이의신청이 있으면 이에 대하여 조사ㆍ검토한 후, 그 결과를 이의신청을 한 당사자와 해당 다중이용업주에게 알려야 한다.
④소방본부장이나 소방서장은 법 제21조제1항에 따라 안전관리우수업소를 인정하여 공표하려는 경우에는 공표일부터 2년의 범위에서 안전관리우수업소표지 사용기간을 정하여 공표해야 한다.

제21조(안전관리우수업소의 표지 등) ①소방본부장이나 소방서장은 안전관리우수업소에 대하여 안전관리우수업소 표지를 내준 날부터 2년마다 정기적으로 심사를 하여 위반사항이 없는 경우에는 안전관리우수업소표지를 갱신하여 내줘야 한다.
②제1항에 따른 정기심사와 안전관리우수업소표지 갱신절차에 관하여 필요한 사항은 행정안전부령으로 정한다.<개정 2008. 12. 24., 2013. 3. 23., 2014. 11. 19., 2017. 7. 26.>

제22조(다중이용업주의 신청에 의한 안전관리우수업소 공표 등) ①다중이용업주는 그 영업장이 제19조의 안전관리우수업소 요건에 해당되면 소방본부장이나 소방서장에게 안전관리우수업소로 인정해 줄 것을 신청할 수 있다.
②소방본부장이나 소방서장은 제1항에 따라 신청을 받은 다중이용업소를 안전관리우수업소로 인정하려면 제20조 및 제21조에 따라 해당 업소에 그 사실을 통보하고 공표해야 한다.
③제1항에 따른 안전관리우수업소의 공표 신청절차 등에 관하여 필요한 사항은 행정안전부령으로 정한다.<개정 2008. 12. 24., 2013. 3. 23., 2014. 11. 19., 2017. 7. 26.>

제22조의2(민감정보 및 고유식별정보의 처리) ① 소방청장, 소방본부장 또는 소방서장은 다음 각 호의 사무를 수행하기 위하여 불가피한 경우 「개인정보 보호법」 제23조에 따른 건강에 관한 정보(제6호부터 제8호까지의 사무로 한정한다), 같은 법 시행령 제19조제1호 또는 제4호에 따른 주민등록번호 또는 외국인등록번호가 포함된 자료를 처리할 수 있다. <개정 2014. 11. 19., 2017. 7. 26., 2021. 7. 6., 2024. 4. 23.>
1. 법 제7조에 따른 관련 행정기관의 통보사항 처리에 관한 사무
2. 법 제8조에 따른 소방안전교육에 관한 사무
3. 법 제9조에 따른 다중이용업소의 안전관리기준 등에 관한 사무
4. 법 제13조의3에 따른 화재배상책임보험 가입 촉진 및 관리에 관한 사무
5. 법 제15조에 따른 다중이용업소에 대한 화재위험평가 등에 관한 사무
6. 법 제16조에 따른 평가대행자의 등록 등에 관한 사무
7. 법 제17조에 따른 평가대행자의 등록취소 등에 관한 사무
8. 법 제17조의2에 따른 청문에 관한 사무

9. 법 제19조에 따른 안전관리에 관한 전산시스템의 구축ㆍ운영에 관한 사무
10. 법 제20조에 따른 법령위반업소의 공개에 관한 사무
11. 법 제21조에 따른 안전관리우수업소표지 등에 관한 사무
12. 법 제26조에 따른 이행강제금 부과ㆍ징수에 관한 사무

② 법 제7조제1항에 따른 허가관청은 같은 조에 따라 다중이용업주의 성명 및 주소 등을 소방본부장 또는 소방서장에게 통보하기 위하여 불가피한 경우 「개인정보 보호법 시행령」 제19조제1호 또는 제4호에 따른 주민등록번호 또는 외국인등록번호가 포함된 자료를 처리할 수 있다.

③ 보험회사는 법 제13조의3제4항에 따라 화재배상책임보험 계약 체결 사항 등을 소방청장, 소방본부장 또는 소방서장에게 알리기 위하여 불가피한 경우 「개인정보 보호법 시행령」 제19조제1호 또는 제4호에 따른 주민등록번호 또는 외국인등록번호가 포함된 자료를 처리할 수 있다.<개정 2014. 11. 19., 2017. 7. 26.>

④ 법 제7조제1항에 따른 허가관청, 보험회사 또는 보험 관련 단체는 법 제19조제3항에 따라 소방청장으로부터 요청받은 자료 또는 정보를 제공하기 위하여 불가피한 경우 「개인정보 보호법 시행령」 제19조제1호 또는 제4호에 따른 주민등록번호 또는 외국인등록번호가 포함된 자료를 처리할 수 있다.<개정 2014. 11. 19., 2017. 7. 26.>

[본조신설 2012. 12. 27.]
[제목개정 2021. 7. 6.]

제22조의3(규제의 재검토) 소방청장은 제14조 및 별표 5에 따라 평가대행자가 갖추어야 할 기술인력ㆍ시설ㆍ장비 기준에 대하여 2017년 1월 1일을 기준으로 3년마다(매 3년이 되는 해의 1월 1일 전까지를 말한다) 그 타당성을 검토하여 개선 등의 조치를 해야 한다.
[전문개정 2026. 3. 24.]

제23조(과태료 부과기준) 법 제25조제1항에 따른 과태료의 부과기준은 별표 6과 같다. <개정 2012. 12. 27.>
[전문개정 2008. 12. 24.]

제24조(이행강제금의 부과ㆍ징수) ①법 제26조제7항에 따른 이행강제금의 부과기준은 별표 7과 같다. <개정 2012. 12. 27.>

②이행강제금의 부과ㆍ징수절차는 행정안전부령으로 정한다.<개정 2008. 12. 24., 2013. 3. 23., 2014. 11. 19., 2017. 7. 26.>

부칙 <제19954호,2007. 3. 23.>

제1조 (시행일) 이 영은 2007년 3월 25일부터 시행한다.

제2조 (영업장 내부 통로 및 창문 설치에 관한 적용례) 제9조제2호의 영업장 내부 통로 및 창문에 관한 사항은 2007년 3월 25일 이후 영업을 시작하거나 세무서에 사업자등록을 신청하는

영업부터 적용한다.

제3조 (다중이용업소의 안전시설등의 설치에 관한 경과조치) 대통령령제18404호 소방시설 설치유지 및 안전관리에 관한 법률 시행령중개정령 시행 당시 영업허가 등을 받아 제2조에 따른 다중이용업을 하던 그 영업의 관계인은 2007년 5월 30일까지 안전시설등(제9조제2호의 영업장 내부 통로 및 창문은 제외한다)을 설치해야 한다. 다만, 소방방재청장이 건축물의 구조상 비상구를 설치할 수 없다고 인정하여 고시하는 경우로서 다음 각 호의 어느 하나에 해당하는 시설을 설치한 경우에는 비상구를 설치한 것으로 본다.

1. 법 제10조제1항에 따라 실내장식물을 불연재료(부연재료)나 준불연재료로 설치해야 하는 다중이용업소가 그 실내장식물 면적(천장과 벽을 합한 면적을 말한다)의 10분의 9 이상을 불연재료나 준불연재료로 설치한 경우
2. 법 제9조제1항에 따라 행정자치부령으로 정하는 기준에 맞추어 간이스프링클러설비를 설치한 경우

제4조 (재건축ㆍ재개발 및 도시계획에 의한 수용지역에 있는 다중이용업에 대한 안전시설등의 설치에 관한 경과조치) 「도시 및 주거환경정비법」 제2조제2호 각 목에 따른 주거환경개선사업ㆍ주택재개발사업ㆍ주택재건축사업ㆍ도시환경정비사업의 수용지역에 있는 다중이용업소가 2007년 12월 31일까지 철거가 확정된 경우로서 구획된 실(室)이 있는 경우 각 실(室)마다 자동확산소화기 및 단독경보형감지기를 설치한 경우에는 부칙 제3조 본문에 불구하고 다음 각 호의 설비 등의 설치를 철거 시까지 유예할 수 있다.

1. 비상구
2. 간이스프링클러설비
3. 방염물품(방염물품)에 대한 방염 처리

제5조 (다른 법령의 개정) ①건축법 시행령 일부를 다음과 같이 개정한다.

제61조제6호중 “「소방시설설치유지 및 안전관리에 관한 법률 시행령」 제13조”를 “「다중이용업소의 안전관리에 관한 특별법 시행령」 제2조”로 하고, 제119조제1항제2호 단서중 “「소방시설 설치유지 및 안전관리에 관한 법률 시행령」 제14조”를 “「다중이용업소의 안전관리에 관한 특별법 시행령」 제9조”로 한다.

②다중이용시설 등의 실내공기질 관리법 시행령 일부를 다음과 같이 개정한다.

제2조제2항제5호 및 제6호를 각각 다음과 같이 한다.

5. 「다중이용업소의 안전관리에 관한 특별법 시행령」 제2조제4호나목에 따른 목욕장업 중 영업시설의 연면적이 1천 제곱미터 이상인 시설
6. 「다중이용업소의 안전관리에 관한 특별법 시행령」 제2조제7호에 따른 산후조리원업 중 영업시설의 연면적이 500제곱미터 이상인 시설

③소방시설 설치유지 및 안전관리에 관한 법률 시행령 일부를 다음과 같이 개정한다.

제2조제3호ㆍ제4호, 제4조, 제13조, 제14조 및 대통령령 제18404호 소방시설 설치유지 및 안전관리에 관한 법률 시행령중개정령 부칙 제2조를 각각 삭제하고, 제19조제3호중 “법 제8조제1항”을 “「다중이용업소의 안전관리에 관한 특별법」 제2조제1항제1호”로 한다.

④소방기본법 시행령 일부를 다음과 같이 개정한다.

별표 1 난로 내용란 제3호가목중 “「소방시설 설치유지 및 안전관리에 관한 법률」 제8조”를 “「다중이용업소의 안전관리에 관한 특별법」 제2조제1항제1호”로 한다.

제6조 (다른 법령과의 관계) 이 영 시행 당시 다른 법령에서 「소방시설 설치유지 및 안전관리에 관한 법률 시행령」 또는 그 규정을 인용한 경우에 이 영 가운데 그에 해당하는 규정이 있으면 종전의 규정을 갈음하여 이 영 또는 이 영의 해당 규정을 인용한 것으로 본다.

부칙 <제21098호,2008. 10. 29.>(건축법 시행령)

제1조(시행일) 이 영은 공포한 날부터 시행한다. <단서 생략>

제2조 및 제3조 생략

제4조(다른 법령의 개정) ① 부터 ⑤ 까지 생략

⑥ 다중이용업소의 안전관리에 관한 특별법 시행령 일부를 다음과 같이 개정한다.

제3조 각 호 외의 부분 단서에서 “「건축법」 제43조”를 “「건축법」 제52조”로 한다.

⑦ 부터3* 까지 생략

부칙 <제21176호,2008. 12. 24.>

제1조(시행일) 이 영은 공포한 날부터 시행한다.

제2조(경과조치) 이 영 시행 전의 행위에 대하여 과태료를 적용할 때에는 종전의 규정에 따른다.

부칙 <제21600호,2009. 7. 1.>

이 영은 2009년 7월 8일부터 시행한다.

부칙 <제21676호,2009. 8. 6.>(식품위생법 시행령)

제1조(시행일) 이 영은 2009년 8월 7일부터 시행한다. <단서 생략>

제2조 및 제3조 생략

제4조(다른 법령의 개정) ① 및 ② 생략

③ 다중이용업소의 안전관리에 관한 특별법 시행령 일부를 다음과 같이 개정한다.

제2조제1호 각 목 외의 부분 중 “「식품위생법 시행령」 제7조제8호”를 “「식품위생법 시행령」 제21조제8호”로 한다.

④ 부터1^ 까지 생략

제5조 생략

부칙 <제22331호,2010. 8. 11.>

제1조(시행일) 이 영은 공포 후 3개월이 경과한 날부터 시행한다.

제2조(간이스프링클러설비 설치 대상 확대에 따른 적용례) 제9조제1항제1호가목 후단 및 같은 조 제2항 단서의 개정규정은 이 영 시행 후 영업을 개시하기 위하여 안전시설등의 설치를 신고하거나, 실내장식물을 설치ㆍ교체하거나 내부구조를 변경(영업장의 면적의 증감, 영업장의 구획된 실의 증감 또는 내부통로 구조의 변경을 말한다. 이하 같다)하는 영업장부터 적용한다. 다만, 이 영 시행 당시 권총사격장업을 하던 업주 또는 관계인에 대해서는 부칙 제3조제1항에 따른다.

제3조(안전시설등의 설치와 실내장식물 변경에 관한 경과조치) ① 이 영 시행 당시 제2조제7호의3에 따른 권총사격장을 하던 업주 또는 관계인은 2011년 3월 31일까지 제9조제1항에 따른 안전시설등을 설치하여야 하며, 법 제10조에 따라 실내장식물을 설치 또는 교체하여야 한다.

② 이 영 시행 당시 제2조제7호의4에 따른 골프 연습장 및 같은 조 제7호의5에 따른 안마시술소에 설치된 실내장식물은 법 제10조에 따라 적합하게 설치된 것으로 본다.

③ 이 영 시행 당시 제2조제7호의4에 따른 골프 연습장업 및 같은 조 제7호의5에 따른 안마시술소업을 하던 업주 또는 관계인은 이 영 시행일까지 제9조제1항에 따른 안전시설등을 설치하여야 한다. 다만, 제9조제1항제1호가목에 따른 간이스프링클러설비는 이 영 시행 후 최초로 실내장식물을 설치ㆍ교체하거나 내부구조를 변경하는 때에, 제9조제1항제1호라목에 따른 방화시설은 이 영 시행 후 최초로 내부구조를 변경하는 때에 설치할 수 있다.

④ 제1항 및 제3항에 불구하고 소방방재청장이 건축물의 구조상 제9조제1항제1호라목에 따른 비상구를 설치할 수 없다고 인정하여 고시하는 경우로서 다음 각 호의 어느 하나에 해당하는 시설을 설치하는 경우에는 비상구를 설치한 것으로 본다.

1. 법 제10조제1항에 따라 실내장식물을 불연재료 또는 준불연재료로 설치(천장과 벽을 합한 실내장식물의 면적이 10분의 9 이상인 경우에 한정한다)한 경우
2. 법 제9조제1항에 따라 행정안전부령으로 정하는 기준에 맞추어 간이스프링클러설비를 설치한 경우

부칙 <제22724호,2011. 3. 29.>

제1조(시행일) 이 영은 공포한 날부터 시행한다.

제2조(과태료에 관한 경과조치) ① 이 영 시행 전의 위반행위에 대하여 과태료의 부과기준을 적용할 때에는 별표 3의 개정규정에도 불구하고 종전의 규정에 따른다.

② 이 영 시행 전의 위반행위로 받은 과태료 부과처분은 별표 3의 개정규정에 따른 위반행위 횟수 산정에 포함하지 아니한다.

부칙 <제23570호,2012. 1. 31.>(사격 및 사격장 안전관리에 관한 법률 시행령)

제1조(시행일) 이 영은 2012년 2월 5일부터 시행한다. <단서 생략>

제2조 생략

제3조(다른 법령의 개정) ① 다중이용업소의 안전관리에 관한 특별법 시행령 일부를 다음과 같이 개정한다.

제2조제7호의3 중 " 「사격 및 사격장 단속법 시행령」 제2조제1항 "을 " 「사격 및 사격장 안전관리에 관한 법률 시행령」 제2조제1항 및 별표 1 "로, " 옥내사격장 "을 " 실내사격장 "으로, " 같은 조 제2항 "을 " 같은 조 제1항 "으로 한다.

② 및 ③ 생략

제4조 생략

부칙 <제23571호,2012. 1. 31.>(소방시설 설치ㆍ유지 및 안전관리에 관한 법률 시행령)

제1조(시행일) 이 영은 2012년 2월 5일부터 시행한다.

제2조 부터 제5조까지 생략

제6조(다른 법령의 개정) ① 다중이용업소의 안전관리에 관한 특별법 시행령 일부를 다음과 같이 개정한다.

별표 3 제2호사목의 위반행위란 중 " 방화관리업무 "를 " 소방안전관리 업무 "로 한다.

별표 4 제2호 2.의 위반행위란 가부터 다까지 외의 부분 중 " 개수명령 "을 " 소방특별조사 조치명령 "으로 한다.

②부터 ④까지 생략

제7조 생략

부칙 <제24257호,2012. 12. 27.>

제1조(시행일) 이 영은 2013년 2월 23일부터 시행한다.

제2조(안전시설등의 설치에 관한 적용례) 제9조 및 별표 1의 개정규정은 이 영 시행 후 법 제9조제3항제1호 또는 제2호에 따라 안전시설등의 설치신고를 하거나 내부구조 변경신고를 하는 영업장부터 적용한다.

부칙 <제24417호,2013. 3. 23.>(소방방재청과 그 소속기관 직제)

제1조(시행일) 이 영은 공포한 날부터 시행한다. <단서 생략>

제2조 생략

제3조(다른 법령의 개정) ① 및 ② 생략

③ 다중이용업소의 안전관리에 관한 특별법 시행령 일부를 다음과 같이 개정한다.

제2조제8호, 제12조제4항, 제15조제2항, 제21조제2항, 제22조제3항 및 제24조제2항 중 “ 행정안전부령 ”을 각각 “ 안전행정부령 ”으로 한다.

④부터2# 까지 생략

부칙 <제24863호,2013. 11. 20.>

제1조(시행일) 이 영은 공포한 날부터 시행한다.

제2조(피난유도선 등 설치에 관한 적용례) 별표 1의 제1호다목2) 및 제3호나목의 개정규정은 이 영 시행 후 법 제9조제3항제1호 또는 제2호에 따라 안전시설등의 설치신고를 하거나 내부구조 변경신고를 하는 영업장부터 적용한다.

제3조(복합영상물제공업의 안전시설 등에 관한 경과조치) ① 제2조제2호의 개정규정에 따른 복합영상물제공업의 업소로서 이 영 시행 당시 법률 제11314호 영화 및 비디오물의 진흥에 관한 법률 일부개정법률 부칙 제4조에 따라 종전의 비디오물감상실업 및 복합유통게임제공업을 복합영상물제공업으로 변경하여 등록한 업소의 영업장에 종전의 규정에 따라 설치된 안전시설등과 실내장식물은 법 제9조제1항 및 제10조에 따라 적합하게 설치된 것으로 본다.

② 이 영 시행 당시 제2조제2호의 개정규정에 따른 복합영상물제공업을 하고 있는 자(법률 제11314호 영화 및 비디오물의 진흥에 관한 법률 일부개정법률 부칙 제4조에 따라 종전의 비디오물감상실업 및 복합유통게임제공업을 복합영상물제공업으로 변경하여 등록한 자는 제외한다)는 이 영 시행 후 3개월 이내에 법 제9조제1항 및 제10조에 따른 안전시설등과 실내장식물을 설치하여야 한다.

제4조(학원의 안전시설 등에 관한 경과조치) ① 하나의 건축물에 제2조제2호의 개정규정에 따른 복합영상물제공업의 업소(이 영 시행 당시 법률 제11314호 영화 및 비디오물의 진흥에 관한 법률 일부개정법률 부칙 제4조에 따라 종전의 비디오물감상실업 및 복합유통게임제공업을 복합영상물제공업으로 변경하여 등록한 업소를 말한다)와 학원이 함께 있는 경우로서 제2조제3호나목(3)에 해당하는 학원의 영업장에 종전의 규정에 따라 설치된 안전시설등과 실내장식물은 법 제9조제1항 및 제10조에 따라 적합하게 설치된 것으로 본다.

② 제2조제3호나목(3)에 해당하는 학원으로서 그 건축물에 제2조제2호의 개정규정에 따른 복합영상물제공업의 업소(법률 제11314호 영화 및 비디오물의 진흥에 관한 법률 일부개정법률 부칙 제4조에 따라 종전의 비디오물감상실업 및 복합유통게임제공업을 복합영상물제공업으로 변경하여 등록한 경우는 제외한다)가 함께 있는 경우 그 학원을 운영하는 자는 이 영 시행 후 3개월 이내에 법 제9조제1항 및 제10조에 따른 안전시설등과 실내장식물을 설치하여야 한다.

부칙 <제25050호,2013. 12. 30.>(행정규제기본법 개정에 따른 규제 재검토기한 설정을 위한 주택법 시행령 등 일부개정령)

이 영은 2014년 1월 1일부터 시행한다. <단서 생략>

부칙 <제25753호,2014. 11. 19.>(국민안전처와 그 소속기관 직제)

제1조(시행일) 이 영은 공포한 날부터 시행한다. 다만, 부칙 제7조에 따라 개정되는 대통령령 중 이 영 시행 전에 공포되었으나 시행일이 도래하지 아니한 대통령령을 개정한 부분은 각각 해당 대통령령의 시행일부터 시행한다.

제2조 부터 제6조까지 생략

제7조(다른 법령의 개정) ① 및 ② 생략

③ 다중이용업소의 안전관리에 관한 특별법 시행령 일부를 다음과 같이 개정한다.

제2조제8호, 제4조제1항부터 제3항까지, 제7조제1항ㆍ제2항, 제8조제1항, 제11조제2항, 제12조제1항ㆍ제2항, 같은 조 제3항 본문, 제15조제2항, 제16조 각 호 외의 부분, 제18조제1항, 같은 조 제2항제3호, 같은 조 제3항 각 호 외의 부분, 같은 조 제4항, 제22조의2제1항 각 호 외의 부분, 같은 조 제3항ㆍ제4항 및 제22조의3 각 호 외의 부분 중 "소방방재청장"을 각각 "국민안전처장관"으로 한다.

제2조제8호, 제12조제4항, 제15조제2항, 제21조제2항, 제22조제3항 및 제24조제2항 중 "안전행정부령"을 각각 "총리령"으로 한다.

제16조 각 호 외의 부분, 제18조제3항제2호 및 같은 조 제4항 중 "소방방재청"을 각각 "국민안전처"로 한다.

④부터3# 까지 생략

부칙 <제25886호,2014. 12. 23.>

이 영은 2015년 1월 8일부터 시행한다. 다만, 제22조의3의 개정규정은 2015년 1월 1일부터 시행한다.

부칙 <제26688호,2015. 11. 30.>

제1조(시행일) 이 영은 2016년 1월 21일부터 시행한다.

제2조(화재배상책임보험 미가입에 따른 과태료 부과에 관한 경과조치) 이 영 시행 전에 법 제13조의2에 따라 화재배상책임보험에 가입(재가입을 포함한다)하여야 하는 경우에는 별표 6 제2호자목의 개정규정에도 불구하고 종전의 규정에 따른다.

부칙 <제26916호,2016. 1. 19.>(화재예방, 소방시설 설치ㆍ유지 및 안전관리에 관한 법률 시행령)

제1조(시행일) 이 영은 2016년 1월 21일부터 시행한다. <단서 생략>

제2조 생략

제3조(다른 법령의 개정) ①부터 ③까지 생략

④ 다중이용업소의 안전관리에 관한 특별법 시행령 일부를 다음과 같이 개정한다.

제2조제3호가목 및 제3조의2 중 "「소방시설 설치ㆍ유지 및 안전관리에 관한 법률 시행령」"을 각각 "「화재예방, 소방시설 설치ㆍ유지 및 안전관리에 관한 법률 시행령」"으로 한다.

제19조제1호 중 「소방시설 설치ㆍ유지 및 안전관리에 관한 법률」을 「화재예방, 소방시설 설치ㆍ유지 및 안전관리에 관한 법률」로 한다.

⑤부터 ⑦까지 생략

제4조 생략

부칙 <제27299호,2016. 6. 30.>(행정규제 정비를 위한 개발제한구역의 지정 및 관리에 관한 특별조치법 시행령 등 일부개정령)

제1조(시행일) 이 영은 2016년 7월 1일부터 시행한다. <단서 생략>

제2조 부터 제10조까지 생략

제11조(「다중이용업소의 안전관리에 관한 특별법 시행령」 개정에 관한 경과조치) 이 영 시행 전의 위반행위로 받은 과태료 부과처분은 별표 6의 개정규정에 따른 위반행위의 횟수 산정에 포함하지 아니한다.

제12조 부터 제15조까지 생략

부칙 <제27395호,2016. 7. 26.>

이 영은 2016년 7월 28일부터 시행한다.

부칙 <제27751호,2016. 12. 30.>(규제 재검토기한 설정 등을 위한 가맹사업거래의 공정화에 관한 법률 시행령 등 일부개정령)

제1조(시행일) 이 영은 2017년 1월 1일부터 시행한다. <단서 생략>

제2조 부터 제12조까지 생략

부칙 <제28216호,2017. 7. 26.>(소방청과 그 소속기관 직제)

제1조(시행일) 이 영은 공포한 날부터 시행한다. 다만, 부칙 제3조에 따라 개정되는 대통령령 중 이 영 시행 전에 공포되었으나 시행일이 도래하지 아니한 대통령령을 개정한 부분은 각각 해당 대통령령의 시행일부터 시행한다.

제2조 생략

제3조(다른 법령의 개정) ① 생략

② 다중이용업소의 안전관리에 관한 특별법 시행령 일부를 다음과 같이 개정한다.

제2조제8호 중 "국민안전처장관이 관계 중앙행정기관의 장과 협의하여 총리령"을 "행정안전부령"으로 하고, 같은 호에 후단을 다음과 같이 신설한다.

이 경우 소방청장은 관계 중앙행정기관의 장과 미리 협의하여야 한다.

제4조제1항부터 제3항까지, 제7조제1항·제2항, 제8조제1항, 제9조의3제2항 각 호 외의 부분, 제11조제2항, 제12조제1항·제2항, 같은 조 제3항 본문, 제15조제2항, 제16조 각 호 외의 부분, 제18조제1항, 같은 조 제2항제3호, 같은 조 제3항 각 호 외의 부분, 같은 조 제4항, 제22조의2제1항 각 호 외의 부분, 같은 조 제3항·제4항 및 제22조의3 각 호 외의 부분 중 "국민안전처장관"을 각각 "소방청장"으로 한다.

제12조제4항, 제15조제2항, 제21조제2항, 제22조제3항 및 제24조제2항 중 "총리령"을 각각 "행정안전부령"으로 한다.

제16조 각 호 외의 부분, 제18조제3항제2호 및 같은 조 제4항 중 "국민안전처"를 각각 "소방청"으로 한다.

③부터1^ 까지 생략

부칙 <제29037호,2018. 7. 10.>

제1조(시행일) 이 영은 공포한 날부터 시행한다.

제2조(피난유도선 및 영업장 내부 피난통로의 설치·유지에 관한 적용례) 별표 1의2 제1호다목2) 및 같은 표 제3호의 개정규정은 이 영 시행 이후 법 제9조제3항제1호 또는 제2호에 따라 안전시설등의 설치 신고 또는 내부구조 변경 신고를 하는 영업장부터 적용한다.

제3조(피난유도선 및 영업장 내부 피난통로의 설치·유지에 관한 경과조치) ① 이 영 시행 전에 종전의 별표 1의2 제1호다목2)에 따라 피난유도선의 설치·유지 대상이 아닌 영업장에 대해서는 별표 1의2 제1호다목2)의 개정규정에도 불구하고 종전의 규정에 따른다. 다만, 이 영 시행 이후 법 제9조제3항제2호에 따라 내부구조 변경 신고를 하는 영업장의 경우는 제외한다.

② 이 영 시행 전에 종전의 별표 1의2 제3호에 따라 피난통로의 설치·유지 대상이 아닌 영업장에 대해서는 별표 1의2 제3호의 개정규정에도 불구하고 종전의 규정에 따른다.

부칙 <제29674호,2019. 4. 2.>

제1조(시행일) 이 영은 공포 후 3개월이 경과한 날부터 시행한다. 다만, 별표 6 제2호의 개정규정(같은 호 차목의 개정규정은 제외한다)은 공포한 날부터 시행하고, 제9조의2제1항 각 호 외의 부분 및 별표 6 제2호차목의 개정규정은 2019년 4월 17일부터 시행한다.

제2조(화재배상책임보험의 보험금액에 관한 경과조치) 이 영 시행 전에 체결된 화재배상책임보험의 보험금액에 관하여는 제9조의2제1항제1호ㆍ제4호, 별표 2 및 별표 3의 개정규정에도 불구하고 종전의 규정에 따른다. 다만, 이 영 시행 전에 체결된 화재배상책임보험을 이 영 시행 이후에 갱신하는 경우에는 제9조의2제1항제1호ㆍ제4호, 별표 2 및 별표 3의 개정규정에 따른다.

제3조(과태료의 부과기준에 관한 경과조치) 부칙 제1조 단서에 따른 시행일 전에 법 제10조제1항 및 제2항을 위반한 행위에 대하여 과태료의 부과기준을 적용할 때에는 별표 6 제2호마목의 개정규정에도 불구하고 종전의 별표 6 제2호라목에 따른다.

부칙 <제31203호,2020. 12. 1.>

이 영은 2020년 12월 10일부터 시행한다.

부칙 <제31380호,2021. 1. 5.>(어려운 법령용어 정비를 위한 473개 법령의 일부개정에 관한 대통령령)

이 영은 공포한 날부터 시행한다. <단서 생략>

부칙 <제31511호,2021. 3. 2.>

제1조(시행일) 이 영은 공포한 날부터 시행한다.

제2조(다른 법령의 개정) 화재예방, 소방시설 설치ㆍ유지 및 안전관리에 관한 법률 시행령 일부를 다음과 같이 개정한다.

제20조제1항제1호라목 중 “골프 연습장업”을 “가상체험 체육시설업”으로 한다.

부칙 <제31870호,2021. 7. 6.>

이 영은 2021년 7월 6일부터 시행한다. 다만, 제15조의2의 개정규정은 2021년 7월 13일부터 시행한다.

부칙 <제32276호,2021. 12. 30.>(식품위생법 시행령)

제1조(시행일) 이 영은 2021년 12월 30일부터 시행한다.

제2조(다른 법령의 개정) ① 생략

② 다중이용업소의 안전관리에 관한 특별법 시행령 제2조에 제1호의2를 다음과 같이 신설한다.

1의2. 「식품위생법 시행령」 제21조제9호에 따른 공유주방 운영업 중 휴게음식점영업ㆍ제과점영업 또는 일반음식점영업에 사용되는 공유주방을 운영하는 영업으로서 영업장 바닥면적의 합계가 100제곱미터(영업장이 지하층에 설치된 경우에는 그 바닥면적 합계가 66제곱미터) 이상인 것. 다만, 영업장(내부계단으로 연결된 복층구조의 영업장은 제외한다)이 다음 각 목의 어느 하나에 해당하는 층에 설치되고 그 영업장의 주된 출입구가 건축물 외부의 지면과 직접 연결되는 곳에서 하는 영업은 제외한다.

가. 지상 1층

나. 지상과 직접 접하는 층

부칙 <제32536호,2022. 3. 15.>

이 영은 공포한 날부터 시행한다.

부칙 <제33004호,2022. 11. 29.>(소방시설 설치 및 관리에 관한 법률 시행령)

제1조(시행일) 이 영은 2022년 12월 1일부터 시행한다. <단서 생략>

제2조 부터 제15조까지 생략

제16조(다른 법령의 개정) ①부터 ⑪까지 생략

⑫ 다중이용업소의 안전관리에 관한 특별법 시행령 일부를 다음과 같이 개정한다.

제2조제3호가목 중 “「화재예방, 소방시설 설치ㆍ유지 및 안전관리에 관한 법률 시행령」”을 “「소방시설 설치 및 관리에 관한 법률 시행령」”으로 한다.

제3조의2 중 “「화재예방, 소방시설 설치ㆍ유지 및 안전관리에 관한 법률 시행령」”을 “「소방시설 설치 및 관리에 관한 법률 시행령」”으로 한다.

제19조제1호 중 “「화재예방, 소방시설 설치ㆍ유지 및 안전관리에 관한 법률」 제10조제1항”을 “「소방시설 설치 및 관리에 관한 법률」 제16조제1항”으로 한다.

⑬부터3(까지 생략

제17조 생략

부칙 <제33940호,2023. 12. 12.>

이 영은 2024년 1월 4일부터 시행한다. 다만, 제2조제3호가목, 제3조의2, 제4조제3항, 제15조제1항, 제18조의2 및 별표 7의 개정규정은 공포한 날부터 시행한다.

부칙 <제34449호,2024. 4. 23.>(개인정보 침해요인 개선을 위한 33개 법령의 일부개정에 관한 대통령령)

이 영은 공포한 날부터 시행한다. <단서 생략>

부칙 <제36220호,2026. 3. 24.>(규제 재검토기한 정비를 위한 136개 법령의 일부개정에 관한 대통령령)

이 영은 공포한 날부터 시행한다.

부칙 <제36432호,2026. 6. 23.>(통합특별시 신설에 따른 소방청 소관 21개 법령의 일부개정에 관한 대통령령)

이 영은 2026년 7월 1일부터 시행한다.

■ 다중이용업소의 안전관리에 관한 특별법 시행령 [별표 1] <개정 2018. 7. 10.>

안전시설등(제2조의2 관련)

1. 소방시설
   가. 소화설비
      1) 소화기 또는 자동확산소화기
      2) 간이스프링클러설비(캐비닛형 간이스프링클러설비를 포함한다)
   나. 경보설비
      1) 비상벨설비 또는 자동화재탐지설비
      2) 가스누설경보기
   다. 피난설비
      1) 피난기구
         가) 미끄럼대
         나) 피난사다리
         다) 구조대
         라) 완강기
         마) 다수인 피난장비
         바) 승강식 피난기
      2) 피난유도선
      3) 유도등, 유도표지 또는 비상조명등
      4) 휴대용비상조명등
2. 비상구
3. 영업장 내부 피난통로
4. 그 밖의 안전시설
   가. 영상음향차단장치
   나. 누전차단기
   다. 창문

■ 다중이용업소의 안전관리에 관한 특별법 시행령 [별표 1의2] <개정 2020. 12. 1.>

다중이용업소에 설치·유지하여야 하는 안전시설등(제9조 관련)

1. 소방시설
   가. 소화설비
      1) 소화기 또는 자동확산소화기
      2) 간이스프링클러설비(캐비닛형 간이스프링클러설비를 포함한다). 다만, 다음의 영업장에만 설치한다.
         가) 지하층에 설치된 영업장
         나) 법 제9조제1항제1호에 따른 숙박을 제공하는 형태의 다중이용업소의 영업장 중 다음에 해당하는 영업장. 다만, 지상 1층에 있거나 지상과 직접 맞닿아 있는 층(영업장의 주된 출입구가 건축물 외부의 지면과 직접 연결된 경우를 포함한다)에 설치된 영업장은 제외한다.
            (1) 제2조제7호에 따른 산후조리업의 영업장
            (2) 제2조제7호의2에 따른 고시원업(이하 이 표에서 "고시원업"이라 한다)의 영업장
         다) 법 제9조제1항제2호에 따른 밀폐구조의 영업장
         라) 제2조제7호의3에 따른 권총사격장의 영업장
   나. 경보설비
      1) 비상벨설비 또는 자동화재탐지설비. 다만, 노래반주기 등 영상음향장치를 사용하는 영업장에는 자동화재탐지설비를 설치하여야 한다.
      2) 가스누설경보기. 다만, 가스시설을 사용하는 주방이나 난방시설이 있는 영업장에만 설치한다.
   다. 피난설비
      1) 피난기구
         가) 미끄럼대
         나) 피난사다리
         다) 구조대
         라) 완강기
         마) 다수인 피난장비
         바) 승강식 피난기
      2) 피난유도선. 다만, 영업장 내부 피난통로 또는 복도가 있는 영업장에만 설치한다.
      3) 유도등, 유도표지 또는 비상조명등
      4) 휴대용 비상조명등

2. 비상구. 다만, 다음 각 목의 어느 하나에 해당하는 영업장에는 비상구를 설치하지 않을 수 있다.
   가. 주된 출입구 외에 해당 영업장 내부에서 피난층 또는 지상으로 통하는 직통계단이 주된 출입구 중심선으로부터 수평거리로 영업장의 긴 변 길이의 2분의 1 이상 떨어진 위치에 별도로 설치된 경우
   나. 피난층에 설치된 영업장[영업장으로 사용하는 바닥면적이 33제곱미터 이하인 경우로서 영업장 내부에 구획된 실(室)이 없고, 영업장 전체가 개방된 구조의 영업장을 말한다]으로서 그 영업장의 각 부분으로부터 출입구까지의 수평거리가 10미터 이하인 경우

3. 영업장 내부 피난통로. 다만, 구획된 실(室)이 있는 영업장에만 설치한다.

4. 삭제 <2014.12.23.>

5. 그 밖의 안전시설
   가. 영상음향차단장치. 다만, 노래반주기 등 영상음향장치를 사용하는 영업장에만 설치한다.
   나. 누전차단기
   다. 창문. 다만, 고시원업의 영업장에만 설치한다.

비고

1. "피난유도선(避難誘導線)"이란 햇빛이나 전등불로 축광(蓄光)하여 빛을 내거나 전류에 의하여 빛을 내는 유도체로서 화재 발생 시 등 어두운 상태에서 피난을 유도할 수 있는 시설을 말한다.
2. "비상구"란 주된 출입구와 주된 출입구 외에 화재 발생 시 등 비상시 영업장의 내부로부터 지상·옥상 또는 그 밖의 안전한 곳으로 피난할 수 있도록 「건축법 시행령」에 따른 직통계단·피난계단·옥외피난계단 또는 발코니에 연결된 출입구를 말한다.
3. "구획된 실(室)"이란 영업장 내부에 이용객 등이 사용할 수 있는 공간을 벽이나 칸막이 등으로 구획한 공간을 말한다. 다만, 영업장 내부를 벽이나 칸막이 등으로 구획한 공간이 없는 경우에는 영업장 내부 전체 공간을 하나의 구획된 실(室)로 본다.
4. "영상음향차단장치"란 영상 모니터에 화상(畵像) 및 음반 재생장치가 설치되어 있어 영화, 음악 등을 감상할 수 있는 시설이나 화상 재생장치 또는 음반 재생장치 중 한 가지 기능만 있는 시설을 차단하는 장치를 말한다.

■ 다중이용업소의 안전관리에 관한 특별법 시행령 [별표 2] <개정 2021. 1. 5.>

부상 등급별 화재배상책임보험 보험금액의 한도(제9조의3제1항제2호 관련)

부상 등급	한도 금액	부상 내용
1급	3천만원	1. 엉덩관절의 골절 또는 골절성 탈구 2. 척추체 분쇄성 골절 3. 척추체 골절 또는 탈구로 인한 각종 신경증상으로 수술을 시행한 부상 4. 외상성 머리뼈안(두개강)의 출혈로 머리뼈 절개술을 시행한 부상 5. 머리뼈의 함몰골절로 신경학적 증상이 심한 부상 또는 경막밑 수종, 수활액 낭종, 거미막밑 출혈 등으로 머리뼈 절개술을 시행한 부상 6. 고도의 뇌타박상(소량의 출혈이 뇌 전체에 퍼져 있는 손상을 포함한다)으로 생명이 위독한 부상(48시간 이상 혼수상태가 지속되는 경우만 해당한다) 7. 넓적다리뼈 몸통의 분쇄성 골절 8. 정강뼈 아래 3분의 1 이상의 분쇄성 골절 9. 화상·좌창(겉으로는 상처가 없으나 속의 피하 조직이나 장기가 손상된 부상을 말한다. 이하 같다)·괴사상처 등으로 연부조직의 손상이 심한 부상(몸 표면의 9퍼센트 이상의 부상을 말한다) 10. 사지와 몸통의 연부조직에 손상이 심하여 유경식피술을 시행한 부상 11. 위팔뼈 목 부위 골절과 몸통 분쇄골절이 중복된 경우 또는 위팔뼈 삼각골절 12. 그 밖에 1급에 해당한다고 인정되는 부상
2급	1,500만원	1. 위팔뼈 분쇄성 골절 2. 척추체의 압박골절이 있으나 각종 신경증상이 없는 부상 또는 목뼈 탈구[불완전탈구(아탈구)를 포함한다], 골절 등으로 목뼈고정기(할로베스트) 등 고정술을 시행한 부상 3. 머리뼈 골절로 신경학적 증상이 현저한 부상(48시간 미만의 혼수상태 또는 반혼수상태가 지속되는 경우를 말한다) 4. 내부장기 파열과 골반뼈 골절이 동반된 부상 또는 골반

		뼈 골절과 요도 파열이 동반된 부상 5. 무릎관절 탈구 6. 발목관절 부위 골절과 골절성 탈구가 동반된 부상 7. 자뼈 몸통 골절과 노뼈머리 탈구가 동반된 부상 8. 엉치엉덩관절 탈구 9. 무릎관절 앞·뒤 십자인대 및 내측부 인대 파열과 내외측 반달모양 물렁뼈가 전부 파열된 부상 10. 그 밖에 2급에 해당한다고 인정되는 부상
3급	1,200만원	1. 위팔뼈목 골절 2. 위팔뼈 관절융기(위팔뼈의 둥근부분으로 팔꿈치관절에 닿는 부분을 말한다) 골절과 팔꿈치관절 탈구가 동반된 부상 3. 노뼈와 자뼈의 몸통 골절이 동반된 부상 4. 손목 손배뼈(손목 관절에서 엄지쪽에 위치하는 손목뼈의 하나를 말한다) 골절 5. 노뼈 신경손상을 동반한 위팔뼈 몸통 골절 6. 넓적다리뼈 몸통 골절(소아의 경우에는 수술을 시행한 경우만 해당하며, 그 외의 사람의 경우에는 수술의 시행 여부를 불문한다) 7. 무릎뼈(슬개골을 말한다. 이하 같다) 분쇄 골절과 탈구로 인하여 무릎뼈 완전 제거 수술을 시행한 부상 8. 정강뼈 관절융기 골절로 인하여 관절면이 손상되는 부상 [정강뼈 융기사이결절 골절로 개방정복(피부와 근육 절개 후 골절된 뼈를 바로잡는 시술을 말한다. 이하 같다)을 시행한 경우를 포함한다] 9. 발목뼈·자뼈 간 관절 탈구와 골절이 동반된 부상 또는 발목발허리관절(Lisfranc joint: 발등뼈와 발목을 이어주는 관절을 말한다. 이하 같다)의 골절 및 탈구 10. 앞·뒤 십자인대 또는 내외측 반달모양 물렁뼈 파열과 정강뼈 융기사이결절 골절 등이 복합된 속무릎장애(슬내장) 11. 복부 내장 파열로 수술이 불가피한 부상 또는 복강 내 출혈로 수술한 부상 12. 뇌손상으로 뇌신경 마비를 동반한 부상 13. 중증도의 뇌타박상(소량의 출혈이 뇌 전체에 퍼져 있는

		손상을 포함한다)으로 신경학적 증상이 심한 부상(48시간 미만의 혼수상태 또는 반혼수상태가 지속되는 경우를 말한다) 14. 개방성 공막(각막을 제외한 안구의 대부분을 싸고 있는 흰색의 막을 말한다. 이하 같다) 찢김상처로 양쪽 안구가 파열되어 두 눈 적출술을 시행한 부상 15. 목뼈고리(목뼈의 추골 뒷부분인 추궁을 말한다)의 선모양 골절 16. 항문 파열로 인공항문 조성술 또는 요도 파열로 요도성형술을 시행한 부상 17. 넓적다리뼈 관절융기 분쇄 골절로 인하여 관절면이 손상되는 부상 18. 그 밖에 3급에 해당한다고 인정되는 부상
4급	1천만원	1. 넓적다리뼈 관절융기(먼쪽부위, 위관절융기 및 융기사이오목을 포함한다) 골절 2. 정강뼈 몸통 골절, 관절면 침범이 없는 정강뼈 관절융기 골절 3. 목말뼈목 골절 4. 슬개 인대 파열 5. 어깨 관절부위의 돌림근띠(회전근개라고도 하며, 어깨관절을 감싸면서, 어깨관절을 돌리는 네 근육을 말한다) 골절 6. 위팔뼈 가쪽위관절융기 전위 골절 7. 팔꿈치관절부위 골절과 탈구가 동반된 부상 8. 화상, 좌창, 괴사상처 등으로 연부조직의 손상이 몸 표면의 약 4.5퍼센트 이상인 부상 9. 안구 파열로 적출술이 불가피한 부상 또는 개방성 공막 찢김상처로 안구 적출술, 각막 이식술을 시행한 부상 10. 넓적다리 네 갈래근, 넓적다리 두 갈래근 파열로 개방정복을 시행한 부상 11. 무릎관절의 안쪽·바깥쪽 인대, 앞·뒤 십자인대, 안쪽·바깥쪽 반달모양 물렁뼈 완전 파열(부분 파열로 수술을 시행한 경우를 포함한다) 12. 개방정복을 시행한 소아의 정강뼈·종아리뼈 아래 3분의 1 이상의 분쇄성 골절

		13. 그 밖에 4급에 해당한다고 인정되는 부상
5급	900만원	1. 골반뼈의 중복 골절(말게뉴 골절 등을 포함한다) 2. 발목관절부위의 안쪽·바깥쪽 복사 골절이 동반된 부상 3. 발뒤꿈치뼈 골절 4. 위팔뼈 몸통 골절 5. 노뼈 먼쪽부위[콜리스골절(팔목 바로 위 노뼈가 부러져 손바닥이 등쪽이나 바깥쪽으로 돌아간 상태를 말한다), 스미스골절(콜리스 골절의 반대로서 팔목 바로 위 노뼈가 부러져 뼛조각이 손바닥쪽으로 어긋난 상태를 말한다), 수근 관절면, 노뼈 먼쪽뼈끝골절을 포함한다] 골절 6. 자뼈 몸쪽부위 골절 7. 다발성 갈비뼈 골절로 혈액가슴증(혈흉), 공기가슴증(기흉)이 동반된 부상 또는 단순 갈비뼈 골절과 혈액가슴증, 공기가슴증이 동반되어 흉관 삽관술을 시행한 부상 8. 발등 근육힘줄 파열상처 9. 손바닥 근육힘줄 파열상처[위팔의 깊게 찢긴 상처(심부열창)로 삼각근, 이두근 근육힘줄 파열을 포함한다] 10. 아킬레스힘줄 파열 11. 소아의 위팔뼈 몸통 골절(분쇄 골절을 포함한다)로 수술한 부상 12. 결막, 공막, 망막 등의 자체 파열로 봉합술을 시행한 부상 13. 목말뼈 골절(목은 제외한다) 14. 개방정복을 시행하지 않은 소아의 정강뼈·종아리뼈 아래의 3분의 1 이상의 분쇄 골절 15. 개방정복을 시행한 소아의 정강뼈 분쇄 골절 16. 23개 이상의 치아에 보철이 필요한 부상 17. 그 밖에 5급에 해당된다고 인정되는 부상
6급	700만원	1. 소아의 다리 장관골(긴 뼈) 골절(분쇄 골절 또는 성장판 손상을 포함한다) 2. 넓적다리뼈 큰돌기 (뼈)조각 골절 3. 넓적다리뼈 작은돌기 (뼈)조각 골절 4. 다발성 발바닥뼈(발허리뼈를 말한다. 이하 같다) 골절 5. 두덩뼈·궁둥뼈·엉덩뼈·엉치뼈의 단일 골절 또는 꼬리뼈 골절로 수술한 부상

		6. 두덩뼈 위·아래가지 골절 또는 양쪽 두덩뼈 골절 7. 단순 손목뼈 골절 8. 노뼈 몸통 골절(먼쪽부위 골절은 제외한다) 9. 자뼈 몸통 골절(몸쪽부위 골절은 제외한다) 10. 자뼈 팔꿈치머리부위 골절 11. 다발성 손바닥뼈(손허리뼈를 말한다. 이하 같다) 골절 12. 머리뼈 골절로 신경학적 증상이 경미한 부상 13. 외상성 경막밑 수종, 수활액 낭종, 거미막밑 출혈 등으로 수술하지 않은 부상[천공술(원형절제술)을 시행한 경우를 포함한다] 14. 갈비뼈 골절이 없이 혈액가슴증 또는 공기가슴증이 동반되어 흉관 삽관술을 시행한 부상 15. 위팔뼈 큰결절 찢김골절로 수술을 시행한 부상 16. 넓적다리뼈 또는 넓적다리뼈 관절융기 찢김골절 17. 19개 이상 22개 이하의 치아에 보철이 필요한 부상 18. 그 밖에 6급에 해당한다고 인정되는 부상
7급	500만원	1. 소아의 상지 장관골(팔의 긴 뼈) 골절 2. 발목관절 안쪽 복사뼈 또는 바깥쪽 복사뼈 골절 3. 위팔뼈 위관절융기 굽힘골절 4. 엉덩관절 탈구 5. 어깨 관절 탈구 6. 봉우리빗장 관절 탈구, 관절주머니 또는 봉우리빗장 인대 파열 7. 발목관절 탈구 8. 엉치엉덩관절 분리 또는 두덩뼈 결합부 분리 9. 다발성 얼굴머리뼈(안면두개골) 골절 또는 신경손상과 동반된 얼굴머리뼈 골절 10. 16개 이상 18개 이하의 치아에 보철이 필요한 부상 11. 그 밖에 7급에 해당한다고 인정되는 부상
8급	300만원	1. 위팔뼈 결절부위 폄골절 또는 위팔뼈 큰결절 찢김골절로 수술하지 않은 부상 2. 빗장뼈 골절 3. 팔꿈치관절 탈구 4. 어깨뼈(어깨뼈가시 또는 어깨뼈몸통, 가슴우리 탈구, 어깨뼈목, 봉우리돌기 및 부리돌기를 포함한다) 골절

		5. 봉우리빗장인대 또는 오구쇄골 인대 완전 파열 6. 팔꿈치관절 속 위팔뼈 작은머리 골절 7. 종아리뼈 골절, 종아리뼈 몸쪽부위 골절(신경손상 또는 관절면 손상을 포함한다) 8. 발가락뼈의 골절과 탈구가 동반된 부상 9. 다발성 갈비뼈 골절 10. 뇌타박상(소량의 출혈이 뇌 전체에 퍼져 있는 손상을 포함한다)으로 신경학적 증상이 경미한 부상 11. 얼굴 찢김상처(열창), 두개부 타박 등에 의한 뇌손상이 없는 뇌신경손상 12. 위턱뼈, 아래턱뼈, 치조골(이틀), 얼굴머리뼈 골절 13. 안구 적출술 없이 시신경의 손상으로 실명된 부상 14. 족부 인대 파열(부분 파열은 제외한다) 15. 13개 이상 15개 이하의 치아에 보철이 필요한 부상 16. 그 밖에 8급에 해당한다고 인정되는 부상
9급	240만원	1. 척추골의 가시돌기(극돌기), 가로돌기(횡돌기) 골절 또는 하관절 돌기 골절(다발성 골절을 포함한다) 2. 노뼈머리 골절 3. 손목관절 내 반달뼈(월상골) 앞쪽 탈구 등 손목뼈 탈구 4. 손가락뼈의 골절과 탈구가 동반된 부상 5. 손바닥뼈 골절 6. 손목 골절(손배뼈는 제외한다) 7. 발목뼈 골절(목말뼈·발꿈치뼈는 제외한다) 8. 발바닥뼈 골절 9. 발목관절부위 삠, 정강뼈·종아리뼈 분리, 족부 인대 또는 아킬레스힘줄의 부분 파열 10. 갈비뼈, 복장뼈(가슴 한복판에 세로로 있는 짝이 없는 세 부분으로 된 뼈를 말한다. 이하 같다), 갈비연골(늑연골) 골절 또는 단순 갈비뼈 골절과 혈액가슴증, 공기가슴증이 동반되어 수술을 시행하지 않은 경우 11. 척추체간 관절부 삠으로서 그 부근의 연부조직(인대, 근육 등을 포함한다) 손상이 동반된 부상 12. 척수 손상으로 마비증상이 없고 수술을 시행하지 않은 경우 13. 손목관절 탈구(노뼈, 손목뼈 관절 탈구, 수근간 관절

		탈구 및 먼쪽 노자관절 탈구를 포함한다) 14. 꼬리뼈 골절로 수술하지 않은 부상 15. 무릎관절 인대의 부분 파열로 수술을 시행하지 않은 경우 16. 11개 이상 12개 이하의 치아에 보철이 필요한 부상 17. 그 밖에 9급에 해당한다고 인정되는 부상
10급	200만원	1. 외상성 무릎관절 안 혈종(활액막염을 포함한다) 2. 손바닥뼈 지골 간 관절 탈구 3. 손목뼈, 손바닥뼈 간 관절 탈구 4. 팔의 각 관절부위(어깨관절, 팔꿈치관절, 손목관절) 삠 5. 자뼈·노뼈 붓돌기 골절, 제불완전골절(코뼈 골절, 손가락뼈 골절 및 발가락뼈 골절은 제외한다) 6. 손가락 폄근힘줄 파열 7. 9개 이상 10개 이하의 치아에 보철이 필요한 부상 8. 그 밖에 10급에 해당한다고 인정되는 부상
11급	160만원	1. 발가락뼈 관절 탈구 및 삠 2. 손가락 골절·탈구 및 삠 3. 코뼈 골절 4. 손가락뼈 골절 5. 발가락뼈 골절 6. 뇌진탕 7. 고막 파열 8. 6개 이상 8개 이하의 치아에 보철이 필요한 부상 9. 그 밖에 11급에 해당한다고 인정되는 부상
12급	120만원	1. 8일 이상 14일 이하의 입원이 필요한 부상 2. 15일 이상 26일 이하의 통원 치료가 필요한 부상 3. 4개 이상 5개 이하의 치아에 보철이 필요한 부상
13급	80만원	1. 4일 이상 7일 이하의 입원이 필요한 부상 2. 8일 이상 14일 이하의 통원 치료가 필요한 부상 3. 2개 이상 3개 이하의 치아에 보철이 필요한 부상
14급	80만원	1. 3일 이하의 입원이 필요한 부상 2. 7일 이하의 통원 치료가 필요한 부상 3. 1개 이하의 치아에 보철이 필요한 부상

비고

1. 2급부터 11급까지의 부상 내용 중 개방성 골절은 해당 등급보다 한 등급 높은 금액으로 배상한다.

2. 2급부터 11급까지의 부상 내용 중 단순성 선모양 골절로 인한 골편의 전위가 없는 골절은 해당 등급보다 한 등급 낮은 금액으로 배상한다.
3. 2급부터 11급까지의 부상 내용 중 두 가지 이상의 부상이 중복된 경우에는 가장 높은 등급에 해당하는 부상으로부터 하위 3등급(예: 부상 내용이 주로 2급에 해당하는 경우에는 5급까지) 사이의 부상이 중복된 경우에만 가장 높은 부상 내용의 등급보다 한 등급 높은 금액으로 배상한다.
4. 일반 외상과 치아 보철이 필요한 부상이 중복된 경우에는 1급의 금액을 초과하지 않는 범위에서 부상 등급별 해당 금액의 합산액을 배상한다.

■ 다중이용업소의 안전관리에 관한 특별법 시행령 [별표 3] <개정 2021. 1. 5.>

후유장애 등급별 화재배상책임보험 보험금액의 한도

(제9조의3제1항제3호 관련)

후유장애 등급	한도 금액	후유장애 내용
1급	1억5천만원	1. 두 눈이 실명된 사람 2. 말하는 기능과 음식물을 씹는 기능을 완전히 잃은 사람 3. 신경계통의 기능 또는 정신기능에 뚜렷한 장애가 남아 항상 보호를 받아야 하는 사람 4. 흉복부 장기의 기능에 뚜렷한 장애가 남아 항상 보호를 받아야 하는 사람 5. 반신마비가 된 사람 6. 두 팔을 팔꿈치관절 이상의 부위에서 잃은 사람 7. 두 팔을 완전히 사용하지 못하게 된 사람 8. 두 다리를 무릎관절 이상의 부위에서 잃은 사람 9. 두 다리를 완전히 사용하지 못하게 된 사람
2급	1억3,500만원	1. 한쪽 눈이 실명되고 다른 쪽 눈의 시력이 0.02 이하로 된 사람 2. 두 눈의 시력이 모두 0.02 이하로 된 사람 3. 두 팔을 손목관절 이상의 부위에서 잃은 사람 4. 두 다리를 발목관절 이상의 부위에서 잃은 사람 5. 신경계통의 기능 또는 정신기능에 뚜렷한 장애가 남아 수시로 보호를 받아야 하는 사람 6. 흉복부 장기의 기능에 뚜렷한 장애가 남아 수시로 보호를 받아야 하는 사람
3급	1억2천만원	1. 한쪽 눈이 실명되고 다른 쪽 눈의 시력이 0.06 이하로 된 사람 2. 말하는 기능이나 음식물을 씹는 기능을 완전히 잃은 사람 3. 신경계통의 기능 또는 정신기능에 뚜렷한 장애가 남아 일생 동안 노무에 종사할 수 없는 사람 4. 흉복부 장기의 기능에 뚜렷한 장애가 남아 일생 동안 노

		무에 종사할 수 없는 사람 5. 두 손의 손가락을 모두 잃은 사람
4급	1억500만원	1. 두 눈의 시력이 모두 0.06 이하로 된 사람 2. 말하는 기능과 음식물을 씹는 기능에 뚜렷한 장애가 남은 사람 3. 고막이 전부 결손되거나 그 외의 원인으로 인하여 두 귀의 청력을 완전히 잃은 사람 4. 한쪽 팔을 팔꿈치관절 이상의 부위에서 잃은 사람 5. 한쪽 다리를 무릎관절 이상의 부위에서 잃은 사람 6. 두 손의 손가락을 모두 제대로 못쓰게 된 사람 7. 두 발을 발목발허리관절 이상의 부위에서 잃은 사람
5급	9천만원	1. 한쪽 눈이 실명되고 다른 쪽 눈의 시력이 0.1 이하로 된 사람 2. 한쪽 팔을 손목관절 이상의 부위에서 잃은 사람 3. 한쪽 다리를 발목관절 이상의 부위에서 잃은 사람 4. 한쪽 팔을 완전히 사용하지 못하게 된 사람 5. 한쪽 다리를 완전히 사용하지 못하게 된 사람 6. 두 발의 발가락을 모두 잃은 사람 7. 신경계통의 기능 또는 정신기능에 뚜렷한 장애가 남아 특별히 손쉬운 노무 외에는 종사할 수 없는 사람 8. 흉복부 장기의 기능에 뚜렷한 장애가 남아 특별히 손쉬운 노무 외에는 종사할 수 없는 사람
6급	7,500만원	1. 두 눈의 시력이 모두 0.1 이하로 된 사람 2. 말하는 기능이나 음식물을 씹는 기능에 뚜렷한 장애가 남은 사람 3. 고막이 대부분 결손되거나 그 외의 원인으로 인하여 두 귀의 청력이 귀에 입을 대고 말하지 않으면 큰 말소리를 알아듣지 못하게 된 사람 4. 한쪽 귀가 전혀 들리지 않게 되고 다른 쪽 귀의 청력이 40센티미터 이상의 거리에서는 보통의 말소리를 알아듣지 못하게 된 사람 5. 척추에 뚜렷한 기형이나 뚜렷한 운동장애가 남은 사람 6. 한쪽 팔의 3대 관절 중 2개 관절을 못쓰게 된 사람 7. 한쪽 다리의 3대 관절 중 2개 관절을 못쓰게 된 사람

		8. 한쪽 손의 5개 손가락을 잃거나 한쪽 손의 엄지손가락과 둘째손가락을 포함하여 4개의 손가락을 잃은 사람
7급	6천만원	1. 한쪽 눈이 실명되고 다른 쪽 눈의 시력이 0.6 이하로 된 사람 2. 두 귀의 청력이 모두 40센티미터 이상의 거리에서는 보통의 말소리를 알아듣지 못하게 된 사람 3. 한쪽 귀가 전혀 들리지 않게 되고 다른 쪽 귀의 청력이 1미터 이상의 거리에서는 보통의 말소리를 알아듣지 못하게 된 사람 4. 신경계통의 기능 또는 정신기능에 장애가 남아 손쉬운 노무 외에는 종사하지 못하는 사람 5. 흉복부 장기의 기능에 장애가 남아 손쉬운 노무 외에는 종사하지 못하는 사람 6. 한쪽 손의 엄지손가락과 둘째손가락을 잃은 사람 또는 한쪽 손의 엄지손가락이나 둘째손가락을 포함하여 3개 이상의 손가락을 잃은 사람 7. 한쪽 손의 5개의 손가락 또는 한쪽 손의 엄지손가락과 둘째손가락을 포함하여 4개의 손가락을 제대로 못쓰게 된 사람 8. 한쪽 발을 발목발허리관절 이상의 부위에서 잃은 사람 9. 한쪽 팔에 가관절(부러진 뼈가 완전히 아물지 못해 그 부분이 마치 관절처럼 움직이는 상태를 말한다. 이하 같다)이 남아 뚜렷한 운동장애가 남은 사람 10. 한쪽 다리에 가관절이 남아 뚜렷한 운동장애가 남은 사람 11. 두 발의 발가락을 모두 제대로 못쓰게 된 사람 12. 외모에 뚜렷한 흉터가 남은 사람 13. 양쪽의 고환을 잃은 사람
8급	4,500만원	1. 한쪽 눈의 시력이 0.02 이하로 된 사람 2. 척추에 운동장애가 남은 사람 3. 한쪽 손의 엄지손가락을 포함하여 2개의 손가락을 잃은 사람 4. 한쪽 손의 엄지손가락과 둘째손가락을 제대로 못쓰게 된 사람 또는 한쪽 손의 엄지손가락이나 둘째손가락을 포함하여 3개 이상의 손가락을 제대로 못쓰게 된 사람 5. 한쪽 다리가 5센티미터 이상 짧아진 사람

		6. 한쪽 팔의 3대 관절 중 1개 관절을 제대로 못쓰게 된 사람 7. 한쪽 다리의 3대 관절 중 1개 관절을 제대로 못쓰게 된 사람 8. 한쪽 팔에 가관절이 남은 사람 9. 한쪽 다리에 가관절이 남은 사람 10. 한쪽 발의 발가락을 모두 잃은 사람 11. 비장 또는 한쪽의 신장을 잃은 사람
9급	3,800만원	1. 두 눈의 시력이 모두 0.6 이하로 된 사람 2. 한쪽 눈의 시력이 0.06 이하로 된 사람 3. 두 눈에 반맹증(주시했을 때 시야가 수직으로 나누어져 오른쪽 또는 왼쪽이 보이지 않는 증상을 말한다. 이하 같다)·시야협착(시야가 좁아짐) 또는 시야결손이 남은 사람 4. 두 눈의 눈꺼풀에 뚜렷한 결손이 남은 사람 5. 코가 결손되어 그 기능에 뚜렷한 장애가 남은 사람 6. 말하는 기능과 음식물을 씹는 기능에 장애가 남은 사람 7. 두 귀의 청력이 모두 1미터 이상의 거리에서는 보통의 말소리를 알아듣지 못하게 된 사람 8. 한쪽 귀의 청력이 귀에 입을 대고 말하지 않으면 큰 말소리를 알아듣지 못하고 다른 쪽 귀의 청력이 1미터 이상의 거리에서는 보통의 말소리를 알아듣지 못하게 된 사람 9. 한쪽 귀의 청력을 완전히 잃은 사람 10. 한쪽 손의 엄지손가락을 잃은 사람 또는 둘째손가락을 포함하여 2개의 손가락을 잃은 사람 또는 엄지손가락과 둘째손가락 외의 3개의 손가락을 잃은 사람 11. 한쪽 손의 엄지손가락을 포함하여 2개의 손가락을 제대로 못쓰게 된 사람 12. 한쪽 발의 엄지발가락을 포함하여 2개 이상의 발가락을 잃은 사람 13. 한쪽 발의 발가락을 모두 제대로 못쓰게 된 사람 14. 생식기에 뚜렷한 장애가 남은 사람 15. 신경계통의 기능 또는 정신기능에 장애가 남아 노무가 상당한 정도로 제한된 사람 16. 흉복부 장기의 기능에 장애가 남아 노무가 상당한 정도로 제한된 사람

10급	2,700만원	1. 한쪽 눈의 시력이 0.1 이하로 된 사람 2. 말하는 기능이나 음식물을 씹는 기능에 장애가 남은 사람 3. 14개 이상의 치아에 보철을 한 사람 4. 한쪽 귀의 청력이 귀에 입을 대고 말하지 않으면 큰 말소리를 알아듣지 못하게 된 사람 5. 두 귀의 청력이 모두 1미터 이상의 거리에서 보통의 말소리를 듣는 데 지장이 있는 사람 6. 한쪽 손의 둘째손가락을 잃은 사람 또는 엄지손가락과 둘째손가락 외의 2개의 손가락을 잃은 사람 7. 한쪽 손의 엄지손가락을 제대로 못쓰게 된 사람 또는 한쪽 손의 둘째손가락을 포함하여 2개의 손가락을 제대로 못쓰게 된 사람 또는 한 쪽 손의 엄지손가락과 둘째손가락 외의 3개의 손가락을 제대로 못쓰게 된 사람 8. 한쪽 다리가 3센티미터 이상 짧아진 사람 9. 한쪽 발의 엄지발가락 또는 그 외의 4개의 발가락을 잃은 사람 10. 한쪽 팔의 3대 관절 중 1개 관절의 기능에 뚜렷한 장애가 남은 사람 11. 한쪽 다리의 3대 관절 중 1개 관절의 기능에 뚜렷한 장애가 남은 사람
11급	2,300만원	1. 두 눈이 모두 근접반사 기능에 뚜렷한 장애가 남거나 뚜렷한 운동장애가 남은 사람 2. 두 눈의 눈꺼풀에 뚜렷한 장애가 남은 사람 3. 한쪽 눈의 눈꺼풀에 결손이 남은 사람 4. 한쪽 귀의 청력이 40센티미터 이상의 거리에서는 보통의 말소리를 알아듣지 못하게 된 사람 5. 두 귀의 청력이 모두 1미터 이상의 거리에서는 작은 말소리를 알아듣지 못하게 된 사람 6. 척추에 기형이 남은 사람 7. 한쪽 손의 가운뎃손가락 또는 넷째손가락을 잃은 사람 8. 한쪽 손의 둘째손가락을 제대로 못쓰게 된 사람 또는 한쪽 손의 엄지손가락과 둘째손가락 외의 2개의 손가락을 제대로 못쓰게 된 사람 9. 한쪽 발의 엄지발가락을 포함하여 2개 이상의 발가락을 제대로 못쓰게 된 사람

		10. 흉복부 장기의 기능에 장애가 남은 사람 11. 10개 이상의 치아에 보철을 한 사람
12급	1,900만원	1. 한쪽 눈의 근접반사 기능에 뚜렷한 장애가 있거나 뚜렷한 운동장애가 남은 사람 2. 한쪽 눈의 눈꺼풀에 뚜렷한 운동장애가 남은 사람 3. 7개 이상의 치아에 보철을 한 사람 4. 한쪽 귀의 귓바퀴가 대부분 결손된 사람 5. 빗장뼈, 복장뼈, 갈비뼈, 어깨뼈 또는 골반뼈에 뚜렷한 기형이 남은 사람 6. 한쪽 팔의 3대 관절 중 1개 관절의 기능에 장애가 남은 사람 7. 한쪽 다리의 3대 관절 중 1개 관절의 기능에 장애가 남은 사람 8. 장관골(팔·다리의 긴 뼈를 말한다)에 기형이 남은 사람 9. 한쪽 손의 가운뎃손가락이나 넷째손가락을 제대로 못쓰게 된 사람 10. 한쪽 발의 둘째발가락을 잃은 사람 또는 한쪽 발의 둘째발가락을 포함하여 2개의 발가락을 잃은 사람 또는 한쪽 발의 가운뎃발가락 이하의 3개의 발가락을 잃은 사람 11. 한쪽 발의 엄지발가락 또는 그 외의 4개의 발가락을 제대로 못쓰게 된 사람 12. 신체 일부에 뚜렷한 신경증상이 남은 사람 13. 외모에 흉터가 남은 사람
13급	1,500만원	1. 한쪽 눈의 시력이 0.6 이하로 된 사람 2. 한쪽 눈에 반맹증, 시야협착 또는 시야결손이 남은 사람 3. 두 눈의 눈꺼풀 일부에 결손이 남거나 속눈썹에 결손이 남은 사람 4. 5개 이상의 치아에 보철을 한 사람 5. 한쪽 손의 새끼손가락을 잃은 사람 6. 한쪽 손의 엄지손가락 마디뼈의 일부를 잃은 사람 7. 한쪽 손의 둘째손가락 마디뼈의 일부를 잃은 사람 8. 한쪽 손의 둘째손가락의 끝관절을 굽히고 펼 수 없게 된 사람 9. 한쪽 다리가 1센티미터 이상 짧아진 사람 10. 한쪽 발의 가운뎃발가락 이하의 발가락 1개 또는 2개를 잃은 사람

		11. 한쪽 발의 둘째발가락을 제대로 못쓰게 된 사람 또는 한쪽 발이 둘째발가락을 포함하여 2개의 발가락을 제대로 못쓰게 된 사람 또는 한쪽 발의 가운뎃발가락 이하의 발가락 3개를 제대로 못쓰게 된 사람
14급	1천만원	1. 한쪽 눈의 눈꺼풀 일부에 결손이 있거나 속눈썹에 결손이 남은 사람 2. 3개 이상의 치아에 보철을 한 사람 3. 한쪽 귀의 청력이 1미터 이상의 거리에서는 보통의 말소리를 알아듣지 못하게 된 사람 4. 팔의 보이는 부분에 손바닥 크기의 흉터가 남은 사람 5. 다리의 보이는 부분에 손바닥 크기의 흉터가 남은 사람 6. 한쪽 손의 새끼손가락을 제대로 못쓰게 된 사람 7. 한쪽 손의 엄지손가락과 둘째손가락 외의 손가락 마디뼈의 일부를 잃은 사람 8. 한쪽 손의 엄지손가락과 둘째손가락 외의 손가락 끝관절을 제대로 못쓰게 된 사람 9. 한쪽 발의 가운뎃발가락 이하의 발가락 1개 또는 2개를 제대로 못쓰게 된 사람 10. 신체 일부에 신경증상이 남은 사람

비고

1. 후유장애가 둘 이상 있는 경우에는 그 중 심한 후유장애에 해당하는 등급보다 한 등급 높은 금액으로 배상한다.
2. 시력의 측정은 국제식 시력표로 하고, 굴절 이상이 있는 사람에 대해서는 원칙적으로 교정시력을 측정한다.
3. "손가락을 잃은 것"이란 엄지손가락은 가락뼈사이관절, 그 밖의 손가락은 몸쪽가락뼈사이관절 이상을 잃은 경우를 말한다.
4. "손가락을 제대로 못쓰게 된 것"이란 손가락 끝부분의 2분의 1 이상을 잃거나 손허리손가락관절(중수지관절) 또는 몸쪽가락뼈사이관절(엄지손가락의 경우에는 가락뼈사이관절을 말한다)에 뚜렷한 운동장애가 남은 경우를 말한다.
5. "발가락을 잃은 것"이란 발가락 전부를 잃은 경우를 말한다.
6. "발가락을 제대로 못쓰게 된 것"이란 엄지발가락은 끝관절의 2분의 1 이상을, 그 밖의 발가락은 끝관절 이상을 잃거나 발허리발가락관절(중족지관절, 발허리뼈의 둥근 머리와 발가락뼈 첫마디뼈의 오목한 바닥 사이의 관절을 말한다) 또는 몸쪽가락뼈사이관절(엄지발가락의 경우에는 가락뼈사이관절을 말한다)에 뚜렷한 운동장애가 남은 경우를 말한다.
7. "흉터가 남은 것"이란 성형수술을 한 후에도 맨눈으로 식별이 가능한 흔적이

있는 상태를 말한다.

8. "항상 보호를 받아야 하는 것"이란 일상생활에서 기본적인 음식 섭취, 배뇨 등을 다른 사람에게 의존하여야 하는 것을 말한다.

9. "수시로 보호를 받아야 하는 것"이란 일상생활에서 기본적인 음식 섭취, 배뇨 등은 가능하나, 그 외의 일은 다른 사람에게 의존하여야 하는 것을 말한다.

10. "항상 보호 또는 수시 보호를 받아야 하는 기간"은 의사가 판정하는 노동능력 상실기간을 기준으로 하여 타당한 기간으로 정한다.

11. "제대로 못쓰게 된 것"이란 정상기능의 4분의 3 이상을 상실한 경우를 말하고, "뚜렷한 장애가 남은 것"이란 정상기능의 2분의 1 이상을 상실한 경우를 말하며, "장애가 남은 것"이란 정상기능의 4분의 1 이상을 상실한 경우를 말한다.

12. "신경계통의 기능 또는 정신기능에 뚜렷한 장애가 남아 특별히 손쉬운 노무 외에는 종사할 수 없는 것"이란 신경계통의 기능 또는 정신기능의 뚜렷한 장애로 노동능력이 일반인의 4분의 1 정도만 남아 평생 동안 특별히 쉬운 일 외에는 노동을 할 수 없는 경우를 말한다.

13. "신경계통의 기능 또는 정신기능에 장애가 남아 노무가 상당한 정도로 제한된 것"이란 노동능력이 어느 정도 남아 있으나 신경계통의 기능 또는 정신기능의 장애로 종사할 수 있는 직종의 범위가 상당한 정도로 제한된 경우로서 다음 각 목의 어느 하나에 해당하는 경우를 말한다.

가. 신체적 능력은 정상이지만 뇌손상에 따른 정신적 결손증상이 인정되는 경우

나. 뇌전증 발작과 현기증이 나타날 가능성이 의학적·타각적(검사자가 대상자의 주관적 의사 표현 없이 증상을 확인하는 것을 말한다) 소견으로 증명되는 사람

다. 사지에 경도(輕度)의 단마비(單痲痺)가 인정되는 사람

14. "흉복부 장기의 기능에 뚜렷한 장애가 남아 특별히 손쉬운 노무 외에는 종사할 수 없는 것"이란 흉복부 장기의 장애로 노동능력이 일반인의 4분의 1 정도만 남은 경우를 말한다.

15. "흉복부 장기의 기능에 장애가 남아 손쉬운 노무 외에는 종사할 수 없는 것"이란 중등도(中等度)의 흉복부 장기의 장애로 노동능력이 일반인의 2분의 1 정도만 남은 경우를 말한다.

16. "흉복부 장기의 기능에 장애가 남아 노무가 상당한 정도로 제한된 것"이란 중등도의 흉복부 장기의 장애로 취업가능한 직종의 범위가 상당한 정도로 제한된 경우를 말한다.

■ 다중이용업소의 안전관리에 관한 특별법 시행령 [별표 4] <개정 2023. 12. 12.>

화재안전등급(제11조제1항 및 제13조 관련)

등급	평가점수
A	80 이상
B	60 이상 79 이하
C	40 이상 59 이하
D	20 이상 39 이하
E	20 미만

비고

"평가점수"란 다중이용업소에 대하여 화재예방, 화재감지·경보, 피난, 소화설비, 건축방재 등의 항목별로 소방청장이 정하여 고시하는 기준을 갖추었는지에 대하여 평가한 점수를 말한다.

■ 다중이용업소의 안전관리에 관한 특별법 시행령 [별표 5] <개정 2021. 7. 6.>

평가대행자 갖추어야 할 기술인력·시설·장비 기준

(제14조 관련)

1. 기술인력 기준: 다음 각 목의 기술인력을 보유할 것
   가. 소방기술사 자격을 취득한 사람 1명 이상
   나. 다음 1) 또는 2)의 어느 하나에 해당하는 사람 2명 이상
      1) 소방기술사, 소방설비기사 또는 소방설비산업기사 자격을 가진 사람
      2) 「소방시설공사업법」 제28조제1항에 따라 소방기술과 관련된 자격·학력 및 경력을 인정받은 사람으로서 같은 조 제2항에 따른 자격수첩을 발급받은 사람
   다. 삭제 <2016. 12. 30.>

2. 시설 및 장비 기준: 다음 각 목의 시설 및 장비를 갖출 것
   가. 화재 모의시험이 가능한 컴퓨터 1대 이상
   나. 화재 모의시험을 위한 프로그램
   다. 삭제 <2014.12.23.>

비고

1. 두 종류 이상의 자격을 가진 기술인력은 그 중 한 종류의 자격을 가진 기술인력으로 본다.
2. 평가대행자가 화재위험평가 대행업무와 「소방시설공사업법」 및 같은 법 시행령에 따른 전문 소방시설설계업 또는 전문 소방공사감리업을 함께 하는 경우에는 전문 소방시설설계업 또는 전문 소방공사감리업 보유 기술인력으로 등록된 소방기술사는 제1호가목에 따라 갖추어야 하는 소방기술사로 볼 수 있다.

■ 다중이용업소의 안전관리에 관한 특별법 시행령 [별표 6] <개정 2023. 12. 12.>

과태료의 부과기준(제23조 관련)

1. 일반기준

가. 위반행위의 횟수에 따른 과태료의 가중된 부과기준은 최근 1년간 같은 위반행위로 과태료 부과처분을 받은 경우에 적용한다. 이 경우 기간의 계산은 위반행위에 대하여 과태료 부과처분을 받은 날과 그 처분 후 다시 같은 위반행위를 하여 적발된 날을 기준으로 한다.

나. 가목에 따라 가중된 부과처분을 하는 경우 가중처분의 적용 차수는 그 위반행위 전 부과처분 차수(가목에 따른 기간 내에 과태료 부과처분이 둘 이상 있었던 경우에는 높은 차수를 말한다)의 다음 차수로 한다. 다만, 적발된 날부터 소급하여 3년이 되는 날 전에 한 부과처분은 가중처분의 차수 산정 대상에서 제외한다.

다. 과태료 부과권자는 위반행위자가 다음의 어느 하나에 해당하는 경우에는 제2호에 따른 과태료 금액의 2분의 1의 범위에서 그 금액을 감경하여 부과할 수 있다. 다만, 과태료를 체납하고 있는 위반행위자의 경우에는 그러하지 아니하다.

1) 위반행위자가 「질서위반행위규제법 시행령」 제2조의2제1항 각 호의 어느 하나에 해당하는 경우

2) 위반행위자가 처음 위반행위를 한 경우로서, 3년 이상 해당 업종을 모범적으로 영위한 사실이 인정되는 경우

3) 위반행위자가 화재 등 재난으로 재산에 현저한 손실이 발생하거나 사업여건의 악화로 사업이 중대한 위기에 처하는 등의 사정이 있는 경우

4) 위반행위가 고의나 중대한 과실이 아닌 사소한 부주의나 오류로 인한 것으로 인정되는 경우

5) 위반행위자가 같은 위반행위로 다른 법률에 따라 과태료·벌금·영업정지 등의 제재를 받은 경우

6) 위반행위자자 위법행위로 인한 결과를 시정하거나 해소한 경우

7) 그 밖에 위반행위의 정도, 위반행위의 동기와 그 결과 등을 고려하여 감경할 필요가 있다고 인정되는 경우

2. 개별기준

위반행위	근거 법조문	과태료 금액(단위: 만원)		
		1회	2회	3회 이상
가. 다중이용업주가 법 제8조제1항 및 제2항을 위반하여 소방	법 제25조제1항 제1호	100	200	300

안전교육을 받지 않거나 종업원이 소방안전교육을 받도록 하지 않은 경우				
나. 법 제9조제1항을 위반하여 안전시설등을 기준에 따라 설치·유지하지 않은 경우	법 제25조제1항 제2호			
1) 안전시설등의 작동·기능에 지장을 주지 않는 경미한 사항을 2회 이상 위반한 경우			100	
2) 안전시설등을 다음에 해당하는 고장상태 등으로 방치한 경우			200	
가) 소화펌프를 고장상태로 방치한 경우				
나) 수신반(受信盤)의 전원을 차단한 상태로 방치한 경우				
다) 동력(감시)제어반을 고장상태로 방치하거나 전원을 차단한 경우				
라) 소방시설용 비상전원을 차단한 경우				
마) 소화배관의 밸브를 잠금상태로 두어 소방시설이 작동할 때 소화수가 나오지 않거나 소화약제(消火藥劑)가 방출되지 않는 상태로 방치한 경우				
3) 안전시설등을 설치하지 않은 경우			300	
4) 비상구를 폐쇄·훼손·변경하는 등의 행위를 한 경우		100	200	300
5) 영업장 내부 피난통로에 피난에 지장을 주는 물건 등을 쌓아 놓은 경우		100	200	300
다. 법 제9조제3항을 위반한 경우	법 제25조제1항			

1) 안전시설등 설치신고를 하지 않고 안전시설등을 설치한 경우	제2호의2		100	
2) 안전시설등 설치신고를 하지 않고 영업장 내부구조를 변경한 경우			100	
3) 안전시설등의 공사를 마친 후 신고를 하지 않은 경우		100	200	300
라. 법 제9조의2를 위반하여 비상구에 추락 등의 방지를 위한 장치를 기준에 따라 갖추지 않은 경우	법 제25조제1항 제2호의3		300	
마. 법 제10조제1항 및 제2항을 위반하여 실내장식물을 기준에 따라 설치·유지하지 않은 경우	법 제25조제1항 제3호		300	
바. 법 제10조의2제1항 및 제2항을 위반하여 영업장의 내부구획 기준에 따라 내부구획을 설치·유지하지 않은 경우	법 제25조제1항 제3호의2	100	200	300
사. 법 제11조를 위반하여 피난시설, 방화구획 또는 방화시설을 폐쇄·훼손·변경하는 등의 행위를 한 경우	법 제25조제1항 제4호	100	200	300
아. 법 제12조제1항을 위반하여 피난안내도를 갖추어 두지 않거나 피난안내에 관한 영상물을 상영하지 않은 경우	법 제25조제1항 제5호	100	200	300
자. 법 제13조제1항 전단을 위반하여 다음의 어느 하나에 해당하는 경우 1) 안전시설등을 점검(법 제13조제2항에 따라 위탁하여 실시하는 경우를 포함한다)하지 않은 경우 2) 정기점검결과서를 작성하지 않거나 거짓으로 작성한 경우	법 제25조제1항 제6호	100	200	300

3) 정기점검결과서를 보관하지 않은 경우				
차. 다중이용업주가 법 제13조의2제1항을 위반하여 화재배상책임보험에 가입하지 않은 경우 1) 가입하지 않은 기간이 10일 이하인 경우 2) 가입하지 않은 기간이 10일 초과 30일 이하인 경우 3) 가입하지 않은 기간이 30일 초과 60일 이하인 경우 4) 가입하지 않은 기간이 60일 초과인 경우	법 제25조제1항제6호의2	100 100만원에 11일째부터 계산하여 1일마다 1만원을 더한 금액 120만원에 31일째부터 계산하여 1일마다 2만원을 더한 금액 180만원에 61일째부터 계산하여 1일마다 3만원을 더한 금액. 다만, 과태료의 총액은 300만원을 넘지 못한다.		
카. 보험회사가 법 제13조의3제3항 또는 제4항을 위반하여 통지를 하지 않은 경우	법 제25조제1항제6호의3	300		
타. 보험회사가 법 제13조의5제1항을 위반하여 다중이용업주와의 화재배상책임보험 계약 체결을 거부한 경우	법 제25조제1항제6호의4	300		
파. 보험회사가 법 제13조의6을 위반하여 임의로 계약을 해제 또는 해지한 경우	법 제25조제1항제6호의4	300		
하. 법 제14조에 따른 소방안전관리 업무를 하지 않은 경우	법 제25조제1항 제7호	100	200	300
거. 법 제14조의2제1항을 위반하여 보고 또는 즉시보고를 하지 않거나 거짓으로 한 경우	법 제25조제1항 제8호	200		

■ 다중이용업소의 안전관리에 관한 특별법 시행령 [별표 7] <개정 2023. 12. 12.>

이행강제금 부과기준(제24조제1항 관련)

1. 일반기준

이행강제금 부과권자는 위반행위의 동기와 그 결과를 고려하여 제2호의 이행강제금 부과기준액의 2분의 1까지 경감하여 부과할 수 있다.

2. 개별기준

(단위: 만원)

위반행위	근거 법조문	이행강제금 금액
가. 법 제9조제2항에 따른 안전시설등에 대하여 보완 등 필요한 조치명령을 위반한 경우	법 제26조제1항	
1) 안전시설등의 작동·기능에 지장을 주지 않는 경미한 사항인 경우		200
2) 안전시설등을 고장상태로 방치한 경우		600
3) 안전시설등을 설치하지 않은 경우		1,000
나. 법 제10조제3항에 따른 실내장식물에 대한 교체 또는 제거 등 필요한 조치명령을 위반한 경우	법 제26조제1항	1,000
다. 법 제10조의2제3항에 따른 영업장의 내부구획에 대한 보완 등 필요한 조치명령을 위반한 경우	법 제26조제1항	1,000
라. 법 제15조제2항에 따른 화재안전조사 조치명령을 위반한 경우	법 제26조제1항	
1) 다중이용업소의 공사의 정지 또는 중지 명령을 위반한 경우		200
2) 다중이용업소의 사용금지 또는 제한 명		600

령을 위반한 경우		
3) 다중이용업소의 개수·이전 또는 제거명령을 위반한 경우		1,000

다중이용업소의 안전관리에 관한 특별법 시행규칙

[시행 2026. 7. 1.] [행정안전부령 제628호, 2026. 7. 1., 타법개정]

소방청 (예방정책과) 044 - 205 - 7447

제1조(목적) 이 규칙은 「다중이용업소의 안전관리에 관한 특별법」 및 같은 법 시행령에서 위임된 사항과 그 시행에 필요한 사항을 규정함을 목적으로 한다.

제2조(다중이용업) 「다중이용업소의 안전관리에 관한 특별법 시행령」(이하 " 영 " 이라 한다) 제2조제8호에서 " 행정안전부령으로 정하는 영업 " 이란 다음 각 호의 어느 하나에 해당하는 영업을 말한다. <개정 2012. 2. 15., 2013. 3. 23., 2014. 11. 19., 2017. 7. 26., 2021. 12. 7.>

1. 전화방업ㆍ화상대화방업 : 구획된 실(室) 안에 전화기ㆍ텔레비전ㆍ모니터 또는 카메라 등 상대방과 대화할 수 있는 시설을 갖춘 형태의 영업
2. 수면방업 : 구획된 실(室) 안에 침대ㆍ간이침대 그 밖에 휴식을 취할 수 있는 시설을 갖춘 형태의 영업
3. 콜라텍업 : 손님이 춤을 추는 시설 등을 갖춘 형태의 영업으로서 주류판매가 허용되지 아니하는 영업
4. 방탈출카페업 : 제한된 시간 내에 방을 탈출하는 놀이 형태의 영업
5. 키즈카페업 : 다음 각 목의 영업
   가. 「관광진흥법 시행령」 제2조제1항제5호다목에 따른 기타유원시설업으로서 실내공간에서 어린이(「어린이안전관리에 관한 법률」 제3조제1호에 따른 어린이를 말한다. 이하 같다)에게 놀이를 제공하는 영업
   나. 실내에 「어린이놀이시설 안전관리법」 제2조제2호 및 같은 법 시행령 별표 2 제13호에 해당하는 어린이놀이시설을 갖춘 영업
   다. 「식품위생법 시행령」 제21조제8호가목에 따른 휴게음식점영업으로서 실내공간에서 어린이에게 놀이를 제공하고 부수적으로 음식류를 판매ㆍ제공하는 영업
6. 만화카페업 : 만화책 등 다수의 도서를 갖춘 다음 각 목의 영업. 다만, 도서를 대여ㆍ판매만 하는 영업인 경우와 영업장으로 사용하는 바닥면적의 합계가 50제곱미터 미만인 경우는 제외한다.
   가. 「식품위생법 시행령」 제21조제8호가목에 따른 휴게음식점영업
   나. 도서의 열람, 휴식공간 등을 제공할 목적으로 실내에 다수의 구획된 실(室)을 만들거나 입체 형태의 구조물을 설치한 영업

제3조(안전관리기본계획의 공고) 소방청장은 영 제4조제3항에 따라 안전관리기본계획을 수립한 경우에는 이를 관보에 공고한다. <개정 2014. 11. 19., 2017. 7. 26.>

제4조(관련 행정기관의 허가등의 통보) ①「다중이용업소의 안전관리에 관한 특별법」(이하 “법”이라 한다) 제7조제1항에 따른 다중이용업의 허가ㆍ인가ㆍ등록ㆍ신고수리(이하 “허가등”이라 한다)를 하는 행정기관(이하 “허가관청”이라 한다)은 허가등을 한 날부터 14일 이내에 다음 각 호의 사항을 별지 제1호서식의 다중이용업 허가등 사항(변경사항)통보서에 따라 관할 소방본부장 또는 소방서장에게 통보하여야 한다.

1. 영업주의 성명ㆍ주소
2. 다중이용업소의 상호ㆍ소재지
3. 다중이용업의 종류ㆍ영업장 면적
4. 허가등 일자

②허가관청은 법 제7조제2항제1호에 따른 휴ㆍ폐업과 휴업 후 영업재개신고를 수리한 때에는 별지 제1호서식의 다중이용업 허가등 사항(변경사항)통보서에 따라 30일 이내에 소방본부장 또는 소방서장에게 통보하여야 한다.

③허가관청은 법 제7조제2항제2호부터 제4호까지의 규정에 따른 변경사항의 신고를 수리한 때에는 수리한 날부터 30일 이내에 별지 제1호서식의 다중이용업 허가등 사항(변경사항)통보서에 따라 그 변경내용을 관할 소방본부장 또는 소방서장에게 통보하여야 한다.

④소방본부장 또는 소방서장은 허가관청으로부터 제1항부터 제3항까지에 따른 통보를 받은 경우에는 별지 제2호서식의 다중이용업 허가등 사항 처리 접수대장에 그 사실을 기록하여 관리하여야 한다.<개정 2013. 1. 11.>

⑤ 허가관청은 제1항부터 제3항까지에 따른 통보를 할 때에는 법 제19조제1항에 따른 전산시스템을 이용하여 통보할 수 있다.<신설 2013. 1. 11.>

제5조(소방안전교육의 대상자 등) ① 법 제8조제1항에 따라 소방청장ㆍ소방본부장 또는 소방서장이 실시하는 소방안전교육(이하 “소방안전교육”이라 한다)을 받아야 하는 대상자(이하 “교육대상자”라 한다)는 다음 각 호와 같다. <개정 2014. 11. 19., 2017. 7. 26., 2019. 4. 22.>

1. 다중이용업을 운영하는 자(이하 “다중이용업주”라 한다)
2. 다중이용업주 외에 해당 영업장(다중이용업주가 둘 이상의 영업장을 운영하는 경우에는 각각의 영업장을 말한다)을 관리하는 종업원 1명 이상 또는 「국민연금법」 제8조제1항에 따라 국민연금 가입의무대상자인 종업원 1명 이상
3. 다중이용업을 하려는 자

② 제1항제1호에도 불구하고 다중이용업주가 직접 소방안전교육을 받기 곤란한 경우로서 소방청장이 정하는 경우에는 영업장의 종업원 중 소방청장이 정하는 자로 하여금 다중이용업주를 대신하여 소방안전교육을 받게 할 수 있다.<개정 2014. 11. 19., 2017. 7. 26.>

③ 교육대상자는 다음 각 호의 구분에 따른 시기에 소방안전교육을 받아야 한다. 다만, 국외체류, 질병ㆍ부상 등으로 인한 입원 또는 임신ㆍ출산 등 교육대상자가 정해진 기간 안에 소방안전교육을 받을 수 없는 사유가 있는 때에는 소방청장이 정하는 바에 따라 3개월의 범위에서 소방안전교육을 연기할 수 있다.<개정 2014. 11. 19., 2016. 1. 13., 2016. 10. 19., 2017. 7. 26., 2018. 3. 21., 2019. 4. 22., 2025. 9. 30.>

1. 신규 교육
   가. 다중이용업을 하려는 자: 다중이용업을 시작하기 전. 다만, 다음의 경우에는 1) 또는 2)에서 정한 시기에 소방안전교육을 받아야 한다.
      1) 다른 법률에 따라 다중이용업주의 변경신고 또는 다중이용업주의 지위승계 신고를 하는 경우: 허가관청이 해당 신고를 수리하기 전까지
      2) 법 제9조제3항에 따라 안전시설등의 설치신고 또는 영업장 내부구조 변경신고를 한 경우: 법 제9조제3항제3호에 따른 완공신고를 하기 전까지
   나. 교육대상 종업원: 다중이용업에 종사하기 전
2. 수시 교육: 법 제8조제1항 및 제2항, 법 제9조제1항ㆍ제10조ㆍ제11조ㆍ제12조제1항ㆍ제13조제1항 또는 법 제14조를 위반한 다중이용업주와 교육대상 종업원은 위반행위가 적발된 날부터 3개월 이내. 다만, 법 제9조제1항의 위반행위의 경우에는 과태료 부과대상이 되는 위반행위인 경우에만 해당한다.
3. 보수 교육: 제1호의 신규 교육 또는 직전의 보수 교육을 받은 날이 속하는 달의 마지막 날부터 2년 이내에 1회 이상

④ 소방청장ㆍ소방본부장 또는 소방서장은 소방안전교육을 실시하려는 때에는 교육 일시 및 장소 등 소방안전교육에 필요한 사항을 교육일 30일 전까지 소방청ㆍ소방본부 또는 소방서의 홈페이지에 게재해야 한다. 이 경우 다음 각 호에서 정하는 시기에 교육대상자에게 알려야 한다.<개정 2014. 11. 19., 2017. 7. 26., 2019. 4. 22.>

1. 신규 교육 대상자 중 법 제9조제3항에 따라 안전시설등의 설치신고 또는 영업장 내부구조 변경신고를 하는 자: 신고 접수 시
2. 수시 교육 및 보수 교육 대상자: 교육일 10일 전

⑤ 소방청장ㆍ소방본부장 또는 소방서장이 소방안전교육을 하려는 때에는 다중이용업과 관련된 「직능인 경제활동지원에 관한 법률」 제2조에 따른 직능단체 및 민법상의 비영리법인과 협의하여 다른 법령에서 정하는 다중이용업 관련 교육과 병행하여 실시할 수 있다.<개정 2014. 11. 19., 2017. 7. 26.>

⑥ 소방안전교육 시간은 4시간 이내로 한다.

⑦ 제3항에 따라 소방안전교육을 받은 사람이 교육받은 날부터 2년 이내에 다중이용업을 하려는 경우 또는 다중이용업에 종사하려는 경우에는 제3항제1호에 따른 신규 교육을 받은 것으로 본다.

⑧ 소방청장ㆍ소방본부장 또는 소방서장은 소방안전교육을 이수한 사람에게 별지 제3호서식의 소방안전교육 이수증명서를 발급하고, 그 내용을 별지 제4호서식의 소방안전교육 이수증명서 발급(재발급)대장에 적어 관리하여야 한다.<개정 2014. 11. 19., 2017. 7. 26.>

⑨ 제8항에 따라 소방안전교육 이수증명서를 발급받은 사람은 소방안전교육 이수증명서를 잃어버렸거나 헐어서 쓸 수 없게 되어 소방안전교육 이수증명서를 재발급받으려면 별지 제5호서식의 소방안전교육 이수증명서 재발급 신청서에 이전에 발급받은 소방안전교육 이수증명서를 첨부(잃어버린 경우는 제외한다)하여 소방본부장 또는 소방서장에게 제출하여야 한다. 이

경우 재발급 신청을 받은 소방본부장 또는 소방서장은 소방안전교육 이수증명서를 즉시 재발급하고, 별지 제4호서식의 소방안전교육 이수증명서 발급(재발급) 대장에 그 사실을 적어 관리하여야 한다.

⑩ 제1항부터 제9항까지에서 정한 사항 외에 소방안전교육을 위하여 필요한 사항은 소방청장이 정한다.<개정 2014. 11. 19., 2017. 7. 26.>

[전문개정 2012. 2. 15.]

제6조(인터넷 홈페이지를 이용한 사이버 소방안전교육) ①소방청장, 소방본부장 또는 소방서장은 다중이용업주와 그 종업원 및 다중이용업을 하려는 자에 대한 자율안전관리 책임의식을 높이고 화재발생시 초기대응능력을 향상하기 위하여 인터넷 홈페이지를 이용한 사이버 소방안전교육(이하 "사이버교육"이라 한다)을 위한 환경을 조성하여야 한다. <개정 2019. 4. 22.>

②소방청장, 소방본부장 또는 소방서장은 제1항에 따른 사이버교육을 위하여 소방청, 소방본부 또는 소방서의 인터넷 홈페이지에 누구나 쉽게 접속하여 사이버교육을 받을 수 있도록 시스템을 구축·운영하여야 한다.<개정 2019. 4. 22.>

③제2항의 사이버교육을 위한 시스템 구축과 그 밖에 필요한 사항은 소방청장이 정한다.<개정 2014. 11. 19., 2017. 7. 26.>

제7조(소방안전교육의 교과과정 등) ①법 제8조제1항에 따른 소방안전교육의 교과과정은 다음 각 호와 같다.

1. 화재안전과 관련된 법령 및 제도
2. 다중이용업소에서 화재가 발생한 경우 초기대응 및 대피요령
3. 소방시설 및 방화시설(防火施設)의 유지·관리 및 사용방법
4. 심폐소생술 등 응급처치 요령

②그 밖에 다중이용업소의 안전관리에 관한 교육내용과 관련된 세부사항은 소방청장이 정한다.<개정 2014. 11. 19., 2017. 7. 26.>

제8조(소방안전교육에 필요한 교육인력 및 시설·장비기준 등) 소방청장·소방본부장 또는 소방서장은 소방안전교육의 내실화를 위하여 별표 1의 교육인력 및 시설·장비를 갖추어야 한다. <개정 2014. 11. 19., 2017. 7. 26.>

제9조(안전시설등의 설치·유지 기준) 법 제9조제1항에 따라 다중이용업소의 영업장에 설치·유지하여야 하는 안전시설등(이하 "안전시설등"이라 한다)의 설치·유지 기준은 별표 2와 같다.

[전문개정 2013. 1. 11.]

제10조 삭제 <2013. 1. 11.>

제11조(안전시설등의 설치신고) ①다중이용업을 하려는 자는 다중이용업소에 안전시설등을 설치하거나 안전시설등의 공사를 마친 경우에는 법 제9조제3항에 따라 별지 제6호서식의 안전

시설등 설치(완공)신고서(전자문서로 된 신고서를 포함한다)에 다음 각 호의 서류(전자문서를 포함하며, 설치신고 시에는 제1호부터 제3호까지의 서류를 말한다)를 첨부하여 소방본부장 또는 소방서장에게 제출해야 한다. 이 경우 소방본부장 또는 소방서장은 「전자정부법」 제36조제1항에 따른 행정정보의 공동이용을 통하여 제5호에 따른 전기안전점검 확인서를 확인해야 하며, 신고인이 확인에 동의하지 않는 경우에는 그 서류를 제출하도록 해야 한다. <개정 2012. 2. 15., 2013. 1. 11., 2015. 1. 7., 2021. 12. 7., 2023. 8. 1.>

1. 「소방시설공사업법」 제4조제1항에 따른 소방시설설계업자가 작성한 안전시설등의 설계도서(소방시설의 계통도, 실내장식물의 재료 및 설치면적, 내부구획의 재료, 비상구 및 창호도 등이 표시된 것을 말한다) 1부. 다만, 완공신고의 경우에는 설치신고 시 제출한 설계도서와 달라진 내용이 있는 경우에만 제출한다.
2. 별지 제6호의2서식의 안전시설등 설치명세서 1부. 다만, 완공신고의 경우에는 설치내용이 설치신고 시와 달라진 경우에만 제출한다.
3. 구획된 실의 세부용도 등이 표시된 영업장의 평면도(복도, 계단 등 해당 영업장의 부수시설이 포함된 평면도를 말한다) 1부. 다만, 완공신고의 경우에는 설치내용이 설치신고 시와 달라진 경우에만 제출한다.
4. 법 제13조의3제1항에 따른 화재배상책임보험 증권 사본 등 화재배상책임보험 가입을 증명할 수 있는 서류 1부
5. 「전기안전관리법」 제13조제1항에 따른 전기안전점검 확인서 등 전기설비의 안전진단을 증빙할 수 있는 서류(고시원업, 전화방업ㆍ화상대화방업, 수면방업, 콜라텍업, 방탈출카페업, 키즈카페업, 만화카페업만 해당한다) 1부
6. 별지 제6호의3서식의 구조안전 확인서(건축물 외벽에 발코니 형태의 비상구를 설치한 경우만 해당한다) 1부

②소방본부장 또는 소방서장은 법 제9조제5항에 따라 현장을 확인한 결과 안전시설등이 별표2에 적합하다고 인정하는 경우에는 별지 제7호서식의 안전시설등 완비증명서를 발급하고, 적합하지 아니한 때에는 신청인에게 서면으로 그 사유를 통보하고 보완을 요구하여야 한다.<개정 2012. 2. 15.>

③소방본부장 또는 소방서장은 제1항에 따른 안전시설등 설치(완공)신고서를 접수하거나 제2항에 따른 안전시설등 완비증명서를 발급한 때에는 별지 제8호서식의 안전시설등 완비증명서 발급 대장에 발급일자 등을 적어 관리하여야 한다.<개정 2012. 2. 15.>

④ 다중이용업주는 다음 각 호의 어느 하나에 해당하여 제2항에 따라 발급받은 안전시설등 완비증명서를 재발급받으려는 경우에는 별지 제9호서식의 안전시설등 완비증명서 재발급 신청서에 이전에 발급받은 안전시설등 완비증명서를 첨부(제1호의 경우는 제외한다)하여 소방본부장 또는 소방서장에게 제출해야 한다.<개정 2013. 1. 11., 2016. 10. 19., 2023. 8. 1.>

1. 안전시설등 완비증명서를 잃어버린 경우
2. 안전시설등 완비증명서가 헐어서 쓸 수 없게 된 경우

3. 안전시설등 및 영업장 내부구조 변경 등이 없이 다음 각 목의 어느 하나에 해당하는 경우
   가. 실내장식물을 변경하는 경우
   나. 법 제7조제2항제3호 및 제4호에 해당하는 경우
4. 안전시설등을 추가하지 아니하는 업종으로 업종 변경을 한 경우. 다만, 내부구조 변경 등이 있거나 업종 변경에 따라 강화된 기준을 적용받는 경우는 제외한다.

⑤ 소방본부장 또는 소방서장은 제4항에 따른 신청을 받은 날부터 3일 이내에 안전시설등 완비증명서를 재발급하고, 별지 제8호서식의 안전시설등 완비증명서 발급 대장에 그 사실을 기록하여 관리하여야 한다.<신설 2013. 1. 11.>

제11조의2(다중이용업소의 비상구 추락방지 기준) ① 법 제9조의2에서 "행정안전부령으로 정하는 비상구"란 영업장의 위치가 4층 이하(지하층인 경우는 제외한다)인 경우 그 영업장에 설치하는 비상구를 말한다.

② 제1항에 따른 비상구의 설치 기준과 법 제9조의2에 따른 추락 등의 방지를 위한 장치의 설치 기준은 별표 2 제2호다목과 같다.

[본조신설 2019. 4. 22.]

[종전 제11조의2는 제11조의3으로 이동 <2019. 4. 22.>]

제11조의3(영업장의 내부구획 기준) 법 제10조의2제1항에 따라 다중이용업소의 영업장 내부를 구획함에 있어 배관 및 전선관 등이 영업장 또는 천장(반자속)의 내부구획된 부분을 관통하여 틈이 생긴 때에는 다음 각 호의 어느 하나에 해당하는 재료를 사용하여 그 틈을 메워야 한다.

1. 「산업표준화법」에 따른 한국산업표준에서 내화충전성능을 인정한 구조로 된 것
2. 「과학기술분야 정부출연연구기관 등의 설립ㆍ운영에 관한 법률」에 따라 설립된 한국건설기술연구원의 장이 국토교통부장관이 정하여 고시하는 기준에 따라 내화충전성능을 인정한 구조로 된 것

[본조신설 2015. 1. 7.]

[제11조의2에서 이동 <2019. 4. 22.>]

제12조(피난안내도 비치 대상 등) ① 법 제12조제2항에 따른 피난안내도 비치 대상, 피난안내 영상물 상영 대상, 피난안내도 비치 위치 및 피난안내 영상물 상영 시간 등은 별표 2의2와 같다. <개정 2013. 1. 11.>

② 제1항에 따라 피난안내도를 비치하거나 피난안내에 관한 영상물을 상영하여야 하는 다중이용업주는 법 제13조제1항에 따라 안전시설등을 점검할 때에 피난안내도 및 피난안내에 관한 영상물을 포함하여 점검하여야 한다.<신설 2012. 2. 15.>

[제목개정 2013. 1. 11.]

제13조(다중이용업소 안전시설등 세부점검표) 법 제13조제1항 및 제2항에 따라 안전시설등을 점검하는 경우에는 별지 제10호서식의 안전시설등 세부점검표를 사용하여 점검한다.

제14조(안전점검의 대상, 점검자의 자격 등) 법 제13조제3항에 따른 안전점검의 대상, 점검자의 자격, 점검주기, 점검방법은 다음 각 호와 같다. <개정 2012. 2. 3., 2013. 1. 11., 2016. 10. 19., 2022. 12. 1., 2024. 1. 4.>

1. 안전점검 대상 : 다중이용업소의 영업장에 설치된 영 제9조의 안전시설등
2. 안전점검자의 자격: 다음 각 목의 어느 하나에 해당하는 자
   가. 해당 영업장의 다중이용업주 또는 다중이용업소가 위치한 특정소방대상물의 소방안전관리자(소방안전관리자가 선임된 경우에 한한다)
   나. 해당 업소의 종업원 중 다음의 어느 하나에 해당하는 사람
      1) 「화재의 예방 및 안전관리에 관한 법률 시행령」 별표 6 제2호마목 또는 같은 표 제3호자목에 따라 소방안전관리자 자격을 취득한 사람
      2) 「소방시설 설치 및 관리에 관한 법률」 제25조에 따른 소방시설관리사 자격을 취득한 사람
      3) 「국가기술자격법」에 따라 소방기술사ㆍ소방설비기사 또는 소방설비산업기사 자격을 취득한 사람
   다. 「소방시설 설치 및 관리에 관한 법률」 제29조에 따른 소방시설관리업자
3. 점검주기 : 매 분기별 1회 이상 점검. 다만, 「소방시설 설치 및 관리에 관한 법률」 제22조제1항에 따라 자체점검을 실시한 경우에는 자체점검을 실시한 그 분기에는 점검을 실시하지 아니할 수 있다.
4. 점검방법 : 안전시설등의 작동 및 유지ㆍ관리 상태를 점검한다.

제14조의2(화재배상책임보험 가입 영업소의 표지) 법 제13조의3제2항에 따른 화재배상책임보험에 가입한 영업소임을 표시하는 표지의 규격, 재질 및 부착 위치 등은 별표 2의3과 같다. [본조신설 2013. 1. 11.]

제14조의3(화재배상책임보험 계약 체결 사실 등의 통지 시기 등) ① 보험회사는 법 제13조의3제4항에 따라 화재배상책임보험 계약 체결 사실 등을 다음 각 호의 구분에 따른 시기에 소방청장, 소방본부장 또는 소방서장에게 알려야 한다. <개정 2014. 11. 19., 2017. 7. 26.>

1. 법 제13조의3제4항제1호에 해당하는 경우: 계약 체결 사실을 보험회사의 전산시스템에 입력한 날부터 5일 이내. 다만, 계약의 효력발생일부터 30일을 초과하여서는 아니 된다.
2. 법 제13조의3제4항제2호에 해당하는 경우: 계약 해지 사실을 보험회사의 전산시스템에 입력한 날부터 5일 이내. 다만, 계약의 효력소멸일부터 30일을 초과하여서는 아니 된다.
3. 법 제13조의3제4항제3호에 해당하는 경우에는 다음 각 목의 시기
   가. 매월 1일부터 10일까지의 기간 내에 계약이 끝난 경우: 같은 달 20일까지
   나. 매월 11일부터 20일까지의 기간 내에 계약이 끝난 경우: 같은 달 말일까지
   다. 매월 21일부터 말일까지의 기간 내에 계약이 끝난 경우: 그 다음 달 10일까지

② 보험회사가 제1항에 따라 화재배상책임보험 계약 체결 사실 등을 알릴 때에는 다음 각 호의 사항을 포함하여야 한다.

1. 다중이용업주의 성명, 주민등록번호 및 주소(법인의 경우에는 법인의 명칭, 법인등록번호 및 주소를 말한다)
2. 다중이용업소의 상호, 영 제2조에 따른 다중이용업의 종류, 영업장 면적 및 영업장 주소
3. 화재배상책임보험 계약 기간(법 제13조의3제4항제1호의 경우만 해당한다)

③ 보험회사가 제1항에 따라 화재배상책임보험 계약 체결 사실 등을 알릴 때에는 법 제19조제2항에 따른 책임보험전산망을 이용하여야 한다. 다만, 전산망의 장애 등으로 책임보험전산망을 이용하기 곤란한 경우에는 문서 또는 전자우편 등의 방법으로 알릴 수 있다.

[본조신설 2013. 1. 11.]

제14조의4(공동계약 체결이 가능한 경우) 법 제13조의5제2항 전단에서 " 행정안전부령으로 정하는 사유 "란 다음 각 호의 어느 하나에 해당하는 사유가 있는 경우를 말한다. <개정 2013. 3. 23., 2014. 11. 19., 2017. 7. 26.>

1. 해당 영업장에서 화재 관련 사고가 발생한 사실이 있는 경우
2. 보험회사가 「보험업법」에 따라 허가를 받거나 신고한 화재배상책임보험의 보험요율과 보험금액의 산출 기준이 법 제13조의2제1항에 따른 책임을 담보하기에 현저히 곤란하다고 「보험업법」 제176조에 따른 보험요율 산출기관이 인정한 경우

[본조신설 2013. 1. 11.]

제14조의5(화재배상책임보험 계약의 해제ㆍ해지 가능 사유) 법 제13조의6제3호에서 " 행정안전부령으로 정하는 경우 "란 다음 각 호의 어느 하나에 해당하는 경우를 말한다. <개정 2013. 3. 23., 2014. 11. 19., 2017. 7. 26.>

1. 폐업한 경우
2. 영 제2조에 따른 다중이용업에 해당하지 않게 된 경우
3. 천재지변, 사고 등의 사유로 다중이용업주가 다중이용업을 더 이상 운영할 수 없게 된 사실을 증명한 경우
4. 「상법」 제650조제1항ㆍ제2항, 제651조, 제652조제1항 또는 제654조에 따른 계약 해지 사유가 발생한 경우

[본조신설 2013. 1. 11.]

제15조(손실보상 재결신청) 영 제12조제4항에 따른 보상금의 지급 또는 공탁의 통지에 불복하는 자는 별지 제11호서식의 손실보상재결신청서에 따라 중앙토지수용위원회에 재결을 신청하여야 한다.

제15조의2(소방안전교육 등의 면제기간) 법 제15조제5항에서 " 행정안전부령으로 정하는 기간 동안 "이란 소방청장, 소방본부장 또는 소방서장으로부터 화재위험평가 결과가 에이(A) 등급에 해당한다고 통보받은 날부터 2년이 되는 날까지를 말한다.

[본조신설 2024. 1. 4.]

제16조(화재위험평가대행자의 등록신청 등) ①법 제16조제1항에 따라 화재위험평가를 대행하려는 자는 별지 제12호서식의 화재위험평가대행자 등록신청서에 다음 각 호의 서류(전자문서를 포함한다)를 첨부하여 소방청장에게 제출해야 한다. <개정 2012. 2. 15., 2013. 1. 11., 2014. 11. 19., 2017. 7. 26., 2021. 7. 13.>

1. 별지 제13호서식의 기술인력명부 및 기술자격을 증명하는 서류(「국가기술자격법」에 따라 발급받은 국가기술자격증이 없는 경우만 해당한다)
2. 실무경력증명서(해당자에 한한다) 1부
3. 영 별표 5에 따른 시설 및 장비명세서 1부
4. 별지 제13호의2서식의 병력(病歷) 신고 및 개인정보 이용 동의서(이하 이 조에서 "동의서"라 하며, 법인인 경우에는 소속 임원의 것을 포함한다)

② 제1항에 따른 등록신청을 받은 소방청장은 「전자정부법」 제36조제1항에 따른 행정정보의 공동이용을 통하여 법인 등기사항증명서(법인인 경우만 해당한다), 사업자등록증명(개인인 경우만 해당한다) 및 해당 기술인력의 국가기술자격취득사항확인서를 확인하여야 한다. 다만, 신청인이 사업자등록증명 또는 국가기술자격취득사항확인서의 확인에 동의하지 않는 경우에는 사업자등록증 사본 또는 국가기술자격증 사본을 첨부하도록 하여야 한다.<개정 2012. 2. 15., 2014. 11. 19., 2017. 7. 26., 2024. 4. 12.>

③ 제1항에 따라 동의서를 제출받은 소방청장은 국민건강보험공단 등 관계기관에 치료경력의 조회를 요청할 수 있다.<신설 2021. 7. 13.>

④ 소방청장은 동의서의 기재내용 또는 관계기관의 조회결과를 확인하여 필요한 경우 화재위험평가를 대행하려는 자에게 영 제15조의2 각 호에 해당하지 않음을 증명하는 해당 분야 전문의의 진단서 또는 소견서(제출일 기준 6개월 이내에 발급된 서류에 한정한다)를 제출하도록 요청할 수 있다. 이 경우 화재위험평가를 대행하려는 자는 해당 서류를 소방청장에게 제출해야 한다.<신설 2021. 7. 13.>

⑤소방청장은 제1항에 따른 등록신청이 영 제14조 및 영 별표 5에 따른 기준에 적합하다고 인정되는 경우에는 등록신청을 받은 날부터 30일 이내에 별지 제14호서식의 화재위험평가대행자등록증을 발급하고, 별지 제15호서식의 화재위험평가대행자등록증 발급(재발급) 대장에 기록하여 관리해야 한다.<개정 2013. 1. 11., 2014. 11. 19., 2017. 7. 26., 2021. 7. 13.>

⑥제5항에 따라 화재위험평가대행자등록증을 발급받은 자(이하 "평가대행자"라 한다)는 화재위험평가대행자등록증을 잃어버리거나 화재위험평가대행자등록증이 헐어 못쓰게 된 경우에는 소방청장에게 화재위험평가대행자등록증의 재발급을 신청할 수 있다.<개정 2013. 1. 11., 2014. 11. 19., 2017. 7. 26., 2021. 7. 13.>

⑦평가대행자가 제6항에 따라 화재위험평가대행자등록증의 재발급을 신청하려는 때에는 별지 제16호서식의 화재위험평가대행자등록증 재발급 신청서를 소방청장에게 제출해야 한다. <개정 2013. 1. 11., 2014. 11. 19., 2017. 7. 26., 2021. 7. 13.>

⑧소방청장은 제7항에 따라 화재위험평가대행자등록증 재발급 신청서를 접수한 경우에는 3일 이내에 화재위험평가대행자등록증을 재발급해야 한다.<개정 2013. 1. 11., 2014. 11. 19., 2017. 7.

26., 2021. 7. 13.>

⑨법 제17조제1항에 따라 평가대행자의 등록이 취소된 자는 지체 없이 화재위험평가대행자등록증을 소방청장에게 반납해야 한다.<개정 2013. 1. 11., 2014. 11. 19., 2017. 7. 26., 2021. 7. 13.>

제17조(평가대행자의 등록사항 변경신청 등) ① 평가대행자는 법 제16조제1항 후단에 따라 등록 사항 중 중요 사항을 변경하려는 때에는 별지 제12호서식의 화재위험평가대행자 변경등록 신청서에 다음 각 호의 서류(전자문서를 포함한다)를 첨부하여 소방청장에게 제출해야 한다. <개정 2014. 11. 19., 2017. 7. 26., 2021. 7. 13.>

1. 화재위험평가대행자 등록증
2. 별지 제13호서식의 기술인력명부(기술인력이 변경된 경우만 해당한다) 및 기술자격을 증명하는 서류(「국가기술자격법」에 따라 발급받은 국가기술자격증이 없는 경우만 해당한다)
3. 별지 제13호의2서식의 병력 신고 및 개인정보 이용 동의서(대표자가 변경된 경우만 해당한다)

② 제1항에 따른 변경등록 신청을 받은 소방청장은 「전자정부법」 제36조제1항에 따른 행정정보의 공동이용을 통하여 법인 등기사항증명서(법인인 경우만 해당한다), 사업자등록증명(개인인 경우만 해당한다) 및 해당 기술인력의 국가기술자격취득사항확인서를 확인하여야 한다. 다만, 신청인이 사업자등록증명 또는 국가기술자격취득사항확인서의 확인에 동의하지 않는 경우에는 사업자등록증 사본 또는 국가기술자격증 사본을 첨부하도록 하여야 한다.<개정 2014. 11. 19., 2017. 7. 26., 2024. 4. 12.>

[전문개정 2012. 2. 15.]

제18조(화재위험평가서의 보존기간) 법 제16조제3항제3호의 "행정안전부령으로 정하는 기간 동안"이란 화재위험평가결과보고서를 소방청장·소방본부장 또는 소방서장 등에게 제출한 날부터 2년간을 말한다. <개정 2012. 2. 15., 2013. 3. 23., 2014. 11. 19., 2017. 7. 26.>

제19조(휴업 또는 폐업신고 등) ① 평가대행자는 법 제16조제4항에 따라 휴업 또는 폐업을 하려는 때에는 별지 제17호서식의 화재위험평가대행자 휴업(폐업)신고서에 화재위험평가대행자 등록증을 첨부하여 소방청장에게 제출하여야 한다. <개정 2012. 2. 15., 2014. 11. 19., 2017. 7. 26.>

②소방청장은 제1항에 따라 휴업 또는 폐업신고를 받은 때에는 이를 특별시장·통합특별시장·광역시장·특별자치시장·도지사 또는 특별자치도지사에게 통보해야 한다.<개정 2012. 2. 15., 2014. 11. 19., 2017. 7. 26., 2024. 1. 4., 2026. 7. 1.>

[제목개정 2012. 2. 15.]

제20조(행정처분기준) 법 제17조제3항에 따른 평가대행자의 등록취소 또는 업무정지의 행정처분기준은 별표 3과 같다. <개정 2013. 1. 11.>

제21조(안전관리우수업소 표지 크기 등) ①법 제21조제3항에서 “ 행정안전부령으로 정하는 기간 동안 ” 이란 법 제21조제1항에 따라 소방본부장 또는 소방서장으로부터 안전관리업무 이행실태가 우수하다고 통보 받은 날부터 2년이 되는 날까지를 말한다. <개정 2012. 2. 15., 2013. 3. 23., 2014. 11. 19., 2017. 7. 26.>

②법 제21조제1항에 따른 안전관리우수업소(이하 “ 안전관리우수업소 ” 라 한다) 표지의 규격ㆍ재질ㆍ부착기간 등은 별표 4와 같다.

제22조(안전관리우수업소 표지 발급대장의 관리 등) ①소방본부장 또는 소방서장은 영 제21조제1항에 따라 안전관리우수업소 표지를 발급한 날부터 2년이 되는 날 이후 30일 이내에 정기심사를 실시하여 영 제19조에 따른 요건에 적합한 경우에는 안전관리우수업소표지를 갱신해 주어야 한다. <개정 2013. 1. 11.>

② 소방본부장 또는 소방서장은 안전관리우수업소표지를 발급 또는 갱신발급하였을 때에는 별지 제18호서식의 안전관리우수업소 표지 발급(갱신발급)대장에 그 사실을 기록하고 관리하여야 한다.<개정 2013. 1. 11.>

제23조(안전관리우수업소의 공표) ①소방본부장 또는 소방서장은 영 제21조제1항에 따라 안전관리우수업소의 표지를 발급한 때에는 이를 지체 없이 공표하여야 한다. <개정 2013. 1. 11.>

②제1항에 따른 공표는 영 제18조제3항에 따른 매체에 다음 각 호의 구분에 따라 그 내용을 기재하여 이를 공표한다.

1. 안전관리우수업소의 공표 또는 갱신공표의 경우
   가. 안전관리우수업소의 명칭과 다중이용업주 이름
   나. 안전관리우수업무의 내용
   다. 안전관리우수업소 표지를 부착할 수 있는 기간
2. 안전관리우수업소의 표지 사용정지의 경우
   가. 안전관리우수업소의 표지 사용정지대상인 다중이용업소의 명칭과 다중이용업주 이름
   나. 안전관리우수업소 표지의 사용을 정지하는 사유
   다. 안전관리우수업소 표지의 사용정지일

제24조(안전관리우수업소의 공표신청 등) ①영 제22조제1항에 따라 안전관리우수업소로 인정을 받으려는 다중이용업주는 별지 제19호서식의 안전관리우수업소 공표신청서에 안전시설등 완비증명서 사본을 첨부하여 소방본부장 또는 소방서장에게 신청하여야 한다. <개정 2013. 1. 11.>

② 제1항에 따른 신청을 받은 소방본부장 또는 소방서장은 「전자정부법」 제36조제1항에 따른 행정정보의 공동이용을 통하여 법인 등기사항증명서(법인인 경우만 해당한다) 또는 사업자등록증명(개인인 경우만 해당하며, 주민등록번호가 제외된 사업자등록증명을 말한다)을 확인하여야 한다. 다만, 신청인이 사업자등록증명의 확인에 동의하지 않는 경우에는 사업자등록증 사본을 첨부하도록 하여야 한다.<신설 2013. 1. 11., 2024. 4. 12.>

③소방본부장 또는 소방서장은 제1항에 따른 신청을 받은 경우에는 영 제20조에 따라 예정공고를 거쳐 영 제19조의 안전관리우수업소 요건에 적합한지를 확인하여야 한다.<개정 2013. 1. 11.>

④소방본부장 또는 소방서장은 제3항에 따른 확인결과 그 다중이용업소가 그 요건에 적합하다고 인정하는 때에는 그 사실을 안전관리우수업소 공표신청을 한 다중이용업주에게 통보하고 안전관리우수업소 표지를 교부하여야 하며, 부적합하다고 인정하는 때에는 신청인에게 서면으로 그 사유를 통보하여야 한다.<개정 2013. 1. 11.>

제25조(소방안전교육 위탁기관이 갖추어야 하는 시설기준 등) 법 제22조제1항에 따라 소방안전교육을 위탁받은 기관이 갖추어야 하는 시설기준은 별표 5와 같다.

제25조의2(규제의 재검토) 소방청장은 다음 각 호의 사항에 대하여 다음 각 호의 기준일을 기준으로 3년마다(매 3년이 되는 해의 기준일과 같은 날 전까지를 말한다) 그 타당성을 검토하여 개선 등의 조치를 해야 한다. <개정 2017. 7. 26., 2021. 12. 7., 2023. 8. 1.>

1. 제9조 및 별표 2에 따른 발코니 형태 비상구의 설치ㆍ유지 기준: 2024년 1월 1일

1의2. 제11조의3에 따른 영업장의 내부구획 기준: 2015년 1월 1일

2. 제12조제1항 및 별표 2의2에 따른 피난안내도의 비치 대상 등: 2015년 1월 1일

3. 제13조 및 별지 제10호서식에 따른 다중이용업소 안전시설등 세부점검표: 2015년 1월 1일

[본조신설 2015. 1. 7.]

제26조(이행강제금 징수절차) 영 제24조에 따른 이행강제금의 징수절차에 관해서는 「국고금관리법 시행규칙」을 준용한다. 이 경우 납입고지서에는 이의방법 및 이의기간 등을 함께 적어야 한다. <개정 2012. 2. 15.>

[제목개정 2012. 2. 15.]

부칙 <제379호,2007. 3. 23.>

①(시행일) 이 규칙은 2007년 3월 25일부터 시행한다. 다만, 제12조제1호 및 제2호의 개정규정은 2011년 3월 25일부터 시행한다. <개정 2009. 7. 3.>

②(다른 법령의 개정) 「소방시설설치유지 및 안전관리에 관한 법률 시행규칙」을 다음과 같이 개정한다.

제5조, 제6조, 별지 제6호서식, 별지 제7호서식 및 별지 제8호서식을 각각 삭제한다.

부칙 <제83호,2009. 5. 15.>

제1조(시행일) 이 규칙은 공포한 날부터 시행한다.

제2조(적용례) ① 별표 2 제7호의 개정규정은 이 규칙 시행 후 안전시설등의 설치를 신고하거나 영업장 내부구조를 변경(영업장 면적의 증감ㆍ영업장의 구획된 실의 증감 및 내부 통로의 구조를 변경하는 것을 말한다)하는 고시원업 및 산후조리업의 영업장부터 적용한다.

② 별표 2 제8호의 개정규정은 이 규칙 시행 후 안전시설등의 설치를 신고하거나 영업장 내부구조를 변경(영업장 면적의 증감ㆍ영업장의 구획된 실의 증감 및 내부 통로의 구조를 변경하는 것을 말한다)하는 고시원업의 영업장부터 적용한다.

부칙 <제91호,2009. 7. 3.>(한시적 행정규제 유예 등을 위한 다중이용업소의 안전관리에 관한 특별법 시행규칙 등 일부개정령)

이 규칙은 공포한 날부터 시행한다.

부칙 <제164호,2010. 10. 20.>

제1조(시행일) 이 규칙은 공포한 날부터 시행한다.

제2조(비상구 설치 위치에 관한 적용례) 별표 2 제3호가목(2)의 개정규정은 이 규칙 시행 후 영업을 개시하기 위하여 안전시설등의 설치를 신고하는 영업장부터 적용한다.

부칙 <제282호,2012. 2. 3.>(소방시설 설치ㆍ유지 및 안전관리에 관한 법률 시행규칙)

제1조(시행일) 이 규칙은 2012년 2월 5일부터 시행한다. <단서 생략>

제2조부터 제4조까지 생략

제5조(다른 법령의 개정) ① 다중이용업소의 안전관리에 관한 특별법 시행규칙 일부를 다음과 같이 개정한다.

제14조제2호가목 중 “방화관리자”를 각각 “소방안전관리자”로 하고, 같은 조 제2호나목 중 “「소방시설 설치유지 및 안전관리에 관한 법률 시행령」 제23조제1항제10호 또는 제2항제4호에 따라 방화관리자 자격을”을 “「소방시설 설치ㆍ유지 및 안전관리에 관한 법률 시행령」 제23조제2항제7호마목 또는 제3항제5호자목에 따라 소방안전관리자 자격을”로 하며, 같은 조 제2호다목 및 같은 조 제3호 중 “「소방시설설치유지 및 안전관리에 관한 법률」”을 “「소방시설 설치ㆍ유지 및 안전관리에 관한 법률」”로 한다.

② 생략

제6조 생략

부칙 <제283호,2012. 2. 15.>

제1조(시행일) 이 규칙은 공포한 날부터 시행한다.

제2조(영상음향차단장치 설치기준에 관한 적용례) 별표 2 제6호나목(1)의 개정규정은 이 규칙 시행 후 최초로 안전시설등의 설치신고 또는 영업장 내부구조 변경신고를 하는 영업장부터 적용한다.

제3조(수시 소방안전교육에 관한 경과조치) 제5조제3항제2호의 개정규정에도 불구하고 이 규칙 시행 전에 위반행위가 적발되어 수시교육 대상이 된 경우에는 이 규칙 시행 후 3개월 이내에 수시교육을 받아야 한다.

부칙 <제334호,2013. 1. 11.>

제1조(시행일) 이 규칙은 2013년 2월 23일부터 시행한다.

제2조(안전시설등의 설치ㆍ유지에 관한 적용례) 제10조 및 별표 2의 개정규정은 이 규칙 시행 후 법 제9조제3항제1호 또는 제2호에 따라 안전시설등의 설치신고를 하거나 내부구조 변경신고를 하는 영업장부터 적용한다.

제3조(피난안내도의 크기 및 재질에 관한 경과조치) 이 규칙 시행 당시 법 제12조에 따라 피난안내도를 갖추어 두어야 하는 다중이용업주는 이 규칙 시행 후 1년 이내에 별표 2의2의 개정규정에 따른 피난안내도를 갖추어 두어야 한다.

부칙 <제3호,2013. 3. 23.>(소방방재청과 그 소속기관 직제 시행규칙)

제1조(시행일) 이 규칙은 공포한 날부터 시행한다.

제2조 생략

제3조(다른 법령의 개정) ① 생략

② 다중이용업소의 안전관리에 관한 특별법 시행규칙 일부를 다음과 같이 개정한다.

제2조 각 호 외의 부분, 제14조의4 각 호 외의 부분, 제14조의5 각 호 외의 부분, 제18조 및 제21조제1항 중 “ 행정안전부령 ”을 각각 “ 안전행정부령 ”으로 한다.

③부터 ⑫까지 생략

부칙 <제1105호,2014. 11. 19.>(국민안전처와 그 소속기관 직제 시행규칙)

제1조(시행일) 이 규칙은 공포한 날부터 시행한다. 다만, 부칙 제6조에 따라 개정되는 부령 중 이 규칙 시행 전에 공포되었으나 시행일이 도래하지 아니한 총리령 또는 부령을 개정한 부분은 각각 해당 총리령 또는 부령의 시행일부터 시행한다.

제2조부터 제5조까지 생략

제6조(다른 법령의 개정) ①부터 ⑩까지 생략

⑪ 다중이용업소의 안전관리에 관한 특별법 시행규칙 일부를 다음과 같이 개정한다.

제2조 각 호 외의 부분, 제14조의4 각 호 외의 부분, 제14조의5 각 호 외의 부분, 제18조 및 제21조제1항 중 “ 안전행정부령 ”을 각각 “ 총리령 ”으로 한다.

제3조, 제5조제1항 각 호 외의 부분, 같은 조 제2항, 같은 조 제3항 각 호 외의 부분 단서, 같은 조 제4항 각 호 외의 부분, 같은 조 제5항ㆍ제8항ㆍ제10항, 제6조제3항, 제7조제2항, 제8조, 제14조의3제1항 각 호 외의 부분, 제16조제1항 각 호 외의 부분, 같은 조 제2항 본문, 같은 조 제3항부터 제7항까지, 제17조제1항 각 호 외의 부분, 같은 조 제2항 본문, 제18조 및 제19조제1항ㆍ제2항 중 “ 소방방재청장 ”을 각각 “ 국민안전처장관 ”으로 한다.

제5조제4항 각 호 외의 부분 중 “ 소방방재청 ”을 “ 국민안전처 ”로 한다.

별표 2 제1호다목2)의 설치ㆍ유지 기준란 가) 및 같은 표 비고 제2호ㆍ제3호 중 “ 소방방재청장 ”을 각각 “ 국민안전처장관 ”으로 한다.

별지 제12호서식, 별지 제15호서식 앞쪽, 별지 제16호서식 및 별지 제17호서식 중 “ 소방방재청장 ”을 각각 “ 국민안전처장관 ”으로 한다.

별지 제12호서식의 처리절차란 중 “ 소방방재청 ”을 “ 국민안전처 ”로, “ 소방방재청본부ㆍ소방서 ”를 “ 국민안전처 ”로 한다.

별지 제16호서식의 처리절차란 및 별지 제17호서식의 처리절차란 중 “ 소방방재청 ”을 각각 “ 국민안전처 ”로 한다.

⑫부터4! 까지 생략

부칙 <제1125호,2015. 1. 7.>

제1조(시행일) 이 규칙은 2015년 1월 8일부터 시행한다.

제2조(피난안내도 및 피난안내영상물 외국어 병기에 관한 적용례) 별표 2의2 제7호의 개정규정은 이 규칙 시행 이후에 영업을 개시하기 위하여 안전시설등을 설치신고하거나 내부구조 변경신고를 하는 영업장부터 적용한다.

제3조(서식에 관한 경과조치) ① 이 규칙 시행 당시 종전의 서식에 따라 제출된 서류는 이 규칙의 개정 서식에 따라 제출된 것으로 본다.

② 종전의 별지 제10호 서식에 따른 점검표는 2015년 12월 31일까지는 이 규칙에 따라 개정된 점검표와 함께 사용할 수 있다.

부칙 <제1241호,2016. 1. 13.>

제1조(시행일) 이 규칙은 2016년 1월 21일부터 시행한다.

제2조(소방안전교육에 관한 경과조치) 법 제8조제1항에 따라 소방안전교육을 받아야 하는 다중이용업주와 종업원은 이 규칙 시행일부터 2년 이내에 제5조제3항제1호 및 제3호에 따른 신규교육이나 보수 교육을 받아야 한다.

부칙 <제1247호,2016. 1. 27.>(법령서식 일괄 개정을 위한 119구조ㆍ구급에 관한 법률 시행규칙 등 일부개정령)

제1조(시행일) 이 규칙은 공포한 날부터 시행한다.

제2조(서식에 관한 경과조치) 이 규칙 시행 당시 종전의 규정에 따른 서식은 이 규칙 시행 이후 3개월 간 이 규칙에 따른 서식과 함께 사용할 수 있다.

부칙 <제1328호,2016. 10. 19.>

제1조(시행일) 이 규칙은 공포한 날부터 시행한다.

제2조(비상구의 안전시설 설치ㆍ유지 기준 변경에 관한 적용례) 별표 2 제2호다목의 개정규정은 이 규칙 시행 이후 법 제9조제3항에 따라 안전시설등의 설치신고 또는 영업장 내부구조 변경신고를 하는 영업장부터 적용한다.

부칙 <제2호,2017. 7. 26.>(소방청과 그 소속기관 직제 시행규칙)

제1조(시행일) 이 규칙은 공포한 날부터 시행한다. 다만, 부칙 제3조에 따라 개정되는 총리령 중 이 영 시행 전에 공포되었으나 시행일이 도래하지 아니한 총리령을 개정한 부분은 각각 해당 총리령의 시행일부터 시행한다.

제2조 생략

제3조(다른 법령의 개정) ① 및 ② 생략

③ 다중이용업소의 안전관리에 관한 특별법 시행규칙 일부를 다음과 같이 개정한다.

제2조 각 호 외의 부분, 제14조의4 각 호 외의 부분, 제14조의5 각 호 외의 부분, 제18조 및 제21조제1항 중 "총리령"을 각각 "행정안전부령"으로 한다.

제3조, 제5조제1항 각 호 외의 부분, 같은 조 제2항, 같은 조 제3항 각 호 외의 부분 단서, 같은 조 제4항 각 호 외의 부분, 같은 조 제5항ㆍ제8항ㆍ제10항, 제6조제3항, 제7조제2항, 제8조, 제14조의3제1항 각 호 외의 부분, 제16조제1항 각 호 외의 부분, 같은 조 제2항 본문, 같은 조 제3항부터 제7항까지, 제17조제1항 각 호 외의 부분, 같은 조 제2항 본문, 제18조, 제19조제1항ㆍ제2항 및 제25조의2 각 호 외의 부분 중 "국민안전처장관"을 각각 "소방청장"으로 한다.

제5조제4항 각 호 외의 부분 중 "국민안전처"를 "소방청"으로 한다.

별표 2 제1호다목2)가) 및 같은 표 비고 제2호ㆍ제3호 중 "국민안전처장관"을 각각 "소방청장"으로 한다.

별표 3 제2호(7)의 위반사항란 중 "행정자치부령"을 "행정안전부령"으로 한다.

별지 제3호서식, 별지 제12호서식, 별지 제15호서식 앞쪽, 별지 제16호서식 및 별지 제17호서식 중 "국민안전처장관"을 각각 "소방청장"으로 한다.

별지 제12호서식의 처리절차란, 별지 제16호서식의 처리절차란 및 별지 제17호서식의 처리절차란 중 “ 국민안전처 ”를 각각 “ 소방청 ”으로 한다.
④부터1& 까지 생략

부칙 <제47호,2018. 3. 21.>

제1조(시행일) 이 규칙은 공포한 날부터 시행한다.

제2조(안전시설등의 설치ㆍ유지기준 변경에 관한 적용례) 별표 2 제2호가목3)가) 단서 및 같은 표 제2호다목1)의 개정규정은 이 규칙 시행 이후 법 제9조제3항에 따라 안전시설등의 설치신고 또는 영업장 내부구조 변경신고를 하는 영업장부터 적용한다.

부칙 <제113호,2019. 4. 22.>

제1조(시행일) 이 규칙은 공포한 날부터 시행한다. 다만, 별표 2의2 제5호 및 제8호의 개정규정은 공포 후 1년이 경과한 날부터 시행한다.

제2조(소방안전교육 시기에 관한 경과조치) 이 규칙 시행 전에 다중이용업주의 변경신고 또는 다중이용업주의 지위승계 신고가 수리된 경우에는 제5조제3항제1호가목1) 및 같은 조 제4항제2호의 개정규정에도 불구하고 종전의 규정에 따른다.

부칙 <제268호,2021. 7. 13.>(어려운 법령용어 정비를 위한 13개 법령의 일부개정에 관한 행정안전부령)

이 규칙은 공포한 날부터 시행한다.

부칙 <제271호,2021. 7. 13.>

이 규칙은 2021년 7월 13일부터 시행한다.

부칙 <제289호,2021. 12. 7.>

제1조(시행일) 이 규칙은 공포 후 6개월이 경과한 날부터 시행한다.

제2조(안전시설등의 설치ㆍ유지기준 변경에 관한 적용례) 별표 2 제2호가목1), 같은 표 제2호가목3)나) 및 같은 표 제2호다목1)의 개정규정은 이 규칙 시행 이후 법 제9조제3항에 따라 안전시설등의 설치신고 또는 영업장 내부구조 변경신고를 하는 영업장부터 적용한다.

부칙 <제360호,2022. 12. 1.>(소방시설 설치 및 관리에 관한 법률 시행규칙)

제1조(시행일) 이 규칙은 공포한 날부터 시행한다. <단서 생략>

제2조부터 제5조까지 생략

제6조(다른 법령의 개정) ① 다중이용업소의 안전관리에 관한 특별법 시행규칙 일부를 다음과 같이 개정한다.

제14조제2호다목 중 “「화재예방, 소방시설 설치·유지 및 안전관리에 관한 법률」”을 “「소방시설 설치 및 관리에 관한 법률」”로 하고, 같은 조 제3호 중 “「화재예방, 소방시설 설치·유지 및 안전관리에 관한 법률」 제25조제1항”을 “「소방시설 설치 및 관리에 관한 법률」 제22조제1항”으로 한다.

별표 1 제1호나목(1)(다) 중 “「화재예방, 소방시설 설치·유지 및 안전관리에 관한 법률」 제26조”를 “「소방시설 설치 및 관리에 관한 법률」 제25조”로 한다.

별표 2 제1호가목2)의 설치·유지 기준란 중 “「화재예방, 소방시설 설치·유지 및 안전관리에 관한 법률」 제9조제1항에 따른 화재안전기준”을 “「소방시설 설치 및 관리에 관한 법률」 제2조제6호에 따른 화재안전기준(이하 이 표에서 "화재안전기준"이라 한다)”로 하고, 같은 호 나목의 설치·유지 기준란, 같은 호 다목1)의 설치·유지 기준란, 같은 목 2)의 설치·유지 기준란, 같은 목 3)의 설치·유지 기준란 및 같은 목 4)의 설치·유지 기준란 중 “「화재예방, 소방시설 설치·유지 및 안전관리에 관한 법률」 제9조제1항에 따른 화재안전기준”을 각각 “화재안전기준”으로 한다.

별표 5 제4호의 갖추어야 할 교육용기자재의 종류란의 제8호 중 “화재예방, 소방시설 설치·유지 및 안전관리에 관한 법률 시행규칙」 제18조제2항”을 “「소방시설 설치 및 관리에 관한 법률 시행규칙」 제20조제1항”으로 한다.

별지 제19호서식의 유의사항란 제1호 중 “「화재예방, 소방시설 설치·유지 및 안전관리에 관한 법률」 제10조제1항”을 “「소방시설 설치 및 관리에 관한 법률」 제16조제1항”으로 한다.

②부터 ⑥까지 생략

제7조 생략

부칙 <제361호,2022. 12. 1.>(화재의 예방 및 안전관리에 관한 법률 시행규칙)

제1조(시행일) 이 규칙은 공포한 날부터 시행한다.

제2조부터 제7조까지 생략

제8조(다른 법령의 개정) ① 생략

② 다중이용업소의 안전관리에 관한 특별법 시행규칙 일부를 다음과 같이 개정한다.

제14조제2호나목 중 “「화재예방, 소방시설 설치·유지 및 안전관리에 관한 법률 시행령」 제23조제2항제7호마목 또는 제3항제5호자목”을 “「화재의 예방 및 안전관리에 관한 법률 시행령」 별표 6 제2호마목 또는 제3호자목”으로 한다.

③부터 ⑨까지 생략

제9조 생략

부칙 <제422호,2023. 8. 1.>

제1조(시행일) 이 규칙은 공포한 날부터 시행한다. 다만, 제11조제1항, 제25조의2, 별표 2 제2호다목1), 별지 제6호서식 및 별지 제6호의3서식의 개정규정은 2024년 1월 1일부터 시행한다.

제2조(발코니 형태 비상구의 설치ㆍ유지 기준에 관한 적용례) 제11조제1항, 별지 제6호서식 및 별지 제6호의3서식의 개정규정은 부칙 제1조 단서에 따른 시행일 이후 법 제9조제3항제1호에 따라 발코니 형태 비상구의 설치신고를 하는 영업장부터 적용한다.

제3조(실내장식물 변경 시 설치신고에 관한 경과조치) 이 규칙 시행 전에 안전시설등 및 영업장 내부구조 변경 등이 없이 실내장식물을 변경하여 안전시설등 설치신고서를 제출한 경우에는 제11조제4항의 개정규정에 따라 안전시설등 완비증명서 재발급 신청서를 제출한 것으로 본다.

부칙 <제442호,2024. 1. 4.>

이 규칙은 2024년 1월 4일부터 시행한다.

부칙 <제477호,2024. 4. 12.>

이 규칙은 공포한 날부터 시행한다.

부칙 <제582호,2025. 9. 30.>

이 규칙은 공포한 날부터 시행한다.

부칙 <제628호,2026. 7. 1.>(통합특별시 신설에 따른 소방청 소관 22개 법령의 일부개정에 관한 행정안전부령)

이 규칙은 2026년 7월 1일부터 시행한다.

■ 다중이용업소의 안전관리에 관한 특별법 시행규칙 [별표 1] <개정 2024. 1. 4.>

소방안전교육에 필요한 교육인력 및 시설·장비기준(제8조관련)

1. 교육인력
   가. 인 원 : 강사 4인 및 교무요원 2인 이상
   나. 강사의 자격요건
      (1) 강 사
         (가) 소방 관련학의 석사학위 이상을 가진 자
         (나) 전문대학 또는 이와 동등 이상의 교육기관에서 소방안전 관련 학과 전임강사 이상으로 재직한 자
         (다) 「국가기술자격법 시행규칙」 별표 2의 소방기술사, 위험물기능장, 「소방시설 설치 및 관리에 관한 법률」 제25조에 따른 소방시설관리사, 「소방기본법」 제17조의2에 따른 소방안전교육사자격을 소지한 자
         (라) 「국가기술자격법 시행규칙」 별표 2의 소방설비기사 및 위험물산업기사 자격을 취득한 후 소방 관련 기관(단체)에서 2년 이상 강의경력이 있는 자
         (마) 「국가기술자격법 시행규칙」 별표 2의 소방설비산업기사 및 위험물기능사 자격을 취득한 후 소방 관련 기관(단체)에서 5년 이상 강의경력이 있는 자
         (바) 대학 또는 이와 동등 이상의 교육기관에서 소방안전 관련 학과를 졸업한 후 소방 관련 기관(단체)에서 5년 이상 강의경력이 있는 자
         (사) 소방 관련 기관(단체)에서 10년 이상 실무경력이 있는 자로서 5년 이상 강의경력이 있는 자
         (아) 소방위 이상의 소방공무원 또는 소방설비기사 자격을 소지한 소방장 이상의 소방공무원
         (자) 간호사 또는 「응급의료에 관한 법률」 제36조에 따른 응급구조사 자격을 소지한 소방공무원(응급처치 교육에 한한다)
      (2) 외래 초빙강사 : 강사의 자격요건에 해당하는 자일 것
2. 교육시설 및 교육용기자재
   가. 사무실 : 바닥면적이 60제곱미터 이상일 것
   나. 강의실 : 바닥면적이 100제곱미터 이상이고, 의자·탁자 및 교육용 비품을 갖출 것
   다. 실습실·체험실 : 바닥면적이 100제곱미터 이상
   라. 교육용기자재

기자재명	규격	수량(단위: 개)

빔 프로젝터(beam projector)(스크린 포함)		1
소화기(단면절개: 斷面切開)	3종	각 1
경보설비시스템		1
간이스프링클러 계통도		1
자동화재탐지설비 세트		1
소화설비 계통도 세트		1
소화기 시뮬레이터 세트		1
응급교육기자재 세트		1
심폐소생술(CPR) 실습용 마네킹		1

■ 다중이용업소의 안전관리에 관한 특별법 시행규칙 [별표 2] <개정 2024. 4. 12.>

안전시설등의 설치 · 유지 기준(제9조 관련)

안전시설등 종류	설치 · 유지 기준
1. 소방시설	
가. 소화설비	
1) 소화기 또는 자동확산소화기	영업장 안의 구획된 실마다 설치할 것
2) 간이스프링클러설비	「소방시설 설치 및 관리에 관한 법률」 제2조제6호에 따른 화재안전기준(이하 이 표에서 "화재안전기준"이라 한다)에 따라 설치할 것. 다만, 영업장의 구획된 실마다 간이스프링클러헤드 또는 스프링클러헤드가 설치된 경우에는 그 설비의 유효범위 부분에는 간이스프링클러설비를 설치하지 않을 수 있다.
나. 비상벨설비 또는 자동화재탐지설비	가) 영업장의 구획된 실마다 비상벨설비 또는 자동화재탐지설비 중 하나 이상을 화재안전기준에 따라 설치할 것 나) 자동화재탐지설비를 설치하는 경우에는 감지기와 지구음향장치는 영업장의 구획된 실마다 설치할 것. 다만, 영업장의 구획된 실에 비상방송설비의 음향장치가 설치된 경우 해당 실에는 지구음향장치를 설치하지 않을 수 있다. 다) 영상음향차단장치가 설치된 영업장에 자동화재탐지설비의 수신기를 별도로 설치할 것
다. 피난설비	
1) 피난기구	2층 이상 4층 이하에 위치하는 영업장의 발코니 또는 부속실과 연결되는 비상구에는 피난기구를 화재안전기준에 따라 설치할 것
2) 피난유도선	가) 영업장 내부 피난통로 또는 복도에 「소방시설 설치 및 관리에 관한 법률」 제12조제1항에 따라 소방청장이 정하여 고시하는 유도등 및 유도표지의 화재안전기준에 따라 설치할 것 나) 전류에 의하여 빛을 내는 방식으로 할 것

3) 유도등, 유도표지 또는 비상조명등	영업장의 구획된 실마다 유도등, 유도표지 또는 비상조명등 중 하나 이상을 화재안전기준에 따라 설치할 것
4) 휴대용 비상조명등	영업장안의 구획된 실마다 휴대용 비상조명등을 화재안전기준에 따라 설치할 것
2. 주된 출입구 및 비상구(이하 이 표에서 "비상구등"이라 한다)	가. 공통기준 1) 설치 위치: 비상구는 영업장(2개 이상의 층이 있는 경우에는 각각의 층별 영업장을 말한다. 이하 이 표에서 같다) 주된 출입구의 반대방향에 설치하되, 주된 출입구 중심선으로부터의 수평거리가 영업장의 가장 긴 대각선 길이, 가로 또는 세로 길이 중 가장 긴 길이의 2분의 1 이상 떨어진 위치에 설치할 것. 다만, 건물구조로 인하여 주된 출입구의 반대방향에 설치할 수 없는 경우에는 주된 출입구 중심선으로부터의 수평거리가 영업장의 가장 긴 대각선 길이, 가로 또는 세로 길이 중 가장 긴 길이의 2분의 1 이상 떨어진 위치에 설치할 수 있다. 2) 비상구등 규격: 가로 75센티미터 이상, 세로 150센티미터 이상(문틀을 제외한 가로길이 및 세로길이를 말한다)으로 할 것 3) 구조 가) 비상구등은 구획된 실 또는 천장으로 통하는 구조가 아닌 것으로 할 것. 다만, 영업장 바닥에서 천장까지 불연재료(不燃材料)로 구획된 부속실(전실), 「모자보건법」 제2조제10호에 따른 산후조리원에 설치하는 방풍실 또는 「녹색건축물 조성 지원법」에 따라 설계된 방풍구조는 그렇지 않다. 나) 비상구등은 다른 영업장 또는 다른 용도의 시설(주차장은 제외한다)을 경유하는 구조가 아닌 것이어야 할 것. 4) 문 가) 문이 열리는 방향: 피난방향으로 열리는 구조로 할 것 나) 문의 재질: 주요 구조부(영업장의 벽, 천장 및 바닥을 말한다. 이하 이 표에서 같다)가 내화구

조(耐火構造)인 경우 비상구등의 문은 방화문(防火門)으로 설치할 것. 다만, 다음의 어느 하나에 해당하는 경우에는 불연재료로 설치할 수 있다.

(1) 주요 구조부가 내화구조가 아닌 경우

(2) 건물의 구조상 비상구등의 문이 지표면과 접하는 경우로서 화재의 연소 확대 우려가 없는 경우

(3) 비상구등의 문이 「건축법 시행령」 제35조에 따른 피난계단 또는 특별피난계단의 설치 기준에 따라 설치해야 하는 문이 아니거나 같은 영 제46조에 따라 설치되는 방화구획이 아닌 곳에 위치한 경우

다) 주된 출입구의 문이 나)(3)에 해당하고, 다음의 기준을 모두 충족하는 경우에는 주된 출입구의 문을 자동문[미서기(슬라이딩)문을 말한다]으로 설치할 수 있다.

(1) 화재감지기와 연동하여 개방되는 구조

(2) 정전 시 자동으로 개방되는 구조

(3) 정전 시 수동으로 개방되는 구조

나. 복층구조(複層構造) 영업장(2개 이상의 층에 내부계단 또는 통로가 각각 설치되어 하나의 층의 내부에서 다른 층의 내부로 출입할 수 있도록 되어 있는 구조의 영업장을 말한다)의 기준

1) 각 층마다 영업장 외부의 계단 등으로 피난할 수 있는 비상구를 설치할 것

2) 비상구등의 문이 열리는 방향은 실내에서 외부로 열리는 구조로 할 것

3) 비상구등의 문의 재질은 가목4)나)의 기준을 따를 것

4) 영업장의 위치 및 구조가 다음의 어느 하나에 해당하는 경우에는 1)에도 불구하고 그 영업장으로 사용하는 어느 하나의 층에 비상구를 설치할 것

가) 건축물 주요 구조부를 훼손하는 경우

나) 옹벽 또는 외벽이 유리로 설치된 경우 등

다. 2층 이상 4층 이하에 위치하는 영업장의 발코니 또는 부속실과 연결되는 비상구를 설치하는 경우의 기준

1) 피난 시에 유효한 발코니[활하중 5킬로뉴턴/제곱

	미터(5kN/㎡) 이상, 가로 75센티미터 이상, 세로 150센티미터 이상, 면적 1.12제곱미터 이상, 난간의 높이 100센티미터 이상인 것을 말한다. 이하 이 목에서 같다] 또는 부속실(불연재료로 바닥에서 천장까지 구획된 실로서 가로 75센티미터 이상, 세로 150센티미터 이상, 면적 1.12제곱미터 이상인 것을 말한다. 이하 이 목에서 같다)을 설치하고, 그 장소에 적합한 피난기구를 설치할 것 2) 부속실을 설치하는 경우 부속실 입구의 문과 건물 외부로 나가는 문의 규격은 가목2)에 따른 비상구등의 규격으로 할 것. 다만, 120센티미터 이상의 난간이 있는 경우에는 발판 등을 설치하고 건축물 외부로 나가는 문의 규격과 재질을 가로 75센티미터 이상, 세로 100센티미터 이상의 창호로 설치할 수 있다. 3) 추락 등의 방지를 위하여 다음 사항을 갖추도록 할 것 가) 발코니 및 부속실 입구의 문을 개방하면 경보음이 울리도록 경보음 발생 장치를 설치하고, 추락위험을 알리는 표지를 문(부속실의 경우 외부로 나가는 문도 포함한다)에 부착할 것 나) 부속실에서 건물 외부로 나가는 문 안쪽에는 기둥·바닥·벽 등의 견고한 부분에 탈착이 가능한 쇠사슬 또는 안전로프 등을 바닥에서부터 120센티미터 이상의 높이에 가로로 설치할 것. 다만, 120센티미터 이상의 난간이 설치된 경우에는 쇠사슬 또는 안전로프 등을 설치하지 않을 수 있다.
2의2. 영업장 구획 등	층별 영업장은 다른 영업장 또는 다른 용도의 시설과 불연재료·준불연재료로 된 차단벽이나 칸막이로 분리되도록 할 것. 다만, 가목부터 다목까지의 경우에는 분리 또는 구획하는 별도의 차단벽이나 칸막이 등을 설치하지 않을 수 있다. 가. 둘 이상의 영업소가 주방 외에 객실부분을 공동으로 사용하는 등의 구조인 경우 나. 「식품위생법 시행규칙」 별표 14 제8호가목5)다)에 해당되는 경우 다. 영 제9조에 따른 안전시설등을 갖춘 경우로서 실내에 설치한 유원시설업의 허가 면적 내에 「관광

	진흥법 시행규칙」 별표 1의2 제1호가목에 따라 청소년게임제공업 또는 인터넷컴퓨터게임시설제공업이 설치된 경우
3. 영업장 내부 피난통로	가. 내부 피난통로의 폭은 120센티미터 이상으로 할 것. 다만, 양 옆에 구획된 실이 있는 영업장으로서 구획된 실의 출입문 열리는 방향이 피난통로 방향인 경우에는 150센티미터 이상으로 설치하여야 한다. 나. 구획된 실부터 주된 출입구 또는 비상구까지의 내부 피난통로의 구조는 세 번 이상 구부러지는 형태로 설치하지 말 것
4. 창문	가. 영업장 층별로 가로 50센티미터 이상, 세로 50센티미터 이상 열리는 창문을 1개 이상 설치할 것 나. 영업장 내부 피난통로 또는 복도에 바깥 공기와 접하는 부분에 설치할 것(구획된 실에 설치하는 것을 제외한다)
5. 영상음향차단장치	가. 화재 시 자동화재탐지설비의 감지기에 의하여 자동으로 음향 및 영상이 정지될 수 있는 구조로 설치하되, 수동(하나의 스위치로 전체의 음향 및 영상장치를 제어할 수 있는 구조를 말한다)으로도 조작할 수 있도록 설치할 것 나. 영상음향차단장치의 수동차단스위치를 설치하는 경우에는 관계인이 일정하게 거주하거나 일정하게 근무하는 장소에 설치할 것. 이 경우 수동차단스위치와 가장 가까운 곳에 "영상음향차단스위치"라는 표지를 부착하여야 한다. 다. 전기로 인한 화재발생 위험을 예방하기 위하여 부하용량에 알맞은 누전차단기(과전류차단기를 포함한다)를 설치할 것 라. 영상음향차단장치의 작동으로 실내 등의 전원이 차단되지 않는 구조로 설치할 것
6. 보일러실과 영업장 사이의 방화구획	보일러실과 영업장 사이의 출입문은 방화문으로 설치하고, 개구부(開口部)에는 방화댐퍼(화재 시 연기 등을 차단하는 장치)를 설치할 것

비고

1. "방화문(防火門)"이란 「건축법 시행령」 제64조에 따른 60분+ 방화문, 60분 방화문, 30분 방화문으로서 언제나 닫힌 상태를 유지하거나 화재로 인한 연기의 발생 또는 온도의 상승에 따라 자동적으로 닫히는 구조를 말한다. 다만, 자동으로 닫히는 구조 중 열에 의하여 녹는 퓨즈[도화선(導火線)을 말한다]타

입 구조의 방화문은 제외한다.

2. 법 제15조제4항에 따라 소방청장·소방본부장 또는 소방서장은 해당 영업장에 대해 화재위험평가를 실시한 결과 화재위험유발지수가 영 제13조에 따른 기준 미만인 업종에 대해서는 소방시설·비상구 또는 그 밖의 안전시설등의 설치를 면제한다.

3. 소방본부장 또는 소방서장은 비상구의 크기, 비상구의 설치 거리, 간이스프링클러설비의 배관 구경(口徑) 등 소방청장이 정하여 고시하는 안전시설등에 대해서는 소방청장이 고시하는 바에 따라 안전시설등의 설치·유지 기준의 일부를 적용하지 않을 수 있다.

■ 다중이용업소의 안전관리에 관한 특별법 시행규칙 [별표 2의2] <개정 2019. 4. 22.>

피난안내도 비치 대상 등(제12조제1항 관련)

1. 피난안내도 비치 대상: 영 제2조에 따른 다중이용업의 영업장. 다만, 다음 각 목의 어느 하나에 해당하는 경우에는 비치하지 않을 수 있다.
가. 영업장으로 사용하는 바닥면적의 합계가 33제곱미터 이하인 경우
나. 영업장내 구획된 실이 없고, 영업장 어느 부분에서도 출입구 및 비상구를 확인할 수 있는 경우

2. 피난안내 영상물 상영 대상
가. 「영화 및 비디오물 진흥에 관한 법률」 제2조제10호 및 제16호나목의 영화상영관 및 비디오물소극장업의 영업장
나. 「음악산업 진흥에 관한 법률」 제2조제13호의 노래연습장업의 영업장
다. 「식품위생법 시행령」 제21조제8호다목 및 라목의 단란주점영업 및 유흥주점영업의 영업장. 다만, 피난안내 영상물을 상영할 수 있는 시설이 설치된 경우만 해당한다.
라. 삭제 <2015.1.7.>
마. 영 제2조제8호에 해당하는 영업으로서 피난안내 영상물을 상영할 수 있는 시설을 갖춘 영업장

3. 피난안내도 비치 위치: 다음 각 목의 어느 하나에 해당하는 위치에 모두 설치할 것
가. 영업장 주 출입구 부분의 손님이 쉽게 볼 수 있는 위치
나. 구획된 실의 벽, 탁자 등 손님이 쉽게 볼 수 있는 위치
다. 「게임산업진흥에 관한 법률」제2조제7호의 인터넷컴퓨터게임시설제공업 영업장의 인터넷컴퓨터게임시설이 설치된 책상. 다만, 책상 위에 비치된 컴퓨터에 피난안내도를 내장하여 새로운 이용객이 컴퓨터를 작동할 때마다 피난안내도가 모니터에 나오는 경우에는 책상에 피난안내도가 비치된 것으로 본다.

4. 피난안내 영상물 상영 시간: 영업장의 내부구조 등을 고려하여 정하되, 상영 시기(時期)는 다음 각 목과 같다.
가. 영화상영관 및 비디오물소극장업: 매 회 영화상영 또는 비디오물 상영 시작 전
나. 노래연습장업 등 그 밖의 영업: 매 회 새로운 이용객이 입장하여 노래방 기기(機

器) 등을 작동할 때

5. 피난안내도 및 피난안내 영상물에 포함되어야 할 내용: 다음 각 호의 내용을 모두 포함할 것. 이 경우 광고 등 피난안내에 혼선을 초래하는 내용을 포함해서는 안 된다.
가. 화재 시 대피할 수 있는 비상구 위치
나. 구획된 실 등에서 비상구 및 출입구까지의 피난 동선
다. 소화기, 옥내소화전 등 소방시설의 위치 및 사용방법
라. 피난 및 대처방법

6. 피난안내도의 크기 및 재질
가. 크기: B4(257㎜×364㎜) 이상의 크기로 할 것. 다만, 각 층별 영업장의 면적 또는 영업장이 위치한 층의 바닥면적이 각각 400㎡ 이상인 경우에는 A3(297㎜×420㎜) 이상의 크기로 하여야 한다.
나. 재질: 종이(코팅처리한 것을 말한다), 아크릴, 강판 등 쉽게 훼손 또는 변형되지 않는 것으로 할 것

7. 피난안내도 및 피난안내 영상물에 사용하는 언어: 피난안내도 및 피난안내영상물은 한글 및 1개 이상의 외국어를 사용하여 작성하여야 한다.

8. 장애인을 위한 피난안내 영상물 상영: 「영화 및 비디오물의 진흥에 관한 법률」 제2조제10호에 따른 영화상영관 중 전체 객석 수의 합계가 300석 이상인 영화상영관의 경우 피난안내 영상물은 장애인을 위한 한국수어·폐쇄자막·화면해설 등을 이용하여 상영해야 한다.

■ 다중이용업소의 안전관리에 관한 특별법 시행규칙 [별표 2의3] <신설 2013.1.11>

화재배상책임보험 가입 영업소 표지(제14조의2 관련)

1. 규격: 지름 120㎜
2. 재질: 투명한 코팅으로 마감된 종이 스티커
3. 글씨체 및 크기 등
 가. 화재배상책임보험 가입업소: 2002 Regular, 48포인트, 장평 100%, 행간 49.5포인트, 검정(K80), 가운데 정렬
 나. 가입기간 : 2002 Regular, 24포인트, 장평 90%, 검정(K100), 가운데 정렬. 다만, 가입기간에 따라 좌우 여백은 변경할 수 있다.
 다. 보험회사명(ㅇㅇㅇㅇ보험): 2002 Regular, 30포인트, 장평 90%, 검정(K100)
4. 바탕색: 흰색
5. 이미지
 가. 상단이미지: 하늘색(C25, M15) 그라데이션
 나. 하단이미지: 노랑(Y100), 주황(M75, Y75) 그라데이션
6. QR코드
 가. 수록 내용: 화재배상책임보험으로 보상하는 손해, 다중이용업소의 정의 및 종류
 나. 표기 위치: 보험회사 명칭 옆 6㎜
 다. 표기 크기: 가로 20밀리미터 × 세로 20밀리미터

라. 색상: 검정(K100)
마. 금지 사항: 코드 주변에 문자·그림 배치 및 코드와 문자·그림 중첩 금지
바. QR코드 정보 저장소: 법 제19조제2항에 따라 책임보험전산망과 연계한 보험 관련 단체의 모바일 홈페이지

7. 부착 기간: 화재배상책임보험의 계약 기간
8. 부착 위치: 영업장의 주된 출입문 또는 주된 출입문 주변에 쉽게 볼 수 있는 위치

비고: 위의 표지는 다중이용업주와 화재배상책임보험 계약을 체결한 보험회사에서 제작하여 배포할 수 있다.

■ 다중이용업소의 안전관리에 관한 특별법 시행규칙 [별표 3] <개정 2024. 1. 4.>

평가대행자에 대한 행정처분의 기준(제20조관련)

1. 일반기준

가. 위반행위가 둘 이상인 경우로서 그에 해당하는 각각의 행정처분기준이 다른 경우에는 그 중 무거운 처분기준에 따른다. 다만, 둘 이상의 처분기준이 동일한 업무정지인 경우에는 각 처분기준을 합산한 기간을 넘지 아니하는 범위에서 다음 각 세목에 해당하는 사유를 고려하여 무거운 처분기준의 2분의 1 범위에서 가중할 수 있다.

1) 위반행위가 고의나 중대한 과실에 의한 것으로 인정되는 경우

2) 위반의 내용·정도가 중하다고 인정되는 경우

나. 위반행위의 횟수에 따른 행정처분기준은 최근 1년간[제2호(10)의 경우에는 3년간] 같은 위반행위로 행정처분을 받은 경우에 적용한다. 이 경우 기간의 계산은 위반행위에 대한 행정처분일과 그 처분 후 다시 같은 위반행위를 하여 적발된 날을 기준으로 한다.

다. 나목에 따라 가중된 처분을 하는 경우 가중처분의 적용 차수는 그 위반행위 전 처분차수(나목에 따른 기간 내에 처분이 둘 이상 있었던 경우에는 높은 차수를 말한다)의 다음 차수로 한다.

라. 처분권자는 위반행위의 동기·내용·횟수 및 위반의 정도 등 다음 각 세목에 해당하는 사유를 고려하여 그 처분기준의 2분의 1 범위에서 감경할 수 있다.

1) 위반행위가 고의나 중대한 과실이 아닌 사소한 부주의나 오류로 인한 것으로 인정되는 경우

2) 위반의 내용·정도가 경미하다고 인정되는 경우

3) 위반 행위자가 처음 해당 위반행위를 한 경우로서, 5년 이상 평가대행업을 모범적으로 해온 사실이 인정되는 경우

4) 위반 행위자가 해당 위반행위로 인하여 검사로부터 기소유예처분을 받거나 법원으로부터 선고유예의 판결을 받은 경우

2. 개별기준

위반사항	관련 조항	행정처분기준			
		1차	2차	3차	4차 이상
(1) 법 제16조에 따른 평가대행자가 갖추어야 하는 기술인력·시설·장비가	법 제17조 제1항제5호				

등록요건에 미달하게 된 경우					
(가) 등록요건의 기술능력에 속하는 기술인력이 부족한 경우		경고	업무정지 1월	업무정지 3월	업무정지 6월
(나) 등록요건의 기술인력에 속하는 기술인력이 전혀 없는 경우		등록취소			
(다) 1개월 이상 시험장비가 없는 경우		업무정지 6개월	등록취소		
(라) 구비하여야 하는 장비가 부족한 경우		경고	업무정지 1월	업무정지 3월	업무정지 6월
(마) 구비하여야 하는 장비가 전혀 없는 경우		등록취소			
(2) 법 제16조제2항 각 호의 어느 하나에 해당하는 경우	법 제17조제1항제1호	등록취소			
(3) 거짓, 그 밖의 부정한 방법으로 등록한 경우	법 제17조제1항제2호	등록취소			
(4) 최근 1년 이내에 2회의 업무정지처분을 받고 다시 업무정지처분 사유에 해당하는 행위를 한 경우	법 제17조제1항제3호	등록취소			
(5) 다른 사람에게 등록증이나 명의를 대여한 경우	법 제17조제1항제4호	등록취소			
(6) 법 제16조제3항제2호에 위반하여 다른 평가서의 내용을 복제한 경우	법 제17조제1항제6호	업무정지 3월	업무정지 6월	등록취소	
(7) 법 제16조제3항제3호에 위반하여 평가서를 행정안전부령으로 정하는 기간 동안 보존하지 아니한 경우	법 제17조제1항제7호	경고	업무정지 1월	업무정지 3월	업무정지 6월
(8) 법 제16조제3항제4호에 위반하여 도급받은 화재위험평가 업무를 하도급한	법 제17조제1항제8호	업무정지 6월	등록취소		

경우					
(9) 화재위험평가서를 허위로 작성하거나 고의 또는 중대한 과실로 평가서를 부실하게 작성한 경우	법 제17조 제1항제9호	업무정지 6월	등록취소		
(10) 등록 후 2년 이내에 화재위험평가 대행업무를 개시하지 아니하거나 계속하여 2년 이상 화재위험평가 대행실적이 없는 경우	법 제17조 제1항제10호	경고	등록취소		
(11) 업무정지처분기간 중 신규계약에 의하여 화재위험평가대행업무를 한 경우	법 제17조 제2항	등록취소			

■ 다중이용업소의 안전관리에 관한 특별법 시행규칙 [별표 4] <개정 2023. 8. 1.>

안전관리우수업소 표지의 규격, 재질 등(제21조제2항 관련)

1. 제작: 2종(금색, 은색) 중 1종을 선택
   가. 바탕: 금색(테두리: 검정색/적색)
   나. 바탕: 은색(테두리: 검정색/청색)
2. 규격: 가로 450밀리미터 × 세로 300밀리미터
3. 재질: 스테인레스(금색 또는 은색)
4. 글씨체
   가. 소방안전관리 우수업소: 고도B 21/85밀리리터(검정색)
   나. 조항: KoPubWorld돋움체 6.7(검정색)
   다. 조항영문: KoPubWorld바탕체 6.3(검정색)
   라. 발급일자: DIN Medium 14밀리미터(검정색)
   마. 시행령(영문포함): KoPubWorld바탕체 4.5(검정색)
   바. 기관명: KoPubWorld돋움체 10밀리미터(검정색)
   사. 기관영문: KoPubWorld돋움체 4.5밀리미터(검정색)
5. 이미지(엠블럼)
   가. 표장: 119 형상화 18밀리미터(검정색)
   나. 안전시설등 · 교육 · 정기점검: KoPubWorld돋움체 3.5밀리미터(검정색)
   다. 안전관리 우수업소(영문포함): KoPubWorld돋움체 4.5밀리미터(검정색)
   라. 소방호스: 85밀리미터(적색/회색 또는 청색/회색)

■ 다중이용업소의 안전관리에 관한 특별법 시행규칙 [별표 5] <개정 2022. 12. 1.>

소방안전교육 위탁기관이 갖추어야 하는 시설기준(제25조관련)

1. 사무실 : 바닥면적 60제곱미터 이상일 것
2. 강의실 : 바닥면적 100제곱미터 이상이고 의자·탁자 및 교육용 비품을 갖출 것
3. 실습·체험실 : 바닥면적 100제곱미터 이상일 것
4. 교육용기자재

갖추어야 할 교육용기자재의 종류
1. 빔프로젝터 1개(스크린 포함)
2. 소화기(단면절개:斷面切開) : 3종 각 1개
3. 경보설비시스템 1개
4. 스프링클러모형 1개
5. 자동화재탐지설비 세트 1개
6. 소화설비 계통도 세트 1개
7. 소화기 시뮬레이터 세트 1개
8. 「소방시설 설치 및 관리에 관한 법률 시행규칙」 제20조제1항에 따른 소방시설 점검기구 각 1개

■ 다중이용업소의 안전관리에 관한 특별법 시행규칙 [별지 제1호서식] <개정 2016.1.27.>

다중이용업 허가등 사항(변경사항) 통보서

「다중이용업소의 안전관리에 관한 특별법」 제7조제1항 및 같은 법 시행규칙 제4조제1항에 따라 (　　)업에 대한 (허가·등록·인가·신고) 사항(변경사항)을 아래와 같이 통보합니다.

업 소 명		소 재 지	
영업주 성명		영업주 주소	
영업장 면적	㎡		
영업의 허가·등록·인가·신고일	년　월　일		
허가·등록·인가·신고 번호	제　호		
휴업 또는 폐업일		휴업 후 영업 재개일	

년　월　일

행정기관의 장　직인

210mm×297mm[백상지(150g/㎡)]

■ 다중이용업소의 안전관리에 관한 특별법 시행규칙 [별지 제2호서식] <개정 2016.1.27.>

다중이용업 허가등 사항 처리 접수대장

연번	통보일자	접수일자	통보기관	허가관청 처리내용							
				업소명(업종)	주 소(영업장 소재지)	대표자 성명	영업장 면적(㎡)	영업허가·등록·인가·신고등 일자			
								허가·등록·인가·신고일	휴업일	폐업일	영업재개일

210mm×297mm[백상지(80g/㎡) 또는 중질지(80g/㎡)]

■ 다중이용업소의 안전관리에 관한 특별법 시행규칙 [별지 제3호서식] <개정 2017. 7. 26.>

소 방 안 전 교 육 이 수 증 명 서

제 20 - 호

성 명 생년월일

주 소

위 사람은 「다중이용업소의 안전관리에 관한 특별법」 제8조제1항 및 같은 법 시행규칙 제5조제8항에 따라 소방안전교육을 이수하였음을 증명합니다.

년 월 일

※ 유효기간: 년 월 일까지

소방청장,
○○(본부, 소방서)장 직인

210mm×297mm[백상지(150g/㎡)]

■ 다중이용업소의 안전관리에 관한 특별법 시행규칙 [별지 제4호서식] <개정 2016.1.27.>

소방안전교육 이수증명서 발급(재발급) 대장

일련번호	소방안전교육 이수증명서 번호	성명	주소	생년월일	발급일	유효기간	재발급일

210mm×297mm[백상지(80g/㎡) 또는 중질지(80g/㎡)]

■ 다중이용업소의 안전관리에 관한 특별법 시행규칙 [별지 제5호서식] <개정 2013.1.11>

소방안전교육 이수증명서 재발급 신청서

※ [ ]에는 해당되는 곳에 √표를 합니다.

접수번호	접수일	처리일	처리기간 즉시
신청인	성명		생년월일
	주소		전화번호
	영업장 상호		영업장 소재지
	소방안전교육 이수증명서 발급 번호		소방안전교육 이수증명서 발급일
재발급 신청사유	[ ] 잃어버린 경우 [ ] 헐어서 쓸 수 없게 된 경우		

「다중이용업소의 안전관리에 관한 특별법」 제8조제3항 및 같은 법 시행규칙 제5조제9항에 따라 소방안전교육 이수증명서 재발급을 신청합니다.

년 월 일

신청인 (서명 또는 인)

소방본부장·소방서장 귀하

첨부서류	증명서가 헐어서 쓸 수 없게 된 경우에는 쓸 수 없게 된 소방안전교육 이수증명서를 함께 제출하여야 합니다.	수수료 없음

유의사항

1. 영업장 상호·소재지란은 다중이용업을 하고 있는 다중이용업주이거나 다중이용업에 종사하고 있는 종업원인 경우에만 적습니다.
2. 소방안전교육 이수증명서 발급번호·발급일란은 신청인이 이를 알고 있는 경우에 적습니다.

처리절차

신청서	→	접수 및 확인 (이수증명서 발급대장)	→	재발급
신청인		처리기관 (소방본부·소방서)		처리기관 (소방본부·소방서)

210㎜×297㎜[백상지 (80g/㎡) 또는 중질지 (80g/㎡)]

■ 다중이용업소의 안전관리에 관한 특별법 시행규칙[별지 제6호서식] <개정 2023. 8. 1.>

안전시설등 설치(완공) 신고서

※ 뒤쪽의 작성방법을 읽고 작성하시기 바라며, [ ]에는 해당되는 곳에 √표를 합니다. (앞쪽)

접수번호	접수일	처리일	처리기간 3일

신고인	① 성명		생년월일
	주소		전화번호
영업소	상호		전화번호
	주소		
	② 영업의 종류	③ 영업장 면적 구획된 실의 수	
	④ 영업장이 있는 층 층 중 층	⑤ 신고구분 [ ] 신규 [ ] 변경	
	⑥ 안전시설등의 종류		
소방시설 공사업자	⑦ 상호(명칭)	등록번호 제 호	대표자
	소재지		전화번호
불연화 및 통로·창문	⑧ 사용재료	설치면적	
	⑨ 영업장 내부통로 cm	⑩ 창문크기 가로 cm × 세로 cm	
⑪ 위치도 (약도)			

「다중이용업소의 안전관리에 관한 특별법」 제9조제3항 및 같은 법 시행규칙 제11조제1항에 따라 위와 같이 안전시설 등의 설치(완공)를(을) 신고합니다.

년 월 일

신고인 (서명 또는 인)

소방본부장·소방서장 귀하

첨부서류	담당공무원 확인사항	수수료
1. 「소방시설공사업법」 제4조제1항에 따른 소방시설설계업자가 작성한 안전시설등의 설계도서(소방시설의 계통도, 실내장식물의 재료 및 설치면적, 내부구획의 재료, 비상구 및 창호도 등이 표시된 것을 말합니다) 1부. 완공신고의 경우에는 설치신고 시 제출한 설계도서와 달라진 내용이 있는 경우만 제출합니다. 2. 「다중이용업소의 안전관리에 관한 특별법 시행규칙」 별지 제6호의2서식의 안전시설등의 설치명세서 1부. 완공신고의 경우에는 설치내용이 설치신고 시와 달라진 경우만 제출합니다. 3. 구획된 실의 세부용도 등이 표시된 영업장의 평면도(복도, 계단 등 해당 영업장의 부수시설이 포함된 평면도를 말합니다) 1부. 완공신고의 경우에는 설치내용이 설치신고 시와 달라진 경우에만 제출합니다. 4. 「다중이용업소의 안전관리에 관한 특별법」 제13조의3제1항에 따른 화재배상책임보험증권 사본 등 화재배상책임보험 가입을 증명할 수 있는 서류 1부 5. 「전기안전관리법」 제13조제1항에 따른 전기안전점검 확인서 등 전기설비의 안전진단을 증빙할 수 있는 서류(고시원업, 전화방·화상대화방, 수면방업, 콜라텍업, 방탈출카페업, 키즈카페업, 만화카페업만 해당합니다) 1부 6. 「다중이용업소의 안전관리에 관한 특별법 시행규칙」 별지 제6호의3서식의 구조안전확인서(건축물 외벽에 발코니 형태의 비상구를 설치한 경우만 해당합니다) 1부 * 설치신고 시에는 제1호부터 제3호까지의 서류만 첨부합니다.	전기안전점검 확인서	없음

210㎜×297㎜[백상지 (80g/㎡) 또는 중질지 (80g/㎡)]

(뒤쪽)

행정정보 공동이용 동의서

본인은 이 건 업무처리와 관련하여 담당 공무원이 「전자정부법」 제36조제1항에 따른 행정정보의 공동이용을 통하여 위의 담당 공무원 확인 사항을 확인하는 것에 동의합니다. *동의하지 않는 경우에는 신고인이 그 서류를 제출해야 합니다.

신고인 (서명 또는 인)

유의사항

1. 안전시설등 설치공사를 하기 전에 안전시설등 설치신고를 먼저 하여 설치계획의 적합여부를 미리 확인 받으시고, 설치가 완료된 후 안전시설등 완공신고를 하시기 바랍니다.
2. 다중이용업을 시작하기 전 또는 안내받은 일시에 소방안전교육을 받지 않으면 300만원 이하의 과태료가 부과될 수 있습니다.
3. 안전시설등 설치신고를 한 후 안전시설등을 설치하여야 하며, 설치가 완료된 후 안전시설등 완공신고를 하시기 바랍니다.

작성요령

①란에는 영업주(다중이용업을 하려는 사람, 법인의 경우 대표자)의 성명을 적으십시오.

②란에는 「다중이용업소의 안전관리에 관한 특별법 시행령」 제2조 또는 같은 법 시행규칙 제2조에 따른 영업의 종류를 적으십시오.

③란에는 ②란의 용도로 사용하는 영업장(영업장 내에 설치된 주방, 화장실, 창고, 계단, 기타 서비스공간을 포함합니다)의 바닥면적 합계 및 구획된 실의 수를 적으십시오.

④란에는 전체 건물의 층수와 ②란의 용도로 사용하는 영업장이 있는 층을 적으십시오. 영업장으로 여러 층을 사용할 때에는 쉼표(,)로 구분하여 해당층을 적으십시오.

⑤란은 신규로 다중이용업을 하려는 경우에는 신규에, 기존 다중이용업소의 안전시설등·영업장 내부구조·실내장식물의 일부를 신설 또는 변경하는 경우에는 변경에 √ 표시를 하십시오.

⑥란에는 영업장에 설치하는 안전시설등의 종류를 「다중이용업소의 안전관리에 관한 특별법 시행령」 별표 1의 세목 별로 적으십시오.

⑦란에는 안전시설등의 설치공사를 시행하는 「소방시설공사업법」 제4조제1항에 따른 소방시설공사업자의 상호(명칭)을 적으십시오.

⑧란에는 영업장에 설치하는 실내장식물의 사용재료와 설치면적을 「다중이용업소의 안전관리에 관한 특별법」 제10조 및 같은 법 시행령 제3조에 따라 불연재료·준불연재료, 합판·목재 등으로 구분하여 적으십시오.

⑨란에는 내부통로 적용대상인 경우에는 영업장에 설치하는 내부통로의 폭을 적으십시오.

⑩란에는 영업장 창문 적용대상은 영업장에 설치하는 창문의 크기를 적으십시오.

⑪란에는 영업장의 위치도 또는 약도를 그려주십시오(별도로 첨부해도 됩니다).

처리절차

1. 설치신고 처리절차

설치신고서	→	접수 및 서류검토	→	검토결과 통지 (부적합 시 보완요구)
신고인		처리기관 (소방본부·소방서)		처리기관 (소방본부·소방서)

2. 완공신고 처리절차

완공신고서	→	접수 및 안전시설등 적합여부 현장확인	→	완비증명서 발급 (부적합 시 보완요구 통지)
신고인		처리기관 (소방본부·소방서)		처리기관 (소방본부·소방서)

■ 다중이용업소의 안전관리에 관한 특별법 시행규칙 [별지 제6호의2서식] <개정 2015.1.7.>

안전시설등 설치명세서

① 건축구조	식 조 층 연면적: ㎡

② 안전시설등 설치내용

시설 구분	설비명	설치 수량	비고	시설 구분	설비명	설치 수량	비고

③ 영업장의 평면도(복도·계단 등 부수시설 포함)

210㎜×297㎜[백상지 (80g/㎡) 또는 중질지 (80g/㎡)]

■ 다중이용업소의 안전관리에 관한 특별법 시행규칙 [별지 제6호의3서식] <신설 2023. 8. 1.>

구조안전 확인서

신고인	성명(법인명)	영업장 상호
	영업장 주소 (전화번호:)	

	발코니 등의 자재 종류			발코니 구조				기타
발코니 등 일반현황	외벽 (설치벽면)	바닥	난간	가로(cm)	세로(cm)	면적(㎡)	난간높이 (cm)	

검토결과	□ 종합의견: 해당 영업장에 설치된 발코니를 종합적으로 검토한 결과 활하중 기준(5KN/㎡ 이상)을 갖추었음을 확인합니다. □ 기타의견: 년 월 일 검토자: 건축구조기술사 (자격번호) 성명 (서명 또는 인)

「다중이용업소의 안전관리에 관한 특별법」 제9조제3항 및 같은 법 시행규칙 제11조제1항제4호에 따라 구조안전 확인서를 위와 같이 제출합니다.

년 월 일

신고인 (서명 또는 인)

소방본부장 · 소방서장 귀하

유의사항
신고인(영업주)은 「다중이용업소의 안전관리에 관한 특별법 시행규칙」 별지 제6호서식의 안전시설등 설치(완공) 신고서에 본 서식을 첨부하여 제출하여야 합니다.

210㎜×297㎜[백상지 (80g/㎡) 또는 중질지 (80g/㎡)]

■ 다중이용업소의 안전관리에 관한 특별법 시행규칙 [별지 제7호서식] <개정 2018. 3. 21.>

제 호

안전시설등 완비증명서

「다중이용업소의 안전관리에 관한 특별법」 제9조제5항 및 같은 법 시행규칙 제11조제2항에 따라 안전시설등을 확인한 결과, 같은 법 시행규칙 별표 2에 적합하게 설치되었음을 증명합니다.

년 월 일

○○ 소방본부장(소방서장) 직인

※ 알 림
이 증명서에 적힌 내용이 변경되는 경우에는 관할 소방본부장(소방서장)의 확인을 받아야 합니다.

업 소 명		소 재 지			
사 업 자		업 종			
규 모	구조 지상 층/지하 층	연면적 ㎡	바닥면적 ㎡		
	영업장 설치층: 층	사용면적: ㎡	구획된 실(룸)의 수 : 개		
소 방 시 설 공 사 업 자	상호(명칭)	등록번호	제 호	대 표 자	
	소 재 지	(전화번호:)			

안 전 시 설 등 의 설 치 내 용

시 설 구 분	설 비 명	기 준 수 량	설 치 수 량	적 합 여 부
소 화 설 비	소화기			
	자동확산소화기			
	(간이)스프링클러설비			
경 보 설 비	비상벨설비 또는 자동화재탐지설비			
	가스누설경보기			
피 난 설 비	피난기구			
	피난유도선			
	유도등·유도표지 또는 비상조명등			
	휴대용 비상조명등			
비 상 구	방화문			
	비상구			
영업장 내부통로와 창문	내부통로 폭	cm		
	창문크기	설치개수 개	창문크기	가로 cm× 세로 cm
그 밖의 시설	영상음향차단장치			
	누전차단기			
피난안내도 및 피난안내 영상물	피난안내도			
	피난안내 영상물			
실 내 장 식 물 불 연 화	사용재료:		설치면적:	
내 부 구 획 불 연 화	사용재료:			
방 염	방염대상물품 사용 여부		물품명:	

210㎜× 297㎜[백상지 (80g/㎡) 또는 중질지 (80g/㎡)]

■ 다중이용업소의 안전관리에 관한 특별법 시행규칙 [별지 제8호서식] <개정 2016.1.27.>

안전시설등 완비증명서 발급 대장

순번	업소명 (업 종)	소재지	영업주	안전시설등	방염여부 (면 적)	증 명 서 발급번호	발급일	처리자	확인	설 치 신고일	완 공 신고일	재발급일

210mm×297mm[백상지(80g/㎡) 또는 중질지(80g/㎡)]

■ 다중이용업소의 안전관리에 관한 특별법 시행규칙 [별지 제9호서식] <개정 2023. 8. 1.>

안전시설등 완비증명서 재발급 신청서

※ [ ]에는 해당되는 곳에 √표를 합니다.

접수번호	접수일	처리일	처리기간 3일

신청인	영업주 성명(변경 전/변경 후)	전화번호
	영업장 상호(변경 전/변경 후)	영업장 소재지
	완비증명서 발급번호	완비증명서 발급일

재발급 신청사유	[ ] 잃어버린 경우 [ ] 헐어서 쓸 수 없게 된 경우 [ ] 상호가 바뀐 경우 [ ] 영업주가 바뀐 경우 [ ] 실내장식물이 변경된 경우(사용재료: 설치면적:)

「다중이용업소의 안전관리에 관한 특별법 시행규칙」 제11조제4항에 따라 안전시설등 완비증명서 재발급을 신청합니다.

년 월 일

신청인 (서명 또는 인)

소방본부장·소방서장 귀하

첨부서류	이전에 발급받은 안전시설등 완비증명서(잃어버린 경우는 제외합니다)	수수료 없음

유의사항

1. 영업주 또는 상호 등이 바뀐 경우에는 변경 전과 변경 후의 내용을 적습니다.
2. 완비증명서 발급번호·발급일은 신청인이 알고 있는 경우에 적습니다.
3. 완비증명을 발급받은 후 안전시설등·영업장 내부구조가 변경된 경우에는 재발급을 받으실 수 없으며, 설치(완공)신고를 하시고 신규로 발급 받으셔야 합니다.
4. 기존 고시원업·산후조리업은 영업주가 바뀌는 경우에는 간이스프링클러설비를 갖추어야 하므로 설치(완공)신고를 하시고, 신규로 발급 받으셔야 합니다(이미 간이스프링클러설비를 갖추어 신규로 발급 받으신 경우는 그렇지 않습니다).

처리절차

1. 잃어버린 경우 또는 헐어서 쓸 수 없게 된 경우

신청서	→	접수 및 확인 (완비증명서 발급대장)	→	재발급
신청인		처 리 기 관 (소방본부·소방서)		처 리 기 관 (소방본부·소방서)

2. 상호 또는 영업주가 바뀌거나 실내장식물이 변경된 경우

신청서	→	접수 및 안전시설등 설치·관리 현장확인	→	재발급
신청인		처 리 기 관 (소방본부·소방서)		처 리 기 관 (소방본부·소방서)

210㎜×297㎜[백상지 (80g/㎡) 또는 중질지 (80g/㎡)]

■ 다중이용업소의 안전관리에 관한 특별법 시행규칙 [별지 제10호서식] <개정 2023. 8. 1.>

안전시설등 세부점검표

1. 점검대상

대 상 명			전화번호		
소 재 지			주 용 도		
건물구조		대표자		소방안전관리자	

2. 점검사항

점검사항	점검결과	조치사항
① 소화기 또는 자동확산소화기의 외관점검 - 구획된 실마다 설치되어 있는지 확인 - 약제 응고상태 및 압력게이지 지시침 확인		
② 간이스프링클러설비 작동기능점검 - 시험밸브 개방 시 펌프기동, 음향경보 확인 - 헤드의 누수·변형·손상·장애 등 확인		
③ 경보설비 작동기능점검 - 비상벨설비의 누름스위치, 표시등, 수신기 확인 - 자동화재탐지설비의 감지기, 발신기, 수신기 확인 - 가스누설경보기 정상작동여부 확인		
④ 피난설비 작동기능점검 및 외관점검 - 유도등·유도표지 등 부착상태 및 점등상태 확인 - 구획된 실마다 휴대용비상조명등 비치 여부 - 화재신호 시 피난유도선 점등상태 확인 - 피난기구(완강기, 피난사다리 등) 설치상태 확인		
⑤ 비상구 관리상태 확인 - 비상구 폐쇄·훼손, 주변 물건 적치 등 관리상태 - 구조변형, 금속표면 부식·균열, 용접부·접합부 손상 등 확인(건축물 외벽에 발코니 형태의 비상구를 설치한 경우만 해당)		
⑥ 영업장 내부 피난통로 관리상태 확인 - 영업장 내부 피난통로 상 물건 적치 등 관리상태		
⑦ 창문(고시원) 관리상태 확인		
⑧ 영상음향차단장치 작동기능점검 - 경보설비와 연동 및 수동작동 여부 점검 (화재신호 시 영상음향이 차단되는 지 확인)		
⑨ 누전차단기 작동 여부 확인		
⑩ 피난안내도 설치 위치 확인		
⑪ 피난안내영상물 상영 여부 확인		
⑫ 실내장식물·내부구획 재료 교체 여부 확인 - 커튼, 카페트 등 방염선처리제품 사용 여부 - 합판·목재 방염성능 확보 여부 - 내부구획재료 불연재료 사용 여부		
⑬ 방염 소파·의자 사용 여부 확인		
⑭ 안전시설등 세부점검표 분기별 작성 및 최소 보관 여부		

■ 다중이용업소의 안전관리에 관한 특별법 시행규칙 [별지 제11호서식] <개정 2013.1.11>

손실보상재결신청서

접수번호	접수일	처리기간 120일

재결의 신청인	성명 또는 명칭
	주소
신청의 상대방	성명 또는 명칭
	주소
개수 명령 대상·종류	
손실발생의 사 실	
손실보상액과 그 내역	
협의의 내용	

「다중이용업소의 안전관리에 관한 특별법 시행령」 제12조제4항 및 같은 법 시행규칙 제15조에 따라 위와 같이 재결을 신청합니다.

년 월 일

신청인 (서명 또는 인)

중앙토지수용위원회위원장 귀하

첨부서류	없 음	수수료 없음

처 리 절 차

신청서 작성	→	접 수	→	검 토	→	의견청취 및 심리	→	재결	→	재결서 송달
신청인 (손실을 입은 자)		처리기관 (토지수용위원회)		처리기관 (토지수용위원회)		처리기관 (토지수용위원회)		처리기관 (토지수용위원회)		처리기관 (토지수용위원회)

210㎜× 297㎜[백상지 (80g/㎡) 또는 중질지 (80g/㎡)]

■ 다중이용업소의 안전관리에 관한 특별법 시행규칙 [별지 제12호서식] <개정 2024. 4. 12.>

화재위험평가대행자 등록(변경)신청서

※ [ ]에는 해당되는 곳에 √표를 합니다.

접수번호	접수일	처리일	처리기간 30일

신청인	기관(업체)명칭	대표자 성명
	법인 또는 사업자 등록번호	주민등록번호
	주소	전화번호

소재지	주사무소	전화번호
	평가담당부서	전화번호
	실험실	전화번호

변경내용 및 사유	

「다중이용업소의 안전관리에 관한 특별법」 제16조제1항 및 같은 법 시행규칙 제16조제1항·제17조제1항에 따라 화재위험평가자의 [ ] 등록, [ ] 변경등록을 신청합니다.

년 월 일

신청인 (서명 또는 인)

소방청장 귀하

신청인(대표자) 제출서류	1. 「다중이용업소의 안전관리에 관한 특별법 시행규칙」 별지 제13호서식의 기술인력명부 및 그 자격을 증명하는 서류(「국가기술자격법」에 따라 발급받은 국가기술자격증이 없는 경우에만 제출합니다) 각 1부 2. 실무경력증명서(해당자만 제출합니다) 1부 3. 「다중이용업소의 안전관리에 관한 특별법 시행령」 별표 5에 따른 시설 및 장비명세서 1부 4. 화재위험평가대행자 등록증(변경등록의 경우에만 제출합니다) 5. 별지 제13호의2서식의 병력 신고 및 개인정보 이용 동의서(법인인 경우에는 소속 임원의 것을 포함하며, 변경등록의 경우에는 대표자가 변경된 경우만 해당합니다)	수수료 없음
담당 공무원 확인사항	1. 법인 등기사항증명서(법인인 경우만 해당합니다) 2. 사업자등록증명(개인인 경우만 해당합니다) 3. 해당 기술인력의 국가기술자격취득사항확인서	

행정정보 공동이용 동의서

본인은 이 신청서의 처리와 관련하여 담당 공무원이 「전자정부법」 제36조제1항에 따른 행정정보의 공동이용을 통하여 위의 담당 공무원 확인사항을 확인하는 것에 동의합니다. * 담당 공무원의 확인에 동의하지 않는 경우에는 신청인이 직접 사업자등록증 사본 또는 국가기술자격증 사본을 제출해야 합니다.

신청인 (서명 또는 인)

처리절차

신청서	→	접수 및 검토 (신원·결격사유 조회, 기술인력·시설·장비 현장확인)	→	등록증 발급 (부적합 시 보완요구)
신청인		처리기관 (소방청)		처리기관 (소방청)

210㎜×297㎜[백상지 (80g/㎡) 또는 중질지 (80g/㎡)]

■ 다중이용업소의 안전관리에 관한 특별법 시행규칙 [별지 제13호서식] <개정 2021. 7. 13.>

기술인력명부

연번	구 분 (기술자격증/ 석·박사학위/ 실무경력)	성 명	생년월일	자격종목	자 격 증 (자격수첩) 번 호	주소지	비고

210㎜×297㎜[백상지(80g/㎡) 또는 중질지(80g/㎡)]

■ 다중이용업소의 안전관리에 관한 특별법 시행규칙 [별지 제13호의2서식] <신설 2021. 7. 13.>

병력(病歷) 신고 및 개인정보 이용 동의서

※ 다음 물음을 읽고 있음 또는 없음의 해당 [ ] 칸에 √표시를 하며, 있음에 표시한 경우 그 내용을 적습니다.

접수번호	접수일	처리일	처리기간 10일

(1) 귀하는 조현병·조현정동장애·양극성 정동장애(조울병)·재발성 우울장애 등의 정신질환으로 인하여 치료받은 사실이 있습니까?			[ ]있음 [ ]없음
(있는 경우)	병명	치료병원	
	치료개시일	치료종료일	
(2) 귀하는 치매, 정신 발육지연, 뇌전증으로 치료받은 사실이 있습니까?			[ ]있음 [ ]없음
(있는 경우)	병명	치료병원	
	치료개시일	치료종료일	
(3) 귀하는 알코올·마약·대마 또는 향정신성의약품 관련 장애로 치료받은 적이 있습니까?			[ ]있음 [ ]없음
(있는 경우)	병명	치료병원	
	치료개시일	치료종료일	

년 월 일

신고인 (서명 또는 인)

소방청장 귀하

개인정보 이용 동의서

본인은 소방청장이 「다중이용업소의 안전관리에 관한 특별법」 제16조제2항에 따른 화재위험평가 대행자 등록(변경) 결격사유의 해당여부 판단을 위해 국민건강보험공단 등 관계기관에 동의일로부터 최근 5년간 본인의 심신상실, 알코올·마약·대마 또는 향정신성의약품 관련 장애, 치매, 조현병·조현정동장애·양극성 정동장애(조울병)·재발성 우울장애 등의 정신질환, 정신 발육지연, 뇌전증의 치료경력을 조회하는 데 동의합니다.

년 월 일

동의인 (서명 또는 인)

유의사항

1. 기재하신 내용은 화재위험평가 대행자 등록(변경)신청 시 「다중이용업소의 안전관리에 관한 특별법」 제16조제2항에 따른 결격사유의 해당여부 판단을 위한 자료로만 활용됩니다.
2. 허위사실을 기재하여 화재위험평가 대행자로 등록(변경)한 경우 「다중이용업소의 안전관리에 관한 특별법」 제17조에 따라 화재위험평가 대행자 등록이 취소될 수 있습니다.

210㎜×297㎜[백상지(80g/㎡) 또는 중질지(80g/㎡)]

■ 다중이용업소의 안전관리에 관한 특별법 시행규칙 [별지 제14호서식] <개정 2021. 7. 13.>

(앞 쪽)

등록번호 제 호

화재위험평가대행자등록증

기관(업체)명칭:

대표자성명: 생년월일:

주사무소소재지:

(전화:)

평가담당부서소재지:

(전화:)

실험실소재지:

(전화:)

기타:

「다중이용업소의 안전관리에 관한 특별법」 제16조 및 같은 법 시행규칙 제16조 제5항에 따라 화재위험평가대행자로 등록하였음을 증명합니다.

년 월 일

소방청장 직인

210㎜× 297㎜[백상지(150g/㎡)]

(뒤 쪽)

<변경사항>

연 월 일	내 용	확 인

<행정처분사항>

연 월 일	내 용	확 인

■ 다중이용업소의 안전관리에 관한 특별법 시행규칙 [별지 제15호서식] <개정 2021. 7. 13.>

화재위험평가대행자등록증 발급(재발급) 대장

순번	업체명	주사무소 소재지	대표자	발급일	전화번호	비고 (재발급일)

210㎜×297㎜[백상지 (80g/㎡) 또는 중질지 (80g/㎡)]

■ 다중이용업소의 안전관리에 관한 특별법 시행규칙 [별지 제16호서식] <개정 2021. 7. 13.>

화재위험평가대행자등록증 재발급 신청서

접수번호	접수일	처리일	처리기간 3일

신청인	기관(업체)명	전화번호
	대표자 성명	주사무소 소재지
	등록번호	등록일(발급일)
재발급 신청사유		

「다중이용업소의 안전관리에 관한 특별법 시행규칙」 제16조제6항·제7항에 따라 화재위험평가대행자등록증 재발급을 신청합니다.

년 월 일

신청인 (서명 또는 인)

소방청장 귀하

첨부서류	찢어서 쓸 수 없게 된 경우에는 쓸 수 없게 된 화재위험평가대행자등록증을 함께 제출하여야 합니다.	수수료 없음

유의사항
평가대행자등록증 란은 최초 등록번호 또는 발급일 확인이 가능한 경우에만 적습니다.

처리절차

신청서	→	접수 및 확인 (평가대행자등록증 발급 대장)	→	재발급
신청인		처 리 기 관 (소방청)		처 리 기 관 (소방청)

210㎜× 297㎜[백상지 (80g/㎡) 또는 중질지 (80g/㎡)]

■ 다중이용업소의 안전관리에 관한 특별법 시행규칙 [별지 제17호서식] <개정 2017. 7. 26.>

화재위험평가대행자 휴업·폐업신고서

※ [ ]에는 해당되는 곳에 √표를 합니다.

접수번호	접수일	처리일	처리기간 10일

신고인	기관(업체)명	전화번호
	대표자 성명	주사무소 소재지
	등록번호	등록일(발급일)

휴·폐업 일시·사유	일시(휴업기간 또는 폐업일시)
	사유

「다중이용업소의 안전관리에 관한 특별법」 제16조제4항 및 같은 법 시행규칙 제19조제1항에 따라 화재위험평가대행자 [ ] 휴업 [ ] 폐업을 신고합니다.

년 월 일

신고인 (서명 또는 인)

소방청장 귀하

첨부서류	화재위험평가대행자등록증	수수료 없음

처리절차

신고서	→	접수 및 시장·도지사 통보	→	처리결과 통지
신고인		처리기관 (소방청)		처리기관 (소방청)

210㎜×297㎜[백상지 (80g/㎡) 또는 중질지 (80g/㎡)]

■ 다중이용업소의 안전관리에 관한 특별법 시행규칙 [별지 제18호서식] <개정 2016.1.27.>

안전관리우수업소 표지 발급(갱신발급)대장

순번	업소명 (업 종)	소재지	영업주	발급(갱신 발급) 일자	처리자	표지 사용 기 간	사 용 정지일	확인

210mm×297mm[백상지(80g/㎡) 또는 중질지(80g/㎡)]

■ 다중이용업소의 안전관리에 관한 특별법 시행규칙 [별지 제19호서식] <개정 2024. 4. 12.>

안전관리우수업소 공표 신청서

접수번호	접수일	처리일	처리기간 14일

신청인	영업장 명칭	영업주 성명
	사업자등록번호	생년월일
	영업장 주소	전화번호
	완비증명서 발급번호	완비증명서 발급일

「다중이용업소의 안전관리에 관한 특별법」 제21조제1항 및 같은 법 시행규칙 제24조제1항에 따라 안전관리우수업소의 공표를 신청합니다.

년 월 일

신청인 (서명 또는 인)

소방본부장 · 소방서장 귀하

신청인 제출서류	안전시설등 완비증명서 사본 1부	수수료 없 음
담당 공무원 확인사항	1. 법인 등기사항증명서(법인인 경우만 해당합니다) 2. 사업자등록증명(개인인 경우만 해당하며, 주민등록번호가 제외된 사업자등록증명을 말합니다)	

행정정보 공동이용 동의서

본인은 이 건 업무처리와 관련하여 담당 공무원이 「전자정부법」 제36조제1항에 따른 행정정보의 공동이용을 통하여 위의 담당 공무원 확인 사항을 확인하는 것에 동의합니다. * 담당 공무원의 확인에 동의하지 않는 경우에는 신청인이 직접 사업자등록증 사본을 제출해야 합니다.

신청인 (서명 또는 인)

유의사항

안전관리우수업소 요건은 다음과 같습니다.

1. 최근 3년 동안 「소방시설 설치 및 관리에 관한 법률」 제16조제1항 각 호의 어느 하나에 위반한 행위가 없을 것
2. 최근 3년 동안 소방·건축·전기 및 가스 관련 법령의 위반 사실이 없을 것
3. 최근 3년 동안 화재발생 사실이 없을 것
4. 자체계획을 수립하여 종업원의 소방교육 또는 소방훈련을 정기적으로 실시하고 공표일 기준으로 최근 3년동안 그 기록을 보관하고 있을 것

처리절차

신청서	→	접수 및 확인 (서면심사 · 현장조사)	→	결과 통지
신청인		처 리 기 관 (소방본부 · 소방서)		처 리 기 관 (소방본부 · 소방서)

210㎜× 297㎜[백상지(80g/㎡) 또는 중질지(80g/㎡)]

3 - 7. 소방관련건축법

1. 건축법
2. 건축법 시행령
3. 건축법 시행규칙
4. 건축물의 피난ㆍ방화구조 등의 기준에 관한 규칙
5. 건축물의 설비기준 등에 관한 규칙
6. 초고층 및 지하연계 복합건축물 재난관리에 관한 특별법
7. 초고층 및 지하연계 복합건축물 재난관리에 관한 특별법 시행령
8. 초고층 및 지하연계 복합건축물 재난관리에 관한 특별법 시행규칙
9. 건축자재등 품질인정 및 관리기준
10. 발코니 등의 구조변경절차 및 설치기준
11. 도로터널 방재 · 환기시설 설치 및 관리지침
12. 고강도 콘크리트 기둥 · 보의 내화성능 관리기준

건축법

[시행 2026. 2. 27.] [법률 제21035호, 2025. 8. 26., 일부개정]

국토교통부 (건축정책과 - 건축감리 규정 운영) 044 - 201 - 4754
국토교통부 (건축정책과 - 건축물 용도) 044 - 201 - 3757, 3760
국토교통부 (녹색건축과 - 건축설비ㆍ조경 규정 운영) 044 - 201 - 4753, 3772
국토교통부 (건축정책과 - 위반건축물 규정 운영) 044 - 201 - 3760, 3757
국토교통부 (건축정책과 - 건축제도 일반) 044 - 201 - 3762, 3763
국토교통부 (건축안전과 - 피난ㆍ마감재료 규정 운영) 044 - 201 - 4992, 4988
국토교통부 (건축안전과 - 건축구조 규정 운영) 044 - 201 - 4991

제1장 총칙

제1조(목적) 이 법은 건축물의 대지ㆍ구조ㆍ설비 기준 및 용도 등을 정하여 건축물의 안전ㆍ기능ㆍ환경 및 미관을 향상시킴으로써 공공복리의 증진에 이바지하는 것을 목적으로 한다.

제2조(정의) ① 이 법에서 사용하는 용어의 뜻은 다음과 같다. <개정 2009. 6. 9., 2011. 9. 16., 2012. 1. 17., 2013. 3. 23., 2014. 1. 14., 2014. 5. 28., 2014. 6. 3., 2016. 1. 19., 2016. 2. 3., 2017. 12. 26., 2020. 4. 7.>

1. “대지(垈地)”란 「공간정보의 구축 및 관리 등에 관한 법률」에 따라 각 필지(筆地)로 나눈 토지를 말한다. 다만, 대통령령으로 정하는 토지는 둘 이상의 필지를 하나의 대지로 하거나 하나 이상의 필지의 일부를 하나의 대지로 할 수 있다.
2. “건축물”이란 토지에 정착(定着)하는 공작물 중 지붕과 기둥 또는 벽이 있는 것과 이에 딸린 시설물, 지하나 고가(高架)의 공작물에 설치하는 사무소ㆍ공연장ㆍ점포ㆍ차고ㆍ창고, 그 밖에 대통령령으로 정하는 것을 말한다.
3. “건축물의 용도”란 건축물의 종류를 유사한 구조, 이용 목적 및 형태별로 묶어 분류한 것을 말한다.
4. “건축설비”란 건축물에 설치하는 전기ㆍ전화 설비, 초고속 정보통신 설비, 지능형 홈네트워크 설비, 가스ㆍ급수ㆍ배수(配水)ㆍ배수(排水)ㆍ환기ㆍ난방ㆍ냉방ㆍ소화(消火)ㆍ배연(排煙) 및 오물처리의 설비, 굴뚝, 승강기, 피뢰침, 국기 게양대, 공동시청 안테나, 유선방송 수신시설, 우편함, 저수조(貯水槽), 방범시설, 그 밖에 국토교통부령으로 정하는 설비를 말한다.
5. “지하층”이란 건축물의 바닥이 지표면 아래에 있는 층으로서 바닥에서 지표면까지 평균 높이가 해당 층 높이의 2분의 1 이상인 것을 말한다.
6. “거실”이란 건축물 안에서 거주, 집무, 작업, 집회, 오락, 그 밖에 이와 유사한 목적을 위하여 사용되는 방을 말한다.

7. “ 주요구조부 ”란 내력벽(耐力壁), 기둥, 바닥, 보, 지붕틀 및 주계단(主階段)을 말한다. 다만, 사이 기둥, 최하층 바닥, 작은 보, 차양, 옥외 계단, 그 밖에 이와 유사한 것으로 건축물의 구조상 중요하지 아니한 부분은 제외한다.
8. “ 건축 ”이란 건축물을 신축ㆍ증축ㆍ개축ㆍ재축(再築)하거나 건축물을 이전하는 것을 말한다.
8의2. “ 결합건축 ”이란 제56조에 따른 용적률을 개별 대지마다 적용하지 아니하고, 2개 이상의 대지를 대상으로 통합적용하여 건축물을 건축하는 것을 말한다.
9. “ 대수선 ”이란 건축물의 기둥, 보, 내력벽, 주계단 등의 구조나 외부 형태를 수선ㆍ변경하거나 증설하는 것으로서 대통령령으로 정하는 것을 말한다.
10. “ 리모델링 ”이란 건축물의 노후화를 억제하거나 기능 향상 등을 위하여 대수선하거나 건축물의 일부를 증축 또는 개축하는 행위를 말한다.
11. “ 도로 ”란 보행과 자동차 통행이 가능한 너비 4미터 이상의 도로(지형적으로 자동차 통행이 불가능한 경우와 막다른 도로의 경우에는 대통령령으로 정하는 구조와 너비의 도로)로서 다음 각 목의 어느 하나에 해당하는 도로나 그 예정도로를 말한다.
가. 「국토의 계획 및 이용에 관한 법률」, 「도로법」, 「사도법」, 그 밖의 관계 법령에 따라 신설 또는 변경에 관한 고시가 된 도로
나. 건축허가 또는 신고 시에 특별시장ㆍ광역시장ㆍ특별자치시장ㆍ도지사ㆍ특별자치도지사(이하 “ 시ㆍ도지사 ”라 한다) 또는 시장ㆍ군수ㆍ구청장(자치구의 구청장을 말한다. 이하 같다)이 위치를 지정하여 공고한 도로
12. “ 건축주 ”란 건축물의 건축ㆍ대수선ㆍ용도변경, 건축설비의 설치 또는 공작물의 축조(이하 “ 건축물의 건축등 ”이라 한다) 에 관한 공사를 발주하거나 현장 관리인을 두어 스스로 그 공사를 하는 자를 말한다.
12의2. “ 제조업자 ”란 건축물의 건축ㆍ대수선ㆍ용도변경, 건축설비의 설치 또는 공작물의 축조 등에 필요한 건축자재를 제조하는 사람을 말한다.
12의3. “ 유통업자 ”란 건축물의 건축ㆍ대수선ㆍ용도변경, 건축설비의 설치 또는 공작물의 축조에 필요한 건축자재를 판매하거나 공사현장에 납품하는 사람을 말한다.
13. “ 설계자 ”란 자기의 책임(보조자의 도움을 받는 경우를 포함한다)으로 설계도서를 작성하고 그 설계도서에서 의도하는 바를 해설하며, 지도하고 자문에 응하는 자를 말한다.
14. “ 설계도서 ”란 건축물의 건축등에 관한 공사용 도면, 구조 계산서, 시방서(示方書), 그 밖에 국토교통부령으로 정하는 공사에 필요한 서류를 말한다.
15. “ 공사감리자 ”란 자기의 책임(보조자의 도움을 받는 경우를 포함한다)으로 이 법으로 정하는 바에 따라 건축물, 건축설비 또는 공작물이 설계도서의 내용대로 시공되는지를 확인하고, 품질관리ㆍ공사관리ㆍ안전관리 등에 대하여 지도ㆍ감독하는 자를 말한다.
16. “ 공사시공자 ”란 「건설산업기본법」 제2조제4호에 따른 건설공사를 하는 자를 말한다.
16의2. “ 건축물의 유지ㆍ관리 ”란 건축물의 소유자나 관리자가 사용 승인된 건축물의 대지ㆍ구조ㆍ설비 및 용도 등을 지속적으로 유지하기 위하여 건축물이 멸실될 때까지 관리하는

행위를 말한다.

17. “관계전문기술자”란 건축물의 구조·설비 등 건축물과 관련된 전문기술자격을 보유하고 설계와 공사감리에 참여하여 설계자 및 공사감리자와 협력하는 자를 말한다.
18. “특별건축구역”이란 조화롭고 창의적인 건축물의 건축을 통하여 도시경관의 창출, 건설기술 수준향상 및 건축 관련 제도개선을 도모하기 위하여 이 법 또는 관계 법령에 따라 일부 규정을 적용하지 아니하거나 완화 또는 통합하여 적용할 수 있도록 특별히 지정하는 구역을 말한다.
19. “고층건축물”이란 층수가 30층 이상이거나 높이가 120미터 이상인 건축물을 말한다.
20. “실내건축”이란 건축물의 실내를 안전하고 쾌적하며 효율적으로 사용하기 위하여 내부 공간을 칸막이로 구획하거나 벽지, 천장재, 바닥재, 유리 등 대통령령으로 정하는 재료 또는 장식물을 설치하는 것을 말한다.
21. “부속구조물”이란 건축물의 안전·기능·환경 등을 향상시키기 위하여 건축물에 추가적으로 설치하는 환기시설물 등 대통령령으로 정하는 구조물을 말한다.

② 건축물의 용도는 다음과 같이 구분하되, 각 용도에 속하는 건축물의 세부 용도는 대통령령으로 정한다.<개정 2013. 7. 16., 2022. 11. 15.>

1. 단독주택
2. 공동주택
3. 제1종 근린생활시설
4. 제2종 근린생활시설
5. 문화 및 집회시설
6. 종교시설
7. 판매시설
8. 운수시설
9. 의료시설
10. 교육연구시설
11. 노유자(老幼者: 노인 및 어린이)시설
12. 수련시설
13. 운동시설
14. 업무시설
15. 숙박시설
16. 위락(慰樂)시설
17. 공장
18. 창고시설
19. 위험물 저장 및 처리 시설
20. 자동차 관련 시설

21. 동물 및 식물 관련 시설
22. 자원순환 관련 시설
23. 교정(矯正)시설
24. 국방ㆍ군사시설
25. 방송통신시설
26. 발전시설
27. 묘지 관련 시설
28. 관광 휴게시설
29. 그 밖에 대통령령으로 정하는 시설

제3조(적용 제외) ① 다음 각 호의 어느 하나에 해당하는 건축물에는 이 법을 적용하지 아니한다. <개정 2016. 1. 19., 2019. 11. 26., 2023. 3. 21., 2023. 8. 8., 2024. 2. 6.>

1. 「문화유산의 보존 및 활용에 관한 법률」에 따른 지정문화유산이나 임시지정문화유산 또는 「자연유산의 보존 및 활용에 관한 법률」에 따라 지정된 천연기념물등이나 임시지정천연기념물, 임시지정명승, 임시지정시ㆍ도자연유산, 임시자연유산자료
2. 철도나 궤도의 선로 부지(敷地)에 있는 다음 각 목의 시설
   가. 운전보안시설
   나. 철도 선로의 위나 아래를 가로지르는 보행시설
   다. 플랫폼
   라. 해당 철도 또는 궤도사업용 급수(給水)ㆍ급탄(給炭) 및 급유(給油) 시설
3. 고속도로 통행료 징수시설
4. 컨테이너를 이용한 간이창고(「산업집적활성화 및 공장설립에 관한 법률」 제2조제1호에 따른 공장의 용도로만 사용되는 건축물의 대지에 설치하는 것으로서 이동이 쉬운 것만 해당된다)
5. 「하천법」에 따른 하천구역 내의 수문조작실

② 「국토의 계획 및 이용에 관한 법률」에 따른 도시지역 및 같은 법 제51조제3항에 따른 지구단위계획구역(이하 "지구단위계획구역"이라 한다) 외의 지역으로서 동이나 읍(동이나 읍에 속하는 섬의 경우에는 인구가 500명 이상인 경우만 해당된다)이 아닌 지역은 제44조부터 제47조까지, 제51조 및 제57조를 적용하지 아니한다.<개정 2011. 4. 14., 2014. 1. 14.>

③ 「국토의 계획 및 이용에 관한 법률」 제47조제7항에 따른 건축물이나 공작물을 도시ㆍ군계획시설로 결정된 도로의 예정지에 건축하는 경우에는 제45조부터 제47조까지의 규정을 적용하지 아니한다.<개정 2011. 4. 14.>

제4조(건축위원회) ① 국토교통부장관, 시ㆍ도지사 및 시장ㆍ군수ㆍ구청장은 다음 각 호의 사항을 조사ㆍ심의ㆍ조정 또는 재정(이하 이 조에서 "심의등"이라 한다)하기 위하여 각각 건축위원회를 두어야 한다. <개정 2009. 4. 1., 2013. 3. 23., 2014. 5. 28.>

1. 이 법과 조례의 제정ㆍ개정 및 시행에 관한 중요 사항
2. 건축물의 건축등과 관련된 분쟁의 조정 또는 재정에 관한 사항. 다만, 시ㆍ도지사 및 시장ㆍ군수ㆍ구청장이 두는 건축위원회는 제외한다.
3. 건축물의 건축등과 관련된 민원에 관한 사항. 다만, 국토교통부장관이 두는 건축위원회는 제외한다.
4. 건축물의 건축 또는 대수선에 관한 사항
5. 다른 법령에서 건축위원회의 심의를 받도록 규정한 사항

② 국토교통부장관, 시ㆍ도지사 및 시장ㆍ군수ㆍ구청장은 건축위원회의 심의등을 효율적으로 수행하기 위하여 필요하면 자신이 설치하는 건축위원회에 다음 각 호의 전문위원회를 두어 운영할 수 있다.<개정 2009. 4. 1., 2013. 3. 23., 2014. 5. 28.>

1. 건축분쟁전문위원회(국토교통부에 설치하는 건축위원회에 한정한다)
2. 건축민원전문위원회(시ㆍ도 및 시ㆍ군ㆍ구에 설치하는 건축위원회에 한정한다)
3. 건축계획ㆍ건축구조ㆍ건축설비 등 분야별 전문위원회

③ 제2항에 따른 전문위원회는 건축위원회가 정하는 사항에 대하여 심의등을 한다.<개정 2009. 4. 1., 2014. 5. 28.>

④ 제3항에 따라 전문위원회의 심의등을 거친 사항은 건축위원회의 심의등을 거친 것으로 본다.<개정 2009. 4. 1., 2014. 5. 28.>

⑤ 제1항에 따른 각 건축위원회의 조직ㆍ운영, 그 밖에 필요한 사항은 대통령령으로 정하는 바에 따라 국토교통부령이나 해당 지방자치단체의 조례(자치구의 경우에는 특별시나 광역시의 조례를 말한다. 이하 같다)로 정한다.<개정 2013. 3. 23.>

제4조의2(건축위원회의 건축 심의 등) ① 대통령령으로 정하는 건축물을 건축하거나 대수선하려는 자는 국토교통부령으로 정하는 바에 따라 시ㆍ도지사 또는 시장ㆍ군수ㆍ구청장에게 제4조에 따른 건축위원회(이하 "건축위원회"라 한다)의 심의를 신청하여야 한다. <개정 2017. 1. 17.>

② 제1항에 따라 심의 신청을 받은 시ㆍ도지사 또는 시장ㆍ군수ㆍ구청장은 대통령령으로 정하는 바에 따라 건축위원회에 심의 안건을 상정하고, 심의 결과를 국토교통부령으로 정하는 바에 따라 심의를 신청한 자에게 통보하여야 한다.

③ 제2항에 따른 건축위원회의 심의 결과에 이의가 있는 자는 심의 결과를 통보받은 날부터 1개월 이내에 시ㆍ도지사 또는 시장ㆍ군수ㆍ구청장에게 건축위원회의 재심의를 신청할 수 있다.

④ 제3항에 따른 재심의 신청을 받은 시ㆍ도지사 또는 시장ㆍ군수ㆍ구청장은 그 신청을 받은 날부터 15일 이내에 대통령령으로 정하는 바에 따라 건축위원회에 재심의 안건을 상정하고, 재심의 결과를 국토교통부령으로 정하는 바에 따라 재심의를 신청한 자에게 통보하여야 한다.

[본조신설 2014. 5. 28.]

제4조의3(건축위원회 회의록의 공개) 시ㆍ도지사 또는 시장ㆍ군수ㆍ구청장은 제4조의2제1항에 따른 심의(같은 조 제3항에 따른 재심의를 포함한다. 이하 이 조에서 같다)를 신청한 자가 요청하는 경우에는 대통령령으로 정하는 바에 따라 건축위원회 심의의 일시ㆍ장소ㆍ안건ㆍ내용ㆍ결과 등이 기록된 회의록을 공개하여야 한다. 다만, 심의의 공정성을 침해할 우려가 있다고 인정되는 이름, 주민등록번호 등 대통령령으로 정하는 개인 식별 정보에 관한 부분의 경우에는 그러하지 아니하다.

[본조신설 2014. 5. 28.]

제4조의4(건축민원전문위원회) ① 제4조제2항에 따른 건축민원전문위원회는 건축물의 건축등과 관련된 다음 각 호의 민원[특별시장ㆍ광역시장ㆍ특별자치시장ㆍ특별자치도지사 또는 시장ㆍ군수ㆍ구청장(이하 "허가권자"라 한다)의 처분이 완료되기 전의 것으로 한정하며, 이하 "질의민원"이라 한다]을 심의하며, 시ㆍ도지사가 설치하는 건축민원전문위원회(이하 "광역지방건축민원전문위원회"라 한다)와 시장ㆍ군수ㆍ구청장이 설치하는 건축민원전문위원회(이하 "기초지방건축민원전문위원회"라 한다)로 구분한다.

1. 건축법령의 운영 및 집행에 관한 민원
2. 건축물의 건축등과 복합된 사항으로서 제11조제5항 각 호에 해당하는 법률 규정의 운영 및 집행에 관한 민원
3. 그 밖에 대통령령으로 정하는 민원

② 광역지방건축민원전문위원회는 허가권자나 도지사(이하 "허가권자등"이라 한다)의 제11조에 따른 건축허가나 사전승인에 대한 질의민원을 심의하고, 기초지방건축민원전문위원회는 시장(행정시의 시장을 포함한다)ㆍ군수ㆍ구청장의 제11조 및 제14조에 따른 건축허가 또는 건축신고와 관련한 질의민원을 심의한다.

③ 건축민원전문위원회의 구성ㆍ회의ㆍ운영, 그 밖에 필요한 사항은 해당 지방자치단체의 조례로 정한다.

[본조신설 2014. 5. 28.]

제4조의5(질의민원 심의의 신청) ① 건축물의 건축등과 관련된 질의민원의 심의를 신청하려는 자는 제4조의4제2항에 따른 관할 건축민원전문위원회에 심의 신청서를 제출하여야 한다.

② 제1항에 따른 심의를 신청하고자 하는 자는 다음 각 호의 사항을 기재하여 문서로 신청하여야 한다. 다만, 문서에 의할 수 없는 특별한 사정이 있는 경우에는 구술로 신청할 수 있다.

1. 신청인의 이름과 주소
2. 신청의 취지ㆍ이유와 민원신청의 원인이 된 사실내용
3. 그 밖에 행정기관의 명칭 등 대통령령으로 정하는 사항

③ 건축민원전문위원회는 신청인의 질의민원을 받으면 15일 이내에 심의절차를 마쳐야 한다. 다만, 사정이 있으면 건축민원전문위원회의 의결로 15일 이내의 범위에서 기간을 연장할 수 있다.

[본조신설 2014. 5. 28.]

제4조의6(심의를 위한 조사 및 의견 청취) ① 건축민원전문위원회는 심의에 필요하다고 인정하면 위원 또는 사무국의 소속 공무원에게 관계 서류를 열람하게 하거나 관계 사업장에 출입하여 조사하게 할 수 있다.

② 건축민원전문위원회는 필요하다고 인정하면 신청인, 허가권자의 업무담당자, 이해관계자 또는 참고인을 위원회에 출석하게 하여 의견을 들을 수 있다.

③ 민원의 심의신청을 받은 건축민원전문위원회는 심의기간 내에 심의하여 심의결정서를 작성하여야 한다.

[본조신설 2014. 5. 28.]

제4조의7(의견의 제시 등) ① 건축민원전문위원회는 질의민원에 대하여 관계 법령, 관계 행정기관의 유권해석, 유사판례와 현장여건 등을 충분히 검토하여 심의의견을 제시할 수 있다.

② 건축민원전문위원회는 민원심의의 결정내용을 지체 없이 신청인 및 해당 허가권자등에게 통지하여야 한다.

③ 제2항에 따라 심의 결정내용을 통지받은 허가권자등은 이를 존중하여야 하며, 통지받은 날부터 10일 이내에 그 처리결과를 해당 건축민원전문위원회에 통보하여야 한다.

④ 제2항에 따른 심의 결정내용을 시장ㆍ군수ㆍ구청장이 이행하지 아니하는 경우에는 제4조의4제2항에도 불구하고 해당 민원인은 시장ㆍ군수ㆍ구청장이 통보한 처리결과를 첨부하여 광역지방건축민원전문위원회에 심의를 신청할 수 있다.

⑤ 제3항에 따라 처리결과를 통보받은 건축민원전문위원회는 신청인에게 그 내용을 지체 없이 통보하여야 한다.

[본조신설 2014. 5. 28.]

제4조의8(사무국) ① 건축민원전문위원회의 사무를 처리하기 위하여 위원회에 사무국을 두어야 한다.

② 건축민원전문위원회에는 다음 각 호의 사무를 나누어 맡도록 심사관을 둔다.

1. 건축민원전문위원회의 심의ㆍ운영에 관한 사항
2. 건축물의 건축등과 관련된 민원처리에 관한 업무지원 사항
3. 그 밖에 위원장이 지정하는 사항

③ 건축민원전문위원회의 위원장은 특정 사건에 관한 전문적인 사항을 처리하기 위하여 관계 전문가를 위촉하여 제2항 각 호의 사무를 하게 할 수 있다.

[본조신설 2014. 5. 28.]

제5조(적용의 완화) ① 건축주, 설계자, 공사시공자 또는 공사감리자(이하 "건축관계자"라 한다)는 업무를 수행할 때 이 법을 적용하는 것이 매우 불합리하다고 인정되는 대지나 건축물로서 대통령령으로 정하는 것에 대하여는 이 법의 기준을 완화하여 적용할 것을 허가권자에게 요청할 수 있다. <개정 2014. 1. 14., 2014. 5. 28.>

② 제1항에 따른 요청을 받은 허가권자는 건축위원회의 심의를 거쳐 완화 여부와 적용 범위를 결정하고 그 결과를 신청인에게 알려야 한다.<개정 2014. 5. 28.>
③ 제1항과 제2항에 따른 요청 및 결정의 절차와 그 밖에 필요한 사항은 해당 지방자치단체의 조례로 정한다.

제6조(기존의 건축물 등에 관한 특례) 허가권자는 법령의 제정ㆍ개정이나 그 밖에 대통령령으로 정하는 사유로 대지나 건축물이 이 법에 맞지 아니하게 된 경우에는 대통령령으로 정하는 범위에서 해당 지방자치단체의 조례로 정하는 바에 따라 건축을 허가할 수 있다.

제6조의2(특수구조 건축물의 특례) 건축물의 구조, 재료, 형식, 공법 등이 특수한 대통령령으로 정하는 건축물(이하 "특수구조 건축물"이라 한다)은 제4조, 제4조의2부터 제4조의8까지, 제5조부터 제9조까지, 제11조, 제14조, 제19조, 제21조부터 제25조까지, 제40조, 제41조, 제48조, 제48조의2, 제49조, 제50조, 제50조의2, 제51조, 제52조, 제52조의2, 제52조의4, 제53조, 제62조부터 제64조까지, 제65조의2, 제67조, 제68조 및 제84조를 적용할 때 대통령령으로 정하는 바에 따라 강화 또는 변경하여 적용할 수 있다. <개정 2019. 4. 23., 2019. 4. 30.>
[본조신설 2015. 1. 6.]

제6조의3(부유식 건축물의 특례) ① 「공유수면 관리 및 매립에 관한 법률」 제8조에 따른 공유수면 위에 고정된 인공대지(제2조제1항제1호의 "대지"로 본다)를 설치하고 그 위에 설치한 건축물(이하 "부유식 건축물"이라 한다)은 제40조부터 제44조까지, 제46조 및 제47조를 적용할 때 대통령령으로 정하는 바에 따라 달리 적용할 수 있다.
② 부유식 건축물의 설계, 시공 및 유지관리 등에 대하여 이 법을 적용하기 어려운 경우에는 대통령령으로 정하는 바에 따라 변경하여 적용할 수 있다.
[본조신설 2016. 1. 19.]

제7조(통일성을 유지하기 위한 도의 조례) 도(道) 단위로 통일성을 유지할 필요가 있으면 제5조제3항, 제6조, 제17조제2항, 제20조제2항제3호, 제27조제3항, 제42조, 제57조제1항, 제58조 및 제61조에 따라 시ㆍ군의 조례로 정하여야 할 사항을 도의 조례로 정할 수 있다. <개정 2014. 1. 14., 2015. 5. 18.>

제8조(리모델링에 대비한 특례 등) 리모델링이 쉬운 구조의 공동주택의 건축을 촉진하기 위하여 공동주택을 대통령령으로 정하는 구조로 하여 건축허가를 신청하면 제56조, 제60조 및 제61조에 따른 기준을 100분의 120의 범위에서 대통령령으로 정하는 비율로 완화하여 적용할 수 있다.

제9조(다른 법령의 배제) ① 건축물의 건축등을 위하여 지하를 굴착하는 경우에는 「민법」 제244조제1항을 적용하지 아니한다. 다만, 필요한 안전조치를 하여 위해(危害)를 방지하여야 한다.

② 건축물에 딸린 개인하수처리시설에 관한 설계의 경우에는 「하수도법」 제38조를 적용하지 아니한다.

제2장 건축물의 건축

제10조(건축 관련 입지와 규모의 사전결정) ① 제11조에 따른 건축허가 대상 건축물을 건축하려는 자는 건축허가를 신청하기 전에 허가권자에게 그 건축물의 건축에 관한 다음 각 호의 사항에 대한 사전결정을 신청할 수 있다. <개정 2015. 5. 18.>

1. 해당 대지에 건축하는 것이 이 법이나 관계 법령에서 허용되는지 여부
2. 이 법 또는 관계 법령에 따른 건축기준 및 건축제한, 그 완화에 관한 사항 등을 고려하여 해당 대지에 건축 가능한 건축물의 규모
3. 건축허가를 받기 위하여 신청자가 고려하여야 할 사항

② 제1항에 따른 사전결정을 신청하는 자(이하 "사전결정신청자"라 한다)는 건축위원회 심의와 「도시교통정비 촉진법」에 따른 교통영향평가서의 검토를 동시에 신청할 수 있다.<개정 2008. 3. 28., 2015. 7. 24.>

③ 허가권자는 제1항에 따라 사전결정이 신청된 건축물의 대지면적이 「환경영향평가법」 제43조에 따른 소규모 환경영향평가 대상사업인 경우 기후에너지환경부장관이나 지방환경관서의 장과 소규모 환경영향평가에 관한 협의를 하여야 한다.<개정 2011. 7. 21., 2025. 10. 1.>

④ 허가권자는 제1항과 제2항에 따른 신청을 받으면 입지, 건축물의 규모, 용도 등을 사전결정한 후 사전결정 신청자에게 알려야 한다.

⑤ 제1항과 제2항에 따른 신청 절차, 신청 서류, 통지 등에 필요한 사항은 국토교통부령으로 정한다.<개정 2013. 3. 23.>

⑥ 제4항에 따른 사전결정 통지를 받은 경우에는 다음 각 호의 허가를 받거나 신고 또는 협의를 한 것으로 본다.<개정 2010. 5. 31.>

1. 「국토의 계획 및 이용에 관한 법률」 제56조에 따른 개발행위허가
2. 「산지관리법」 제14조와 제15조에 따른 산지전용허가와 산지전용신고, 같은 법 제15조의2에 따른 산지일시사용허가ㆍ신고. 다만, 보전산지인 경우에는 도시지역만 해당된다.
3. 「농지법」 제34조, 제35조 및 제43조에 따른 농지전용허가ㆍ신고 및 협의
4. 「하천법」 제33조에 따른 하천점용허가

⑦ 허가권자는 제6항 각 호의 어느 하나에 해당되는 내용이 포함된 사전결정을 하려면 미리 관계 행정기관의 장과 협의하여야 하며, 협의를 요청받은 관계 행정기관의 장은 요청받은 날부터 15일 이내에 의견을 제출하여야 한다.

⑧ 관계 행정기관의 장이 제7항에서 정한 기간(「민원 처리에 관한 법률」 제20조제2항에 따라 회신기간을 연장한 경우에는 그 연장된 기간을 말한다) 내에 의견을 제출하지 아니하면 협의가 이루어진 것으로 본다.<신설 2018. 12. 18.>

⑨ 사전결정신청자는 제4항에 따른 사전결정을 통지받은 날부터 2년 이내에 제11조에 따른 건축허가를 신청하여야 하며, 이 기간에 건축허가를 신청하지 아니하면 사전결정의 효력이 상실된다.<개정 2018. 12. 18.>

제11조(건축허가) ① 건축물을 건축하거나 대수선하려는 자는 특별자치시장ㆍ특별자치도지사 또는 시장ㆍ군수ㆍ구청장의 허가를 받아야 한다. 다만, 21층 이상의 건축물 등 대통령령으로 정하는 용도 및 규모의 건축물을 특별시나 광역시에 건축하려면 특별시장이나 광역시장의 허가를 받아야 한다. <개정 2014. 1. 14.>

② 시장ㆍ군수는 제1항에 따라 다음 각 호의 어느 하나에 해당하는 건축물의 건축을 허가하려면 미리 건축계획서와 국토교통부령으로 정하는 건축물의 용도, 규모 및 형태가 표시된 기본설계도서를 첨부하여 도지사의 승인을 받아야 한다.<개정 2013. 3. 23., 2014. 5. 28.>

1. 제1항 단서에 해당하는 건축물. 다만, 도시환경, 광역교통 등을 고려하여 해당 도의 조례로 정하는 건축물은 제외한다.
2. 자연환경이나 수질을 보호하기 위하여 도지사가 지정ㆍ공고한 구역에 건축하는 3층 이상 또는 연면적의 합계가 1천제곱미터 이상인 건축물로서 위락시설과 숙박시설 등 대통령령으로 정하는 용도에 해당하는 건축물
3. 주거환경이나 교육환경 등 주변 환경을 보호하기 위하여 필요하다고 인정하여 도지사가 지정ㆍ공고한 구역에 건축하는 위락시설 및 숙박시설에 해당하는 건축물

③ 제1항에 따라 허가를 받으려는 자는 허가신청서에 국토교통부령으로 정하는 설계도서와 제5항 각 호에 따른 허가 등을 받거나 신고를 하기 위하여 관계 법령에서 제출하도록 의무화하고 있는 신청서 및 구비서류를 첨부하여 허가권자에게 제출하여야 한다. 다만, 국토교통부장관이 관계 행정기관의 장과 협의하여 국토교통부령으로 정하는 신청서 및 구비서류는 제21조에 따른 착공신고 전까지 제출할 수 있다.<개정 2013. 3. 23., 2015. 5. 18.>

④ 허가권자는 제1항에 따른 건축허가를 하고자 하는 때에 「건축기본법」 제25조에 따른 한국건축규정의 준수 여부를 확인하여야 한다. 다만, 다음 각 호의 어느 하나에 해당하는 경우에는 이 법이나 다른 법률에도 불구하고 건축위원회의 심의를 거쳐 건축허가를 하지 아니할 수 있다.<개정 2012. 1. 17., 2012. 10. 22., 2014. 1. 14., 2015. 5. 18., 2015. 8. 11., 2017. 4. 18., 2023. 12. 26.>

1. 위락시설이나 숙박시설에 해당하는 건축물의 건축을 허가하는 경우 해당 대지에 건축하려는 건축물의 용도ㆍ규모 또는 형태가 주거환경이나 교육환경 등 주변 환경을 고려할 때 부적합하다고 인정되는 경우
2. 「국토의 계획 및 이용에 관한 법률」 제37조제1항제4호에 따른 방재지구(이하 "방재지구"라 한다) 및 「자연재해대책법」 제12조제1항에 따른 자연재해위험개선지구 등 상습적으로 침수되거나 침수가 우려되는 대통령령으로 정하는 지역에 건축하려는 건축물에 대하여 일부 공간에 거실을 설치하는 것이 부적합하다고 인정되는 경우

⑤ 제1항에 따른 건축허가를 받으면 다음 각 호의 허가 등을 받거나 신고를 한 것으로 보며, 공장건축물의 경우에는 「산업집적활성화 및 공장설립에 관한 법률」 제13조의2와 제14조에

따라 관련 법률의 인ㆍ허가등이나 허가등을 받은 것으로 본다.<개정 2009. 6. 9., 2010. 5. 31., 2011. 5. 30., 2014. 1. 14., 2017. 1. 17., 2020. 3. 31.>

1. 제20조제3항에 따른 공사용 가설건축물의 축조신고
2. 제83조에 따른 공작물의 축조신고
3. 「국토의 계획 및 이용에 관한 법률」 제56조에 따른 개발행위허가
4. 「국토의 계획 및 이용에 관한 법률」 제86조제5항에 따른 시행자의 지정과 같은 법 제88조제2항에 따른 실시계획의 인가
5. 「산지관리법」 제14조와 제15조에 따른 산지전용허가와 산지전용신고, 같은 법 제15조의2에 따른 산지일시사용허가ㆍ신고. 다만, 보전산지인 경우에는 도시지역만 해당된다.
6. 「사도법」 제4조에 따른 사도(私道)개설허가
7. 「농지법」 제34조, 제35조 및 제43조에 따른 농지전용허가ㆍ신고 및 협의
8. 「도로법」 제36조에 따른 도로관리청이 아닌 자에 대한 도로공사 시행의 허가, 같은 법 제52조제1항에 따른 도로와 다른 시설의 연결 허가
9. 「도로법」 제61조에 따른 도로의 점용 허가
10. 「하천법」 제33조에 따른 하천점용 등의 허가
11. 「하수도법」 제27조에 따른 배수설비(配水設備)의 설치신고
12. 「하수도법」 제34조제2항에 따른 개인하수처리시설의 설치신고
13. 「수도법」 제38조에 따라 수도사업자가 지방자치단체인 경우 그 지방자치단체가 정한 조례에 따른 상수도 공급신청
14. 「전기안전관리법」 제8조에 따른 자가용전기설비 공사계획의 인가 또는 신고
15. 「물환경보전법」 제33조에 따른 수질오염물질 배출시설 설치의 허가나 신고
16. 「대기환경보전법」 제23조에 따른 대기오염물질 배출시설설치의 허가나 신고
17. 「소음ㆍ진동관리법」 제8조에 따른 소음ㆍ진동 배출시설 설치의 허가나 신고
18. 「가축분뇨의 관리 및 이용에 관한 법률」 제11조에 따른 배출시설 설치허가나 신고
19. 「자연공원법」 제23조에 따른 행위허가
20. 「도시공원 및 녹지 등에 관한 법률」 제24조에 따른 도시공원의 점용허가
21. 「토양환경보전법」 제12조에 따른 특정토양오염관리대상시설의 신고
22. 「수산자원관리법」 제52조제2항에 따른 행위의 허가
23. 「초지법」 제23조에 따른 초지전용의 허가 및 신고

⑥ 허가권자는 제5항 각 호의 어느 하나에 해당하는 사항이 다른 행정기관의 권한에 속하면 그 행정기관의 장과 미리 협의하여야 하며, 협의 요청을 받은 관계 행정기관의 장은 요청을 받은 날부터 15일 이내에 의견을 제출하여야 한다. 이 경우 관계 행정기관의 장은 제8항에 따른 처리기준이 아닌 사유를 이유로 협의를 거부할 수 없고, 협의 요청을 받은 날부터 15일 이내에 의견을 제출하지 아니하면 협의가 이루어진 것으로 본다.<개정 2017. 1. 17.>

⑦ 허가권자는 제1항에 따른 허가를 받은 자가 다음 각 호의 어느 하나에 해당하면 허가를 취소하여야 한다. 다만, 제1호에 해당하는 경우로서 정당한 사유가 있다고 인정되면 1년의 범위

에서 공사의 착수기간을 연장할 수 있다.<개정 2014. 1. 14., 2017. 1. 17., 2020. 6. 9.>

1. 허가를 받은 날부터 2년(「산업집적활성화 및 공장설립에 관한 법률」 제13조에 따라 공장의 신설·증설 또는 업종변경의 승인을 받은 공장은 3년) 이내에 공사에 착수하지 아니한 경우
2. 제1호의 기간 이내에 공사에 착수하였으나 공사의 완료가 불가능하다고 인정되는 경우
3. 제21조에 따른 착공신고 전에 경매 또는 공매 등으로 건축주가 대지의 소유권을 상실한 때부터 6개월이 지난 이후 공사의 착수가 불가능하다고 판단되는 경우

⑧ 제5항 각 호의 어느 하나에 해당하는 사항과 제12조제1항의 관계 법령을 관장하는 중앙행정기관의 장은 그 처리기준을 국토교통부장관에게 통보하여야 한다. 처리기준을 변경한 경우에도 또한 같다.<개정 2013. 3. 23.>

⑨ 국토교통부장관은 제8항에 따라 처리기준을 통보받은 때에는 이를 통합하여 고시하여야 한다.<개정 2013. 3. 23.>

⑩ 제4조제1항에 따른 건축위원회의 심의를 받은 자가 심의 결과를 통지 받은 날부터 2년 이내에 건축허가를 신청하지 아니하면 건축위원회 심의의 효력이 상실된다.<신설 2011. 5. 30.>

⑪ 제1항에 따라 건축허가를 받으려는 자는 해당 대지의 소유권을 확보하여야 한다. 다만, 다음 각 호의 어느 하나에 해당하는 경우에는 그러하지 아니하다.<신설 2016. 1. 19., 2017. 1. 17., 2021. 8. 10.>

1. 건축주가 대지의 소유권을 확보하지 못하였으나 그 대지를 사용할 수 있는 권원을 확보한 경우. 다만, 분양을 목적으로 하는 공동주택은 제외한다.
2. 건축주가 건축물의 노후화 또는 구조안전 문제 등 대통령령으로 정하는 사유로 건축물을 신축·개축·재축 및 리모델링을 하기 위하여 건축물 및 해당 대지의 공유자 수의 100분의 80 이상의 동의를 얻고 동의한 공유자의 지분 합계가 전체 지분의 100분의 80 이상인 경우
3. 건축주가 제1항에 따른 건축허가를 받아 주택과 주택 외의 시설을 동일 건축물로 건축하기 위하여 「주택법」 제21조를 준용한 대지 소유 등의 권리 관계를 증명한 경우. 다만, 「주택법」 제15조제1항 각 호 외의 부분 본문에 따른 대통령령으로 정하는 호수 이상으로 건설·공급하는 경우에 한정한다.
4. 건축하려는 대지에 포함된 국유지 또는 공유지에 대하여 허가권자가 해당 토지의 관리청이 해당 토지를 건축주에게 매각하거나 양여할 것을 확인한 경우
5. 건축주가 집합건물의 공용부분을 변경하기 위하여 「집합건물의 소유 및 관리에 관한 법률」 제15조제1항에 따른 결의가 있었음을 증명한 경우
6. 건축주가 집합건물을 재건축하기 위하여 「집합건물의 소유 및 관리에 관한 법률」 제47조에 따른 결의가 있었음을 증명한 경우

⑫ 허가권자는 국토교통부령으로 정하는 숙박시설에 대하여 제1항에 따른 건축허가를 하는 경우에는 허가를 받는 자에게 국토교통부령으로 정하는 바에 따라 제22조제2항제3호에 따른 사용승인 요건을 알려야 한다.<신설 2025. 8. 26.>

제12조(건축복합민원 일괄협의회) ① 허가권자는 제11조에 따라 허가를 하려면 해당 용도·규모 또는 형태의 건축물을 건축하려는 대지에 건축하는 것이 「국토의 계획 및 이용에 관한 법률」 제54조, 제56조부터 제62조까지 및 제76조부터 제82조까지의 규정과 그 밖에 대통령령으로 정하는 관계 법령의 규정에 맞는지를 확인하고, 제10조제6항 각 호와 같은 조 제7항 또는 제11조제5항 각 호와 같은 조 제6항의 사항을 처리하기 위하여 대통령령으로 정하는 바에 따라 건축복합민원 일괄협의회를 개최하여야 한다.

② 제1항에 따라 확인이 요구되는 법령의 관계 행정기관의 장과 제10조제7항 및 제11조제6항에 따른 관계 행정기관의 장은 소속 공무원을 제1항에 따른 건축복합민원 일괄협의회에 참석하게 하여야 한다.

제13조(건축 공사현장 안전관리 예치금 등) ① 제11조에 따라 건축허가를 받은 자는 건축물의 건축공사를 중단하고 장기간 공사현장을 방치할 경우 공사현장의 미관 개선과 안전관리 등 필요한 조치를 하여야 한다.

② 허가권자는 연면적이 1천제곱미터 이상인 건축물(「주택도시기금법」에 따른 주택도시보증공사가 분양보증을 한 건축물, 「건축물의 분양에 관한 법률」 제4조제1항제1호에 따른 분양보증이나 신탁계약을 체결한 건축물은 제외한다)로서 해당 지방자치단체의 조례로 정하는 건축물에 대하여는 제21조에 따른 착공신고를 하는 건축주(「한국토지주택공사법」에 따른 한국토지주택공사 또는 「지방공기업법」에 따라 건축사업을 수행하기 위하여 설립된 지방공사는 제외한다)에게 장기간 건축물의 공사현장이 방치되는 것에 대비하여 미리 미관 개선과 안전관리에 필요한 비용(대통령령으로 정하는 보증서를 포함하며, 이하 "예치금"이라 한다)을 건축공사비의 1퍼센트의 범위에서 예치하게 할 수 있다.<개정 2012. 12. 18., 2014. 5. 28., 2015. 1. 6.>

③ 허가권자가 예치금을 반환할 때에는 대통령령으로 정하는 이율로 산정한 이자를 포함하여 반환하여야 한다. 다만, 보증서를 예치한 경우에는 그러하지 아니하다.

④ 제2항에 따른 예치금의 산정·예치 방법, 반환 등에 관하여 필요한 사항은 해당 지방자치단체의 조례로 정한다.

⑤ 허가권자는 공사현장이 방치되어 도시미관을 저해하고 안전을 위해한다고 판단되면 건축허가를 받은 자에게 건축물 공사현장의 미관과 안전관리를 위한 다음 각 호의 개선을 명할 수 있다.<개정 2014. 5. 28., 2019. 4. 30., 2020. 6. 9.>

1. 안전울타리 설치 등 안전조치
2. 공사재개 또는 해체 등 정비

⑥ 허가권자는 제5항에 따른 개선명령을 받은 자가 개선을 하지 아니하면 「행정대집행법」으로 정하는 바에 따라 대집행을 할 수 있다. 이 경우 제2항에 따라 건축주가 예치한 예치금을 행정대집행에 필요한 비용에 사용할 수 있으며, 행정대집행에 필요한 비용이 이미 납부한 예치금보다 많을 때에는 「행정대집행법」 제6조에 따라 그 차액을 추가로 징수할 수 있다.

⑦ 허가권자는 방치되는 공사현장의 안전관리를 위하여 긴급한 필요가 있다고 인정하는 경우에는 대통령령으로 정하는 바에 따라 건축주에게 고지한 후 제2항에 따라 건축주가 예치한 예

치금을 사용하여 제5항제1호 중 대통령령으로 정하는 조치를 할 수 있다.<신설 2014. 5. 28.>

제13조의2(건축물 안전영향평가) ① 허가권자는 초고층 건축물 등 대통령령으로 정하는 주요 건축물에 대하여 제11조에 따른 건축허가를 하기 전에 건축물의 구조, 지반 및 풍환경(風環境) 등이 건축물의 구조안전과 인접 대지의 안전에 미치는 영향 등을 평가하는 건축물 안전영향평가(이하 "안전영향평가"라 한다)를 안전영향평가기관에 의뢰하여 실시하여야 한다. <개정 2021. 3. 16.>

② 안전영향평가기관은 국토교통부장관이 「공공기관의 운영에 관한 법률」 제4조에 따른 공공기관으로서 건축 관련 업무를 수행하는 기관 중에서 지정하여 고시한다.

③ 안전영향평가 결과는 건축위원회의 심의를 거쳐 확정한다. 이 경우 제4조의2에 따라 건축위원회의 심의를 받아야 하는 건축물은 건축위원회 심의에 안전영향평가 결과를 포함하여 심의할 수 있다.

④ 안전영향평가 대상 건축물의 건축주는 건축허가 신청 시 제출하여야 하는 도서에 안전영향평가 결과를 반영하여야 하며, 건축물의 계획상 반영이 곤란하다고 판단되는 경우에는 그 근거 자료를 첨부하여 허가권자에게 건축위원회의 재심의를 요청할 수 있다.

⑤ 안전영향평가의 검토 항목과 건축주의 안전영향평가 의뢰, 평가 비용 납부 및 처리 절차 등 그 밖에 필요한 사항은 대통령령으로 정한다.

⑥ 허가권자는 제3항 및 제4항의 심의 결과 및 안전영향평가 내용을 국토교통부령으로 정하는 방법에 따라 즉시 공개하여야 한다.

⑦ 안전영향평가를 실시하여야 하는 건축물이 다른 법률에 따라 구조안전과 인접 대지의 안전에 미치는 영향 등을 평가 받은 경우에는 안전영향평가의 해당 항목을 평가 받은 것으로 본다. [본조신설 2016. 2. 3.]

제14조(건축신고) ① 제11조에 해당하는 허가 대상 건축물이라 하더라도 다음 각 호의 어느 하나에 해당하는 경우에는 미리 특별자치시장ㆍ특별자치도지사 또는 시장ㆍ군수ㆍ구청장에게 국토교통부령으로 정하는 바에 따라 신고를 하면 건축허가를 받은 것으로 본다. <개정 2009. 2. 6., 2011. 4. 14., 2013. 3. 23., 2014. 1. 14., 2014. 5. 28.>

1. 바닥면적의 합계가 85제곱미터 이내의 증축ㆍ개축 또는 재축. 다만, 3층 이상 건축물인 경우에는 증축ㆍ개축 또는 재축하려는 부분의 바닥면적의 합계가 건축물 연면적의 10분의 1 이내인 경우로 한정한다.
2. 「국토의 계획 및 이용에 관한 법률」에 따른 관리지역, 농림지역 또는 자연환경보전지역에서 연면적이 200제곱미터 미만이고 3층 미만인 건축물의 건축. 다만, 다음 각 목의 어느 하나에 해당하는 구역에서의 건축은 제외한다.
   가. 지구단위계획구역
   나. 방재지구 등 재해취약지역으로서 대통령령으로 정하는 구역
3. 연면적이 200제곱미터 미만이고 3층 미만인 건축물의 대수선

4. 주요구조부의 해체가 없는 등 대통령령으로 정하는 대수선
5. 그 밖에 소규모 건축물로서 대통령령으로 정하는 건축물의 건축

② 제1항에 따른 건축신고에 관하여는 제11조제5항 및 제6항을 준용한다.<개정 2014. 5. 28.>

③ 특별자치시장ㆍ특별자치도지사 또는 시장ㆍ군수ㆍ구청장은 제1항에 따른 신고를 받은 날부터 5일 이내에 신고수리 여부 또는 민원 처리 관련 법령에 따른 처리기간의 연장 여부를 신고인에게 통지하여야 한다. 다만, 이 법 또는 다른 법령에 따라 심의, 동의, 협의, 확인 등이 필요한 경우에는 20일 이내에 통지하여야 한다.<신설 2017. 4. 18.>

④ 특별자치시장ㆍ특별자치도지사 또는 시장ㆍ군수ㆍ구청장은 제1항에 따른 신고가 제3항 단서에 해당하는 경우에는 신고를 받은 날부터 5일 이내에 신고인에게 그 내용을 통지하여야 한다.<신설 2017. 4. 18.>

⑤ 제1항에 따라 신고를 한 자가 신고일부터 1년 이내에 공사에 착수하지 아니하면 그 신고의 효력은 없어진다. 다만, 건축주의 요청에 따라 허가권자가 정당한 사유가 있다고 인정하면 1년의 범위에서 착수기한을 연장할 수 있다.<개정 2016. 1. 19., 2017. 4. 18.>

제15조(건축주와의 계약 등) ① 건축관계자는 건축물이 설계도서에 따라 이 법과 이 법에 따른 명령이나 처분, 그 밖의 관계 법령에 맞게 건축되도록 업무를 성실히 수행하여야 하며, 서로 위법하거나 부당한 일을 하도록 강요하거나 이와 관련하여 어떠한 불이익도 주어서는 아니 된다.

② 건축관계자 간의 책임에 관한 내용과 그 범위는 이 법에서 규정한 것 외에는 건축주와 설계자, 건축주와 공사시공자, 건축주와 공사감리자 간의 계약으로 정한다.

③ 국토교통부장관은 제2항에 따른 계약의 체결에 필요한 표준계약서를 작성하여 보급하고 활용하게 하거나 「건축사법」 제31조에 따른 건축사협회(이하 "건축사협회"라 한다), 「건설산업기본법」 제50조에 따른 건설사업자단체로 하여금 표준계약서를 작성하여 보급하고 활용하게 할 수 있다.<개정 2013. 3. 23., 2014. 1. 14., 2019. 4. 30.>

제16조(허가와 신고사항의 변경) ① 건축주가 제11조나 제14조에 따라 허가를 받았거나 신고한 사항을 변경하려면 변경하기 전에 대통령령으로 정하는 바에 따라 허가권자의 허가를 받거나 특별자치시장ㆍ특별자치도지사 또는 시장ㆍ군수ㆍ구청장에게 신고하여야 한다. 다만, 대통령령으로 정하는 경미한 사항의 변경은 그러하지 아니하다. <개정 2014. 1. 14.>

② 제1항 본문에 따른 허가나 신고사항 중 대통령령으로 정하는 사항의 변경은 제22조에 따른 사용승인을 신청할 때 허가권자에게 일괄하여 신고할 수 있다.

③ 제1항에 따른 허가 사항의 변경허가에 관하여는 제11조제5항 및 제6항을 준용한다.<개정 2017. 4. 18.>

④ 제1항에 따른 신고 사항의 변경신고에 관하여는 제11조제5항ㆍ제6항 및 제14조제3항ㆍ제4항을 준용한다.<신설 2017. 4. 18.>

제17조(건축허가 등의 수수료) ① 제11조, 제14조, 제16조, 제19조, 제20조 및 제83조에 따라 허가를 신청하거나 신고를 하는 자는 허가권자나 신고수리자에게 수수료를 납부하여야 한다.

② 제1항에 따른 수수료는 국토교통부령으로 정하는 범위에서 해당 지방자치단체의 조례로 정한다.<개정 2013. 3. 23.>

제17조의2(매도청구 등) ① 제11조제11항제2호에 따라 건축허가를 받은 건축주는 해당 건축물 또는 대지의 공유자 중 동의하지 아니한 공유자에게 그 공유지분을 시가(市價)로 매도할 것을 청구할 수 있다. 이 경우 매도청구를 하기 전에 매도청구 대상이 되는 공유자와 3개월 이상 협의를 하여야 한다.

② 제1항에 따른 매도청구에 관하여는 「집합건물의 소유 및 관리에 관한 법률」 제48조를 준용한다. 이 경우 구분소유권 및 대지사용권은 매도청구의 대상이 되는 대지 또는 건축물의 공유지분으로 본다.

[본조신설 2016. 1. 19.]

제17조의3(소유자를 확인하기 곤란한 공유지분 등에 대한 처분) ① 제11조제11항제2호에 따라 건축허가를 받은 건축주는 해당 건축물 또는 대지의 공유자가 거주하는 곳을 확인하기가 현저히 곤란한 경우에는 전국적으로 배포되는 둘 이상의 일간신문에 두 차례 이상 공고하고, 공고한 날부터 30일 이상이 지났을 때에는 제17조의2에 따른 매도청구 대상이 되는 건축물 또는 대지로 본다.

② 건축주는 제1항에 따른 매도청구 대상 공유지분의 감정평가액에 해당하는 금액을 법원에 공탁(供託)하고 착공할 수 있다.

③ 제2항에 따른 공유지분의 감정평가액은 허가권자가 추천하는 「감정평가 및 감정평가사에 관한 법률」에 따른 감정평가법인등 2인 이상이 평가한 금액을 산술평균하여 산정한다.<개정 2016. 1. 19., 2020. 4. 7.>

[본조신설 2016. 1. 19.]

제18조(건축허가 제한 등) ① 국토교통부장관은 국토관리를 위하여 특히 필요하다고 인정하거나 주무부장관이 국방, 「국가유산기본법」 제3조에 따른 국가유산의 보존, 환경보전 또는 국민경제를 위하여 특히 필요하다고 인정하여 요청하면 허가권자의 건축허가나 허가를 받은 건축물의 착공을 제한할 수 있다. <개정 2013. 3. 23., 2023. 5. 16.>

② 특별시장ㆍ광역시장ㆍ도지사는 지역계획이나 도시ㆍ군계획에 특히 필요하다고 인정하면 시장ㆍ군수ㆍ구청장의 건축허가나 허가를 받은 건축물의 착공을 제한할 수 있다.<개정 2011. 4. 14., 2014. 1. 14.>

③ 국토교통부장관이나 시ㆍ도지사는 제1항이나 제2항에 따라 건축허가나 건축허가를 받은 건축물의 착공을 제한하려는 경우에는 「토지이용규제 기본법」 제8조에 따라 주민의견을 청취한 후 건축위원회의 심의를 거쳐야 한다.<신설 2014. 5. 28.>

④ 제1항이나 제2항에 따라 건축허가나 건축물의 착공을 제한하는 경우 제한기간은 2년 이내로 한다. 다만, 1회에 한하여 1년 이내의 범위에서 제한기간을 연장할 수 있다.<개정 2014. 5. 28.>

⑤ 국토교통부장관이나 특별시장ㆍ광역시장ㆍ도지사는 제1항이나 제2항에 따라 건축허가나 건축물의 착공을 제한하는 경우 제한 목적ㆍ기간, 대상 건축물의 용도와 대상 구역의 위치ㆍ면적ㆍ경계 등을 상세하게 정하여 허가권자에게 통보하여야 하며, 통보를 받은 허가권자는 지체 없이 이를 공고하여야 한다.<개정 2013. 3. 23., 2014. 1. 14., 2014. 5. 28.>

⑥ 특별시장ㆍ광역시장ㆍ도지사는 제2항에 따라 시장ㆍ군수ㆍ구청장의 건축허가나 건축물의 착공을 제한한 경우 즉시 국토교통부장관에게 보고하여야 하며, 보고를 받은 국토교통부장관은 제한 내용이 지나치다고 인정하면 해제를 명할 수 있다.<개정 2013. 3. 23., 2014. 1. 14., 2014. 5. 28.>

제19조(용도변경) ① 건축물의 용도변경은 변경하려는 용도의 건축기준에 맞게 하여야 한다.

② 제22조에 따라 사용승인을 받은 건축물의 용도를 변경하려는 자는 다음 각 호의 구분에 따라 국토교통부령으로 정하는 바에 따라 특별자치시장ㆍ특별자치도지사 또는 시장ㆍ군수ㆍ구청장의 허가를 받거나 신고를 하여야 한다.<개정 2013. 3. 23., 2014. 1. 14.>

1. 허가 대상: 제4항 각 호의 어느 하나에 해당하는 시설군(施設群)에 속하는 건축물의 용도를 상위군(제4항 각 호의 번호가 용도변경하려는 건축물이 속하는 시설군보다 작은 시설군을 말한다)에 해당하는 용도로 변경하는 경우
2. 신고 대상: 제4항 각 호의 어느 하나에 해당하는 시설군에 속하는 건축물의 용도를 하위군(제4항 각 호의 번호가 용도변경하려는 건축물이 속하는 시설군보다 큰 시설군을 말한다)에 해당하는 용도로 변경하는 경우

③ 제4항에 따른 시설군 중 같은 시설군 안에서 용도를 변경하려는 자는 국토교통부령으로 정하는 바에 따라 특별자치시장ㆍ특별자치도지사 또는 시장ㆍ군수ㆍ구청장에게 건축물대장 기재내용의 변경을 신청하여야 한다. 다만, 대통령령으로 정하는 변경의 경우에는 그러하지 아니하다.<개정 2013. 3. 23., 2014. 1. 14.>

④ 시설군은 다음 각 호와 같고 각 시설군에 속하는 건축물의 세부 용도는 대통령령으로 정한다.

1. 자동차 관련 시설군
2. 산업 등의 시설군
3. 전기통신시설군
4. 문화 및 집회시설군
5. 영업시설군
6. 교육 및 복지시설군
7. 근린생활시설군
8. 주거업무시설군
9. 그 밖의 시설군

⑤ 제2항에 따른 허가나 신고 대상인 경우로서 용도변경하려는 부분의 바닥면적의 합계가 100제곱미터 이상인 경우의 사용승인에 관하여는 제22조를 준용한다. 다만, 용도변경하려는 부분의 바닥면적의 합계가 500제곱미터 미만으로서 대수선에 해당되는 공사를 수반하지 아니

하는 경우에는 그러하지 아니하다.<개정 2016. 1. 19.>

⑥ 제2항에 따른 허가 대상인 경우로서 용도변경하려는 부분의 바닥면적의 합계가 500제곱미터 이상인 용도변경(대통령령으로 정하는 경우는 제외한다)의 설계에 관하여는 제23조를 준용한다.

⑦ 제1항과 제2항에 따른 건축물의 용도변경에 관하여는 제3조, 제5조, 제6조, 제7조, 제11조 제2항부터 제9항까지, 제12조, 제14조부터 제16조까지, 제18조, 제20조, 제27조, 제29조, 제38조, 제42조부터 제44조까지, 제48조부터 제50조까지, 제50조의2, 제51조부터 제56조까지, 제58조, 제60조부터 제64조까지, 제67조, 제68조, 제78조부터 제87조까지의 규정과 「녹색건축물 조성 지원법」 제15조 및 「국토의 계획 및 이용에 관한 법률」 제54조를 준용한다.<개정 2011. 5. 30., 2014. 1. 14., 2014. 5. 28., 2019. 4. 30.>

제19조의2(복수 용도의 인정) ① 건축주는 건축물의 용도를 복수로 하여 제11조에 따른 건축허가, 제14조에 따른 건축신고 및 제19조에 따른 용도변경 허가ㆍ신고 또는 건축물대장 기재내용의 변경 신청을 할 수 있다.

② 허가권자는 제1항에 따라 신청한 복수의 용도가 이 법 및 관계 법령에서 정한 건축기준과 입지기준 등에 모두 적합한 경우에 한정하여 국토교통부령으로 정하는 바에 따라 복수 용도를 허용할 수 있다.<개정 2020. 6. 9.>

[본조신설 2016. 1. 19.]

제20조(가설건축물) ① 도시ㆍ군계획시설 및 도시ㆍ군계획시설예정지에서 가설건축물을 건축하려는 자는 특별자치시장ㆍ특별자치도지사 또는 시장ㆍ군수ㆍ구청장의 허가를 받아야 한다.<개정 2011. 4. 14., 2014. 1. 14.>

② 특별자치시장ㆍ특별자치도지사 또는 시장ㆍ군수ㆍ구청장은 해당 가설건축물의 건축이 다음 각 호의 어느 하나에 해당하는 경우가 아니면 제1항에 따른 허가를 하여야 한다.<신설 2014. 1. 14.>

1. 「국토의 계획 및 이용에 관한 법률」 제64조에 위배되는 경우
2. 4층 이상인 경우
3. 구조, 존치기간, 설치목적 및 다른 시설 설치 필요성 등에 관하여 대통령령으로 정하는 기준의 범위에서 조례로 정하는 바에 따르지 아니한 경우
4. 그 밖에 이 법 또는 다른 법령에 따른 제한규정을 위반하는 경우

③ 제1항에도 불구하고 재해복구, 흥행, 전람회, 공사용 가설건축물 등 대통령령으로 정하는 용도의 가설건축물을 축조하려는 자는 대통령령으로 정하는 존치 기간, 설치 기준 및 절차에 따라 특별자치시장ㆍ특별자치도지사 또는 시장ㆍ군수ㆍ구청장에게 신고한 후 착공하여야 한다.<개정 2014. 1. 14.>

④ 제3항에 따른 신고에 관하여는 제14조제3항 및 제4항을 준용한다.<신설 2017. 4. 18.>

⑤ 제1항과 제3항에 따른 가설건축물을 건축하거나 축조할 때에는 대통령령으로 정하는 바에 따라 제25조, 제38조부터 제42조까지, 제44조부터 제50조까지, 제50조의2, 제51조부터 제

64조까지, 제67조, 제68조와 「녹색건축물 조성 지원법」 제15조 및 「국토의 계획 및 이용에 관한 법률」 제76조 중 일부 규정을 적용하지 아니한다.<개정 2014. 1. 14., 2017. 4. 18.>

⑥ 특별자치시장ㆍ특별자치도지사 또는 시장ㆍ군수ㆍ구청장은 제1항부터 제3항까지의 규정에 따라 가설건축물의 건축을 허가하거나 축조신고를 받은 경우 국토교통부령으로 정하는 바에 따라 가설건축물대장에 이를 기재하여 관리하여야 한다.<개정 2013. 3. 23., 2014. 1. 14., 2017. 4. 18.>

⑦ 제2항 또는 제3항에 따라 가설건축물의 건축허가 신청 또는 축조신고를 받은 때에는 다른 법령에 따른 제한 규정에 대하여 확인이 필요한 경우 관계 행정기관의 장과 미리 협의하여야 하고, 협의 요청을 받은 관계 행정기관의 장은 요청을 받은 날부터 15일 이내에 의견을 제출하여야 한다. 이 경우 관계 행정기관의 장이 협의 요청을 받은 날부터 15일 이내에 의견을 제출하지 아니하면 협의가 이루어진 것으로 본다.<신설 2017. 1. 17., 2017. 4. 18.>

제21조(착공신고 등) ① 제11조ㆍ제14조 또는 제20조제1항에 따라 허가를 받거나 신고를 한 건축물의 공사를 착수하려는 건축주는 국토교통부령으로 정하는 바에 따라 허가권자에게 공사계획을 신고하여야 한다. <개정 2013. 3. 23., 2019. 4. 30., 2021. 7. 27.>

② 제1항에 따라 공사계획을 신고하거나 변경신고를 하는 경우 해당 공사감리자(제25조제1항에 따른 공사감리자를 지정한 경우만 해당된다)와 공사시공자가 신고서에 함께 서명하여야 한다.

③ 허가권자는 제1항 본문에 따른 신고를 받은 날부터 3일 이내에 신고수리 여부 또는 민원 처리 관련 법령에 따른 처리기간의 연장 여부를 신고인에게 통지하여야 한다.<신설 2017. 4. 18.>

④ 허가권자가 제3항에서 정한 기간 내에 신고수리 여부 또는 민원 처리 관련 법령에 따른 처리기간의 연장 여부를 신고인에게 통지하지 아니하면 그 기간이 끝난 날의 다음 날에 신고를 수리한 것으로 본다.<신설 2017. 4. 18.>

⑤ 건축주는 「건설산업기본법」 제41조를 위반하여 건축물의 공사를 하거나 하게 할 수 없다.<개정 2017. 4. 18.>

⑥ 제11조에 따라 허가를 받은 건축물의 건축주는 제1항에 따른 신고를 할 때에는 제15조제2항에 따른 각 계약서의 사본을 첨부하여야 한다.<개정 2017. 4. 18.>

제22조(건축물의 사용승인) ① 건축주가 제11조ㆍ제14조 또는 제20조제1항에 따라 허가를 받았거나 신고를 한 건축물의 건축공사를 완료[하나의 대지에 둘 이상의 건축물을 건축하는 경우 동(棟)별 공사를 완료한 경우를 포함한다]한 후 그 건축물을 사용하려면 제25조제6항에 따라 공사감리자가 작성한 감리완료보고서(같은 조 제1항에 따른 공사감리자를 지정한 경우만 해당된다)와 공사완료도서 등 국토교통부령으로 정하는 서류를 첨부하여 허가권자에게 사용승인을 신청하여야 한다. <개정 2013. 3. 23., 2016. 2. 3., 2025. 8. 26.>

② 허가권자는 제1항에 따른 사용승인신청을 받은 경우 국토교통부령으로 정하는 기간에 다음 각 호의 사항에 대한 검사를 실시하고, 검사에 합격된 건축물에 대하여는 사용승인서를 내주어야 한다. 다만, 해당 지방자치단체의 조례로 정하는 건축물(국토교통부령으로 정하는 숙

박시설은 제외한다)은 사용승인을 위한 검사를 실시하지 아니하고 사용승인서를 내줄 수 있다.<개정 2013. 3. 23., 2025. 8. 26.>

1. 사용승인을 신청한 건축물이 이 법에 따라 허가 또는 신고한 설계도서대로 시공되었는지의 여부
2. 감리완료보고서, 공사완료도서 등의 서류 및 도서가 적합하게 작성되었는지의 여부
3. 「건축물의 분양에 관한 법률」 제6조제4항에 따른 분양계약이 「공중위생관리법」 제3조제1항에 따른 숙박업 신고의 시설 및 설비기준에 적합한 내용으로 체결되었는지의 여부(국토교통부령으로 정하는 숙박시설에 한정한다)

③ 건축주는 제2항에 따라 사용승인을 받은 후가 아니면 건축물을 사용하거나 사용하게 할 수 없다. 다만, 다음 각 호의 어느 하나에 해당하는 경우에는 그러하지 아니하다.<개정 2013. 3. 23.>

1. 허가권자가 제2항에 따른 기간 내에 사용승인서를 교부하지 아니한 경우
2. 사용승인서를 교부받기 전에 공사가 완료된 부분이 건폐율, 용적률, 설비, 피난ㆍ방화 등 국토교통부령으로 정하는 기준에 적합한 경우로서 기간을 정하여 대통령령으로 정하는 바에 따라 임시로 사용의 승인을 한 경우

④ 건축주가 제2항에 따른 사용승인을 받은 경우에는 다음 각 호에 따른 사용승인ㆍ준공검사 또는 등록신청 등을 받거나 한 것으로 보며, 공장건축물의 경우에는 「산업집적활성화 및 공장설립에 관한 법률」 제14조의2에 따라 관련 법률의 검사 등을 받은 것으로 본다.<개정 2009. 1. 30., 2009. 6. 9., 2011. 4. 14., 2011. 5. 30., 2014. 1. 14., 2014. 6. 3., 2017. 1. 17., 2018. 3. 27., 2020. 3. 31., 2024. 1. 16.>

1. 「하수도법」 제27조에 따른 배수설비(排水設備)의 준공검사 및 같은 법 제37조에 따른 개인하수처리시설의 준공검사
2. 「공간정보의 구축 및 관리 등에 관한 법률」 제64조에 따른 지적공부(地籍公簿)의 변동사항 등록신청
3. 「승강기 안전관리법」 제28조에 따른 승강기 설치검사
4. 「에너지이용 합리화법」 제39조에 따른 보일러 설치검사
5. 「전기안전관리법」 제9조에 따른 전기설비의 사용전검사
6. 「정보통신공사업법」 제36조에 따른 정보통신공사의 사용전검사

6의2. 「기계설비법」 제15조에 따른 기계설비의 사용 전 검사

7. 「도로법」 제62조제2항에 따른 도로점용 공사의 준공확인
8. 「국토의 계획 및 이용에 관한 법률」 제62조에 따른 개발 행위의 준공검사
9. 「국토의 계획 및 이용에 관한 법률」 제98조에 따른 도시ㆍ군계획시설사업의 준공검사
10. 「물환경보전법」 제37조에 따른 수질오염물질 배출시설의 가동개시의 신고
11. 「대기환경보전법」 제30조에 따른 대기오염물질 배출시설의 가동개시의 신고
12. 삭제<2009. 6. 9.>

⑤ 허가권자는 제2항에 따른 사용승인을 하는 경우 제4항 각 호의 어느 하나에 해당하는 내용이 포함되어 있으면 관계 행정기관의 장과 미리 협의하여야 한다.
⑥ 특별시장 또는 광역시장은 제2항에 따라 사용승인을 한 경우 지체 없이 그 사실을 군수 또는 구청장에게 알려서 건축물대장에 적게 하여야 한다. 이 경우 건축물대장에는 설계자, 대통령령으로 정하는 주요 공사의 시공자, 공사감리자를 적어야 한다.

제23조(건축물의 설계) ① 제11조제1항에 따라 건축허가를 받아야 하거나 제14조제1항에 따라 건축신고를 하여야 하는 건축물 또는 「주택법」 제66조제1항 또는 제2항에 따른 리모델링을 하는 건축물의 건축등을 위한 설계는 건축사가 아니면 할 수 없다. 다만, 다음 각 호의 어느 하나에 해당하는 경우에는 그러하지 아니하다. <개정 2014. 5. 28., 2016. 1. 19.>
1. 바닥면적의 합계가 85제곱미터 미만인 증축·개축 또는 재축
2. 연면적이 200제곱미터 미만이고 층수가 3층 미만인 건축물의 대수선
3. 그 밖에 건축물의 특수성과 용도 등을 고려하여 대통령령으로 정하는 건축물의 건축등
② 설계자는 건축물이 이 법과 이 법에 따른 명령이나 처분, 그 밖의 관계 법령에 맞고 안전·기능 및 미관에 지장이 없도록 설계하여야 하며, 국토교통부장관이 정하여 고시하는 설계도서 작성기준에 따라 설계도서를 작성하여야 한다. 다만, 해당 건축물의 공법(工法) 등이 특수한 경우로서 국토교통부령으로 정하는 바에 따라 건축위원회의 심의를 거친 때에는 그러하지 아니하다.<개정 2013. 3. 23.>
③ 제2항에 따라 설계도서를 작성한 설계자는 설계가 이 법과 이 법에 따른 명령이나 처분, 그 밖의 관계 법령에 맞게 작성되었는지를 확인한 후 설계도서에 서명날인하여야 한다.
④ 국토교통부장관이 국토교통부령으로 정하는 바에 따라 작성하거나 인정하는 표준설계도서나 특수한 공법을 적용한 설계도서에 따라 건축물을 건축하는 경우에는 제1항을 적용하지 아니한다.<개정 2013. 3. 23.>

제24조(건축시공) ① 공사시공자는 제15조제2항에 따른 계약대로 성실하게 공사를 수행하여야 하며, 이 법과 이 법에 따른 명령이나 처분, 그 밖의 관계 법령에 맞게 건축물을 건축하여 건축주에게 인도하여야 한다.
② 공사시공자는 건축물(건축허가나 용도변경허가 대상인 것만 해당된다)의 공사현장에 설계도서를 갖추어 두어야 한다.
③ 공사시공자는 설계도서가 이 법과 이 법에 따른 명령이나 처분, 그 밖의 관계 법령에 맞지 아니하거나 공사의 여건상 불합리하다고 인정되면 건축주와 공사감리자의 동의를 받아 서면으로 설계자에게 설계를 변경하도록 요청할 수 있다. 이 경우 설계자는 정당한 사유가 없으면 요청에 따라야 한다.
④ 공사시공자는 공사를 하는 데에 필요하다고 인정하거나 제25조제5항에 따라 공사감리자로부터 상세시공도면을 작성하도록 요청을 받으면 상세시공도면을 작성하여 공사감리자의 확인을 받아야 하며, 이에 따라 공사를 하여야 한다.<개정 2016. 2. 3.>

⑤ 공사시공자는 건축허가나 용도변경허가가 필요한 건축물의 건축공사를 착수한 경우에는 해당 건축공사의 현장에 국토교통부령으로 정하는 바에 따라 건축허가 표지판을 설치하여야 한다.<개정 2013. 3. 23.>

⑥ 「건설산업기본법」 제41조제1항 각 호에 해당하지 아니하는 건축물의 건축주는 공사 현장의 공정 및 안전을 관리하기 위하여 같은 법 제2조제15호에 따른 건설기술인 1명을 현장관리인으로 지정하여야 한다. 이 경우 현장관리인은 국토교통부령으로 정하는 바에 따라 공정 및 안전 관리 업무를 수행하여야 하며, 건축주의 승낙을 받지 아니하고는 정당한 사유 없이 그 공사 현장을 이탈하여서는 아니 된다.<신설 2016. 2. 3., 2018. 8. 14.>

⑦ 공동주택, 종합병원, 관광숙박시설 등 대통령령으로 정하는 용도 및 규모의 건축물의 공사시공자는 건축주, 공사감리자 및 허가권자가 설계도서에 따라 적정하게 공사되었는지를 확인할 수 있도록 공사의 공정이 대통령령으로 정하는 진도에 다다른 때마다 사진 및 동영상을 촬영하고 보관하여야 한다. 이 경우 촬영 및 보관 등 그 밖에 필요한 사항은 국토교통부령으로 정한다.<신설 2016. 2. 3.>

제25조(건축물의 공사감리) ① 건축주는 대통령령으로 정하는 용도ㆍ규모 및 구조의 건축물을 건축하는 경우 건축사나 대통령령으로 정하는 자를 공사감리자(공사시공자 본인 및 「독점규제 및 공정거래에 관한 법률」 제2조에 따른 계열회사는 제외한다)로 지정하여 공사감리를 하게 하여야 한다. <개정 2016. 2. 3.>

② 제1항에도 불구하고 「건설산업기본법」 제41조제1항 각 호에 해당하지 아니하는 소규모 건축물로서 건축주가 직접 시공하는 건축물 및 주택으로 사용하는 건축물 중 대통령령으로 정하는 건축물의 경우에는 대통령령으로 정하는 바에 따라 허가권자가 해당 건축물의 설계에 참여하지 아니한 자 중에서 공사감리자를 지정하여야 한다. 다만, 다음 각 호의 어느 하나에 해당하는 건축물의 건축주가 국토교통부령으로 정하는 바에 따라 허가권자에게 신청하는 경우에는 해당 건축물을 설계한 자를 공사감리자로 지정할 수 있다.<신설 2016. 2. 3., 2018. 8. 14., 2020. 4. 7.>

1. 「건설기술 진흥법」 제14조에 따른 신기술 중 대통령령으로 정하는 신기술을 보유한 자가 그 신기술을 적용하여 설계한 건축물
2. 「건축서비스산업 진흥법」 제13조제4항에 따른 역량 있는 건축사로서 대통령령으로 정하는 건축사가 설계한 건축물
3. 설계공모를 통하여 설계한 건축물

③ 공사감리자는 공사감리를 할 때 이 법과 이 법에 따른 명령이나 처분, 그 밖의 관계 법령에 위반된 사항을 발견하거나 공사시공자가 설계도서대로 공사를 하지 아니하면 이를 건축주에게 알린 후 공사시공자에게 시정하거나 재시공하도록 요청하여야 하며, 공사시공자가 시정이나 재시공 요청에 따르지 아니하면 서면으로 그 건축공사를 중지하도록 요청할 수 있다. 이 경우 공사중지를 요청받은 공사시공자는 정당한 사유가 없으면 즉시 공사를 중지하여야 한다. <개정 2016. 2. 3.>

④ 공사감리자는 제3항에 따라 공사시공자가 시정이나 재시공 요청을 받은 후 이에 따르지 아니하거나 공사중지 요청을 받고도 공사를 계속하면 국토교통부령으로 정하는 바에 따라 이를 허가권자에게 보고하여야 한다.<개정 2013. 3. 23., 2016. 2. 3.>

⑤ 대통령령으로 정하는 용도 또는 규모의 공사의 공사감리자는 필요하다고 인정하면 공사시공자에게 상세시공도면을 작성하도록 요청할 수 있다.<개정 2016. 2. 3.>

⑥ 공사감리자는 국토교통부령으로 정하는 바에 따라 감리일지를 기록·유지하여야 하고, 공사의 공정(工程)이 대통령령으로 정하는 진도에 다다른 경우에는 감리중간보고서를, 공사를 완료한 경우에는 감리완료보고서를 국토교통부령으로 정하는 바에 따라 각각 작성하여 건축주에게 제출하여야 한다. 이 경우 건축주는 감리중간보고서는 제출받은 때, 감리완료보고서는 제22조에 따른 건축물의 사용승인을 신청할 때 허가권자에게 제출하여야 한다.<개정 2013. 3. 23., 2016. 2. 3., 2020. 4. 7.>

⑦ 건축주나 공사시공자는 제3항과 제4항에 따라 위반사항에 대한 시정이나 재시공을 요청하거나 위반사항을 허가권자에게 보고한 공사감리자에게 이를 이유로 공사감리자의 지정을 취소하거나 보수의 지급을 거부하거나 지연시키는 등 불이익을 주어서는 아니 된다.<개정 2016. 2. 3.>

⑧ 제1항에 따른 공사감리의 방법 및 범위 등은 건축물의 용도·규모 등에 따라 대통령령으로 정하되, 이에 따른 세부기준이 필요한 경우에는 국토교통부장관이 정하거나 건축사협회로 하여금 국토교통부장관의 승인을 받아 정하도록 할 수 있다.<개정 2013. 3. 23., 2016. 2. 3.>

⑨ 국토교통부장관은 제8항에 따라 세부기준을 정하거나 승인을 한 경우 이를 고시하여야 한다.<개정 2013. 3. 23., 2016. 2. 3.>

⑩ 「주택법」 제15조에 따른 사업계획 승인 대상과 「건설기술 진흥법」 제39조제2항에 따라 건설사업관리를 하게 하는 건축물의 공사감리는 제1항부터 제9항까지 및 제11항부터 제14항까지의 규정에도 불구하고 각각 해당 법령으로 정하는 바에 따른다.<개정 2013. 5. 22., 2016. 1. 19., 2016. 2. 3., 2018. 8. 14.>

⑪ 제1항에 따라 건축주가 공사감리자를 지정하거나 제2항에 따라 허가권자가 공사감리자를 지정하는 건축물의 건축주는 제21조에 따른 착공신고를 하는 때에 감리비용이 명시된 감리 계약서를 허가권자에게 제출하여야 하고, 제22조에 따른 사용승인을 신청하는 때에는 감리용역 계약내용에 따라 감리비용을 지급하여야 한다. 이 경우 허가권자는 감리 계약서에 따라 감리비용이 지급되었는지를 확인한 후 사용승인을 하여야 한다.<신설 2016. 2. 3., 2020. 12. 22., 2021. 7. 27.>

⑫ 제2항에 따라 허가권자가 공사감리자를 지정하는 건축물의 건축주는 설계자의 설계의도가 구현되도록 해당 건축물의 설계자를 건축과정에 참여시켜야 한다. 이 경우 「건축서비스산업 진흥법」 제22조를 준용한다.<신설 2018. 8. 14.>

⑬ 제12항에 따라 설계자를 건축과정에 참여시켜야 하는 건축주는 제21조에 따른 착공신고를 하는 때에 해당 계약서 등 대통령령으로 정하는 서류를 허가권자에게 제출하여야 한다.<신설 2018. 8. 14.>

⑭ 허가권자는 제2항에 따라 허가권자가 공사감리자를 지정하는 경우의 감리비용에 관한 기준을 해당 지방자치단체의 조례로 정할 수 있다.<신설 2016. 2. 3., 2018. 8. 14., 2020. 12. 22.>

제25조의2(건축관계자등에 대한 업무제한) ① 허가권자는 설계자, 공사시공자, 공사감리자 및 관계전문기술자(이하 “ 건축관계자등 ” 이라 한다)가 대통령령으로 정하는 주요 건축물에 대하여 제21조에 따른 착공신고 시부터 「건설산업기본법」 제28조에 따른 하자담보책임 기간에 제40조, 제41조, 제48조, 제50조 및 제51조를 위반하거나 중대한 과실로 건축물의 기초 및 주요구조부에 중대한 손괴를 일으켜 사람을 사망하게 한 경우에는 1년 이내의 기간을 정하여 이 법에 의한 업무를 수행할 수 없도록 업무정지를 명할 수 있다.

② 허가권자는 건축관계자등이 제40조, 제41조, 제48조, 제49조, 제50조, 제50조의2, 제51조, 제52조 및 제52조의4를 위반하여 건축물의 기초 및 주요구조부에 중대한 손괴를 일으켜 대통령령으로 정하는 규모 이상의 재산상의 피해가 발생한 경우(제1항에 해당하는 위반행위는 제외한다)에는 다음 각 호에서 정하는 기간 이내의 범위에서 다중이용건축물 등 대통령령으로 정하는 주요 건축물에 대하여 이 법에 의한 업무를 수행할 수 없도록 업무정지를 명할 수 있다.<개정 2019. 4. 23.>

1. 최초로 위반행위가 발생한 경우: 업무정지일부터 6개월
2. 2년 이내에 동일한 현장에서 위반행위가 다시 발생한 경우: 다시 업무정지를 받는 날부터 1년

③ 허가권자는 건축관계자등이 제40조, 제41조, 제48조, 제49조, 제50조, 제50조의2, 제51조, 제52조 및 제52조의4를 위반한 경우(제1항 및 제2항에 해당하는 위반행위는 제외한다)와 제28조를 위반하여 가설시설물이 붕괴된 경우에는 기간을 정하여 시정을 명하거나 필요한 지시를 할 수 있다.<개정 2019. 4. 23.>

④ 허가권자는 제3항에 따른 시정명령 등에도 불구하고 특별한 이유 없이 이를 이행하지 아니한 경우에는 다음 각 호에서 정하는 기간 이내의 범위에서 이 법에 의한 업무를 수행할 수 없도록 업무정지를 명할 수 있다.

1. 최초의 위반행위가 발생하여 허가권자가 지정한 시정기간 동안 특별한 사유 없이 시정하지 아니하는 경우: 업무정지일부터 3개월
2. 2년 이내에 제3항에 따른 위반행위가 동일한 현장에서 2차례 발생한 경우: 업무정지일부터 3개월
3. 2년 이내에 제3항에 따른 위반행위가 동일한 현장에서 3차례 발생한 경우: 업무정지일부터 1년

⑤ 허가권자는 제4항에 따른 업무정지처분을 갈음하여 다음 각 호의 구분에 따라 건축관계자등에게 과징금을 부과할 수 있다.

1. 제4항제1호 또는 제2호에 해당하는 경우: 3억원 이하
2. 제4항제3호에 해당하는 경우: 10억원 이하

⑥ 건축관계자등은 제1항, 제2항 또는 제4항에 따른 업무정지처분에도 불구하고 그 처분을 받기 전에 계약을 체결하였거나 관계 법령에 따라 허가, 인가 등을 받아 착수한 업무는 제22조에

따른 사용승인을 받은 때까지 계속 수행할 수 있다.

⑦ 제1항부터 제5항까지에 해당하는 조치는 그 소속 법인 또는 단체에게도 동일하게 적용한다. 다만, 소속 법인 또는 단체가 위반행위를 방지하기 위하여 해당 업무에 관하여 상당한 주의와 감독을 게을리하지 아니한 경우에는 그러하지 아니하다.

⑧ 제1항부터 제5항까지의 조치는 관계 법률에 따라 건축허가를 의제하는 경우의 건축관계자 등에게 동일하게 적용한다.

⑨ 허가권자는 제1항부터 제5항까지의 조치를 한 경우 그 내용을 국토교통부장관에게 통보하여야 한다.

⑩ 국토교통부장관은 제9항에 따라 통보된 사항을 종합관리하고, 허가권자가 해당 건축관계자 등과 그 소속 법인 또는 단체를 알 수 있도록 국토교통부령으로 정하는 바에 따라 공개하여야 한다.

⑪ 건축관계자등, 소속 법인 또는 단체에 대한 업무정지처분을 하려는 경우에는 청문을 하여야 한다.

[본조신설 2016. 2. 3.]

제26조(허용 오차) 대지의 측량(「공간정보의 구축 및 관리 등에 관한 법률」에 따른 지적측량은 제외한다)이나 건축물의 건축 과정에서 부득이하게 발생하는 오차는 이 법을 적용할 때 국토교통부령으로 정하는 범위에서 허용한다. <개정 2009. 6. 9., 2013. 3. 23., 2014. 6. 3.>

제27조(현장조사·검사 및 확인업무의 대행) ① 허가권자는 이 법에 따른 현장조사·검사 및 확인업무를 대통령령으로 정하는 바에 따라 「건축사법」 제23조에 따라 건축사사무소개설신고를 한 자에게 대행하게 할 수 있다. <개정 2014. 1. 14., 2014. 5. 28.>

② 제1항에 따라 업무를 대행하는 자는 현장조사·검사 또는 확인결과를 국토교통부령으로 정하는 바에 따라 허가권자에게 서면으로 보고하여야 한다.<개정 2013. 3. 23.>

③ 허가권자는 제1항에 따른 자에게 업무를 대행하게 한 경우 국토교통부령으로 정하는 범위에서 해당 지방자치단체의 조례로 정하는 수수료를 지급하여야 한다.<개정 2013. 3. 23.>

제28조(공사현장의 위해 방지 등) ① 건축물의 공사시공자는 대통령령으로 정하는 바에 따라 공사현장의 위해를 방지하기 위하여 필요한 조치를 하여야 한다.

② 허가권자는 건축물의 공사와 관련하여 건축관계자간 분쟁상담 등의 필요한 조치를 하여야 한다.

제29조(공용건축물에 대한 특례) ① 국가나 지방자치단체는 제11조, 제14조, 제19조, 제20조 및 제83조에 따른 건축물을 건축·대수선·용도변경하거나 가설건축물을 건축하거나 공작물을 축조하려는 경우에는 대통령령으로 정하는 바에 따라 미리 건축물의 소재지를 관할하는 허가권자와 협의하여야 한다. <개정 2011. 5. 30.>

② 국가나 지방자치단체가 제1항에 따라 건축물의 소재지를 관할하는 허가권자와 협의한 경우에는 제11조, 제14조, 제19조, 제20조 및 제83조에 따른 허가를 받았거나 신고한 것으로

본다.<개정 2011. 5. 30.>

③ 제1항에 따라 협의한 건축물에는 제22조제1항부터 제3항까지의 규정을 적용하지 아니한다. 다만, 건축물의 공사가 끝난 경우에는 지체 없이 허가권자에게 통보하여야 한다.

④ 국가나 지방자치단체가 소유한 대지의 지상 또는 지하 여유공간에 구분지상권을 설정하여 주민편의시설 등 대통령령으로 정하는 시설을 설치하고자 하는 경우 허가권자는 구분지상권자를 건축주로 보고 구분지상권이 설정된 부분을 제2조제1항제1호의 대지로 보아 건축허가를 할 수 있다. 이 경우 구분지상권 설정의 대상 및 범위, 기간 등은 「국유재산법」 및 「공유재산 및 물품 관리법」에 적합하여야 한다.<신설 2016. 1. 19.>

제30조(건축통계 등) ① 허가권자는 다음 각 호의 사항(이하 "건축통계"라 한다)을 국토교통부령으로 정하는 바에 따라 국토교통부장관이나 시·도지사에게 보고하여야 한다. <개정 2013. 3. 23.>

1. 제11조에 따른 건축허가 현황
2. 제14조에 따른 건축신고 현황
3. 제19조에 따른 용도변경허가 및 신고 현황
4. 제21조에 따른 착공신고 현황
5. 제22조에 따른 사용승인 현황
6. 그 밖에 대통령령으로 정하는 사항

② 건축통계의 작성 등에 필요한 사항은 국토교통부령으로 정한다.<개정 2013. 3. 23.>

제31조(건축행정 전산화) ① 국토교통부장관은 이 법에 따른 건축행정 관련 업무를 전산처리하기 위하여 종합적인 계획을 수립·시행할 수 있다. <개정 2013. 3. 23.>

② 허가권자는 제10조, 제11조, 제14조, 제16조, 제19조부터 제22조까지, 제25조, 제29조, 제30조, 제38조, 제83조 및 제92조에 따른 신청서, 신고서, 첨부서류, 통지, 보고 등을 디스켓, 디스크 또는 정보통신망 등으로 제출하게 할 수 있다.<개정 2019. 4. 30.>

제32조(건축허가 업무 등의 전산처리 등) ① 허가권자는 건축허가 업무 등의 효율적인 처리를 위하여 국토교통부령으로 정하는 바에 따라 전자정보처리 시스템을 이용하여 이 법에 규정된 업무를 처리할 수 있다. <개정 2013. 3. 23.>

② 제1항에 따른 전자정보처리 시스템에 따라 처리된 자료(이하 "전산자료"라 한다)를 이용하려는 자는 대통령령으로 정하는 바에 따라 관계 중앙행정기관의 장의 심사를 거쳐 다음 각 호의 구분에 따라 국토교통부장관, 시·도지사 또는 시장·군수·구청장의 승인을 받아야 한다. 다만, 지방자치단체의 장이 승인을 신청하는 경우에는 관계 중앙행정기관의 장의 심사를 받지 아니한다.<개정 2013. 3. 23., 2014. 1. 14., 2022. 6. 10.>

1. 전국 단위의 전산자료: 국토교통부장관
2. 특별시·광역시·특별자치시·도·특별자치도(이하 "시·도"라 한다) 단위의 전산자료: 시·도지사

3. 시ㆍ군 또는 구(자치구를 말한다. 이하 같다) 단위의 전산자료: 시장ㆍ군수ㆍ구청장

③ 국토교통부장관, 시ㆍ도지사 또는 시장ㆍ군수ㆍ구청장이 제2항에 따른 승인신청을 받은 경우에는 건축허가 업무 등의 효율적인 처리에 지장이 없고 대통령령으로 정하는 건축주 등의 개인정보 보호기준을 위반하지 아니한다고 인정되는 경우에만 승인할 수 있다. 이 경우 용도를 한정하여 승인할 수 있다.<개정 2013. 3. 23.>

④ 제2항 및 제3항에도 불구하고 건축물의 소유자가 본인 소유의 건축물에 대한 소유 정보를 신청하거나 건축물의 소유자가 사망하여 그 상속인이 피상속인의 건축물에 대한 소유 정보를 신청하는 경우에는 승인 및 심사를 받지 아니할 수 있다.<신설 2017. 10. 24.>

⑤ 제2항에 따른 승인을 받아 전산자료를 이용하려는 자는 사용료를 내야 한다.<개정 2017. 10. 24.>

⑥ 제1항부터 제5항까지의 규정에 따른 전자정보처리 시스템의 운영에 관한 사항, 전산자료의 이용 대상 범위와 심사기준, 승인절차, 사용료 등에 관하여 필요한 사항은 대통령령으로 정한다.<개정 2017. 10. 24.>

제33조(전산자료의 이용자에 대한 지도ㆍ감독) ① 국토교통부장관, 시ㆍ도지사 또는 시장ㆍ군수ㆍ구청장은 개인정보의 보호 및 전산자료의 이용목적 외 사용 방지 등을 위하여 필요하다고 인정되면 전산자료의 보유 또는 관리 등에 관한 사항에 관하여 제32조에 따라 전산자료를 이용하는 자를 지도ㆍ감독할 수 있다. <개정 2013. 3. 23., 2019. 8. 20.>

② 제1항에 따른 지도ㆍ감독의 대상 및 절차 등에 관하여 필요한 사항은 대통령령으로 정한다.

제34조(건축종합민원실의 설치) 특별자치시장ㆍ특별자치도지사 또는 시장ㆍ군수ㆍ구청장은 대통령령으로 정하는 바에 따라 건축허가, 건축신고, 사용승인 등 건축과 관련된 민원을 종합적으로 접수하여 처리할 수 있는 민원실을 설치ㆍ운영하여야 한다. <개정 2014. 1. 14.>

제3장 건축물의 유지와 관리

제35조 삭제 <2019. 4. 30.>

제35조의2 삭제 <2019. 4. 30.>

제36조 삭제 <2019. 4. 30.>

제37조(건축지도원) ① 특별자치시장ㆍ특별자치도지사 또는 시장ㆍ군수ㆍ구청장은 이 법 또는 이 법에 따른 명령이나 처분에 위반되는 건축물의 발생을 예방하고 건축물을 적법하게 유지ㆍ관리하도록 지도하기 위하여 대통령령으로 정하는 바에 따라 건축지도원을 지정할 수 있다. <개정 2014. 1. 14.>

② 제1항에 따른 건축지도원의 자격과 업무 범위 등은 대통령령으로 정한다.

제38조(건축물대장) ① 특별자치시장ㆍ특별자치도지사 또는 시장ㆍ군수ㆍ구청장은 건축물의 소유ㆍ이용 및 유지ㆍ관리 상태를 확인하거나 건축정책의 기초 자료로 활용하기 위하여 다음 각 호의 어느 하나에 해당하면 건축물대장에 건축물과 그 대지의 현황 및 국토교통부령으로 정하는 건축물의 구조내력(構造耐力)에 관한 정보를 적어서 보관하고 이를 지속적으로 정비하여야 한다. <개정 2012. 1. 17., 2014. 1. 14., 2015. 1. 6., 2017. 10. 24.>

1. 제22조제2항에 따라 사용승인서를 내준 경우
2. 제11조에 따른 건축허가 대상 건축물(제14조에 따른 신고 대상 건축물을 포함한다) 외의 건축물의 공사를 끝낸 후 기재를 요청한 경우
3. 삭제<2019. 4. 30.>
4. 그 밖에 대통령령으로 정하는 경우

② 특별자치시장ㆍ특별자치도지사 또는 시장ㆍ군수ㆍ구청장은 건축물대장의 작성ㆍ보관 및 정비를 위하여 필요한 자료나 정보의 제공을 중앙행정기관의 장 또는 지방자치단체의 장에게 요청할 수 있다. 이 경우 자료나 정보의 제공을 요청받은 기관의 장은 특별한 사유가 없으면 그 요청에 따라야 한다.<신설 2017. 10. 24.>

③ 제1항 및 제2항에 따른 건축물대장의 서식, 기재 내용, 기재 절차, 그 밖에 필요한 사항은 국토교통부령으로 정한다.<개정 2013. 3. 23., 2017. 10. 24.>

제39조(등기촉탁) ① 특별자치시장ㆍ특별자치도지사 또는 시장ㆍ군수ㆍ구청장은 다음 각 호의 어느 하나에 해당하는 사유로 건축물대장의 기재 내용이 변경되는 경우(제2호의 경우 신규 등록은 제외한다) 관할 등기소에 그 등기를 촉탁하여야 한다. 이 경우 제1호와 제4호의 등기촉탁은 지방자치단체가 자기를 위하여 하는 등기로 본다. <개정 2014. 1. 14., 2017. 1. 17., 2019. 4. 30.>

1. 지번이나 행정구역의 명칭이 변경된 경우
2. 제22조에 따른 사용승인을 받은 건축물로서 사용승인 내용 중 건축물의 면적ㆍ구조ㆍ용도 및 층수가 변경된 경우
3. 「건축물관리법」 제30조에 따라 건축물을 해체한 경우
4. 「건축물관리법」 제34조에 따른 건축물의 멸실 후 멸실신고를 한 경우

② 제1항에 따른 등기촉탁의 절차에 관하여 필요한 사항은 국토교통부령으로 정한다.<개정 2013. 3. 23.>

제4장 건축물의 대지와 도로

제40조(대지의 안전 등) ① 대지는 인접한 도로면보다 낮아서는 아니 된다. 다만, 대지의 배수에 지장이 없거나 건축물의 용도상 방습(防濕)의 필요가 없는 경우에는 인접한 도로면보다 낮아도 된다.

② 습한 토지, 물이 나올 우려가 많은 토지, 쓰레기, 그 밖에 이와 유사한 것으로 매립된 토지에 건축물을 건축하는 경우에는 성토(盛土), 지반 개량 등 필요한 조치를 하여야 한다.

③ 대지에는 빗물과 오수를 배출하거나 처리하기 위하여 필요한 하수관, 하수구, 저수탱크, 그 밖에 이와 유사한 시설을 하여야 한다.
④ 손궤(損潰: 무너져 내림)의 우려가 있는 토지에 대지를 조성하려면 국토교통부령으로 정하는 바에 따라 옹벽을 설치하거나 그 밖에 필요한 조치를 하여야 한다.<개정 2013. 3. 23.>

제41조(토지 굴착 부분에 대한 조치 등) ① 공사시공자는 대지를 조성하거나 건축공사를 하기 위하여 토지를 굴착·절토(切土)·매립(埋立) 또는 성토 등을 하는 경우 그 변경 부분에는 국토교통부령으로 정하는 바에 따라 공사 중 비탈면 붕괴, 토사 유출 등 위험 발생의 방지, 환경 보존, 그 밖에 필요한 조치를 한 후 해당 공사현장에 그 사실을 게시하여야 한다. <개정 2013. 3. 23., 2014. 5. 28.>
② 허가권자는 제1항을 위반한 자에게 의무이행에 필요한 조치를 명할 수 있다.

제42조(대지의 조경) ① 면적이 200제곱미터 이상인 대지에 건축을 하는 건축주는 용도지역 및 건축물의 규모에 따라 해당 지방자치단체의 조례로 정하는 기준에 따라 대지에 조경이나 그 밖에 필요한 조치를 하여야 한다. 다만, 조경이 필요하지 아니한 건축물로서 대통령령으로 정하는 건축물에 대하여는 조경 등의 조치를 하지 아니할 수 있으며, 옥상 조경 등 대통령령으로 따로 기준을 정하는 경우에는 그 기준에 따른다.
② 국토교통부장관은 식재(植栽) 기준, 조경 시설물의 종류 및 설치방법, 옥상 조경의 방법 등 조경에 필요한 사항을 정하여 고시할 수 있다.<개정 2013. 3. 23.>

제43조(공개 공지 등의 확보) ① 다음 각 호의 어느 하나에 해당하는 지역의 환경을 쾌적하게 조성하기 위하여 대통령령으로 정하는 용도와 규모의 건축물은 일반이 사용할 수 있도록 대통령령으로 정하는 기준에 따라 소규모 휴식시설 등의 공개 공지(空地: 공터) 또는 공개 공간(이하 "공개공지등"이라 한다)을 설치하여야 한다. <개정 2014. 1. 14., 2018. 8. 14., 2019. 4. 23.>
1. 일반주거지역, 준주거지역
2. 상업지역
3. 준공업지역
4. 특별자치시장·특별자치도지사 또는 시장·군수·구청장이 도시화의 가능성이 크거나 노후 산업단지의 정비가 필요하다고 인정하여 지정·공고하는 지역

② 제1항에 따라 공개공지등을 설치하는 경우에는 제55조, 제56조와 제60조를 대통령령으로 정하는 바에 따라 완화하여 적용할 수 있다.<개정 2019. 4. 23.>
③ 시·도지사 또는 시장·군수·구청장은 관할 구역 내 공개공지등에 대한 점검 등 유지·관리에 관한 사항을 해당 지방자치단체의 조례로 정할 수 있다.<신설 2019. 4. 23.>
④ 누구든지 공개공지등에 물건을 쌓아놓거나 출입을 차단하는 시설을 설치하는 등 공개공지등의 활용을 저해하는 행위를 하여서는 아니 된다.<신설 2019. 4. 23.>
⑤ 제4항에 따라 제한되는 행위의 유형 또는 기준은 대통령령으로 정한다.<신설 2019. 4. 23.>

제44조(대지와 도로의 관계) ① 건축물의 대지는 2미터 이상이 도로(자동차만의 통행에 사용되는 도로는 제외한다)에 접하여야 한다. 다만, 다음 각 호의 어느 하나에 해당하면 그러하지 아니하다. <개정 2016. 1. 19.>

1. 해당 건축물의 출입에 지장이 없다고 인정되는 경우
2. 건축물의 주변에 대통령령으로 정하는 공지가 있는 경우
3. 「농지법」 제2조제1호나목에 따른 농막을 건축하는 경우

② 건축물의 대지가 접하는 도로의 너비, 대지가 도로에 접하는 부분의 길이, 그 밖에 대지와 도로의 관계에 관하여 필요한 사항은 대통령령으로 정하는 바에 따른다.

제45조(도로의 지정·폐지 또는 변경) ① 허가권자는 제2조제1항제11호나목에 따라 도로의 위치를 지정·공고하려면 국토교통부령으로 정하는 바에 따라 그 도로에 대한 이해관계인의 동의를 받아야 한다. 다만, 다음 각 호의 어느 하나에 해당하면 이해관계인의 동의를 받지 아니하고 건축위원회의 심의를 거쳐 도로를 지정할 수 있다. <개정 2013. 3. 23.>

1. 허가권자가 이해관계인이 해외에 거주하는 등의 사유로 이해관계인의 동의를 받기가 곤란하다고 인정하는 경우
2. 주민이 오랫 동안 통행로로 이용하고 있는 사실상의 통로로서 해당 지방자치단체의 조례로 정하는 것인 경우

② 허가권자는 제1항에 따라 지정한 도로를 폐지하거나 변경하려면 그 도로에 대한 이해관계인의 동의를 받아야 한다. 그 도로에 편입된 토지의 소유자, 건축주 등이 허가권자에게 제1항에 따라 지정된 도로의 폐지나 변경을 신청하는 경우에도 또한 같다.

③ 허가권자는 제1항과 제2항에 따라 도로를 지정하거나 변경하면 국토교통부령으로 정하는 바에 따라 도로관리대장에 이를 적어서 관리하여야 한다.<개정 2011. 5. 30., 2013. 3. 23.>

제46조(건축선의 지정) ① 도로와 접한 부분에 건축물을 건축할 수 있는 선[이하 "건축선(建築線)"이라 한다]은 대지와 도로의 경계선으로 한다. 다만, 제2조제1항제11호에 따른 소요 너비에 못 미치는 너비의 도로인 경우에는 그 중심선으로부터 그 소요 너비의 2분의 1의 수평거리만큼 물러난 선을 건축선으로 하되, 그 도로의 반대쪽에 경사지, 하천, 철도, 선로부지, 그 밖에 이와 유사한 것이 있는 경우에는 그 경사지 등이 있는 쪽의 도로경계선에서 소요 너비에 해당하는 수평거리의 선을 건축선으로 하며, 도로의 모퉁이에서는 대통령령으로 정하는 선을 건축선으로 한다.

② 특별자치시장·특별자치도지사 또는 시장·군수·구청장은 시가지 안에서 건축물의 위치나 환경을 정비하기 위하여 필요하다고 인정하면 제1항에도 불구하고 대통령령으로 정하는 범위에서 건축선을 따로 지정할 수 있다.<개정 2014. 1. 14.>

③ 특별자치시장·특별자치도지사 또는 시장·군수·구청장은 제2항에 따라 건축선을 지정하면 지체 없이 이를 고시하여야 한다.<개정 2014. 1. 14.>

제47조(건축선에 따른 건축제한) ① 건축물과 담장은 건축선의 수직면(垂直面)을 넘어서는 아니 된다. 다만, 지표(地表) 아래 부분은 그러하지 아니하다.

② 도로면으로부터 높이 4.5미터 이하에 있는 출입구, 창문, 그 밖에 이와 유사한 구조물은 열고 닫을 때 건축선의 수직면을 넘지 아니하는 구조로 하여야 한다.

제5장 건축물의 구조 및 재료 등 <개정 2014. 5. 28.>

제48조(구조내력 등) ① 건축물은 고정하중, 적재하중(積載荷重), 적설하중(積雪荷重), 풍압(風壓), 지진, 그 밖의 진동 및 충격 등에 대하여 안전한 구조를 가져야 한다.
② 제11조제1항에 따른 건축물을 건축하거나 대수선하는 경우에는 대통령령으로 정하는 바에 따라 구조의 안전을 확인하여야 한다.
③ 지방자치단체의 장은 제2항에 따른 구조 안전 확인 대상 건축물에 대하여 허가 등을 하는 경우 내진(耐震)성능 확보 여부를 확인하여야 한다.<신설 2011. 9. 16.>
④ 제1항에 따른 구조내력의 기준과 구조 계산의 방법 등에 관하여 필요한 사항은 국토교통부령으로 정한다.<개정 2011. 9. 16., 2013. 3. 23., 2015. 1. 6.>

제48조의2(건축물 내진등급의 설정) ① 국토교통부장관은 지진으로부터 건축물의 구조 안전을 확보하기 위하여 건축물의 용도, 규모 및 설계구조의 중요도에 따라 내진등급(耐震等級)을 설정하여야 한다.
② 제1항에 따른 내진등급을 설정하기 위한 내진등급기준 등 필요한 사항은 국토교통부령으로 정한다.
[본조신설 2013. 7. 16.]

제48조의3(건축물의 내진능력 공개) ① 다음 각 호의 어느 하나에 해당하는 건축물을 건축하고자 하는 자는 제22조에 따른 사용승인을 받는 즉시 건축물이 지진 발생 시에 견딜 수 있는 능력(이하 " 내진능력 " 이라 한다)을 공개하여야 한다. 다만, 제48조제2항에 따른 구조안전 확인 대상 건축물이 아니거나 내진능력 산정이 곤란한 건축물로서 대통령령으로 정하는 건축물은 공개하지 아니한다. <개정 2017. 12. 26.>
1. 층수가 2층[주요구조부인 기둥과 보를 설치하는 건축물로서 그 기둥과 보가 목재인 목구조 건축물(이하 " 목구조 건축물 " 이라 한다)의 경우에는 3층] 이상인 건축물
2. 연면적이 200제곱미터(목구조 건축물의 경우에는 500제곱미터) 이상인 건축물
3. 그 밖에 건축물의 규모와 중요도를 고려하여 대통령령으로 정하는 건축물

② 제1항의 내진능력의 산정 기준과 공개 방법 등 세부사항은 국토교통부령으로 정한다.
[본조신설 2016. 1. 19.]

제48조의4(부속구조물의 설치 및 관리) 건축관계자, 소유자 및 관리자는 건축물의 부속구조물을 설계ㆍ시공 및 유지ㆍ관리 등을 고려하여 국토교통부령으로 정하는 기준에 따라 설치ㆍ관리하여야 한다.
[본조신설 2016. 2. 3.]

제49조(건축물의 피난시설 및 용도제한 등) ① 대통령령으로 정하는 용도 및 규모의 건축물과 그 대지에는 국토교통부령으로 정하는 바에 따라 복도, 계단, 출입구, 그 밖의 피난시설과 저수조(貯水槽), 대지 안의 피난과 소화에 필요한 통로를 설치하여야 한다. <개정 2013. 3. 23., 2018. 4. 17.>

② 대통령령으로 정하는 용도 및 규모의 건축물의 안전·위생 및 방화(防火) 등을 위하여 필요한 용도 및 구조의 제한, 방화구획(防火區劃), 화장실의 구조, 계단·출입구, 거실의 반자 높이, 거실의 채광·환기, 배연설비와 바닥의 방습 등에 관하여 필요한 사항은 국토교통부령으로 정한다. 다만, 대규모 창고시설 등 대통령령으로 정하는 용도 및 규모의 건축물에 대해서는 방화구획 등 화재 안전에 필요한 사항을 국토교통부령으로 별도로 정할 수 있다.<개정 2013. 3. 23., 2019. 4. 23., 2021. 10. 19.>

③ 대통령령으로 정하는 건축물은 국토교통부령으로 정하는 기준에 따라 소방관이 진입할 수 있는 창을 설치하고, 외부에서 주야간에 식별할 수 있는 표시를 하여야 한다.<신설 2019. 4. 23.>

④ 대통령령으로 정하는 용도 및 규모의 건축물에 대하여 가구·세대 등 간 소음 방지를 위하여 국토교통부령으로 정하는 바에 따라 경계벽 및 바닥을 설치하여야 한다.<신설 2014. 5. 28., 2019. 4. 23.>

⑤ 「자연재해대책법」 제12조제1항에 따른 자연재해위험개선지구 중 침수위험지구에 국가·지방자치단체 또는 「공공기관의 운영에 관한 법률」 제4조제1항에 따른 공공기관이 건축하는 건축물은 침수 방지 및 방수를 위하여 다음 각 호의 기준에 따라야 한다.<신설 2015. 1. 6., 2019. 4. 23.>

1. 건축물의 1층 전체를 필로티(건축물을 사용하기 위한 경비실, 계단실, 승강기실, 그 밖에 이와 비슷한 것을 포함한다) 구조로 할 것
2. 국토교통부령으로 정하는 침수 방지시설을 설치할 것

제49조의2(피난시설 등의 유지·관리에 대한 기술지원) 국가 또는 지방자치단체는 건축물의 소유자나 관리자에게 제49조제1항 및 제2항에 따른 피난시설 등의 설치, 개량·보수 등 유지·관리에 대한 기술지원을 할 수 있다.
[본조신설 2018. 8. 14.]

제50조(건축물의 내화구조와 방화벽) ① 문화 및 집회시설, 의료시설, 공동주택 등 대통령령으로 정하는 건축물은 국토교통부령으로 정하는 기준에 따라 주요구조부와 지붕을 내화(耐火)구조로 하여야 한다. 다만, 막구조 등 대통령령으로 정하는 구조는 주요구조부에만 내화구조로 할 수 있다. <개정 2013. 3. 23., 2018. 8. 14.>

② 대통령령으로 정하는 용도 및 규모의 건축물은 국토교통부령으로 정하는 기준에 따라 방화벽으로 구획하여야 한다.<개정 2013. 3. 23.>

제50조의2(고층건축물의 피난 및 안전관리) ① 고층건축물에는 대통령령으로 정하는 바에 따라 피난안전구역을 설치하거나 대피공간을 확보한 계단을 설치하여야 한다. 이 경우 피난안전구

역의 설치 기준, 계단의 설치 기준과 구조 등에 관하여 필요한 사항은 국토교통부령으로 정한다. <개정 2013. 3. 23.>

② 고층건축물에 설치된 피난안전구역·피난시설 또는 대피공간에는 국토교통부령으로 정하는 바에 따라 화재 등의 경우에 피난 용도로 사용되는 것임을 표시하여야 한다.<신설 2015. 1. 6.>

③ 고층건축물의 화재예방 및 피해경감을 위하여 국토교통부령으로 정하는 바에 따라 제48조부터 제50조까지의 기준을 강화하여 적용할 수 있다.<개정 2013. 3. 23., 2015. 1. 6., 2018. 4. 17.>

[본조신설 2011. 9. 16.]

제51조(방화지구 안의 건축물) ① 「국토의 계획 및 이용에 관한 법률」 제37조제1항제3호에 따른 방화지구(이하 "방화지구"라 한다) 안에서는 건축물의 주요구조부와 지붕·외벽을 내화구조로 하여야 한다. 다만, 대통령령으로 정하는 경우에는 그러하지 아니하다. <개정 2014. 1. 14., 2017. 4. 18., 2018. 8. 14.>

② 방화지구 안의 공작물로서 간판, 광고탑, 그 밖에 대통령령으로 정하는 공작물 중 건축물의 지붕 위에 설치하는 공작물이나 높이 3미터 이상의 공작물은 주요부를 불연(不燃)재료로 하여야 한다.

③ 방화지구 안의 지붕·방화문 및 인접 대지 경계선에 접하는 외벽은 국토교통부령으로 정하는 구조 및 재료로 하여야 한다.<개정 2013. 3. 23.>

제52조(건축물의 마감재료 등) ① 대통령령으로 정하는 용도 및 규모의 건축물의 벽, 반자, 지붕(반자가 없는 경우에 한정한다) 등 내부의 마감재료[제52조의4제1항의 복합자재의 경우 심재(心材)를 포함한다]는 방화에 지장이 없는 재료로 하되, 「실내공기질 관리법」 제5조 및 제6조에 따른 실내공기질 유지기준 및 권고기준을 고려하고 관계 중앙행정기관의 장과 협의하여 국토교통부령으로 정하는 기준에 따른 것이어야 한다. <개정 2009. 12. 29., 2013. 3. 23., 2015. 1. 6., 2015. 12. 22., 2021. 3. 16.>

② 대통령령으로 정하는 건축물의 외벽에 사용하는 마감재료(두 가지 이상의 재료로 제작된 자재의 경우 각 재료를 포함한다)는 방화에 지장이 없는 재료로 하여야 한다. 이 경우 마감재료의 기준은 국토교통부령으로 정한다.<신설 2009. 12. 29., 2013. 3. 23., 2021. 3. 16.>

③ 욕실, 화장실, 목욕장 등의 바닥 마감재료는 미끄럼을 방지할 수 있도록 국토교통부령으로 정하는 기준에 적합하여야 한다.<신설 2013. 7. 16.>

④ 대통령령으로 정하는 용도 및 규모에 해당하는 건축물 외벽에 설치되는 창호(窓戶)는 방화에 지장이 없도록 인접 대지와의 이격거리를 고려하여 방화성능 등이 국토교통부령으로 정하는 기준에 적합하여야 한다.<신설 2020. 12. 22.>

[제목개정 2009. 12. 29., 2020. 12. 22.]

제52조의2(실내건축) ① 대통령령으로 정하는 용도 및 규모에 해당하는 건축물의 실내건축은 방화에 지장이 없고 사용자의 안전에 문제가 없는 구조 및 재료로 시공하여야 한다.

② 실내건축의 구조ㆍ시공방법 등에 관한 기준은 국토교통부령으로 정한다.
③ 특별자치시장ㆍ특별자치도지사 또는 시장ㆍ군수ㆍ구청장은 제1항 및 제2항에 따라 실내건축이 적정하게 설치 및 시공되었는지를 검사하여야 한다. 이 경우 검사하는 대상 건축물과 주기(週期)는 건축조례로 정한다.
[본조신설 2014. 5. 28.]

제52조의3(건축자재의 제조 및 유통 관리) ① 제조업자 및 유통업자는 건축물의 안전과 기능 등에 지장을 주지 아니하도록 건축자재를 제조ㆍ보관 및 유통하여야 한다.
② 국토교통부장관, 시ㆍ도지사 및 시장ㆍ군수ㆍ구청장은 건축물의 구조 및 재료의 기준 등이 공사현장에서 준수되고 있는지를 확인하기 위하여 제조업자 및 유통업자에게 필요한 자료의 제출을 요구하거나 건축공사장, 제조업자의 제조현장 및 유통업자의 유통장소 등을 점검할 수 있으며 필요한 경우에는 시료를 채취하여 성능 확인을 위한 시험을 할 수 있다.
③ 국토교통부장관, 시ㆍ도지사 및 시장ㆍ군수ㆍ구청장은 제2항의 점검을 통하여 위법 사실을 확인한 경우 대통령령으로 정하는 바에 따라 공사 중단, 사용 중단 등의 조치를 하거나 관계 기관에 대하여 관계 법률에 따른 영업정지 등의 요청을 할 수 있다.
④ 국토교통부장관, 시ㆍ도지사, 시장ㆍ군수ㆍ구청장은 제2항의 점검업무를 대통령령으로 정하는 전문기관으로 하여금 대행하게 할 수 있다.
⑤ 제2항에 따른 점검에 관한 절차 등에 관하여 필요한 사항은 국토교통부령으로 정한다.
[본조신설 2016. 2. 3.]
[제24조의2에서 이동, 종전 제52조의3은 제52조의4로 이동 <2019. 4. 23.>]

제52조의4(건축자재의 품질관리 등) ① 복합자재(불연재료인 양면 철판, 석재, 콘크리트 또는 이와 유사한 재료와 불연재료가 아닌 심재로 구성된 것을 말한다)를 포함한 제52조에 따른 마감재료, 방화문 등 대통령령으로 정하는 건축자재의 제조업자, 유통업자, 공사시공자 및 공사감리자는 국토교통부령으로 정하는 사항을 기재한 품질관리서(이하 "품질관리서"라 한다)를 대통령령으로 정하는 바에 따라 허가권자에게 제출하여야 한다. <개정 2019. 4. 23., 2021. 3. 16.>
② 제1항에 따른 건축자재의 제조업자, 유통업자는 「과학기술분야 정부출연연구기관 등의 설립ㆍ운영 및 육성에 관한 법률」에 따른 한국건설기술연구원 등 대통령령으로 정하는 시험기관에 건축자재의 성능시험을 의뢰하여야 한다.<개정 2019. 4. 23.>
③ 제2항에 따른 성능시험을 수행하는 시험기관의 장은 성능시험 결과 등 건축자재의 품질관리에 필요한 정보를 국토교통부령으로 정하는 바에 따라 기관 또는 단체에 제공하거나 공개하여야 한다.<신설 2019. 4. 23.>
④ 제3항에 따라 정보를 제공받은 기관 또는 단체는 해당 건축자재의 정보를 홈페이지 등에 게시하여 일반인이 알 수 있도록 하여야 한다.<신설 2019. 4. 23.>
⑤ 제1항에 따른 건축자재 중 국토교통부령으로 정하는 단열재는 국토교통부장관이 고시하는 기준에 따라 해당 건축자재에 대한 정보를 표면에 표시하여야 한다.<신설 2019. 4. 23.>

⑥ 복합자재에 대한 난연성분 분석시험, 난연성능기준, 시험수수료 등 필요한 사항은 국토교통부령으로 정한다.<개정 2019. 4. 23.>
[본조신설 2015. 1. 6.]
[제목개정 2019. 4. 23.]
[제52조의3에서 이동 <2019. 4. 23.>]

제52조의5(건축자재등의 품질인정) ① 방화문, 복합자재 등 대통령령으로 정하는 건축자재와 내화구조(이하 "건축자재등"이라 한다)는 방화성능, 품질관리 등 국토교통부령으로 정하는 기준에 따라 품질이 적합하다고 인정받아야 한다.
② 건축관계자등은 제1항에 따라 품질인정을 받은 건축자재등만 사용하고, 인정받은 내용대로 제조ㆍ유통ㆍ시공하여야 한다.
[본조신설 2020. 12. 22.]

제52조의6(건축자재등 품질인정기관의 지정ㆍ운영 등) ① 국토교통부장관은 건축 관련 업무를 수행하는 「공공기관의 운영에 관한 법률」 제4조에 따른 공공기관으로서 대통령령으로 정하는 기관을 품질인정 업무를 수행하는 기관(이하 "건축자재등 품질인정기관"이라 한다)으로 지정할 수 있다.
② 건축자재등 품질인정기관은 제52조의5제1항에 따른 건축자재등에 대한 품질인정 업무를 수행하며, 품질인정을 신청한 자에 대하여 국토교통부령으로 정하는 바에 따라 수수료를 받을 수 있다.
③ 건축자재등 품질인정기관은 제2항에 따라 품질이 적합하다고 인정받은 건축자재등(이하 "품질인정자재등"이라 한다)이 다음 각 호의 어느 하나에 해당하면 그 인정을 취소할 수 있다. 다만, 제1호에 해당하는 경우에는 그 인정을 취소하여야 한다.
1. 거짓이나 그 밖의 부정한 방법으로 인정받은 경우
2. 인정받은 내용과 다르게 제조ㆍ유통ㆍ시공하는 경우
3. 품질인정자재등이 국토교통부장관이 정하여 고시하는 품질관리기준에 적합하지 아니한 경우
4. 인정의 유효기간을 연장하기 위한 시험결과를 제출하지 아니한 경우
④ 건축자재등 품질인정기관은 제52조의5제2항에 따른 건축자재등의 품질 유지ㆍ관리 의무가 준수되고 있는지 확인하기 위하여 국토교통부령으로 정하는 바에 따라 제52조의4에 따른 건축자재 시험기관의 시험장소, 제조업자의 제조현장, 유통업자의 유통장소, 건축공사장 등을 점검하여야 한다.
⑤ 건축자재등 품질인정기관은 제4항에 따른 점검 결과 위법 사실을 발견한 경우 국토교통부장관에게 그 사실을 통보하여야 한다. 이 경우 국토교통부장관은 대통령령으로 정하는 바에 따라 공사 중단, 사용 중단 등의 조치를 하거나 관계 기관에 대하여 관계 법률에 따른 영업정지 등의 요청을 할 수 있다.

⑥ 건축자재등 품질인정기관은 건축자재등의 품질관리 상태 확인 등을 위하여 대통령령으로 정하는 바에 따라 제조업자, 유통업자, 건축관계자등에 대하여 건축자재등의 생산 및 판매실적, 시공현장별 시공실적 등의 자료를 요청할 수 있다.
⑦ 그 밖에 건축자재등 품질인정기관이 건축자재등의 품질인정을 운영하기 위한 인정절차, 품질관리 등 필요한 사항은 국토교통부장관이 정하여 고시한다.
[본조신설 2020. 12. 22.]

제53조(지하층) ① 건축물에 설치하는 지하층의 구조 및 설비는 국토교통부령으로 정하는 기준에 맞게 하여야 한다. <개정 2013. 3. 23., 2023. 12. 26.>
② 단독주택, 공동주택 등 대통령령으로 정하는 건축물의 지하층에는 거실을 설치할 수 없다. 다만, 다음 각 호의 사항을 고려하여 해당 지방자치단체의 조례로 정하는 경우에는 그러하지 아니하다.<신설 2023. 12. 26.>
1. 침수위험 정도를 비롯한 지역적 특성
2. 피난 및 대피 가능성
3. 그 밖에 주거의 안전과 관련된 사항

제53조의2(건축물의 범죄예방) ① 국토교통부장관은 범죄를 예방하고 안전한 생활환경을 조성하기 위하여 건축물, 건축설비 및 대지에 관한 범죄예방 기준을 정하여 고시할 수 있다.
② 대통령령으로 정하는 건축물은 제1항의 범죄예방 기준에 따라 건축하여야 한다.
[본조신설 2014. 5. 28.]

제6장 지역 및 지구의 건축물

제54조(건축물의 대지가 지역ㆍ지구 또는 구역에 걸치는 경우의 조치) ① 대지가 이 법이나 다른 법률에 따른 지역ㆍ지구(녹지지역과 방화지구는 제외한다. 이하 이 조에서 같다) 또는 구역에 걸치는 경우에는 대통령령으로 정하는 바에 따라 그 건축물과 대지의 전부에 대하여 대지의 과반(過半)이 속하는 지역ㆍ지구 또는 구역 안의 건축물 및 대지 등에 관한 이 법의 규정을 적용한다. <개정 2014. 1. 14., 2017. 4. 18.>
② 하나의 건축물이 방화지구와 그 밖의 구역에 걸치는 경우에는 그 전부에 대하여 방화지구 안의 건축물에 관한 이 법의 규정을 적용한다. 다만, 건축물의 방화지구에 속한 부분과 그 밖의 구역에 속한 부분의 경계가 방화벽으로 구획되는 경우 그 밖의 구역에 있는 부분에 대하여는 그러하지 아니하다.
③ 대지가 녹지지역과 그 밖의 지역ㆍ지구 또는 구역에 걸치는 경우에는 각 지역ㆍ지구 또는 구역 안의 건축물과 대지에 관한 이 법의 규정을 적용한다. 다만, 녹지지역 안의 건축물이 방화지구에 걸치는 경우에는 제2항에 따른다.<개정 2017. 4. 18.>
④ 제1항에도 불구하고 해당 대지의 규모와 그 대지가 속한 용도지역ㆍ지구 또는 구역의 성격 등 그 대지에 관한 주변여건상 필요하다고 인정하여 해당 지방자치단체의 조례로 적용방법을

따로 정하는 경우에는 그에 따른다.

제55조(건축물의 건폐율) 대지면적에 대한 건축면적(대지에 건축물이 둘 이상 있는 경우에는 이들 건축면적의 합계로 한다)의 비율(이하 "건폐율"이라 한다)의 최대한도는 「국토의 계획 및 이용에 관한 법률」 제77조에 따른 건폐율의 기준에 따른다. 다만, 이 법에서 기준을 완화하거나 강화하여 적용하도록 규정한 경우에는 그에 따른다.

제56조(건축물의 용적률) 대지면적에 대한 연면적(대지에 건축물이 둘 이상 있는 경우에는 이들 연면적의 합계로 한다)의 비율(이하 "용적률"이라 한다)의 최대한도는 「국토의 계획 및 이용에 관한 법률」 제78조에 따른 용적률의 기준에 따른다. 다만, 이 법에서 기준을 완화하거나 강화하여 적용하도록 규정한 경우에는 그에 따른다.

제57조(대지의 분할 제한) ① 건축물이 있는 대지는 대통령령으로 정하는 범위에서 해당 지방자치단체의 조례로 정하는 면적에 못 미치게 분할할 수 없다.

② 건축물이 있는 대지는 제44조, 제55조, 제56조, 제58조, 제60조 및 제61조에 따른 기준에 못 미치게 분할할 수 없다.

③ 제1항과 제2항에도 불구하고 제77조의6에 따라 건축협정이 인가된 경우 그 건축협정의 대상이 되는 대지는 분할할 수 있다.<신설 2014. 1. 14.>

제58조(대지 안의 공지) 건축물을 건축하는 경우에는 「국토의 계획 및 이용에 관한 법률」에 따른 용도지역ㆍ용도지구, 건축물의 용도 및 규모 등에 따라 건축선 및 인접 대지경계선으로부터 6미터 이내의 범위에서 대통령령으로 정하는 바에 따라 해당 지방자치단체의 조례로 정하는 거리 이상을 띄워야 한다. <개정 2011. 5. 30.>

제59조(맞벽 건축과 연결복도) ① 다음 각 호의 어느 하나에 해당하는 경우에는 제58조, 제61조 및 「민법」 제242조를 적용하지 아니한다.

1. 대통령령으로 정하는 지역에서 도시미관 등을 위하여 둘 이상의 건축물 벽을 맞벽(대지경계선으로부터 50센티미터 이내인 경우를 말한다. 이하 같다)으로 하여 건축하는 경우
2. 대통령령으로 정하는 기준에 따라 인근 건축물과 이어지는 연결복도나 연결통로를 설치하는 경우

② 제1항 각 호에 따른 맞벽, 연결복도, 연결통로의 구조ㆍ크기 등에 관하여 필요한 사항은 대통령령으로 정한다.

제60조(건축물의 높이 제한) ① 허가권자는 가로구역[(街路區域): 도로로 둘러싸인 일단(一團)의 지역을 말한다. 이하 같다]을 단위로 하여 대통령령으로 정하는 기준과 절차에 따라 건축물의 높이를 지정ㆍ공고할 수 있다. 다만, 특별자치시장ㆍ특별자치도지사 또는 시장ㆍ군수ㆍ구청장은 가로구역의 높이를 완화하여 적용할 필요가 있다고 판단되는 대지에 대하여는 대통령령으로 정하는 바에 따라 건축위원회의 심의를 거쳐 높이를 완화하여 적용할 수 있다. <개정 2014. 1. 14.>

② 특별시장이나 광역시장은 도시의 관리를 위하여 필요하면 제1항에 따른 가로구역별 건축물의 높이를 특별시나 광역시의 조례로 정할 수 있다.<개정 2014. 1. 14.>

③ 삭제<2015. 5. 18.>

④ 허가권자는 제1항 및 제2항에도 불구하고 일조(日照)ㆍ통풍 등 주변 환경 및 도시미관에 미치는 영향이 크지 않다고 인정하는 경우에는 건축위원회의 심의를 거쳐 이 법 및 다른 법률에 따른 가로구역의 높이 완화에 관한 규정을 중첩하여 적용할 수 있다.<신설 2022. 2. 3.>

제61조(일조 등의 확보를 위한 건축물의 높이 제한) ① 전용주거지역과 일반주거지역 안에서 건축하는 건축물의 높이는 일조 등의 확보를 위하여 정북방향(正北方向)의 인접 대지경계선으로부터의 거리에 따라 대통령령으로 정하는 높이 이하로 하여야 한다. <개정 2022. 2. 3.>

② 다음 각 호의 어느 하나에 해당하는 공동주택(일반상업지역과 중심상업지역에 건축하는 것은 제외한다)은 채광(採光) 등의 확보를 위하여 대통령령으로 정하는 높이 이하로 하여야 한다.<개정 2013. 5. 10.>

1. 인접 대지경계선 등의 방향으로 채광을 위한 창문 등을 두는 경우
2. 하나의 대지에 두 동(棟) 이상을 건축하는 경우

③ 다음 각 호의 어느 하나에 해당하면 제1항에도 불구하고 건축물의 높이를 정남(正南)방향의 인접 대지경계선으로부터의 거리에 따라 대통령령으로 정하는 높이 이하로 할 수 있다.<개정 2011. 5. 30., 2014. 1. 14., 2014. 6. 3., 2016. 1. 19., 2017. 2. 8.>

1. 「택지개발촉진법」 제3조에 따른 택지개발지구인 경우
2. 「주택법」 제15조에 따른 대지조성사업지구인 경우
3. 「지역 개발 및 지원에 관한 법률」 제11조에 따른 지역개발사업구역인 경우
4. 「산업입지 및 개발에 관한 법률」 제6조, 제7조, 제7조의2 및 제8조에 따른 국가산업단지, 일반산업단지, 도시첨단산업단지 및 농공단지인 경우
5. 「도시개발법」 제2조제1항제1호에 따른 도시개발구역인 경우
6. 「도시 및 주거환경정비법」 제8조에 따른 정비구역인 경우
7. 정북방향으로 도로, 공원, 하천 등 건축이 금지된 공지에 접하는 대지인 경우
8. 정북방향으로 접하고 있는 대지의 소유자와 합의한 경우나 그 밖에 대통령령으로 정하는 경우

④ 2층 이하로서 높이가 8미터 이하인 건축물에는 해당 지방자치단체의 조례로 정하는 바에 따라 제1항부터 제3항까지의 규정을 적용하지 아니할 수 있다.

제7장 건축설비

제62조(건축설비기준 등) 건축설비의 설치 및 구조에 관한 기준과 설계 및 공사감리에 관하여 필요한 사항은 대통령령으로 정한다.

제63조 삭제 <2015. 5. 18.>

제64조(승강기) ① 건축주는 6층 이상으로서 연면적이 2천제곱미터 이상인 건축물(대통령령으로 정하는 건축물은 제외한다)을 건축하려면 승강기를 설치하여야 한다. 이 경우 승강기의 규모 및 구조는 국토교통부령으로 정한다. <개정 2013. 3. 23.>

② 높이 31미터를 초과하는 건축물에는 대통령령으로 정하는 바에 따라 제1항에 따른 승강기뿐만 아니라 비상용승강기를 추가로 설치하여야 한다. 다만, 국토교통부령으로 정하는 건축물의 경우에는 그러하지 아니하다.<개정 2013. 3. 23.>

③ 고층건축물에는 제1항에 따라 건축물에 설치하는 승용승강기 중 1대 이상을 대통령령으로 정하는 바에 따라 피난용승강기로 설치하여야 한다.<신설 2018. 4. 17.>

제64조의2 삭제 <2014. 5. 28.>

제65조 삭제 <2012. 2. 22.>

제65조의2(지능형건축물의 인증) ① 국토교통부장관은 지능형건축물[Intelligent Building]의 건축을 활성화하기 위하여 지능형건축물 인증제도를 실시한다. <개정 2013. 3. 23.>

② 국토교통부장관은 제1항에 따른 지능형건축물의 인증을 위하여 인증기관을 지정할 수 있다.<개정 2013. 3. 23.>

③ 지능형건축물의 인증을 받으려는 자는 제2항에 따른 인증기관에 인증을 신청하여야 한다.

④ 국토교통부장관은 건축물을 구성하는 설비 및 각종 기술을 최적으로 통합하여 건축물의 생산성과 설비 운영의 효율성을 극대화할 수 있도록 다음 각 호의 사항을 포함하여 지능형건축물 인증기준을 고시한다.<개정 2013. 3. 23.>

1. 인증기준 및 절차
2. 인증표시 홍보기준
3. 유효기간
4. 수수료
5. 인증 등급 및 심사기준 등

⑤ 제2항과 제3항에 따른 인증기관의 지정 기준, 지정 절차 및 인증 신청 절차 등에 필요한 사항은 국토교통부령으로 정한다.<개정 2013. 3. 23.>

⑥ 허가권자는 지능형건축물로 인증을 받은 건축물에 대하여 제42조에 따른 조경설치면적을 100분의 85까지 완화하여 적용할 수 있으며, 제56조 및 제60조에 따른 용적률 및 건축물의 높이를 100분의 115의 범위에서 완화하여 적용할 수 있다.

[본조신설 2011. 5. 30.]

제66조 삭제 <2012. 2. 22.>

제66조의2 삭제 <2012. 2. 22.>

제67조(관계전문기술자) ① 설계자와 공사감리자는 제40조, 제41조, 제48조부터 제50조까지, 제50조의2, 제51조, 제52조, 제62조 및 제64조와 「녹색건축물 조성 지원법」 제15조에 따른 대지의 안전, 건축물의 구조상 안전, 부속구조물 및 건축설비의 설치 등을 위한 설계 및 공사감리를 할 때 대통령령으로 정하는 바에 따라 다음 각 호의 어느 하나의 자격을 갖춘 관계전문기술자(「기술사법」 제21조제2호에 따라 벌칙을 받은 후 대통령령으로 정하는 기간이 지나지 아니한 자는 제외한다)의 협력을 받아야 한다. <개정 2016. 2. 3., 2020. 6. 9., 2021. 3. 16.>

1. 「기술사법」 제6조에 따라 기술사사무소를 개설등록한 자
2. 「건설기술 진흥법」 제26조에 따라 건설엔지니어링사업자로 등록한 자
3. 「엔지니어링산업 진흥법」 제21조에 따라 엔지니어링사업자의 신고를 한 자
4. 「전력기술관리법」 제14조에 따라 설계업 및 감리업으로 등록한 자

② 관계전문기술자는 건축물이 이 법 및 이 법에 따른 명령이나 처분, 그 밖의 관계 법령에 맞고 안전ㆍ기능 및 미관에 지장이 없도록 업무를 수행하여야 한다.

제68조(기술적 기준) ① 제40조, 제41조, 제48조부터 제50조까지, 제50조의2, 제51조, 제52조, 제52조의2, 제62조 및 제64조에 따른 대지의 안전, 건축물의 구조상의 안전, 건축설비 등에 관한 기술적 기준은 이 법에서 특별히 규정한 경우 외에는 국토교통부령으로 정하되, 이에 따른 세부기준이 필요하면 국토교통부장관이 세부기준을 정하거나 국토교통부장관이 지정하는 연구기관(시험기관ㆍ검사기관을 포함한다), 학술단체, 그 밖의 관련 전문기관 또는 단체가 국토교통부장관의 승인을 받아 정할 수 있다. <개정 2013. 3. 23., 2014. 1. 14., 2014. 5. 28.>

② 국토교통부장관은 제1항에 따라 세부기준을 정하거나 승인을 하려면 미리 건축위원회의 심의를 거쳐야 한다.<개정 2013. 3. 23.>

③ 국토교통부장관은 제1항에 따라 세부기준을 정하거나 승인을 한 경우 이를 고시하여야 한다.<개정 2013. 3. 23.>

④ 국토교통부장관은 제1항에 따른 기술적 기준 및 세부기준을 적용하기 어려운 건축설비에 관한 기술ㆍ제품이 개발된 경우, 개발한 자의 신청을 받아 그 기술ㆍ제품을 평가하여 신규성ㆍ진보성 및 현장 적용성이 있다고 판단하는 경우에는 대통령령으로 정하는 바에 따라 설치 등을 위한 기준을 건축위원회의 심의를 거쳐 인정할 수 있다.<신설 2020. 4. 7.>

제68조의2 삭제 <2015. 8. 11.>

제68조의3(건축물의 구조 및 재료 등에 관한 기준의 관리) ① 국토교통부장관은 기후 변화나 건축기술의 변화 등에 따라 제48조, 제48조의2, 제49조, 제50조, 제50조의2, 제51조, 제52조, 제52조의2, 제52조의4, 제53조의 건축물의 구조 및 재료 등에 관한 기준이 적정한지를 검토하는 모니터링(이하 이 조에서 "건축모니터링"이라 한다)을 대통령령으로 정하는 기간마다 실시하여야 한다. <개정 2019. 4. 23.>

② 국토교통부장관은 대통령령으로 정하는 전문기관을 지정하여 건축모니터링을 하게 할 수 있다.

[본조신설 2015. 1. 6.]

제8장 특별건축구역 등 <개정 2014. 1. 14.>

제69조(특별건축구역의 지정) ① 국토교통부장관 또는 시ㆍ도지사는 다음 각 호의 구분에 따라 도시나 지역의 일부가 특별건축구역으로 특례 적용이 필요하다고 인정하는 경우에는 특별건축구역을 지정할 수 있다. <개정 2013. 3. 23., 2014. 1. 14.>

1. 국토교통부장관이 지정하는 경우
   가. 국가가 국제행사 등을 개최하는 도시 또는 지역의 사업구역
   나. 관계법령에 따른 국가정책사업으로서 대통령령으로 정하는 사업구역
2. 시ㆍ도지사가 지정하는 경우
   가. 지방자치단체가 국제행사 등을 개최하는 도시 또는 지역의 사업구역
   나. 관계법령에 따른 도시개발ㆍ도시재정비 및 건축문화 진흥사업으로서 건축물 또는 공간환경을 조성하기 위하여 대통령령으로 정하는 사업구역
   다. 그 밖에 대통령령으로 정하는 도시 또는 지역의 사업구역

② 다음 각 호의 어느 하나에 해당하는 지역ㆍ구역 등에 대하여는 제1항에도 불구하고 특별건축구역으로 지정할 수 없다.

1. 「개발제한구역의 지정 및 관리에 관한 특별조치법」에 따른 개발제한구역
2. 「자연공원법」에 따른 자연공원
3. 「도로법」에 따른 접도구역
4. 「산지관리법」에 따른 보전산지
5. 삭제<2016. 2. 3.>

③ 국토교통부장관 또는 시ㆍ도지사는 특별건축구역으로 지정하고자 하는 지역이 「군사기지 및 군사시설 보호법」에 따른 군사기지 및 군사시설 보호구역에 해당하는 경우에는 국방부장관과 사전에 협의하여야 한다.<신설 2016. 2. 3.>

제70조(특별건축구역의 건축물) 특별건축구역에서 제73조에 따라 건축기준 등의 특례사항을 적용하여 건축할 수 있는 건축물은 다음 각 호의 어느 하나에 해당되어야 한다.

1. 국가 또는 지방자치단체가 건축하는 건축물
2. 「공공기관의 운영에 관한 법률」 제4조에 따른 공공기관 중 대통령령으로 정하는 공공기관이 건축하는 건축물
3. 그 밖에 대통령령으로 정하는 용도ㆍ규모의 건축물로서 도시경관의 창출, 건설기술 수준향상 및 건축 관련 제도개선을 위하여 특례 적용이 필요하다고 허가권자가 인정하는 건축물

제71조(특별건축구역의 지정절차 등) ① 중앙행정기관의 장, 제69조제1항 각 호의 사업구역을 관할하는 시ㆍ도지사 또는 시장ㆍ군수ㆍ구청장(이하 이 장에서 “지정신청기관”이라 한다)은 특별건축구역의 지정이 필요한 경우에는 다음 각 호의 자료를 갖추어 중앙행정기관의 장

또는 시ㆍ도지사는 국토교통부장관에게, 시장ㆍ군수ㆍ구청장은 특별시장ㆍ광역시장ㆍ도지사에게 각각 특별건축구역의 지정을 신청할 수 있다. <개정 2011. 4. 14., 2013. 3. 23., 2014. 1. 14.>

1. 특별건축구역의 위치ㆍ범위 및 면적 등에 관한 사항
2. 특별건축구역의 지정 목적 및 필요성
3. 특별건축구역 내 건축물의 규모 및 용도 등에 관한 사항
4. 특별건축구역의 도시ㆍ군관리계획에 관한 사항. 이 경우 도시ㆍ군관리계획의 세부 내용은 대통령령으로 정한다.
5. 건축물의 설계, 공사감리 및 건축시공 등의 발주방법 등에 관한 사항
6. 제74조에 따라 특별건축구역 전부 또는 일부를 대상으로 통합하여 적용하는 미술작품, 부설주차장, 공원 등의 시설에 대한 운영관리 계획서. 이 경우 운영관리 계획서의 작성방법, 서식, 내용 등에 관한 사항은 국토교통부령으로 정한다.
7. 그 밖에 특별건축구역의 지정에 필요한 대통령령으로 정하는 사항

② 제1항에 따른 지정신청기관 외의 자는 제1항 각 호의 자료를 갖추어 제69조제1항제2호의 사업구역을 관할하는 시ㆍ도지사에게 특별건축구역의 지정을 제안할 수 있다.<신설 2020. 4. 7.>

③ 제2항에 따른 특별건축구역 지정 제안의 방법 및 절차 등에 관하여 필요한 사항은 대통령령으로 정한다.<신설 2020. 4. 7.>

④ 국토교통부장관 또는 특별시장ㆍ광역시장ㆍ도지사는 제1항에 따라 지정신청이 접수된 경우에는 특별건축구역 지정의 필요성, 타당성 및 공공성 등과 피난ㆍ방재 등의 사항을 검토하고, 지정 여부를 결정하기 위하여 지정신청을 받은 날부터 30일 이내에 국토교통부장관이 지정신청을 받은 경우에는 국토교통부장관이 두는 건축위원회(이하 "중앙건축위원회"라 한다), 특별시장ㆍ광역시장ㆍ도지사가 지정신청을 받은 경우에는 각각 특별시장ㆍ광역시장ㆍ도지사가 두는 건축위원회의 심의를 거쳐야 한다.<개정 2009. 4. 1., 2013. 3. 23., 2014. 1. 14., 2020. 4. 7.>

⑤ 국토교통부장관 또는 특별시장ㆍ광역시장ㆍ도지사는 각각 중앙건축위원회 또는 특별시장ㆍ광역시장ㆍ도지사가 두는 건축위원회의 심의 결과를 고려하여 필요한 경우 특별건축구역의 범위, 도시ㆍ군관리계획 등에 관한 사항을 조정할 수 있다.<개정 2011. 4. 14., 2013. 3. 23., 2014. 1. 14., 2020. 4. 7.>

⑥ 국토교통부장관 또는 시ㆍ도지사는 필요한 경우 직권으로 특별건축구역을 지정할 수 있다. 이 경우 제1항 각 호의 자료에 따라 특별건축구역 지정의 필요성, 타당성 및 공공성 등과 피난ㆍ방재 등의 사항을 검토하고 각각 중앙건축위원회 또는 시ㆍ도지사가 두는 건축위원회의 심의를 거쳐야 한다.<개정 2014. 1. 14., 2020. 4. 7.>

⑦ 국토교통부장관 또는 시ㆍ도지사는 특별건축구역을 지정하거나 변경ㆍ해제하는 경우에는 대통령령으로 정하는 바에 따라 주요 내용을 관보(시ㆍ도지사는 공보)에 고시하고, 국토교통부장관 또는 특별시장ㆍ광역시장ㆍ도지사는 지정신청기관에 관계 서류의 사본을 송부하여야 한다.<개정 2013. 3. 23., 2014. 1. 14., 2020. 4. 7.>

⑧ 제7항에 따라 관계 서류의 사본을 받은 지정신청기관은 관계 서류에 도시ㆍ군관리계획의 결정사항이 포함되어 있는 경우에는 「국토의 계획 및 이용에 관한 법률」 제32조에 따라 지형도면의 승인신청 등 필요한 조치를 취하여야 한다.<개정 2011. 4. 14., 2020. 4. 7.>

⑨ 지정신청기관은 특별건축구역 지정 이후 변경이 있는 경우 변경지정을 받아야 한다. 이 경우 변경지정을 받아야 하는 변경의 범위, 변경지정의 절차 등 필요한 사항은 대통령령으로 정한다.<개정 2020. 4. 7.>

⑩ 국토교통부장관 또는 시ㆍ도지사는 다음 각 호의 어느 하나에 해당하는 경우에는 특별건축구역의 전부 또는 일부에 대하여 지정을 해제할 수 있다. 이 경우 국토교통부장관 또는 특별시장ㆍ광역시장ㆍ도지사는 지정신청기관의 의견을 청취하여야 한다.<개정 2013. 3. 23., 2014. 1. 14., 2020. 4. 7.>

1. 지정신청기관의 요청이 있는 경우
2. 거짓이나 그 밖의 부정한 방법으로 지정을 받은 경우
3. 특별건축구역 지정일부터 5년 이내에 특별건축구역 지정목적에 부합하는 건축물의 착공이 이루어지지 아니하는 경우
4. 특별건축구역 지정요건 등을 위반하였으나 시정이 불가능한 경우

⑪ 특별건축구역을 지정하거나 변경한 경우에는 「국토의 계획 및 이용에 관한 법률」 제30조에 따른 도시ㆍ군관리계획의 결정(용도지역ㆍ지구ㆍ구역의 지정 및 변경은 제외한다)이 있는 것으로 본다.<개정 2011. 4. 14., 2020. 4. 7., 2020. 6. 9.>

제72조(특별건축구역 내 건축물의 심의 등) ① 특별건축구역에서 제73조에 따라 건축기준 등의 특례사항을 적용하여 건축허가를 신청하고자 하는 자(이하 이 조에서 "허가신청자"라 한다)는 다음 각 호의 사항이 포함된 특례적용계획서를 첨부하여 제11조에 따라 해당 허가권자에게 건축허가를 신청하여야 한다. 이 경우 특례적용계획서의 작성방법 및 제출서류 등은 국토교통부령으로 정한다. <개정 2013. 3. 23.>

1. 제5조에 따라 기준을 완화하여 적용할 것을 요청하는 사항
2. 제71조에 따른 특별건축구역의 지정요건에 관한 사항
3. 제73조제1항의 적용배제 특례를 적용한 사유 및 예상효과 등
4. 제73조제2항의 완화적용 특례의 동등 이상의 성능에 대한 증빙내용
5. 건축물의 공사 및 유지ㆍ관리 등에 관한 계획

② 제1항에 따른 건축허가는 해당 건축물이 특별건축구역의 지정 목적에 적합한지의 여부와 특례적용계획서 등 해당 사항에 대하여 제4조제1항에 따라 시ㆍ도지사 및 시장ㆍ군수ㆍ구청장이 설치하는 건축위원회(이하 "지방건축위원회"라 한다)의 심의를 거쳐야 한다.

③ 허가신청자는 제1항에 따른 건축허가 시 「도시교통정비 촉진법」 제16조에 따른 교통영향평가서의 검토를 동시에 진행하고자 하는 경우에는 같은 법 제16조에 따른 교통영향평가서에 관한 서류를 첨부하여 허가권자에게 심의를 신청할 수 있다.<개정 2008. 3. 28., 2015. 7. 24.>

④ 제3항에 따라 교통영향평가서에 대하여 지방건축위원회에서 통합심의한 경우에는 「도시교통정비 촉진법」 제17조에 따른 교통영향평가서의 심의를 한 것으로 본다.<개정 2008. 3.

28., 2015. 7. 24.>

⑤ 제1항 및 제2항에 따라 심의된 내용에 대하여 대통령령으로 정하는 변경사항이 발생한 경우에는 지방건축위원회의 변경심의를 받아야 한다. 이 경우 변경심의는 제1항에서 제3항까지의 규정을 준용한다.

⑥ 국토교통부장관 또는 특별시장ㆍ광역시장ㆍ도지사는 건축제도의 개선 및 건설기술의 향상을 위하여 허가권자의 의견을 들어 특별건축구역 내에서 제1항 및 제2항에 따라 건축허가를 받은 건축물에 대하여 모니터링(특례를 적용한 건축물에 대하여 해당 건축물의 건축시공, 공사감리, 유지ㆍ관리 등의 과정을 검토하고 실제로 건축물에 구현된 기능ㆍ미관ㆍ환경 등을 분석하여 평가하는 것을 말한다. 이하 이 장에서 같다)을 실시할 수 있다.<개정 2016. 2. 3.>

⑦ 허가권자는 제1항 및 제2항에 따라 건축허가를 받은 건축물의 특례적용계획서를 심의하는 데에 필요한 국토교통부령으로 정하는 자료를 특별시장ㆍ광역시장ㆍ특별자치시장ㆍ도지사ㆍ특별자치도지사는 국토교통부장관에게, 시장ㆍ군수ㆍ구청장은 특별시장ㆍ광역시장ㆍ도지사에게 각각 제출하여야 한다.<개정 2013. 3. 23., 2014. 1. 14., 2016. 2. 3.>

⑧ 제1항 및 제2항에 따라 건축허가를 받은 「건설기술 진흥법」 제2조제6호에 따른 발주청은 설계의도의 구현, 건축시공 및 공사감리의 모니터링, 그 밖에 발주청이 위탁하는 업무의 수행 등을 위하여 필요한 경우 설계자를 건축허가 이후에도 해당 건축물의 건축에 참여하게 할 수 있다. 이 경우 설계자의 업무내용 및 보수 등에 관하여는 대통령령으로 정한다.<개정 2013. 5. 22.>

제73조(관계 법령의 적용 특례) ① 특별건축구역에 건축하는 건축물에 대하여는 다음 각 호를 적용하지 아니할 수 있다. <개정 2016. 1. 19., 2016. 2. 3.>

1. 제42조, 제55조, 제56조, 제58조, 제60조 및 제61조
2. 「주택법」 제35조 중 대통령령으로 정하는 규정

② 특별건축구역에 건축하는 건축물이 제49조, 제50조, 제50조의2, 제51조부터 제53조까지, 제62조 및 제64조와 「녹색건축물 조성 지원법」 제15조에 해당할 때에는 해당 규정에서 요구하는 기준 또는 성능 등을 다른 방법으로 대신할 수 있는 것으로 지방건축위원회가 인정하는 경우에만 해당 규정의 전부 또는 일부를 완화하여 적용할 수 있다.<개정 2014. 1. 14.>

③ 「소방시설 설치ㆍ유지 및 안전관리에 관한 법률」 제9조와 제11조에서 요구하는 기준 또는 성능 등을 대통령령으로 정하는 절차ㆍ심의방법 등에 따라 다른 방법으로 대신할 수 있는 경우 전부 또는 일부를 완화하여 적용할 수 있다.<개정 2011. 8. 4.>

제74조(통합적용계획의 수립 및 시행) ① 특별건축구역에서는 다음 각 호의 관계 법령의 규정에 대하여는 개별 건축물마다 적용하지 아니하고 특별건축구역 전부 또는 일부를 대상으로 통합하여 적용할 수 있다. <개정 2014. 1. 14.>

1. 「문화예술진흥법」 제9조에 따른 건축물에 대한 미술작품의 설치
2. 「주차장법」 제19조에 따른 부설주차장의 설치

3. 「도시공원 및 녹지 등에 관한 법률」에 따른 공원의 설치

② 지정신청기관은 제1항에 따라 관계 법령의 규정을 통합하여 적용하려는 경우에는 특별건축구역 전부 또는 일부에 대하여 미술작품, 부설주차장, 공원 등에 대한 수요를 개별법으로 정한 기준 이상으로 산정하여 파악하고 이용자의 편의성, 쾌적성 및 안전 등을 고려한 통합적용계획을 수립하여야 한다.<개정 2014. 1. 14.>

③ 지정신청기관이 제2항에 따라 통합적용계획을 수립하는 때에는 해당 구역을 관할하는 허가권자와 협의하여야 하며, 협의요청을 받은 허가권자는 요청받은 날부터 20일 이내에 지정신청기관에게 의견을 제출하여야 한다.

④ 지정신청기관은 도시ㆍ군관리계획의 변경을 수반하는 통합적용계획이 수립된 때에는 관련 서류를 「국토의 계획 및 이용에 관한 법률」 제30조에 따른 도시ㆍ군관리계획 결정권자에게 송부하여야 하며, 이 경우 해당 도시ㆍ군관리계획 결정권자는 특별한 사유가 없으면 도시ㆍ군관리계획의 변경에 필요한 조치를 취하여야 한다.<개정 2011. 4. 14., 2020. 6. 9.>

제75조(건축주 등의 의무) ① 특별건축구역에서 제73조에 따라 건축기준 등의 적용 특례사항을 적용하여 건축허가를 받은 건축물의 공사감리자, 시공자, 건축주, 소유자 및 관리자는 시공 중이거나 건축물의 사용승인 이후에도 당초 허가를 받은 건축물의 형태, 재료, 색채 등이 원형을 유지하도록 필요한 조치를 하여야 한다. <개정 2012. 1. 17.>

② 삭제<2016. 2. 3.>

제76조(허가권자 등의 의무) ① 허가권자는 특별건축구역의 건축물에 대하여 설계자의 창의성ㆍ심미성 등의 발휘와 제도개선ㆍ기술발전 등이 유도될 수 있도록 노력하여야 한다.

② 허가권자는 제77조제2항에 따른 모니터링 결과를 국토교통부장관 또는 특별시장ㆍ광역시장ㆍ도지사에게 제출하여야 하며, 국토교통부장관 또는 특별시장ㆍ광역시장ㆍ도지사는 제77조에 따른 검사 및 모니터링 결과 등을 분석하여 필요한 경우 이 법 또는 관계 법령의 제도개선을 위하여 노력하여야 한다.<개정 2013. 3. 23., 2014. 1. 14., 2016. 2. 3.>

제77조(특별건축구역 건축물의 검사 등) ① 국토교통부장관 및 허가권자는 특별건축구역의 건축물에 대하여 제87조에 따라 검사를 할 수 있으며, 필요한 경우 제79조에 따라 시정명령 등 필요한 조치를 할 수 있다. <개정 2013. 3. 23., 2014. 1. 14.>

② 국토교통부장관 및 허가권자는 제72조제6항에 따라 모니터링을 실시하는 건축물에 대하여 직접 모니터링을 하거나 분야별 전문가 또는 전문기관에 용역을 의뢰할 수 있다. 이 경우 해당 건축물의 건축주, 소유자 또는 관리자는 특별한 사유가 없으면 모니터링에 필요한 사항에 대하여 협조하여야 한다.<개정 2013. 3. 23., 2014. 1. 14., 2016. 2. 3.>

제77조의2(특별가로구역의 지정) ① 국토교통부장관 및 허가권자는 도로에 인접한 건축물의 건축을 통한 조화로운 도시경관의 창출을 위하여 이 법 및 관계 법령에 따라 일부 규정을 적용하지 아니하거나 완화하여 적용할 수 있도록 다음 각 호의 어느 하나에 해당하는 지구 또는 구역에서 대통령령으로 정하는 도로에 접한 대지의 일정 구역을 특별가로구역으로 지정할 수 있다

. <개정 2017. 1. 17.>

1. 삭제<2017. 4. 18.>

2. 경관지구

3. 지구단위계획구역 중 미관유지를 위하여 필요하다고 인정하는 구역

② 국토교통부장관 및 허가권자는 제1항에 따라 특별가로구역을 지정하려는 경우에는 다음 각 호의 자료를 갖추어 국토교통부장관 또는 허가권자가 두는 건축위원회의 심의를 거쳐야 한다.

1. 특별가로구역의 위치ㆍ범위 및 면적 등에 관한 사항

2. 특별가로구역의 지정 목적 및 필요성

3. 특별가로구역 내 건축물의 규모 및 용도 등에 관한 사항

4. 그 밖에 특별가로구역의 지정에 필요한 사항으로서 대통령령으로 정하는 사항

③ 국토교통부장관 및 허가권자는 특별가로구역을 지정하거나 변경ㆍ해제하는 경우에는 국토교통부령으로 정하는 바에 따라 이를 지역 주민에게 알려야 한다.

[본조신설 2014. 1. 14.]

제77조의3(특별가로구역의 관리 및 건축물의 건축기준 적용 특례 등) ① 국토교통부장관 및 허가권자는 특별가로구역을 효율적으로 관리하기 위하여 국토교통부령으로 정하는 바에 따라 제77조의2제2항 각 호의 지정 내용을 작성하여 관리하여야 한다.

② 특별가로구역의 변경절차 및 해제, 특별가로구역 내 건축물에 관한 건축기준의 적용 등에 관하여는 제71조제9항ㆍ제10항(각 호 외의 부분 후단은 제외한다), 제72조제1항부터 제5항까지, 제73조제1항(제77조의2제1항제3호에 해당하는 경우에는 제55조 및 제56조는 제외한다)ㆍ제2항, 제75조제1항 및 제77조제1항을 준용한다. 이 경우 "특별건축구역"은 각각 "특별가로구역"으로, "지정신청기관", "국토교통부장관 또는 시ㆍ도지사" 및 "국토교통부장관, 시ㆍ도지사 및 허가권자"는 각각 "국토교통부장관 및 허가권자"로 본다.<개정 2017. 1. 17., 2020. 4. 7.>

③ 특별가로구역 안의 건축물에 대하여 국토교통부장관 또는 허가권자가 배치기준을 따로 정하는 경우에는 제46조 및 「민법」 제242조를 적용하지 아니한다.<신설 2016. 1. 19.>

[본조신설 2014. 1. 14.]

제8장의2 건축협정 <신설 2014. 1. 14.>

제77조의4(건축협정의 체결) ① 토지 또는 건축물의 소유자, 지상권자 등 대통령령으로 정하는 자(이하 "소유자등"이라 한다)는 전원의 합의로 다음 각 호의 어느 하나에 해당하는 지역 또는 구역에서 건축물의 건축ㆍ대수선 또는 리모델링에 관한 협정(이하 "건축협정"이라 한다)을 체결할 수 있다. <개정 2016. 2. 3., 2017. 2. 8., 2017. 4. 18.>

1. 「국토의 계획 및 이용에 관한 법률」 제51조에 따라 지정된 지구단위계획구역

2. 「도시 및 주거환경정비법」 제2조제2호가목에 따른 주거환경개선사업을 시행하기 위하여 같은 법 제8조에 따라 지정ㆍ고시된 정비구역
3. 「도시재정비 촉진을 위한 특별법」 제2조제6호에 따른 존치지역
4. 「도시재생 활성화 및 지원에 관한 특별법」 제2조제1항제5호에 따른 도시재생활성화지역
5. 그 밖에 시ㆍ도지사 및 시장ㆍ군수ㆍ구청장(이하 "건축협정인가권자"라 한다)이 도시 및 주거환경개선이 필요하다고 인정하여 해당 지방자치단체의 조례로 정하는 구역

② 제1항 각 호의 지역 또는 구역에서 둘 이상의 토지를 소유한 자가 1인인 경우에도 그 토지 소유자는 해당 토지의 구역을 건축협정 대상 지역으로 하는 건축협정을 정할 수 있다. 이 경우 그 토지 소유자 1인을 건축협정 체결자로 본다.

③ 소유자등은 제1항에 따라 건축협정을 체결(제2항에 따라 토지 소유자 1인이 건축협정을 정하는 경우를 포함한다. 이하 같다)하는 경우에는 다음 각 호의 사항을 준수하여야 한다.

1. 이 법 및 관계 법령을 위반하지 아니할 것
2. 「국토의 계획 및 이용에 관한 법률」 제30조에 따른 도시ㆍ군관리계획 및 이 법 제77조의11제1항에 따른 건축물의 건축ㆍ대수선 또는 리모델링에 관한 계획을 위반하지 아니할 것

④ 건축협정은 다음 각 호의 사항을 포함하여야 한다.

1. 건축물의 건축ㆍ대수선 또는 리모델링에 관한 사항
2. 건축물의 위치ㆍ용도ㆍ형태 및 부대시설에 관하여 대통령령으로 정하는 사항

⑤ 소유자등이 건축협정을 체결하는 경우에는 건축협정서를 작성하여야 하며, 건축협정서에는 다음 각 호의 사항이 명시되어야 한다.

1. 건축협정의 명칭
2. 건축협정 대상 지역의 위치 및 범위
3. 건축협정의 목적
4. 건축협정의 내용
5. 제1항 및 제2항에 따라 건축협정을 체결하는 자(이하 "협정체결자"라 한다)의 성명, 주소 및 생년월일(법인, 법인 아닌 사단이나 재단 및 외국인의 경우에는 「부동산등기법」 제49조에 따라 부여된 등록번호를 말한다. 이하 제6호에서 같다)
6. 제77조의5제1항에 따른 건축협정운영회가 구성되어 있는 경우에는 그 명칭, 대표자 성명, 주소 및 생년월일
7. 건축협정의 유효기간
8. 건축협정 위반 시 제재에 관한 사항
9. 그 밖에 건축협정에 필요한 사항으로서 해당 지방자치단체의 조례로 정하는 사항

⑥제1항제4호에 따라 시ㆍ도지사가 필요하다고 인정하여 조례로 구역을 정하려는 때에는 해당 시장ㆍ군수ㆍ구청장의 의견을 들어야 한다.<신설 2016. 2. 3.>

[본조신설 2014. 1. 14.]

제77조의5(건축협정운영회의 설립) ① 협정체결자는 건축협정서 작성 및 건축협정 관리 등을 위하여 필요한 경우 협정체결자 간의 자율적 기구로서 운영회(이하 "건축협정운영회"라 한다

)를 설립할 수 있다.

② 제1항에 따라 건축협정운영회를 설립하려면 협정체결자 과반수의 동의를 받아 건축협정운영회의 대표자를 선임하고, 국토교통부령으로 정하는 바에 따라 건축협정인가권자에게 신고하여야 한다. 다만, 제77조의6에 따른 건축협정 인가 신청 시 건축협정운영회에 관한 사항을 포함한 경우에는 그러하지 아니하다.

[본조신설 2014. 1. 14.]

제77조의6(건축협정의 인가) ① 협정체결자 또는 건축협정운영회의 대표자는 건축협정서를 작성하여 국토교통부령으로 정하는 바에 따라 해당 건축협정인가권자의 인가를 받아야 한다. 이 경우 인가신청을 받은 건축협정인가권자는 인가를 하기 전에 건축협정인가권자가 두는 건축위원회의 심의를 거쳐야 한다.

② 제1항에 따른 건축협정 체결 대상 토지가 둘 이상의 특별자치시 또는 시ㆍ군ㆍ구에 걸치는 경우 건축협정 체결 대상 토지면적의 과반(過半)이 속하는 건축협정인가권자에게 인가를 신청할 수 있다. 이 경우 인가 신청을 받은 건축협정인가권자는 건축협정을 인가하기 전에 다른 특별자치시장 또는 시장ㆍ군수ㆍ구청장과 협의하여야 한다.

③ 건축협정인가권자는 제1항에 따라 건축협정을 인가하였을 때에는 국토교통부령으로 정하는 바에 따라 그 내용을 공고하여야 한다.

[본조신설 2014. 1. 14.]

제77조의7(건축협정의 변경) ① 협정체결자 또는 건축협정운영회의 대표자는 제77조의6제1항에 따라 인가받은 사항을 변경하려면 국토교통부령으로 정하는 바에 따라 변경인가를 받아야 한다. 다만, 대통령령으로 정하는 경미한 사항을 변경하는 경우에는 그러하지 아니하다.

② 제1항에 따른 변경인가에 관하여는 제77조의6을 준용한다.

[본조신설 2014. 1. 14.]

제77조의8(건축협정의 관리) 건축협정인가권자는 제77조의6 및 제77조의7에 따라 건축협정을 인가하거나 변경인가하였을 때에는 국토교통부령으로 정하는 바에 따라 건축협정 관리대장을 작성하여 관리하여야 한다.

[본조신설 2014. 1. 14.]

제77조의9(건축협정의 폐지) ① 협정체결자 또는 건축협정운영회의 대표자는 건축협정을 폐지하려는 경우에는 협정체결자 과반수의 동의를 받아 국토교통부령으로 정하는 바에 따라 건축협정인가권자의 인가를 받아야 한다. 다만, 제77조의13에 따른 특례를 적용하여 제21조에 따른 착공신고를 한 경우에는 대통령령으로 정하는 기간이 지난 후에 건축협정의 폐지 인가를 신청할 수 있다. <개정 2015. 5. 18., 2020. 6. 9.>

② 제1항에 따른 건축협정의 폐지에 관하여는 제77조의6제3항을 준용한다.

[본조신설 2014. 1. 14.]

제77조의10(건축협정의 효력 및 승계) ① 건축협정이 체결된 지역 또는 구역(이하 “ 건축협정구역 ” 이라 한다)에서 건축물의 건축ㆍ대수선 또는 리모델링을 하거나 그 밖에 대통령령으로 정하는 행위를 하려는 소유자등은 제77조의6 및 제77조의7에 따라 인가ㆍ변경인가된 건축협정에 따라야 한다.

② 제77조의6제3항에 따라 건축협정이 공고된 후 건축협정구역에 있는 토지나 건축물 등에 관한 권리를 협정체결자인 소유자등으로부터 이전받거나 설정받은 자는 협정체결자로서의 지위를 승계한다. 다만, 건축협정에서 달리 정한 경우에는 그에 따른다.

[본조신설 2014. 1. 14.]

제77조의11(건축협정에 관한 계획 수립 및 지원) ① 건축협정인가권자는 소유자등이 건축협정을 효율적으로 체결할 수 있도록 건축협정구역에서 건축물의 건축ㆍ대수선 또는 리모델링에 관한 계획을 수립할 수 있다.

② 건축협정인가권자는 대통령령으로 정하는 바에 따라 도로 개설 및 정비 등 건축협정구역 안의 주거환경개선을 위한 사업비용의 일부를 지원할 수 있다.

[본조신설 2014. 1. 14.]

제77조의12(경관협정과의 관계) ① 소유자등은 제77조의4에 따라 건축협정을 체결할 때 「경관법」 제19조에 따른 경관협정을 함께 체결하려는 경우에는 「경관법」 제19조제3항ㆍ제4항 및 제20조에 관한 사항을 반영하여 건축협정인가권자에게 인가를 신청할 수 있다.

② 제1항에 따른 인가 신청을 받은 건축협정인가권자는 건축협정에 대한 인가를 하기 전에 건축위원회의 심의를 하는 때에 「경관법」 제29조제3항에 따라 경관위원회와 공동으로 하는 심의를 거쳐야 한다.

③ 제2항에 따른 절차를 거쳐 건축협정을 인가받은 경우에는 「경관법」 제21조에 따른 경관협정의 인가를 받은 것으로 본다.

[본조신설 2014. 1. 14.]

제77조의13(건축협정에 따른 특례) ① 제77조의4제1항에 따라 건축협정을 체결하여 제59조제1항제1호에 따라 둘 이상의 건축물 벽을 맞벽으로 하여 건축하려는 경우 맞벽으로 건축하려는 자는 공동으로 제11조에 따른 건축허가를 신청할 수 있다.

② 제1항의 경우에 제17조, 제21조, 제22조 및 제25조에 관하여는 개별 건축물마다 적용하지 아니하고 허가를 신청한 건축물 전부 또는 일부를 대상으로 통합하여 적용할 수 있다.

③ 건축협정의 인가를 받은 건축협정구역에서 연접한 대지에 대하여는 다음 각 호의 관계 법령의 규정을 개별 건축물마다 적용하지 아니하고 건축협정구역의 전부 또는 일부를 대상으로 통합하여 적용할 수 있다.<개정 2015. 5. 18., 2016. 1. 19.>

1. 제42조에 따른 대지의 조경
2. 제44조에 따른 대지와 도로와의 관계
3. 삭제<2016. 1. 19.>

4. 제53조에 따른 지하층의 설치
5. 제55조에 따른 건폐율
6. 「주차장법」 제19조에 따른 부설주차장의 설치
7. 삭제<2016. 1. 19.>
8. 「하수도법」 제34조에 따른 개인하수처리시설의 설치

④ 제3항에 따라 관계 법령의 규정을 적용하려는 경우에는 건축협정구역 전부 또는 일부에 대하여 조경 및 부설주차장에 대한 기준을 이 법 및 「주차장법」에서 정한 기준 이상으로 산정하여 적용하여야 한다.

⑤ 건축협정을 체결하여 둘 이상 건축물의 경계벽을 전체 또는 일부를 공유하여 건축하는 경우에는 제1항부터 제4항까지의 특례를 적용하며, 해당 대지를 하나의 대지로 보아 이 법의 기준을 개별 건축물마다 적용하지 아니하고 허가를 신청한 건축물의 전부 또는 일부를 대상으로 통합하여 적용할 수 있다.<신설 2016. 1. 19.>

⑥ 건축협정구역에 건축하는 건축물에 대하여는 제42조, 제55조, 제56조, 제58조, 제60조 및 제61조와 「주택법」 제35조를 대통령령으로 정하는 바에 따라 완화하여 적용할 수 있다. 다만, 제56조를 완화하여 적용하는 경우에는 제4조에 따른 건축위원회의 심의와 「국토의 계획 및 이용에 관한 법률」 제113조에 따른 지방도시계획위원회의 심의를 통합하여 거쳐야 한다.<신설 2016. 2. 3.>

⑦ 제6항 단서에 따라 통합 심의를 하는 경우 통합 심의의 방법 및 절차 등에 관한 구체적인 사항은 대통령령으로 정한다.<신설 2016. 2. 3.>

⑧ 제6항 본문에 따른 건축협정구역 내의 건축물에 대한 건축기준의 적용에 관하여는 제72조 제1항(제2호 및 제4호는 제외한다)부터 제5항까지를 준용한다. 이 경우 "특별건축구역"은 "건축협정구역"으로 본다.<신설 2016. 2. 3.>

[본조신설 2014. 1. 14.]

제77조의14(건축협정 집중구역 지정 등) ① 건축협정인가권자는 건축협정의 효율적인 체결을 통한 도시의 기능 및 미관의 증진을 위하여 제77조의4제1항 각 호의 어느 하나에 해당하는 지역 및 구역의 전체 또는 일부를 건축협정 집중구역으로 지정할 수 있다.

② 건축협정인가권자는 제1항에 따라 건축협정 집중구역을 지정하는 경우에는 미리 다음 각 호의 사항에 대하여 건축협정인가권자가 두는 건축위원회의 심의를 거쳐야 한다.

1. 건축협정 집중구역의 위치, 범위 및 면적 등에 관한 사항
2. 건축협정 집중구역의 지정 목적 및 필요성
3. 건축협정 집중구역에서 제77조의4제4항 각 호의 사항 중 건축협정인가권자가 도시의 기능 및 미관 증진을 위하여 세부적으로 규정하는 사항
4. 건축협정 집중구역에서 제77조의13에 따른 건축협정의 특례 적용에 관하여 세부적으로 규정하는 사항

③ 제1항에 따른 건축협정 집중구역의 지정 또는 변경·해제에 관하여는 제77조의6제3항을 준용한다.

④ 건축협정 집중구역 내의 건축협정이 제2항 각 호에 관한 심의내용에 부합하는 경우에는 제77조의6제1항에 따른 건축위원회의 심의를 생략할 수 있다.
[본조신설 2017. 4. 18.]
[종전 제77조의14는 제77조의15로 이동 <2017. 4. 18.>]

제8장의3 결합건축 <신설 2016. 1. 19.>

제77조의15(결합건축 대상지) ① 다음 각 호의 어느 하나에 해당하는 지역에서 대지간의 최단거리가 100미터 이내의 범위에서 대통령령으로 정하는 범위에 있는 2개의 대지의 건축주가 서로 합의한 경우 2개의 대지를 대상으로 결합건축을 할 수 있다. <개정 2017. 2. 8., 2017. 4. 18., 2020. 4. 7.>

1. 「국토의 계획 및 이용에 관한 법률」 제36조에 따라 지정된 상업지역
2. 「역세권의 개발 및 이용에 관한 법률」 제4조에 따라 지정된 역세권개발구역
3. 「도시 및 주거환경정비법」 제2조에 따른 정비구역 중 주거환경개선사업의 시행을 위한 구역
4. 그 밖에 도시 및 주거환경 개선과 효율적인 토지이용이 필요하다고 대통령령으로 정하는 지역

② 다음 각 호의 어느 하나에 해당하는 경우에는 제1항 각 호의 어느 하나에 해당하는 지역에서 대통령령으로 정하는 범위에 있는 3개 이상 대지의 건축주 등이 서로 합의한 경우 3개 이상의 대지를 대상으로 결합건축을 할 수 있다.<신설 2020. 4. 7.>

1. 국가ㆍ지방자치단체 또는 「공공기관의 운영에 관한 법률」 제4조제1항에 따른 공공기관이 소유 또는 관리하는 건축물과 결합건축하는 경우
2. 「빈집 및 소규모주택 정비에 관한 특례법」 제2조제1항제1호에 따른 빈집 또는 「건축물관리법」 제42조에 따른 빈 건축물을 철거하여 그 대지에 공원, 광장 등 대통령령으로 정하는 시설을 설치하는 경우
3. 그 밖에 대통령령으로 정하는 건축물과 결합건축하는 경우

③ 제1항 및 제2항에도 불구하고 도시경관의 형성, 기반시설 부족 등의 사유로 해당 지방자치단체의 조례로 정하는 지역 안에서는 결합건축을 할 수 없다.<신설 2020. 4. 7.>
④ 제1항 또는 제2항에 따라 결합건축을 하려는 2개 이상의 대지를 소유한 자가 1명인 경우는 제77조의4제2항을 준용한다.<개정 2020. 4. 7.>
[본조신설 2016. 1. 19.]
[제77조의14에서 이동, 종전 제77조의15는 제77조의16으로 이동 <2017. 4. 18.>]

제77조의16(결합건축의 절차) ① 결합건축을 하고자 하는 건축주는 제11조에 따라 건축허가를 신청하는 때에는 다음 각 호의 사항을 명시한 결합건축협정서를 첨부하여야 하며 국토교통부령으로 정하는 도서를 제출하여야 한다.

1. 결합건축 대상 대지의 위치 및 용도지역
2. 결합건축협정서를 체결하는 자(이하 “결합건축협정체결자”라 한다)의 성명, 주소 및 생년월일(법인, 법인 아닌 사단이나 재단 및 외국인의 경우에는 「부동산등기법」 제49조에 따라 부여된 등록번호를 말한다)
3. 「국토의 계획 및 이용에 관한 법률」 제78조에 따라 조례로 정한 용적률과 결합건축으로 조정되어 적용되는 대지별 용적률
4. 결합건축 대상 대지별 건축계획서

② 허가권자는 「국토의 계획 및 이용에 관한 법률」 제2조제11호에 따른 도시ㆍ군계획사업에 편입된 대지가 있는 경우에는 결합건축을 포함한 건축허가를 아니할 수 있다.

③ 허가권자는 제1항에 따른 건축허가를 하기 전에 건축위원회의 심의를 거쳐야 한다. 다만, 결합건축으로 조정되어 적용되는 대지별 용적률이 「국토의 계획 및 이용에 관한 법률」 제78조에 따라 해당 대지에 적용되는 도시계획조례의 용적률의 100분의 20을 초과하는 경우에는 대통령령으로 정하는 바에 따라 건축위원회 심의와 도시계획위원회 심의를 공동으로 하여 거쳐야 한다.

④ 제1항에 따른 결합건축 대상 대지가 둘 이상의 특별자치시, 특별자치도 및 시ㆍ군ㆍ구에 걸치는 경우 제77조의6제2항을 준용한다.

[본조신설 2016. 1. 19.]

[제77조의15에서 이동, 종전 제77조의16은 제77조의17로 이동 <2017. 4. 18.>]

제77조의17(결합건축의 관리) ① 허가권자는 결합건축을 포함하여 건축허가를 한 경우 국토교통부령으로 정하는 바에 따라 그 내용을 공고하고, 결합건축 관리대장을 작성하여 관리하여야 한다.

② 허가권자는 제77조의15제1항에 따른 결합건축과 관련된 건축물의 사용승인 신청이 있는 경우 해당 결합건축협정서상의 다른 대지에서 착공신고 또는 대통령령으로 정하는 조치가 이행되었는지를 확인한 후 사용승인을 하여야 한다.<개정 2020. 4. 7.>

③ 허가권자는 결합건축을 허용한 경우 건축물대장에 국토교통부령으로 정하는 바에 따라 결합건축에 관한 내용을 명시하여야 한다.

④ 결합건축협정서에 따른 협정체결 유지기간은 최소 30년으로 한다. 다만, 결합건축협정서의 용적률 기준을 종전대로 환원하여 신축ㆍ개축ㆍ재축하는 경우에는 그러하지 아니한다.

⑤ 결합건축협정서를 폐지하려는 경우에는 결합건축협정체결자 전원이 동의하여 허가권자에게 신고하여야 하며, 허가권자는 용적률을 이전받은 건축물이 멸실된 것을 확인한 후 결합건축의 폐지를 수리하여야 한다. 이 경우 결합건축 폐지에 관하여는 제1항 및 제3항을 준용한다.

⑥ 결합건축협정의 준수 여부, 효력 및 승계에 대하여는 제77조의4제3항 및 제77조의10을 준용한다. 이 경우 “건축협정”은 각각 “결합건축협정”으로 본다.

[본조신설 2016. 1. 19.]

[제77조의16에서 이동 <2017. 4. 18.>]

제9장 보칙

제78조(감독) ① 국토교통부장관은 시ㆍ도지사 또는 시장ㆍ군수ㆍ구청장이 한 명령이나 처분이 이 법이나 이 법에 따른 명령이나 처분 또는 조례에 위반되거나 부당하다고 인정하면 그 명령 또는 처분의 취소ㆍ변경, 그 밖에 필요한 조치를 명할 수 있다. <개정 2013. 3. 23.>

② 특별시장ㆍ광역시장ㆍ도지사는 시장ㆍ군수ㆍ구청장이 한 명령이나 처분이 이 법 또는 이 법에 따른 명령이나 처분 또는 조례에 위반되거나 부당하다고 인정하면 그 명령이나 처분의 취소ㆍ변경, 그 밖에 필요한 조치를 명할 수 있다.<개정 2014. 1. 14.>

③ 시ㆍ도지사 또는 시장ㆍ군수ㆍ구청장이 제1항에 따라 필요한 조치명령을 받으면 그 시정 결과를 국토교통부장관에게 지체 없이 보고하여야 하며, 시장ㆍ군수ㆍ구청장이 제2항에 따라 필요한 조치명령을 받으면 그 시정 결과를 특별시장ㆍ광역시장ㆍ도지사에게 지체 없이 보고하여야 한다.<개정 2013. 3. 23., 2014. 1. 14.>

④ 국토교통부장관 및 시ㆍ도지사는 건축허가의 적법한 운영, 위법 건축물의 관리 실태 등 건축행정의 건실한 운영을 지도ㆍ점검하기 위하여 국토교통부령으로 정하는 바에 따라 매년 지도ㆍ점검 계획을 수립ㆍ시행하여야 한다.<개정 2013. 3. 23.>

⑤ 국토교통부장관 및 시ㆍ도지사는 제4조의2에 따른 건축위원회의 심의 방법 또는 결과가 이 법 또는 이 법에 따른 명령이나 처분 또는 조례에 위반되거나 부당하다고 인정하면 그 심의 방법 또는 결과의 취소ㆍ변경, 그 밖에 필요한 조치를 할 수 있다. 이 경우 심의에 관한 조사ㆍ시정명령 및 변경절차 등에 관하여는 대통령령으로 정한다.<신설 2016. 1. 19.>

제79조(위반 건축물 등에 대한 조치 등) ① 허가권자는 이 법 또는 이 법에 따른 명령이나 처분에 위반되는 대지나 건축물에 대하여 이 법에 따른 허가 또는 승인을 취소하거나 그 건축물의 건축주ㆍ공사시공자ㆍ현장관리인ㆍ소유자ㆍ관리자 또는 점유자(이하 "건축주등"이라 한다)에게 공사의 중지를 명하거나 상당한 기간을 정하여 그 건축물의 해체ㆍ개축ㆍ증축ㆍ수선ㆍ용도변경ㆍ사용금지ㆍ사용제한, 그 밖에 필요한 조치를 명할 수 있다. <개정 2019. 4. 23., 2019. 4. 30.>

② 허가권자는 제1항에 따라 허가나 승인이 취소된 건축물 또는 제1항에 따른 시정명령을 받고 이행하지 아니한 건축물에 대하여는 다른 법령에 따른 영업이나 그 밖의 행위를 허가ㆍ면허ㆍ인가ㆍ등록ㆍ지정 등을 하지 아니하도록 요청할 수 있다. 다만, 허가권자가 기간을 정하여 그 사용 또는 영업, 그 밖의 행위를 허용한 주택과 대통령령으로 정하는 경우에는 그러하지 아니하다.<개정 2014. 5. 28.>

③ 제2항에 따른 요청을 받은 자는 특별한 이유가 없으면 요청에 따라야 한다.

④ 허가권자는 제1항에 따른 시정명령을 하는 경우 국토교통부령으로 정하는 바에 따라 건축물대장에 위반내용을 적어야 한다.<개정 2013. 3. 23., 2016. 1. 19.>

⑤ 허가권자는 이 법 또는 이 법에 따른 명령이나 처분에 위반되는 대지나 건축물에 대한 실태를 파악하기 위하여 조사를 할 수 있다.<신설 2019. 4. 23.>

⑥ 제5항에 따른 실태조사의 방법 및 절차에 관한 사항은 대통령령으로 정한다.<신설 2019. 4. 23.>

제80조(이행강제금) ① 허가권자는 제79조제1항에 따라 시정명령을 받은 후 시정기간 내에 시정명령을 이행하지 아니한 건축주등에 대하여는 그 시정명령의 이행에 필요한 상당한 이행기한을 정하여 그 기한까지 시정명령을 이행하지 아니하면 다음 각 호의 이행강제금을 부과한다. 다만, 연면적(공동주택의 경우에는 세대 면적을 기준으로 한다)이 60제곱미터 이하인 주거용 건축물과 제2호 중 주거용 건축물로서 대통령령으로 정하는 경우에는 다음 각 호의 어느 하나에 해당하는 금액의 2분의 1의 범위에서 해당 지방자치단체의 조례로 정하는 금액을 부과한다. <개정 2011. 5. 30., 2015. 8. 11., 2019. 4. 23.>

1. 건축물이 제55조와 제56조에 따른 건폐율이나 용적률을 초과하여 건축된 경우 또는 허가를 받지 아니하거나 신고를 하지 아니하고 건축된 경우에는 「지방세법」에 따라 해당 건축물에 적용되는 1제곱미터의 시가표준액의 100분의 50에 해당하는 금액에 위반면적을 곱한 금액 이하의 범위에서 위반 내용에 따라 대통령령으로 정하는 비율을 곱한 금액
2. 건축물이 제1호 외의 위반 건축물에 해당하는 경우에는 「지방세법」에 따라 그 건축물에 적용되는 시가표준액에 해당하는 금액의 100분의 10의 범위에서 위반내용에 따라 대통령령으로 정하는 금액

② 허가권자는 영리목적을 위한 위반이나 상습적 위반 등 대통령령으로 정하는 경우에 제1항에 따른 금액을 100분의 100의 범위에서 해당 지방자치단체의 조례로 정하는 바에 따라 가중하여야 한다.<신설 2015. 8. 11., 2019. 4. 23., 2020. 12. 8.>

③ 허가권자는 제1항 및 제2항에 따른 이행강제금을 부과하기 전에 제1항 및 제2항에 따른 이행강제금을 부과ㆍ징수한다는 뜻을 미리 문서로써 계고(戒告)하여야 한다.<개정 2015. 8. 11.>

④ 허가권자는 제1항 및 제2항에 따른 이행강제금을 부과하는 경우 금액, 부과 사유, 납부기한, 수납기관, 이의제기 방법 및 이의제기 기관 등을 구체적으로 밝힌 문서로 하여야 한다.<개정 2015. 8. 11.>

⑤ 허가권자는 최초의 시정명령이 있었던 날을 기준으로 하여 1년에 2회 이내의 범위에서 해당 지방자치단체의 조례로 정하는 횟수만큼 그 시정명령이 이행될 때까지 반복하여 제1항 및 제2항에 따른 이행강제금을 부과ㆍ징수할 수 있다.<개정 2014. 5. 28., 2015. 8. 11., 2019. 4. 23.>

⑥ 허가권자는 제79조제1항에 따라 시정명령을 받은 자가 이를 이행하면 새로운 이행강제금의 부과를 즉시 중지하되, 이미 부과된 이행강제금은 징수하여야 한다.<개정 2015. 8. 11.>

⑦ 허가권자는 제4항에 따라 이행강제금 부과처분을 받은 자가 이행강제금을 납부기한까지 내지 아니하면 「지방행정제재ㆍ부과금의 징수 등에 관한 법률」에 따라 징수한다.<개정 2013. 8. 6., 2015. 8. 11., 2020. 3. 24.>

제80조의2(이행강제금 부과에 관한 특례) ① 허가권자는 제80조에 따른 이행강제금을 다음 각 호에서 정하는 바에 따라 감경할 수 있다. 다만, 지방자치단체의 조례로 정하는 기간까지 위반 내용을 시정하지 아니한 경우는 제외한다. <개정 2024. 3. 26.>

1. 축사 등 농업용ㆍ어업용 시설로서 500제곱미터(「수도권정비계획법」 제2조제1호에 따른 수도권 외의 지역에서는 1천제곱미터) 이하인 경우는 5분의 1을 감경
2. 그 밖에 위반 동기, 위반 범위 및 위반 시기 등을 고려하여 대통령령으로 정하는 경우(제80조제2항에 해당하는 경우는 제외한다)에는 100분의 75의 범위에서 대통령령으로 정하는 비율을 감경

② 허가권자는 법률 제4381호 건축법개정법률의 시행일(1992년 6월 1일을 말한다) 이전에 이 법 또는 이 법에 따른 명령이나 처분을 위반한 주거용 건축물에 관하여는 대통령령으로 정하는 바에 따라 제80조에 따른 이행강제금을 감경할 수 있다.

[본조신설 2015. 8. 11.]

제81조 삭제 <2019. 4. 30.>

제81조의2 삭제 <2019. 4. 30.>

제81조의3 삭제 <2019. 4. 30.>

제82조(권한의 위임과 위탁) ① 국토교통부장관은 이 법에 따른 권한의 일부를 대통령령으로 정하는 바에 따라 시ㆍ도지사에게 위임할 수 있다. <개정 2013. 3. 23.>

② 시ㆍ도지사는 이 법에 따른 권한의 일부를 대통령령으로 정하는 바에 따라 시장(행정시의 시장을 포함하며, 이하 이 조에서 같다)ㆍ군수ㆍ구청장에게 위임할 수 있다.

③ 시장ㆍ군수ㆍ구청장은 이 법에 따른 권한의 일부를 대통령령으로 정하는 바에 따라 구청장(자치구가 아닌 구의 구청장을 말한다)ㆍ동장ㆍ읍장 또는 면장에게 위임할 수 있다.

④ 국토교통부장관은 제31조제1항과 제32조제1항에 따라 건축허가 업무 등을 효율적으로 처리하기 위하여 구축하는 전자정보처리 시스템의 운영을 대통령령으로 정하는 기관 또는 단체에 위탁할 수 있다.<개정 2013. 3. 23.>

제83조(옹벽 등의 공작물에의 준용) ① 대지를 조성하기 위한 옹벽, 굴뚝, 광고탑, 고가수조(高架水槽), 지하 대피호, 그 밖에 이와 유사한 것으로서 대통령령으로 정하는 공작물을 축조하려는 자는 대통령령으로 정하는 바에 따라 특별자치시장ㆍ특별자치도지사 또는 시장ㆍ군수ㆍ구청장에게 신고하여야 한다. <개정 2014. 1. 14.>

② 삭제<2019. 4. 30.>

③ 제14조, 제21조제5항, 제29조, 제40조제4항, 제41조, 제47조, 제48조, 제55조, 제58조, 제60조, 제61조, 제79조, 제84조, 제85조, 제87조와 「국토의 계획 및 이용에 관한 법률」 제76조는 대통령령으로 정하는 바에 따라 제1항의 경우에 준용한다.<개정 2014. 5. 28., 2017. 4. 18., 2019. 4. 30.>

제84조(면적ㆍ높이 및 층수의 산정) 건축물의 대지면적, 연면적, 바닥면적, 높이, 처마, 천장, 바닥 및 층수의 산정방법은 대통령령으로 정한다.

제85조(「행정대집행법」 적용의 특례) ① 허가권자는 제11조, 제14조, 제41조와 제79조제1항에 따라 필요한 조치를 할 때 다음 각 호의 어느 하나에 해당하는 경우로서 「행정대집행법」 제3조제1항과 제2항에 따른 절차에 의하면 그 목적을 달성하기 곤란한 때에는 해당 절차를 거치지 아니하고 대집행할 수 있다. <개정 2020. 6. 9.>

1. 재해가 발생할 위험이 절박한 경우
2. 건축물의 구조 안전상 심각한 문제가 있어 붕괴 등 손괴의 위험이 예상되는 경우
3. 허가권자의 공사중지명령을 받고도 따르지 아니하고 공사를 강행하는 경우
4. 도로통행에 현저하게 지장을 주는 불법건축물인 경우
5. 그 밖에 공공의 안전 및 공익에 매우 저해되어 신속하게 실시할 필요가 있다고 인정되는 경우로서 대통령령으로 정하는 경우

② 제1항에 따른 대집행은 건축물의 관리를 위하여 필요한 최소한도에 그쳐야 한다.

[전문개정 2009. 4. 1.]

제86조(청문) 허가권자는 제79조에 따라 허가나 승인을 취소하려면 청문을 실시하여야 한다.

제87조(보고와 검사 등) ① 국토교통부장관, 시ㆍ도지사, 시장ㆍ군수ㆍ구청장, 그 소속 공무원, 제27조에 따른 업무대행자 또는 제37조에 따른 건축지도원은 건축물의 건축주등, 공사감리자, 공사시공자 또는 관계전문기술자에게 필요한 자료의 제출이나 보고를 요구할 수 있으며, 건축물ㆍ대지 또는 건축공사장에 출입하여 그 건축물, 건축설비, 그 밖에 건축공사에 관련되는 물건을 검사하거나 필요한 시험을 할 수 있다. <개정 2013. 3. 23., 2016. 2. 3.>

② 제1항에 따라 검사나 시험을 하는 자는 그 권한을 표시하는 증표를 지니고 이를 관계인에게 내보여야 한다.

③ 허가권자는 건축관계자등과의 계약 내용을 검토할 수 있으며, 검토결과 불공정 또는 불합리한 사항이 있어 부실설계ㆍ시공ㆍ감리가 될 우려가 있는 경우에는 해당 건축주에게 그 사실을 통보하고 해당 건축물의 건축공사 현장을 특별히 지도ㆍ감독하여야 한다.<신설 2016. 2. 3.>

제87조의2(지역건축안전센터 설립) ① 지방자치단체의 장은 다음 각 호의 업무를 수행하기 위하여 관할 구역에 지역건축안전센터를 설치할 수 있다. <개정 2019. 4. 30., 2020. 4. 7., 2020. 12. 22., 2022. 6. 10.>

1. 제21조, 제22조, 제27조 및 제87조에 따른 기술적인 사항에 대한 보고ㆍ확인ㆍ검토ㆍ심사 및 점검

1의2. 제11조, 제14조 및 제16조에 따른 허가 또는 신고에 관한 업무

2. 제25조에 따른 공사감리에 대한 관리ㆍ감독
3. 삭제<2019. 4. 30.>
4. 그 밖에 대통령령으로 정하는 사항

② 제1항에도 불구하고 다음 각 호의 어느 하나에 해당하는 지방자치단체의 장은 관할 구역에 지역건축안전센터를 설치하여야 한다.<신설 2022. 6. 10.>

1. 시ㆍ도
2. 인구 50만명 이상 시ㆍ군ㆍ구
3. 국토교통부령으로 정하는 바에 따라 산정한 건축허가 면적(직전 5년 동안의 연평균 건축허가 면적을 말한다) 또는 노후건축물 비율이 전국 지방자치단체 중 상위 30퍼센트 이내에 해당하는 인구 50만명 미만 시ㆍ군ㆍ구

③ 체계적이고 전문적인 업무 수행을 위하여 지역건축안전센터에 「건축사법」 제23조제1항에 따라 신고한 건축사 또는 「기술사법」 제6조제1항에 따라 등록한 기술사 등 전문인력을 배치하여야 한다.<개정 2022. 6. 10.>

④ 제1항부터 제3항까지의 규정에 따른 지역건축안전센터의 설치ㆍ운영 및 전문인력의 자격과 배치기준 등에 필요한 사항은 국토교통부령으로 정한다.<개정 2022. 6. 10.>

[본조신설 2017. 4. 18.]

제87조의3(건축안전특별회계의 설치) ① 시ㆍ도지사 또는 시장ㆍ군수ㆍ구청장은 관할 구역의 지역건축안전센터 설치ㆍ운영 등을 지원하기 위하여 건축안전특별회계(이하 "특별회계"라 한다)를 설치할 수 있다.

② 특별회계는 다음 각 호의 재원으로 조성한다.<개정 2020. 4. 7.>

1. 일반회계로부터의 전입금
2. 제17조에 따라 납부되는 건축허가 등의 수수료 중 해당 지방자치단체의 조례로 정하는 비율의 금액
3. 제80조에 따라 부과ㆍ징수되는 이행강제금 중 해당 지방자치단체의 조례로 정하는 비율의 금액
4. 제113조에 따라 부과ㆍ징수되는 과태료 중 해당 지방자치단체의 조례로 정하는 비율의 금액
5. 그 밖의 수입금

③ 특별회계는 다음 각 호의 용도로 사용한다.

1. 지역건축안전센터의 설치ㆍ운영에 필요한 경비
2. 지역건축안전센터의 전문인력 배치에 필요한 인건비
3. 제87조의2제1항 각 호의 업무 수행을 위한 조사ㆍ연구비
4. 특별회계의 조성ㆍ운용 및 관리를 위하여 필요한 경비
5. 그 밖에 건축물 안전에 관한 기술지원 및 정보제공을 위하여 해당 지방자치단체의 조례로 정하는 사업의 수행에 필요한 비용

[본조신설 2017. 4. 18.]

제88조(건축분쟁전문위원회) ① 건축등과 관련된 다음 각 호의 분쟁(「건설산업기본법」 제69조에 따른 조정의 대상이 되는 분쟁은 제외한다. 이하 같다)의 조정(調停) 및 재정(裁定)을 하기 위하여 국토교통부에 건축분쟁전문위원회(이하 "분쟁위원회"라 한다)를 둔다. <개정 2009. 4. 1., 2014. 5. 28.>

1. 건축관계자와 해당 건축물의 건축등으로 피해를 입은 인근주민(이하 “인근주민”이라 한다) 간의 분쟁
2. 관계전문기술자와 인근주민 간의 분쟁
3. 건축관계자와 관계전문기술자 간의 분쟁
4. 건축관계자 간의 분쟁
5. 인근주민 간의 분쟁
6. 관계전문기술자 간의 분쟁
7. 그 밖에 대통령령으로 정하는 사항

② 삭제<2014. 5. 28.>

③ 삭제<2014. 5. 28.>

[제목개정 2009. 4. 1.]

제89조(분쟁위원회의 구성) ① 분쟁위원회는 위원장과 부위원장 각 1명을 포함한 15명 이내의 위원으로 구성한다. <개정 2009. 4. 1., 2014. 5. 28.>

② 분쟁위원회의 위원은 건축이나 법률에 관한 학식과 경험이 풍부한 자로서 다음 각 호의 어느 하나에 해당하는 자 중에서 국토교통부장관이 임명하거나 위촉한다. 이 경우 제4호에 해당하는 자가 2명 이상 포함되어야 한다.<개정 2009. 4. 1., 2013. 3. 23., 2014. 1. 14., 2014. 5. 28.>

1. 3급 상당 이상의 공무원으로 1년 이상 재직한 자
2. 삭제<2014. 5. 28.>
3. 「고등교육법」에 따른 대학에서 건축공학이나 법률학을 가르치는 조교수 이상의 직(職)에 3년 이상 재직한 자
4. 판사, 검사 또는 변호사의 직에 6년 이상 재직한 자
5. 「국가기술자격법」에 따른 건축분야 기술사 또는 「건축사법」 제23조에 따라 건축사사무소개설신고를 하고 건축사로 6년 이상 종사한 자
6. 건설공사나 건설업에 대한 학식과 경험이 풍부한 자로서 그 분야에 15년 이상 종사한 자

③ 삭제<2014. 5. 28.>

④ 분쟁위원회의 위원장과 부위원장은 위원 중에서 국토교통부장관이 위촉한다.<개정 2009. 4. 1., 2014. 5. 28.>

⑤ 공무원이 아닌 위원의 임기는 3년으로 하되, 연임할 수 있으며, 보궐위원의 임기는 전임자의 남은 임기로 한다.

⑥ 분쟁위원회의 회의는 재적위원 과반수의 출석으로 열고 출석위원 과반수의 찬성으로 의결한다.<개정 2009. 4. 1., 2014. 5. 28.>

⑦ 다음 각 호의 어느 하나에 해당하는 자는 분쟁위원회의 위원이 될 수 없다.<개정 2009. 4. 1., 2014. 5. 28.>

1. 피성년후견인, 피한정후견인 또는 파산선고를 받고 복권되지 아니한 자
2. 금고 이상의 실형을 선고받고 그 집행이 끝나거나(집행이 끝난 것으로 보는 경우를 포함한다)되거나 집행이 면제된 날부터 2년이 지나지 아니한 자

3. 법원의 판결이나 법률에 따라 자격이 정지된 자

⑧ 위원의 제척ㆍ기피ㆍ회피 및 위원회의 운영, 조정 등의 거부와 중지 등 그 밖에 필요한 사항은 대통령령으로 정한다.<신설 2014. 5. 28.>

[제목개정 2014. 5. 28.]

제90조 삭제 <2014. 5. 28.>

제91조(대리인) ① 당사자는 다음 각 호에 해당하는 자를 대리인으로 선임할 수 있다.

1. 당사자의 배우자, 직계존ㆍ비속 또는 형제자매
2. 당사자인 법인의 임직원
3. 변호사

② 삭제<2014. 5. 28.>

③ 대리인의 권한은 서면으로 소명하여야 한다.

④ 대리인은 다음 각 호의 행위를 하기 위하여는 당사자의 위임을 받아야 한다.

1. 신청의 철회
2. 조정안의 수락
3. 복대리인의 선임

제92조(조정등의 신청) ① 건축물의 건축등과 관련된 분쟁의 조정 또는 재정(이하 "조정등"이라 한다)을 신청하려는 자는 분쟁위원회에 조정등의 신청서를 제출하여야 한다. <개정 2009. 4. 1., 2014. 5. 28.>

② 제1항에 따른 조정신청은 해당 사건의 당사자 중 1명 이상이 하며, 재정신청은 해당 사건 당사자 간의 합의로 한다. 다만, 분쟁위원회는 조정신청을 받으면 해당 사건의 모든 당사자에게 조정신청이 접수된 사실을 알려야 한다.<개정 2009. 4. 1., 2014. 5. 28.>

③ 분쟁위원회는 당사자의 조정신청을 받으면 60일 이내에, 재정신청을 받으면 120일 이내에 절차를 마쳐야 한다. 다만, 부득이한 사정이 있으면 분쟁위원회의 의결로 기간을 연장할 수 있다.<개정 2009. 4. 1., 2014. 5. 28.>

제93조(조정등의 신청에 따른 공사중지) ① 삭제 <2014. 5. 28.>

② 삭제<2014. 5. 28.>

③ 시ㆍ도지사 또는 시장ㆍ군수ㆍ구청장은 위해 방지를 위하여 긴급한 상황이거나 그 밖에 특별한 사유가 없으면 조정등의 신청이 있다는 이유만으로 해당 공사를 중지하게 하여서는 아니 된다.

[제목개정 2014. 5. 28.]

제94조(조정위원회와 재정위원회) ① 조정은 3명의 위원으로 구성되는 조정위원회에서 하고, 재정은 5명의 위원으로 구성되는 재정위원회에서 한다.

② 조정위원회의 위원(이하 "조정위원"이라 한다)과 재정위원회의 위원(이하 "재정위원"이라 한다)은 사건마다 분쟁위원회의 위원 중에서 위원장이 지명한다. 이 경우 재정위원회

에는 제89조제2항제4호에 해당하는 위원이 1명 이상 포함되어야 한다.<개정 2009. 4. 1., 2014. 5. 28.>

③ 조정위원회와 재정위원회의 회의는 구성원 전원의 출석으로 열고 과반수의 찬성으로 의결한다.

제95조(조정을 위한 조사 및 의견 청취) ① 조정위원회는 조정에 필요하다고 인정하면 조정위원 또는 사무국의 소속 직원에게 관계 서류를 열람하게 하거나 관계 사업장에 출입하여 조사하게 할 수 있다. <개정 2014. 5. 28.>

② 조정위원회는 필요하다고 인정하면 당사자나 참고인을 조정위원회에 출석하게 하여 의견을 들을 수 있다.

③ 분쟁의 조정신청을 받은 조정위원회는 조정기간 내에 심사하여 조정안을 작성하여야 한다. <개정 2014. 5. 28.>

제96조(조정의 효력) ① 조정위원회는 제95조제3항에 따라 조정안을 작성하면 지체 없이 각 당사자에게 조정안을 제시하여야 한다.

② 제1항에 따라 조정안을 제시받은 당사자는 제시를 받은 날부터 15일 이내에 수락 여부를 조정위원회에 알려야 한다.

③ 조정위원회는 당사자가 조정안을 수락하면 즉시 조정서를 작성하여야 하며, 조정위원과 각 당사자는 이에 기명날인하여야 한다.

④ 당사자가 제3항에 따라 조정안을 수락하고 조정서에 기명날인하면 조정서의 내용은 재판상 화해와 동일한 효력을 갖는다. 다만, 당사자가 임의로 처분할 수 없는 사항에 관한 것은 그러하지 아니하다.<개정 2020. 12. 22.>

제97조(분쟁의 재정) ① 재정은 문서로써 하여야 하며, 재정 문서에는 다음 각 호의 사항을 적고 재정위원이 이에 기명날인하여야 한다.

1. 사건번호와 사건명
2. 당사자, 선정대표자, 대표당사자 및 대리인의 주소ㆍ성명
3. 주문(主文)
4. 신청 취지
5. 이유
6. 재정 날짜

② 제1항제5호에 따른 이유를 적을 때에는 주문의 내용이 정당하다는 것을 인정할 수 있는 한도에서 당사자의 주장 등을 표시하여야 한다.

③ 재정위원회는 재정을 하면 지체 없이 재정 문서의 정본(正本)을 당사자나 대리인에게 송달하여야 한다.

제98조(재정을 위한 조사권 등) ① 재정위원회는 분쟁의 재정을 위하여 필요하다고 인정하면 당사자의 신청이나 직권으로 재정위원 또는 소속 공무원에게 다음 각 호의 행위를 하게 할 수 있

다.
1. 당사자나 참고인에 대한 출석 요구, 자문 및 진술 청취
2. 감정인의 출석 및 감정 요구
3. 사건과 관계있는 문서나 물건의 열람ㆍ복사ㆍ제출 요구 및 유치
4. 사건과 관계있는 장소의 출입ㆍ 조사
② 당사자는 제1항에 따른 조사 등에 참여할 수 있다.
③ 재정위원회가 직권으로 제1항에 따른 조사 등을 한 경우에는 그 결과에 대하여 당사자의 의견을 들어야 한다.
④ 재정위원회는 제1항에 따라 당사자나 참고인에게 진술하게 하거나 감정인에게 감정하게 할 때에는 당사자나 참고인 또는 감정인에게 선서를 하도록 하여야 한다.
⑤ 제1항제4호의 경우에 재정위원 또는 소속 공무원은 그 권한을 나타내는 증표를 지니고 이를 관계인에게 내보여야 한다.

제99조(재정의 효력 등) 재정위원회가 재정을 한 경우 재정 문서의 정본이 당사자에게 송달된 날부터 60일 이내에 당사자 양쪽이나 어느 한쪽으로부터 그 재정의 대상인 건축물의 건축등의 분쟁을 원인으로 하는 소송이 제기되지 아니하거나 그 소송이 철회되면 그 재정 내용은 재판상 화해와 동일한 효력을 갖는다. 다만, 당사자가 임의로 처분할 수 없는 사항에 관한 것은 그러하지 아니하다. <개정 2020. 12. 22.>

제100조(시효의 중단) 당사자가 재정에 불복하여 소송을 제기한 경우 시효의 중단과 제소기간을 산정할 때에는 재정신청을 재판상의 청구로 본다. <개정 2020. 6. 9.>

제101조(조정 회부) 분쟁위원회는 재정신청이 된 사건을 조정에 회부하는 것이 적합하다고 인정하면 직권으로 직접 조정할 수 있다. <개정 2009. 4. 1., 2014. 5. 28.>

제102조(비용부담) ① 분쟁의 조정등을 위한 감정ㆍ진단ㆍ시험 등에 드는 비용은 당사자 간의 합의로 정하는 비율에 따라 당사자가 부담하여야 한다. 다만, 당사자 간에 비용부담에 대하여 합의가 되지 아니하면 조정위원회나 재정위원회에서 부담비율을 정한다.
② 조정위원회나 재정위원회는 필요하다고 인정하면 대통령령으로 정하는 바에 따라 당사자에게 제1항에 따른 비용을 예치하게 할 수 있다.
③ 제1항에 따른 비용의 범위에 관하여는 국토교통부령으로 정한다.<개정 2009. 4. 1., 2013. 3. 23., 2014. 5. 28.>

제103조(분쟁위원회의 운영 및 사무처리 위탁) ① 국토교통부장관은 분쟁위원회의 운영 및 사무처리를 「국토안전관리원법」에 따른 국토안전관리원(이하 “국토안전관리원”이라 한다)에 위탁할 수 있다. <개정 2014. 5. 28., 2017. 1. 17., 2020. 6. 9.>
② 분쟁위원회의 운영 및 사무처리를 위한 조직 및 인력 등은 대통령령으로 정한다.<개정 2014. 5. 28.>

③ 국토교통부장관은 예산의 범위에서 분쟁위원회의 운영 및 사무처리에 필요한 경비를 국토안전관리원에 출연 또는 보조할 수 있다.<개정 2014. 5. 28., 2020. 6. 9.>
[제목개정 2014. 5. 28.]

제104조(조정등의 절차) 제88조부터 제103조까지의 규정에서 정한 것 외에 분쟁의 조정등의 방법ㆍ절차 등에 관하여 필요한 사항은 대통령령으로 정한다.

제104조의2(건축위원회의 사무의 정보보호) 건축위원회 또는 관계 행정기관 등은 제4조의5의 민원심의 및 제92조의 분쟁조정 신청과 관련된 정보의 유출로 인하여 신청인과 이해관계인의 이익이 침해되지 아니하도록 노력하여야 한다.
[본조신설 2014. 5. 28.]

제105조(벌칙 적용 시 공무원 의제) 다음 각 호의 어느 하나에 해당하는 사람은 공무원이 아니더라도 「형법」 제129조부터 제132조까지의 규정과 「특정범죄가중처벌 등에 관한 법률」 제2조와 제3조에 따른 벌칙을 적용할 때에는 공무원으로 본다. <개정 2009. 4. 1., 2014. 1. 14., 2014. 5. 28., 2016. 2. 3., 2017. 4. 18., 2019. 4. 23., 2022. 6. 10.>
1. 제4조에 따른 건축위원회의 위원
1의2. 제13조의2제2항에 따라 안전영향평가를 하는 자
1의3. 제52조의3제4항에 따라 건축자재를 점검하는 자
2. 제27조에 따라 현장조사ㆍ검사 및 확인업무를 대행하는 사람
3. 제37조에 따른 건축지도원
4. 제82조제4항에 따른 기관 및 단체의 임직원
5. 제87조의2제3항에 따라 지역건축안전센터에 배치된 전문인력

제10장 벌칙

제106조(벌칙) ① 제23조, 제24조제1항, 제25조제3항, 제52조의3제1항 및 제52조의5제2항을 위반하여 설계ㆍ시공ㆍ공사감리 및 유지ㆍ관리와 건축자재의 제조 및 유통을 함으로써 건축물이 부실하게 되어 착공 후 「건설산업기본법」 제28조에 따른 하자담보책임 기간에 건축물의 기초와 주요구조부에 중대한 손괴를 일으켜 일반인을 위험에 처하게 한 설계자ㆍ감리자ㆍ시공자ㆍ제조업자ㆍ유통업자ㆍ관계전문기술자 및 건축주는 10년 이하의 징역에 처한다. <개정 2015. 1. 6., 2016. 2. 3., 2019. 4. 23., 2020. 12. 22.>
② 제1항의 죄를 범하여 사람을 죽거나 다치게 한 자는 무기징역이나 3년 이상의 징역에 처한다.

제107조(벌칙) ① 업무상 과실로 제106조제1항의 죄를 범한 자는 5년 이하의 징역이나 금고 또는 5억원 이하의 벌금에 처한다. <개정 2016. 2. 3.>

② 업무상 과실로 제106조제2항의 죄를 범한 자는 10년 이하의 징역이나 금고 또는 10억원 이하의 벌금에 처한다.<개정 2016. 2. 3.>

제108조(벌칙) ① 다음 각 호의 어느 하나에 해당하는 자는 3년 이하의 징역이나 5억원 이하의 벌금에 처한다. <개정 2019. 4. 23., 2020. 12. 22.>

1. 도시지역에서 제11조제1항, 제19조제1항 및 제2항, 제47조, 제55조, 제56조, 제58조, 제60조, 제61조 또는 제77조의10을 위반하여 건축물을 건축하거나 대수선 또는 용도변경을 한 건축주 및 공사시공자
2. 제52조제1항 및 제2항에 따른 방화에 지장이 없는 재료를 사용하지 아니한 공사시공자 또는 그 재료 사용에 책임이 있는 설계자나 공사감리자
3. 제52조의3제1항을 위반한 건축자재의 제조업자 및 유통업자
4. 제52조의4제1항을 위반하여 품질관리서를 제출하지 아니하거나 거짓으로 제출한 제조업자, 유통업자, 공사시공자 및 공사감리자
5. 제52조의5제1항을 위반하여 품질인정기준에 적합하지 아니함에도 품질인정을 한 자

② 제1항의 경우 징역과 벌금은 병과(倂科)할 수 있다.

제109조(벌칙) 다음 각 호의 어느 하나에 해당하는 자는 2년 이하의 징역이나 2억원 이하의 벌금에 처한다. <개정 2016. 2. 3., 2017. 4. 18.>

1. 제27조제2항에 따른 보고를 거짓으로 한 자
2. 제87조의2제1항제1호에 따른 보고ㆍ확인ㆍ검토ㆍ심사 및 점검을 거짓으로 한 자

[시행일:2017. 10. 19.] 제109조

제110조(벌칙) 다음 각 호의 어느 하나에 해당하는 자는 2년 이하의 징역 또는 1억원 이하의 벌금에 처한다. <개정 2008. 3. 28., 2008. 6. 5., 2011. 9. 16., 2014. 5. 28., 2015. 1. 6., 2016. 1. 19., 2016. 2. 3., 2017. 4. 18.>

1. 도시지역 밖에서 제11조제1항, 제19조제1항 및 제2항, 제47조, 제55조, 제56조, 제58조, 제60조, 제61조, 제77조의10을 위반하여 건축물을 건축하거나 대수선 또는 용도변경을 한 건축주 및 공사시공자

1의2. 제13조제5항을 위반한 건축주 및 공사시공자

2. 제16조(변경허가 사항만 해당한다), 제21조제5항, 제22조제3항 또는 제25조제7항을 위반한 건축주 및 공사시공자
3. 제20조제1항에 따른 허가를 받지 아니하거나 제83조에 따른 신고를 하지 아니하고 가설건축물을 건축하거나 공작물을 축조한 건축주 및 공사시공자
4. 다음 각 목의 어느 하나에 해당하는 자
   가. 제25조제1항을 위반하여 공사감리자를 지정하지 아니하고 공사를 하게 한 자
   나. 제25조제1항을 위반하여 공사시공자 본인 및 계열회사를 공사감리자로 지정한 자
5. 제25조제3항을 위반하여 공사감리자로부터 시정 요청이나 재시공 요청을 받고 이에 따르지 아니하거나 공사 중지의 요청을 받고도 공사를 계속한 공사시공자

6. 제25조제6항을 위반하여 정당한 사유 없이 감리중간보고서나 감리완료보고서를 제출하지 아니하거나 거짓으로 작성하여 제출한 자
6의2. 제27조제2항을 위반하여 현장조사ㆍ검사 및 확인 대행 업무를 한 자
7. 삭제<2019. 4. 30.>
8. 제40조제4항을 위반한 건축주 및 공사시공자
8의2. 제43조제1항, 제49조, 제50조, 제51조, 제53조, 제58조, 제61조제1항ㆍ제2항 또는 제64조를 위반한 건축주, 설계자, 공사시공자 또는 공사감리자
9. 제48조를 위반한 설계자, 공사감리자, 공사시공자 및 제67조에 따른 관계전문기술자
9의2. 제50조의2제1항을 위반한 설계자, 공사감리자 및 공사시공자
9의3. 제48조의4를 위반한 건축주, 설계자, 공사감리자, 공사시공자 및 제67조에 따른 관계전문기술자
10. 삭제<2019. 4. 23.>
11. 삭제<2019. 4. 23.>
12. 제62조를 위반한 설계자, 공사감리자, 공사시공자 및 제67조에 따른 관계전문기술자

제111조(벌칙) 다음 각 호의 어느 하나에 해당하는 자는 5천만원 이하의 벌금에 처한다. <개정 2009. 2. 6., 2014. 1. 14., 2014. 5. 28., 2016. 2. 3., 2019. 4. 23.>
1. 제14조, 제16조(변경신고 사항만 해당한다), 제20조제3항, 제21조제1항, 제22조제1항 또는 제83조제1항에 따른 신고 또는 신청을 하지 아니하거나 거짓으로 신고하거나 신청한 자
2. 제24조제3항을 위반하여 설계 변경을 요청받고도 정당한 사유 없이 따르지 아니한 설계자
3. 제24조제4항을 위반하여 공사감리자로부터 상세시공도면을 작성하도록 요청받고도 이를 작성하지 아니하거나 시공도면에 따라 공사하지 아니한 자
3의2. 제24조제6항을 위반하여 현장관리인을 지정하지 아니하거나 착공신고서에 이를 거짓으로 기재한 자
3의3. 삭제<2019. 4. 23.>
4. 제28조제1항을 위반한 공사시공자
5. 제41조나 제42조를 위반한 건축주 및 공사시공자
5의2. 제43조제4항을 위반하여 공개공지등의 활용을 저해하는 행위를 한 자
6. 제52조의2를 위반하여 실내건축을 한 건축주 및 공사시공자
6의2. 제52조의4제5항을 위반하여 건축자재에 대한 정보를 표시하지 아니하거나 거짓으로 표시한 자
7. 삭제<2019. 4. 30.>
8. 삭제<2009. 2. 6.>

제112조(양벌규정) ① 법인의 대표자, 대리인, 사용인, 그 밖의 종업원이 그 법인의 업무에 관하여 제106조의 위반행위를 하면 행위자를 벌할 뿐만 아니라 그 법인에도 10억원 이하의 벌금에 처한다. 다만, 법인이 그 위반행위를 방지하기 위하여 해당 업무에 관하여 상당한 주의와 감

독을 게을리하지 아니한 때에는 그러하지 아니하다.

② 개인의 대리인, 사용인, 그 밖의 종업원이 그 개인의 업무에 관하여 제106조의 위반행위를 하면 행위자를 벌할 뿐만 아니라 그 개인에게도 10억원 이하의 벌금에 처한다. 다만, 개인이 그 위반행위를 방지하기 위하여 해당 업무에 관하여 상당한 주의와 감독을 게을리하지 아니한 때에는 그러하지 아니하다.

③ 법인의 대표자, 대리인, 사용인, 그 밖의 종업원이 그 법인의 업무에 관하여 제107조부터 제111조까지의 규정에 따른 위반행위를 하면 행위자를 벌할 뿐만 아니라 그 법인에도 해당 조문의 벌금형을 과(科)한다. 다만, 법인이 그 위반행위를 방지하기 위하여 해당 업무에 관하여 상당한 주의와 감독을 게을리하지 아니한 때에는 그러하지 아니하다.

④ 개인의 대리인, 사용인, 그 밖의 종업원이 그 개인의 업무에 관하여 제107조부터 제111조까지의 규정에 따른 위반행위를 하면 행위자를 벌할 뿐만 아니라 그 개인에게도 해당 조문의 벌금형을 과한다. 다만, 개인이 그 위반행위를 방지하기 위하여 해당 업무에 관하여 상당한 주의와 감독을 게을리하지 아니한 때에는 그러하지 아니하다.

제113조(과태료) ① 다음 각 호의 어느 하나에 해당하는 자에게는 200만원 이하의 과태료를 부과한다. <개정 2009. 2. 6., 2014. 5. 28., 2016. 1. 19., 2016. 2. 3., 2017. 12. 26., 2019. 4. 23., 2020. 12. 22.>

1. 제19조제3항에 따른 건축물대장 기재내용의 변경을 신청하지 아니한 자
2. 제24조제2항을 위반하여 공사현장에 설계도서를 갖추어 두지 아니한 자
3. 제24조제5항을 위반하여 건축허가 표지판을 설치하지 아니한 자
4. 제52조의3제2항 및 제52조의6제4항에 따른 점검을 거부ㆍ방해 또는 기피한 자
5. 제48조의3제1항 본문에 따른 공개를 하지 아니한 자

② 다음 각 호의 어느 하나에 해당하는 자에게는 100만원 이하의 과태료를 부과한다.<신설 2009. 2. 6., 2012. 1. 17., 2014. 5. 28., 2016. 2. 3.>

1. 제25조제4항을 위반하여 보고를 하지 아니한 공사감리자
2. 제27조제2항에 따른 보고를 하지 아니한 자
3. 삭제<2019. 4. 30.>
4. 삭제<2019. 4. 30.>
5. 삭제<2016. 2. 3.>
6. 제77조제2항을 위반하여 모니터링에 필요한 사항에 협조하지 아니한 건축주, 소유자 또는 관리자
7. 삭제<2016. 1. 19.>
8. 제83조제2항에 따른 보고를 하지 아니한 자
9. 제87조제1항에 따른 자료의 제출 또는 보고를 하지 아니하거나 거짓 자료를 제출하거나 거짓 보고를 한 자

③ 제24조제6항을 위반하여 공정 및 안전 관리 업무를 수행하지 아니하거나 공사 현장을 이탈한 현장관리인에게는 50만원 이하의 과태료를 부과한다.<신설 2016. 2. 3., 2018. 8. 14.>

④ 제1항부터 제3항까지에 따른 과태료는 대통령령으로 정하는 바에 따라 국토교통부장관, 시·도지사 또는 시장·군수·구청장이 부과·징수한다.<개정 2009. 2. 6., 2013. 3. 23., 2016. 2. 3.>

⑤ 삭제<2009. 2. 6.>

부칙 <제8974호,2008. 3. 21.>

제1조(시행일) 이 법은 공포한 날부터 시행한다. 다만, 부칙 제13조제62항의 개정규정은 2008년 4월 7일부터 시행하고, 부칙 제13조제43항의 개정규정은 2008년 4월 11일부터 시행하며, 부칙 제13조제5항의 개정규정은 2008년 6월 8일부터 시행하고, 부칙 제13조제70항의 개정규정은 2008년 6월 28일부터 시행하며, 제22조제4항제4호의 개정규정은 2008년 8월 28일부터 시행하고, 제69조제2항제5호의 개정규정은 2008년 9월 22일부터 시행하며, 부칙 제13조제67항, 제13조제68항 및 제13조제69항의 개정규정은 각각 2008년 12월 28일부터 시행한다.

제2조(시행일에 관한 경과조치) 부칙 제1조 단서에 따라 제22조제4항제4호 및 제69조제2항제5호의 개정규정이 시행되기 전까지는 그에 해당하는 종전의 제18조제4항제6호 및 제60조제2항제5호부터 제7호까지의 규정을 적용한다.

제3조(복합단지에서의 건축물의 높이 제한에 관한 경과조치) 이 법 시행 당시 종전의 「지역균형개발 및 지방중소기업 육성에 관한 법률」(법률 제7695호 지역균형개발및지방중소기업육성에관한법률 일부개정법률로 개정되기 전의 것을 말한다) 제2조제5호에 따른 복합단지에 대하여는 제61조제3항제3호의 개정규정에도 불구하고 종전의 규정을 적용한다.

제4조(건축기준 등에 관한 경과조치) 법률 제7696호 건축법중개정법률(이하 "종전법"이라 한다)의 시행일인 2006년 5월 9일 전에 건축허가를 받은 경우와 건축허가를 신청하거나 건축신고를 한 경우의 건축기준 등의 적용에 있어서는 종전의 규정에 따른다. 다만, 종전의 규정이 개정규정(제21조제4항은 제외한다)에 비하여 건축주·시공자 또는 공사감리자에게 불리한 경우에는 개정규정에 따른다.

제5조(건축허가 신청 등에 관한 경과조치) 종전법 시행 당시 종전의 규정에 따라 시장·군수·구청장에게 건축허가 또는 건축신고 없이 건축이 가능한 건축물을 건축 중인 경우에는 제11조제1항 또는 제14조제1항의 개정규정에 따라 건축허가를 받거나 건축신고를 한 것으로 본다.

제6조(공사현장의 안전관리 등에 관한 경과조치) ① 허가권자는 종전법 시행 당시 건축허가를 받은 건축물로서 바닥면적의 합계가 5천제곱미터 이상인 공사현장이 1년 이상 방치되어 도시미관을 저해하고 안전에 위해하다고 판단하면 제13조제5항의 개정규정에 따라 개선을 명하여야 한다.

② 제1항의 개선명령을 이행하지 아니하면 제13조제6항의 개정규정에 따라 대집행을 하고, 대집행에 드는 비용은 제22조의 개정규정에 따른 해당 건축물의 사용검사의 신청 시 납부하도록 건축주에게 부과하여 이를 납부한 후에 사용승인서를 교부하여야 한다.

제7조(건축물의 사용승인에 관한 경과조치) 종전법 시행 당시 사용승인이 신청된 건축물에 대하여는 제22조의 개정규정에도 불구하고 종전의 규정에 따른다.

제8조(건축분쟁조정 등에 관한 경과조치) 종전법 시행 당시 신청된 건축분쟁사건은 제88조제2항의 개정규정에도 불구하고 종전의 규정에 따른 관할 건축분쟁조정위원회(종전의 규정에 따른 시ㆍ도조정위원회의 관할 사건은 제88조와 제89조의 개정규정에 따라 구성되는 지방건축분쟁조정위원회)가 처리한다. 다만, 종전의 규정에 따른 관할 건축분쟁조정위원회는 제88조제2항의 개정규정에 따른 건축분쟁조정위원회가 처리할 필요가 있으면 해당 사건을 관할 건축분쟁조정위원회에 이첩할 수 있다.

제9조(이행강제금에 관한 경과조치) 종전법 시행 당시 부과된 이행강제금의 징수와 이의절차에 관하여는 제80조의 개정규정에도 불구하고 종전법에 따라 개정되기 전의 규정에 따른다.

제10조(건축신고 등에 관한 경과조치) ① 법률 제8219호 건축법 일부개정법률의 시행일인 2007년 7월 4일 전에 건축허가를 받은 경우와 건축허가를 신청하거나 건축신고를 한 경우의 건축기준 등을 적용할 때에는 종전의 규정에 따른다. 다만, 종전의 규정이 개정규정에 비하여 건축주ㆍ시공자 또는 공사감리자에게 불리한 경우에는 개정규정에 따른다.

② 법률 제8219호 건축법 일부개정법률의 시행일인 2007년 7월 4일 전에 건축신고를 한 건축물에 대하여는 제14조제3항의 개정규정에도 불구하고 종전의 규정에 따른다.

③ 법률 제8219호 건축법 일부개정법률 제69조의2제6항의 시행일인 2007년 1월 3일 전에 이행강제금 부과처분을 받은 자가 이행강제금을 납부기한까지 내지 아니한 경우에는 제80조제6항의 개정규정에 따라 징수할 수 있다.

제11조(처분 등에 관한 일반적 경과조치) 이 법 시행 당시 종전의 규정에 따른 행정기관의 행위나 행정기관에 대한 행위는 그에 해당하는 이 법에 따른 행정기관의 행위나 행정기관에 대한 행위로 본다.

제12조(벌칙이나 과태료에 관한 경과조치) 이 법 시행 전의 행위에 대하여 벌칙이나 과태료 규정을 적용할 때에는 종전의 규정에 따른다.

제13조(다른 법률의 개정) ① 건설기술관리법 일부를 다음과 같이 개정한다.

제40조 중 " 제21조 "를 " 제25조 "로 한다.

② 건축물의분양에관한법률 일부를 다음과 같이 개정한다.

제3조제1항 각 호 외의 부분 중 " 건축법 제8조 "를 " 「건축법」 제11조 "로 하고, 같은 항 제1호 중 " 건축법 제73조 "를 " 「건축법」 제84조 "로 한다.

제4조제1항제1호 중 " 건축법 제16조 "를 " 「건축법」 제21조 "로 한다.

제5조제1항 중 " 건축법 제8조 "를 " 「건축법」 제11조 "로 한다.

③ 건축사법 일부를 다음과 같이 개정한다.

제4조제1항 중 " 건축법 제19조제1항 "을 " 「건축법」 제23조제1항 "으로 하고, 같은 조 제2항 중 " 건축법 제21조제1항 "을 " 건축법 제25조제1항 "으로 한다.

제11조제1항제6호 중 " 건축법 제19조 또는 제21조 "를 " 「건축법」 제23조 또는 제25조 "로 한다.

제23조제1항 중 “ 건축법 제19조 및 제21조 ”를 “ 「건축법」 제23조 및 제25조 ”로 한다.
④ 경관법 일부를 다음과 같이 개정한다.
제16조제4항제2호 중 “ 제72조제1항 ”을 “ 제83조제1항 ”으로 한다.
⑤ 법률 제8667호 경제자유구역의지정및운영에관한법률 일부개정법률 일부를 다음과 같이 개정한다.
제11조제1항제37호 중 “ 동법 제8조 ”를 “ 같은 법 제11조 ”로, “ 동법 제15조 ”를 “ 같은 법 제20조 ”로, “ 동법 제25조 ”를 “ 같은 법 제29조 ”로 한다.
제27조제1항제2호 중 “ 건축법 제4조、제8조、제9조、제10조、제12조、제14조 내지 제16조、제18조、제23조、제25조、제25조의2、제27조、제28조、제29조、제29조의2、제35조、제36조、제51조、제67조、제69조、제69조의2、제70조、제72조、제74조、제76조의2、제76조의3 및 제82조 ”를 “ 「건축법」 제4조, 제11조, 제14조, 제16조, 제18조, 제19조부터 제21조까지, 제22조, 제27조, 제29조, 제30조, 제36조, 제37조부터 제39조까지, 제43조, 제45조, 제46조, 제60조, 제79조부터 제81조까지, 제83조, 제85조, 제88조, 제89조 및 제113조 ”로 한다.
⑥ 공공기관 지방이전에 따른 혁신도시 건설 및 지원에 관한 특별법 일부를 다음과 같이 개정한다.
제14조제1항제23호 중 “ 「건축법」 제8조 ”를 “ 「건축법」 제11조 ”로, “ 제9조 ”를 “ 제14조 ”로, “ 제10조 ”를 “ 제16조 ”로, “ 제15조 ”를 “ 제20조 ”로, “ 제25조 ”를 “ 제29조 ”로 한다.
제50조제3항 중 “ 「건축법」 제12조 ”를 “ 「건축법」 제18조 ”로 한다.
⑦ 국민임대주택건설 등에 관한 특별조치법 일부를 다음과 같이 개정한다.
제12조제1항제1호 중 “ 건축법 제15조 ”를 “ 「건축법」 제20조 ”로 한다.
제23조제4항제1호 중 “ 건축법 제8조 ”를 “ 「건축법」 제11조 ”로, “ 동법 제9조 ”를 “ 같은 법 제14조 ”로, “ 동법 제15조 ”를 “ 같은 법 제20조 ”로 한다.
제28조제1항 중 “ 건축법 제18조 ”를 “ 「건축법」 제22조 ”로 한다.
⑧ 국제회의산업 육성에 관한 법률 일부를 다음과 같이 개정한다.
제17조제1항 각 호 외의 부분 중 “ 「건축법」 제8조 ”를 “ 「건축법」 제11조 ”로, “ 제8조제6항 ”을 “ 제11조제5항 ”으로 하고, 같은 조 제2항 각 호 외의 부분 중 “ 「건축법」 제18조 ”를 “ 「건축법」 제22조 ”로, “ 제18조제4항 ”을 “ 제22조제4항 ”으로 한다.
⑨ 국토의 계획 및 이용에 관한 법률 일부를 다음과 같이 개정한다.
제2조제15호 중 “ 「건축법」 제47조 ”를 “ 「건축법」 제55조 ”로, “ 「건축법」 제48조 ”를 “ 「건축법」 제56조 ”로 한다.
제52조제3항 중 “ 「건축법」 제32조、제33조、제51조、제53조 및 제67조 ”를 “ 「건축법」 제42조、제43조、제44조、제60조 및 제61조 ”로 한다.
제56조제1항제4호 중 “ 「건축법」 제49조 ”를 “ 「건축법」 제57조 ”로 한다.

제62조제1항 단서 중 “ 「건축법」 제18조 ”를 “ 「건축법」 제22조 ”로 한다.
제84조제2항 단서 중 “ 「건축법」 제40조제2항 ”을 “ 「건축법」 제50조제2항 ”으로 한다.
제92조제1항제1호 중 “ 「건축법」 제8조 ”를 “ 「건축법」 제11조 ”로, “ 동법 제9조 ”를 “ 같은 법 제14조 ”로, “ 동법 제15조 ”를 “ 같은 법 제20조 ”로 한다.
⑩ 금강수계물관리및주민지원등에관한법률 일부를 다음과 같이 개정한다.
제15조제1항 중 “ 건축법 제8조 ”를 “ 「건축법」 제11조 ”로 한다.
⑪ 기업도시개발 특별법 일부를 다음과 같이 개정한다.
제13조제1항제1호 중 “ 건축법 제8조 ”를 “ 「건축법」 제11조 ”로, “ 동법 제9조 ”를 “ 같은 법 제14조 ”로, “ 동법 제10조 ”를 “ 같은 법 제16조 ”로, “ 동법 제15조 ”를 “ 같은 법 제20조 ”로, “ 동법 제25조 ”를 “ 같은 법 제29조 ”로 한다.
⑫ 기업활동 규제완화에 관한 특별조치법 일부를 다음과 같이 개정한다.
제16조의2 각 호 외의 부분 중 “ 「건축법」 제72조 ”를 “ 「건축법」 제83조 ”로 한다.
제17조 중 “ 건축법 제8조 ”를 “ 「건축법」 제11조 ”로, “ 동법 제18조 ”를 “ 같은 법 제22조 ”로 한다.
제26조제1항, 같은 조 제2항 각 호 외의 부분 본문 및 단서 중 “ 건축법 제32조 ”를 각각 “ 「건축법」 제42조 ”로 한다.
제27조 중 “ 건축법 제18조제3항 ”을 “ 「건축법」 제22조제3항 ”으로 한다.
⑬ 낙동강수계물관리및주민지원등에관한법률 일부를 다음과 같이 개정한다.
제6조제4항 중 “ 건축법 제18조 ”를 “ 「건축법」 제22조 ”로 한다.
제15조제1항 중 “ 건축법 제8조 ”를 “ 「건축법」 제11조 ”로 한다.
⑭ 노인복지법 일부를 다음과 같이 개정한다.
제55조제1항 중 “ 「건축법」 제14조 ”를 “ 「건축법」 제19조 ”로 한다.
⑮ 농산물가공산업 육성법 일부를 다음과 같이 개정한다.
제5조제5항제3호 중 “ 건축법 제15조 ”를 “ 「건축법」 제20조 ”로 한다.
1^ 농어촌정비법 일부를 다음과 같이 개정한다.
제92조제1항제8호 중 “ 제8조 ”를 “ 제11조 ”로, “ 제15조 ”를 “ 제20조 ”로 한다.
1& 농어촌주택개량촉진법 일부를 다음과 같이 개정한다.
제11조제1항 중 “ 건축법 제19조제4항 ”을 “ 「건축법」 제23조제4항 ”으로 한다.
1* 다중이용업소의 안전관리에 관한 특별법 일부를 다음과 같이 개정한다.
제11조 중 “ 제39조제1항 ”을 “ 제49조제1항 ”으로, “ 동법 제40조、제41조、제43조 및 제44조 ”를 “ 같은 법 제50조부터 제53조까지 ”로 한다.
1(대한주택공사법 일부를 다음과 같이 개정한다.
제9조제2항제6호 중 “ 「건축법」 제18조제2항 ”를 “ 「건축법」 제22조제2항 ”으로 한다.
2) 도시 및 주거환경정비법 일부를 다음과 같이 개정한다.

제32조제1항제2호 중 “건축법 제8조”를 “「건축법」 제11조”로, “동법 제15조”를 “같은 법 제20조”로 한다.
제33조제1항제3호 중 “건축법 제33조”를 “「건축법」 제44조”로 하고, 같은 항 제4호 중 “건축법 제36조”를 “「건축법」 제46조”로 하며, 같은 항 제5호 중 “건축법 제53조”를 “「건축법」 제61조”로 한다.
제41조제1항 중 “건축법 제49조”를 “「건축법」 제57조”로 한다.
제42조제3항제1호 중 “건축법 제33조”를 “「건축법」 제44조”로 하고, 같은 항 제2호 중 “건축법 제51조 및 제53조”를 “「건축법」 제60조 및 제61조”로 한다.
제51조제2항 중 “건축법 제16조”를 “「건축법」 제21조”로 한다.
2! 무역거래기반 조성에 관한 법률 일부를 다음과 같이 개정한다.
제15조제1항 각 호 외의 부분 중 “「건축법」 제8조”를 “「건축법」 제11조”로, “같은 법 제9조”를 “같은 법 제14조”로, “같은 법 제8조제6항”을 “같은 법 제11조제5항”으로 하고, 같은 조 제2항 각 호 외의 부분 중 “「건축법」 제18조”를 “「건축법」 제22조”로 하며, 같은 조 제4항제1호 중 “제8조제1항”을 “제11조제1항”으로 하고, 같은 항 제2호 중 “제9조제1항”을 “제14조제1항”으로 하며, 같은 항 제3호 중 “제18조제1항”을 “제22조제1항”으로 한다.
2@ 물류시설의 개발 및 운영에 관한 법률 일부를 다음과 같이 개정한다.
제21조제1항제1호 중 “제8조”를 “제11조”로, “제9조”를 “제14조”로, “제10조”를 “제16조”로, “제15조”를 “제20조”로, “제25조”를 “제29조”로 하고, 같은 조 제2항 각 호 외의 부분 본문 중 “제18조”를 “제22조”로 한다.
제30조제1항제2호 중 “제8조”를 “제11조”로, “제9조”를 “제14조”로, “제10조”를 “제16조”로, “제15조”를 “제20조”로, “제25조”를 “제29조”로 한다.
제52조제1항 각 호 외의 부분 중 “제8조”를 “제11조”로, “제18조”를 “제22조”로 하고, 같은 항 제2호 중 “제15조제1항·제2항”을 “제20조제1항·제2항”로, “제72조”를 “제83조”로 한다.
2# 벤처기업육성에 관한 특별조치법 일부를 다음과 같이 개정한다.
제17조의4제2항 전단 중 “「건축법」 제14조제1항”을 “「건축법」 제19조제1항”으로 한다.
제18조제2항 각 호 외의 부분 중 “제18조”를 “제22조”로 한다.
제18조의2제1항 각 호 외의 부분 전단 중 “제14조제1항”을 “제19조제1항”으로 한다.
제18조의3제1항 각 호 외의 부분 중 “제14조제1항”을 “제19조제1항”으로 하고, 같은 조 제3항 중 “제14조제4항제2호”를 “제19조제4항제2호”로 한다.
제21조제3항 전단 중 “제14조제1항”을 “제19조제1항”으로 한다.
2$ 부동산개발업의 관리 및 육성에 관한 법률 일부를 다음과 같이 개정한다.
제2조제1호나목 후단 중 “제2조제1항제9호·제10호 및 제10호의2”를 “제2조제1항제8호부터 제10호까지의 규정”으로, “제14조”를 “제19조”로 한다.

제4조제1항 각 호 외의 부분 본문 중 “ 제73조 ”를 “ 제84조 ”로 한다.
2% 산업기술단지 지원에 관한 특례법 일부를 다음과 같이 개정한다.
제8조제2항 각 호 외의 부분 전단 중 “ 제14조제1항 ”을 “ 제19조제1항 ”으로 한다.
2^ 산업입지 및 개발에 관한 법률 일부를 다음과 같이 개정한다.
제21조제1항제28호 중 “ 제8조 ”를 “ 제11조 ”로, “ 제9조 ”를 “ 제14조 ”로, “ 제10조 ”를 “ 제16조 ”로, “ 제15조 ”를 “ 제20조 ”로, “ 제25조 ”를 “ 제29조 ”로 한다.
2& 산업집적활성화 및 공장설립에 관한 법률 일부를 다음과 같이 개정한다.
제13조의2제1항제16호 중 “ 「건축법」 제8조제1항 ”을 “ 「건축법」 제11조제1항 ”으로, “ 동법 제9조제1항 ”을 “ 같은 법 제14조제1항 ”으로, “ 제14조제2항 ”을 “ 제19조제2항 ”으로, “ 동법 제15조제1항ㆍ제2항 ”을 “ 같은 법 제20조제1항ㆍ제2항 ”으로, “ 동법 제72조제1항 ”을 “ 같은 법 제83조제1항 ”으로 한다.
제14조제1항 각 호 외의 부분 중 “ 「건축법」 제8조 ”를 “ 「건축법」 제11조 ”로, “ 동법 제9조 ”를 “ 같은 법 제14조 ”로 하고, 같은 항 제7호 중 “ 「건축법」 제15조제1항ㆍ제2항 ”을 “ 「건축법」 제20조제1항ㆍ제2항 ”으로, “ 동법 제72조 ”를 “ 같은 법 제83조 ”로 하며, 같은 조 제3항 중 “ 「건축법」제8조제1항 ”을 “ 「건축법」 제11조제1항 ”으로, “ 동법 제9조제1항 ”을 “ 같은 법 제14조제1항 ”으로 한다.
제14조의2제1항 각 호 외의 부분 및 같은 조 제3항 중 “ 「건축법」 제18조제1항 ”을 각각 “ 「건축법」 제22조제1항 ”으로 한다.
제28조의2제2항 전단 중 “ 「건축법」 제18조제1항 ”을 “ 「건축법」 제22조제1항 ”으로 한다.
2* 소방시설설치유지 및 안전관리에 관한 법률 일부를 다음과 같이 개정한다.
제10조제1항 각 호 외의 부분 중 “ 제39조제1항 ”을 “ 제49조제1항 ”으로, “ 동법 제40조ㆍ제41조ㆍ제43조 및 제44조 ”를 “ 같은 법 제50조부터 제53조까지 ”로 한다.
2(수도권신공항건설 촉진법 일부를 다음과 같이 개정한다.
제8조제1항제19호 중 “ 동법 제8조 ”를 “ 같은 법 제11조 ”로, “ 동법 제15조제1항 ”을 “ 같은 법 제20조제1항 ”으로, “ 동법 제25조 ”를 “ 같은 법 제29조 ”로 한다.
제8조의2제1항 각 호 외의 부분 중 “ 「건축법」 제39조ㆍ동법 제40조 및 동법 제44조 ”를 “ 「건축법」 제49조ㆍ제50조 및 제53조 ”로 한다.
3) 수목원조성 및 진흥에 관한 법률 일부를 다음과 같이 개정한다.
제8조제2호 중 “ 제8조 ”를 “ 제11조 ”로, “ 동법 제15조 ”를 “ 같은 법 제20조 ”로 한다.
3! 승강기제조 및 관리에 관한 법률 일부를 다음과 같이 개정한다.
제24조제1항 중 “ 건축법 제18조 ”를 “ 「건축법」 제22조 ”로 하고, 같은 조 제2항 중 “ 건축법 제26조 ”를 “ 「건축법」 제35조 ”로 한다.
3@ 신항만건설촉진법 일부를 다음과 같이 개정한다.
제9조제2항제17호 중 “ 동법 제8조 ”를 “ 같은 법 제11조 ”로, “ 동법 제15조제1항 ”을 “ 같은 법 제20조제1항 ”으로, “ 동법 제25조 ”를 “ 같은 법 제29조 ”로 한다.

제10조제2항 중 “ 제15조제1항 ”을 “ 제20조제1항 ”으로 한다.
제11조제1항 각 호 외의 부분 중 “ 제39조、제40조 및 동법 제44조 ”를 “ 제49조、제50조、제53조 ”로 한다.
3# 신행정수도 후속대책을 위한 연기、공주지역 행정중심복합도시 건설을 위한 특별법 일부를 다음과 같이 개정한다.
제8조제1항 전단 중 “ 「건축법」 제12조 ”를 “ 「건축법」 제18조 ”로, “ 「건축법」 제8조 ”를 “ 「건축법」 제11조 ”로, “ 동법 제9조 ”를 “ 같은 법 제14조 ”로 한다.
제22조제1항제1호 중 “ 「건축법」 제8조 ”를 “ 「건축법」 제11조 ”로, “ 동법 제10조 ”를 “ 같은 법 제16조 ”로, “ 동법 제15조 ”를 “ 같은 법 제20조 ”로 한다.
3$ 아시아문화중심도시 조성에 관한 특별법 일부를 다음과 같이 개정한다.
제33조제1항제32호 중 “ 제8조、제9조 및 제10조 ”를 “ 제11조、제14조 및 제16조 ”로, “ 제15조 ”를 “ 제20조 ”로, “ 제25조 ”를 “ 제29조 ”로 한다.
3% 어촌、어항법 일부를 다음과 같이 개정한다.
제8조제14호 중 “ 「건축법」 제8조 ”를 “ 「건축법」 제11조 ”로, “ 동법 제15조 ”를 “ 같은 법 제20조 ”로, “ 동법 제25조 ”를 “ 같은 법 제29조 ”로 한다.
제10조제5항제3호 중 “ 「건축법」 제18조제2항 ”을 “ 「건축법」 제22조제2항 ”으로 한다.
3^ 영산강、섬진강수계물관리및주민지원등에관한법률 일부를 다음과 같이 개정한다.
제15조제1항 중 “ 건축법 제8조 ”를 “ 「건축법」 제11조 ”로 한다.
3& 옥외광고물 등 관리법 일부를 다음과 같이 개정한다.
제20조의2제1항 단서 중 “ 건축법 제83조 ”를 “ 「건축법」 제80조 ”로 한다.
3* 외국인투자촉진법 일부를 다음과 같이 개정한다.
별표 1 구분란 제1호의 의제대상 허가등란 더목 중 “ 건축법 제8조제1항 ”을 “ 「건축법」 제11조제1항 ”으로, “ 동법 제9조제1항 ”을 “ 같은 법 제14조제1항 ”으로, “ 동법 제15조제1항、제2항 ”을 “ 같은 법 제20조제1항、제2항 ”으로, “ 동법 제72조제1항 ”을 “ 같은 법 제83조제1항 ”으로 한다.
별표 1 구분란 제3호 중 “ 건축법 제8조 ”를 “ 「건축법」 제11조 ”로 하고, 같은 호 의제대상 허가등란 사목 중 “ 건축법 제9조제1항 ”을 “ 같은 법 제14조제1항 ”으로, “ 동법 제15조제1항、제2항 ”을 “ 같은 법 제20조제1항、제2항 ”으로, “ 동법 제72조 ”를 “ 같은 법 제83조 ”로 한다.
별표 1 구분란 제5호 중 “ 건축법 제18조 ”를 “ 「건축법」 제22조 ”로 한다.
별표 2 제1호 중 “ 건축법 제14조 ”를 “ 「건축법」 제19조 ”로 한다.
3(용산공원 조성 특별법 일부를 다음과 같이 개정한다.
제17조제1항제1호 중 “ 제8조 ”를 “ 제11조 ”로, “ 제9조 ”를 “ 제14조 ”로, “ 제10조 ”를 “ 제16조 ”로, “ 제15조 ”를 “ 제20조 ”로, “ 제72조 ”를 “ 제83조 ”로 한다.

4) 원자력법 일부를 다음과 같이 개정한다.
제11조제6항 중 “ 「건축법」 제2조제2호 ”를 “ 「건축법」 제2조제1항제2호 ”로, “ 동법 제8조제3항의 규정에 의한 기본설계도서 ”를 “ 같은 법 제11조제3항에 따른 설계도서 ”로, “ 동법 제8조 ”를 “ 같은 법 제11조 ”로 한다.
4! 자연재해대책법 일부를 다음과 같이 개정한다.
제17조제2항제2호라목 중 “ 제2조제2호 ”를 “ 제2조제1항제2호 ”로 한다.
4@ 장애인ㆍ노인ㆍ임산부등의편의증진보장에관한법률 일부를 다음과 같이 개정한다.
제14조제2항 후단 중 “ 건축법 제19조제4항 ”을 “ 「건축법」 제23조제4항 ”으로 한다.
4# 법률 제8341호 장애인차별금지 및 권리구제 등에 관한 법률 일부를 다음과 같이 개정한다.
제3조제15호 중 “ 제2조제1항제2호ㆍ제5호 및 제6호 ”를 “ 제2조제1항제2호ㆍ제6호 및 제7호 ”로 한다.
4$ 재래시장 및 상점가 육성을 위한 특별법 일부를 다음과 같이 개정한다.
제35조제1항제3호 및 제37조제3항제3호중 “ 「건축법」 제12조제2항 ”을 각각 “ 「건축법」 제18조제2항 ”으로 한다.
제40조제1항제2호 중 “ 「건축법」 제8조 ”를 “ 「건축법」 제11조 ”로, “ 제15조 ”를 “ 제20조 ”로 한다.
제48조 본문 중 “ 「건축법」 제12조제2항 ”을 각각 “ 「건축법」 제18조제2항 ”으로 한다.
제53조 중 “ 「건축법」 제53조제2항 ”을 “ 「건축법」 제61조제2항 ”으로 한다.
4% 전기통신기본법 일부를 다음과 같이 개정한다.
제30조의3제1항 중 “ 건축법 제2조제2호 ”를 “ 「건축법」 제2조제1항제2호 ”로 한다.
4^ 전원개발촉진법 일부를 다음과 같이 개정한다.
제6조제3항 중 “ 건축법 제2조제2호 ”를 “ 「건축법」 제2조제1항제2호 ”로, “ 동법 제8조제2항 ”을 “ 같은 법 제11조제2항 ”으로, “ 동법 제8조 또는 제9조 ”를 “ 같은 법 제11조 또는 제14조 ”로 한다.
4& 전통사찰보존법 일부를 다음과 같이 개정한다.
제9조제5항제5호 중 “ 제8조제1항 또는 제9조제1항 ”을 “ 제11조제1항 또는 제14조제1항 ”으로 한다.
제10조제4항 중 “ 제8조제1항 ”을 “ 제11조제1항 ”으로 한다.
4* 제주특별자치도 설치 및 국제자유도시 조성을 위한 특별법 일부를 다음과 같이 개정한다.
제230조제1항제30호 중 “ 「건축법」 제8조 및 제9조 ”를 “ 「건축법」 제11조 및 제14조 ”로, “ 같은 법 제15조 ”를 “ 같은 법 제20조 ”로 한다.
제309조제2항 중 “ 「건축법」 제8조 및 제9조 ”를 “ 「건축법」 제11조 및 제14조 ”로 한다.

4(주차장법 일부를 다음과 같이 개정한다.
제2조제5호 중 “ 건축법 제2조제2호 ”를 “ 「건축법」 제2조제1항제2호 ”로 하고, 같은 조 제6호 중 “ 건축법 제2조제9호 ”를 “ 「건축법」 제2조제1항제8호 ”로, “ 동법 제14조 ”를 “ 같은 법 제19조 ”로 한다.
제12조의2제2항 중 “ 건축법 제49조 및 동법 제51조 ”를 “ 「건축법」 제57조 및 제60조 ”로 한다.
제19조의4제4항 중 “ 건축법 제69조제1항 ”을 “ 건축법 제79조제1항 ”으로, “ 동법 동조제2항 본문 ”을 “ 같은 조 제2항 본문 ”으로 한다.
5) 주택법 일부를 다음과 같이 개정한다.
제2조제6호나목 중 “ 「건축법」 제2조제3호 ”를 “ 「건축법」 제2조제1항제4호 ”로 한다.
제17조제1항제1호 중 “ 「건축법」 제8조 ”를 “ 「건축법」 제11조 ”로, “ 동법 제9조 ”를 “ 같은 법 제14조 ”로, “ 동법 제15조 ”를 “ 같은 법 제20조 ”로 한다.
제38조제1항 각 호 외의 부분 중 “ 「건축법」 제8조 ”를 “ 「건축법」 제11조 ”로 한다.
제42조제4항 중 “ 「건축법」 제14조 ”를 “ 「건축법」 제19조 ”로 한다.
제46조제1항 중 “ 「건축법」 제8조 ”를 “ 「건축법」 제11조 ”로, “ 「건축법」 제18조 ”를 “ 「건축법」 제22조 ”로 하고, 같은 조 제5항 중 “ 「건축법」 제76조의2 ”를 “ 「건축법」 제88조 ”로 한다.
<51> 주한미군 공여구역주변지역 등 지원 특별법 일부를 다음과 같이 개정한다.
제12조제6항 중 “ 「건축법」 제29조제1항 ”을 “ 「건축법」 제38조제1항 ”으로 한다.
제29조제1항제26호 중 “ 같은 법 제8조 ”를 “ 같은 법 제11조 ”로, “ 같은 법 제9조 ”를 “ 같은 법 제14조 ”로, “ 같은 법 제15조제1항 ”을 “ 같은 법 제20조제1항 ”으로, “ 같은 법 제25조 ”를 “ 같은 법 제29조 ”로 한다.
<52> 주한미군기지 이전에 따른 평택시 등의 지원 등에 관한 특별법 일부를 다음과 같이 개정한다.
제5조제1항제14호 중 “ 건축법 제4조 ”를 “ 「건축법」 제4조 ”로, “ 동법 제8조 ”를 “ 같은 법 제11조 ”로, “ 동법 제9조 ”를 “ 같은 법 제14조 ”로, “ 동법 제15조제1항 ”을 “ 같은 법 제20조제1항 ”으로, “ 동법 제25조 ”를 “ 같은 법 제29조 ”로 한다.
제8조제2항 중 “ 건축법 제29조제1항 ”을 “ 「건축법」 제38조제1항 ”으로 한다.
<53> 중소기업창업 지원법 일부를 다음과 같이 개정한다.
제35조제2항 각 호 외의 부분 중 “ 제8조 ”를 “ 제11조 ”로 하고, 같은 항 제10호 중 “ 제8조제1항 ”을 “ 제11조제1항 ”으로, “ 제9조제1항 ”을 “ 제14조제1항 ”으로, “ 제15조제1항과 제2항 ”을 “ 제20조제1항과 제2항 ”으로, “ 제72조제1항 ”을 “ 제83조제1항 ”으로 하며, 같은 조 제3항 각 호 외의 부분 중 “ 제18조 ”를 “ 제22조 ”로 하며, 같은 조 제4항 전단 중 “ 제8조제1항 ”을 “ 제11조제1항 ”으로, “ 제18조제1항 ”을 “ 제22조제1항 ”으로 한다. ‘

제36조 중 “제8조제1항”을 “제11조제1항”으로, “제18조제1항”을 “제22조제1항”으로 한다.

<54> 지방세법 일부를 다음과 같이 개정한다.

제104조제9호 중 “건축법 제2조제1항제9호”를 “「건축법」 제2조제1항제8호”로 하고, 같은 조 제10호 중 “건축법 제2조제1항제10호”를 “「건축법」 제2조제1항제9호”로 한다.

<55> 지방소도읍육성지원법 일부를 다음과 같이 개정한다.

제9조제1항제25호 중 “건축법 제8조”를 “「건축법」 제11조”로, “동법 제9조”를 “같은 법 제14조”로 한다.

제21조제1항제1호 중 “건축법 제33조”를 “「건축법」 제44조”로, “동법 제36조”를 “같은 법 제46조”로, “동법 제37조”를 “같은 법 제47조”로 한다.

<56> 지역균형개발 및 지방중소기업 육성에 관한 법률 일부를 다음과 같이 개정한다.

제18조제1항제27호 중 “「건축법」 제15조”를 “「건축법」 제20조”로 한다.

<57> 지역특화발전특구에 대한 규제특례법 일부를 다음과 같이 개정한다.

제36조의10 중 “제15조제1항”을 “제20조제1항”으로 한다.

<58> 철도건설법 일부를 다음과 같이 개정한다.

제11조제1항제15호 중 “건축법 제4조”를 “「건축법」 제4조”로, “동법 제8조”를 “같은 법 제11조”로, “동법 제9조”를 “같은 법 제14조”로, “동법 제15조”를 “같은 법 제20조”로, “제25조”를 “같은 법 제29조”로 한다.

제18조제1항 각 호 외의 부분 중 “건축법 제39조ㆍ제40조ㆍ제44조”를 “「건축법」 제49조ㆍ제50조ㆍ제53조”로 한다.

<59> 체육시설의 설치ㆍ이용에 관한 법률 일부를 다음과 같이 개정한다.

제28조제1항제10호 중 “제72조제1항”을 제83조제1항"으로 한다.

<60> 택지개발촉진법 일부를 다음과 같이 개정한다.

제11조제1항제20호 중 “「건축법」 제15조”를 “「건축법」 제20조”로 한다.

<61> 토지이용규제 기본법 일부를 다음과 같이 개정한다.

별표의 연번란 2의 근거법률란 중 “「건축법」 제12조”를 “「건축법」 제18조”로 한다.

<62> 법률 제8338호 하천법 전부개정법률 일부를 다음과 같이 개정한다.

제32조제1항제1호 중 “제8조”를 “제11조”로, “제9조”를 “제14조”로, “제15조제1항”을 “제20조제1항”으로, “제25조”를 “제29조”로 한다.

<63> 학교시설사업 촉진법 일부를 다음과 같이 개정한다.

제5조의2제1항 전단 중 “「건축법」 제8조 및 제9조”를 “「건축법」 제11조 및 제14조”로 하고, 같은 조 제3항 중 “「건축법」 제25조제1항”을 “「건축법」 제29조제1항”으로 하며, 같은 조 제4항 중 “「건축법」 제8조 또는 제9조”를 “「건축법」 제11조 또는 제14조”로, “「건축법」 제25조제1항”을 “「건축법」 제29조제1항”으로 하고, 같은 조 제5항 중 “「건축법」 제10조, 제11조, 제15조제1항ㆍ제2항, 제16조제1항, 제21조, 제

23조, 제27조제1항 및 제69조 ”를 “ 「건축법」 제16조, 제17조, 제20조제1항ㆍ제2항, 제21조제1항, 제25조, 제27조, 제36조제1항 및 제79조 ”로 한다.

제13조제4항 중 “ 「건축법」 제18조 ”를 “ 「건축법」 제22조 ”로, “ 「건축법」 제25조제3항 단서 ”를 “ 「건축법」 제29조제3항 단서 ”로 한다.

<64> 한국토지공사법 일부를 다음과 같이 개정한다.

제22조제5호 중 “ 제18조 ”를 “ 제22조 ”로 한다.

<65> 항공법 일부를 다음과 같이 개정한다.

제104조제1항 단서 중 “ 「건축법」 제18조 ”를 “ 「건축법」 제22조 ”로 한다.

<66> 항만과 그 주변지역의 개발 및 이용에 관한 법률 일부를 다음과 같이 개정한다.

제17조제1항제14호 중 “ 제8조 ”를 “ 제11조 ”로, “ 제9조 ”를 “ 제14조 ”로, “ 제10조 ”를 “ 제16조 ”로, “ 제15조 ”를 제20조“ 로, ”제25조“ 를 ”제29조"로 한다.

<67> 법률 제8806호 금강수계물관리및주민지원등에관한법률 일부개정법률 일부를 다음과 같이 개정한다.

제15조제1항 중 “ 제8조 ”를 “ 제11조 ”로 한다.

<68> 법률 제8807호 낙동강수계물관리및주민지원등에관한법률 일부개정법률 일부를 다음과 같이 개정한다.

제6조제4항제3호 중 “ 제18조 ”를 “ 제22조 ”로 한다.

제15조제1항 중 “ 제8조 ”를 “ 제11조 ”로 한다.

<69> 법률 제8808호 영산강ㆍ섬진강수계물관리및주민지원등에관한법률 일부개정법률 일부를 다음과 같이 개정한다.

제15조제1항 중 “ 제8조 ”를 “ 제11조 ”로 한다.

<70> 법률 제8796호 식품산업진흥법 일부를 다음과 같이 개정한다.

제16조제4항제1호 중 “ 제15조 ”를 “ 제20조 ”로 한다.

제14조(다른 법령과의 관계) 이 법 시행 당시 다른 법령에서 종전의 「건축법」 또는 그 규정을 인용한 경우에 이 법 가운데 그에 해당하는 규정이 있으면 종전의 규정을 갈음하여 이 법 또는 이 법의 해당 규정을 인용한 것으로 본다.

부칙 <제9049호,2008. 3. 28.>

이 법은 공포 후 3개월이 경과한 날부터 시행한다.

부칙 <제9071호,2008. 3. 28.>(도시교통정비 촉진법)

제1조(시행일) 이 법은 2009년 1월 1일부터 시행한다. <단서 생략>

제2조부터 제9조까지 생략

제10조(다른 법률의 개정) ① 건축법 일부를 다음과 같이 개정한다.

제10조제2항 중 “「환경·교통·재해 등에 관한 영향평가법」에 의한 교통영향평가”를 “「도시교통정비 촉진법」에 따른 교통영향분석·개선대책의 검토”로 한다.

제72조제3항 중 “「환경·교통·재해 등에 관한 영향평가법」 제17조에 따른 평가서의 협의(교통영향평가분야만 해당된다)를”을 “「도시교통정비 촉진법」 제16조에 따른 교통영향분석·개선대책의 검토를”로, “제5조에 따른 교통영향평가에 관한”을 “제16조에 따른 교통영향분석·개선대책에 관한”으로 한다.

제72조제4항 중 “교통영향평가”를 “교통영향분석·개선대책”으로, “「환경·교통·재해 등에 관한 영향평가법」 제17조에 따른 교통영향평가서의 협의”를 “「도시교통정비 촉진법」 제17조에 따른 교통영향분석·개선대책의 심의”로 한다.

② 부터2# 까지 생략

제11조 생략

부칙 <제9103호,2008. 6. 5.>

이 법은 공포한 날부터 시행한다.

부칙 <제9384호,2009. 1. 30.>(승강기시설 안전관리법)

제1조(시행일) 이 법은 공포 후 1개월이 경과한 날부터 시행한다.

제2조부터 제7조까지 생략

제8조(다른 법률의 개정) ① 건축법 일부를 다음과 같이 개정한다.

제22조제4항제3호 중 “「승강기제조 및 관리에 관한 법률」”을 “「승강기시설 안전관리법」”으로 한다.

② 및 ③ 생략

제9조 생략

부칙 <제9437호,2009. 2. 6.>

이 법은 공포 후 6개월이 경과한 날부터 시행한다.

부칙 <제9594호,2009. 4. 1.>

제46조 제5항 중 “「건축법」 제88조에 따른 건축분쟁조정위원회”를 “「건축법」 제4조에 따른 건축위원회”로 한다.

부칙 <제9770호,2009. 6. 9.>(소음ㆍ진동관리법)

제1조(시행일) 이 법은 2010년 7월 1일부터 시행한다. <단서 생략>

제2조부터 제5조까지 생략

제6조(다른 법률의 개정) ① 및 ② 생략

③ 건축법 일부를 다음과 같이 개정한다.

제11조제5항제17호 중 “「소음ㆍ진동규제법」”을 “「소음ㆍ진동관리법」”으로 한다.

제22조제4항제12호를 삭제한다.

④ 부터3* 까지 생략

제7조 생략

부칙 <제9774호,2009. 6. 9.>(측량ㆍ수로조사 및 지적에 관한 법률)

제1조(시행일) 이 법은 공포 후 6개월이 경과한 날부터 시행한다.

제2조부터 제17조까지 생략

제18조(다른 법률의 개정) ① 및 ② 생략

③ 건축법 일부를 다음과 같이 개정한다.

제2조제1항제1호 본문 중 “「지적법」”을 “「측량ㆍ수로조사 및 지적에 관한 법률」”로 한다.

제22조제4항제2호 중 “「지적법」 제3조”를 “「측량ㆍ수로조사 및 지적에 관한 법률」 제64조”로 한다.

제26조 중 “「지적법」에 따른 측량”을 “「측량ㆍ수로조사 및 지적에 관한 법률」에 따른 지적측량”으로 한다.

④ 부터4$ 까지 생략

제19조 생략

부칙 <제9858호,2009. 12. 29.>

①(시행일) 이 법은 공포 후 1년이 경과한 날부터 시행한다.

②(건축물의 외부 마감재 사용에 관한 적용례) 제52조제2항의 개정규정은 이 법 시행 후 최초로 건축허가를 신청하거나 건축신고를 하는 분부터 적용한다.

부칙 <제10331호,2010. 5. 31.>(산지관리법)

제1조(시행일) 이 법은 공포 후 6개월이 경과한 날부터 시행한다. <단서 생략>

제2조부터 제11조까지 생략

제12조(다른 법률의 개정) ① 부터 ③ 까지 생략

④ 건축법 일부를 다음과 같이 개정한다.

제10조제6항제2호 본문 및 제11조제5항제5호 본문 중 “ 산지전용신고 ”를 각각 “ 산지전용신고, 같은 법 제15조의2에 따른 산지일시사용허가ㆍ신고 ”로 한다.

⑤ 부터 <89> 까지 생략

제13조 생략

부칙 <제10599호,2011. 4. 14.>(국토의 계획 및 이용에 관한 법률)

제1조(시행일) 이 법은 공포 후 1년이 경과한 날부터 시행한다. <단서 생략>

제2조부터 제7조까지 생략

제8조(다른 법률의 개정) ①부터 ③까지 생략

④ 건축법 일부를 다음과 같이 개정한다.

제3조제2항 중 “ 제2종 지구단위계획구역 ”을 “ 같은 법 제51조제3항에 따른 지구단위계획구역 ”으로 하고, 같은 조 제3항 중 “ 도시계획시설 ”을 “ 도시ㆍ군계획시설 ”로 한다.

제14조제1항제2호 단서 중 “ 제2종 지구단위계획구역 ”을 “ 「국토의 계획 및 이용에 관한 법률」 제51조제3항에 따른 지구단위계획구역 ”으로 한다.

제18조제2항 중 “ 도시계획 ”을 “ 도시ㆍ군계획 ”으로 한다.

제20조제1항 중 “ 도시계획시설 및 도시계획시설예정지 ”를 “ 도시ㆍ군계획시설 및 도시ㆍ군계획시설예정지 ”로 한다.

제22조제4항제9호 중 “ 도시계획시설사업 ”을 “ 도시ㆍ군계획시설사업 ”으로 한다.

제71조제1항제4호 전단ㆍ후단 중 “ 도시관리계획 ”을 각각 “ 도시ㆍ군관리계획 ”으로 하고, 같은 조 제3항 및 제6항 및 제9항 중 “ 도시관리계획 ”을 각각 “ 도시ㆍ군관리계획 ”으로 한다.

제74조제4항 중 “ 도시관리계획 ”을 각각 “ 도시ㆍ군관리계획 ”으로 한다.

⑤부터 <83>까지 생략

제9조 생략

부칙 <제10755호,2011. 5. 30.>

제1조(시행일) 이 법은 공포 후 6개월이 경과한 날부터 시행한다.

제2조(건축위원회 심의 유효기간에 관한 적용례) 제11조제10항의 개정규정은 이 법 시행 후 최초로 제4조제1항에 따른 건축위원회의 심의를 받은 경우부터 적용한다.

부칙 <제10764호,2011. 5. 30.>(택지개발촉진법)

제1조(시행일) 이 법은 공포한 날부터 시행한다.<단서 생략>

제2조 및 제3조 생략

제4조(다른 법률의 개정) ① 건축법 일부를 다음과 같이 개정한다.

제61조제3항제1호 중 “ 택지개발예정지구 ”를 “ 택지개발지구 ”로 한다.

②부터2) 까지 생략

부칙 <제10892호,2011. 7. 21.>(환경영향평가법)

제1조(시행일) 이 법은 공포 후 1년이 경과한 날부터 시행한다. <단서 생략>

제2조부터 제8조까지 생략

제9조(다른 법률의 개정) ① 건축법 일부를 다음과 같이 개정한다.

제10조제3항 중 “ 「환경정책기본법」 제25조의2에 따른 사전환경성검토대상인 경우 ”를 “ 「환경영향평가법」 제43조에 따른 소규모 환경영향평가 대상사업인 경우 ”로, “ 사전환경성검토에 관한 협의 ”를 “ 소규모 환경영향평가에 관한 협의 ”로 한다.

②부터3% 까지 생략

제10조 생략

부칙 <제11037호,2011. 8. 4.>(소방시설 설치ㆍ유지 및 안전관리에 관한 법률)

제1조(시행일) 이 법은 공포 후 6개월이 경과한 날부터 시행한다.

제2조부터 제5조까지 생략

제6조(다른 법률의 개정) ① 생략

② 건축법 일부를 다음과 같이 개정한다.

제73조제3항 중 “ 「소방시설설치유지 및 안전관리에 관한 법률」 ”을 “ 「소방시설 설치ㆍ유지 및 안전관리에 관한 법률」 ”로 한다.

③부터2% 까지 생략

부칙 <제11057호,2011. 9. 16.>

제1조(시행일) 이 법은 공포 후 6개월이 경과한 날부터 시행한다.

제2조(건축물의 구조 안전 확인에 관한 적용례) 제48조제3항의 개정규정은 이 법 시행 후 최초로 건축허가를 신청하거나 건축신고를 하는 분부터 적용한다.

제3조(피난안전구역의 설치 등에 관한 적용례) 제50조의2제1항의 개정규정은 이 법 시행 후 최초로 건축허가를 신청하는 분부터 적용한다.

부칙 <제11182호,2012. 1. 17.>

이 법은 공포 후 6개월이 경과한 날부터 시행한다. 다만, 제11조제4항의 개정규정은 공포 후 3개월이 경과한 날부터 시행한다.

부칙 <제11365호,2012. 2. 22.>(녹색건축물 조성 지원법)

제1조(시행일) 이 법은 공포 후 1년이 경과한 날부터 시행한다.

제2조 및 제3조 생략

제4조(다른 법률의 개정) ① 건축법 일부를 다음과 같이 개정한다.

제65조를 삭제한다.

제66조를 삭제한다.

제66조의2를 삭제한다.

② 생략

부칙 <제11495호,2012. 10. 22.>(자연재해대책법)

제1조(시행일) 이 법은 공포 후 6개월이 경과한 날부터 시행한다.

제2조부터 제4조까지 생략

제5조(다른 법률의 개정) ① 건축법 일부를 다음과 같이 개정한다.

제11조제4항제2호 중 " 자연재해위험지구 "를 " 자연재해위험개선지구 "로 한다.

②부터 ⑤까지 생략

부칙 <제11599호,2012. 12. 18.>(한국토지주택공사법)

제1조(시행일) 이 법은 공포한 날부터 시행한다.

제2조 및 제3조 생략

제4조(다른 법률의 개정) ① 건축법 일부를 다음과 같이 개정한다.

제13조제2항 중 " 「대한주택공사법」에 따른 대한주택공사, 「한국토지공사법」에 따른 한국토지공사 "를 " 「한국토지주택공사법」에 따른 한국토지주택공사 "로 한다.

②부터 ⑬까지 생략

부칙 <제11690호,2013. 3. 23.>(정부조직법)

제1조(시행일) ① 이 법은 공포한 날부터 시행한다.

② 생략

제2조부터 제5조까지 생략

제6조(다른 법률의 개정) ①부터 <544>까지 생략

<545> 건축법 일부를 다음과 같이 개정한다.

제2조제1항제4호ㆍ제14호, 제4조제5항, 제10조제5항, 제11조제2항 각 호 외의 부분, 같은 조 제3항, 제14조제1항 각 호 외의 부분, 제17조제2항, 제19조제2항 각 호 외의 부분, 같은 조 제3항 본문, 제20조제4항, 제21조제1항 본문, 제22조제1항, 같은 조 제2항 각 호 외의 부분 본문, 같은 조 제3항제2호, 제23조제2항 단서, 같은 조 제4항, 제24조제5항, 제25조제3항ㆍ제5항, 제26조, 제27조제2항ㆍ제3항, 제30조제1항 각 호 외의 부분, 같은 조 제2항, 제32조제1항, 제36조제3항, 제38조제2항, 제39조제2항, 제40조제4항, 제41조제1항, 제45조제1항 각 호 외의 부분 본문, 같은 조 제3항, 제48조제4항, 제49조제1항ㆍ제2항, 제50조제1항ㆍ제2항, 제50조의2제1항 후단, 같은 조 제2항, 제51조제3항, 제52조제1항, 같은 조 제2항 후단, 제53조, 제63조, 제64조제1항 후단, 같은 조 제2항 단서, 제64조의2, 제65조의2제5항, 제68조제1항, 제71조제1항제6호 후단, 제72조제1항 각 호 외의 부분 후단, 같은 조 제7항, 제75조제2항 후단, 제78조제4항, 제79조제4항, 제88조제3항 및 제102조제3항 중 "국토해양부령"을 각각 "국토교통부령"으로 한다.

제4조제1항 각 호 외의 부분, 같은 조 제2항, 제11조제8항 전단, 같은 조 제9항, 제15조제3항, 제18조제1항ㆍ제4항ㆍ제5항, 제23조제2항 본문, 같은 조 제4항, 제25조제7항ㆍ제8항, 제30조제1항 각 호 외의 부분, 제31조제1항, 제32조제2항 각 호 외의 부분 본문, 같은 항 제1호, 같은 조 제3항 전단, 제33조제1항, 제42조제2항, 제65조의2제1항ㆍ제2항, 같은 조 제4항 각 호 외의 부분, 제68조제1항부터 제3항까지, 제69조제1항 각 호 외의 부분, 제71조제1항 각 호 외의 부분, 같은 조 제2항ㆍ제3항, 같은 조 제4항 전단 및 후단, 같은 조 제5항, 같은 조 제8항 각 호 외의 부분 전단 및 후단, 제72조제6항ㆍ제7항, 제76조제2항, 제77조제1항, 같은 조 제2항 전단, 제78조제1항ㆍ제3항ㆍ제4항, 제81조제4항, 제82조제1항ㆍ제4항, 제87조제1항, 제89조제2항 각 호 외의 부분 전단 및 제113조제3항 중 "국토해양부장관"을 각각 "국토교통부장관"으로 한다.

<546>부터 <710>까지 생략

제7조 생략

부칙 <제11763호,2013. 5. 10.>

이 법은 공포한 날부터 시행한다.

부칙 <제11794호,2013. 5. 22.>(건설기술 진흥법)

제1조(시행일) 이 법은 공포 후 1년이 경과한 날부터 시행한다.

제2조부터 제24조까지 생략

제25조(다른 법률의 개정) ① 및 ② 생략

③ 건축법 일부를 다음과 같이 개정한다.

제25조제9항 중 “ 「건설기술관리법」 제27조에 따른 책임감리 대상 ” 을 “ 「건설기술 진흥법」 제39조제2항에 따라 건설사업관리를 하게 하는 ” 으로 한다.

제72조제8항 전단 중 “ 「건설기술관리법」 제2조제5호 ” 를 “ 「건설기술 진흥법」 제2조제6호 ” 로 한다.

④부터2% 까지 생략

제26조 생략

부칙 <제11921호,2013. 7. 16.>

이 법은 공포 후 6개월이 경과한 날부터 시행한다.

부칙 <제11998호,2013. 8. 6.>(지방세외수입금의 징수 등에 관한 법률)

제1조(시행일) 이 법은 공포 후 1년이 경과한 날부터 시행한다.

제2조 생략

제3조(다른 법률의 개정) ①부터 ④까지 생략

⑤ 건축법 일부를 다음과 같이 개정한다.

제80조제6항 중 “ 지방세 체납처분의 예에 따라 징수한다 ” 를 “ 「지방세외수입금의 징수 등에 관한 법률」에 따라 징수한다 ” 로 한다.

⑥부터 <71>까지 생략

부칙 <제12246호,2014. 1. 14.>

제1조(시행일) 이 법은 공포한 날부터 시행한다. 다만, 제105조제1호의 개정규정은 공포 후 6개월이 경과한 날부터 시행하고, 제7조, 제11조제5항제1호, 제14조제1항제2호, 제20조(제4항은 제외한다), 제57조제3항, 제60조제3항제3호, 제69조제1항, 제71조, 제72조제6항ㆍ제7항, 제76조제2항, 제77조, 제77조의2부터 제77조의13까지 및 제111조제1호의 개정규정은 공포 후 9개월이 경과한 날부터 시행한다.

제2조(재해취약지역 내 건축허가에 관한 적용례) 제14조제1항제2호의 개정규정은 부칙 제1조 단서에 따른 시행일 후 건축허가를 신청한 경우부터 적용한다.

제3조(건축물의 높이 제한에 관한 적용례) 제60조제3항 단서 및 각 호의 개정규정은 해당 지방자치단체의 조례가 제정되거나 개정된 후 건축허가를 신청(건축허가를 신청하기 위하여 제4조에 따른 건축위원회에 심의를 신청한 경우를 포함한다)하거나 건축신고(변경신고를 포함한다)를 하는 경우부터 적용한다.

제4조(공장의 건축허가 취소에 관한 경과조치) 이 법 시행 당시 건축허가를 받은 공장의 경우에는 제11조제7항의 개정규정에도 불구하고 종전의 규정에 따른다.

제5조(다른 법률의 개정) ① 국가통합교통체계효율화법 일부를 다음과 같이 개정한다.

제65조제1항제1호 중 “ 「건축법」 제20조제1항ㆍ제2항 ”을 “ 「건축법」 제20조제1항ㆍ제3항 ”으로 한다.

② 기업도시개발 특별법 일부를 다음과 같이 개정한다.

제34조의2제2항제1호 중 “ 제2항 ”을 “ 제3항 ”으로 한다.

③ 농업인등의 농외소득 활동 지원에 관한 법률 일부를 다음과 같이 개정한다.

제11조제2항제1호 중 “ 제2항 ”을 “ 제3항 ”으로 한다.

④ 물류시설의 개발 및 운영에 관한 법률 일부를 다음과 같이 개정한다.

제52조제1항제2호 중 “ 「건축법」 제20조제1항ㆍ제2항 ”을 “ 「건축법」 제20조제1항ㆍ제3항 ”으로 한다.

⑤ 산업집적활성화 및 공장설립에 관한 법률 일부를 다음과 같이 개정한다.

제13조의2제1항제15호 중 “ 제20조제1항ㆍ제2항 ”을 “ 제20조제1항ㆍ제3항 ”으로 한다.

제14조제1항제7호 중 “ 「건축법」 제20조제1항ㆍ제2항 ”을 “ 「건축법」 제20조제1항ㆍ제3항 ”으로 한다.

⑥ 제주특별자치도 설치 및 국제자유도시 조성을 위한 특별법 일부를 다음과 같이 개정한다.

제243조의2제2항 중 “ 제20조제1항부터 제3항까지 ”를 “ 제20조제2항부터 제4항까지 ”로 한다.

⑦ 중소기업창업 지원법 일부를 다음과 같이 개정한다.

제35조제2항제10호 중 “ 제2항 ”을 “ 제3항 ”으로 한다.

부칙 <제12248호,2014. 1. 14.>(도로법)

제1조(시행일) 이 법은 공포 후 6개월이 경과한 날부터 시행한다.

제2조부터 제23조까지 생략

제24조(다른 법률의 개정) ①부터 ⑤까지 생략

⑥ 건축법 일부를 다음과 같이 개정한다.

제11조제5항제8호 및 제9호를 각각 다음과 같이 한다.

8. 「도로법」 제36조에 따른 도로관리청이 아닌 자에 대한 도로공사 시행의 허가, 같은 법 제52조제1항에 따른 도로와 다른 시설의 연결 허가
9. 「도로법」 제61조에 따른 도로의 점용 허가

제22조제4항제7호를 다음과 같이 한다.

7. 「도로법」 제62조제2항에 따른 도로점용 공사의 준공확인

⑦부터 <126>까지 생략

제25조 생략

부칙 <제12701호,2014. 5. 28.>

제1조(시행일) 이 법은 공포한 날부터 시행한다. 다만, 제2조제1항제20호, 제4조, 제4조의2부터 제4조의8까지, 제11조제2항제1호 단서, 제13조, 제27조제1항, 제35조의2, 제41조제1항, 제49조제3항, 제52조의2, 제53조의2, 제60조제3항제4호, 제80조제4항, 제83조제2항ㆍ제3항, 제88조부터 제93조까지, 제95조, 제102조제3항, 제103조, 제104조의2, 제105조제5호, 제111조제6호ㆍ제7호, 제113조제2항제8호ㆍ제9호의 개정규정은 공포 후 6개월이 경과한 날부터 시행한다.

제2조(3층 이상으로서 건축신고 대상인 건축물의 증축ㆍ개축 또는 재축에 관한 적용례) 제14조제1항제1호 단서의 개정규정은 이 법 시행 후 건축신고를 하는 경우부터 적용한다.

제3조(건축허가의 제한 등에 관한 적용례) 제18조제3항의 개정규정은 이 법 시행 후 건축허가나 건축허가를 받은 건축물의 착공을 제한하는 경우부터 적용한다.

제4조(현장조사ㆍ검사 및 확인업무의 대행에 관한 적용례) 제27조제1항의 개정규정은 같은 개정규정 시행 후 건축신고를 하는 건축물부터 적용한다.

제5조(건축물의 경계벽 및 바닥의 소음 방지에 관한 적용례) 제49조제3항의 개정규정은 같은 개정규정 시행 후 건축허가를 신청(건축허가를 신청하기 위하여 제4조에 따른 건축위원회에 심의를 신청한 경우를 포함한다)하거나 건축신고를 하는 건축물부터 적용한다.

제6조(범죄예방 기준에 관한 적용례) 제53조의2의 개정규정은 같은 개정규정 시행 후 건축허가를 신청(건축허가를 신청하기 위하여 제4조에 따른 건축위원회에 심의를 신청한 경우를 포함한다)하거나 건축신고를 하는 건축물부터 적용한다.

제7조(금치산자 등에 대한 경과조치) 제89조제7항제1호의 개정규정에 따른 피성년후견인, 피한정후견인에는 법률 제10429호 민법 일부개정법률 부칙 제2조에 따라 금치산 또는 한정치산 선고의 효력이 유지되는 사람을 포함하는 것으로 본다.

제8조(벌칙의 과태료 전환에 관한 경과조치) 이 법 시행 전의 위반행위에 대해서는 제108조제1항, 제110조제1호 및 제113조제1항제1호의 개정규정에도 불구하고 종전의 규정에 따른다.

부칙 <제12737호,2014. 6. 3.>(지역 개발 및 지원에 관한 법률)

제1조(시행일) 이 법은 2015년 1월 1일부터 시행한다.

제2조부터 제8조까지 생략

제9조(다른 법률의 개정) ① 건축법 일부를 다음과 같이 개정한다.

제61조제3항제3호를 다음과 같이 한다.

3. 「지역 개발 및 지원에 관한 법률」 제11조에 따른 지역개발사업구역인 경우

②부터 ⑬까지 생략

제10조 생략

부칙 <제12738호,2014. 6. 3.>(공간정보의 구축 및 관리 등에 관한 법률)

제1조(시행일) 이 법은 공포 후 1년이 경과한 날부터 시행한다. <단서 생략>

제2조(다른 법률의 개정) ①부터 ④까지 생략

⑤ 건축법 일부를 다음과 같이 개정한다.

제2조제1항제1호 본문 중 “「측량ㆍ수로조사 및 지적에 관한 법률」”을 “「공간정보의 구축 및 관리 등에 관한 법률」”로 한다.

제22조제4항제2호 중 “「측량ㆍ수로조사 및 지적에 관한 법률」 제64조”를 “「공간정보의 구축 및 관리 등에 관한 법률」 제64조”로 한다.

제26조 중 “「측량ㆍ수로조사 및 지적에 관한 법률」”을 “「공간정보의 구축 및 관리 등에 관한 법률」”로 한다.

⑥부터 <65>까지 생략

제3조 생략

부칙 <제12968호,2015. 1. 6.>

제1조(시행일) 이 법은 공포한 날부터 시행한다. 다만, 제6조의2, 제38조제1항, 제49조제4항, 제50조의2제2항, 제52조제1항, 제68조의3, 제81조제4항의 개정규정은 공포 후 6개월이 경과한 날부터 시행하며, 제52조의3, 제110조제11호의 개정규정은 공포 후 9개월이 경과한 날부터 시행한다.

제2조(적용례) 제49조제4항, 제52조제1항 및 제52조의3의 개정규정은 같은 개정규정 시행 후 최초로 건축허가를 신청하거나 건축신고를 하는 경우부터 적용한다.

부칙 <제12989호,2015. 1. 6.>(주택도시기금법)

제1조(시행일) 이 법은 2015년 7월 1일부터 시행한다.

제2조부터 제4조까지 생략

제5조(다른 법률의 개정) ① 및 ② 생략

③ 건축법 일부를 다음과 같이 개정한다.

제13조제2항 중 “「주택법」 제77조제1항제1호에 따라 대한주택보증주식회사”를 “「주택도시기금법」에 따른 주택도시보증공사”로 한다.

④부터3@ 까지 생략

제6조 생략

부칙 <제13325호,2015. 5. 18.>

이 법은 공포한 날부터 시행한다. 다만, 제11조제3항 및 제4항, 제77조의9제1항 단서의 개정규정은 공포 후 1년이 경과한 날부터 시행한다.

부칙 <제13433호,2015. 7. 24.>(도시교통정비 촉진법)

제1조(시행일) 이 법은 공포 후 6개월이 경과한 날부터 시행한다.

제2조 생략

제3조(다른 법률의 개정) ① 건축법 일부를 다음과 같이 개정한다.

제10조제2항 중 " 교통영향분석ㆍ개선대책 "을 " 교통영향평가서 "로 한다.

제72조제3항 및 제4항 중 " 교통영향분석ㆍ개선대책 "을 각각 " 교통영향평가서 "로 한다.

②부터1* 까지 생략

제4조 생략

부칙 <제13470호,2015. 8. 11.>(건축기본법)

제1조(시행일) 이 법은 공포 후 6개월이 경과한 날부터 시행한다.

제2조(다른 법률의 개정) 법률 제13325호 건축법 일부개정법률 일부를 다음과 같이 개정한다.

제11조제4항 각 호 외의 부분 본문 중 " 제68조의2 "를 " 「건축기본법」 제25조 "로 한다.

제68조의2를 삭제한다.

부칙 <제13471호,2015. 8. 11.>

제1조(시행일) 이 법은 공포 후 6개월이 경과한 날부터 시행한다.

제2조(이행강제금 부과에 관한 적용례) 제80조 및 제80조의2의 개정규정은 이 법 시행 후 최초로 이행강제금을 부과하는 경우부터 적용한다.

부칙 <제13474호,2015. 8. 11.>(공동주택관리법)

제1조(시행일) 이 법은 공포 후 1년이 경과한 날부터 시행한다.

제2조부터 제33조까지 생략

제34조(다른 법률의 개정) ① 및 ② 생략

③ 건축법 일부를 다음과 같이 개정한다.

제35조의2제1항 중 " 「주택법」 제43조제1항에 해당하는 공동주택 "을 " 「공동주택관리법」 제2조제1항제2호에 따른 의무관리대상 공동주택 "으로 한다.

④부터1^ 까지 생략

제35조 및 제36조 생략

부칙 <제13601호,2015. 12. 22.>(실내공기질 관리법)

제1조(시행일) 이 법은 공포 후 1년이 경과한 날부터 시행한다.

제2조부터 제7조까지 생략

제8조(다른 법률의 개정) ① 건축법 일부를 다음과 같이 개정한다.

제52조제1항 중 "「다중이용시설 등의 실내공기질관리법」"을 "「실내공기질 관리법」"으로 한다.

②부터 ⑤까지 생략

제9조 생략

부칙 <제13782호,2016. 1. 19.>(감정평가 및 감정평가사에 관한 법률)

제1조(시행일) 이 법은 2016년 9월 1일부터 시행한다.

제2조부터 제6조까지 생략

제7조(다른 법률의 개정) ①부터2$ 까지 생략

2% 법률 제13785호 건축법 일부개정법률 일부를 다음과 같이 개정한다.

제17조의3제3항 중 "「부동산 가격공시 및 감정평가에 관한 법률」"을 "「감정평가 및 감정평가사에 관한 법률」"로 한다.

제8조 생략

부칙 <제13785호,2016. 1. 19.>

제1조(시행일) 이 법은 공포 후 6개월이 경과한 날부터 시행한다. 다만, 제48조의3 및 제113조제1항제4호의 개정규정은 공포 후 1년이 경과한 날부터 시행한다.

제2조(내진능력 공개에 관한 적용례) 제48조의3의 개정규정은 같은 개정규정 시행 후 건축허가를 신청(건축허가를 신청하기 위하여 제4조의2에 따른 건축위원회에 심의를 신청한 경우 및 건축신고를 한 경우를 포함한다)하거나 용도변경 허가를 신청(용도변경 신고를 포함한다)하는 경우부터 적용한다.

부칙 <제13805호,2016. 1. 19.>(주택법)

제1조(시행일) 이 법은 2016년 8월 12일부터 시행한다.

제2조부터 제20조까지 생략

제21조(다른 법률의 개정) ①부터 ⑥까지 생략

⑦ 건축법 일부를 다음과 같이 개정한다.

제23조제1항 각 호 외의 부분 본문 중 “「주택법」 제42조제2항 또는 제3항”을 “「주택법」 제66조제1항 또는 제2항”으로 하고, 제25조제9항 및 제61조제3항제2호 중 “「주택법」 제16조”를 각각 “「주택법」 제15조”로 하며, 제73조제1항제2호 중 “「주택법」 제21조”를 “「주택법」 제35조”로 한다.

⑧부터 <86>까지 생략

제22조 생략

부칙 <제14016호,2016. 2. 3.>

제1조(시행일) 이 법은 공포 후 6개월이 경과한 날부터 시행한다. 다만, 법률 제13785호 건축법 일부개정법률 제113조제1항제4호ㆍ제5호의 개정규정은 2017년 1월 20일부터 시행하고, 제13조의2, 제24조제6항ㆍ제7항, 제25조의2, 제105조제1호의2, 제107조부터 제109조까지, 제110조(벌금액이 1천만원에서 1억원으로 상향하는 부분만 해당한다), 제111조(벌금액이 500만원에서 5천만원으로 상향하는 부분만 해당한다), 같은 조 제3호의2 및 제113조제3항ㆍ제4항의 개정규정은 공포 후 1년이 경과한 날부터 시행한다.

제2조(「주택법」 제35조에 관한 경과조치) 제77조의13제6항의 개정규정 중 “「주택법」 제35조”는 2016년 8월 11일까지는 “「주택법」 제21조”로 본다.

부칙 <제14532호,2017. 1. 17.>(물환경보전법)

제1조(시행일) 이 법은 공포 후 1년이 경과한 날부터 시행한다. 다만, 부칙 제6조에 따라 개정되는 법률 중 이 법 시행 전에 공포되었으나 시행일이 도래하지 아니한 법률을 개정한 부분은 각각 해당 법률의 시행일부터 시행한다.

제2조부터 제5조까지 생략

제6조(다른 법률의 개정) ①부터 ⑥까지 생략

⑦ 건축법 일부를 다음과 같이 개정한다.

제11조제5항제15호 중 “「수질 및 수생태계 보전에 관한 법률」 제33조”를 “「물환경보전법」 제33조”로 한다.

제22조제4항제10호 중 “「수질 및 수생태계 보전에 관한 법률」 제37조”를 “「물환경보전법」 제37조”로 한다.

⑧부터 <89>까지 생략

제7조 생략

부칙 <제14535호,2017. 1. 17.>

제1조(시행일) 이 법은 공포 후 6개월이 경과한 날부터 시행한다.

제2조(건축허가 의제에 관한 적용례) 제11조제5항 및 같은 조 제6항 후단의 개정규정은 이 법 시행 후 건축허가를 신청하거나 건축신고를 하는 건축물부터 적용한다.

제3조(건축허가취소 등에 관한 적용례) 제11조제7항의 개정규정은 이 법 시행 후 건축허가를 신청하는 건축물부터 적용한다.

제4조(가설건축물 허가 등에 관한 적용례) 제20조제6항의 개정규정은 이 법 시행 후 가설건축물의 건축허가를 신청하거나 축조신고를 하는 경우부터 적용한다.

부칙 <제14545호,2017. 1. 17.>(시설물의 안전 및 유지관리에 관한 특별법)

제1조(시행일) 이 법은 공포 후 1년이 경과한 날부터 시행한다.

제2조부터 제13조까지 생략

제14조(다른 법률의 개정) ① 생략

② 건축법 일부를 다음과 같이 개정한다.

제103조제1항 중 “「시설물의 안전관리에 관한 특별법」 제25조”를 “「시설물의 안전 및 유지관리에 관한 특별법」 제45조”로 한다.

③부터 ⑮까지 생략

제15조 생략

부칙 <제14567호,2017. 2. 8.>(도시 및 주거환경정비법)

제1조(시행일) 이 법은 공포 후 1년이 경과한 날부터 시행한다.

제2조부터 제38조까지 생략

제39조(다른 법률의 개정) ① 생략

② 건축법 일부를 다음과 같이 개정한다. <개정 2017. 4. 18.>

제61조제3항제6호 중 “「도시 및 주거환경정비법」 제4조”를 “「도시 및 주거환경정비법」 제8조”로 한다.

제77조의4제1항제2호 중 “「도시 및 주거환경정비법」 제2조제2호가목 및 마목에 따른 주거환경개선사업 또는 주거환경관리사업”을 “「도시 및 주거환경정비법」 제2조제2호가목에 따른 주거환경개선사업”으로, “같은 법 제4조”를 “같은 법 제8조”로 한다.

제77조의15제1항제3호 중 “주거환경관리사업”을 “주거환경개선사업”으로 한다.

③부터2$ 까지 생략

제40조 생략

부칙 <제14792호,2017. 4. 18.>

제1조(시행일) 이 법은 공포 후 6개월이 경과한 날부터 시행한다. 다만, 제35조의2, 제87조의2, 제87조의3, 제105조제5호 및 제109조제2호의 개정규정은 공포 후 1년이 경과한 날부터 시행하고, 부칙 제4조의 개정규정은 2018년 2월 9일부터 시행한다.

제2조(건축신고 등의 수리여부 및 연장 통지에 관한 적용례) 제14조제3항ㆍ제4항, 제16조제4항 및 제20조제4항의 개정규정은 이 법 시행 후 신고를 하는 경우부터 적용한다.

제3조(착공신고의 수리 간주에 관한 적용례) 제21조제3항 및 제4항의 개정규정은 이 법 시행 후 착공신고를 하는 경우부터 적용한다.

제4조(다른 법률의 개정) 법률 제14567호 도시 및 주거환경정비법 일부개정법률 일부를 다음과 같이 개정한다.

부칙 제39조제2항 중 " 제77조의14 "를 " 제77조의15 "로 한다.

부칙 <제14795호,2017. 4. 18.>(국토의 계획 및 이용에 관한 법률)

제1조(시행일) 이 법은 공포 후 1년이 경과한 날부터 시행한다. <단서 생략>

제2조부터 제4조까지 생략

제5조(다른 법률의 개정) ① 건축법 일부를 다음과 같이 개정한다.

제11조제4항제2호 중 " 제37조제1항제5호 "를 " 제37조제1항제4호 "로 한다.

제51조제1항 본문 중 " 제37조제1항제4호 "를 " 제37조제1항제3호 "로 한다.

제54조제1항 단서를 삭제하고, 같은 조 제3항 단서 중 " 미관지구나 방화지구 "를 " 방화지구 "로, " 제1항 단서나 제2항 "을 " 제2항 "으로 한다.

제81조제2항 중 " 미관지구 또는 「국토의 계획 및 이용에 관한 법률」 제37조제1항제1호 "를 " 「국토의 계획 및 이용에 관한 법률」 제37조제1항제1호 "로 한다.

법률 제14535호 건축법 일부개정법률 제77조의2제1항제1호를 삭제한다.

②부터 ⑧까지 생략

부칙 <제14935호,2017. 10. 24.>

이 법은 공포 후 6개월이 경과한 날부터 시행한다. 다만, 제32조제4항부터 제6항까지의 개정규정은 2018년 9월 1일부터 시행한다.

부칙 <제15307호,2017. 12. 26.>

제1조(시행일) 이 법은 공포 후 6개월이 경과한 날부터 시행한다.

제2조(리모델링에 관한 적용례) 제2조제1항제10호의 개정규정은 이 법 시행 후 건축허가를 신청(건축허가를 신청하기 위하여 제4조의2에 따라 건축위원회에 심의를 신청한 경우 및 건축신고를 한 경우를 포함한다)하는 경우부터 적용한다.

제3조(내진능력 공개에 관한 적용례) 제48조의3제1항의 개정규정은 이 법 시행 후 건축허가를 신청(건축허가를 신청하기 위하여 제4조의2에 따라 건축위원회에 심의를 신청한 경우 및 건축신고를 한 경우를 포함한다)하거나 용도변경 허가를 신청(용도변경 신고를 포함한다)하는 경우부터 적용한다.

부칙 <제15526호,2018. 3. 27.>(승강기 안전관리법)

제1조(시행일) 이 법은 공포 후 1년이 경과한 날부터 시행한다.

제2조부터 제22조까지 생략

제23조(다른 법률의 개정) ① 건축법 일부를 다음과 같이 개정한다.

제22조제4항제3호를 다음과 같이 한다.

3. 「승강기 안전관리법」 제28조에 따른 승강기 설치검사

②부터 ④까지 생략

제24조 생략

부칙 <제15594호,2018. 4. 17.>

제1조(시행일) 이 법은 공포 후 6개월이 경과한 날부터 시행한다.

제2조(피난시설 및 승강기에 관한 적용례) 제49조제1항 및 제64조제3항의 개정규정은 이 법 시행 후 건축허가를 신청(건축허가를 신청하기 위하여 제4조에 따른 건축위원회에 심의를 신청한 경우를 포함한다)하거나 건축신고를 하는 경우부터 적용한다.

부칙 <제15721호,2018. 8. 14.>

제1조(시행일) 이 법은 공포 후 6개월이 경과한 날부터 시행한다. 다만, 제50조제1항 및 제51조제1항의 개정규정은 공포 후 2년이 경과한 날부터 시행한다.

제2조(일반적 적용례) 이 법은 이 법 시행 후 최초로 건축허가를 신청하거나 건축신고를 하는 경우부터 적용한다.

제3조(건축물의 내화구조에 관한 적용례) 제50조제1항 및 제51조제1항의 개정규정은 같은 개정규정 시행 후 최초로 건축허가를 신청하거나 건축신고를 하는 경우부터 적용한다.

부칙 <제15992호,2018. 12. 18.>

제1조(시행일) 이 법은 공포 후 1개월이 경과한 날부터 시행한다.

제2조(허가 등의 의제를 위한 협의에 관한 적용례) 제10조제8항의 개정규정은 이 법 시행 이후 제10조제1항에 따른 사전결정을 신청하는 경우부터 적용한다.

부칙 <제16380호,2019. 4. 23.>

제1조(시행일) 이 법은 공포 후 6개월이 경과한 날부터 시행한다. 다만, 제80조제1항ㆍ제2항 및 제5항의 개정규정은 공포한 날부터 시행하고, 제79조제1항ㆍ제5항 및 제6항의 개정규정은 공포 후 1년이 경과한 날부터 시행한다.

제2조(소방관 진입창에 관한 적용례) 제49조제3항의 개정규정은 이 법 시행 후 최초로 건축허가를 신청하거나 건축신고를 하는 경우부터 적용한다.

제3조(이행강제금 부과에 관한 경과조치) 이 법 시행 전 종전의 규정에 따라 부과되고 있는 이행강제금에 대하여는 제80조제1항ㆍ제2항 및 제5항의 개정규정에도 불구하고 종전의 규정에 따른다.

제4조(품질관리서에 관한 경과조치) 이 법 시행 전에 제11조에 따른 건축허가ㆍ대수선허가를 신청(제4조의2제1항에 따른 건축위원회에 심의를 신청한 경우를 포함한다)하거나, 제14조에 따른 건축신고ㆍ대수선신고, 제19조에 따른 용도변경 허가를 신청(같은 조에 따른 용도변경 신고 및 건축물대장 기재내용의 변경신청을 포함한다)한 경우에는 제52조의4제1항의 개정규정에도 불구하고 종전의 규정에 따른다.

부칙 <제16415호,2019. 4. 30.>(건설산업기본법)

제1조(시행일) ① 이 법은 공포 후 6개월이 경과한 날부터 시행한다. <단서 생략>

② 생략

제2조(다른 법률의 개정) ① 생략

② 건축법 일부를 다음과 같이 개정한다.

제15조제3항 중 " 건설업자 "를 " 건설사업자 "로 한다.

③부터 ⑪까지 생략

제3조 생략

부칙 <제16416호,2019. 4. 30.>(건축물관리법)

제1조(시행일) 이 법은 공포 후 1년이 경과한 날부터 시행한다.

제2조부터 제6조까지 생략

제7조(다른 법률의 개정) ① 건축법 일부를 다음과 같이 개정한다.

제6조의2 중 " 제35조, 제40조 "를 " 제40조 "로 한다.

제13조제5항제2호 중 " 철거 "를 " 해체 "로 한다.

제19조제7항 중 " 제35조, 제38조 "를 " 제38조 "로 한다.

제21조제1항 단서 중 " 제36조에 따라 건축물의 철거를 신고할 때 "를 " 「건축물관리법」 제30조에 따라 건축물의 해체 허가를 받거나 신고할 때 "로 한다.

제31조제2항 중 “ 제35조, 제36조, 제38조 ”를 “ 제38조 ”로 한다.
제35조, 제35조의2, 제36조를 각각 삭제한다.
제38조제1항제3호를 삭제한다.
제39조제1항제3호 중 “ 제36조제1항에 따른 건축물의 철거신고에 따라 철거한 경우 ”를 “ 「건축물관리법」 제30조에 따라 건축물을 해체한 경우 ”로 하고, 같은 항 제4호 중 “ 제36조제2항에 ”를 “ 「건축물관리법」 제34조에 ”로 한다.
제79조제1항 중 “ 철거 ”를 “ 해체 ”로 한다.
제81조, 제81조의2 및 제81조의3을 각각 삭제한다.
제83조제2항을 삭제하고, 같은 조 제3항 중 “ 제35조제1항, 제40조제4항 ”을 “ 제40조제4항 ”으로, “ 제81조, 제84조 ”를 “ 제84조 ”로 한다.
제87조의2제1항제1호 중 “ 제27조, 제35조제3항, 제81조 및 제87조 ”를 “ 제27조 및 제87조 ”로 하고, 같은 항 제3호를 삭제한다.
제106조제1항 중 “ 제24조의2제1항, 제25조제3항 및 제35조를 ”을 “ 제24조의2제1항 및 제25조제3항을 ”로 한다.
제110조제7호, 제111조제7호, 제113조제2항제3호ㆍ제4호를 각각 삭제한다.
②부터 ⑦까지 생략

부칙 <제16485호,2019. 8. 20.>
이 법은 공포한 날부터 시행한다.

부칙 <제16596호,2019. 11. 26.>(문화재보호법)
제1조(시행일) 이 법은 공포 후 6개월이 경과한 날부터 시행한다. <단서 생략>
제2조부터 제8조까지 생략
제9조(다른 법률의 개정) ① 건축법 일부를 다음과 같이 개정한다.
제3조제1항제1호 중 “ 가지정(假指定) 문화재 ”를 “ 임시지정문화재 ”로 한다.
②부터 ⑭까지 생략
제10조 생략

부칙 <제17091호,2020. 3. 24.>(지방행정제재ㆍ부과금의 징수 등에 관한 법률)
제1조(시행일) 이 법은 공포한 날부터 시행한다. <단서 생략>
제2조 및 제3조 생략
제4조(다른 법률의 개정) ①부터 ⑨까지 생략
⑩ 건축법 일부를 다음과 같이 개정한다.

제80조제7항 중 “ 「지방세외수입금의 징수 등에 관한 법률」 ”을 “ 「지방행정제재·부과금의 징수 등에 관한 법률」 ”로 한다.

⑪부터 <102>까지 생략

제5조 생략

부칙 <제17171호,2020. 3. 31.>(전기안전관리법)

제1조(시행일) 이 법은 공포 후 1년이 경과한 날부터 시행한다. <단서 생략>

제2조부터 제5조까지 생략

제6조(다른 법률의 개정) ① 및 ② 생략

③ 건축법 일부를 다음과 같이 개정한다.

제11조제5항제14호 중 “ 「전기사업법」 제62조 ”를 “ 「전기안전관리법」 제8조 ”로 한다.

제22조제4항제5호 중 “ 「전기사업법」 제63조 ”를 “ 「전기안전관리법」 제9조 ”로 한다.

④부터 <60>까지 생략

제7조 생략

부칙 <제17219호,2020. 4. 7.>(감정평가 및 감정평가사에 관한 법률)

제1조(시행일) 이 법은 공포 후 3개월이 경과한 날부터 시행한다.

제2조(다른 법률의 개정) ① 생략

② 건축법 일부를 다음과 같이 개정한다.

제17조의3제3항 중 “ 감정평가업자 2명 ”을 “ 감정평가법인등 2인 ”으로 한다.

③부터2% 까지 생략

제3조 생략

부칙 <제17223호,2020. 4. 7.>

제1조(시행일) 이 법은 공포 후 9개월이 경과한 날부터 시행한다. 다만, 제25조제2항 및 제6항의 개정규정은 공포 후 6개월이 경과한 날부터 시행한다.

제2조(공사감리에 관한 적용례) 제25조제2항 및 제6항의 개정규정은 이 법 시행 후 최초로 공사감리자를 지정하는 경우부터 적용한다.

부칙 <제17447호,2020. 6. 9.>(국토안전관리원법)

제1조(시행일) 이 법은 공포 후 6개월이 경과한 날부터 시행한다.

제2조부터 제5조까지 생략

제6조(다른 법률의 개정) ① 생략

② 건축법 일부를 다음과 같이 개정한다.

제103조제1항 중 “「시설물의 안전 및 유지관리에 관한 특별법」 제45조에 따른 한국시설안전공단”을 “「국토안전관리원법」에 따른 국토안전관리원(이하 "국토안전관리원"이라 한다)”으로 하고, 같은 조 제3항 중 “한국시설안전공단”을 “국토안전관리원”으로 한다.

③부터 ⑧까지 생략

제7조 생략

부칙 <제17453호,2020. 6. 9.>(법률용어 정비를 위한 국토교통위원회 소관 78개 법률 일부개정을 위한 법률)

이 법은 공포한 날부터 시행한다. <단서 생략>

부칙 <제17606호,2020. 12. 8.>

제1조(시행일) 이 법은 공포 후 6개월이 경과한 날부터 시행한다.

제2조(이행강제금 부과에 관한 적용례) ① 제80조제2항의 개정규정은 이 법 시행 이후 이행강제금을 부과하는 경우부터 적용한다.

② 이 법 시행 후 제80조제2항의 개정규정에 따라 해당 지방자치단체의 조례로 정하도록 한 가중 비율을 정하지 아니한 경우에는 제80조제2항에 따른 기준 가중 비율을 적용한다.

부칙 <제17733호,2020. 12. 22.>

제1조(시행일) 이 법은 공포 후 6개월이 경과한 날부터 시행한다. 다만, 제52조의5 및 제52조의6의 개정규정은 공포 후 1년이 경과한 날부터 시행하고, 제87조의2제1항의 개정규정은 2022년 1월 1일부터 시행한다.

제2조(건축물의 공사감리에 관한 적용례) 제25조제11항의 개정규정은 이 법 시행 후 제21조에 따른 착공신고를 하는 경우부터 적용한다.

제3조(건축물의 마감재료에 관한 적용례) 제52조제4항의 개정규정은 이 법 시행 후 건축허가를 신청하거나 건축신고를 하는 경우부터 적용한다.

부칙 <제17939호,2021. 3. 16.>(건설기술 진흥법)

제1조(시행일) 이 법은 공포 후 3개월이 경과한 날부터 시행한다. <단서 생략>

제2조 및 제3조 생략

제4조(다른 법률의 개정) ①부터 ③까지 생략

④ 건축법 일부를 다음과 같이 개정한다.

제67조제1항제2호 중 “ 건설기술용역업자 ”를 “ 건설엔지니어링사업자 ”로 한다.

⑤부터 ⑧까지 생략

부칙 <제17940호,2021. 3. 16.>

제1조(시행일) 이 법은 2021년 12월 23일부터 시행한다.

제2조(건축물 내부 및 외벽의 마감재료에 관한 적용례) 제52조제1항 및 제2항의 개정규정은 이 법 시행 후 최초로 건축허가를 신청하거나 건축신고를 하는 경우부터 적용한다.

부칙 <제18340호,2021. 7. 27.>(건축물관리법)

제1조(시행일) 이 법은 공포 후 3개월이 경과한 날부터 시행한다.

제2조 생략

제3조(다른 법률의 개정) 건축법 일부를 다음과 같이 개정한다.

제21조제1항 단서를 삭제한다.

부칙 <제18341호,2021. 7. 27.>

이 법은 공포한 날부터 시행한다.

부칙 <제18383호,2021. 8. 10.>

제1조(시행일) 이 법은 공포 후 3개월이 경과한 날부터 시행한다.

제2조(건축허가에 관한 적용례) 제11조제11항제6호의 개정규정은 이 법 시행 이후 건축허가를 신청하는 경우부터 적용한다.

부칙 <제18508호,2021. 10. 19.>

제1조(시행일) 이 법은 공포 후 6개월이 경과한 날부터 시행한다.

제2조(대규모 창고시설 등의 방화구획 등에 관한 적용례) 제49조제2항의 개정규정은 이 법 시행 이후 건축허가를 신청(건축허가를 신청하기 위하여 제4조의2에 따라 건축위원회의 심의를 신청하는 경우를 포함한다)하거나 건축신고를 하는 경우부터 적용한다.

부칙 <제18825호,2022. 2. 3.>

제1조(시행일) 이 법은 공포한 날부터 시행한다.

제2조(가로구역의 높이 완화에 관한 특례 규정의 중첩 적용에 관한 적용례) 제60조제4항의 개정규정은 이 법 시행 당시 건축허가를 신청(건축허가를 신청하기 위하여 제4조의2에 따라 건축위원회의 심의를 신청한 경우를 포함한다)하거나 건축신고를 한 경우(다른 법률에 따라 건축허가 또는 건축신고가 의제되는 허가ㆍ결정ㆍ인가ㆍ협의ㆍ승인 등을 신청한 경우를 포함한다)에도 적용한다.

부칙 <제18935호,2022. 6. 10.>

이 법은 공포 후 1년이 경과한 날부터 시행한다.

부칙 <제19045호,2022. 11. 15.>

제1조(시행일) 이 법은 공포 후 6개월이 경과한 날부터 시행한다.

제2조(다른 법률의 개정) ① 건축물관리법 일부를 다음과 같이 개정한다.

제11조제1항제2호 중 "교정 및 군사 시설"을 "교정(矯正)시설"로 하고, 같은 항 제3호 및 제4호를 각각 제4호 및 제5호로 하며, 같은 항에 제3호를 다음과 같이 신설한다.

3. 「건축법」 제2조제2항제24호에 따른 국방ㆍ군사시설

② 물의 재이용 촉진 및 지원에 관한 법률 일부를 다음과 같이 개정한다.

제9조제1항제2호의2 중 "「건축법」 제2조제2항제25호에 따른"을 "「건축법」 제2조제2항제26호에 따른"으로 한다.

③ 수도법 일부를 다음과 같이 개정한다.

제33조제3항제8호 중 "교정 및 군사 시설"을 "교정(矯正)시설"로 하고, 같은 항 제9호를 제10호로 하며, 같은 항에 제9호를 다음과 같이 신설한다.

9. 국가나 지방자치단체가 설치하는 「건축법」 제2조제2항제24호에 따른 국방ㆍ군사시설 중 대통령령으로 정하는 시설

부칙 <제19251호,2023. 3. 21.>(자연유산의 보존 및 활용에 관한 법률)

제1조(시행일) 이 법은 2024년 5월 17일부터 시행한다.

[전문개정 2024. 2. 6.]

[시행일: 2024. 3. 22.] 제1조

제2조부터 제7조까지 생략

제8조(다른 법률의 개정) ①부터 ③까지 생략

④ 건축법 일부를 다음과 같이 개정한다.

제3조제1항제1호 중 “ 임시지정문화재 ”를 “ 임시지정문화재 또는 「자연유산의 보존 및 활용에 관한 법률」에 따라 지정된 명승이나 임시지정명승 ”으로 한다.

⑤부터3& 까지 생략

제9조 생략

부칙 <제19409호,2023. 5. 16.>(국가유산기본법)

제1조(시행일) 이 법은 공포 후 1년이 경과한 날부터 시행한다.

제2조 생략

제3조(다른 법률의 개정) ① 건축법 일부를 다음과 같이 개정한다.

제18조제1항 중 “ 문화재보존 ”을 “ 「국가유산기본법」 제3조에 따른 국가유산의 보존 ”으로 한다.

②부터2^ 까지 생략

부칙 <제19590호,2023. 8. 8.>(문화유산의 보존 및 활용에 관한 법률)

제1조(시행일) 이 법은 2024년 5월 17일부터 시행한다.

제2조부터 제8조까지 생략

제9조(다른 법률의 개정) ①부터 ④까지 생략

⑤ 법률 제19251호 건축법 일부개정법률 일부를 다음과 같이 개정한다.

제3조제1항제1호를 다음과 같이 한다.

1. 「문화유산의 보존 및 활용에 관한 법률」에 따른 지정문화유산이나 임시지정문화유산 또는 「자연유산의 보존 및 활용에 관한 법률」에 따라 지정된 천연기념물등이나 임시지정천연기념물, 임시지정명승, 임시지정시ㆍ도자연유산

⑥부터 <53>까지 생략

제10조 생략

부칙 <제19846호,2023. 12. 26.>

제1조(시행일) 이 법은 공포 후 3개월이 경과한 날부터 시행한다.

제2조(지하층의 거실 설치 금지 등에 관한 적용례) 제11조제4항제2호 및 제53조제2항의 개정규정은 이 법 시행 이후 건축허가를 신청(건축허가를 신청하기 위하여 제4조에 따른 건축위원회에 심의를 신청한 경우를 포함한다)하거나 건축신고를 하는 경우(다른 법률에 따라 건축허가 또는 건축신고가 의제되는 허가ㆍ결정ㆍ인가ㆍ협의ㆍ승인 등을 신청한 경우를 포함한다)부터 적용한다.

부칙 <제20037호,2024. 1. 16.>

제1조(시행일) 이 법은 공포 후 3개월이 경과한 날부터 시행한다.

제2조(사용승인에 관한 적용례) 제22조제4항제6호의2의 개정규정은 이 법 시행 이후 건축물 사용승인을 신청하는 경우부터 적용한다.

부칙 <제20194호,2024. 2. 6.>(자연유산의 보존 및 활용에 관한 법률)

제1조(시행일) 이 법은 2024년 5월 17일부터 시행한다. <단서 생략>

제2조(다른 법률의 개정) ① 법률 제19590호 건축법 일부를 다음과 같이 개정한다.

제3조제1항제1호 중 "임시지정시·도자연유산"을 "임시지정시·도자연유산, 임시자연유산자료"로 한다.

②부터 ⑨까지 생략

부칙 <제20424호,2024. 3. 26.>

제1조(시행일) 이 법은 공포 후 3개월이 경과한 날부터 시행한다.

제2조(이행강제금 부과에 관한 적용례) 제80조의2제1항제2호의 개정규정은 이 법 시행 이후 이행강제금을 부과하는 경우부터 적용한다.

부칙 <제21035호,2025. 8. 26.>

제1조(시행일) 이 법은 공포 후 6개월이 경과한 날부터 시행한다.

제2조(건축물의 사용승인에 관한 적용례) 이 법의 개정규정은 이 법 시행 이후 건축허가를 신청(건축허가를 신청하기 위하여 제4조에 따른 건축위원회에 심의를 신청한 경우를 포함한다)하거나 건축신고를 하는 경우부터 적용한다.

부칙 <제21065호,2025. 10. 1.>(정부조직법)

제1조(시행일) 이 법은 공포한 날부터 시행한다. 다만, 부칙 제7조에 따라 개정되는 법률 중 이 법 시행 전에 공포되었으나 시행일이 도래하지 아니한 법률을 개정한 부분은 각각 해당 법률의 시행일부터·····<생략>···· 시행한다.

1. 및 2. 생략

제2조부터 제6조까지 생략

제7조(다른 법률의 개정) ①부터 <437>까지 생략

<438> 건축법 일부를 다음과 같이 개정한다.

제10조제3항 중 “ 환경부장관 ” 을 “ 기후에너지환경부장관 ” 으로 한다.

<439>부터 <626>까지 생략

제8조 생략

건축법 시행령

[시행 2026. 10. 6.] [대통령령 제36746호, 2026. 10. 6., 일부개정]

국토교통부 (건축안전과 - 피난·마감재료 규정 운영) 044 - 201 - 4992, 4988
국토교통부 (건축정책과 - 건축감리 규정 운영) 044 - 201 - 4754
국토교통부 (녹색건축과 - 건축설비·조경 규정 운영) 044 - 201 - 4753, 3772
국토교통부 (건축정책과 - 위반건축물 규정 운영) 044 - 201 - 3760, 3757
국토교통부 (건축정책과 - 건축제도 일반) 044 - 201 - 3762, 3763
국토교통부 (건축안전과 - 건축구조 규정 운영) 044 - 201 - 4985

제1장 총칙

제1조(목적) 이 영은 「건축법」에서 위임된 사항과 그 시행에 필요한 사항을 규정함을 목적으로 한다.
[전문개정 2008. 10. 29.]

제2조(정의) 이 영에서 사용하는 용어의 뜻은 다음과 같다. <개정 2009. 7. 16., 2010. 2. 18., 2011. 12. 8., 2011. 12. 30., 2013. 3. 23., 2014. 11. 11., 2014. 11. 28., 2015. 9. 22., 2016. 1. 19., 2016. 5. 17., 2016. 6. 30., 2016. 7. 19., 2017. 2. 3., 2018. 9. 4., 2020. 4. 28., 2024. 12. 17.>

1. "신축"이란 건축물이 없는 대지(기존 건축물이 해체되거나 멸실된 대지를 포함한다)에 새로 건축물을 축조(築造)하는 것[부속건축물만 있는 대지에 새로 주된 건축물을 축조하는 것을 포함하되, 개축(改築) 또는 재축(再築)하는 것은 제외한다]을 말한다.
2. "증축"이란 기존 건축물이 있는 대지에서 건축물의 건축면적, 연면적, 층수 또는 높이를 늘리는 것을 말한다.
3. "개축"이란 기존 건축물의 전부 또는 일부[내력벽·기둥·보·지붕틀(제16호에 따른 한옥의 경우에는 지붕틀의 범위에서 서까래는 제외한다) 중 셋 이상이 포함되는 경우를 말한다]를 해체하고 그 대지에 종전과 같은 규모의 범위에서 건축물을 다시 축조하는 것을 말한다.
4. "재축"이란 건축물이 천재지변이나 그 밖의 재해(災害)로 멸실된 경우 그 대지에 다음 각 목의 요건을 모두 갖추어 다시 축조하는 것을 말한다.
   가. 연면적 합계는 종전 규모 이하로 할 것
   나. 동(棟)수, 층수 및 높이는 다음의 어느 하나에 해당할 것
      1) 동수, 층수 및 높이가 모두 종전 규모 이하일 것
      2) 동수, 층수 또는 높이의 어느 하나가 종전 규모를 초과하는 경우에는 해당 동수, 층수 및 높이가 「건축법」(이하 "법"이라 한다), 이 영 또는 건축조례(이하 "법령등"이라 한다)에 모두 적합할 것

5. “ 이전 ” 이란 건축물의 주요구조부를 해체하지 아니하고 같은 대지의 다른 위치로 옮기는 것을 말한다.
6. “ 내수재료(耐水材料) ” 란 인조석ㆍ콘크리트 등 내수성을 가진 재료로서 국토교통부령으로 정하는 재료를 말한다.
7. “ 내화구조(耐火構造) ” 란 화재에 견딜 수 있는 성능을 가진 구조로서 국토교통부령으로 정하는 기준에 적합한 구조를 말한다.
8. “ 방화구조(防火構造) ” 란 화염의 확산을 막을 수 있는 성능을 가진 구조로서 국토교통부령으로 정하는 기준에 적합한 구조를 말한다.
9. “ 난연재료(難燃材料) ” 란 불에 잘 타지 아니하는 성능을 가진 재료로서 국토교통부령으로 정하는 기준에 적합한 재료를 말한다.
10. “ 불연재료(不燃材料) ” 란 불에 타지 아니하는 성질을 가진 재료로서 국토교통부령으로 정하는 기준에 적합한 재료를 말한다.
11. “ 준불연재료 ” 란 불연재료에 준하는 성질을 가진 재료로서 국토교통부령으로 정하는 기준에 적합한 재료를 말한다.
12. “ 부속건축물 ” 이란 같은 대지에서 주된 건축물과 분리된 부속용도의 건축물로서 주된 건축물을 이용 또는 관리하는 데에 필요한 건축물을 말한다.
13. “ 부속용도 ” 란 건축물의 주된 용도의 기능에 필수적인 용도로서 다음 각 목의 어느 하나에 해당하는 용도를 말한다.
    가. 건축물의 설비, 대피, 위생, 그 밖에 이와 비슷한 시설의 용도
    나. 사무, 작업, 집회, 물품저장, 주차, 그 밖에 이와 비슷한 시설의 용도
    다. 구내식당ㆍ직장어린이집ㆍ구내운동시설 등 종업원 후생복리시설, 구내소각시설, 그 밖에 이와 비슷한 시설의 용도. 이 경우 다음의 요건을 모두 갖춘 휴게음식점(별표 1 제3호의 제1종 근린생활시설 중 같은 호 나목에 따른 휴게음식점을 말한다)은 구내식당에 포함되는 것으로 본다.
        1) 구내식당 내부에 설치할 것
        2) 설치면적이 구내식당 전체 면적의 3분의 1 이하로서 50제곱미터 이하일 것
        3) 다류(茶類)를 조리ㆍ판매하는 휴게음식점일 것
    라. 관계 법령에서 주된 용도의 부수시설로 설치할 수 있게 규정하고 있는 시설, 그 밖에 국토교통부장관이 이와 유사하다고 인정하여 고시하는 시설의 용도
14. “ 발코니 ” 란 건축물의 내부와 외부를 연결하는 완충공간으로서 전망이나 휴식 등의 목적으로 건축물 외벽에 접하여 부가적(附加的)으로 설치되는 공간을 말한다. 이 경우 주택에 설치되는 발코니로서 국토교통부장관이 정하는 기준에 적합한 발코니는 필요에 따라 거실ㆍ침실ㆍ창고 등의 용도로 사용할 수 있다.
15. “ 초고층 건축물 ” 이란 층수가 50층 이상이거나 높이가 200미터 이상인 건축물을 말한다.

15의2. “ 준초고층 건축물 ” 이란 고층건축물 중 초고층 건축물이 아닌 것을 말한다.

16. “ 한옥 ” 이란 「한옥 등 건축자산의 진흥에 관한 법률」 제2조제2호에 따른 한옥을 말한다.

17. “ 다중이용 건축물 ” 이란 다음 각 목의 어느 하나에 해당하는 건축물을 말한다.

가. 다음의 어느 하나에 해당하는 용도로 쓰는 바닥면적의 합계가 5천제곱미터 이상인 건축물

1) 문화 및 집회시설(동물원 및 식물원은 제외한다)

2) 종교시설

3) 판매시설

4) 운수시설 중 여객용 시설

5) 의료시설 중 종합병원

6) 숙박시설 중 관광숙박시설

나. 16층 이상인 건축물

17의2. “ 준다중이용 건축물 ” 이란 다중이용 건축물 외의 건축물로서 다음 각 목의 어느 하나에 해당하는 용도로 쓰는 바닥면적의 합계가 1천제곱미터 이상인 건축물을 말한다.

가. 문화 및 집회시설(동물원 및 식물원은 제외한다)

나. 종교시설

다. 판매시설

라. 운수시설 중 여객용 시설

마. 의료시설 중 종합병원

바. 교육연구시설

사. 노유자시설

아. 운동시설

자. 숙박시설 중 관광숙박시설

차. 위락시설

카. 관광 휴게시설

타. 장례시설

18. “ 특수구조 건축물 ” 이란 다음 각 목의 어느 하나에 해당하는 건축물을 말한다.

가. 한쪽 끝은 고정되고 다른 끝은 지지(支持)되지 아니한 구조로 된 보ㆍ차양 등이 외벽(외벽이 없는 경우에는 외곽 기둥을 말한다)의 중심선으로부터 3미터 이상 돌출된 건축물

나. 기둥과 기둥 사이의 거리(기둥의 중심선 사이의 거리를 말하며, 기둥이 없는 경우에는 내력벽과 내력벽의 중심선 사이의 거리를 말한다. 이하 같다)가 20미터 이상인 건축물

다. 무량판 구조(보가 없이 바닥판ㆍ기둥으로 구성된 구조를 말한다. 이하 같다)를 가진 건축물로서 무량판 구조인 어느 하나의 층에 수직으로 배치된 주요구조부의 전체 단면적에서 보가 없이 배치된 기둥의 전체 단면적이 차지하는 비율이 4분의 1 이상인 건축물

라. 특수한 설계ㆍ시공ㆍ공법 등이 필요한 건축물로서 국토교통부장관이 정하여 고시하는 구조로 된 건축물

19. 법 제2조제1항제21호에서 “환기시설물 등 대통령령으로 정하는 구조물”이란 급기(給氣) 및 배기(排氣)를 위한 건축 구조물의 개구부(開口部)인 환기구를 말한다.

[전문개정 2008. 10. 29.]

제3조(대지의 범위) ① 법 제2조제1항제1호 단서에 따라 둘 이상의 필지를 하나의 대지로 할 수 있는 토지는 다음 각 호와 같다. <개정 2009. 12. 14., 2011. 6. 29., 2012. 4. 10., 2013. 11. 20., 2014. 10. 14., 2015. 6. 1., 2016. 5. 17., 2016. 8. 11., 2021. 1. 8., 2024. 6. 18.>

1. 하나의 건축물을 두 필지 이상에 걸쳐 건축하는 경우: 그 건축물이 건축되는 각 필지의 토지를 합한 토지
2. 「공간정보의 구축 및 관리 등에 관한 법률」 제80조제3항에 따라 합병이 불가능한 경우 중 다음 각 목의 어느 하나에 해당하는 경우: 그 합병이 불가능한 필지의 토지를 합한 토지. 다만, 토지의 소유자가 서로 다르거나 소유권 외의 권리관계가 서로 다른 경우는 제외한다.
   가. 각 필지의 지번부여지역(地番附與地域)이 서로 다른 경우
   나. 각 필지의 도면의 축척이 다른 경우
   다. 서로 인접하고 있는 필지로서 각 필지의 지반(地盤)이 연속되지 아니한 경우
3. 「국토의 계획 및 이용에 관한 법률」 제2조제7호에 따른 도시ㆍ군계획시설(이하 “도시ㆍ군계획시설”이라 한다)에 해당하는 건축물을 건축하는 경우: 그 도시ㆍ군계획시설이 설치되는 일단(一團)의 토지
4. 「주택법」 제15조에 따른 사업계획승인을 받아 주택과 그 부대시설 및 복리시설을 건축하는 경우: 같은 법 제2조제12호에 따른 주택단지(이하 “주택단지”라 한다)
5. 도로의 지표 아래에 건축하는 건축물의 경우: 특별시장ㆍ광역시장ㆍ특별자치시장ㆍ특별자치도지사ㆍ시장ㆍ군수 또는 구청장(자치구의 구청장을 말한다. 이하 같다)이 그 건축물이 건축되는 토지로 정하는 토지
6. 법 제22조에 따른 사용승인을 신청할 때 둘 이상의 필지를 하나의 필지로 합칠 것을 조건으로 건축허가를 하는 경우: 그 필지가 합쳐지는 토지. 다만, 토지의 소유자가 서로 다른 경우는 제외한다.

② 법 제2조제1항제1호 단서에 따라 하나 이상의 필지의 일부를 하나의 대지로 할 수 있는 토지는 다음 각 호와 같다.<개정 2012. 4. 10.>

1. 하나 이상의 필지의 일부에 대하여 도시ㆍ군계획시설이 결정ㆍ고시된 경우: 그 결정ㆍ고시된 부분의 토지
2. 하나 이상의 필지의 일부에 대하여 「농지법」 제34조에 따른 농지전용허가를 받은 경우: 그 허가받은 부분의 토지
3. 하나 이상의 필지의 일부에 대하여 「산지관리법」 제14조에 따른 산지전용허가를 받은 경우: 그 허가받은 부분의 토지

4. 하나 이상의 필지의 일부에 대하여 「국토의 계획 및 이용에 관한 법률」 제56조에 따른 개발행위허가를 받은 경우: 그 허가받은 부분의 토지
5. 법 제22조에 따른 사용승인을 신청할 때 필지를 나눌 것을 조건으로 건축허가를 하는 경우: 그 필지가 나누어지는 토지

[전문개정 2008. 10. 29.]

제3조의2(대수선의 범위) 법 제2조제1항제9호에서 "대통령령으로 정하는 것"이란 다음 각 호의 어느 하나에 해당하는 것으로서 증축·개축 또는 재축에 해당하지 아니하는 것을 말한다. <개정 2010. 2. 18., 2014. 11. 28.>

1. 내력벽을 증설 또는 해체하거나 그 벽면적을 30제곱미터 이상 수선 또는 변경하는 것
2. 기둥을 증설 또는 해체하거나 세 개 이상 수선 또는 변경하는 것
3. 보를 증설 또는 해체하거나 세 개 이상 수선 또는 변경하는 것
4. 지붕틀(한옥의 경우에는 지붕틀의 범위에서 서까래는 제외한다)을 증설 또는 해체하거나 세 개 이상 수선 또는 변경하는 것
5. 방화벽 또는 방화구획을 위한 바닥 또는 벽을 증설 또는 해체하거나 수선 또는 변경하는 것
6. 주계단·피난계단 또는 특별피난계단을 증설 또는 해체하거나 수선 또는 변경하는 것
7. 삭제<2019. 10. 22.>
8. 다가구주택의 가구 간 경계벽 또는 다세대주택의 세대 간 경계벽을 증설 또는 해체하거나 수선 또는 변경하는 것
9. 건축물의 외벽에 사용하는 마감재료(법 제52조제2항에 따른 마감재료를 말한다)를 증설 또는 해체하거나 벽면적 30제곱미터 이상 수선 또는 변경하는 것

[전문개정 2008. 10. 29.]

제3조의3(지형적 조건 등에 따른 도로의 구조와 너비) 법 제2조제1항제11호 각 목 외의 부분에서 "대통령령으로 정하는 구조와 너비의 도로"란 다음 각 호의 어느 하나에 해당하는 도로를 말한다. <개정 2014. 10. 14.>

1. 특별자치시장·특별자치도지사 또는 시장·군수·구청장이 지형적 조건으로 인하여 차량 통행을 위한 도로의 설치가 곤란하다고 인정하여 그 위치를 지정·공고하는 구간의 너비 3미터 이상(길이가 10미터 미만인 막다른 도로인 경우에는 너비 2미터 이상)인 도로
2. 제1호에 해당하지 아니하는 막다른 도로로서 그 도로의 너비가 그 길이에 따라 각각 다음 표에 정하는 기준 이상인 도로

막다른 도로의 길이	도로의 너비
10미터 미만	2미터
10미터 이상 35미터 미만	3미터
35미터 이상	6미터(도시지역이 아닌 읍·면지역은 4미터)

[전문개정 2008. 10. 29.]

제3조의4(실내건축의 재료 등) 법 제2조제1항제20호에서 "벽지, 천장재, 바닥재, 유리 등 대통령령으로 정하는 재료 또는 장식물"이란 다음 각 호의 재료를 말한다.

1. 벽, 천장, 바닥 및 반자틀의 재료
2. 실내에 설치하는 난간, 창호 및 출입문의 재료
3. 실내에 설치하는 전기ㆍ가스ㆍ급수(給水), 배수(排水)ㆍ환기시설의 재료
4. 실내에 설치하는 충돌ㆍ끼임 등 사용자의 안전사고 방지를 위한 시설의 재료

[본조신설 2014. 11. 28.]
[종전 제3조의4는 제3조의5로 이동 <2014. 11. 28.>]

제3조의5(용도별 건축물의 종류) 법 제2조제2항 각 호의 용도에 속하는 건축물의 종류는 별표 1과 같다.
[전문개정 2008. 10. 29.]
[제3조의4에서 이동 <2014. 11. 28.>]

제4조 삭제 <2005. 7. 18.>

제5조(중앙건축위원회의 설치 등) ① 법 제4조제1항에 따라 국토교통부에 두는 건축위원회(이하 "중앙건축위원회"라 한다)는 다음 각 호의 사항을 조사ㆍ심의ㆍ조정 또는 재정(이하 "심의등"이라 한다)한다. <개정 2013. 3. 23., 2014. 11. 28.>
1. 법 제23조제4항에 따른 표준설계도서의 인정에 관한 사항
2. 건축물의 건축ㆍ대수선ㆍ용도변경, 건축설비의 설치 또는 공작물의 축조(이하 "건축물의 건축등"이라 한다)와 관련된 분쟁의 조정 또는 재정에 관한 사항
3. 법과 이 영의 제정ㆍ개정 및 시행에 관한 중요 사항
4. 다른 법령에서 중앙건축위원회의 심의를 받도록 한 경우 해당 법령에서 규정한 심의사항
5. 그 밖에 국토교통부장관이 중앙건축위원회의 심의가 필요하다고 인정하여 회의에 부치는 사항

② 제1항에 따라 심의등을 받은 건축물이 다음 각 호의 어느 하나에 해당하는 경우에는 해당 건축물의 건축등에 관한 중앙건축위원회의 심의등을 생략할 수 있다.
1. 건축물의 규모를 변경하는 것으로서 다음 각 목의 요건을 모두 갖춘 경우
   가. 건축위원회의 심의등의 결과에 위반되지 아니할 것
   나. 심의등을 받은 건축물의 건축면적, 연면적, 층수 또는 높이 중 어느 하나도 10분의 1을 넘지 아니하는 범위에서 변경할 것
2. 중앙건축위원회의 심의등의 결과를 반영하기 위하여 건축물의 건축등에 관한 사항을 변경하는 경우

③ 중앙건축위원회는 위원장 및 부위원장 각 1명을 포함하여 80명 이내의 위원으로 구성한다. <개정 2025. 8. 26.>

④ 중앙건축위원회의 위원은 관계 공무원과 건축에 관한 학식 또는 경험이 풍부한 사람 중에서 국토교통부장관이 임명하거나 위촉한다.<개정 2013. 3. 23.>

⑤ 중앙건축위원회의 위원장과 부위원장은 제4항에 따라 임명 또는 위촉된 위원 중에서 국토교통부장관이 임명하거나 위촉한다.<개정 2013. 3. 23.>

⑥ 공무원이 아닌 위원의 임기는 2년으로 하며, 한 차례만 연임할 수 있다.
[전문개정 2012. 12. 12.]

제5조의2(위원의 제척ㆍ기피ㆍ회피) ① 중앙건축위원회의 위원(이하 이 조 및 제5조의3에서 "위원"이라 한다)이 다음 각 호의 어느 하나에 해당하는 경우에는 중앙건축위원회의 심의ㆍ의결에서 제척(除斥)된다.

1. 위원 또는 그 배우자나 배우자이었던 사람이 해당 안건의 당사자(당사자가 법인ㆍ단체 등인 경우에는 그 임원을 포함한다. 이하 이 호 및 제2호에서 같다)가 되거나 그 안건의 당사자와 공동권리자 또는 공동의무자인 경우
2. 위원이 해당 안건의 당사자와 친족이거나 친족이었던 경우
3. 위원이 해당 안건에 대하여 자문, 연구, 용역(하도급을 포함한다), 감정 또는 조사를 한 경우
4. 위원이나 위원이 속한 법인ㆍ단체 등이 해당 안건의 당사자의 대리인이거나 대리인이었던 경우
5. 위원이 임원 또는 직원으로 재직하고 있거나 최근 3년 내에 재직하였던 기업 등이 해당 안건에 관하여 자문, 연구, 용역(하도급을 포함한다), 감정 또는 조사를 한 경우

② 해당 안건의 당사자는 위원에게 공정한 심의ㆍ의결을 기대하기 어려운 사정이 있는 경우에는 중앙건축위원회에 기피 신청을 할 수 있고, 중앙건축위원회는 의결로 이를 결정한다. 이 경우 기피 신청의 대상인 위원은 그 의결에 참여하지 못한다.
③ 위원이 제1항 각 호에 따른 제척 사유에 해당하는 경우에는 스스로 해당 안건의 심의ㆍ의결에서 회피(回避)하여야 한다.
[본조신설 2012. 12. 12.]

제5조의3(위원의 해임ㆍ해촉) 국토교통부장관은 위원이 다음 각 호의 어느 하나에 해당하는 경우에는 해당 위원을 해임하거나 해촉(解囑)할 수 있다. <개정 2013. 3. 23.>

1. 심신장애로 인하여 직무를 수행할 수 없게 된 경우
2. 직무태만, 품위손상이나 그 밖의 사유로 인하여 위원으로 적합하지 아니하다고 인정되는 경우
3. 제5조의2제1항 각 호의 어느 하나에 해당하는 데에도 불구하고 회피하지 아니한 경우

[본조신설 2012. 12. 12.]

제5조의4(운영세칙) 제5조, 제5조의2 및 제5조의3에서 규정한 사항 외에 중앙건축위원회의 운영에 관한 사항, 수당 및 여비의 지급에 관한 사항은 국토교통부령으로 정한다. <개정 2013. 3. 23.>
[본조신설 2012. 12. 12.]

제5조의5(지방건축위원회) ① 법 제4조제1항에 따라 특별시ㆍ광역시ㆍ특별자치시ㆍ도ㆍ특별자치도(이하 "시ㆍ도"라 한다) 및 시ㆍ군ㆍ구(자치구를 말한다. 이하 같다)에 두는 건축위원

회(이하 “ 지방건축위원회 ”라 한다)는 다음 각 호의 사항에 대한 심의등을 한다. <개정 2013. 11. 20., 2014. 10. 14., 2014. 11. 11., 2014. 11. 28., 2020. 4. 21.>

1. 법 제46조제2항에 따른 건축선(建築線)의 지정에 관한 사항
2. 법 또는 이 영에 따른 조례(해당 지방자치단체의 장이 발의하는 조례만 해당한다)의 제정ㆍ개정 및 시행에 관한 중요 사항
3. 삭제<2014. 11. 11.>
4. 다중이용 건축물 및 특수구조 건축물의 구조안전에 관한 사항
5. 삭제<2016. 1. 19.>
6. 삭제<2020. 4. 21.>
7. 다른 법령에서 지방건축위원회의 심의를 받도록 한 경우 해당 법령에서 규정한 심의사항
8. 특별시장ㆍ광역시장ㆍ특별자치시장ㆍ도지사 또는 특별자치도지사(이하 “ 시ㆍ도지사 ”라 한다) 및 시장ㆍ군수ㆍ구청장이 도시 및 건축 환경의 체계적인 관리를 위하여 필요하다고 인정하여 지정ㆍ공고한 지역에서 건축조례로 정하는 건축물의 건축등에 관한 것으로서 시ㆍ도지사 및 시장ㆍ군수ㆍ구청장이 지방건축위원회의 심의가 필요하다고 인정한 사항. 이 경우 심의 사항은 시ㆍ도지사 및 시장ㆍ군수ㆍ구청장이 건축 계획, 구조 및 설비 등에 대해 심의 기준을 정하여 공고한 사항으로 한정한다.

② 제1항에 따라 심의등을 받은 건축물이 제5조제2항 각 호의 어느 하나에 해당하는 경우에는 해당 건축물의 건축등에 관한 지방건축위원회의 심의등을 생략할 수 있다.

③ 제1항에 따른 지방건축위원회는 위원장 및 부위원장 각 1명을 포함하여 25명 이상 150명 이하의 위원으로 성별을 고려하여 구성한다.<개정 2016. 1. 19.>

④ 지방건축위원회의 위원은 다음 각 호의 어느 하나에 해당하는 사람 중에서 시ㆍ도지사 및 시장ㆍ군수ㆍ구청장이 임명하거나 위촉한다.

1. 도시계획 및 건축 관계 공무원
2. 도시계획 및 건축 등에서 학식과 경험이 풍부한 사람

⑤ 지방건축위원회의 위원장과 부위원장은 제4항에 따라 임명 또는 위촉된 위원 중에서 시ㆍ도지사 및 시장ㆍ군수ㆍ구청장이 임명하거나 위촉한다.

⑥ 지방건축위원회 위원의 임명ㆍ위촉ㆍ제척ㆍ기피ㆍ회피ㆍ해촉ㆍ임기 등에 관한 사항, 회의 및 소위원회의 구성ㆍ운영 및 심의등에 관한 사항, 위원의 수당 및 여비 등에 관한 사항은 조례로 정하되, 다음 각 호의 기준에 따라야 한다.<개정 2014. 11. 11., 2014. 11. 28., 2018. 9. 4., 2020. 4. 21., 2024. 12. 17.>

1. 위원의 임명ㆍ위촉 기준 및 제척ㆍ기피ㆍ회피ㆍ해촉ㆍ임기
   가. 공무원을 위원으로 임명하는 경우에는 그 수를 전체 위원 수의 4분의 1 이하로 할 것
   나. 공무원이 아닌 위원은 건축 관련 학회 및 협회 등 관련 단체나 기관의 추천 또는 공모절차를 거쳐 위촉할 것
   다. 다른 법령에 따라 지방건축위원회의 심의를 하는 경우에는 해당 분야의 관계 전문가가 그 심의에 위원으로 참석하는 심의위원 수의 4분의 1 이상이 되게 할 것. 이 경우 필요하

면 해당 심의에만 위원으로 참석하는 관계 전문가를 임명하거나 위촉할 수 있다.

라. 위원의 제척ㆍ기피ㆍ회피ㆍ해촉에 관하여는 제5조의2 및 제5조의3을 준용할 것

마. 공무원이 아닌 위원의 임기는 3년 이내로 하며, 필요한 경우에는 한 차례만 연임할 수 있게 할 것

2. 심의등에 관한 기준

가. 「국토의 계획 및 이용에 관한 법률」 제30조제3항 단서에 따라 건축위원회와 도시계획위원회가 공동으로 심의한 사항에 대해서는 심의를 생략할 것

나. 제1항제4호에 관한 사항은 법 제21조에 따른 착공신고 전에 심의할 것. 다만, 법 제13조의2에 따라 안전영향평가 결과가 확정된 경우는 제외한다.

다. 지방건축위원회의 위원장은 회의 개최 10일 전까지 회의 안건과 심의에 참여할 위원을 확정하고, 회의 개최 7일 전까지 회의에 부치는 안건을 각 위원에게 알릴 것. 다만, 대외적으로 기밀 유지가 필요한 사항이나 그 밖에 부득이한 사유가 있는 경우에는 그러하지 아니하다.

라. 지방건축위원회의 위원장은 다목에 따라 심의에 참여할 위원을 확정하면 심의등을 신청한 자에게 위원 명단을 알릴 것

마. 삭제<2014. 11. 28.>

바. 지방건축위원회의 회의는 구성위원(위원장과 위원장이 다목에 따라 회의 참여를 확정한 위원을 말한다) 과반수의 출석으로 개의(開議)하고, 출석위원 과반수 찬성으로 심의등을 의결하며, 심의등을 신청한 자에게 심의등의 결과를 알릴 것

사. 지방건축위원회의 위원장은 업무 수행을 위하여 필요하다고 인정하는 경우에는 관계 전문가를 지방건축위원회의 회의에 출석하게 하여 발언하게 하거나 관계 기관ㆍ단체에 자료를 요구할 것

아. 건축주ㆍ설계자 및 심의등을 신청한 자가 희망하는 경우에는 회의에 참여하여 해당 안건 등에 대하여 설명할 수 있도록 할 것

자. 제1항제4호, 제7호 및 제8호에 따른 사항을 심의하는 경우 심의등을 신청한 자에게 지방건축위원회에 간략설계도서(배치도ㆍ평면도ㆍ입면도ㆍ주단면도 및 국토교통부장관이 정하여 고시하는 도서로 한정하며, 전자문서로 된 도서를 포함한다)를 제출하도록 할 것

차. 건축구조 분야 등 전문분야에 대해서는 분야별 해당 전문위원회에서 심의하도록 할 것(건축구조 분야에 대해서는 제5조의6제1항에 따라 해당 전문위원회를 구성하여 심의해야 하고, 그 밖의 전문분야에 대해서는 같은 항에 따라 분야별 전문위원회를 구성한 경우만 해당한다)

카. 지방건축위원회 심의 절차 및 방법 등에 관하여 국토교통부장관이 정하여 고시하는 기준에 따를 것

[본조신설 2012. 12. 12.]

제5조의6(전문위원회의 구성 등) ① 국토교통부장관, 시ㆍ도지사 또는 시장ㆍ군수ㆍ구청장은 법 제4조제2항에 따라 다음 각 호의 분야별로 전문위원회를 구성ㆍ운영할 수 있다. <개정

2013. 3. 23.>

1. 건축계획 분야
2. 건축구조 분야
3. 건축설비 분야
4. 건축방재 분야
5. 에너지관리 등 건축환경 분야
6. 건축물 경관(景觀) 분야(공간환경 분야를 포함한다)
7. 조경 분야
8. 도시계획 및 단지계획 분야
9. 교통 및 정보기술 분야
10. 사회 및 경제 분야
11. 그 밖의 분야

② 제1항에 따른 전문위원회의 구성ㆍ운영에 관한 사항, 수당 및 여비 지급에 관한 사항은 국토교통부령 또는 건축조례로 정한다.<개정 2013. 3. 23.>

[본조신설 2012. 12. 12.]

제5조의7(지방건축위원회의 심의) ① 법 제4조의2제1항에서 "대통령령으로 정하는 건축물"이란 제5조의5제1항제4호, 제7호 및 제8호에 따른 심의 대상 건축물을 말한다. <개정 2018. 9. 4., 2021. 5. 4.>

② 시ㆍ도지사 또는 시장ㆍ군수ㆍ구청장은 법 제4조의2제1항에 따라 건축물을 건축하거나 대수선하려는 자가 지방건축위원회의 심의를 신청한 경우에는 법 제4조의2제2항에 따라 심의 신청 접수일부터 30일 이내에 해당 지방건축위원회에 심의 안건을 상정하여야 한다.

③ 법 제4조의2제3항에 따라 재심의 신청을 받은 시ㆍ도지사 또는 시장ㆍ군수ㆍ구청장은 지방건축위원회의 심의에 참여할 위원을 다시 확정하여 법 제4조의2제4항에 따라 해당 지방건축위원회에 재심의 안건을 상정하여야 한다.

[본조신설 2014. 11. 28.]

제5조의8(지방건축위원회 회의록의 공개) ① 시ㆍ도지사 또는 시장ㆍ군수ㆍ구청장은 법 제4조의3 본문에 따라 법 제4조의2제1항에 따른 심의(같은 조 제3항에 따른 재심의를 포함한다. 이하 이 조에서 같다)를 신청한 자가 지방건축위원회의 회의록 공개를 요청하는 경우에는 지방건축위원회의 심의 결과를 통보한 날부터 6개월까지 공개를 요청한 자에게 열람 또는 사본을 제공하는 방법으로 공개하여야 한다.

② 법 제4조의3 단서에서 "이름, 주민등록번호 등 대통령령으로 정하는 개인 식별 정보"란 이름, 주민등록번호, 직위 및 주소 등 특정인임을 식별할 수 있는 정보를 말한다.

[본조신설 2014. 11. 28.]

제5조의9(건축민원전문위원회의 심의 대상) 법 제4조의4제1항제3호에서 "대통령령으로 정하는 민원"이란 다음 각 호의 어느 하나에 해당하는 민원을 말한다.

1. 건축조례의 운영 및 집행에 관한 민원
2. 그 밖에 관계 건축법령에 따른 처분기준 외의 사항을 요구하는 등 허가권자의 부당한 요구에 따른 민원

[본조신설 2014. 11. 28.]

제5조의10(질의민원 심의의 신청) ① 법 제4조의5제2항 각 호 외의 부분 단서에 따라 구술로 신청한 질의민원 심의 신청을 접수한 담당 공무원은 신청인이 심의 신청서를 작성할 수 있도록 협조하여야 한다.

② 법 제4조의5제2항제3호에서 "행정기관의 명칭 등 대통령령으로 정하는 사항"이란 다음 각 호의 사항을 말한다.

1. 민원 대상 행정기관의 명칭
2. 대리인 또는 대표자의 이름과 주소(법 제4조의6제2항 및 제4조의7제2항·제5항에 따른 위원회 출석, 의견 제시, 결정내용 통지 수령 및 처리결과 통보 수령 등을 위임한 경우만 해당한다)

[본조신설 2014. 11. 28.]

제6조(적용의 완화) ① 법 제5조제1항에 따라 완화하여 적용하는 건축물 및 기준은 다음 각 호와 같다. <개정 2009. 6. 30., 2009. 7. 16., 2010. 2. 18., 2010. 8. 17., 2010. 12. 13., 2012. 4. 10., 2012. 12. 12., 2013. 3. 23., 2013. 5. 31., 2014. 4. 29., 2014. 10. 14., 2015. 12. 28., 2016. 7. 19., 2016. 8. 11., 2017. 2. 3., 2020. 5. 12., 2024. 6. 18., 2024. 12. 17., 2025. 10. 1.>

1. 수면 위에 건축하는 건축물 등 대지의 범위를 설정하기 곤란한 경우: 법 제40조부터 제47조까지, 법 제55조부터 제57조까지, 법 제60조 및 법 제61조에 따른 기준
2. 거실이 없는 통신시설 및 기계·설비시설인 경우: 법 제44조부터 법 제46조까지의 규정에 따른 기준
3. 31층 이상인 건축물(건축물 전부가 공동주택의 용도로 쓰이는 경우는 제외한다)과 발전소, 제철소, 「산업집적활성화 및 공장설립에 관한 법률 시행령」 별표 1의2 제2호마목에 따라 산업통상부령으로 정하는 업종의 제조시설, 운동시설 등 특수 용도의 건축물인 경우: 법 제43조, 제49조부터 제52조까지, 제62조, 제64조, 제67조 및 제68조에 따른 기준
4. 전통사찰, 전통한옥 등 전통문화의 보존을 위하여 시·도의 건축조례로 정하는 지역의 건축물인 경우: 법 제2조제1항제11호, 제44조, 제46조 및 제60조제3항에 따른 기준
5. 경사진 대지에 계단식으로 건축하는 공동주택으로서 지면에서 직접 각 세대가 있는 층으로의 출입이 가능하고, 위층 세대가 아래층 세대의 지붕을 정원 등으로 활용하는 것이 가능한 형태의 건축물과 초고층 건축물인 경우: 법 제55조에 따른 기준
6. 다음 각 목의 어느 하나에 해당하는 건축물인 경우: 법 제42조, 제43조, 제46조, 제55조, 제56조, 제58조, 제60조, 제61조제2항에 따른 기준
   가. 허가권자가 리모델링 활성화가 필요하다고 인정하여 지정·공고한 구역(이하 "리모델링 활성화 구역"이라 한다) 안의 건축물

나. 사용승인을 받은 후 15년 이상이 되어 리모델링이 필요한 건축물

다. 기존 건축물을 건축(증축, 일부 개축 또는 일부 재축으로 한정한다. 이하 이 목 2) 및 제32조제4항에서 같다)하거나 대수선하는 경우로서 다음의 요건을 모두 갖춘 건축물

1) 기존 건축물이 건축 또는 대수선 당시의 법령상 건축물 전체에 대하여 다음의 구분에 따른 확인 또는 확인 서류 제출을 하여야 하는 건축물에 해당하지 아니할 것

가) 2009년 7월 16일 대통령령 제21629호 건축법 시행령 일부개정령으로 개정되기 전의 제32조에 따른 지진에 대한 안전여부의 확인

나) 2009년 7월 16일 대통령령 제21629호 건축법 시행령 일부개정령으로 개정된 이후부터 2014년 11월 28일 대통령령 제25786호 건축법 시행령 일부개정령으로 개정되기 전까지의 제32조에 따른 구조 안전의 확인

다) 2014년 11월 28일 대통령령 제25786호 건축법 시행령 일부개정령으로 개정된 이후의 제32조에 따른 구조 안전의 확인 서류 제출

2) 제32조제4항에 따라 기존 건축물을 건축 또는 대수선하기 전과 후의 건축물 전체에 대한 구조 안전의 확인 서류를 제출할 것. 다만, 기존 건축물을 일부 재축하는 경우에는 재축 후의 건축물에 대한 구조 안전의 확인 서류만 제출한다.

7. 기존 건축물에 「장애인ㆍ노인ㆍ임산부 등의 편의증진 보장에 관한 법률」 제8조에 따른 편의시설을 설치하면 법 제55조 또는 법 제56조에 따른 기준에 적합하지 아니하게 되는 경우: 법 제55조 및 법 제56조에 따른 기준

7의2. 「국토의 계획 및 이용에 관한 법률」에 따른 도시지역 및 지구단위계획구역 외의 지역 중 동이나 읍에 해당하는 지역에 건축하는 건축물로서 건축조례로 정하는 건축물인 경우: 법 제2조제1항제11호 및 제44조에 따른 기준

8. 다음 각 목의 어느 하나에 해당하는 대지에 건축하는 건축물로서 재해예방을 위한 조치가 필요한 경우: 법 제55조, 법 제56조, 법 제60조 및 법 제61조에 따른 기준

가. 「국토의 계획 및 이용에 관한 법률」 제37조에 따라 지정된 방재지구(防災地區)

나. 「급경사지 재해예방에 관한 법률」 제6조에 따라 지정된 붕괴위험지역

9. 조화롭고 창의적인 건축을 통하여 아름다운 도시경관을 창출한다고 법 제11조에 따른 특별시장ㆍ광역시장ㆍ특별자치시장ㆍ특별자치도지사 또는 시장ㆍ군수ㆍ구청장(이하 "허가권자"라 한다)가 인정하는 건축물과 「주택법 시행령」 제10조제1항에 따른 도시형 생활주택(아파트는 제외한다)인 경우: 법 제60조 및 제61조에 따른 기준

10. 「공공주택 특별법」 제2조제1호에 따른 공공주택인 경우: 법 제61조제2항에 따른 기준

11. 다음 각 목의 어느 하나에 해당하는 공동주택에 「주택건설 기준 등에 관한 규정」 제2조제3호에 따른 주민공동시설(주택소유자가 공유하는 시설로서 영리를 목적으로 하지 아니하고 주택의 부속용도로 사용하는 시설만 해당하며, 이하 "주민공동시설"이라 한다)을 설치하는 경우: 법 제56조에 따른 기준

가. 「주택법」 제15조에 따라 사업계획 승인을 받아 건축하는 공동주택

나. 상업지역 또는 준주거지역에서 법 제11조에 따라 건축허가를 받아 건축하는 200세대 이상 300세대 미만인 공동주택

다. 법 제11조에 따라 건축허가를 받아 건축하는 「주택법 시행령」 제10조에 따른 도시형 생활주택

12. 법 제77조의4제1항에 따라 건축협정을 체결하여 건축물의 건축ㆍ대수선 또는 리모델링을 하려는 경우: 법 제55조 및 제56조에 따른 기준

13. 기존 주택단지에 「아동복지법」 제44조의2에 따른 다함께돌봄센터를 설치하는 경우: 법 제56조에 따른 기준

② 허가권자는 법 제5조제2항에 따라 완화 여부 및 적용 범위를 결정할 때에는 다음 각 호의 기준을 지켜야 한다.<개정 2009. 7. 16., 2010. 2. 18., 2010. 7. 6., 2010. 12. 13., 2012. 12. 12., 2013. 3. 23., 2013. 5. 31., 2014. 10. 14., 2016. 8. 11., 2024. 6. 18.>

1. 제1항제1호부터 제5호까지, 제7호ㆍ제7호의2 및 제9호의 경우

가. 공공의 이익을 해치지 아니하고, 주변의 대지 및 건축물에 지나친 불이익을 주지 아니할 것

나. 도시의 미관이나 환경을 지나치게 해치지 아니할 것

2. 제1항제6호의 경우

가. 제1호 각 목의 기준에 적합할 것

나. 증축은 기능향상 등을 고려하여 국토교통부령으로 정하는 규모와 범위에서 할 것

다. 「주택법」 제15조에 따른 사업계획승인 대상인 공동주택의 리모델링은 복리시설을 분양하기 위한 것이 아닐 것

3. 제1항제8호의 경우

가. 제1호 각 목의 기준에 적합할 것

나. 해당 지역에 적용되는 법 제55조, 법 제56조, 법 제60조 및 법 제61조에 따른 기준을 100분의 140 이하의 범위에서 건축조례로 정하는 비율을 적용할 것

4. 제1항제10호의 경우

가. 제1호 각 목의 기준에 적합할 것

나. 기준이 완화되는 범위는 외벽의 중심선에서 발코니 끝부분까지의 길이 중 1.5미터를 초과하는 발코니 부분에 한정될 것. 이 경우 완화되는 범위는 최대 1미터로 제한하며, 완화되는 부분에 창호를 설치해서는 아니 된다.

5. 제1항제11호 및 제13호의 경우

가. 제1호 각 목의 기준에 적합할 것

나. 법 제56조에 따른 용적률의 기준은 해당 지역에 적용되는 용적률에 주민공동시설에 해당하는 용적률을 가산한 범위에서 건축조례로 정하는 용적률을 적용할 것

6. 제1항제12호의 경우

가. 제1호 각 목의 기준에 적합할 것

나. 법 제55조 및 제56조에 따른 건폐율 또는 용적률의 기준은 법 제77조의4제1항에 따라 건축협정이 체결된 지역 또는 구역(이하 "건축협정구역"이라 한다) 안에서 연접한 둘 이상의 대지에서 건축허가를 동시에 신청하는 경우 둘 이상의 대지를 하나의 대지로 보아 적용할 것

[전문개정 2008. 10. 29.]

제6조의2(기존의 건축물 등에 대한 특례) ① 법 제6조에서 "그 밖에 대통령령으로 정하는 사유"란 다음 각 호의 어느 하나에 해당하는 경우를 말한다. <개정 2012. 4. 10., 2013. 3. 23.>

1. 도시·군관리계획의 결정·변경 또는 행정구역의 변경이 있는 경우
2. 도시·군계획시설의 설치, 도시개발사업의 시행 또는 「도로법」에 따른 도로의 설치가 있는 경우
3. 그 밖에 제1호 및 제2호와 비슷한 경우로서 국토교통부령으로 정하는 경우

② 허가권자는 기존 건축물 및 대지가 법령의 제정·개정이나 제1항 각 호의 사유로 법령등에 부적합하더라도 다음 각 호의 어느 하나에 해당하는 경우에는 건축을 허가할 수 있다.<개정 2010. 2. 18., 2012. 4. 10., 2014. 10. 14., 2016. 1. 19., 2016. 5. 17., 2021. 11. 2., 2025. 8. 26.>

1. 기존 건축물을 재축하는 경우
2. 증축, 개축 또는 대수선하려는 부분이 법령등에 적합한 경우
3. 기존 건축물의 대지가 도시·군계획시설의 설치 또는 「도로법」에 따른 도로의 설치로 법 제57조에 따라 해당 지방자치단체가 정하는 면적에 미달되는 경우로서 그 기존 건축물을 연면적 합계의 범위에서 증축하거나 개축하는 경우
4. 기존 건축물이 도시·군계획시설 또는 「도로법」에 따른 도로의 설치로 법 제55조 또는 법 제56조에 부적합하게 된 경우로서 화장실·계단·승강기의 설치 등 그 건축물의 기능을 유지하기 위하여 그 기존 건축물의 연면적 합계의 범위에서 증축하는 경우
5. 법률 제7696호 건축법 일부개정법률 제50조의 개정규정에 따라 최초로 개정한 해당 지방자치단체의 조례 시행일 이전에 건축된 기존 건축물의 건축선 및 인접 대지경계선으로부터의 거리가 그 조례로 정하는 거리에 미달되는 경우로서 그 기존 건축물을 건축 당시의 법령에 위반되지 않는 범위에서 수직으로 증축하는 경우
6. 기존 한옥을 개축하는 경우
7. 건축물 대지의 전부 또는 일부가 「자연재해대책법」 제12조에 따른 자연재해위험개선지구에 포함되고 법 제22조에 따른 사용승인 후 20년이 지난 기존 건축물을 재해로 인한 피해 예방을 위하여 연면적의 합계 범위에서 개축하는 경우

③ 허가권자는 「국토의 계획 및 이용에 관한 법률 시행령」 제84조의2 또는 제93조의3에 따라 기존 공장을 증축하는 경우에는 다음 각 호의 기준을 적용하여 해당 공장(이하 "기존 공장"이라 한다)의 증축을 허가할 수 있다.<신설 2016. 1. 19., 2022. 1. 18.>

1. 제3조의3제2호에도 불구하고 도시지역에서의 길이 35미터 이상인 막다른 도로의 너비기준은 4미터 이상으로 한다.

2. 제28조제2항에도 불구하고 연면적 합계가 3천제곱미터 미만인 기존 공장이 증축으로 3천제곱미터 이상이 되는 경우 해당 대지가 접하여야 하는 도로의 너비는 4미터 이상으로 하고, 해당 대지가 도로에 접하여야 하는 길이는 2미터 이상으로 한다.

[전문개정 2008. 10. 29.]

제6조의3(특수구조 건축물 구조 안전의 확인에 관한 특례) ① 법 제6조의2에서 "대통령령으로 정하는 건축물"이란 제2조제18호에 따른 특수구조 건축물을 말한다.

② 특수구조 건축물을 건축하거나 대수선하려는 건축주(제32조제3항에 따라 구조 안전의 확인 방법이 달리 적용되는 건축주는 제외한다)는 법 제21조에 따른 착공신고를 하기 전에 국토교통부령으로 정하는 바에 따라 허가권자에게 해당 건축물의 구조 안전에 관하여 지방건축위원회의 심의를 신청하여야 한다. 이 경우 건축주는 설계자로부터 미리 법 제48조제2항에 따른 구조 안전 확인을 받아야 한다.<개정 2024. 12. 17.>

③ 제2항에 따른 신청을 받은 허가권자는 심의 신청 접수일부터 15일 이내에 제5조의6제1항제2호에 따른 건축구조 분야 전문위원회에 심의 안건을 상정하고, 심의 결과를 심의를 신청한 자에게 통보하여야 한다.

④ 제3항에 따른 심의 결과에 이의가 있는 자는 심의 결과를 통보받은 날부터 1개월 이내에 허가권자에게 재심의를 신청할 수 있다.

⑤ 제3항에 따른 심의 결과 또는 제4항에 따른 재심의 결과를 통보받은 건축주는 법 제21조에 따른 착공신고를 할 때 그 결과를 반영하여야 한다.

⑥ 제3항에 따른 심의 결과의 통보, 제4항에 따른 재심의의 방법 및 결과 통보에 관하여는 법 제4조의2제2항 및 제4항을 준용한다.

[본조신설 2015. 7. 6.]

[종전 제6조의3은 제6조의4로 이동 <2015. 7. 6.>]

제6조의4(부유식 건축물의 특례) ① 법 제6조의3제1항에 따라 같은 항에 따른 부유식 건축물(이하 "부유식 건축물"이라 한다)에 대해서는 다음 각 호의 구분기준에 따라 법 제40조부터 제44조까지, 제46조 및 제47조를 적용한다.

1. 법 제40조에 따른 대지의 안전 기준의 경우: 같은 조 제3항에 따른 오수의 배출 및 처리에 관한 부분만 적용
2. 법 제41조부터 제44조까지, 제46조 및 제47조의 경우: 미적용. 다만, 법 제44조는 부유식 건축물의 출입에 지장이 없다고 인정하는 경우에만 적용하지 아니한다.

② 제1항에도 불구하고 건축조례에서 지역별 특성 등을 고려하여 그 기준을 달리 정한 경우에는 그 기준에 따른다. 이 경우 그 기준은 법 제40조부터 제44조까지, 제46조 및 제47조에 따른 기준의 범위에서 정하여야 한다.

[본조신설 2016. 7. 19.]

[종전 제6조의4는 제6조의5로 이동 <2016. 7. 19.>]

제6조의5(리모델링이 쉬운 구조 등) ① 법 제8조에서 “ 대통령령으로 정하는 구조 ”란 다음 각 호의 요건에 적합한 구조를 말한다. 이 경우 다음 각 호의 요건에 적합한지에 관한 세부적인 판단 기준은 국토교통부장관이 정하여 고시한다. <개정 2009. 7. 16., 2013. 3. 23.>

1. 각 세대는 인접한 세대와 수직 또는 수평 방향으로 통합하거나 분할할 수 있을 것
2. 구조체에서 건축설비, 내부 마감재료 및 외부 마감재료를 분리할 수 있을 것
3. 개별 세대 안에서 구획된 실(室)의 크기, 개수 또는 위치 등을 변경할 수 있을 것

② 법 제8조에서 “ 대통령령으로 정하는 비율 ”이란 100분의 120을 말한다. 다만, 건축조례에서 지역별 특성 등을 고려하여 그 비율을 강화한 경우에는 건축조례로 정하는 기준에 따른다.

[전문개정 2008. 10. 29.]

[제6조의4에서 이동 <2016. 7. 19.>]

제2장 건축물의 건축

제7조 삭제 <1995. 12. 30.>

제8조(건축허가) ① 법 제11조제1항 단서에 따라 특별시장 또는 광역시장의 허가를 받아야 하는 건축물의 건축은 층수가 21층 이상이거나 연면적의 합계가 10만 제곱미터 이상인 건축물의 건축(연면적의 10분의 3 이상을 증축하여 층수가 21층 이상으로 되거나 연면적의 합계가 10만 제곱미터 이상으로 되는 경우를 포함한다)을 말한다. 다만, 다음 각 호의 어느 하나에 해당하는 건축물의 건축은 제외한다. <개정 2008. 10. 29., 2009. 7. 16., 2010. 12. 13., 2012. 12. 12., 2014. 11. 11., 2014. 11. 28.>

1. 공장
2. 창고
3. 지방건축위원회의 심의를 거친 건축물(특별시 또는 광역시의 건축조례로 정하는 바에 따라 해당 지방건축위원회의 심의사항으로 할 수 있는 건축물에 한정하며, 초고층 건축물은 제외한다)

② 삭제<2006. 5. 8.>

③ 법 제11조제2항제2호에서 “ 위락시설과 숙박시설 등 대통령령으로 정하는 용도에 해당하는 건축물 ”이란 다음 각 호의 건축물을 말한다.<개정 2008. 10. 29.>

1. 공동주택
2. 제2종 근린생활시설(일반음식점만 해당한다)
3. 업무시설(일반업무시설만 해당한다)
4. 숙박시설
5. 위락시설

④ 삭제<2006. 5. 8.>

⑤ 삭제<2006. 5. 8.>

⑥ 법 제11조제2항에 따른 승인신청에 필요한 신청서류 및 절차 등에 관하여 필요한 사항은 국토교통부령으로 정한다.<개정 2008. 10. 29., 2013. 3. 23.>

[전문개정 1999. 4. 30.]

제9조(건축허가 등의 신청) ① 법 제11조제1항에 따라 건축물의 건축 또는 대수선의 허가를 받으려는 자는 국토교통부령으로 정하는 바에 따라 허가신청서에 관계 서류를 첨부하여 허가권자에게 제출하여야 한다. 다만, 「방위사업법」에 따른 방위산업시설의 건축 또는 대수선의 허가를 받으려는 경우에는 건축 관계 법령에 적합한지 여부에 관한 설계자의 확인으로 관계 서류를 갈음할 수 있다. <개정 2013. 3. 23., 2018. 9. 4.>

② 허가권자는 법 제11조제1항에 따라 허가를 하였으면 국토교통부령으로 정하는 바에 따라 허가서를 신청인에게 발급하여야 한다.<개정 2013. 3. 23., 2018. 9. 4.>

[전문개정 2008. 10. 29.]

제9조의2(상습 침수 우려지역) 허가권자는 법 제11조제4항제2호에 따라 다음 각 호의 어느 하나에 해당하는 지역에 건축하려는 건축물에 대하여 일부 공간에 거실을 설치하는 것이 부적합한 경우에는 건축위원회의 심의를 거쳐 건축허가를 하지 않을 수 있다.

1. 「국토의 계획 및 이용에 관한 법률」 제37조제1항제4호에 따른 방재지구
2. 「자연재해대책법」 제12조제1항에 따른 자연재해위험개선지구(같은 법 시행령 제8조제1항제1호에 따른 상습가뭄재해지구는 제외한다)
3. 제1호 및 제2호에 준하는 지역으로서 허가권자가 상습적으로 침수되거나 침수가 우려된다고 인정하여 지정ㆍ고시하는 지역

[본조신설 2024. 3. 26.]

[종전 제9조의2는 제9조의3으로 이동 <2024. 3. 26.>]

제9조의3(건축허가 신청 시 소유권 확보 예외 사유) ① 법 제11조제11항제2호에서 “건축물의 노후화 또는 구조안전 문제 등 대통령령으로 정하는 사유”란 건축물이 다음 각 호의 어느 하나에 해당하는 경우를 말한다.

1. 급수ㆍ배수ㆍ오수 설비 등의 설비 또는 지붕ㆍ벽 등의 노후화나 손상으로 그 기능 유지가 곤란할 것으로 우려되는 경우
2. 건축물의 노후화로 내구성에 영향을 주는 기능적 결함이나 구조적 결함이 있는 경우
3. 건축물이 훼손되거나 일부가 멸실되어 붕괴 등 그 밖의 안전사고가 우려되는 경우
4. 천재지변이나 그 밖의 재해로 붕괴되어 다시 신축하거나 재축하려는 경우

② 허가권자는 건축주가 제1항제1호부터 제3호까지의 어느 하나에 해당하는 사유로 법 제11조제11항제2호의 동의요건을 갖추어 같은 조 제1항에 따른 건축허가를 신청한 경우에는 그 사유 해당 여부를 확인하기 위하여 현지조사를 하여야 한다. 이 경우 필요한 경우에는 건축주에게 다음 각 호의 어느 하나에 해당하는 자로부터 안전진단을 받고 그 결과를 제출하도록 할 수 있다.<개정 2018. 1. 16.>

1. 건축사
2. 「기술사법」 제5조의7에 따라 등록한 건축구조기술사(이하 “ 건축구조기술사 ”라 한다)
3. 「시설물의 안전 및 유지관리에 관한 특별법」 제28조제1항에 따라 등록한 건축 분야 안전진단전문기관

[본조신설 2016. 7. 19.]
[제9조의2에서 이동 <2024. 3. 26.>]

제10조(건축복합민원 일괄협의회) ① 법 제12조제1항에서 “ 대통령령으로 정하는 관계 법령의 규정 ”이란 다음 각 호의 규정을 말한다. <개정 2009. 6. 9., 2009. 7. 16., 2010. 2. 18., 2010. 3. 9., 2010. 12. 29., 2012. 7. 26., 2012. 12. 12., 2014. 7. 14., 2016. 5. 17., 2017. 1. 26., 2017. 2. 3., 2017. 3. 29., 2021. 5. 4., 2022. 11. 29., 2024. 5. 7.>

1. 「군사기지 및 군사시설보호법」 제13조
2. 「자연공원법」 제23조
3. 「수도권정비계획법」 제7조부터 제9조까지
4. 「택지개발촉진법」 제6조
5. 「도시공원 및 녹지 등에 관한 법률」 제24조 및 제38조
6. 「공항시설법」 제34조
7. 「교육환경 보호에 관한 법률」 제9조
8. 「산지관리법」 제8조, 제10조, 제12조, 제14조 및 제18조
9. 「산림자원의 조성 및 관리에 관한 법률」 제36조 및 「산림보호법」 제9조
10. 「도로법」 제40조 및 제61조
11. 「주차장법」 제19조, 제19조의2 및 제19조의4
12. 「환경정책기본법」 제38조
13. 「자연환경보전법」 제15조
14. 「수도법」 제7조 및 제15조
15. 「도시교통정비 촉진법」 제34조 및 제36조
16. 「문화유산의 보존 및 활용에 관한 법률」 제35조

16의2. 「자연유산의 보존 및 활용에 관한 법률」 제17조

17. 「전통사찰의 보존 및 지원에 관한 법률」 제10조
18. 「개발제한구역의 지정 및 관리에 관한 특별조치법」 제12조제1항, 제13조 및 제15조
19. 「농지법」 제32조 및 제34조
20. 「고도 보존 및 육성에 관한 특별법」 제11조
21. 「소방시설 설치 및 관리에 관한 법률」 제6조

② 허가권자는 법 제12조에 따른 건축복합민원 일괄협의회(이하 “ 협의회 ”라 한다)의 회의를 법 제10조제1항에 따른 사전결정 신청일 또는 법 제11조제1항에 따른 건축허가 신청일부터 10일 이내에 개최하여야 한다.

③ 허가권자는 협의회의 회의를 개최하기 3일 전까지 회의 개최 사실을 관계 행정기관 및 관계 부서에 통보하여야 한다.
④ 협의회의 회의에 참석하는 관계 공무원은 회의에서 관계 법령에 관한 의견을 발표하여야 한다.
⑤ 사전결정 또는 건축허가를 하는 관계 행정기관 및 관계 부서는 그 협의회의 회의를 개최한 날부터 5일 이내에 동의 또는 부동의 의견을 허가권자에게 제출하여야 한다.
⑥ 이 영에서 규정한 사항 외에 협의회의 운영 등에 필요한 사항은 건축조례로 정한다.
[전문개정 2008. 10. 29.]

제10조의2(건축 공사현장 안전관리 예치금) ① 법 제13조제2항에서 “대통령령으로 정하는 보증서”란 다음 각 호의 어느 하나에 해당하는 보증서를 말한다. <개정 2010. 11. 15., 2012. 12. 12., 2013. 3. 23.>
1. 「보험업법」에 따른 보험회사가 발행한 보증보험증권
2. 「은행법」에 따른 은행이 발행한 지급보증서
3. 「건설산업기본법」에 따른 공제조합이 발행한 채무액 등의 지급을 보증하는 보증서
4. 「자본시장과 금융투자업에 관한 법률 시행령」 제192조제2항에 따른 상장증권
5. 그 밖에 국토교통부령으로 정하는 보증서
② 법 제13조제3항 본문에서 “대통령령으로 정하는 이율”이란 법 제13조제2항에 따른 안전관리 예치금을 「국고금관리법 시행령」 제11조에서 정한 금융기관에 예치한 경우의 안전관리 예치금에 대하여 적용하는 이자율을 말한다.
③ 법 제13조제7항에 따라 허가권자는 착공신고 이후 건축 중에 공사가 중단된 건축물로서 공사 중단 기간이 2년을 경과한 경우에는 건축주에게 서면으로 알린 후 법 제13조제2항에 따른 예치금을 사용하여 공사현장의 미관과 안전관리 개선을 위한 다음 각 호의 조치를 할 수 있다. <신설 2014. 11. 28., 2021. 1. 5.>
1. 공사현장 안전울타리의 설치
2. 대지 및 건축물의 붕괴 방지 조치
3. 공사현장의 미관 개선을 위한 조경 또는 시설물 등의 설치
4. 그 밖에 공사현장의 미관 개선 또는 대지 및 건축물에 대한 안전관리 개선 조치가 필요하여 건축조례로 정하는 사항
[전문개정 2008. 10. 29.]

제10조의3(건축물 안전영향평가) ① 법 제13조의2제1항에서 “초고층 건축물 등 대통령령으로 정하는 주요 건축물”이란 다음 각 호의 어느 하나에 해당하는 건축물을 말한다. <개정 2017. 10. 24.>
1. 초고층 건축물
2. 다음 각 목의 요건을 모두 충족하는 건축물

가. 연면적(하나의 대지에 둘 이상의 건축물을 건축하는 경우에는 각각의 건축물의 연면적을 말한다)이 10만 제곱미터 이상일 것

나. 16층 이상일 것

② 제1항 각 호의 건축물을 건축하려는 자는 법 제11조에 따른 건축허가를 신청하기 전에 다음 각 호의 자료를 첨부하여 허가권자에게 법 제13조의2제1항에 따른 건축물 안전영향평가(이하 "안전영향평가"라 한다)를 의뢰하여야 한다.

1. 건축계획서 및 기본설계도서 등 국토교통부령으로 정하는 도서
2. 인접 대지에 설치된 상수도·하수도 등 국토교통부장관이 정하여 고시하는 지하시설물의 현황도
3. 그 밖에 국토교통부장관이 정하여 고시하는 자료

③ 법 제13조의2제1항에 따라 허가권자로부터 안전영향평가를 의뢰받은 기관(같은 조 제2항에 따라 지정·고시된 기관을 말하며, 이하 "안전영향평가기관"이라 한다)은 다음 각 호의 항목을 검토하여야 한다.

1. 해당 건축물에 적용된 설계 기준 및 하중의 적정성
2. 해당 건축물의 하중저항시스템의 해석 및 설계의 적정성
3. 지반조사 방법 및 지내력(地耐力) 산정결과의 적정성
4. 굴착공사에 따른 지하수위 변화 및 지반 안전성에 관한 사항
5. 그 밖에 건축물의 안전영향평가를 위하여 국토교통부장관이 필요하다고 인정하는 사항

④ 안전영향평가기관은 안전영향평가를 의뢰받은 날부터 30일 이내에 안전영향평가 결과를 허가권자에게 제출하여야 한다. 다만, 부득이한 경우에는 20일의 범위에서 그 기간을 한 차례만 연장할 수 있다.

⑤ 제2항에 따라 안전영향평가를 의뢰한 자가 보완하는 기간 및 공휴일·토요일은 제4항에 따른 기간의 산정에서 제외한다.

⑥ 허가권자는 제4항에 따라 안전영향평가 결과를 제출받은 경우에는 지체 없이 제2항에 따라 안전영향평가를 의뢰한 자에게 그 내용을 통보하여야 한다.

⑦ 안전영향평가에 드는 비용은 제2항에 따라 안전영향평가를 의뢰한 자가 부담한다.

⑧ 제1항부터 제7항까지에서 규정한 사항 외에 안전영향평가에 관하여 필요한 사항은 국토교통부장관이 정하여 고시한다.

[본조신설 2017. 2. 3.]

제11조(건축신고) ① 법 제14조제1항제2호나목에서 "방재지구 등 재해취약지역으로서 대통령령으로 정하는 구역"이란 다음 각 호의 어느 하나에 해당하는 지구 또는 지역을 말한다. <신설 2014. 10. 14.>

1. 「국토의 계획 및 이용에 관한 법률」 제37조에 따라 지정된 방재지구(防災地區)
2. 「급경사지 재해예방에 관한 법률」 제6조에 따라 지정된 붕괴위험지역

② 법 제14조제1항제4호에서 "주요구조부의 해체가 없는 등 대통령령으로 정하는 대수선"이란 다음 각 호의 어느 하나에 해당하는 대수선을 말한다.<신설 2009. 8. 5., 2014. 10. 14.>

1. 내력벽의 면적을 30제곱미터 이상 수선하는 것
2. 기둥을 세 개 이상 수선하는 것
3. 보를 세 개 이상 수선하는 것
4. 지붕틀을 세 개 이상 수선하는 것
5. 방화벽 또는 방화구획을 위한 바닥 또는 벽을 수선하는 것
6. 주계단ㆍ피난계단 또는 특별피난계단을 수선하는 것

③ 법 제14조제1항제5호에서 “대통령령으로 정하는 건축물”이란 다음 각 호의 어느 하나에 해당하는 건축물을 말한다.<개정 2008. 10. 29., 2009. 8. 5., 2012. 4. 10., 2014. 10. 14., 2014. 11. 11., 2016. 6. 30.>

1. 연면적의 합계가 100제곱미터 이하인 건축물
2. 건축물의 높이를 3미터 이하의 범위에서 증축하는 건축물
3. 법 제23조제4항에 따른 표준설계도서(이하 “표준설계도서”라 한다)에 따라 건축하는 건축물로서 그 용도 및 규모가 주위환경이나 미관에 지장이 없다고 인정하여 건축조례로 정하는 건축물
4. 「국토의 계획 및 이용에 관한 법률」 제36조제1항제1호다목에 따른 공업지역, 같은 법 제51조제3항에 따른 지구단위계획구역(같은 법 시행령 제48조제10호에 따른 산업ㆍ유통형만 해당한다) 및 「산업입지 및 개발에 관한 법률」에 따른 산업단지에서 건축하는 2층 이하인 건축물로서 연면적 합계 500제곱미터 이하인 공장(별표 1 제4호너목에 따른 제조업소 등 물품의 제조ㆍ가공을 위한 시설을 포함한다)
5. 농업이나 수산업을 경영하기 위하여 읍ㆍ면지역(특별자치시장ㆍ특별자치도지사ㆍ시장ㆍ군수가 지역계획 또는 도시ㆍ군계획에 지장이 있다고 지정ㆍ공고한 구역은 제외한다)에서 건축하는 연면적 200제곱미터 이하의 창고 및 연면적 400제곱미터 이하의 축사, 작물재배사(作物栽培舍), 종묘배양시설, 화초 및 분재 등의 온실

④ 법 제14조에 따른 건축신고에 관하여는 제9조제1항을 준용한다.<개정 2008. 10. 29., 2014. 10. 14.>

제12조(허가ㆍ신고사항의 변경 등) ① 법 제16조제1항에 따라 허가를 받았거나 신고한 사항을 변경하려면 다음 각 호의 구분에 따라 허가권자의 허가를 받거나 특별자치시장ㆍ특별자치도지사 또는 시장ㆍ군수ㆍ구청장에게 신고하여야 한다. <개정 2009. 8. 5., 2012. 12. 12., 2014. 10. 14., 2017. 1. 20., 2018. 9. 4.>

1. 바닥면적의 합계가 85제곱미터를 초과하는 부분에 대한 신축ㆍ증축ㆍ개축에 해당하는 변경인 경우에는 허가를 받고, 그 밖의 경우에는 신고할 것
2. 법 제14조제1항제2호 또는 제5호에 따라 신고로써 허가를 갈음하는 건축물에 대하여는 변경 후 건축물의 연면적을 각각 신고로써 허가를 갈음할 수 있는 규모에서 변경하는 경우에는 제1호에도 불구하고 신고할 것
3. 건축주ㆍ설계자ㆍ공사시공자 또는 공사감리자(이하 “건축관계자”라 한다)를 변경하는 경우에는 신고할 것

② 법 제16조제1항 단서에서 “ 대통령령으로 정하는 경미한 사항의 변경 ”이란 신축ㆍ증축ㆍ개축ㆍ재축ㆍ이전ㆍ대수선 또는 용도변경에 해당하지 아니하는 변경을 말한다.<개정 2012. 12. 12.>

③ 법 제16조제2항에서 “ 대통령령으로 정하는 사항 ”이란 다음 각 호의 어느 하나에 해당하는 사항을 말한다.<개정 2016. 1. 19.>

1. 건축물의 동수나 층수를 변경하지 아니하면서 변경되는 부분의 바닥면적의 합계가 50제곱미터 이하인 경우로서 다음 각 목의 요건을 모두 갖춘 경우
   가. 변경되는 부분의 높이가 1미터 이하이거나 전체 높이의 10분의 1 이하일 것
   나. 허가를 받거나 신고를 하고 건축 중인 부분의 위치 변경범위가 1미터 이내일 것
   다. 법 제14조제1항에 따라 신고를 하면 법 제11조에 따른 건축허가를 받은 것으로 보는 규모에서 건축허가를 받아야 하는 규모로의 변경이 아닐 것
2. 건축물의 동수나 층수를 변경하지 아니하면서 변경되는 부분이 연면적 합계의 10분의 1 이하인 경우(연면적이 5천 제곱미터 이상인 건축물은 각 층의 바닥면적이 50제곱미터 이하의 범위에서 변경되는 경우만 해당한다). 다만, 제4호 본문 및 제5호 본문에 따른 범위의 변경인 경우만 해당한다.
3. 대수선에 해당하는 경우
4. 건축물의 층수를 변경하지 아니하면서 변경되는 부분의 높이가 1미터 이하이거나 전체 높이의 10분의 1 이하인 경우. 다만, 변경되는 부분이 제1호 본문, 제2호 본문 및 제5호 본문에 따른 범위의 변경인 경우만 해당한다.
5. 허가를 받거나 신고를 하고 건축 중인 부분의 위치가 1미터 이내에서 변경되는 경우. 다만, 변경되는 부분이 제1호 본문, 제2호 본문 및 제4호 본문에 따른 범위의 변경인 경우만 해당한다.

④ 제1항에 따른 허가나 신고사항의 변경에 관하여는 제9조를 준용한다.<개정 2018. 9. 4.>

[전문개정 2008. 10. 29.]

제13조 삭제 <2005. 7. 18.>

제14조(용도변경) ① 삭제 <2006. 5. 8.>

② 삭제<2006. 5. 8.>

③ 국토교통부장관은 법 제19조제1항에 따른 용도변경을 할 때 적용되는 건축기준을 고시할 수 있다. 이 경우 다른 행정기관의 권한에 속하는 건축기준에 대하여는 미리 관계 행정기관의 장과 협의하여야 한다.<개정 2008. 10. 29., 2013. 3. 23.>

④ 법 제19조제3항 단서에서 “ 대통령령으로 정하는 변경 ”이란 다음 각 호의 어느 하나에 해당하는 건축물 상호 간의 용도변경을 말한다. 다만, 별표 1 제3호다목(목욕장만 해당한다)ㆍ라목, 같은 표 제4호가목ㆍ사목ㆍ카목ㆍ파목(골프연습장, 놀이형시설만 해당한다)ㆍ더목ㆍ러목ㆍ머목, 같은 표 제7호다목2), 같은 표 제15호가목(생활숙박시설만 해당한다) 및 같은 표 제16호가목ㆍ나목에 해당하는 용도로 변경하는 경우는 제외한다.<개정 2009. 6. 30., 2009. 7.

16., 2011. 6. 29., 2012. 12. 12., 2014. 3. 24., 2019. 10. 22., 2021. 11. 2., 2024. 2. 13.>

1. 별표 1의 같은 호에 속하는 건축물 상호 간의 용도변경

2. 「국토의 계획 및 이용에 관한 법률」이나 그 밖의 관계 법령에서 정하는 용도제한에 적합한 범위에서 제1종 근린생활시설과 제2종 근린생활시설 상호 간의 용도변경

⑤ 법 제19조제4항 각 호의 시설군에 속하는 건축물의 용도는 다음 각 호와 같다.<개정 2008. 10. 29., 2010. 12. 13., 2011. 6. 29., 2014. 3. 24., 2016. 2. 11., 2017. 2. 3., 2023. 5. 15.>

1. 자동차 관련 시설군

자동차 관련 시설

2. 산업 등 시설군

가. 운수시설

나. 창고시설

다. 공장

라. 위험물저장 및 처리시설

마. 자원순환 관련 시설

바. 묘지 관련 시설

사. 장례시설

3. 전기통신시설군

가. 방송통신시설

나. 발전시설

4. 문화집회시설군

가. 문화 및 집회시설

나. 종교시설

다. 위락시설

라. 관광휴게시설

5. 영업시설군

가. 판매시설

나. 운동시설

다. 숙박시설

라. 제2종 근린생활시설 중 다중생활시설

6. 교육 및 복지시설군

가. 의료시설

나. 교육연구시설

다. 노유자시설(老幼者施設)

라. 수련시설

마. 야영장 시설

7. 근린생활시설군
   가. 제1종 근린생활시설
   나. 제2종 근린생활시설(다중생활시설은 제외한다)
8. 주거업무시설군
   가. 단독주택
   나. 공동주택
   다. 업무시설
   라. 교정시설
   마. 국방ㆍ군사시설
9. 그 밖의 시설군
   가. 동물 및 식물 관련 시설
   나. 삭제<2010. 12. 13.>

⑥ 기존의 건축물 또는 대지가 법령의 제정ㆍ개정이나 제6조의2제1항 각 호의 사유로 법령 등에 부적합하게 된 경우에는 건축조례로 정하는 바에 따라 용도변경을 할 수 있다.<개정 2008. 10. 29.>

⑦ 법 제19조제6항에서 "대통령령으로 정하는 경우"란 1층인 축사를 공장으로 용도변경하는 경우로서 증축ㆍ개축 또는 대수선이 수반되지 아니하고 구조 안전이나 피난 등에 지장이 없는 경우를 말한다.<개정 2008. 10. 29.>

[전문개정 1999. 4. 30.]

제15조(가설건축물) ① 법 제20조제2항제3호에서 "대통령령으로 정하는 기준"이란 다음 각 호의 기준을 말한다. <개정 2012. 4. 10., 2014. 10. 14.>

1. 철근콘크리트조 또는 철골철근콘크리트조가 아닐 것
2. 존치기간은 3년 이내일 것. 다만, 도시ㆍ군계획사업이 시행될 때까지 그 기간을 연장할 수 있다.
3. 전기ㆍ수도ㆍ가스 등 새로운 간선 공급설비의 설치를 필요로 하지 아니할 것
4. 공동주택ㆍ판매시설ㆍ운수시설 등으로서 분양을 목적으로 건축하는 건축물이 아닐 것

② 제1항에 따른 가설건축물에 대하여는 법 제38조를 적용하지 아니한다.

③ 제1항에 따른 가설건축물 중 시장의 공지 또는 도로에 설치하는 차양시설에 대하여는 법 제46조 및 법 제55조를 적용하지 아니한다.

④ 제1항에 따른 가설건축물을 도시ㆍ군계획 예정 도로에 건축하는 경우에는 법 제45조부터 제47조를 적용하지 아니한다.<개정 2012. 4. 10.>

⑤ 법 제20조제3항에서 "재해복구, 흥행, 전람회, 공사용 가설건축물 등 대통령령으로 정하는 용도의 가설건축물"이란 다음 각 호의 어느 하나에 해당하는 것을 말한다.<개정 2009. 6. 30., 2009. 7. 16., 2010. 2. 18., 2011. 6. 29., 2013. 5. 31., 2014. 10. 14., 2014. 11. 11., 2015. 4. 24., 2016. 1. 19., 2016. 6. 30.>

1. 재해가 발생한 구역 또는 그 인접구역으로서 특별자치시장ㆍ특별자치도지사 또는 시장ㆍ군수ㆍ구청장이 지정하는 구역에서 일시사용을 위하여 건축하는 것
2. 특별자치시장ㆍ특별자치도지사 또는 시장ㆍ군수ㆍ구청장이 도시미관이나 교통소통에 지장이 없다고 인정하는 가설흥행장, 가설전람회장, 농ㆍ수ㆍ축산물 직거래용 가설점포, 그 밖에 이와 비슷한 것
3. 공사에 필요한 규모의 공사용 가설건축물 및 공작물
4. 전시를 위한 견본주택이나 그 밖에 이와 비슷한 것
5. 특별자치시장ㆍ특별자치도지사 또는 시장ㆍ군수ㆍ구청장이 도로변 등의 미관정비를 위하여 지정ㆍ공고하는 구역에서 축조하는 가설점포(물건 등의 판매를 목적으로 하는 것을 말한다)로서 안전ㆍ방화 및 위생에 지장이 없는 것
6. 조립식 구조로 된 경비용으로 쓰는 가설건축물로서 연면적이 10제곱미터 이하인 것
7. 조립식 경량구조로 된 외벽이 없는 임시 자동차 차고
8. 컨테이너 또는 이와 비슷한 것으로 된 가설건축물로서 임시사무실ㆍ임시창고 또는 임시숙소로 사용되는 것(건축물의 옥상에 축조하는 것은 제외한다. 다만, 2009년 7월 1일부터 2015년 6월 30일까지 및 2016년 7월 1일부터 2019년 6월 30일까지 공장의 옥상에 축조하는 것은 포함한다)
9. 도시지역 중 주거지역ㆍ상업지역 또는 공업지역에 설치하는 농업ㆍ어업용 비닐하우스로서 연면적이 100제곱미터 이상인 것
10. 연면적이 100제곱미터 이상인 간이축사용, 가축분뇨처리용, 가축운동용, 가축의 비가림용 비닐하우스 또는 천막(벽 또는 지붕이 합성수지 재질로 된 것과 지붕 면적의 2분의 1 이하가 합성강판으로 된 것을 포함한다)구조 건축물
11. 농업ㆍ어업용 고정식 온실 및 간이작업장, 가축양육실
12. 물품저장용, 간이포장용, 간이수선작업용 등으로 쓰기 위하여 공장 또는 창고시설에 설치하거나 인접 대지에 설치하는 천막(벽 또는 지붕이 합성수지 재질로 된 것을 포함한다), 그 밖에 이와 비슷한 것
13. 유원지, 종합휴양업 사업지역 등에서 한시적인 관광ㆍ문화행사 등을 목적으로 천막 또는 경량구조로 설치하는 것
14. 야외전시시설 및 촬영시설
15. 야외흡연실 용도로 쓰는 가설건축물로서 연면적이 50제곱미터 이하인 것
16. 그 밖에 제1호부터 제14호까지의 규정에 해당하는 것과 비슷한 것으로서 건축조례로 정하는 건축물

⑥ 법 제20조제5항에 따라 가설건축물을 축조하는 경우에는 다음 각 호의 구분에 따라 관련 규정을 적용하지 않는다.<개정 2015. 9. 22., 2018. 9. 4., 2019. 10. 22., 2020. 10. 8., 2023. 9. 12.>

1. 제5항 각 호(제4호는 제외한다)의 가설건축물을 축조하는 경우에는 법 제25조, 제38조부터 제42조까지, 제44조부터 제47조까지, 제48조, 제48조의2, 제49조, 제50조, 제50조의2, 제51조, 제52조, 제52조의2, 제52조의4, 제53조, 제53조의2, 제54조부터 제58조까지, 제

60조부터 제62조까지, 제64조, 제67조 및 제68조와 「국토의 계획 및 이용에 관한 법률」 제76조를 적용하지 않는다. 다만, 법 제48조, 제49조 및 제61조는 다음 각 목에 따른 경우에만 적용하지 않는다.

가. 법 제48조 및 제49조를 적용하지 않는 경우: 다음의 어느 하나에 해당하는 경우

1) 1층 또는 2층인 가설건축물(제5항제2호 및 제14호의 경우에는 1층인 가설건축물만 해당한다)을 건축하는 경우

2) 3층 이상인 가설건축물(제5항제2호 및 제14호의 경우에는 2층 이상인 가설건축물을 말한다)을 건축하는 경우로서 지방건축위원회의 심의 결과 구조 및 피난에 관한 안전성이 인정된 경우. 다만, 구조 및 피난에 관한 안전성을 인정할 수 있는 서류로서 국토교통부령으로 정하는 서류를 특별자치시장ㆍ특별자치도지사 또는 시장ㆍ군수ㆍ구청장에게 제출하는 경우에는 지방건축위원회의 심의를 생략할 수 있다.

나. 법 제61조를 적용하지 아니하는 경우: 정북방향으로 접하고 있는 대지의 소유자와 합의한 경우

2. 제5항제4호의 가설건축물을 축조하는 경우에는 법 제25조, 제38조, 제39조, 제42조, 제45조, 제50조의2, 제53조, 제54조부터 제57조까지, 제60조, 제61조 및 제68조와 「국토의 계획 및 이용에 관한 법률」 제76조만을 적용하지 아니한다.

⑦ 법 제20조제3항에 따라 신고해야 하는 가설건축물의 존치기간은 3년 이내로 하며, 존치기간의 연장이 필요한 경우에는 횟수별 3년의 범위에서 제5항 각 호의 가설건축물별로 건축조례로 정하는 횟수만큼 존치기간을 연장할 수 있다. 다만, 제5항제3호의 공사용 가설건축물 및 공작물의 경우에는 해당 공사의 완료일까지의 기간으로 한다.<개정 2014. 10. 14., 2014. 11. 11., 2021. 11. 2.>

⑧ 법 제20조제1항 또는 제3항에 따라 가설건축물의 건축허가를 받거나 축조신고를 하려는 자는 국토교통부령으로 정하는 가설건축물 건축허가신청서 또는 가설건축물 축조신고서에 관계 서류를 첨부하여 특별자치시장ㆍ특별자치도지사 또는 시장ㆍ군수ㆍ구청장에게 제출하여야 한다. 다만, 건축물의 건축허가를 신청할 때 건축물의 건축에 관한 사항과 함께 공사용 가설건축물의 건축에 관한 사항을 제출한 경우에는 가설건축물 축조신고서의 제출을 생략한다.<개정 2013. 3. 23., 2014. 10. 14., 2018. 9. 4.>

⑨ 제8항 본문에 따라 가설건축물 건축허가신청서 또는 가설건축물 축조신고서를 제출받은 특별자치시장ㆍ특별자치도지사 또는 시장ㆍ군수ㆍ구청장은 그 내용을 확인한 후 신청인 또는 신고인에게 국토교통부령으로 정하는 바에 따라 가설건축물 건축허가서 또는 가설건축물 축조신고필증을 주어야 한다.<개정 2018. 9. 4.>

⑩ 삭제<2010. 2. 18.>

[전문개정 2008. 10. 29.]

제15조의2(가설건축물의 존치기간 연장) ① 특별자치시장ㆍ특별자치도지사 또는 시장ㆍ군수ㆍ구청장은 법 제20조에 따른 가설건축물의 존치기간 만료일 30일 전까지 해당 가설건축물의 건축주에게 다음 각 호의 사항을 알려야 한다. <개정 2014. 10. 14., 2016. 6. 30.>

1. 존치기간 만료일
2. 존치기간 연장 가능 여부
3. 제15조의3에 따라 존치기간이 연장될 수 있다는 사실(같은 조 제1호 각 목의 어느 하나에 해당하는 가설건축물에 한정한다)

② 존치기간을 연장하려는 가설건축물의 건축주는 다음 각 호의 구분에 따라 특별자치시장ㆍ특별자치도지사 또는 시장ㆍ군수ㆍ구청장에게 허가를 신청하거나 신고하여야 한다.<개정 2014. 10. 14.>

1. 허가 대상 가설건축물: 존치기간 만료일 14일 전까지 허가 신청
2. 신고 대상 가설건축물: 존치기간 만료일 7일 전까지 신고

③ 제2항에 따른 존치기간 연장허가신청 또는 존치기간 연장신고에 관하여는 제15조제8항 본문 및 같은 조 제9항을 준용한다. 이 경우 "건축허가"는 "존치기간 연장허가"로, "축조신고"는 "존치기간 연장신고"로 본다.<신설 2018. 9. 4.>

[본조신설 2010. 2. 18.]

제15조의3(공장에 설치한 가설건축물 등의 존치기간 연장) 제15조의2제2항에도 불구하고 다음 각 호의 요건을 모두 충족하는 가설건축물로서 건축주가 같은 항의 구분에 따른 기간까지 특별자치시장ㆍ특별자치도지사 또는 시장ㆍ군수ㆍ구청장에게 그 존치기간의 연장을 원하지 않는다는 사실을 통지하지 않는 경우에는 기존 가설건축물과 동일한 기간(제1호다목의 경우에는 「국토의 계획 및 이용에 관한 법률」 제2조제10호의 도시ㆍ군계획시설사업이 시행되기 전까지의 기간으로 한정한다)으로 존치기간을 연장한 것으로 본다. <개정 2014. 10. 14., 2016. 6. 30., 2021. 1. 8.>

1. 다음 각 목의 어느 하나에 해당하는 가설건축물일 것
   가. 공장에 설치한 가설건축물
   나. 제15조제5항제11호에 따른 가설건축물(「국토의 계획 및 이용에 관한 법률」 제36조제1항제3호에 따른 농림지역에 설치한 것만 해당한다)
   다. 도시ㆍ군계획시설 예정지에 설치한 가설건축물
2. 존치기간 연장이 가능한 가설건축물일 것

[본조신설 2010. 2. 18.]
[제목개정 2016. 6. 30.]

제16조 삭제 <1995. 12. 30.>

제17조(건축물의 사용승인) ① 삭제 <2006. 5. 8.>

② 건축주는 법 제22조제3항제2호에 따라 사용승인서를 받기 전에 공사가 완료된 부분에 대한 임시사용의 승인을 받으려는 경우에는 국토교통부령으로 정하는 바에 따라 임시사용승인 신청서를 허가권자에게 제출(전자문서에 의한 제출을 포함한다)하여야 한다.<개정 2008. 10. 29., 2013. 3. 23.>

③ 허가권자는 제2항의 신청서를 접수한 경우에는 공사가 완료된 부분이 법 제22조제3항제2호에 따른 기준에 적합한 경우에만 임시사용을 승인할 수 있으며, 식수 등 조경에 필요한 조치를 하기에 부적합한 시기에 건축공사가 완료된 건축물은 허가권자가 지정하는 시기까지 식수(植樹) 등 조경에 필요한 조치를 할 것을 조건으로 임시사용을 승인할 수 있다.<개정 2008. 10. 29.>

④ 임시사용승인의 기간은 2년 이내로 한다. 다만, 허가권자는 대형 건축물 또는 암반공사 등으로 인하여 공사기간이 긴 건축물에 대하여는 그 기간을 연장할 수 있다.<개정 2008. 10. 29.>

⑤ 법 제22조제6항 후단에서 "대통령령으로 정하는 주요 공사의 시공자"란 다음 각 호의 어느 하나에 해당하는 자를 말한다.<개정 2008. 10. 29., 2020. 2. 18., 2023. 9. 12.>

1. 「건설산업기본법」 제9조에 따라 종합공사 또는 전문공사를 시공하는 업종을 등록한 자로서 발주자로부터 건설공사를 도급받은 건설사업자
2. 「전기공사업법」·「소방시설공사업법」 또는 「정보통신공사업법」에 따라 공사를 수행하는 시공자

제18조(설계도서의 작성) 법 제23조제1항제3호에서 "대통령령으로 정하는 건축물"이란 다음 각 호의 어느 하나에 해당하는 건축물을 말한다. <개정 2009. 7. 16., 2010. 2. 18., 2012. 4. 10., 2016. 6. 30.>

1. 읍·면지역(시장 또는 군수가 지역계획 또는 도시·군계획에 지장이 있다고 인정하여 지정·공고한 구역은 제외한다)에서 건축하는 건축물 중 연면적이 200제곱미터 이하인 창고 및 농막(「농지법」에 따른 농막을 말한다)과 연면적 400제곱미터 이하인 축사, 작물재배사, 종묘배양시설, 화초 및 분재 등의 온실
2. 제15조제5항 각 호의 어느 하나에 해당하는 가설건축물로서 건축조례로 정하는 가설건축물

[전문개정 2008. 10. 29.]

제18조의2(사진 및 동영상 촬영 대상 건축물 등) ① 법 제24조제7항 전단에서 "공동주택, 종합병원, 관광숙박시설 등 대통령령으로 정하는 용도 및 규모의 건축물"이란 다음 각 호의 어느 하나에 해당하는 건축물을 말한다. <개정 2018. 12. 4.>

1. 다중이용 건축물
2. 특수구조 건축물
3. 건축물의 하층부가 필로티나 그 밖에 이와 비슷한 구조(벽면적의 2분의 1 이상이 그 층의 바닥면에서 위층 바닥 아래면까지 공간으로 된 것만 해당한다)로서 상층부와 다른 구조형식으로 설계된 건축물(이하 "필로티형식 건축물"이라 한다) 중 3층 이상인 건축물

② 법 제24조제7항 전단에서 "대통령령으로 정하는 진도에 다다른 때"란 다음 각 호의 구분에 따른 단계에 다다른 경우를 말한다.<개정 2018. 12. 4., 2019. 8. 6., 2024. 6. 18.>

1. 다중이용 건축물: 다음 각 목에 해당하는 단계

가. 제19조제3항제1호부터 제3호까지의 구분에 따른 단계
나. 제46조제1항에 따른 방화구획 설치 공사와 관련하여 국토교통부령으로 정하는 단계
2. 특수구조 건축물: 다음 각 목의 어느 하나에 해당하는 단계
가. 매 층마다 상부 슬래브배근을 완료한 경우
나. 매 층마다 주요구조부의 조립을 완료한 경우
3. 3층 이상의 필로티형식 건축물: 다음 각 목의 어느 하나에 해당하는 단계
가. 기초공사 시 철근배치를 완료한 경우
나. 건축물 상층부의 하중이 상층부와 다른 구조형식의 하층부로 전달되는 다음의 어느 하나에 해당하는 부재(部材)의 철근배치를 완료한 경우
1) 기둥 또는 벽체 중 하나
2) 보 또는 슬래브 중 하나
[본조신설 2017. 2. 3.]
[종전 제18조의2는 제18조의3으로 이동 <2017. 2. 3.>]

제19조(공사감리) ① 법 제25조제1항에 따라 공사감리자를 지정하여 공사감리를 하게 하는 경우에는 다음 각 호의 구분에 따른 자를 공사감리자로 지정하여야 한다. <개정 2009. 7. 16., 2010. 12. 13., 2014. 5. 22., 2018. 12. 11., 2020. 1. 7., 2021. 9. 14., 2021. 12. 28.>
1. 다음 각 목의 어느 하나에 해당하는 경우: 건축사
가. 법 제11조에 따라 건축허가를 받아야 하는 건축물(법 제14조에 따른 건축신고 대상 건축물은 제외한다)을 건축하는 경우
나. 제6조제1항제6호에 따른 건축물을 리모델링하는 경우
2. 다중이용 건축물을 건축하는 경우: 「건설기술 진흥법」에 따른 건설엔지니어링사업자(공사시공자 본인이거나 「독점규제 및 공정거래에 관한 법률」 제2조제12호에 따른 계열회사인 건설엔지니어링사업자는 제외한다) 또는 건축사(「건설기술 진흥법 시행령」 제60조에 따라 건설사업관리기술인을 배치하는 경우만 해당한다)
② 제1항에 따라 다중이용 건축물의 공사감리자를 지정하는 경우 감리원의 배치기준 및 감리대가는 「건설기술 진흥법」에서 정하는 바에 따른다.<개정 2014. 5. 22.>
③ 법 제25조제6항에서 "공사의 공정이 대통령령으로 정하는 진도에 다다른 경우"란 공사(하나의 대지에 둘 이상의 건축물을 건축하는 경우에는 각각의 건축물에 대한 공사를 말한다)의 공정이 다음 각 호의 구분에 따른 단계에 다다른 경우를 말한다.<개정 2014. 11. 28., 2016. 5. 17., 2017. 2. 3., 2019. 8. 6., 2024. 12. 17.>
1. 해당 건축물의 구조가 철근콘크리트조ㆍ철골철근콘크리트조ㆍ조적조 또는 보강콘크리트블럭조인 경우: 다음 각 목의 어느 하나에 해당하는 단계
가. 기초공사 시 철근배치를 완료한 경우
나. 지붕슬래브배근을 완료한 경우
다. 지상 5개 층마다 상부 슬래브배근을 완료한 경우

라. 지하층 각 층(제2조제18호다목에 따른 특수구조 건축물로서 무량판 구조인 해당 지하층에 수직으로 배치된 주요구조부의 전체 단면적에서 보가 없이 배치된 기둥의 전체 단면적이 차지하는 비율이 4분의 1 이상인 경우만 해당한다)의 상부 슬래브배근을 완료한 경우

2. 해당 건축물의 구조가 철골조인 경우: 다음 각 목의 어느 하나에 해당하는 단계

가. 기초공사 시 철근배치를 완료한 경우

나. 지붕철골 조립을 완료한 경우

다. 지상 3개 층마다 또는 높이 20미터마다 주요구조부의 조립을 완료한 경우

3. 해당 건축물의 구조가 제1호 또는 제2호 외의 구조인 경우: 기초공사에서 거푸집 또는 주춧돌의 설치를 완료한 단계

4. 제1호부터 제3호까지에 해당하는 건축물이 3층 이상의 필로티형식 건축물인 경우: 다음 각 목의 어느 하나에 해당하는 단계

가. 해당 건축물의 구조에 따라 제1호부터 제3호까지의 어느 하나에 해당하는 경우

나. 제18조의2제2항제3호나목에 해당하는 경우

④ 법 제25조제5항에서 “대통령령으로 정하는 용도 또는 규모의 공사”란 연면적의 합계가 5천 제곱미터 이상인 건축공사를 말한다.<개정 2017. 2. 3.>

⑤ 공사감리자는 수시로 또는 필요할 때 공사현장에서 감리업무를 수행해야 하며, 다음 각 호의 건축공사를 감리하는 경우에는 「건축사법」 제2조제2호에 따른 건축사보(「기술사법」 제6조에 따른 기술사사무소 또는 「건축사법」 제23조제9항 각 호의 건설엔지니어링사업자 등에 소속되어 있는 사람으로서 「국가기술자격법」에 따른 해당 분야 기술계 자격을 취득한 사람과 「건설기술 진흥법 시행령」 제4조에 따른 건설사업관리를 수행할 자격이 있는 사람을 포함한다. 이하 같다) 중 건축 분야의 건축사보 한 명 이상을 전체 공사기간 동안, 토목ㆍ전기 또는 기계 분야의 건축사보 한 명 이상을 각 분야별 해당 공사기간 동안 각각 공사현장에서 감리업무를 수행하게 해야 한다. 이 경우 건축사보는 해당 분야의 건축공사의 설계ㆍ시공ㆍ시험ㆍ검사ㆍ공사감독 또는 감리업무 등에 2년 이상 종사한 경력이 있는 사람이어야 한다.<개정 2009. 7. 16., 2010. 12. 13., 2014. 5. 22., 2015. 9. 22., 2018. 9. 4., 2020. 1. 7., 2020. 4. 21., 2021. 9. 14.>

1. 바닥면적의 합계가 5천 제곱미터 이상인 건축공사. 다만, 축사 또는 작물 재배사의 건축공사는 제외한다.

2. 연속된 5개 층(지하층을 포함한다) 이상으로서 바닥면적의 합계가 3천 제곱미터 이상인 건축공사

3. 아파트 건축공사

4. 준다중이용 건축물 건축공사

⑥ 공사감리자는 제5항 각 호에 해당하지 않는 건축공사로서 깊이 10미터 이상의 토지 굴착공사 또는 높이 5미터 이상의 옹벽 등의 공사(「산업집적활성화 및 공장설립에 관한 법률」 제2조제14호에 따른 산업단지에서 바닥면적 합계가 2천제곱미터 이하인 공장을 건축하는 경우는 제외한다)를 감리하는 경우에는 건축사보 중 건축 또는 토목 분야의 건축사보 한 명 이상을

해당 공사기간 동안 공사현장에서 감리업무를 수행하게 해야 한다. 이 경우 건축사보는 건축공사의 시공ㆍ공사감독 또는 감리업무 등에 2년 이상 종사한 경력이 있는 사람이어야 한다. <신설 2020. 4. 21., 2021. 8. 10., 2023. 9. 12.>

⑦ 공사감리자는 제61조제1항제4호에 해당하는 건축물의 마감재료 설치공사를 감리하는 경우로서 국토교통부령으로 정하는 경우에는 건축 또는 안전관리 분야의 건축사보 한 명 이상이 마감재료 설치공사기간 동안 그 공사현장에서 감리업무를 수행하게 해야 한다. 이 경우 건축사보는 건축공사의 설계ㆍ시공ㆍ시험ㆍ검사ㆍ공사감독 또는 감리업무 등에 2년 이상 종사한 경력이 있는 사람이어야 한다.<신설 2021. 8. 10.>

⑧ 공사감리자는 제5항부터 제7항까지의 규정에 따라 건축사보로 하여금 감리업무를 수행하게 하는 경우 다른 공사현장이나 공정의 감리업무를 수행하고 있지 않는 건축사보가 감리업무를 수행하게 해야 한다.<신설 2021. 8. 10.>

⑨ 공사감리자가 수행하여야 하는 감리업무는 다음과 같다.<개정 2013. 3. 23., 2020. 4. 21., 2021. 8. 10.>

1. 공사시공자가 설계도서에 따라 적합하게 시공하는지 여부의 확인
2. 공사시공자가 사용하는 건축자재가 관계 법령에 따른 기준에 적합한 건축자재인지 여부의 확인
3. 그 밖에 공사감리에 관한 사항으로서 국토교통부령으로 정하는 사항

⑩ 제5항부터 제7항까지의 규정에 따라 공사현장에 건축사보를 두는 공사감리자는 다음 각 호의 구분에 따른 기간에 국토교통부령으로 정하는 바에 따라 건축사보의 배치현황을 허가권자에게 제출해야 한다.<개정 2013. 3. 23., 2014. 11. 28., 2020. 4. 21., 2021. 8. 10.>

1. 최초로 건축사보를 배치하는 경우에는 착공 예정일(제6항 또는 제7항에 따라 배치하는 경우에는 배치일을 말한다)부터 7일
2. 건축사보의 배치가 변경된 경우에는 변경된 날부터 7일
3. 건축사보가 철수한 경우에는 철수한 날부터 7일

⑪ 허가권자는 제10항에 따라 공사감리자로부터 건축사보의 배치현황을 받으면 지체 없이 건축사보가 이중으로 배치되어 있는지 여부 등 국토교통부령으로 정하는 내용을 확인한 후 「전자정부법」 제37조에 따른 행정정보 공동이용센터를 통해 그 배치현황을 「건축사법」 제31조에 따른 대한건축사협회에 보내야 한다.<개정 2013. 3. 23., 2020. 4. 21., 2021. 8. 10., 2022. 7. 26., 2023. 9. 12.>

⑫ 제11항에 따라 건축사보의 배치현황을 받은 대한건축사협회는 이를 관리해야 하며, 건축사보가 이중으로 배치된 사실 등을 확인한 경우에는 지체 없이 그 사실 등을 관계 시ㆍ도지사, 허가권자 및 그 밖에 국토교통부령으로 정하는 자에게 알려야 한다.<개정 2012. 12. 12., 2020. 4. 21., 2021. 8. 10., 2022. 7. 26., 2023. 9. 12.>

⑬ 제12항에서 규정한 사항 외에 건축사보의 배치현황 관리 등에 필요한 사항은 국토교통부령으로 정한다.<신설 2023. 9. 12.>

[전문개정 2008. 10. 29.]

제19조의2(허가권자가 공사감리자를 지정하는 건축물 등) ① 법 제25조제2항 각 호 외의 부분 본문에서 “ 대통령령으로 정하는 건축물 ”이란 다음 각 호의 건축물을 말한다. <개정 2017. 10. 24., 2019. 2. 12.>

1. 「건설산업기본법」 제41조제1항 각 호에 해당하지 아니하는 건축물 중 다음 각 목의 어느 하나에 해당하지 아니하는 건축물
   가. 별표 1 제1호가목의 단독주택
   나. 농업ㆍ임업ㆍ축산업 또는 어업용으로 설치하는 창고ㆍ저장고ㆍ작업장ㆍ퇴비사ㆍ축사ㆍ양어장 및 그 밖에 이와 유사한 용도의 건축물
   다. 해당 건축물의 건설공사가 「건설산업기본법 시행령」 제8조제1항 각 호의 어느 하나에 해당하는 경미한 건설공사인 경우
2. 주택으로 사용하는 다음 각 목의 어느 하나에 해당하는 건축물(각 목에 해당하는 건축물과 그 외의 건축물이 하나의 건축물로 복합된 경우를 포함한다)
   가. 아파트
   나. 연립주택
   다. 다세대주택
   라. 다중주택
   마. 다가구주택
3. 삭제<2019. 2. 12.>

② 시ㆍ도지사는 법 제25조제2항 각 호 외의 부분 본문에 따라 공사감리자를 지정하기 위하여 다음 각 호의 구분에 따른 자를 대상으로 모집공고를 거쳐 공사감리자의 명부를 작성하고 관리해야 한다. 이 경우 시ㆍ도지사는 미리 관할 시장ㆍ군수ㆍ구청장과 협의해야 한다.<개정 2020. 4. 21., 2021. 9. 14.>

1. 다중이용 건축물의 경우: 「건축사법」 제23조제1항에 따라 건축사사무소의 개설신고를 한 건축사 및 「건설기술 진흥법」에 따른 건설엔지니어링사업자
2. 그 밖의 경우: 「건축사법」 제23조제1항에 따라 건축사사무소의 개설신고를 한 건축사

③ 제1항 각 호의 어느 하나에 해당하는 건축물의 건축주는 법 제21조에 따른 착공신고를 하기 전에 국토교통부령으로 정하는 바에 따라 허가권자에게 공사감리자의 지정을 신청하여야 한다.

④ 허가권자는 제2항에 따른 명부에서 공사감리자를 지정하여야 한다.

⑤ 제3항 및 제4항에서 규정한 사항 외에 공사감리자 모집공고, 명부작성 방법 및 공사감리자 지정 방법 등에 관한 세부적인 사항은 시ㆍ도의 조례로 정한다.

⑥ 법 제25조제2항제1호에서 “ 대통령령으로 정하는 신기술 ”이란 건축물의 주요구조부 및 주요구조부에 사용하는 마감재료에 적용하는 신기술을 말한다.<신설 2020. 10. 8.>

⑦ 법 제25조제2항제2호에서 “ 대통령령으로 정하는 건축사 ”란 건축주가 같은 항 각 호 외의 부분 단서에 따라 허가권자에게 공사감리 지정을 신청한 날부터 최근 5년간 「건축서비스

산업 진흥법 시행령」 제11조제1항 각 호의 어느 하나에 해당하는 설계공모 또는 대회에서 당선되거나 최우수 건축 작품으로 수상한 실적이 있는 건축사를 말한다.<신설 2020. 10. 8., 2025. 8. 26.>

⑧ 법 제25조제13항에서 "해당 계약서 등 대통령령으로 정하는 서류"란 다음 각 호의 서류를 말한다.<신설 2019. 2. 12., 2020. 10. 8.>

1. 설계자의 건축과정 참여에 관한 계획서
2. 건축주와 설계자와의 계약서

[본조신설 2016. 7. 19.]

제19조의3(업무제한 대상 건축물 등) ① 법 제25조의2제1항에서 "대통령령으로 정하는 주요 건축물"이란 다음 각 호의 건축물을 말한다.

1. 다중이용 건축물
2. 준다중이용 건축물

② 법 제25조의2제2항 각 호 외의 부분에서 "대통령령으로 정하는 규모 이상의 재산상의 피해"란 도급 또는 하도급받은 금액의 100분의 10 이상으로서 그 금액이 1억원 이상인 재산상의 피해를 말한다.

③ 법 제25조의2제2항 각 호 외의 부분에서 "다중이용건축물 등 대통령령으로 정하는 주요 건축물"이란 다음 각 호의 건축물을 말한다.

1. 다중이용 건축물
2. 준다중이용 건축물

[본조신설 2017. 2. 3.]

제20조(현장조사·검사 및 확인업무의 대행) ① 허가권자는 법 제27조제1항에 따라 건축조례로 정하는 건축물의 건축허가, 건축신고, 사용승인 및 임시사용승인과 관련되는 현장조사·검사 및 확인업무를 건축사로 하여금 대행하게 할 수 있다. 이 경우 허가권자는 건축물의 사용승인 및 임시사용승인과 관련된 현장조사·검사 및 확인업무를 대행할 건축사를 다음 각 호의 기준에 따라 선정하여야 한다. <개정 2014. 11. 28.>

1. 해당 건축물의 설계자 또는 공사감리자가 아닐 것
2. 건축주의 추천을 받지 아니하고 직접 선정할 것

② 시·도지사는 법 제27조제1항에 따라 현장조사·검사 및 확인업무를 대행하게 하는 건축사(이하 이 조에서 "업무대행건축사"라 한다)의 명부를 모집공고를 거쳐 작성·관리해야 한다. 이 경우 시·도지사는 미리 관할 시장·군수·구청장과 협의해야 한다.<개정 2021. 1. 8.>

③ 허가권자는 제2항에 따른 명부에서 업무대행건축사를 지정해야 한다.<신설 2021. 1. 8.>

④ 제2항 및 제3항에 따른 업무대행건축사 모집공고, 명부 작성·관리 및 지정에 필요한 사항은 시·도의 조례로 정한다.<신설 2021. 1. 8.>

[전문개정 2008. 10. 29.]

제21조(공사현장의 위해 방지) 건축물의 시공 또는 해체에 따른 유해ㆍ위험의 방지에 관한 사항은 산업안전보건에 관한 법령에서 정하는 바에 따른다. <개정 2020. 4. 28.>
[전문개정 2008. 10. 29.]

제22조(공용건축물에 대한 특례) ① 국가 또는 지방자치단체가 법 제29조에 따라 건축물을 건축하려면 해당 건축공사를 시행하는 행정기관의 장 또는 그 위임을 받은 자는 건축공사에 착수하기 전에 그 공사에 관한 설계도서와 국토교통부령으로 정하는 관계 서류를 허가권자에게 제출(전자문서에 의한 제출을 포함한다)하여야 한다. 다만, 국가안보상 중요하거나 국가기밀에 속하는 건축물을 건축하는 경우에는 설계도서의 제출을 생략할 수 있다. <개정 2013. 3. 23.>
② 허가권자는 제1항 본문에 따라 제출된 설계도서와 관계 서류를 심사한 후 그 결과를 해당 행정기관의 장 또는 그 위임을 받은 자에게 통지(해당 행정기관의 장 또는 그 위임을 받은 자가 원하거나 전자문서로 제1항에 따른 설계도서 등을 제출한 경우에는 전자문서로 알리는 것을 포함한다)하여야 한다.
③ 국가 또는 지방자치단체는 법 제29조제3항 단서에 따라 건축물의 공사가 완료되었음을 허가권자에게 통보하는 경우에는 국토교통부령으로 정하는 관계 서류를 첨부하여야 한다.<개정 2013. 3. 23.>
④ 법 제29조제4항 전단에서 "주민편의시설 등 대통령령으로 정하는 시설"이란 다음 각 호의 시설을 말한다.<신설 2016. 7. 19.>
1. 제1종 근린생활시설
2. 제2종 근린생활시설(총포판매소, 장의사, 다중생활시설, 제조업소, 단란주점, 안마시술소 및 노래연습장은 제외한다)
3. 문화 및 집회시설(공연장 및 전시장으로 한정한다)
4. 의료시설
5. 교육연구시설
6. 노유자시설
7. 운동시설
8. 업무시설(오피스텔은 제외한다)
[전문개정 2008. 10. 29.]

제22조의2(건축 허가업무 등의 전산처리 등) ① 법 제32조제2항 각 호 외의 부분 본문에 따라 같은 조 제1항에 따른 전자정보처리 시스템으로 처리된 자료(이하 "전산자료"라 한다)를 이용하려는 자는 관계 중앙행정기관의 장의 심사를 받기 위하여 다음 각 호의 사항을 적은 신청서를 관계 중앙행정기관의 장에게 제출하여야 한다.
1. 전산자료의 이용 목적 및 근거
2. 전산자료의 범위 및 내용

3. 전산자료를 제공받는 방식
4. 전산자료의 보관방법 및 안전관리대책 등

② 제1항에 따라 전산자료를 이용하려는 자는 전산자료의 이용목적에 맞는 최소한의 범위에서 신청하여야 한다.

③ 제1항에 따른 신청을 받은 관계 중앙행정기관의 장은 다음 각 호의 사항을 심사한 후 신청받은 날부터 15일 이내에 그 심사결과를 신청인에게 알려야 한다.

1. 제1항 각 호의 사항에 대한 타당성ㆍ적합성 및 공익성
2. 법 제32조제3항에 따른 개인정보 보호기준에의 적합 여부
3. 전산자료의 이용목적 외 사용방지 대책의 수립 여부

④ 법 제32조제2항에 따라 전산자료 이용의 승인을 받으려는 자는 국토교통부령으로 정하는 건축행정 전산자료 이용승인 신청서에 제3항에 따른 심사결과를 첨부하여 국토교통부장관, 시ㆍ도지사 또는 시장ㆍ군수ㆍ구청장에게 제출하여야 한다. 다만, 중앙행정기관의 장 또는 지방자치단체의 장이 전산자료를 이용하려는 경우에는 전산자료 이용의 근거ㆍ목적 및 안전관리대책 등을 적은 문서로 승인을 신청할 수 있다.<개정 2013. 3. 23.>

⑤ 법 제32조제3항 전단에서 "대통령령으로 정하는 건축주 등의 개인정보 보호기준"이란 다음 각 호의 기준을 말한다.

1. 신청한 전산자료는 그 자료에 포함되어 있는 성명ㆍ주민등록번호 등의 사항에 따라 특정 개인임을 알 수 있는 정보(해당 정보만으로는 특정개인을 식별할 수 없더라도 다른 정보와 쉽게 결합하여 식별할 수 있는 정보를 포함한다), 그 밖에 개인의 사생활을 침해할 우려가 있는 정보가 아닐 것. 다만, 개인의 동의가 있거나 다른 법률에 근거가 있는 경우에는 이용하게 할 수 있다.
2. 제1호 단서에 따라 개인정보가 포함된 전산자료를 이용하는 경우에는 전산자료의 이용목적 외의 사용 또는 외부로의 누출ㆍ분실ㆍ도난 등을 방지할 수 있는 안전관리대책이 마련되어 있을 것

⑥국토교통부장관, 시ㆍ도지사 또는 시장ㆍ군수ㆍ구청장은 법 제32조제3항에 따라 전산자료의 이용을 승인하였으면 그 승인한 내용을 기록ㆍ관리하여야 한다.<개정 2013. 3. 23.>

[전문개정 2008. 10. 29.]

제22조의3(전산자료의 이용자에 대한 지도ㆍ감독의 대상 등) ① 법 제33조제1항에 따라 전산자료를 이용하는 자에 대하여 그 보유 또는 관리 등에 관한 사항을 지도ㆍ감독하는 대상은 다음 각 호의 구분에 따른 전산자료(다른 법령에 따라 제공받은 전산자료를 포함한다)를 이용하는 자로 한다. 다만, 국가 및 지방자치단체는 제외한다. <개정 2013. 3. 23.>

1. 국토교통부장관: 연간 50만 건 이상 전국 단위의 전산자료를 이용하는 자
2. 시ㆍ도지사: 연간 10만 건 이상 시ㆍ도 단위의 전산자료를 이용하는 자
3. 시장ㆍ군수ㆍ구청장: 연간 5만 건 이상 시ㆍ군ㆍ구 단위의 전산자료를 이용하는 자

② 국토교통부장관, 시ㆍ도지사 또는 시장ㆍ군수ㆍ구청장은 법 제33조제1항에 따른 지도ㆍ감독을 위하여 필요한 경우에는 제1항에 따른 지도ㆍ감독 대상에 해당하는 자에 대하여 다음 각

호의 자료를 제출하도록 요구할 수 있다.<개정 2013. 3. 23.>

1. 전산자료의 이용실태에 관한 자료
2. 전산자료의 이용에 따른 안전관리대책에 관한 자료

③ 제2항에 따라 자료제출을 요구받은 자는 정당한 사유가 있는 경우를 제외하고는 15일 이내에 관련 자료를 제출하여야 한다.

④ 국토교통부장관, 시ㆍ도지사 또는 시장ㆍ군수ㆍ구청장은 법 제33조제1항에 따라 전산자료의 이용실태에 관한 현지조사를 하려면 조사대상자에게 조사 목적ㆍ내용, 조사자의 인적사항, 조사 일시 등을 7일 전까지 알려야 한다.<개정 2013. 3. 23., 2019. 8. 6.>

⑤ 국토교통부장관, 시ㆍ도지사 또는 시장ㆍ군수ㆍ구청장은 제4항에 따른 현지조사 결과를 조사대상자에게 알려야 하며, 조사 결과 필요한 경우에는 시정을 요구할 수 있다.<개정 2013. 3. 23.>

[전문개정 2008. 10. 29.]

제22조의4(건축에 관한 종합민원실) ① 법 제34조에 따라 특별자치시ㆍ특별자치도 또는 시ㆍ군ㆍ구에 설치하는 민원실은 다음 각 호의 업무를 처리한다. <개정 2014. 10. 14.>

1. 법 제22조에 따른 사용승인에 관한 업무
2. 법 제27조제1항에 따라 건축사가 현장조사ㆍ검사 및 확인업무를 대행하는 건축물의 건축허가와 사용승인 및 임시사용승인에 관한 업무
3. 건축물대장의 작성 및 관리에 관한 업무
4. 복합민원의 처리에 관한 업무
5. 건축허가ㆍ건축신고 또는 용도변경에 관한 상담 업무
6. 건축관계자 사이의 분쟁에 대한 상담
7. 그 밖에 특별자치시장ㆍ특별자치도지사 또는 시장ㆍ군수ㆍ구청장이 주민의 편익을 위하여 필요하다고 인정하는 업무

② 제1항에 따른 민원실은 민원인의 이용에 편리한 곳에 설치하고, 그 조직 및 기능에 관하여는 특별자치시ㆍ특별자치도 또는 시ㆍ군ㆍ구의 규칙으로 정한다.<개정 2014. 10. 14.>

[전문개정 2008. 10. 29.]

제3장 건축물의 유지와 관리 <개정 2008. 10. 29.>

제23조 삭제 <2020. 4. 28.>

제23조의2 삭제 <2020. 4. 28.>

제23조의3 삭제 <2020. 4. 28.>

제23조의4 삭제 <2020. 4. 28.>

제23조의5 삭제 <2020. 4. 28.>

제23조의6 삭제 <2020. 4. 28.>

제23조의7 삭제 <2020. 4. 28.>

제23조의8 삭제 <2019. 8. 6.>

제24조(건축지도원) ① 법 제37조에 따른 건축지도원(이하 " 건축지도원 " 이라 한다)은 특별자치시장ㆍ특별자치도지사 또는 시장ㆍ군수ㆍ구청장이 특별자치시ㆍ특별자치도 또는 시ㆍ군ㆍ구에 근무하는 건축직렬의 공무원과 건축에 관한 학식이 풍부한 자로서 건축조례로 정하는 자격을 갖춘 자 중에서 지정한다. <개정 2012. 7. 19., 2014. 10. 14.>

② 건축지도원의 업무는 다음 각 호와 같다.

1. 건축신고를 하고 건축 중에 있는 건축물의 시공 지도와 위법 시공 여부의 확인ㆍ지도 및 단속
2. 건축물의 대지, 높이 및 형태, 구조 안전 및 화재 안전, 건축설비 등이 법령등에 적합하게 유지ㆍ관리되고 있는지의 확인ㆍ지도 및 단속
3. 허가를 받지 아니하거나 신고를 하지 아니하고 건축하거나 용도변경한 건축물의 단속

③ 건축지도원은 제2항의 업무를 수행할 때에는 권한을 나타내는 증표를 지니고 관계인에게 내보여야 한다.

④ 건축지도원의 지정 절차, 보수 기준 등에 관하여 필요한 사항은 건축조례로 정한다.

[전문개정 2008. 10. 29.]

제25조(건축물대장) 법 제38조제1항제4호에서 " 대통령령으로 정하는 경우 " 란 다음 각 호의 어느 하나에 해당하는 경우를 말한다. <개정 2012. 7. 19., 2013. 3. 23.>

1. 「집합건물의 소유 및 관리에 관한 법률」 제56조 및 제57조에 따른 건축물대장의 신규등록 및 변경등록의 신청이 있는 경우
2. 법 시행일 전에 법령등에 적합하게 건축되고 유지ㆍ관리된 건축물의 소유자가 그 건축물의 건축물관리대장이나 그 밖에 이와 비슷한 공부(公簿)를 법 제38조에 따른 건축물대장에 옮겨 적을 것을 신청한 경우
3. 그 밖에 기재내용의 변경 등이 필요한 경우로서 국토교통부령으로 정하는 경우

[전문개정 2008. 10. 29.]

제4장 건축물의 대지 및 도로

제26조 삭제 <1999. 4. 30.>

제27조(대지의 조경) ① 법 제42조제1항 단서에 따라 다음 각 호의 어느 하나에 해당하는 건축물에 대하여는 조경 등의 조치를 하지 않을 수 있다. <개정 2009. 7. 16., 2010. 12. 13., 2012. 4.

10., 2012. 12. 12., 2013. 3. 23., 2026. 7. 28.>

1. 녹지지역에 건축하는 건축물
2. 면적 5천 제곱미터 미만인 대지에 건축하는 공장
3. 연면적의 합계가 1천500제곱미터 미만인 공장
4. 「산업집적활성화 및 공장설립에 관한 법률」 제2조제14호에 따른 산업단지의 공장
5. 대지에 염분이 함유되어 있는 경우 또는 건축물 용도의 특성상 조경 등의 조치를 하기가 곤란하거나 조경 등의 조치를 하는 것이 불합리한 경우로서 건축조례로 정하는 건축물
6. 축사
7. 법 제20조제1항에 따른 가설건축물
8. 연면적의 합계가 1천500제곱미터 미만인 물류시설(주거지역 또는 상업지역에 건축하는 것은 제외한다)로서 국토교통부령으로 정하는 것
9. 「국토의 계획 및 이용에 관한 법률」에 따라 지정된 자연환경보전지역ㆍ농림지역 또는 관리지역(지구단위계획구역으로 지정된 지역은 제외한다)의 건축물
10. 다음 각 목의 어느 하나에 해당하는 건축물 중 건축조례로 정하는 건축물
   가. 「관광진흥법」 제2조제6호에 따른 관광지 또는 같은 조 제7호에 따른 관광단지에 설치하는 관광시설
   나. 「관광진흥법 시행령」 제2조제1항제3호가목에 따른 전문휴양업의 시설 또는 같은 호 나목에 따른 종합휴양업의 시설
   다. 「국토의 계획 및 이용에 관한 법률 시행령」 제48조제10호에 따른 관광ㆍ휴양형 지구단위계획구역에 설치하는 관광시설
   라. 「체육시설의 설치ㆍ이용에 관한 법률 시행령」 별표 1에 따른 골프장
11. 「산지관리법」 제2조제1호의 산지 또는 그 경계로부터 최단거리가 50미터 이내인 대지에 건축하는 변전소

② 법 제42조제1항 단서에 따른 조경 등의 조치에 관한 기준은 다음 각 호와 같다. 다만, 건축조례로 다음 각 호의 기준보다 더 완화된 기준을 정한 경우에는 그 기준에 따른다.<개정 2009. 9. 9., 2017. 3. 29., 2019. 3. 12.>

1. 공장(제1항제2호부터 제4호까지의 규정에 해당하는 공장은 제외한다) 및 물류시설(제1항제8호에 해당하는 물류시설과 주거지역 또는 상업지역에 건축하는 물류시설은 제외한다)
   가. 연면적의 합계가 2천 제곱미터 이상인 경우: 대지면적의 10퍼센트 이상
   나. 연면적의 합계가 1천500 제곱미터 이상 2천 제곱미터 미만인 경우: 대지면적의 5퍼센트 이상
2. 「공항시설법」 제2조제7호에 따른 공항시설: 대지면적(활주로ㆍ유도로ㆍ계류장ㆍ착륙대 등 항공기의 이륙 및 착륙시설로 쓰는 면적은 제외한다)의 10퍼센트 이상
3. 「철도의 건설 및 철도시설 유지관리에 관한 법률」 제2조제1호에 따른 철도 중 역시설: 대지면적(선로ㆍ승강장 등 철도운행에 이용되는 시설의 면적은 제외한다)의 10퍼센트 이상

4. 그 밖에 면적 200제곱미터 이상 300제곱미터 미만인 대지에 건축하는 건축물: 대지면적의 10퍼센트 이상

③ 건축물의 옥상에 법 제42조제2항에 따라 국토교통부장관이 고시하는 기준에 따라 조경이나 그 밖에 필요한 조치를 하는 경우에는 옥상부분 조경면적의 3분의 2에 해당하는 면적을 법 제42조제1항에 따른 대지의 조경면적으로 산정할 수 있다. 이 경우 조경면적으로 산정하는 면적은 법 제42조제1항에 따른 조경면적의 100분의 50을 초과할 수 없다.<개정 2013. 3. 23.>

[전문개정 2008. 10. 29.]

제27조의2(공개 공지 등의 확보) ① 법 제43조제1항에 따라 다음 각 호의 어느 하나에 해당하는 건축물의 대지에는 공개 공지 또는 공개 공간(이하 이 조에서 "공개공지등"이라 한다)을 설치해야 한다. 이 경우 공개 공지는 필로티의 구조로 설치할 수 있다. <개정 2009. 7. 16., 2013. 11. 20., 2019. 10. 22.>

1. 문화 및 집회시설, 종교시설, 판매시설(「농수산물 유통 및 가격안정에 관한 법률」에 따른 농수산물유통시설은 제외한다), 운수시설(여객용 시설만 해당한다), 업무시설 및 숙박시설로서 해당 용도로 쓰는 바닥면적의 합계가 5천 제곱미터 이상인 건축물
2. 그 밖에 다중이 이용하는 시설로서 건축조례로 정하는 건축물

② 공개공지등의 면적은 대지면적의 100분의 10 이하의 범위에서 건축조례로 정한다. 이 경우 법 제42조에 따른 조경면적과 「매장유산 보호 및 조사에 관한 법률」 제14조제1항제1호에 따른 매장유산의 현지보존 조치 면적을 공개공지등의 면적으로 할 수 있다.<개정 2014. 11. 11., 2015. 8. 3., 2017. 6. 27., 2024. 5. 7.>

③ 제1항에 따라 공개공지등을 설치할 때에는 모든 사람들이 환경친화적으로 편리하게 이용할 수 있도록 긴 의자 또는 조경시설 등 건축조례로 정하는 시설을 설치해야 한다.<개정 2019. 10. 22.>

④ 제1항에 따른 건축물(제1항에 따른 건축물과 제1항에 해당되지 아니하는 건축물이 하나의 건축물로 복합된 경우를 포함한다)에 공개공지등을 설치하는 경우에는 법 제43조제2항에 따라 다음 각 호의 범위에서 대지면적에 대한 공개공지등 면적 비율에 따라 법 제56조 및 제60조를 완화하여 적용한다. 다만, 다음 각 호의 범위에서 건축조례로 정한 기준이 완화 비율보다 큰 경우에는 해당 건축조례로 정하는 바에 따른다.<개정 2014. 11. 11.>

1. 법 제56조에 따른 용적률은 해당 지역에 적용하는 용적률의 1.2배 이하
2. 법 제60조에 따른 높이 제한은 해당 건축물에 적용하는 높이기준의 1.2배 이하

⑤ 제1항에 따른 공개공지등의 설치대상이 아닌 건축물(「주택법」 제15조제1항에 따른 사업계획승인 대상인 공동주택 중 주택 외의 시설과 주택을 동일 건축물로 건축하는 것 외의 공동주택은 제외한다)의 대지에 법 제43조제4항, 이 조 제2항 및 제3항에 적합한 공개 공지를 설치하는 경우에는 제4항을 준용한다.<개정 2014. 11. 11., 2016. 8. 11., 2017. 1. 20., 2019. 10. 22.>

⑥ 공개공지등에는 연간 60일 이내의 기간 동안 건축조례로 정하는 바에 따라 주민들을 위한 문화행사를 열거나 판촉활동을 할 수 있다. 다만, 울타리를 설치하는 등 공중이 해당 공개공지

등을 이용하는데 지장을 주는 행위를 해서는 아니 된다.<신설 2009. 6. 30.>

⑦ 법 제43조제4항에 따라 제한되는 행위는 다음 각 호와 같다.<신설 2020. 4. 21.>

1. 공개공지등의 일정 공간을 점유하여 영업을 하는 행위
2. 공개공지등의 이용에 방해가 되는 행위로서 다음 각 목의 행위
   가. 공개공지등에 제3항에 따른 시설 외의 시설물을 설치하는 행위
   나. 공개공지등에 물건을 쌓아 놓는 행위
3. 울타리나 담장 등의 시설을 설치하거나 출입구를 폐쇄하는 등 공개공지등의 출입을 차단하는 행위
4. 공개공지등과 그에 설치된 편의시설을 훼손하는 행위
5. 그 밖에 제1호부터 제4호까지의 행위와 유사한 행위로서 건축조례로 정하는 행위

[전문개정 2008. 10. 29.]

제28조(대지와 도로의 관계) ① 법 제44조제1항제2호에서 " 대통령령으로 정하는 공지 "란 다음 각 호의 어느 하나에 해당하는 공지로서 허가권자가 인정한 것을 말한다. <개정 2024. 7. 30.>

1. 광장
2. 공원
3. 유원지
4. 그 밖에 관계 법령에 따라 건축이 금지되고 공중의 통행에 지장이 없는 공지

② 법 제44조제2항에 따라 연면적의 합계가 2천 제곱미터(공장인 경우에는 3천 제곱미터) 이상인 건축물(축사, 작물 재배사, 그 밖에 이와 비슷한 건축물로서 건축조례로 정하는 규모의 건축물은 제외한다)의 대지는 너비 6미터 이상의 도로에 4미터 이상 접하여야 한다.<개정 2009. 6. 30., 2009. 7. 16.>

[전문개정 2008. 10. 29.]

제29조 삭제 <1999. 4. 30.>

제30조 삭제 <1999. 4. 30.>

제31조(건축선) ①법 제46조제1항에 따라 너비 8미터 미만인 도로의 모퉁이에 위치한 대지의 도로모퉁이 부분의 건축선은 그 대지에 접한 도로경계선의 교차점으로부터 도로경계선에 따라 다음의 표에 따른 거리를 각각 후퇴한 두 점을 연결한 선으로 한다.

(단위: 미터)

도로의 교차각	해당 도로의 너비		교차되는 도로의 너비
	6 이상 8 미만	4이상 6미만	
90° 미만	4	3	6 이상 8 미만
	3	2	4 이상 6 미만
90° 이상 120° 미만	3	2	6 이상 8 미만
	2	2	4 이상 6 미만

② 특별자치시장ㆍ특별자치도지사 또는 시장ㆍ군수ㆍ구청장은 법 제46조제2항에 따라 「국토의 계획 및 이용에 관한 법률」 제36조제1항제1호에 따른 도시지역에는 4미터 이하의 범위

에서 건축선을 따로 지정할 수 있다.<개정 2014. 10. 14.>

③ 특별자치시장ㆍ특별자치도지사 또는 시장ㆍ군수ㆍ구청장은 제2항에 따라 건축선을 지정하려면 미리 그 내용을 해당 지방자치단체의 공보(公報), 일간신문 또는 인터넷 홈페이지 등에 30일 이상 공고하여야 하며, 공고한 내용에 대하여 의견이 있는 자는 공고기간에 특별자치시장ㆍ특별자치도지사 또는 시장ㆍ군수ㆍ구청장에게 의견을 제출(전자문서에 의한 제출을 포함한다)할 수 있다.<개정 2014. 10. 14.>

[전문개정 2008. 10. 29.]

제5장 건축물의 구조 및 재료 등 <개정 2014. 11. 28.>

제32조(구조 안전의 확인) ① 법 제48조제2항에 따라 법 제11조제1항에 따른 건축물을 건축하거나 대수선하는 경우 해당 건축물의 설계자는 국토교통부령으로 정하는 구조기준 등에 따라 그 구조의 안전을 확인하여야 한다. <개정 2009. 7. 16., 2013. 3. 23., 2013. 5. 31., 2014. 11. 28.>

1. 삭제<2014. 11. 28.>
2. 삭제<2014. 11. 28.>
3. 삭제<2014. 11. 28.>
4. 삭제<2014. 11. 28.>
5. 삭제<2014. 11. 28.>
6. 삭제<2014. 11. 28.>
7. 삭제<2014. 11. 28.>

② 제1항에 따라 구조 안전을 확인한 건축물 중 다음 각 호의 어느 하나에 해당하는 건축물의 건축주는 해당 건축물의 설계자로부터 구조 안전의 확인 서류를 받아 법 제21조에 따른 착공신고를 하는 때에 그 확인 서류를 허가권자에게 제출하여야 한다. 다만, 표준설계도서에 따라 건축하는 건축물은 제외한다.<개정 2014. 11. 28., 2015. 9. 22., 2017. 2. 3., 2017. 10. 24., 2018. 12. 4., 2024. 12. 17.>

1. 층수가 2층[주요구조부인 기둥과 보를 설치하는 건축물로서 그 기둥과 보가 목재인 목구조 건축물(이하 “목구조 건축물”이라 한다)의 경우에는 3층] 이상인 건축물
2. 연면적이 200제곱미터(목구조 건축물의 경우에는 500제곱미터) 이상인 건축물. 다만, 창고, 축사, 작물 재배사는 제외한다.
3. 높이가 13미터 이상인 건축물
4. 처마높이가 9미터 이상인 건축물
5. 기둥과 기둥 사이의 거리가 10미터 이상인 건축물
6. 건축물의 용도 및 규모를 고려한 중요도가 높은 건축물로서 국토교통부령으로 정하는 건축물
7. 국가적 문화유산으로 보존할 가치가 있는 건축물로서 국토교통부령으로 정하는 것

8. 제2조제18호가목, 다목 및 라목의 건축물
9. 별표 1 제1호의 단독주택 및 같은 표 제2호의 공동주택

③ 제1항 및 제2항 각 호 외의 부분 본문에도 불구하고 방화ㆍ방수ㆍ단열 등의 성능 개선을 위해 기존 건축물을 국토교통부령으로 정하는 바에 따라 증축 또는 대수선하는 건축주에 대해서는 다음 각 호의 요건을 모두 갖춘 경우 국토교통부령으로 정하는 바에 따라 구조 안전의 확인 방법을 달리 적용할 수 있다. 다만, 제3조의2제5호에 해당하는 경우에는 제1호를 적용하지 않는다.<신설 2024. 12. 17.>

1. 주요구조부의 변경이 없을 것
2. 법 제48조제1항에 따른 구조내력(構造耐力)의 변경이 국토교통부령으로 정하는 경미한 변경에 해당할 것

④ 제6조제1항제6호다목에 따라 기존 건축물을 건축 또는 대수선하려는 건축주는 법 제5조제1항에 따라 적용의 완화를 요청할 때 구조 안전의 확인 서류를 허가권자에게 제출하여야 한다. <신설 2017. 2. 3., 2024. 12. 17.>

[전문개정 2008. 10. 29.]

제32조의2(건축물의 내진능력 공개) ① 법 제48조의3제1항 각 호 외의 부분 단서에서 "대통령령으로 정하는 건축물"이란 다음 각 호의 어느 하나에 해당하는 건축물을 말한다.

1. 창고, 축사, 작물 재배사 및 표준설계도서에 따라 건축하는 건축물로서 제32조제2항제1호 및 제3호부터 제9호까지의 어느 하나에도 해당하지 아니하는 건축물
2. 제32조제1항에 따른 구조기준 중 국토교통부령으로 정하는 소규모건축구조기준을 적용한 건축물

② 법 제48조의3제1항제3호에서 "대통령령으로 정하는 건축물"이란 제32조제2항제3호부터 제9호까지의 어느 하나에 해당하는 건축물을 말한다.

[본조신설 2018. 6. 26.]

제33조 삭제 <1999. 4. 30.>

제34조(직통계단의 설치) ① 건축물의 피난층(직접 지상으로 통하는 출입구가 있는 층 및 제3항과 제4항에 따른 피난안전구역을 말한다. 이하 같다) 외의 층에서는 피난층 또는 지상으로 통하는 직통계단(경사로를 포함한다. 이하 같다)을 거실의 각 부분으로부터 계단(거실로부터 가장 가까운 거리에 있는 1개소의 계단을 말한다)에 이르는 보행거리가 30미터 이하가 되도록 설치해야 한다. 다만, 건축물(지하층에 설치하는 것으로서 바닥면적의 합계가 300제곱미터 이상인 공연장ㆍ집회장ㆍ관람장 및 전시장은 제외한다)의 주요구조부가 내화구조 또는 불연재료로 된 건축물은 그 보행거리가 50미터(층수가 16층 이상인 공동주택의 경우 16층 이상인 층에 대해서는 40미터) 이하가 되도록 설치할 수 있으며, 자동화 생산시설에 스프링클러 등 자동식 소화설비를 설치한 공장으로서 국토교통부령으로 정하는 공장인 경우에는 그 보행거리가 75미터(무인화 공장인 경우에는 100미터) 이하가 되도록 설치할 수 있다. <개정 2009. 7. 16., 2010. 2. 18., 2011. 12. 30., 2013. 3. 23., 2019. 8. 6., 2020. 10. 8.>

② 법 제49조제1항에 따라 피난층 외의 층이 다음 각 호의 어느 하나에 해당하는 용도 및 규모의 건축물에는 국토교통부령으로 정하는 기준에 따라 피난층 또는 지상으로 통하는 직통계단을 2개소 이상 설치하여야 한다.<개정 2009. 7. 16., 2013. 3. 23., 2014. 3. 24., 2015. 9. 22., 2017. 2. 3.>

1. 제2종 근린생활시설 중 공연장ㆍ종교집회장, 문화 및 집회시설(전시장 및 동ㆍ식물원은 제외한다), 종교시설, 위락시설 중 주점영업 또는 장례시설의 용도로 쓰는 층으로서 그 층에서 해당 용도로 쓰는 바닥면적의 합계가 200제곱미터(제2종 근린생활시설 중 공연장ㆍ종교집회장은 각각 300제곱미터) 이상인 것
2. 단독주택 중 다중주택ㆍ다가구주택, 제1종 근린생활시설 중 정신과의원(입원실이 있는 경우로 한정한다), 제2종 근린생활시설 중 인터넷컴퓨터게임시설제공업소(해당 용도로 쓰는 바닥면적의 합계가 300제곱미터 이상인 경우만 해당한다)ㆍ학원ㆍ독서실, 판매시설, 운수시설(여객용 시설만 해당한다), 의료시설(입원실이 없는 치과병원은 제외한다), 교육연구시설 중 학원, 노유자시설 중 아동 관련 시설ㆍ노인복지시설ㆍ장애인 거주시설(「장애인복지법」 제58조제1항제1호에 따른 장애인 거주시설 중 국토교통부령으로 정하는 시설을 말한다. 이하 같다) 및 「장애인복지법」 제58조제1항제4호에 따른 장애인 의료재활시설(이하 "장애인 의료재활시설"이라 한다), 수련시설 중 유스호스텔 또는 숙박시설의 용도로 쓰는 3층 이상의 층으로서 그 층의 해당 용도로 쓰는 거실의 바닥면적의 합계가 200제곱미터 이상인 것
3. 공동주택(층당 4세대 이하인 것은 제외한다) 또는 업무시설 중 오피스텔의 용도로 쓰는 층으로서 그 층의 해당 용도로 쓰는 거실의 바닥면적의 합계가 300제곱미터 이상인 것
4. 제1호부터 제3호까지의 용도로 쓰지 아니하는 3층 이상의 층으로서 그 층 거실의 바닥면적의 합계가 400제곱미터 이상인 것
5. 지하층으로서 그 층 거실의 바닥면적의 합계가 200제곱미터 이상인 것

③ 초고층 건축물에는 피난층 또는 지상으로 통하는 직통계단과 직접 연결되는 피난안전구역(건축물의 피난ㆍ안전을 위하여 건축물 중간층에 설치하는 대피공간을 말한다. 이하 같다)을 지상층으로부터 최대 30개 층마다 1개소 이상 설치하여야 한다.<신설 2009. 7. 16., 2011. 12. 30.>

④ 준초고층 건축물에는 피난층 또는 지상으로 통하는 직통계단과 직접 연결되는 피난안전구역을 해당 건축물 전체 층수의 2분의 1에 해당하는 층으로부터 상하 5개층 이내에 1개소 이상 설치하여야 한다. 다만, 국토교통부령으로 정하는 기준에 따라 피난층 또는 지상으로 통하는 직통계단을 설치하는 경우에는 그러하지 아니하다.<신설 2011. 12. 30., 2013. 3. 23.>

⑤ 제3항 및 제4항에 따른 피난안전구역의 규모와 설치기준은 국토교통부령으로 정한다.<신설 2009. 7. 16., 2011. 12. 30., 2013. 3. 23.>

[전문개정 2008. 10. 29.]

제35조(피난계단의 설치) ① 법 제49조제1항에 따라 5층 이상 또는 지하 2층 이하인 층에 설치하는 직통계단은 국토교통부령으로 정하는 기준에 따라 피난계단 또는 특별피난계단으로 설

치하여야 한다. 다만, 건축물의 주요구조부가 내화구조 또는 불연재료로 되어 있는 경우로서 다음 각 호의 어느 하나에 해당하는 경우에는 그러하지 아니하다. <개정 2008. 10. 29., 2013. 3. 23.>

1. 5층 이상인 층의 바닥면적의 합계가 200제곱미터 이하인 경우
2. 5층 이상인 층의 바닥면적 200제곱미터 이내마다 방화구획이 되어 있는 경우

② 건축물(갓복도식 공동주택은 제외한다)의 11층(공동주택의 경우에는 16층) 이상인 층(바닥면적이 400제곱미터 미만인 층은 제외한다) 또는 지하 3층 이하인 층(바닥면적이 400제곱미터미만인 층은 제외한다)으로부터 피난층 또는 지상으로 통하는 직통계단은 제1항에도 불구하고 특별피난계단으로 설치하여야 한다.<개정 2008. 10. 29.>

③ 제1항에서 판매시설의 용도로 쓰는 층으로부터의 직통계단은 그 중 1개소 이상을 특별피난계단으로 설치하여야 한다.<개정 2008. 10. 29.>

④ 삭제<1995. 12. 30.>

⑤ 건축물의 5층 이상인 층으로서 문화 및 집회시설 중 전시장 또는 동ㆍ식물원, 판매시설, 운수시설(여객용 시설만 해당한다), 운동시설, 위락시설, 관광휴게시설(다중이 이용하는 시설만 해당한다) 또는 수련시설 중 생활권 수련시설의 용도로 쓰는 층에는 제34조에 따른 직통계단 외에 그 층의 해당 용도로 쓰는 바닥면적의 합계가 2천 제곱미터를 넘는 경우에는 그 넘는 2천 제곱미터 이내마다 1개소의 피난계단 또는 특별피난계단(4층 이하의 층에는 쓰지 아니하는 피난계단 또는 특별피난계단만 해당한다)을 설치하여야 한다.<개정 2008. 10. 29., 2009. 7. 16.>

⑥ 삭제<1999. 4. 30.>

[제목개정 1999. 4. 30.]

제36조(옥외 피난계단의 설치) 건축물의 3층 이상인 층(피난층은 제외한다)으로서 다음 각 호의 어느 하나에 해당하는 용도로 쓰는 층에는 제34조에 따른 직통계단 외에 그 층으로부터 지상으로 통하는 옥외피난계단을 따로 설치하여야 한다. <개정 2014. 3. 24.>

1. 제2종 근린생활시설 중 공연장(해당 용도로 쓰는 바닥면적의 합계가 300제곱미터 이상인 경우만 해당한다), 문화 및 집회시설 중 공연장이나 위락시설 중 주점영업의 용도로 쓰는 층으로서 그 층 거실의 바닥면적의 합계가 300제곱미터 이상인 것
2. 문화 및 집회시설 중 집회장의 용도로 쓰는 층으로서 그 층 거실의 바닥면적의 합계가 1천 제곱미터 이상인 것

[전문개정 2008. 10. 29.]

제37조(지하층과 피난층 사이의 개방공간 설치) 바닥면적의 합계가 3천 제곱미터 이상인 공연장ㆍ집회장ㆍ관람장 또는 전시장을 지하층에 설치하는 경우에는 각 실에 있는 자가 지하층 각 층에서 건축물 밖으로 피난하여 옥외 계단 또는 경사로 등을 이용하여 피난층으로 대피할 수 있도록 천장이 개방된 외부 공간을 설치하여야 한다.

[전문개정 2008. 10. 29.]

제38조(관람실 등으로부터의 출구 설치) 법 제49조제1항에 따라 다음 각 호의 어느 하나에 해당하는 건축물에는 국토교통부령으로 정하는 기준에 따라 관람실 또는 집회실로부터의 출구를 설치해야 한다. <개정 2013. 3. 23., 2014. 3. 24., 2017. 2. 3., 2019. 8. 6.>

1. 제2종 근린생활시설 중 공연장ㆍ종교집회장(해당 용도로 쓰는 바닥면적의 합계가 각각 300제곱미터 이상인 경우만 해당한다)
2. 문화 및 집회시설(전시장 및 동ㆍ식물원은 제외한다)
3. 종교시설
4. 위락시설
5. 장례시설

[전문개정 2008. 10. 29.]
[제목개정 2019. 8. 6.]

제39조(건축물 바깥쪽으로의 출구 설치) ① 법 제49조제1항에 따라 다음 각 호의 어느 하나에 해당하는 건축물에는 국토교통부령으로 정하는 기준에 따라 그 건축물로부터 바깥쪽으로 나가는 출구를 설치하여야 한다. <개정 2013. 3. 23., 2014. 3. 24., 2017. 2. 3.>

1. 제2종 근린생활시설 중 공연장ㆍ종교집회장ㆍ인터넷컴퓨터게임시설제공업소(해당 용도로 쓰는 바닥면적의 합계가 각각 300제곱미터 이상인 경우만 해당한다)
2. 문화 및 집회시설(전시장 및 동ㆍ식물원은 제외한다)
3. 종교시설
4. 판매시설
5. 업무시설 중 국가 또는 지방자치단체의 청사
6. 위락시설
7. 연면적이 5천 제곱미터 이상인 창고시설
8. 교육연구시설 중 학교
9. 장례시설
10. 승강기를 설치하여야 하는 건축물

② 법 제49조제1항에 따라 건축물의 출입구에 설치하는 회전문은 국토교통부령으로 정하는 기준에 적합하여야 한다.<개정 2013. 3. 23.>

[전문개정 2008. 10. 29.]

제40조(옥상광장 등의 설치) ① 옥상광장 또는 2층 이상인 층에 있는 노대등[노대(露臺)나 그 밖에 이와 비슷한 것을 말한다. 이하 같다]의 주위에는 높이 1.2미터 이상의 난간을 설치하여야 한다. 다만, 그 노대등에 출입할 수 없는 구조인 경우에는 그러하지 아니하다. <개정 2018. 9. 4.>

② 5층 이상인 층이 제2종 근린생활시설 중 공연장ㆍ종교집회장ㆍ인터넷컴퓨터게임시설제공업소(해당 용도로 쓰는 바닥면적의 합계가 각각 300제곱미터 이상인 경우만 해당한다), 문화 및 집회시설(전시장 및 동ㆍ식물원은 제외한다), 종교시설, 판매시설, 위락시설 중 주점영업

또는 장례시설의 용도로 쓰는 경우에는 피난 용도로 쓸 수 있는 광장을 옥상에 설치하여야 한다.<개정 2014. 3. 24., 2017. 2. 3.>

③ 다음 각 호의 어느 하나에 해당하는 건축물은 옥상으로 통하는 출입문에 「소방시설 설치 및 관리에 관한 법률」 제40조제1항에 따른 성능인증 및 같은 조 제2항에 따른 제품검사를 받은 비상문자동개폐장치(화재 등 비상시에 소방시스템과 연동되어 잠김 상태가 자동으로 풀리는 장치를 말한다)를 설치해야 한다.<신설 2021. 1. 8., 2022. 11. 29.>

1. 제2항에 따라 피난 용도로 쓸 수 있는 광장을 옥상에 설치해야 하는 건축물
2. 피난 용도로 쓸 수 있는 광장을 옥상에 설치하는 다음 각 목의 건축물
   가. 다중이용 건축물
   나. 연면적 1천제곱미터 이상인 공동주택

④ 층수가 11층 이상인 건축물로서 11층 이상인 층의 바닥면적의 합계가 1만 제곱미터 이상인 건축물의 옥상에는 다음 각 호의 구분에 따른 공간을 확보하여야 한다.<개정 2009. 7. 16., 2011. 12. 30., 2021. 1. 8.>

1. 건축물의 지붕을 평지붕으로 하는 경우: 헬리포트를 설치하거나 헬리콥터를 통하여 인명 등을 구조할 수 있는 공간
2. 건축물의 지붕을 경사지붕으로 하는 경우: 경사지붕 아래에 설치하는 대피공간

⑤ 제4항에 따른 헬리포트를 설치하거나 헬리콥터를 통하여 인명 등을 구조할 수 있는 공간 및 경사지붕 아래에 설치하는 대피공간의 설치기준은 국토교통부령으로 정한다.<신설 2011. 12. 30., 2013. 3. 23., 2021. 1. 8.>

[전문개정 2008. 10. 29.]

제41조(대지 안의 피난 및 소화에 필요한 통로 설치) ①건축물의 대지 안에는 그 건축물 바깥쪽으로 통하는 주된 출구와 지상으로 통하는 피난계단 및 특별피난계단으로부터 도로 또는 공지(공원, 광장, 그 밖에 이와 비슷한 것으로서 피난 및 소화를 위하여 해당 대지의 출입에 지장이 없는 것을 말한다. 이하 이 조에서 같다)로 통하는 통로를 다음 각 호의 기준에 따라 설치하여야 한다. <개정 2010. 12. 13., 2015. 9. 22., 2016. 5. 17., 2017. 2. 3.>

1. 통로의 너비는 다음 각 목의 구분에 따른 기준에 따라 확보할 것
   가. 단독주택: 유효 너비 0.9미터 이상
   나. 바닥면적의 합계가 500제곱미터 이상인 문화 및 집회시설, 종교시설, 의료시설, 위락시설 또는 장례시설: 유효 너비 3미터 이상
   다. 그 밖의 용도로 쓰는 건축물: 유효 너비 1.5미터 이상
2. 필로티 내 통로의 길이가 2미터 이상인 경우에는 피난 및 소화활동에 장애가 발생하지 아니하도록 자동차 진입억제용 말뚝 등 통로 보호시설을 설치하거나 통로에 단차(段差)를 둘 것

② 제1항에도 불구하고 다중이용 건축물, 준다중이용 건축물 또는 층수가 11층 이상인 건축물이 건축되는 대지에는 그 안의 모든 다중이용 건축물, 준다중이용 건축물 또는 층수가 11층 이상인 건축물에 「소방기본법」 제21조에 따른 소방자동차(이하 "소방자동차"라 한다)의 접근이 가능한 통로를 설치하여야 한다. 다만, 모든 다중이용 건축물, 준다중이용 건축물 또는 층

수가 11층 이상인 건축물이 소방자동차의 접근이 가능한 도로 또는 공지에 직접 접하여 건축되는 경우로서 소방자동차가 도로 또는 공지에서 직접 소방활동이 가능한 경우에는 그러하지 아니하다.<신설 2010. 12. 13., 2011. 12. 30., 2015. 9. 22.>
[전문개정 2008. 10. 29.]

제42조 삭제 <1999. 4. 30.>

제43조 삭제 <1999. 4. 30.>

제44조(피난 규정의 적용례) 건축물이 창문, 출입구, 그 밖의 개구부(開口部)(이하 "창문등"이라 한다)가 없는 내화구조의 바닥 또는 벽으로 구획되어 있는 경우에는 그 구획된 각 부분을 각각 별개의 건축물로 보아 제34조부터 제41조까지 및 제48조를 적용한다. <개정 2018. 9. 4.>
[전문개정 2008. 10. 29.]

제45조 삭제 <1999. 4. 30.>

제46조(방화구획 등의 설치) ① 법 제49조제2항 본문에 따라 주요구조부가 내화구조 또는 불연재료로 된 건축물로서 연면적이 1천 제곱미터를 넘는 것은 국토교통부령으로 정하는 기준에 따라 다음 각 호의 구조물로 구획(이하 "방화구획"이라 한다)을 해야 한다. 다만, 「원자력안전법」 제2조제8호 및 제10호에 따른 원자로 및 관계시설은 같은 법에서 정하는 바에 따른다. <개정 2020. 10. 8., 2022. 4. 29.>

1. 내화구조로 된 바닥 및 벽
2. 제64조제1항제1호ㆍ제2호에 따른 방화문 또는 자동방화셔터(국토교통부령으로 정하는 기준에 적합한 것을 말한다. 이하 같다)

② 다음 각 호에 해당하는 건축물의 부분에는 제1항을 적용하지 않거나 그 사용에 지장이 없는 범위에서 제1항을 완화하여 적용할 수 있다.<개정 2010. 2. 18., 2017. 2. 3., 2019. 8. 6., 2020. 10. 8., 2022. 4. 29., 2023. 5. 15., 2026. 10. 6.>

1. 문화 및 집회시설(동ㆍ식물원은 제외한다), 종교시설, 운동시설 또는 장례시설의 용도로 쓰는 거실로서 시선 및 활동공간의 확보를 위하여 불가피한 부분
2. 물품의 제조ㆍ가공 및 운반 등(보관은 제외한다)에 필요한 고정식 대형 기기(器機) 또는 설비의 설치를 위하여 불가피한 부분. 다만, 지하층인 경우에는 지하층의 외벽 한쪽 면(지하층의 바닥면에서 지상층 바닥 아래면까지의 외벽 면적 중 4분의 1 이상이 되는 면을 말한다) 전체가 건물 밖으로 개방되어 보행과 자동차의 진입ㆍ출입이 가능한 경우로 한정한다.
3. 계단실ㆍ복도 또는 승강기의 승강장 및 승강로로서 그 건축물의 다른 부분과 방화구획으로 구획된 부분. 다만, 해당 부분에 위치하는 설비배관 등이 바닥을 관통하는 부분은 제외한다.
4. 건축물의 최상층 또는 피난층으로서 대규모 회의장ㆍ강당ㆍ스카이라운지ㆍ로비 또는 피난안전구역 등의 용도로 쓰는 부분으로서 그 용도로 사용하기 위하여 불가피한 부분

5. 복층형 공동주택의 세대별 층간 바닥 부분
6. 주요구조부가 내화구조 또는 불연재료로 된 주차장
7. 단독주택, 동물 및 식물 관련 시설 또는 국방ㆍ군사시설(집회, 체육, 창고 등의 용도로 사용되는 시설만 해당한다)로 쓰는 건축물
8. 건축물의 1층과 2층의 일부를 동일한 용도로 사용하며 그 건축물의 다른 부분과 방화구획으로 구획된 부분(바닥면적의 합계가 500제곱미터 이하인 경우로 한정한다)
9. 반도체공장으로 사용하는 건축물의 경우로서 다음 각 목의 요건을 모두 갖춘 설비배관이 설치된 수직 통로 부분
   가. 「소방시설 설치 및 관리에 관한 법률」 제8조제5항에 따라 성능위주설계 평가단의 검토ㆍ평가를 거칠 것
   나. 스프링클러설비를 설치할 것
   다. 설비배관이 설치된 수직 통로 부분이 다른 부분과 방화구획으로 구획될 것

③ 건축물 일부의 주요구조부를 내화구조로 하거나 제2항에 따라 건축물의 일부에 제1항을 완화하여 적용한 경우에는 내화구조로 한 부분 또는 제1항을 완화하여 적용한 부분과 그 밖의 부분을 방화구획으로 구획하여야 한다.<개정 2018. 9. 4.>

④ 공동주택 중 아파트로서 4층 이상인 층의 각 세대가 2개 이상의 직통계단을 사용할 수 없는 경우에는 발코니(발코니의 외부에 접하는 경우를 포함한다)에 인접 세대와 공동으로 또는 각 세대별로 다음 각 호의 요건을 모두 갖춘 대피공간을 하나 이상 설치해야 한다. 이 경우 인접 세대와 공동으로 설치하는 대피공간은 인접 세대를 통하여 2개 이상의 직통계단을 쓸 수 있는 위치에 우선 설치되어야 한다.<개정 2013. 3. 23., 2020. 10. 8., 2023. 9. 12., 2024. 6. 18.>

1. 대피공간은 바깥의 공기와 접할 것
2. 대피공간은 실내의 다른 부분과 방화구획으로 구획될 것
3. 대피공간의 바닥면적은 인접 세대와 공동으로 설치하는 경우에는 3제곱미터 이상, 각 세대별로 설치하는 경우에는 2제곱미터 이상일 것
4. 대피공간으로 통하는 출입문은 제64조제1항제1호에 따른 60분+ 방화문으로 설치할 것
5. 국토교통부장관이 정하는 기준에 적합할 것

⑤ 제4항에도 불구하고 아파트의 4층 이상인 층에서 발코니(제4호의 경우에는 발코니의 외부에 접하는 경우를 포함한다)에 다음 각 호의 어느 하나에 해당하는 구조 또는 시설을 갖춘 경우에는 대피공간을 설치하지 않을 수 있다.<개정 2010. 2. 18., 2013. 3. 23., 2014. 8. 27., 2018. 9. 4., 2021. 8. 10., 2023. 9. 12.>

1. 발코니와 인접 세대와의 경계벽이 파괴하기 쉬운 경량구조 등인 경우
2. 발코니의 경계벽에 피난구를 설치한 경우
3. 발코니의 바닥에 국토교통부령으로 정하는 하향식 피난구를 설치한 경우
4. 국토교통부장관이 제4항에 따른 대피공간과 동일하거나 그 이상의 성능이 있다고 인정하여 고시하는 구조 또는 시설(이하 이 호에서 “대체시설”이라 한다)을 갖춘 경우. 이 경우 국토교통부장관은 대체시설의 성능에 대해 미리 「과학기술분야 정부출연연구기관 등의 설립

、운영 및 육성에 관한 법률」 제8조제1항에 따라 설립된 한국건설기술연구원(이하 "한국건설기술연구원"이라 한다)의 기술검토를 받은 후 고시해야 한다.

⑥ 요양병원, 정신병원, 「노인복지법」 제34조제1항제1호에 따른 노인요양시설(이하 "노인요양시설"이라 한다), 장애인 거주시설 및 장애인 의료재활시설의 피난층 외의 층에는 다음 각 호의 어느 하나에 해당하는 시설을 설치하여야 한다.<신설 2015. 9. 22., 2018. 9. 4.>

1. 각 층마다 별도로 방화구획된 대피공간
2. 거실에 접하여 설치된 노대등
3. 계단을 이용하지 아니하고 건물 외부의 지상으로 통하는 경사로 또는 인접 건축물로 피난할 수 있도록 설치하는 연결복도 또는 연결통로

⑦ 법 제49조제2항 단서에서 "대규모 창고시설 등 대통령령으로 정하는 용도 및 규모의 건축물"이란 제2항제2호에 해당하여 제1항을 적용하지 않거나 완화하여 적용하는 부분이 포함된 창고시설을 말한다.<신설 2022. 4. 29.>

[전문개정 2008. 10. 29.]

[제목개정 2015. 9. 22.]

제47조(방화에 장애가 되는 용도의 제한) ① 법 제49조제2항 본문에 따라 의료시설, 노유자시설(아동 관련 시설 및 노인복지시설만 해당한다), 공동주택, 장례시설 또는 제1종 근린생활시설(산후조리원만 해당한다)과 위락시설, 위험물저장 및 처리시설, 공장 또는 자동차 관련 시설(정비공장만 해당한다)은 같은 건축물에 함께 설치할 수 없다. 다만, 다음 각 호에 해당하는 경우로서 국토교통부령으로 정하는 경우에는 같은 건축물에 함께 설치할 수 있다. <개정 2009. 7. 16., 2013. 3. 23., 2016. 1. 19., 2016. 7. 19., 2017. 2. 3., 2018. 2. 9., 2022. 4. 29.>

1. 공동주택(기숙사만 해당한다)과 공장이 같은 건축물에 있는 경우
2. 중심상업지역、일반상업지역 또는 근린상업지역에서 「도시 및 주거환경정비법」에 따른 재개발사업을 시행하는 경우
3. 공동주택과 위락시설이 같은 초고층 건축물에 있는 경우. 다만, 사생활을 보호하고 방범、방화 등 주거 안전을 보장하며 소음、악취 등으로부터 주거환경을 보호할 수 있도록 주택의 출입구、계단 및 승강기 등을 주택 외의 시설과 분리된 구조로 하여야 한다.
4. 「산업집적활성화 및 공장설립에 관한 법률」 제2조제13호에 따른 지식산업센터와 「영유아보육법」 제10조제4호에 따른 직장어린이집이 같은 건축물에 있는 경우

② 법 제49조제2항 본문에 따라 다음 각 호에 해당하는 용도의 시설은 같은 건축물에 함께 설치할 수 없다.<개정 2009. 7. 16., 2010. 8. 17., 2012. 12. 12., 2014. 3. 24., 2022. 4. 29.>

1. 노유자시설 중 아동 관련 시설 또는 노인복지시설과 판매시설 중 도매시장 또는 소매시장
2. 단독주택(다중주택, 다가구주택에 한정한다), 공동주택, 제1종 근린생활시설 중 조산원 또는 산후조리원과 제2종 근린생활시설 중 다중생활시설

[전문개정 2008. 10. 29.]

제48조(계단ㆍ복도 및 출입구의 설치) ① 법 제49조제2항 본문에 따라 연면적 200제곱미터를 초과하는 건축물에 설치하는 계단 및 복도는 국토교통부령으로 정하는 기준에 적합해야 한다. <개정 2013. 3. 23., 2022. 4. 29.>

② 법 제49조제2항 본문에 따라 제39조제1항 각 호에 해당하는 건축물의 출입구는 국토교통부령으로 정하는 기준에 적합해야 한다.<개정 2013. 3. 23., 2022. 4. 29.>

③ 제1항에도 불구하고 숙박시설 중 생활숙박시설을 업무시설 중 오피스텔로 용도를 변경하기 위해 법 제16조에 따라 변경허가를 신청하거나 변경신고를 하는 경우 또는 법 제19조에 따라 용도변경 신고를 하는 경우로서 다음 각 호의 요건을 모두 갖춘 경우에는 국토교통부령으로 정하는 바에 따라 복도의 설치 기준을 달리 적용할 수 있다.<신설 2025. 4. 15.>

1. 2024년 10월 16일 이전에 해당 생활숙박시설에 대한 건축허가를 신청한 경우(건축허가를 신청하기 위해 법 제4조의2제1항에 따라 시ㆍ도지사 또는 시장ㆍ군수ㆍ구청장에게 지방건축위원회의 심의를 신청한 경우를 포함한다)일 것
2. 해당 생활숙박시설의 소재지를 관할하는 소방서장이 화재위험성 및 피난안전성 검토를 거쳐 오피스텔로의 용도변경에 따른 안전성이 확보되었다고 인정하였을 것. 이 경우 화재위험성 및 피난안전성 검토에 필요한 사항은 국토교통부장관과 소방청장이 협의하여 공동으로 고시한다.
3. 제2호에 따라 소방서장의 인정을 받은 후 지방건축위원회의 심의를 거칠 것

[전문개정 2008. 10. 29.]

제49조 삭제 <1995. 12. 30.>

제50조(거실반자의 설치) 법 제49조제2항 본문에 따라 공장, 창고시설, 위험물저장 및 처리시설, 동물 및 식물 관련 시설, 자원순환 관련 시설 또는 묘지 관련시설 외의 용도로 쓰는 건축물 거실의 반자(반자가 없는 경우에는 보 또는 바로 위층의 바닥판의 밑면, 그 밖에 이와 비슷한 것을 말한다)는 국토교통부령으로 정하는 기준에 적합해야 한다. <개정 2013. 3. 23., 2014. 3. 24., 2022. 4. 29.>

[전문개정 2008. 10. 29.]

제51조(거실의 채광 등) ① 법 제49조제2항 본문에 따라 단독주택 및 공동주택의 거실, 교육연구시설 중 학교의 교실, 의료시설의 병실 및 숙박시설의 객실에는 국토교통부령으로 정하는 기준에 따라 채광 및 환기를 위한 창문등이나 설비를 설치해야 한다. <개정 2013. 3. 23., 2022. 4. 29.>

② 법 제49조제2항 본문에 따라 다음 각 호에 해당하는 건축물의 거실(피난층의 거실은 제외한다)에는 배연설비를 해야 한다.<개정 2015. 9. 22., 2017. 2. 3., 2019. 10. 22., 2020. 10. 8., 2022. 4. 29.>

1. 6층 이상인 건축물로서 다음 각 목에 해당하는 용도로 쓰는 건축물
   가. 제2종 근린생활시설 중 공연장, 종교집회장, 인터넷컴퓨터게임시설제공업소 및 다중생활시설(공연장, 종교집회장 및 인터넷컴퓨터게임시설제공업소는 해당 용도로 쓰는 바닥

면적의 합계가 각각 300제곱미터 이상인 경우만 해당한다)
나. 문화 및 집회시설
다. 종교시설
라. 판매시설
마. 운수시설
바. 의료시설(요양병원 및 정신병원은 제외한다)
사. 교육연구시설 중 연구소
아. 노유자시설 중 아동 관련 시설, 노인복지시설(노인요양시설은 제외한다)
자. 수련시설 중 유스호스텔
차. 운동시설
카. 업무시설
타. 숙박시설
파. 위락시설
하. 관광휴게시설
거. 장례시설
2. 다음 각 목에 해당하는 용도로 쓰는 건축물
가. 의료시설 중 요양병원 및 정신병원
나. 노유자시설 중 노인요양시설ㆍ장애인 거주시설 및 장애인 의료재활시설
다. 제1종 근린생활시설 중 산후조리원

③ 법 제49조제2항 본문에 따라 오피스텔에 거실 바닥으로부터 높이 1.2미터 이하 부분에 여닫을 수 있는 창문을 설치하는 경우에는 국토교통부령으로 정하는 기준에 따라 추락방지를 위한 안전시설을 설치해야 한다.<신설 2009. 7. 16., 2013. 3. 23., 2022. 4. 29.>

④ 법 제49조제3항에 따라 건축물의 11층 이하의 층에는 소방관이 진입할 수 있는 창을 설치하고, 외부에서 주야간에 식별할 수 있는 표시를 해야 한다. 다만, 다음 각 호의 어느 하나에 해당하는 아파트는 제외한다.<개정 2019. 10. 22.>
1. 제46조제4항 및 제5항에 따라 대피공간 등을 설치한 아파트
2. 「주택건설기준 등에 관한 규정」 제15조제2항에 따라 비상용승강기를 설치한 아파트
[전문개정 2008. 10. 29.]

제52조(거실 등의 방습) 법 제49조제2항 본문에 따라 다음 각 호에 해당하는 거실ㆍ욕실 또는 조리장의 바닥 부분에는 국토교통부령으로 정하는 기준에 따라 방습을 위한 조치를 해야 한다. <개정 2013. 3. 23., 2022. 4. 29.>
1. 건축물의 최하층에 있는 거실(바닥이 목조인 경우만 해당한다)
2. 제1종 근린생활시설 중 목욕장의 욕실과 휴게음식점 및 제과점의 조리장
3. 제2종 근린생활시설 중 일반음식점, 휴게음식점 및 제과점의 조리장과 숙박시설의 욕실
[전문개정 2008. 10. 29.]

제53조(경계벽 등의 설치) ① 법 제49조제4항에 따라 다음 각 호의 어느 하나에 해당하는 건축물의 경계벽은 국토교통부령으로 정하는 기준에 따라 설치해야 한다. <개정 2010. 8. 17., 2013. 3. 23., 2014. 3. 24., 2014. 11. 28., 2015. 9. 22., 2019. 10. 22., 2020. 10. 8.>

1. 단독주택 중 다가구주택의 각 가구 간 또는 공동주택(기숙사는 제외한다)의 각 세대 간 경계벽(제2조제14호 후단에 따라 거실ㆍ침실 등의 용도로 쓰지 아니하는 발코니 부분은 제외한다)
2. 공동주택 중 기숙사의 침실, 의료시설의 병실, 교육연구시설 중 학교의 교실 또는 숙박시설의 객실 간 경계벽
3. 제1종 근린생활시설 중 산후조리원의 다음 각 호의 어느 하나에 해당하는 경계벽
   가. 임산부실 간 경계벽
   나. 신생아실 간 경계벽
   다. 임산부실과 신생아실 간 경계벽
4. 제2종 근린생활시설 중 다중생활시설의 호실 간 경계벽
5. 노유자시설 중 「노인복지법」 제32조제1항제3호에 따른 노인복지주택(이하 "노인복지주택"이라 한다)의 각 세대 간 경계벽
6. 노유자시설 중 노인요양시설의 호실 간 경계벽

② 법 제49조제4항에 따라 다음 각 호의 어느 하나에 해당하는 건축물의 층간바닥(화장실의 바닥은 제외한다)은 국토교통부령으로 정하는 기준에 따라 설치해야 한다.<신설 2014. 11. 28., 2016. 8. 11., 2019. 10. 22.>

1. 단독주택 중 다가구주택
2. 공동주택(「주택법」 제15조에 따른 주택건설사업계획승인 대상은 제외한다)
3. 업무시설 중 오피스텔
4. 제2종 근린생활시설 중 다중생활시설
5. 숙박시설 중 다중생활시설

[전문개정 2008. 10. 29.]
[제목개정 2014. 11. 28.]

제54조(건축물에 설치하는 굴뚝) 건축물에 설치하는 굴뚝은 국토교통부령으로 정하는 기준에 따라 설치하여야 한다. <개정 2013. 3. 23.>
[전문개정 2008. 10. 29.]

제55조(창문 등의 차면시설) 인접 대지경계선으로부터 직선거리 2미터 이내에 이웃 주택의 내부가 보이는 창문 등을 설치하는 경우에는 차면시설(遮面施設)을 설치하여야 한다.
[전문개정 2008. 10. 29.]

제56조(건축물의 내화구조) ① 법 제50조제1항 본문에 따라 다음 각 호의 어느 하나에 해당하는 건축물(제5호에 해당하는 건축물로서 2층 이하인 건축물은 지하층 부분만 해당한다)의 주요구조부와 지붕은 내화구조로 해야 한다. 다만, 연면적이 50제곱미터 이하인 단층의 부속건축

물로서 외벽 및 처마 밑면을 방화구조로 한 것과 무대의 바닥은 그렇지 않다. <개정 2009. 6. 30., 2010. 2. 18., 2010. 8. 17., 2013. 3. 23., 2014. 3. 24., 2017. 2. 3., 2019. 8. 6., 2019. 10. 22., 2021. 1. 5.>

1. 제2종 근린생활시설 중 공연장ㆍ종교집회장(해당 용도로 쓰는 바닥면적의 합계가 각각 300제곱미터 이상인 경우만 해당한다), 문화 및 집회시설(전시장 및 동ㆍ식물원은 제외한다), 종교시설, 위락시설 중 주점영업 및 장례시설의 용도로 쓰는 건축물로서 관람실 또는 집회실의 바닥면적의 합계가 200제곱미터(옥외관람석의 경우에는 1천 제곱미터) 이상인 건축물
2. 문화 및 집회시설 중 전시장 또는 동ㆍ식물원, 판매시설, 운수시설, 교육연구시설에 설치하는 체육관ㆍ강당, 수련시설, 운동시설 중 체육관ㆍ운동장, 위락시설(주점영업의 용도로 쓰는 것은 제외한다), 창고시설, 위험물저장 및 처리시설, 자동차 관련 시설, 방송통신시설 중 방송국ㆍ전신전화국ㆍ촬영소, 묘지 관련 시설 중 화장시설ㆍ동물화장시설 또는 관광휴게시설의 용도로 쓰는 건축물로서 그 용도로 쓰는 바닥면적의 합계가 500제곱미터 이상인 건축물
3. 공장의 용도로 쓰는 건축물로서 그 용도로 쓰는 바닥면적의 합계가 2천 제곱미터 이상인 건축물. 다만, 화재의 위험이 적은 공장으로서 국토교통부령으로 정하는 공장은 제외한다.
4. 건축물의 2층이 단독주택 중 다중주택 및 다가구주택, 공동주택, 제1종 근린생활시설(의료의 용도로 쓰는 시설만 해당한다), 제2종 근린생활시설 중 다중생활시설, 의료시설, 노유자시설 중 아동 관련 시설 및 노인복지시설, 수련시설 중 유스호스텔, 업무시설 중 오피스텔, 숙박시설 또는 장례시설의 용도로 쓰는 건축물로서 그 용도로 쓰는 바닥면적의 합계가 400제곱미터 이상인 건축물
5. 3층 이상인 건축물 및 지하층이 있는 건축물. 다만, 단독주택(다중주택 및 다가구주택은 제외한다), 동물 및 식물 관련 시설, 발전시설(발전소의 부속용도로 쓰는 시설은 제외한다), 교도소ㆍ소년원 또는 묘지 관련 시설(화장시설 및 동물화장시설은 제외한다)의 용도로 쓰는 건축물과 철강 관련 업종의 공장 중 제어실로 사용하기 위하여 연면적 50제곱미터 이하로 증축하는 부분은 제외한다.

② 법 제50조제1항 단서에 따라 막구조의 건축물은 주요구조부에만 내화구조로 할 수 있다. <개정 2019. 10. 22.>

[전문개정 2008. 10. 29.]

제57조(대규모 건축물의 방화벽 등) ① 법 제50조제2항에 따라 연면적 1천 제곱미터 이상인 건축물은 방화벽으로 구획하되, 각 구획된 바닥면적의 합계는 1천 제곱미터 미만이어야 한다. 다만, 주요구조부가 내화구조이거나 불연재료인 건축물과 제56조제1항제5호 단서에 따른 건축물 또는 내부설비의 구조상 방화벽으로 구획할 수 없는 창고시설의 경우에는 그러하지 아니하다.

② 제1항에 따른 방화벽의 구조에 관하여 필요한 사항은 국토교통부령으로 정한다.<개정 2013. 3. 23.>

③ 연면적 1천 제곱미터 이상인 목조 건축물의 구조는 국토교통부령으로 정하는 바에 따라 방화구조로 하거나 불연재료로 하여야 한다.<개정 2013. 3. 23.>
[전문개정 2008. 10. 29.]

제58조(방화지구의 건축물) 법 제51조제1항에 따라 그 주요구조부 및 외벽을 내화구조로 하지 아니할 수 있는 건축물은 다음 각 호와 같다.
1. 연면적 30제곱미터 미만인 단층 부속건축물로서 외벽 및 처마면이 내화구조 또는 불연재료로 된 것
2. 도매시장의 용도로 쓰는 건축물로서 그 주요구조부가 불연재료로 된 것
[전문개정 2008. 10. 29.]

제59조 삭제 <1999. 4. 30.>

제60조 삭제 <1999. 4. 30.>

제61조(건축물의 마감재료 등) ①법 제52조제1항에서 " 대통령령으로 정하는 용도 및 규모의 건축물 " 이란 다음 각 호의 어느 하나에 해당하는 건축물을 말한다. 다만, 다음 각 호(제8호는 제외한다)의 어느 하나에 해당하는 건축물의 주요구조부가 내화구조 또는 불연재료로 되어 있고 그 거실의 바닥면적(스프링클러나 그 밖에 이와 비슷한 자동식 소화설비를 설치한 바닥면적을 뺀 면적으로 한다. 이하 이 조에서 같다) 200제곱미터 이내마다 방화구획이 되어 있는 건축물은 제외한다. <개정 2009. 7. 16., 2010. 2. 18., 2010. 12. 13., 2013. 3. 23., 2014. 3. 24., 2014. 8. 27., 2014. 10. 14., 2015. 9. 22., 2017. 2. 3., 2019. 8. 6., 2020. 10. 8., 2021. 8. 10., 2024. 6. 18., 2025. 8. 26.>
1. 단독주택 중 다중주택ㆍ다가구주택
1의2. 공동주택
1의3. 제1종 근린생활시설 중 의원, 치과의원, 한의원, 조산원
2. 제2종 근린생활시설 중 공연장ㆍ종교집회장ㆍ인터넷컴퓨터게임시설제공업소ㆍ학원ㆍ독서실ㆍ당구장ㆍ다중생활시설ㆍ공유보관시설의 용도로 쓰는 건축물
3. 발전시설, 방송통신시설(방송국ㆍ촬영소의 용도로 쓰는 건축물로 한정한다)
4. 공장, 창고시설, 위험물 저장 및 처리 시설(자가난방과 자가발전 등의 용도로 쓰는 시설을 포함한다), 자동차 관련 시설의 용도로 쓰는 건축물
5. 5층 이상인 층 거실의 바닥면적의 합계가 500제곱미터 이상인 건축물
6. 문화 및 집회시설, 종교시설, 판매시설, 운수시설, 의료시설, 교육연구시설 중 학교ㆍ학원, 노유자시설, 수련시설, 업무시설 중 오피스텔, 숙박시설, 위락시설, 장례시설
7. 삭제<2021. 8. 10.>
8. 「다중이용업소의 안전관리에 관한 특별법 시행령」 제2조에 따른 다중이용업의 용도로 쓰는 건축물

② 법 제52조제2항에서 “대통령령으로 정하는 건축물”이란 다음 각 호의 건축물을 말한다. <신설 2010. 12. 13., 2011. 12. 30., 2013. 3. 23., 2015. 9. 22., 2019. 8. 6., 2021. 8. 10.>

1. 상업지역(근린상업지역은 제외한다)의 건축물로서 다음 각 목의 어느 하나에 해당하는 것
   가. 제1종 근린생활시설, 제2종 근린생활시설, 문화 및 집회시설, 종교시설, 판매시설, 운동시설 및 위락시설의 용도로 쓰는 건축물로서 그 용도로 쓰는 바닥면적의 합계가 2천제곱미터 이상인 건축물
   나. 공장(국토교통부령으로 정하는 화재 위험이 적은 공장은 제외한다)의 용도로 쓰는 건축물로부터 6미터 이내에 위치한 건축물
2. 의료시설, 교육연구시설, 노유자시설 및 수련시설의 용도로 쓰는 건축물
3. 3층 이상 또는 높이 9미터 이상인 건축물
4. 1층의 전부 또는 일부를 필로티 구조로 설치하여 주차장으로 쓰는 건축물
5. 제1항제4호에 해당하는 건축물

③ 법 제52조제4항에서 “대통령령으로 정하는 용도 및 규모에 해당하는 건축물”이란 제2항 각 호의 건축물을 말한다.<신설 2021. 5. 4.>

[전문개정 2008. 10. 29.]

[제목개정 2021. 5. 4.]

제61조의2(실내건축) 법 제52조의2제1항에서 “대통령령으로 정하는 용도 및 규모에 해당하는 건축물”이란 다음 각 호의 어느 하나에 해당하는 건축물을 말한다. <개정 2020. 4. 21.>

1. 다중이용 건축물
2. 「건축물의 분양에 관한 법률」 제3조에 따른 건축물
3. 별표 1 제3호나목 및 같은 표 제4호아목에 따른 건축물(칸막이로 거실의 일부를 가로로 구획하거나 가로 및 세로로 구획하는 경우만 해당한다)

[본조신설 2014. 11. 28.]

제61조의3(건축자재 제조 및 유통에 관한 위법 사실의 점검 및 조치) ① 국토교통부장관, 시·도지사 및 시장·군수·구청장은 법 제52조의3제2항에 따른 점검을 통하여 위법 사실을 확인한 경우에는 같은 조 제3항에 따라 해당 건축관계자 및 제조업자·유통업자에게 위법 사실을 통보해야 하며, 해당 건축관계자 및 제조업자·유통업자에 대하여 다음 각 호의 구분에 따른 조치를 할 수 있다. <개정 2017. 1. 20., 2019. 10. 22.>

1. 건축관계자에 대한 조치
   가. 해당 건축자재를 사용하여 시공한 부분이 있는 경우: 시공부분의 시정, 해당 공정에 대한 공사 중단 및 해당 건축자재의 사용 중단 명령
   나. 해당 건축자재가 공사현장에 반입 및 보관되어 있는 경우: 해당 건축자재의 사용 중단 명령
2. 제조업자 및 유통업자에 대한 조치: 관계 행정기관의 장에게 관계 법률에 따른 해당 제조업자 및 유통업자에 대한 영업정지 등의 요청

② 건축관계자 및 제조업자ㆍ유통업자는 제1항에 따라 위법 사실을 통보받거나 같은 항 제1호의 명령을 받은 경우에는 그 날부터 7일 이내에 조치계획을 수립하여 국토교통부장관, 시ㆍ도지사 및 시장ㆍ군수ㆍ구청장에게 제출하여야 한다.

③ 국토교통부장관, 시ㆍ도지사 및 시장ㆍ군수ㆍ구청장은 제2항에 따른 조치계획(제1항제1호가목의 명령에 따른 조치계획만 해당한다)에 따른 개선조치가 이루어졌다고 인정되면 공사 중단 명령을 해제하여야 한다.

[본조신설 2016. 7. 19.]

[제18조의3에서 이동, 종전 제61조의3은 제63조의2로 이동 <2019. 10. 22.>]

제61조의4(위법 사실의 점검업무 대행 전문기관) ① 법 제52조의3제4항에서 "대통령령으로 정하는 전문기관"이란 다음 각 호의 기관을 말한다. <개정 2018. 1. 16., 2019. 10. 22., 2020. 12. 1., 2021. 8. 10., 2021. 12. 21.>

1. 한국건설기술연구원
2. 「국토안전관리원법」에 따른 국토안전관리원(이하 "국토안전관리원"이라 한다)
3. 「한국토지주택공사법」에 따른 한국토지주택공사
4. 제63조제2호에 따른 자 및 같은 조 제3호에 따른 시험ㆍ검사기관
5. 그 밖에 점검업무를 수행할 수 있다고 인정하여 국토교통부장관이 지정하여 고시하는 기관

② 법 제52조의3제4항에 따라 위법 사실의 점검업무를 대행하는 기관의 직원은 그 권한을 나타내는 증표를 지니고 관계인에게 내보여야 한다.<개정 2019. 10. 22.>

[본조신설 2016. 7. 19.]

[제18조의4에서 이동, 종전 제61조의4는 제62조로 이동 <2019. 10. 22.>]

제62조(건축자재의 품질관리 등) ① 법 제52조의4제1항에서 "복합자재[불연재료인 양면 철판, 석재, 콘크리트 또는 이와 유사한 재료와 불연재료가 아닌 심재(心材)로 구성된 것을 말한다]를 포함한 제52조에 따른 마감재료, 방화문 등 대통령령으로 정하는 건축자재"란 다음 각 호의 어느 하나에 해당하는 것을 말한다. <개정 2019. 10. 22., 2020. 10. 8.>

1. 법 제52조의4제1항에 따른 복합자재
2. 건축물의 외벽에 사용하는 마감재료로서 단열재
3. 제64조제1항제1호부터 제3호까지의 규정에 따른 방화문
4. 그 밖에 방화와 관련된 건축자재로서 국토교통부령으로 정하는 건축자재

② 법 제52조의4제1항에 따른 건축자재의 제조업자는 같은 항에 따른 품질관리서(이하 "품질관리서"라 한다)를 건축자재 유통업자에게 제출해야 하며, 건축자재 유통업자는 품질관리서와 건축자재의 일치 여부 등을 확인하여 품질관리서를 공사시공자에게 전달해야 한다.<신설 2019. 10. 22.>

③ 제2항에 따라 품질관리서를 제출받은 공사시공자는 품질관리서와 건축자재의 일치 여부를 확인한 후 해당 건축물에서 사용된 건축자재 품질관리서 전체를 공사감리자에게 제출해야 한다.<개정 2019. 10. 22.>

④ 공사감리자는 제3항에 따라 제출받은 품질관리서를 공사감리완료보고서에 첨부하여 법 제25조제6항에 따라 건축주에게 제출해야 하며, 건축주는 법 제22조에 따른 건축물의 사용승인을 신청할 때에 이를 허가권자에게 제출해야 한다.<개정 2019. 10. 22.>

[본조신설 2015. 9. 22.]

[제목개정 2019. 10. 22.]

[제61조의4에서 이동 <2019. 10. 22.>]

제63조(건축자재 성능 시험기관) 법 제52조의4제2항에서 "「과학기술분야 정부출연연구기관 등의 설립ㆍ운영 및 육성에 관한 법률」에 따른 한국건설기술연구원 등 대통령령으로 정하는 시험기관"이란 다음 각 호의 기관을 말한다. <개정 2020. 1. 7., 2021. 8. 10., 2021. 9. 14.>

1. 한국건설기술연구원
2. 「건설기술 진흥법」에 따른 건설엔지니어링사업자로서 건축 관련 품질시험의 수행능력이 국토교통부장관이 정하여 고시하는 기준에 해당하는 자
3. 「국가표준기본법」 제23조에 따라 인정받은 시험ㆍ검사기관

[본조신설 2019. 10. 22.]

제63조의2(품질인정 대상 건축자재 등) 법 제52조의5제1항에서 "방화문, 복합자재 등 대통령령으로 정하는 건축자재와 내화구조"란 다음 각 호의 건축자재와 내화구조(이하 제63조의4 및 제63조의5에서 "건축자재등"이라 한다)를 말한다.

1. 법 제52조의4제1항에 따른 복합자재 중 국토교통부령으로 정하는 강판과 심재로 이루어진 복합자재
2. 주요구조부가 내화구조 또는 불연재료로 된 건축물의 방화구획에 사용되는 다음 각 목의 건축자재와 내화구조
   가. 자동방화셔터
   나. 제62조제1항제4호에 따라 국토교통부령으로 정하는 건축자재 중 내화채움성능이 인정된 구조
3. 제64조제1항 각 호의 방화문
4. 그 밖에 건축물의 안전ㆍ화재예방 등을 위하여 품질인정이 필요한 건축자재와 내화구조로서 국토교통부령으로 정하는 건축자재와 내화구조

[본조신설 2021. 12. 21.]

[종전 제63조의2는 제63조의6으로 이동 <2021. 12. 21.>]

제63조의3(건축자재등 품질인정기관) 법 제52조의6제1항에서 "대통령령으로 정하는 기관"이란 한국건설기술연구원을 말한다.

[본조신설 2021. 12. 21.]

제63조의4(건축자재등 품질 유지ㆍ관리 의무 위반에 따른 조치) ① 국토교통부장관은 법 제52조의6제5항 전단에 따른 통보를 받은 경우 같은 항 후단에 따라 같은 조 제3항에 따른 품질

인정자재등(이하 이 조 및 제63조의5에서 “ 품질인정자재등 ” 이라 한다)의 제조업자, 유통업자 및 법 제25조의2제1항에 따른 건축관계자등(이하 이 조 및 제63조의5에서 “ 제조업자등 ” 이라 한다)에게 위법 사실을 통보해야 하며, 제조업자등에게 다음 각 호의 구분에 따른 조치를 할 수 있다.

1. 법 제25조의2제1항에 따른 건축관계자등: 다음 각 목의 구분에 따른 조치
   가. 품질인정자재등을 사용하지 않거나 인정받은 내용대로 시공하지 않은 부분이 있는 경우: 시공부분의 시정, 해당 공정에 대한 공사 중단과 품질인정을 받지 않은 건축자재등의 사용 중단 명령
   나. 품질인정을 받지 않은 건축자재등이 공사현장에 반입되어 있거나 보관되어 있는 경우: 해당 건축자재등의 사용 중단 명령
2. 제조업자 및 유통업자: 관계 기관에 대한 관계 법률에 따른 영업정지 등의 요청

② 제1항에 따른 국토교통부장관의 조치에 관하여는 제61조의3제2항 및 제3항을 준용한다. 이 경우 “ 건축관계자 및 제조업자ㆍ유통업자 ” 는 “ 제조업자등 ” 으로, “ 국토교통부장관, 시ㆍ도지사 및 시장ㆍ군수ㆍ구청장 ” 은 “ 국토교통부장관 ” 으로 본다.

[본조신설 2021. 12. 21.]

제63조의5(제조업자등에 대한 자료요청) 법 제52조의6제1항 및 이 영 제63조의3에 따라 건축자재등 품질인정기관으로 지정된 한국건설기술연구원은 법 제52조의6제6항에 따라 제조업자등에게 다음 각 호의 자료를 요청할 수 있다.

1. 건축자재등 및 품질인정자재등의 생산 및 판매 실적
2. 시공현장별 건축자재등 및 품질인정자재등의 시공 실적
3. 품질관리서
4. 그 밖에 제조공정에 관한 기록 등 품질인정자재등에 대한 품질관리의 적정성을 확인할 수 있는 자료로서 국토교통부장관이 정하여 고시하는 자료

[본조신설 2021. 12. 21.]

제63조의6(지하층에 거실 설치가 금지되는 건축물) 법 제53조제2항 각 호 외의 부분 본문에서 “ 단독주택, 공동주택 등 대통령령으로 정하는 건축물 ” 이란 다음 각 호의 어느 하나에 해당하는 건축물을 말한다. 다만, 지하층에 거실을 부속용도로 설치하는 건축물은 제외한다.

1. 단독주택
2. 공동주택

[본조신설 2024. 6. 18.]

[종전 제63조의6은 제63조의7로 이동 <2024. 6. 18.>]

제63조의7(건축물의 범죄예방) 법 제53조의2제2항에서 “ 대통령령으로 정하는 건축물 ” 이란 다음 각 호의 어느 하나에 해당하는 건축물을 말한다. <개정 2018. 12. 31.>

1. 다가구주택, 아파트, 연립주택 및 다세대주택

2. 제1종 근린생활시설 중 일용품을 판매하는 소매점
3. 제2종 근린생활시설 중 다중생활시설
4. 문화 및 집회시설(동ㆍ식물원은 제외한다)
5. 교육연구시설(연구소 및 도서관은 제외한다)
6. 노유자시설
7. 수련시설
8. 업무시설 중 오피스텔
9. 숙박시설 중 다중생활시설

[본조신설 2014. 11. 28.]
[제63조의6에서 이동 <2024. 6. 18.>]

제64조(방화문의 구분) ① 방화문은 다음 각 호와 같이 구분한다.

1. 60분+ 방화문: 연기 및 불꽃을 차단할 수 있는 시간이 60분 이상이고, 열을 차단할 수 있는 시간이 30분 이상인 방화문
2. 60분 방화문: 연기 및 불꽃을 차단할 수 있는 시간이 60분 이상인 방화문
3. 30분 방화문: 연기 및 불꽃을 차단할 수 있는 시간이 30분 이상 60분 미만인 방화문

② 제1항 각 호의 구분에 따른 방화문 인정 기준은 국토교통부령으로 정한다.

[전문개정 2020. 10. 8.]

제6장 지역 및 지구의 건축물 <개정 2008. 10. 29.>

제65조 삭제 <2000. 6. 27.>

제66조 삭제 <1999. 4. 30.>

제67조 삭제 <1999. 4. 30.>

제68조 삭제 <2000. 6. 27.>

제69조 삭제 <1999. 4. 30.>

제70조 삭제 <1999. 4. 30.>

제71조 삭제 <1999. 4. 30.>

제72조 삭제 <1999. 4. 30.>

제73조 삭제 <2000. 6. 27.>

제74조 삭제 <1999. 4. 30.>

제75조 삭제 <1999. 4. 30.>

제76조 삭제 <2000. 6. 27.>

제77조(건축물의 대지가 지역ㆍ지구 또는 구역에 걸치는 경우) 법 제54조제1항에 따라 대지가 지역ㆍ지구 또는 구역에 걸치는 경우 그 대지의 과반이 속하는 지역ㆍ지구 또는 구역의 건축물 및 대지 등에 관한 규정을 그 대지의 전부에 대하여 적용 받으려는 자는 해당 대지의 지역ㆍ지구 또는 구역별 면적과 적용 받으려는 지역ㆍ지구 또는 구역에 관한 사항을 허가권자에게 제출(전자문서에 의한 제출을 포함한다)하여야 한다.
[전문개정 2008. 10. 29.]

제78조 삭제 <2002. 12. 26.>

제79조 삭제 <2002. 12. 26.>

제80조(건축물이 있는 대지의 분할제한) 법 제57조제1항에서 "대통령령으로 정하는 범위"란 다음 각 호의 어느 하나에 해당하는 규모 이상을 말한다.
1. 주거지역: 60제곱미터
2. 상업지역: 150제곱미터
3. 공업지역: 150제곱미터
4. 녹지지역: 200제곱미터
5. 제1호부터 제4호까지의 규정에 해당하지 아니하는 지역: 60제곱미터
[전문개정 2008. 10. 29.]

제80조의2(대지 안의 공지) 법 제58조에 따라 건축선(법 제46조제1항에 따른 건축선을 말한다. 이하 같다) 및 인접 대지경계선(대지와 대지 사이에 공원, 철도, 하천, 광장, 공공공지, 녹지, 그 밖에 건축이 허용되지 아니하는 공지가 있는 경우에는 그 반대편의 경계선을 말한다)으로부터 건축물의 각 부분까지 띄어야 하는 거리의 기준은 별표 2와 같다. <개정 2014. 10. 14.>
[전문개정 2008. 10. 29.]

제81조(맞벽건축 및 연결복도) ① 법 제59조제1항제1호에서 "대통령령으로 정하는 지역"이란 다음 각 호의 어느 하나에 해당하는 지역을 말한다. <개정 2008. 10. 29., 2012. 12. 12., 2014. 10. 14., 2015. 9. 22.>
1. 상업지역(다중이용 건축물 및 공동주택은 스프링클러나 그 밖에 이와 비슷한 자동식 소화설비를 설치한 경우로 한정한다)
2. 주거지역(건축물 및 토지의 소유자 간 맞벽건축을 합의한 경우에 한정한다)
3. 허가권자가 도시미관 또는 한옥 보전ㆍ진흥을 위하여 건축조례로 정하는 구역
4. 건축협정구역

② 삭제<2006. 5. 8.>

③ 법 제59조제1항제1호에 따른 맞벽은 다음 각 호의 기준에 적합하여야 한다.<개정 2008. 10. 29., 2014. 10. 14.>

1. 주요구조부가 내화구조일 것
2. 마감재료가 불연재료일 것

④ 제1항에 따른 지역(건축협정구역은 제외한다)에서 맞벽건축을 할 때 맞벽 대상 건축물의 용도, 맞벽 건축물의 수 및 층수 등 맞벽에 필요한 사항은 건축조례로 정한다.<개정 2008. 10. 29., 2014. 10. 14.>

⑤ 법 제59조제1항제2호에서 "대통령령으로 정하는 기준"이란 다음 각 호의 기준을 말한다.<개정 2008. 10. 29., 2019. 8. 6.>

1. 주요구조부가 내화구조일 것
2. 마감재료가 불연재료일 것
3. 밀폐된 구조인 경우 벽면적의 10분의 1 이상에 해당하는 면적의 창문을 설치할 것. 다만, 지하층으로서 환기설비를 설치하는 경우에는 그러하지 아니하다.
4. 너비 및 높이가 각각 5미터 이하일 것. 다만, 허가권자가 건축물의 용도나 규모 등을 고려할 때 원활한 통행을 위하여 필요하다고 인정하면 지방건축위원회의 심의를 거쳐 그 기준을 완화하여 적용할 수 있다.
5. 건축물과 복도 또는 통로의 연결부분에 자동방화셔터 또는 방화문을 설치할 것
6. 연결복도가 설치된 대지 면적의 합계가 「국토의 계획 및 이용에 관한 법률 시행령」 제55조에 따른 개발행위의 최대 규모 이하일 것. 다만, 지구단위계획구역에서는 그러하지 아니하다.

⑥ 법 제59조제1항제2호에 따른 연결복도나 연결통로는 건축사 또는 건축구조기술사로부터 안전에 관한 확인을 받아야 한다.<개정 2008. 10. 29., 2009. 7. 16., 2016. 5. 17., 2016. 7. 19.>

[전문개정 1999. 4. 30.]

제82조(건축물의 높이 제한) ① 허가권자는 법 제60조제1항에 따라 가로구역별로 건축물의 높이를 지정·공고할 때에는 다음 각 호의 사항을 고려하여야 한다. <개정 2012. 4. 10., 2014. 10. 14.>

1. 도시·군관리계획 등의 토지이용계획
2. 해당 가로구역이 접하는 도로의 너비
3. 해당 가로구역의 상·하수도 등 간선시설의 수용능력
4. 도시미관 및 경관계획
5. 해당 도시의 장래 발전계획

② 허가권자는 제1항에 따라 가로구역별 건축물의 높이를 지정하려면 지방건축위원회의 심의를 거쳐야 한다. 이 경우 주민의 의견청취 절차 등은 「토지이용규제 기본법」 제8조에 따른다.<개정 2011. 6. 29., 2014. 10. 14.>

③ 허가권자는 같은 가로구역에서 건축물의 용도 및 형태에 따라 건축물의 높이를 다르게 정할 수 있다.

④ 법 제60조제1항 단서에 따라 가로구역의 높이를 완화하여 적용하는 경우에 대한 구체적인 완화기준은 제1항 각 호의 사항을 고려하여 건축조례로 정한다.<개정 2010. 2. 18., 2014. 10. 14.>

[전문개정 2008. 10. 29.]

제83조 삭제 <1999. 4. 30.>

제84조 삭제 <1999. 4. 30.>

제85조 삭제 <1999. 4. 30.>

제86조(일조 등의 확보를 위한 건축물의 높이 제한) ① 전용주거지역이나 일반주거지역에서 건축물을 건축하는 경우에는 법 제61조제1항에 따라 건축물의 각 부분을 정북(正北) 방향으로의 인접 대지경계선으로부터 다음 각 호의 범위에서 건축조례로 정하는 거리 이상을 띄어 건축하여야 한다. <개정 2015. 7. 6., 2023. 9. 12.>

1. 높이 10미터 이하인 부분: 인접 대지경계선으로부터 1.5미터 이상
2. 높이 10미터를 초과하는 부분: 인접 대지경계선으로부터 해당 건축물 각 부분 높이의 2분의 1 이상

② 다음 각 호의 어느 하나에 해당하는 경우에는 제1항을 적용하지 아니한다.<신설 2015. 7. 6., 2016. 5. 17., 2016. 7. 19., 2017. 12. 29.>

1. 다음 각 목의 어느 하나에 해당하는 구역 안의 대지 상호간에 건축하는 건축물로서 해당 대지가 너비 20미터 이상의 도로(자동차ㆍ보행자ㆍ자전거 전용도로를 포함하며, 도로에 공공공지, 녹지, 광장, 그 밖에 건축미관에 지장이 없는 도시ㆍ군계획시설이 접한 경우 해당 시설을 포함한다)에 접한 경우
   가. 「국토의 계획 및 이용에 관한 법률」 제51조에 따른 지구단위계획구역, 같은 법 제37조제1항제1호에 따른 경관지구
   나. 「경관법」 제9조제1항제4호에 따른 중점경관관리구역
   다. 법 제77조의2제1항에 따른 특별가로구역
   라. 도시미관 향상을 위하여 허가권자가 지정ㆍ공고하는 구역
2. 건축협정구역 안에서 대지 상호간에 건축하는 건축물(법 제77조의4제1항에 따른 건축협정에 일정 거리 이상을 띄어 건축하는 내용이 포함된 경우만 해당한다)의 경우
3. 건축물의 정북 방향의 인접 대지가 전용주거지역이나 일반주거지역이 아닌 용도지역에 해당하는 경우

③ 법 제61조제2항에 따라 공동주택은 다음 각 호의 기준을 충족해야 한다. 다만, 채광을 위한 창문 등이 있는 벽면에서 직각 방향으로 인접 대지경계선까지의 수평거리가 1미터 이상으로서 건축조례로 정하는 거리 이상인 다세대주택은 제1호를 적용하지 않는다.<개정 2009. 7. 16., 2013. 5. 31., 2015. 7. 6., 2021. 11. 2., 2024. 6. 18.>

1. 건축물(기숙사는 제외한다)의 각 부분의 높이는 그 부분으로부터 채광을 위한 창문 등이 있는 벽면에서 직각 방향으로 인접 대지경계선까지의 수평거리의 2배(근린상업지역 또는 준주거지역의 건축물은 4배) 이하로 할 것
2. 같은 대지에서 두 동(棟) 이상의 건축물이 서로 마주보고 있는 경우(한 동의 건축물 각 부분이 서로 마주보고 있는 경우를 포함한다)에 건축물 각 부분 사이의 거리는 다음 각 목의 거리 이상을 띄어 건축할 것. 다만, 그 대지의 모든 세대가 동지(冬至)를 기준으로 9시에서 15시 사이에 2시간 이상을 계속하여 일조(日照)를 확보할 수 있는 거리 이상으로 할 수 있다.
   가. 채광을 위한 창문 등이 있는 벽면으로부터 직각방향으로 건축물 각 부분 높이의 0.5배(도시형 생활주택의 경우에는 0.25배) 이상의 범위에서 건축조례로 정하는 거리 이상
   나. 가목에도 불구하고 서로 마주보는 건축물 중 높은 건축물(높은 건축물을 중심으로 마주보는 두 동의 축이 시계방향으로 정동에서 정서 방향인 경우만 해당한다)의 주된 개구부(거실과 주된 침실이 있는 부분의 개구부를 말한다)의 방향이 낮은 건축물을 향하는 경우에는 10미터 이상으로서 낮은 건축물 각 부분의 높이의 0.5배(도시형 생활주택의 경우에는 0.25배) 이상의 범위에서 건축조례로 정하는 거리 이상
   다. 가목에도 불구하고 건축물과 부대시설 또는 복리시설이 서로 마주보고 있는 경우에는 부대시설 또는 복리시설 각 부분 높이의 1배 이상
   라. 채광창(창넓이가 0.5제곱미터 이상인 창을 말한다)이 없는 벽면과 측벽이 마주보는 경우에는 8미터 이상
   마. 측벽과 측벽이 마주보는 경우[마주보는 측벽 중 하나의 측벽에 채광을 위한 창문 등이 설치되어 있지 아니한 바닥면적 3제곱미터 이하의 발코니(출입을 위한 개구부를 포함한다)를 설치하는 경우를 포함한다]에는 4미터 이상
3. 주택단지에 두 동 이상의 건축물이 법 제2조제1항제11호에 따른 도로를 사이에 두고 서로 마주보고 있는 경우에는 제2호가목부터 다목까지의 규정을 적용하지 아니하되, 해당 도로의 중심선을 인접 대지경계선으로 보아 제1호를 적용한다.

④ 법 제61조제3항 각 호 외의 부분에서 "대통령령으로 정하는 높이"란 제1항에 따른 높이의 범위에서 특별자치시장·특별자치도지사 또는 시장·군수·구청장이 정하여 고시하는 높이를 말한다.<개정 2014. 10. 14., 2015. 7. 6.>

⑤ 특별자치시장·특별자치도지사 또는 시장·군수·구청장은 제4항에 따라 건축물의 높이를 고시하려면 국토교통부령으로 정하는 바에 따라 미리 해당 지역주민의 의견을 들어야 한다. 다만, 법 제61조제3항제1호부터 제6호까지의 어느 하나에 해당하는 지역인 경우로서 건축위원회의 심의를 거친 경우에는 그러하지 아니하다.<개정 2013. 3. 23., 2014. 10. 14., 2015. 7. 6., 2016. 5. 17.>

⑥ 제1항부터 제5항까지를 적용할 때 건축물을 건축하려는 대지와 다른 대지 사이에 다음 각 호의 시설 또는 부지가 있는 경우에는 그 반대편의 대지경계선(공동주택은 인접 대지경계선과 그 반대편 대지경계선의 중심선)을 인접 대지경계선으로 한다.<개정 2009. 7. 16., 2014. 11. 11.,

2015. 7. 6., 2016. 5. 17., 2021. 11. 2.>

1. 공원(「도시공원 및 녹지 등에 관한 법률」 제2조제3호에 따른 도시공원 중 지방건축위원회의 심의를 거쳐 허가권자가 공원의 일조 등을 확보할 필요가 있다고 인정하는 공원은 제외한다), 도로, 철도, 하천, 광장, 공공공지, 녹지, 유수지, 자동차 전용도로, 유원지
2. 다음 각 목에 해당하는 대지(건축물이 없는 경우로 한정한다)
   가. 너비(대지경계선에서 가장 가까운 거리를 말한다)가 2미터 이하인 대지
   나. 면적이 제80조 각 호에 따른 분할제한 기준 이하인 대지
3. 제1호 및 제2호 외에 건축이 허용되지 아니하는 공지

⑦ 제1항부터 제5항까지의 규정을 적용할 때 건축물(공동주택으로 한정한다)을 건축하려는 하나의 대지 사이에 제6항 각 호의 시설 또는 부지가 있는 경우에는 지방건축위원회의 심의를 거쳐 제6항 각 호의 시설 또는 부지를 기준으로 마주하고 있는 해당 대지의 경계선의 중심선을 인접 대지경계선으로 할 수 있다.<신설 2018. 9. 4.>

[전문개정 2008. 10. 29.]

제86조의2 삭제 <2006. 5. 8.>

제7장 건축물의 설비등

제87조(건축설비 설치의 원칙) ① 건축설비는 건축물의 안전ㆍ방화, 위생, 에너지 및 정보통신의 합리적 이용에 지장이 없도록 설치하여야 하고, 배관피트 및 닥트의 단면적과 수선구의 크기를 해당 설비의 수선에 지장이 없도록 하는 등 설비의 유지ㆍ관리가 쉽게 설치하여야 한다.

② 건축물에 설치하는 급수ㆍ배수ㆍ냉방ㆍ난방ㆍ환기ㆍ피뢰 등 건축설비의 설치에 관한 기술적 기준은 국토교통부령으로 정하되, 에너지 이용 합리화와 관련한 건축설비의 기술적 기준에 관하여는 기후에너지환경부장관과 협의하여 정한다.<개정 2013. 3. 23., 2025. 10. 1.>

③ 건축물에 설치하여야 하는 장애인 관련 시설 및 설비는 「장애인ㆍ노인ㆍ임산부 등의 편의증진보장에 관한 법률」 제14조에 따라 작성하여 보급하는 편의시설 상세표준도에 따른다. <개정 2012. 12. 12.>

④ 건축물에는 방송수신에 지장이 없도록 공동시청 안테나, 유선방송 수신시설, 위성방송 수신설비, 에프엠(FM)라디오방송 수신설비 또는 방송 공동수신설비를 설치할 수 있다. 다만, 다음 각 호의 건축물에는 방송 공동수신설비를 설치하여야 한다.<개정 2009. 7. 16., 2012. 12. 12.>

1. 공동주택
2. 바닥면적의 합계가 5천제곱미터 이상으로서 업무시설이나 숙박시설의 용도로 쓰는 건축물

⑤ 제4항에 따른 방송 수신설비의 설치기준은 방송미디어통신위원회가 정하여 고시하는 바에 따른다.<신설 2009. 7. 16., 2013. 3. 23., 2017. 7. 26., 2025. 10. 1.>

⑥ 연면적이 500제곱미터 이상인 건축물의 대지에는 국토교통부령으로 정하는 바에 따라 「전기사업법」 제2조제2호에 따른 전기사업자가 전기를 배전(配電)하는 데 필요한 전기설비를 설치할 수 있는 공간을 확보하여야 한다.<신설 2009. 7. 16., 2013. 3. 23.>

⑦ 해풍이나 염분 등으로 인하여 건축물의 재료 및 기계설비 등에 조기 부식과 같은 피해 발생이 우려되는 지역에서는 해당 지방자치단체는 이를 방지하기 위하여 다음 각 호의 사항을 조례로 정할 수 있다.<신설 2010. 2. 18.>

1. 해풍이나 염분 등에 대한 내구성 설계기준
2. 해풍이나 염분 등에 대한 내구성 허용기준
3. 그 밖에 해풍이나 염분 등에 따른 피해를 막기 위하여 필요한 사항

⑧ 건축물에 설치하여야 하는 우편수취함은 「우편법」 제37조의2의 기준에 따른다.<신설 2014. 10. 14.>

[전문개정 2008. 10. 29.]

제88조 삭제 <1995. 12. 30.>

제89조(승용 승강기의 설치) 법 제64조제1항 전단에서 "대통령령으로 정하는 건축물"이란 층수가 6층인 건축물로서 각 층 거실의 바닥면적 300제곱미터 이내마다 1개소 이상의 직통계단을 설치한 건축물을 말한다.

[전문개정 2008. 10. 29.]

제90조(비상용 승강기의 설치) ① 법 제64조제2항에 따라 높이 31미터를 넘는 건축물에는 다음 각 호의 기준에 따른 대수 이상의 비상용 승강기(비상용 승강기의 승강장 및 승강로를 포함한다. 이하 이 조에서 같다)를 설치하여야 한다. 다만, 법 제64조제1항에 따라 설치되는 승강기를 비상용 승강기의 구조로 하는 경우에는 그러하지 아니하다.

1. 높이 31미터를 넘는 각 층의 바닥면적 중 최대 바닥면적이 1천500제곱미터 이하인 건축물 : 1대 이상
2. 높이 31미터를 넘는 각 층의 바닥면적 중 최대 바닥면적이 1천500제곱미터를 넘는 건축물 : 1대에 1천500제곱미터를 넘는 3천 제곱미터 이내마다 1대씩 더한 대수 이상

② 제1항에 따라 2대 이상의 비상용 승강기를 설치하는 경우에는 화재가 났을 때 소화에 지장이 없도록 일정한 간격을 두고 설치하여야 한다.

③ 건축물에 설치하는 비상용 승강기의 구조 등에 관하여 필요한 사항은 국토교통부령으로 정한다.<개정 2013. 3. 23.>

[전문개정 2008. 10. 29.]

제91조(피난용승강기의 설치) 법 제64조제3항에 따른 피난용승강기(피난용승강기의 승강장 및 승강로를 포함한다. 이하 이 조에서 같다)는 다음 각 호의 기준에 맞게 설치하여야 한다.

1. 승강장의 바닥면적은 승강기 1대당 6제곱미터 이상으로 할 것
2. 각 층으로부터 피난층까지 이르는 승강로를 단일구조로 연결하여 설치할 것
3. 예비전원으로 작동하는 조명설비를 설치할 것
4. 승강장의 출입구 부근의 잘 보이는 곳에 해당 승강기가 피난용승강기임을 알리는 표지를 설치할 것

5. 그 밖에 화재예방 및 피해경감을 위하여 국토교통부령으로 정하는 구조 및 설비 등의 기준에 맞을 것

[본조신설 2018. 10. 16.]

제91조의2 삭제 <2013. 2. 20.>

제91조의3(관계전문기술자와의 협력) ① 다음 각 호의 어느 하나에 해당하는 건축물의 설계자는 제32조제1항에 따라 해당 건축물에 대한 구조의 안전을 확인하는 경우에는 건축구조기술사의 협력을 받아야 한다. <개정 2009. 7. 16., 2013. 3. 23., 2013. 5. 31., 2014. 11. 28., 2015. 9. 22., 2018. 12. 4.>

1. 6층 이상인 건축물
2. 특수구조 건축물
3. 다중이용 건축물
4. 준다중이용 건축물
5. 3층 이상의 필로티형식 건축물
6. 제32조제2항제6호에 해당하는 건축물 중 국토교통부령으로 정하는 건축물

② 연면적 1만제곱미터 이상인 건축물(창고시설은 제외한다) 또는 에너지를 대량으로 소비하는 건축물로서 국토교통부령으로 정하는 건축물에 건축설비를 설치하는 경우에는 국토교통부령으로 정하는 바에 따라 다음 각 호의 구분에 따른 관계전문기술자의 협력을 받아야 한다.<개정 2009. 7. 16., 2013. 3. 23., 2016. 5. 17., 2017. 5. 2.>

1. 전기, 승강기(전기 분야만 해당한다) 및 피뢰침: 「기술사법」에 따라 등록한 건축전기설비기술사 또는 발송배전기술사
2. 급수·배수(配水)·배수(排水)·환기·난방·소화·배연·오물처리 설비 및 승강기(기계 분야만 해당한다): 「기술사법」에 따라 등록한 건축기계설비기술사 또는 공조냉동기계기술사
3. 가스설비: 「기술사법」에 따라 등록한 건축기계설비기술사, 공조냉동기계기술사 또는 가스기술사

③ 깊이 10미터 이상의 토지 굴착공사 또는 높이 5미터 이상의 옹벽 등의 공사를 수반하는 건축물의 설계자 및 공사감리자는 토지 굴착 등에 관하여 국토교통부령으로 정하는 바에 따라 「기술사법」에 따라 등록한 토목구조기술사, 토질 및 기초 기술사, 지질 및 지반 기술사 또는 토목시공기술사의 협력을 받아야 한다.<개정 2009. 7. 16., 2010. 12. 13., 2013. 3. 23., 2016. 5. 17., 2024. 12. 17.>

④ 설계자 및 공사감리자는 안전상 필요하다고 인정하는 경우, 관계 법령에서 정하는 경우 및 설계계약 또는 감리계약에 따라 건축주가 요청하는 경우에는 관계전문기술자의 협력을 받아야 한다.

⑤ 특수구조 건축물 및 고층건축물의 공사감리자는 제19조제3항제1호 각 목 및 제2호 각 목에 해당하는 공정에 다다를 때 건축구조기술사의 협력을 받아야 한다.<개정 2014. 11. 28., 2016.

5. 17.>

⑥ 3층 이상인 필로티형식 건축물의 공사감리자는 법 제48조에 따른 건축물의 구조상 안전을 위한 공사감리를 할 때 공사가 제18조의2제2항제3호나목에 따른 단계에 다다른 경우마다 법 제67조제1항제1호부터 제3호까지의 규정에 따른 관계전문기술자의 협력을 받아야 한다. 이 경우 관계전문기술자는 「건설기술 진흥법 시행령」 별표 1 제3호라목1)에 따른 건축구조 분야의 특급 또는 고급기술자의 자격요건을 갖춘 소속 기술자로 하여금 업무를 수행하게 할 수 있다.<신설 2018. 12. 4.>

⑦ 제1항부터 제6항까지의 규정에 따라 설계자 또는 공사감리자에게 협력한 관계전문기술자는 공사 현장을 확인하고, 그가 작성한 설계도서 또는 감리중간보고서 및 감리완료보고서에 설계자 또는 공사감리자와 함께 서명날인하여야 한다.<개정 2009. 7. 16., 2013. 5. 31., 2014. 11. 28., 2018. 12. 4.>

⑧ 제32조제1항에 따른 구조 안전의 확인에 관하여 설계자에게 협력한 건축구조기술사는 국토교통부장관이 정하여 고시하는 기준에 따라 구조의 안전을 확인한 건축물의 구조도 등 구조 관련 서류에 설계자와 함께 서명날인하여야 한다.<신설 2009. 7. 16., 2013. 5. 31., 2014. 11. 28., 2018. 12. 4., 2024. 12. 17.>

⑨ 법 제67조제1항 각 호 외의 부분에서 "대통령령으로 정하는 기간"이란 2년을 말한다.<신설 2016. 7. 19., 2018. 12. 4.>

[전문개정 2008. 10. 29.]

제91조의4(신기술·신제품인 건축설비의 기술적 기준) ① 법 제68조제4항에 따라 기술적 기준을 인정받으려는 자는 국토교통부령으로 정하는 서류를 국토교통부장관에게 제출해야 한다.

② 국토교통부장관은 제1항에 따른 서류를 제출받으면 한국건설기술연구원에 그 기술·제품이 신규성·진보성 및 현장 적용성이 있는지 여부에 대해 검토를 요청할 수 있다.<개정 2021. 8. 10.>

③ 국토교통부장관은 제1항에 따라 기술적 기준의 인정 요청을 받은 기술·제품이 신규성·진보성 및 현장 적용성이 있다고 판단되면 그 기술적 기준을 중앙건축위원회의 심의를 거쳐 인정할 수 있다.

④ 국토교통부장관은 제3항에 따라 기술적 기준을 인정할 때 5년의 범위에서 유효기간을 정할 수 있다. 이 경우 유효기간은 국토교통부령으로 정하는 바에 따라 연장할 수 있다.

⑤ 국토교통부장관은 제3항 및 제4항에 따라 기술적 기준을 인정하면 그 기준과 유효기간을 관보에 고시하고, 인터넷 홈페이지에 게재해야 한다.

⑥ 제1항부터 제5항까지에서 정한 사항 외에 법 제68조제4항에 따른 건축설비 기술·제품의 평가 및 그 기술적 기준 인정에 관하여 필요한 세부 사항은 국토교통부장관이 정하여 고시할 수 있다.

[본조신설 2021. 1. 8.]

제92조(건축모니터링의 운영) ① 법 제68조의3제1항에서 " 대통령령으로 정하는 기간 " 이란 3년을 말한다.

② 국토교통부장관은 법 제68조의3제2항에 따라 다음 각 호의 인력 및 조직을 갖춘 자를 건축모니터링 전문기관으로 지정할 수 있다.

1. 인력: 「국가기술자격법」에 따른 건축분야 기사 이상의 자격을 갖춘 인력 5명 이상
2. 조직: 건축모니터링을 수행할 수 있는 전담조직

[본조신설 2015. 7. 6.]

제93조 삭제 <1999. 4. 30.>

제94조 삭제 <1999. 4. 30.>

제95조 삭제 <1999. 4. 30.>

제96조 삭제 <1999. 4. 30.>

제97조 삭제 <1997. 9. 9.>

제98조 삭제 <1999. 4. 30.>

제99조 삭제 <1999. 4. 30.>

제100조 삭제 <1999. 4. 30.>

제101조 삭제 <1999. 4. 30.>

제102조 삭제 <1999. 4. 30.>

제103조 삭제 <1999. 4. 30.>

제104조 삭제 <1995. 12. 30.>

제8장 특별건축구역 등 <개정 2014. 10. 14.>

제105조(특별건축구역의 지정) ① 법 제69조제1항제1호나목에서 " 대통령령으로 정하는 사업구역 " 이란 다음 각 호의 어느 하나에 해당하는 구역을 말한다. <개정 2009. 4. 21., 2009. 7. 30., 2012. 12. 12., 2014. 4. 29., 2014. 7. 28., 2014. 10. 14., 2015. 12. 28., 2018. 2. 27.>

1. 「신행정수도 후속대책을 위한 연기ㆍ공주지역 행정중심복합도시 건설을 위한 특별법」에 따른 행정중심복합도시의 사업구역
2. 「혁신도시 조성 및 발전에 관한 특별법」에 따른 혁신도시의 사업구역
3. 「경제자유구역의 지정 및 운영에 관한 특별법」 제4조에 따라 지정된 경제자유구역

4. 「택지개발촉진법」에 따른 택지개발사업구역
5. 「공공주택 특별법」 제2조제2호에 따른 공공주택지구
6. 삭제<2014. 10. 14.>
7. 「도시개발법」에 따른 도시개발구역
8. 삭제<2014. 10. 14.>
9. 삭제<2014. 10. 14.>
10. 「아시아문화중심도시 조성에 관한 특별법」에 따른 국립아시아문화전당 건설사업구역
11. 「국토의 계획 및 이용에 관한 법률」 제51조에 따른 지구단위계획구역 중 현상설계(懸賞設計) 등에 따른 창의적 개발을 위한 특별계획구역
12. 삭제<2014. 10. 14.>
13. 삭제<2014. 10. 14.>

② 법 제69조제1항제2호나목에서 "대통령령으로 정하는 사업구역"이란 다음 각 호의 어느 하나에 해당하는 구역을 말한다.<신설 2014. 10. 14.>

1. 「경제자유구역의 지정 및 운영에 관한 특별법」 제4조에 따라 지정된 경제자유구역
2. 「택지개발촉진법」에 따른 택지개발사업구역
3. 「도시 및 주거환경정비법」에 따른 정비구역
4. 「도시개발법」에 따른 도시개발구역
5. 「도시재정비 촉진을 위한 특별법」에 따른 재정비촉진구역
6. 「제주특별자치도 설치 및 국제자유도시 조성을 위한 특별법」에 따른 국제자유도시의 사업구역
7. 「국토의 계획 및 이용에 관한 법률」 제51조에 따른 지구단위계획구역 중 현상설계(懸賞設計) 등에 따른 창의적 개발을 위한 특별계획구역
8. 「관광진흥법」 제52조 및 제70조에 따른 관광지, 관광단지 또는 관광특구
9. 「지역문화진흥법」 제18조에 따른 문화지구

③ 법 제69조제1항제2호다목에서 "대통령령으로 정하는 도시 또는 지역"이란 다음 각 호의 어느 하나에 해당하는 도시 또는 지역을 말한다.<개정 2010. 12. 13., 2011. 6. 29., 2013. 3. 23., 2014. 10. 14.>

1. 삭제<2014. 10. 14.>
2. 건축문화 진흥을 위하여 국토교통부령으로 정하는 건축물 또는 공간환경을 조성하는 지역

2의2. 주거, 상업, 업무 등 다양한 기능을 결합하는 복합적인 토지 이용을 증진시킬 필요가 있는 지역으로서 다음 각 목의 요건을 모두 갖춘 지역

가. 도시지역일 것

나. 「국토의 계획 및 이용에 관한 법률 시행령」 제71조에 따른 용도지역 안에서의 건축제한 적용을 배제할 필요가 있을 것

3. 그 밖에 도시경관의 창출, 건설기술 수준향상 및 건축 관련 제도개선을 도모하기 위하여 특별건축구역으로 지정할 필요가 있다고 시·도지사가 인정하는 도시 또는 지역

[전문개정 2008. 10. 29.]

제106조(특별건축구역의 건축물) ① 법 제70조제2호에서 “ 대통령령으로 정하는 공공기관 ” 이란 다음 각 호의 공공기관을 말한다. <개정 2009. 6. 26., 2009. 9. 21., 2020. 9. 10.>

1. 「한국토지주택공사법」에 따른 한국토지주택공사
2. 「한국수자원공사법」에 따른 한국수자원공사
3. 「한국도로공사법」에 따른 한국도로공사
4. 삭제<2009. 9. 21.>
5. 「한국철도공사법」에 따른 한국철도공사
6. 「국가철도공단법」에 따른 국가철도공단
7. 「한국관광공사법」에 따른 한국관광공사
8. 「한국농어촌공사 및 농지관리기금법」에 따른 한국농어촌공사

② 법 제70조제3호에서 “ 대통령령으로 정하는 용도ㆍ규모의 건축물 ” 이란 별표 3과 같다.

[전문개정 2008. 10. 29.]

제107조(특별건축구역의 지정 절차 등) ① 법 제71조제1항제4호에 따른 도시ㆍ군관리계획의 세부 내용은 다음 각 호와 같다. <개정 2012. 4. 10.>

1. 「국토의 계획 및 이용에 관한 법률」 제36조부터 제38조까지, 제38조의2, 제39조, 제40조 및 같은 법 시행령 제30조부터 제32조까지의 규정에 따른 용도지역, 용도지구 및 용도구역에 관한 사항
2. 「국토의 계획 및 이용에 관한 법률」 제43조에 따라 도시ㆍ군관리계획으로 결정되었거나 설치된 도시ㆍ군계획시설의 현황 및 도시ㆍ군계획시설의 신설ㆍ변경 등에 관한 사항
3. 「국토의 계획 및 이용에 관한 법률」 제50조부터 제52조까지 및 같은 법 시행령 제43조부터 제47조까지의 규정에 따른 지구단위계획구역의 지정, 지구단위계획의 내용 및 지구단위계획의 수립ㆍ변경 등에 관한 사항

② 법 제71조제1항제7호에서 “ 대통령령으로 정하는 사항 ” 이란 다음 각 호의 사항을 말한다.<개정 2010. 12. 13., 2012. 4. 10., 2014. 10. 14.>

1. 특별건축구역의 주변지역에 「국토의 계획 및 이용에 관한 법률」 제43조에 따라 도시ㆍ군관리계획으로 결정되었거나 설치된 도시ㆍ군계획시설에 관한 사항
2. 특별건축구역의 주변지역에 대한 지구단위계획구역의 지정 및 지구단위계획의 내용 등에 관한 사항

2의2. 「건축기본법」 제21조에 따른 건축디자인 기준의 반영에 관한 사항

3. 「건축기본법」 제23조에 따라 민간전문가를 위촉한 경우 그에 관한 사항
4. 제105조제3항제2호의2에 따른 복합적인 토지 이용에 관한 사항(제105조제3항제2호의2에 해당하는 지역을 지정하기 위한 신청의 경우로 한정한다)

③ 국토교통부장관 또는 시ㆍ도지사는 법 제71조제7항에 따라 특별건축구역을 지정하거나 변경ㆍ해제하는 경우에는 다음 각 호의 사항을 즉시 관보(시ㆍ도지사의 경우에는 공보)에 고시

해야 한다.<개정 2012. 4. 10., 2013. 3. 23., 2014. 10. 14., 2021. 1. 8.>

1. 지정ㆍ변경 또는 해제의 목적
2. 특별건축구역의 위치, 범위 및 면적
3. 특별건축구역 내 건축물의 규모 및 용도 등에 관한 주요 사항
4. 건축물의 설계, 공사감리 및 건축시공 등 발주방법에 관한 사항
5. 도시ㆍ군계획시설의 신설ㆍ변경 및 지구단위계획의 수립ㆍ변경 등에 관한 사항
6. 그 밖에 국토교통부장관 또는 시ㆍ도지사가 필요하다고 인정하는 사항

④ 특별건축구역의 지정신청기관이 다음 각 호의 어느 하나에 해당하여 법 제71조제9항에 따라 특별건축구역의 변경지정을 받으려는 경우에는 국토교통부령으로 정하는 자료를 갖추어 국토교통부장관 또는 특별시장ㆍ광역시장ㆍ도지사에게 변경지정 신청을 해야 한다. 이 경우 특별건축구역의 변경지정에 관하여는 법 제71조제4항 및 제5항을 준용한다.<개정 2012. 4. 10., 2013. 3. 23., 2014. 10. 14., 2021. 1. 8.>

1. 특별건축구역의 범위가 10분의 1(특별건축구역의 면적이 10만 제곱미터 미만인 경우에는 20분의 1) 이상 증가하거나 감소하는 경우
2. 특별건축구역의 도시ㆍ군관리계획에 관한 사항이 변경되는 경우
3. 건축물의 설계, 공사감리 및 건축시공 등 발주방법이 변경되는 경우
4. 그 밖에 특별건축구역의 지정 목적이 변경되는 등 국토교통부령으로 정하는 경우

⑤ 제1항부터 제4항까지에서 규정한 사항 외에 특별건축구역의 지정에 필요한 세부 사항은 국토교통부장관이 정하여 고시한다.<개정 2013. 3. 23.>

[전문개정 2008. 10. 29.]

제107조의2(특별건축구역의 지정 제안 절차 등) ① 법 제71조제2항에 따라 특별건축구역 지정을 제안하려는 자는 같은 조 제1항의 자료를 갖추어 시장ㆍ군수ㆍ구청장에게 의견을 요청할 수 있다.

② 시장ㆍ군수ㆍ구청장은 제1항에 따라 의견 요청을 받으면 특별건축구역 지정의 필요성, 타당성, 공공성 등과 피난ㆍ방재 등의 사항을 검토하여 의견을 통보해야 한다. 이 경우 「건축기본법」 제23조에 따라 시장ㆍ군수ㆍ구청장이 위촉한 민간전문가의 자문을 받을 수 있다.

③ 법 제71조제2항에 따라 특별건축구역 지정을 제안하려는 자는 시ㆍ도지사에게 제안하기 전에 다음 각 호에 해당하는 자의 서면 동의를 받아야 한다. 이 경우 토지소유자의 서면 동의 방법은 국토교통부령으로 정한다.

1. 대상 토지 면적(국유지ㆍ공유지의 면적은 제외한다)의 3분의 2 이상에 해당하는 토지소유자
2. 국유지 또는 공유지의 재산관리청(국유지 또는 공유지가 포함되어 있는 경우로 한정한다)

④ 법 제71조제2항에 따라 특별건축구역 지정을 제안하려는 자는 다음 각 호의 서류를 시ㆍ도지사에게 제출해야 한다.

1. 법 제71조제1항 각 호의 자료

2. 제2항에 따른 시장ㆍ군수ㆍ구청장의 의견(의견을 요청한 경우로 한정한다)
3. 제3항에 따른 토지소유자 및 재산관리청의 서면 동의서
⑤ 시ㆍ도지사는 제4항에 따른 서류를 받은 날부터 45일 이내에 특별건축구역 지정의 필요성, 타당성, 공공성 등과 피난ㆍ방재 등의 사항을 검토하여 특별건축구역 지정여부를 결정해야 한다. 이 경우 관할 시장ㆍ군수ㆍ구청장의 의견을 청취(제4항제2호의 의견서를 제출받은 경우는 제외한다)한 후 시ㆍ도지사가 두는 건축위원회의 심의를 거쳐야 한다.
⑥ 시ㆍ도지사는 제5항에 따라 지정여부를 결정한 날부터 14일 이내에 특별건축구역 지정을 제안한 자에게 그 결과를 통보해야 한다.
⑦ 제5항에 따라 지정된 특별건축구역에 대한 변경지정의 제안에 관하여는 제1항부터 제6항까지의 규정을 준용한다.
⑧ 제1항부터 제7항까지에서 규정한 사항 외에 특별건축구역의 지정에 필요한 세부 사항은 국토교통부장관이 정하여 고시한다.
[본조신설 2021. 1. 8.]

제108조(특별건축구역 내 건축물의 심의 등) ① 법 제72조제5항에 따라 지방건축위원회의 변경심의를 받아야 하는 경우는 다음 각 호와 같다. <개정 2013. 3. 23.>
1. 법 제16조에 따라 변경허가를 받아야 하는 경우
2. 법 제19조제2항에 따라 변경허가를 받거나 변경신고를 하여야 하는 경우
3. 건축물 외부의 디자인, 형태 또는 색채를 변경하는 경우
4. 그 밖에 법 제72조제1항 각 호의 사항 중 국토교통부령으로 정하는 사항을 변경하는 경우
② 법 제72조제8항 전단에 따라 설계자가 해당 건축물의 건축에 참여하는 경우 공사시공자 및 공사감리자는 특별한 사유가 있는 경우를 제외하고는 설계자의 자문 의견을 반영하도록 하여야 한다.
③ 법 제72조제8항 후단에 따른 설계자의 업무내용은 다음 각 호와 같다.
1. 법 제72조제6항에 따른 모니터링
2. 설계변경에 대한 자문
3. 건축디자인 및 도시경관 등에 관한 설계의도의 구현을 위한 자문
4. 그 밖에 발주청이 위탁하는 업무
④ 제3항에 따른 설계자의 업무내용에 대한 보수는 「엔지니어링산업 진흥법」 제31조에 따른 엔지니어링사업대가의 기준의 범위에서 국토교통부장관이 정하여 고시한다.<개정 2011. 1. 17., 2013. 3. 23.>
⑤ 제1항부터 제4항까지에서 규정한 사항 외에 특별건축구역 내 건축물의 심의 및 건축허가 이후 해당 건축물의 건축에 대한 설계자의 참여에 관한 세부 사항은 국토교통부장관이 정하여 고시한다.<개정 2013. 3. 23.>
[전문개정 2008. 10. 29.]

제109조(관계 법령의 적용 특례) ① 법 제73조제1항제2호에서 “ 대통령령으로 정하는 규정 ”이란 「주택건설기준 등에 관한 규정」 제10조, 제13조, 제35조, 제37조, 제50조 및 제52조를 말한다. <개정 2013. 6. 17., 2025. 8. 26.>

② 허가권자가 법 제73조제3항에 따라 「소방시설 설치 및 관리에 관한 법률」 제12조 및 제13조에 따른 기준 또는 성능 등을 완화하여 적용하려면 「소방시설공사업법」 제30조제2항에 따른 지방소방기술심의위원회의 심의를 거치거나 소방본부장 또는 소방서장과 협의를 하여야 한다.<개정 2017. 1. 26., 2022. 11. 29.>

[전문개정 2008. 10. 29.]

제110조 삭제 <2016. 7. 19.>

제110조의2(특별가로구역의 지정) ① 법 제77조의2제1항에서 “ 대통령령으로 정하는 도로 ”란 다음 각 호의 어느 하나에 해당하는 도로를 말한다.

1. 건축선을 후퇴한 대지에 접한 도로로서 허가권자(허가권자가 구청장인 경우에는 특별시장이나 광역시장을 말한다. 이하 이 조에서 같다)가 건축조례로 정하는 도로
2. 허가권자가 리모델링 활성화가 필요하다고 인정하여 지정ㆍ공고한 지역 안의 도로
3. 보행자전용도로로서 도시미관 개선을 위하여 허가권자가 건축조례로 정하는 도로
4. 「지역문화진흥법」 제18조에 따른 문화지구 안의 도로
5. 그 밖에 조화로운 도시경관 창출을 위하여 필요하다고 인정하여 국토교통부장관이 고시하거나 허가권자가 건축조례로 정하는 도로

② 법 제77조의2제2항제4호에서 “ 대통령령으로 정하는 사항 ”이란 다음 각 호의 사항을 말한다.

1. 특별가로구역에서 이 법 또는 관계 법령의 규정을 적용하지 아니하거나 완화하여 적용하는 경우에 해당 규정과 완화 등의 범위에 관한 사항
2. 건축물의 지붕 및 외벽의 형태나 색채 등에 관한 사항
3. 건축물의 배치, 대지의 출입구 및 조경의 위치에 관한 사항
4. 건축선 후퇴 공간 및 공개공지등의 관리에 관한 사항
5. 그 밖에 특별가로구역의 지정에 필요하다고 인정하여 국토교통부장관이 고시하거나 허가권자가 건축조례로 정하는 사항

[본조신설 2014. 10. 14.]

제8장의2 건축협정 <신설 2014. 10. 14.>

제110조의3(건축협정의 체결) ① 법 제77조의4제1항 각 호 외의 부분에서 “ 토지 또는 건축물의 소유자, 지상권자 등 대통령령으로 정하는 자 ”란 다음 각 호의 자를 말한다.

1. 토지 또는 건축물의 소유자(공유자를 포함한다. 이하 이 항에서 같다)

2. 토지 또는 건축물의 지상권자
3. 그 밖에 해당 토지 또는 건축물에 이해관계가 있는 자로서 건축조례로 정하는 자 중 그 토지 또는 건축물 소유자의 동의를 받은 자

② 법 제77조의4제4항제2호에서 “ 대통령령으로 정하는 사항 ” 이란 다음 각 호의 사항을 말한다.

1. 건축선
2. 건축물 및 건축설비의 위치
3. 건축물의 용도, 높이 및 층수
4. 건축물의 지붕 및 외벽의 형태
5. 건폐율 및 용적률
6. 담장, 대문, 조경, 주차장 등 부대시설의 위치 및 형태
7. 차양시설, 차면시설 등 건축물에 부착하는 시설물의 형태
8. 법 제59조제1항제1호에 따른 맞벽 건축의 구조 및 형태
9. 그 밖에 건축물의 위치, 용도, 형태 또는 부대시설에 관하여 건축조례로 정하는 사항

[본조신설 2014. 10. 14.]

제110조의4(건축협정의 폐지 제한 기간) ① 법 제77조의9제1항 단서에서 “ 대통령령으로 정하는 기간 ” 이란 착공신고를 한 날부터 20년을 말한다.

② 제1항에도 불구하고 다음 각 호의 요건을 모두 갖춘 경우에는 제1항에 따른 기간이 지난 것으로 본다.

1. 법 제57조제3항에 따라 분할된 대지를 같은 조 제1항 및 제2항의 기준에 적합하게 할 것
2. 법 제77조의13에 따른 특례를 적용받지 아니하는 내용으로 건축협정 변경인가를 받고 그에 따라 건축허가를 받을 것. 다만, 법 제77조의13에 따른 특례적용을 받은 내용대로 사용승인을 받은 경우에는 특례를 적용받지 아니하는 내용으로 건축협정 변경인가를 받고 그에 따라 건축허가를 받은 후 해당 건축물의 사용승인을 받아야 한다.
3. 법 제77조의11제2항에 따라 지원받은 사업비용을 반환할 것

[본조신설 2016. 5. 17.]

[종전 제110조의4는 제110조의5로 이동 <2016. 5. 17.>]

제110조의5(건축협정에 따라야 하는 행위) 법 제77조의10제1항에서 “ 대통령령으로 정하는 행위 ” 란 제110조의3제2항 각 호의 사항에 관한 행위를 말한다.

[본조신설 2014. 10. 14.]

[제110조의4에서 이동, 종전 제110조의5는 제110조의6으로 이동 <2016. 5. 17.>]

제110조의6(건축협정에 관한 지원) 법 제77조의4제1항제4호에 따른 건축협정인가권자가 법 제77조의11제2항에 따라 건축협정구역 안의 주거환경개선을 위한 사업비용을 지원하려는 경우에는 법 제77조의4제1항 및 제2항에 따라 건축협정을 체결한 자(이하 “ 협정체결자 ” 라 한다) 또는 법 제77조의5제1항에 따른 건축협정운영회(이하 “ 건축협정운영회 ” 라 한다)의

대표자에게 다음 각 호의 사항이 포함된 사업계획서를 요구할 수 있다.

1. 주거환경개선사업의 목표
2. 협정체결자 또는 건축협정운영회 대표자의 성명
3. 주거환경개선사업의 내용 및 추진방법
4. 주거환경개선사업의 비용
5. 그 밖에 건축조례로 정하는 사항

[본조신설 2014. 10. 14.]

[제110조의5에서 이동 <2016. 5. 17.>]

제110조의7(건축협정에 따른 특례) ① 건축협정구역에서 건축하는 건축물에 대해서는 법 제77조의13제6항에 따라 법 제42조, 제55조, 제56조, 제60조 및 제61조를 다음 각 호의 구분에 따라 완화하여 적용할 수 있다. <개정 2024. 6. 18.>

1. 법 제42조에 따른 대지의 조경 면적: 대지의 조경을 도로에 면하여 통합적으로 조성하는 건축협정구역에 한정하여 해당 지역에 적용하는 조경 면적기준의 100분의 20의 범위에서 완화
2. 법 제55조에 따른 건폐율: 해당 지역에 적용하는 건폐율의 100분의 20의 범위에서 완화. 이 경우 「국토의 계획 및 이용에 관한 법률 시행령」 제84조에 따른 건폐율의 최대한도를 초과할 수 없다.
3. 법 제56조에 따른 용적률: 해당 지역에 적용하는 용적률의 100분의 20의 범위에서 완화. 이 경우 「국토의 계획 및 이용에 관한 법률 시행령」 제85조에 따른 용적률의 최대한도를 초과할 수 없다.
4. 법 제60조에 따른 높이 제한: 너비 6미터 이상의 도로에 접한 건축협정구역에 한정하여 해당 건축물에 적용하는 높이 기준의 100분의 20의 범위에서 완화
5. 법 제61조에 따른 일조 등의 확보를 위한 건축물의 높이 제한: 건축협정구역 안에서 대지 상호간에 건축하는 공동주택에 한정하여 제86조제3항제1호에 따른 기준의 100분의 20의 범위에서 완화

② 허가권자는 법 제77조의13제6항 단서에 따라 법 제4조에 따른 건축위원회의 심의와 「국토의 계획 및 이용에 관한 법률」 제113조에 따른 지방도시계획위원회의 심의를 통합하여 하려는 경우에는 다음 각 호의 기준에 따라 통합심의위원회(이하 "통합심의위원회"라 한다)를 구성하여야 한다.

1. 통합심의위원회 위원은 법 제4조에 따른 건축위원회 및 「국토의 계획 및 이용에 관한 법률」 제113조에 따른 지방도시계획위원회의 위원 중에서 시·도지사 또는 시장·군수·구청장이 임명 또는 위촉할 것
2. 통합심의위원회의 위원 수는 15명 이내로 할 것
3. 통합심의위원회의 위원 중 법 제4조에 따른 건축위원회의 위원이 2분의 1 이상이 되도록 할 것

4. 통합심의위원회의 위원장은 위원 중에서 시ㆍ도지사 또는 시장ㆍ군수ㆍ구청장이 임명 또는 위촉할 것

③ 제2항에 따른 통합심의위원회는 다음 각 호의 사항을 검토한다.

1. 해당 대지의 토지이용 현황 및 용적률 완화 범위의 적정성
2. 건축협정으로 완화되는 용적률이 주변 경관 및 환경에 미치는 영향

[본조신설 2016. 7. 19.]

제8장의3 결합건축 <신설 2016. 7. 19.>

제111조(결합건축 대상지) ① 법 제77조의15제1항 각 호 외의 부분에서 "대통령령으로 정하는 범위에 있는 2개의 대지"란 다음 각 호의 요건을 모두 충족하는 2개의 대지를 말한다. <개정 2019. 10. 22., 2021. 1. 8.>

1. 2개의 대지 모두가 법 제77조의15제1항 각 호의 지역 중 동일한 지역에 속할 것
2. 2개의 대지 모두가 너비 12미터 이상인 도로로 둘러싸인 하나의 구역 안에 있을 것. 이 경우 그 구역 안에 너비 12미터 이상인 도로로 둘러싸인 더 작은 구역이 있어서는 아니 된다.

② 법 제77조의15제1항제4호에서 "대통령령으로 정하는 지역"이란 다음 각 호의 지역을 말한다.<개정 2019. 10. 22.>

1. 건축협정구역
2. 특별건축구역
3. 리모델링 활성화 구역
4. 「도시재생 활성화 및 지원에 관한 특별법」 제2조제1항제5호에 따른 도시재생활성화지역
5. 「한옥 등 건축자산의 진흥에 관한 법률」 제17조제1항에 따른 건축자산 진흥구역

③ 법 제77조의15제2항 각 호 외의 부분 본문에서 "대통령령으로 정하는 범위에 있는 3개 이상의 대지"란 다음 각 호의 요건을 모두 충족하는 3개 이상의 대지를 말한다.<신설 2021. 1. 8.>

1. 대지 모두가 법 제77조의15제1항 각 호의 지역 중 같은 지역에 속할 것
2. 모든 대지 간 최단거리가 500미터 이내일 것

④ 법 제77조의15제2항제2호에서 "공원, 광장 등 대통령령으로 정하는 시설"이란 다음 각 호의 어느 하나에 해당하는 시설을 말한다.<신설 2021. 1. 8.>

1. 공원, 녹지, 광장, 정원, 공지, 주차장, 놀이터 등 공동이용시설
2. 그 밖에 제1호의 시설과 비슷한 것으로서 건축조례로 정하는 시설

⑤ 법 제77조의15제2항제3호에서 "대통령령으로 정하는 건축물"이란 다음 각 호의 건축물을 말한다.<신설 2021. 1. 8.>

1. 마을회관, 마을공동작업소, 마을도서관, 어린이집 등 공동이용건축물
2. 공동주택 중 「민간임대주택에 관한 특별법」 제2조제1호의 민간임대주택

3. 그 밖에 제1호 및 제2호의 건축물과 비슷한 것으로서 건축조례로 정하는 건축물
[본조신설 2016. 7. 19.]

제111조의2(건축위원회 및 도시계획위원회의 공동 심의) 허가권자는 법 제77조의16제3항 단서에 따라 건축위원회의 심의와 도시계획위원회의 심의를 공동으로 하려는 경우에는 제110조의7제2항 각 호의 기준에 따라 공동위원회를 구성하여야 한다. <개정 2019. 10. 22.>
[본조신설 2016. 7. 19.]

제111조의3(결합건축 건축물의 사용승인) 법 제77조의17제2항에서 "대통령령으로 정하는 조치"란 다음 각 호의 어느 하나에 해당하는 조치를 말한다. <개정 2019. 10. 22.>
1. 법 제11조제7항 각 호 외의 부분 단서에 따른 공사의 착수기간 연장 신청. 다만, 착공이 지연된 것에 건축주의 귀책사유가 없고 착공 지연에 따른 건축허가 취소의 가능성이 없다고 인정하는 경우로 한정한다.
2. 「국토의 계획 및 이용에 관한 법률」에 따른 도시·군계획시설의 결정
[본조신설 2016. 7. 19.]

제9장 보칙 <개정 2008. 10. 29.>

제112조(건축위원회 심의 방법 및 결과 조사 등) ① 국토교통부장관은 법 제78조제5항에 따라 지방건축위원회 심의 방법 또는 결과에 대한 조사가 필요하다고 인정하면 시·도지사 또는 시장·군수·구청장에게 관련 서류를 요구하거나 직접 방문하여 조사를 할 수 있다.
② 시·도지사는 법 제78조제5항에 따라 시장·군수·구청장이 설치하는 지방건축위원회의 심의 방법 또는 결과에 대한 조사가 필요하다고 인정하면 시장·군수·구청장에게 관련 서류를 요구하거나 직접 방문하여 조사를 할 수 있다.
③ 국토교통부장관 및 시·도지사는 제1항 또는 제2항에 따른 조사 과정에서 필요하면 법 제4조의2에 따른 심의의 신청인 및 건축관계자 등의 의견을 들을 수 있다.
[본조신설 2016. 7. 19.]

제113조(위법·부당한 건축위원회의 심의에 대한 조치) ① 국토교통부장관 및 시·도지사는 제112조에 따른 조사 및 의견청취 후 건축위원회의 심의 방법 또는 결과가 법 또는 법에 따른 명령이나 처분 또는 조례(이하 이 조에서 "건축법규등"이라 한다)에 위반되거나 부당하다고 인정하면 다음 각 호의 구분에 따라 시·도지사 또는 시장·군수·구청장에게 시정명령을 할 수 있다.
1. 심의대상이 아닌 건축물을 심의하거나 심의내용이 건축법규등에 위반된 경우: 심의결과 취소
2. 건축법규등의 위반은 아니나 심의현황 및 건축여건을 고려하여 특별히 과도한 기준을 적용하거나 이행이 어려운 조건을 제시한 것으로 인정되는 경우: 심의결과 조정 또는 재심의

3. 심의 절차에 문제가 있다고 인정되는 경우: 재심의
4. 건축관계자에게 심의개최 통지를 하지 아니하고 심의를 하거나 건축법규등에서 정한 범위를 넘어 과도한 도서의 제출을 요구한 것으로 인정되는 경우: 심의절차 및 기준의 개선 권고

② 제1항에 따른 시정명령을 받은 시ㆍ도지사 또는 시장ㆍ군수ㆍ구청장은 특별한 사유가 없으면 이에 따라야 한다. 이 경우 제1항제2호 또는 제3호에 따라 재심의 명령을 받은 경우에는 해당 명령을 받은 날부터 15일 이내에 건축위원회의 심의를 하여야 한다.

③ 시ㆍ도지사 또는 시장ㆍ군수ㆍ구청장은 제1항에 따른 시정명령에 이의가 있는 경우에는 해당 심의에 참여한 위원으로 구성된 지방건축위원회의 심의를 거쳐 국토교통부장관 또는 시ㆍ도지사에게 이의신청을 할 수 있다.

④ 제3항에 따라 이의신청을 받은 국토교통부장관 및 시ㆍ도지사는 제112조에 따른 조사를 다시 실시한 후 그 결과를 시ㆍ도지사 또는 시장ㆍ군수ㆍ구청장에게 통지하여야 한다.

[본조신설 2016. 7. 19.]

제114조(위반 건축물에 대한 사용 및 영업행위의 허용 등) 법 제79조제2항 단서에서 "대통령령으로 정하는 경우"란 바닥면적의 합계가 400제곱미터 미만인 축사와 바닥면적의 합계가 400제곱미터 미만인 농업용ㆍ임업용ㆍ축산업용 및 수산업용 창고를 말한다. <개정 2016. 1. 19.>

[전문개정 2008. 10. 29.]

제115조(위반 건축물 등에 대한 실태조사 및 정비) ① 허가권자는 법 제79조제5항에 따른 실태조사를 매년 정기적으로 하며, 위반행위의 예방 또는 확인을 위하여 수시로 실태조사를 할 수 있다.

② 허가권자는 제1항에 따른 조사를 하려는 경우에는 조사 목적ㆍ기간ㆍ대상 및 방법 등이 포함된 실태조사 계획을 수립해야 한다.

③ 제1항에 따른 조사는 서면 또는 현장조사의 방법으로 실시할 수 있다.

④ 허가권자는 제1항에 따른 조사를 한 경우 법 제79조에 따른 시정조치를 하기 위하여 정비계획을 수립ㆍ시행해야 하며, 그 결과를 시ㆍ도지사(특별자치시장 및 특별자치도지사는 제외한다)에게 보고해야 한다.

⑤ 허가권자는 위반 건축물의 체계적인 사후 관리와 정비를 위하여 국토교통부령으로 정하는 바에 따라 위반 건축물 관리대장을 작성ㆍ관리해야 한다. 이 경우 전자적 처리가 불가능한 특별한 사유가 없으면 법 제32조제1항에 따른 전자정보처리 시스템을 이용하여 작성ㆍ관리해야 한다.<개정 2021. 11. 2.>

⑥ 제1항부터 제4항까지에서 규정한 사항 외에 실태조사의 방법ㆍ절차에 필요한 세부적인 사항은 건축조례로 정할 수 있다.

[전문개정 2020. 4. 21.]

제115조의2(이행강제금의 부과 및 징수) ① 법 제80조제1항 각 호 외의 부분 단서에서 "대통령령으로 정하는 경우"란 다음 각 호의 경우를 말한다. <개정 2011. 12. 30., 2020. 10. 8.>

1. 법 제22조에 따른 사용승인을 받지 아니하고 건축물을 사용한 경우
2. 법 제42조에 따른 대지의 조경에 관한 사항을 위반한 경우
3. 법 제60조에 따른 건축물의 높이 제한을 위반한 경우
4. 법 제61조에 따른 일조 등의 확보를 위한 건축물의 높이 제한을 위반한 경우
5. 그 밖에 법 또는 법에 따른 명령이나 처분을 위반한 경우(별표 15 위반 건축물란의 제1호의2, 제4호부터 제9호까지의 규정에 해당하는 경우는 제외한다)로서 건축조례로 정하는 경우

② 법 제80조제1항제2호에 따른 이행강제금의 산정기준은 별표 15와 같다.

③ 이행강제금의 부과 및 징수 절차는 국토교통부령으로 정한다.<개정 2013. 3. 23.>

[전문개정 2008. 10. 29.]

제115조의3(이행강제금의 탄력적 운영) ① 법 제80조제1항제1호에서 "대통령령으로 정하는 비율"이란 다음 각 호의 구분에 따른 비율을 말한다. 다만, 건축조례로 다음 각 호의 비율을 낮추어 정할 수 있되, 낮추는 경우에도 그 비율은 100분의 60 이상이어야 한다.

1. 건폐율을 초과하여 건축한 경우: 100분의 80
2. 용적률을 초과하여 건축한 경우: 100분의 90
3. 허가를 받지 아니하고 건축한 경우: 100분의 100
4. 신고를 하지 아니하고 건축한 경우: 100분의 70

② 법 제80조제2항에서 "영리목적을 위한 위반이나 상습적 위반 등 대통령령으로 정하는 경우"란 다음 각 호의 어느 하나에 해당하는 경우를 말한다. 다만, 위반행위 후 소유권이 변경된 경우는 제외한다.

1. 임대 등 영리를 목적으로 법 제19조를 위반하여 용도변경을 한 경우(위반면적이 50제곱미터를 초과하는 경우로 한정한다)
2. 임대 등 영리를 목적으로 허가나 신고 없이 신축 또는 증축한 경우(위반면적이 50제곱미터를 초과하는 경우로 한정한다)
3. 임대 등 영리를 목적으로 허가나 신고 없이 다세대주택의 세대수 또는 다가구주택의 가구수를 증가시킨 경우(5세대 또는 5가구 이상 증가시킨 경우로 한정한다)
4. 동일인이 최근 3년 내에 2회 이상 법 또는 법에 따른 명령이나 처분을 위반한 경우
5. 제1호부터 제4호까지의 규정과 비슷한 경우로서 건축조례로 정하는 경우

[본조신설 2016. 2. 11.]

[종전 제115조의3은 제115조의5로 이동 <2016. 2. 11.>]

제115조의4(이행강제금의 감경) ① 법 제80조의2제1항제2호에서 "대통령령으로 정하는 경우"란 다음 각 호의 어느 하나에 해당하는 경우를 말한다. <개정 2018. 9. 4., 2024. 6. 18.>

1. 위반행위 후 소유권이 변경된 경우
2. 임차인이 있어 현실적으로 임대기간 중에 위반내용을 시정하기 어려운 경우(법 제79조제1항에 따른 최초의 시정명령 전에 이미 임대차계약을 체결한 경우로서 해당 계약이 종료되

거나 갱신되는 경우는 제외한다) 등 상황의 특수성이 인정되는 경우

3. 위반면적이 30제곱미터 이하인 경우(별표 1 제1호부터 제4호까지의 규정에 따른 건축물로 한정하며, 「집합건물의 소유 및 관리에 관한 법률」의 적용을 받는 집합건축물은 제외한다)

4. 「집합건물의 소유 및 관리에 관한 법률」의 적용을 받는 집합건축물의 구분소유자가 위반한 면적이 5제곱미터 이하인 경우(별표 1 제2호부터 제4호까지의 규정에 따른 건축물로 한정한다)

5. 법 제22조에 따른 사용승인 당시 존재하던 위반사항으로서 사용승인 이후 확인된 경우

6. 법률 제12516호 가축분뇨의 관리 및 이용에 관한 법률 일부개정법률 부칙 제9조에 따라 같은 조 제1항 각 호에 따른 기간(같은 조 제3항에 따른 환경부령으로 정하는 규모 미만의 시설의 경우 같은 항에 따른 환경부령으로 정하는 기한을 말한다) 내에 「가축분뇨의 관리 및 이용에 관한 법률」 제11조에 따른 허가 또는 변경허가를 받거나 신고 또는 변경신고를 하려는 배출시설(처리시설을 포함한다)의 경우

6의2. 법률 제12516호 가축분뇨의 관리 및 이용에 관한 법률 일부개정법률 부칙 제10조의2에 따라 같은 조 제1항에 따른 기한까지 환경부장관이 정하는 바에 따라 허가신청을 하였거나 신고한 배출시설(개 사육시설은 제외하되, 처리시설은 포함한다)의 경우

7. 그 밖에 위반행위의 정도와 위반 동기 및 공중에 미치는 영향 등을 고려하여 감경이 필요한 경우로서 건축조례로 정하는 경우

② 법 제80조의2제1항제2호에서 "대통령령으로 정하는 비율"이란 다음 각 호의 구분에 따른 비율을 말한다. 다만, 법 제80조제1항 각 호 외의 부분 단서에 해당하는 경우에는 같은 항 각 호 외의 부분 단서에 따른 금액의 100분의 50을 말한다.<개정 2018. 9. 4., 2024. 6. 18.>

1. 제1항제1호부터 제6호까지 및 제6호의2의 경우: 100분의 75

2. 제1항제7호의 경우: 건축조례로 정하는 비율

③ 법 제80조의2제2항에 따른 이행강제금의 감경 비율은 다음 각 호와 같다.

1. 연면적 85제곱미터 이하 주거용 건축물의 경우: 100분의 80

2. 연면적 85제곱미터 초과 주거용 건축물의 경우: 100분의 60

[본조신설 2016. 2. 11.]

제115조의5 삭제 <2020. 4. 28.>

제116조 삭제 <2020. 4. 28.>

제116조의2 삭제 <2020. 4. 28.>

제116조의3 삭제 <2020. 4. 28.>

제117조(권한의 위임ㆍ위탁) ① 국토교통부장관은 법 제82조제1항에 따라 법 제69조 및 제71조(제6항은 제외한다)에 따른 특별건축구역의 지정, 변경 및 해제에 관한 권한을 시ㆍ도지사에게 위임한다. <신설 2010. 12. 30., 2013. 3. 23., 2021. 1. 8.>

② 삭제<1999. 4. 30.>

③ 법 제82조제3항에 따라 구청장(자치구가 아닌 구의 구청장을 말한다) 또는 동장ㆍ읍장ㆍ면장(「지방자치단체의 행정기구와 정원기준 등에 관한 규정」 별표 3 비고 제2호에 따라 행정안전부장관이 시장ㆍ군수ㆍ구청장과 협의하여 정하는 동장ㆍ읍장ㆍ면장으로 한정한다)에게 위임할 수 있는 권한은 다음 각 호와 같다.<개정 2009. 7. 16., 2016. 2. 11., 2017. 7. 26., 2024. 3. 29.>

1. 6층 이하로서 연면적 2천제곱미터 이하인 건축물의 건축ㆍ대수선 및 용도변경에 관한 권한
2. 기존 건축물 연면적의 10분의 3 미만의 범위에서 하는 증축에 관한 권한

④ 법 제82조제3항에 따라 동장ㆍ읍장 또는 면장에게 위임할 수 있는 권한은 다음 각 호와 같다.<신설 2009. 7. 16., 2014. 10. 14., 2018. 9. 4.>

1. 법 제14조에 따른 건축물의 건축 및 대수선에 관한 권한
2. 법 제20조제3항에 따른 가설건축물의 축조 및 이 영 제15조의2에 따른 가설건축물의 존치기간 연장에 관한 권한
3. 삭제<2018. 9. 4.>
4. 법 제83조에 따른 옹벽 등의 공작물 축조에 관한 권한

⑤ 법 제82조제4항에서 "대통령령으로 정하는 기관 또는 단체"란 다음 각 호의 기관 또는 단체 중 국토교통부장관이 정하여 고시하는 기관 또는 단체를 말한다.<개정 2008. 10. 29., 2009. 7. 16., 2013. 11. 20.>

1. 「공공기관의 운영에 관한 법률」 제5조에 따른 공기업
2. 「정부출연연구기관 등의 설립ㆍ운영 및 육성에 관한 법률」 및 「과학기술분야 정부출연연구기관 등의 설립ㆍ운영 및 육성에 관한 법률」에 따른 연구기관

[제목개정 2006. 5. 8.]

제118조(옹벽 등의 공작물에의 준용) ① 법 제83조제1항에 따라 공작물을 축조(건축물과 분리하여 축조하는 것을 말한다. 이하 이 조에서 같다)할 때 특별자치시장ㆍ특별자치도지사 또는 시장ㆍ군수ㆍ구청장에게 신고를 해야 하는 공작물은 다음 각 호와 같다. <개정 2014. 10. 14., 2016. 1. 19., 2020. 12. 15., 2026. 8. 18.>

1. 높이 6미터를 넘는 굴뚝
2. 삭제<2020. 12. 15.>
3. 높이 4미터를 넘는 장식탑, 기념탑, 첨탑, 광고탑, 광고판, 그 밖에 이와 비슷한 것
4. 높이 8미터를 넘는 고가수조나 그 밖에 이와 비슷한 것
5. 높이 2미터를 넘는 옹벽 또는 담장
6. 바닥면적 30제곱미터를 넘는 지하대피호
7. 높이 6미터를 넘는 골프연습장 등의 운동시설을 위한 철탑, 주거지역ㆍ상업지역에 설치하는 통신용 철탑, 그 밖에 이와 비슷한 것
8. 높이 8미터(위험을 방지하기 위한 난간의 높이는 제외한다) 이하의 기계식 주차장 및 철골조립식 주차장(바닥면이 조립식이 아닌 것을 포함한다)으로서 외벽이 없는 것

9. 건축조례로 정하는 제조시설, 저장시설(시멘트사일로를 포함한다), 유희시설, 그 밖에 이와 비슷한 것
10. 건축물의 구조에 심대한 영향을 줄 수 있는 중량물로서 건축조례로 정하는 것
11. 높이 5미터를 넘는 「재생에너지 개발·이용·보급 촉진법」 제2조제2호가목에 따른 태양에너지를 이용하는 발전설비와 그 밖에 이와 비슷한 것

② 제1항 각 호의 어느 하나에 해당하는 공작물을 축조하려는 자는 공작물 축조신고서와 국토교통부령으로 정하는 설계도서를 특별자치시장·특별자치도지사 또는 시장·군수·구청장에게 제출(전자문서에 의한 제출을 포함한다)하여야 한다.<개정 2013. 3. 23., 2014. 10. 14.>

③ 제1항 각 호의 공작물에 관하여는 법 제83조제3항에 따라 법 제14조, 제21조제5항, 제29조, 제40조제4항, 제41조, 제47조, 제48조, 제55조, 제58조, 제60조, 제61조, 제79조, 제84조, 제85조, 제87조 및 「국토의 계획 및 이용에 관한 법률」 제76조를 준용한다. 다만, 제1항제3호의 공작물로서 「옥외광고물 등의 관리와 옥외광고산업 진흥에 관한 법률」에 따라 허가를 받거나 신고를 한 공작물에 관하여는 법 제14조를 준용하지 않고, 제1항제5호의 공작물에 관하여는 법 제58조를 준용하지 않으며, 제1항제8호의 공작물에 관하여는 법 제55조를 준용하지 않고, 제1항제3호·제8호의 공작물에 대해서만 법 제61조를 준용한다.<개정 2011. 6. 29., 2014. 11. 28., 2016. 7. 6., 2020. 4. 28., 2021. 5. 4.>

④ 제3항 본문에 따라 법 제48조를 준용하는 경우 해당 공작물에 대한 구조 안전 확인의 내용 및 방법 등은 국토교통부령으로 정한다.<신설 2013. 11. 20.>

⑤ 특별자치시장·특별자치도지사 또는 시장·군수·구청장은 제1항에 따라 공작물 축조신고를 받았으면 국토교통부령으로 정하는 바에 따라 공작물 관리대장에 그 내용을 작성하고 관리하여야 한다.<개정 2013. 3. 23., 2013. 11. 20., 2014. 10. 14.>

⑥ 제5항에 따른 공작물 관리대장은 전자적 처리가 불가능한 특별한 사유가 없으면 전자적 처리가 가능한 방법으로 작성하고 관리하여야 한다.<개정 2013. 11. 20.>

[전문개정 2008. 10. 29.]

제119조(면적 등의 산정방법) ① 법 제84조에 따라 건축물의 면적·높이 및 층수 등은 다음 각 호의 방법에 따라 산정한다. <개정 2009. 6. 30., 2009. 7. 16., 2010. 2. 18., 2011. 4. 4., 2011. 6. 29., 2011. 12. 8., 2011. 12. 30., 2012. 4. 10., 2012. 12. 12., 2013. 3. 23., 2013. 11. 20., 2014. 11. 28., 2015. 4. 24., 2016. 1. 19., 2016. 7. 19., 2016. 8. 11., 2017. 5. 2., 2017. 6. 27., 2018. 9. 4., 2019. 10. 22., 2020. 10. 8., 2021. 1. 8., 2021. 5. 4., 2021. 11. 2., 2023. 9. 12., 2024. 5. 7., 2024. 6. 18., 2025. 8. 26., 2026. 8. 18.>

1. 대지면적: 대지의 수평투영면적으로 한다. 다만, 다음 각 목의 어느 하나에 해당하는 면적은 제외한다.
   가. 법 제46조제1항 단서에 따라 대지에 건축선이 정하여진 경우: 그 건축선과 도로 사이의 대지면적
   나. 대지에 도시·군계획시설인 도로·공원 등이 있는 경우: 그 도시·군계획시설에 포함되는 대지(「국토의 계획 및 이용에 관한 법률」 제47조제7항에 따라 건축물 또는 공작물

을 설치하는 도시ㆍ군계획시설의 부지는 제외한다)면적

2. 건축면적: 건축물의 외벽(외벽이 없는 경우에는 외곽 부분의 기둥으로 한다. 이하 이 호에서 같다)의 중심선으로 둘러싸인 부분의 수평투영면적으로 한다. 다만, 다음 각 목의 어느 하나에 해당하는 경우에는 해당 목에서 정하는 기준에 따라 산정한다.

가. 처마, 차양, 부연(附椽), 그 밖에 이와 비슷한 것으로서 그 외벽의 중심선으로부터 수평거리 1미터 이상 돌출된 부분이 있는 건축물의 건축면적은 그 돌출된 끝부분으로부터 다음의 구분에 따른 수평거리를 후퇴한 선으로 둘러싸인 부분의 수평투영면적으로 한다.

1) 「전통사찰의 보존 및 지원에 관한 법률」 제2조제1호에 따른 전통사찰: 4미터 이하의 범위에서 외벽의 중심선까지의 거리

2) 사료 투여, 가축 이동 및 가축 분뇨 유출 방지 등을 위하여 처마, 차양, 부연, 그 밖에 이와 비슷한 것이 설치된 축사: 3미터 이하의 범위에서 외벽의 중심선까지의 거리(두 동의 축사가 하나의 차양으로 연결된 경우에는 6미터 이하의 범위에서 축사 양 외벽의 중심선까지의 거리를 말한다)

3) 한옥: 2미터 이하의 범위에서 외벽의 중심선까지의 거리

4) 「환경친화적자동차의 개발 및 보급 촉진에 관한 법률 시행령」 제18조의5에 따른 충전시설(그에 딸린 충전 전용 주차구획을 포함한다)의 설치를 목적으로 처마, 차양, 부연, 그 밖에 이와 비슷한 것이 설치된 공동주택(「주택법」 제15조에 따른 사업계획승인 대상으로 한정한다): 2미터 이하의 범위에서 외벽의 중심선까지의 거리

5) 「재생에너지 개발ㆍ이용ㆍ보급 촉진법」 제2조제3호에 따른 재생에너지 설비와 「수소경제 육성 및 수소 안전관리에 관한 법률」 제2조제6호 및 제12호에 따른 연료전지 등 및 수소에너지 설비(재생에너지, 수소에너지 및 연료전지등에 활용되는 에너지를 생산하거나 이용하기 위한 것만 해당한다)를 설치하기 위하여 처마, 차양, 부연, 그 밖에 이와 비슷한 것이 설치된 건축물로서 「녹색건축물 조성 지원법」 제17조에 따른 제로에너지 건축물 인증을 받은 건축물: 2미터 이하의 범위에서 외벽의 중심선까지의 거리

6) 「환경친화적 자동차의 개발 및 보급 촉진에 관한 법률」 제2조제9호의 수소연료공급시설을 설치하기 위하여 처마, 차양, 부연 그 밖에 이와 비슷한 것이 설치된 별표 1 제19호가목의 주유소, 같은 호 나목의 액화석유가스 충전소 또는 같은 호 바목의 고압가스 충전소: 2미터 이하의 범위에서 외벽의 중심선까지의 거리

7) 그 밖의 건축물: 1미터

나. 다음의 건축물의 건축면적은 국토교통부령으로 정하는 바에 따라 산정한다.

1) 태양열을 주된 에너지원으로 이용하는 주택

2) 창고 또는 공장 중 물품을 입출고하는 부위의 상부에 한쪽 끝은 고정되고 다른 쪽 끝은 지지되지 않는 구조로 설치된 돌출차양

3) 단열재를 구조체의 외기측에 설치하는 단열공법으로 건축된 건축물

다. 다음의 경우에는 건축면적에 산입하지 않는다.

1) 지표면으로부터 1미터 이하에 있는 부분(창고 중 물품을 입출고하기 위하여 차량을 접안시키는 부분의 경우에는 지표면으로부터 1.5미터 이하에 있는 부분)

2) 「다중이용업소의 안전관리에 관한 특별법 시행령」 제9조에 따라 기존의 다중이용업소(2004년 5월 29일 이전의 것만 해당한다)의 비상구에 연결하여 설치하는 폭 2미터 이하의 옥외 피난계단(기존 건축물에 옥외 피난계단을 설치함으로써 법 제55조에 따른 건폐율의 기준에 적합하지 아니하게 된 경우만 해당한다)

3) 건축물 지상층에 일반인이나 차량이 통행할 수 있도록 설치한 보행통로나 차량통로

4) 지하주차장의 경사로

5) 건축물 지하층의 출입구 상부(출입구 너비에 상당하는 규모의 부분을 말한다)

6) 생활폐기물 보관시설(음식물쓰레기, 의류 등의 수거시설을 말한다. 이하 같다)

7) 「영유아보육법」 제15조에 따른 어린이집(2005년 1월 29일 이전에 설치된 것만 해당한다)의 비상구에 연결하여 설치하는 폭 2미터 이하의 영유아용 대피용 미끄럼대 또는 비상계단(기존 건축물에 영유아용 대피용 미끄럼대 또는 비상계단을 설치함으로써 법 제55조에 따른 건폐율 기준에 적합하지 아니하게 된 경우만 해당한다)

8) 「장애인ㆍ노인ㆍ임산부 등의 편의증진 보장에 관한 법률 시행령」 별표 2의 기준에 따라 설치하는 장애인용 승강기(이하 “ 장애인용 승강기 ”라 한다), 장애인용 에스컬레이터, 휠체어리프트 또는 경사로

9) 「가축전염병 예방법」 제17조제1항제1호에 따른 소독설비를 갖추기 위하여 같은 호에 따른 가축사육시설(2015년 4월 27일 전에 건축되거나 설치된 가축사육시설로 한정한다)에서 설치하는 시설

10) 「매장유산 보호 및 조사에 관한 법률」 제14조제1항제1호 및 제2호에 따른 현지보존 및 이전보존을 위하여 매장유산 보호 및 전시에 전용되는 부분

11) 「가축분뇨의 관리 및 이용에 관한 법률」 제12조제1항에 따른 처리시설(법률 제12516호 가축분뇨의 관리 및 이용에 관한 법률 일부개정법률 부칙 제9조에 해당하는 배출시설의 처리시설로 한정한다)

12) 「영유아보육법」 제15조에 따른 설치기준에 따라 직통계단 1개소를 갈음하여 건축물의 외부에 설치하는 비상계단(같은 조에 따른 어린이집이 2011년 4월 6일 이전에 설치된 경우로서 기존 건축물에 비상계단을 설치함으로써 법 제55조에 따른 건폐율 기준에 적합하지 않게 된 경우만 해당한다)

3. 바닥면적: 건축물의 각 층 또는 그 일부로서 벽, 기둥, 그 밖에 이와 비슷한 구획의 중심선으로 둘러싸인 부분의 수평투영면적으로 한다. 다만, 다음 각 목의 어느 하나에 해당하는 경우에는 각 목에서 정하는 바에 따른다.

가. 벽ㆍ기둥의 구획이 없는 건축물은 그 지붕 끝부분으로부터 수평거리 1미터를 후퇴한 선으로 둘러싸인 수평투영면적으로 한다.

나. 건축물의 노대등의 바닥은 난간 등의 설치 여부에 관계없이 노대등의 면적(외벽의 중심선으로부터 노대등의 끝부분까지의 면적을 말한다)에서 노대등이 접한 가장 긴 외벽에 접

한 길이에 1.5미터를 곱한 값을 뺀 면적을 바닥면적에 산입한다.

다. 필로티나 그 밖에 이와 비슷한 구조(벽면적의 2분의 1 이상이 그 층의 바닥면에서 위층 바닥 아래면까지 공간으로 된 것만 해당한다)의 부분은 그 부분이 공중의 통행이나 차량의 통행 또는 주차에 전용되는 경우와 공동주택의 경우에는 바닥면적에 산입하지 아니한다.

라. 승강기탑(옥상 출입용 승강장을 포함한다. 이하 같다), 계단탑, 장식탑, 다락[층고(層高)가 1.5미터(경사진 형태의 지붕인 경우에는 1.8미터) 이하인 것만 해당한다], 건축물의 내부에 설치하는 냉방설비 배기장치 전용 설치공간(각 세대나 실별로 외부 공기에 직접 닿는 곳에 설치하는 경우로서 1제곱미터 이하로 한정한다), 건축물의 외부 또는 내부에 설치하는 굴뚝, 더스트슈트, 설비덕트, 그 밖에 이와 비슷한 것과 옥상ㆍ옥외 또는 지하에 설치하는 물탱크, 기름탱크, 냉각탑, 정화조, 도시가스 정압기, 그 밖에 이와 비슷한 것을 설치하기 위한 구조물과 건축물 간에 화물의 이동에 이용되는 컨베이어벨트만을 설치하기 위한 구조물은 바닥면적에 산입하지 않는다.

마. 공동주택으로서 지상층에 설치한 기계실, 전기실, 어린이놀이터, 조경시설 및 생활폐기물 보관시설의 면적은 바닥면적에 산입하지 않는다.

바. 「다중이용업소의 안전관리에 관한 특별법 시행령」 제9조에 따라 기존의 다중이용업소(2004년 5월 29일 이전의 것만 해당한다)의 비상구에 연결하여 설치하는 폭 1.5미터 이하의 옥외 피난계단(기존 건축물에 옥외 피난계단을 설치함으로써 법 제56조에 따른 용적률에 적합하지 아니하게 된 경우만 해당한다)은 바닥면적에 산입하지 아니한다.

사. 제6조제1항제6호에 따른 건축물을 리모델링하는 경우로서 미관 향상, 열의 손실 방지 등을 위하여 외벽에 부가하여 마감재 등을 설치하는 부분은 바닥면적에 산입하지 아니한다.

아. 제1항제2호나목3)의 건축물의 경우에는 단열재가 설치된 외벽 중 내측 내력벽의 중심선을 기준으로 산정한 면적을 바닥면적으로 한다.

자. 「영유아보육법」 제15조에 따른 어린이집(2005년 1월 29일 이전에 설치된 것만 해당한다)의 비상구에 연결하여 설치하는 폭 2미터 이하의 영유아용 대피용 미끄럼대 또는 비상계단의 면적은 바닥면적(기존 건축물에 영유아용 대피용 미끄럼대 또는 비상계단을 설치함으로써 법 제56조에 따른 용적률 기준에 적합하지 아니하게 된 경우만 해당한다)에 산입하지 아니한다.

차. 「장애인ㆍ노인ㆍ임산부 등의 편의증진 보장에 관한 법률 시행령」 별표 2의 기준에 따라 설치하는 장애인용 승강기, 장애인용 에스컬레이터, 휠체어리프트 또는 경사로는 바닥면적에 산입하지 아니한다.

카. 「가축전염병 예방법」 제17조제1항제1호에 따른 소독설비를 갖추기 위하여 같은 호에 따른 가축사육시설(2015년 4월 27일 전에 건축되거나 설치된 가축사육시설로 한정한다)에서 설치하는 시설은 바닥면적에 산입하지 아니한다.

타. 「매장유산 보호 및 조사에 관한 법률」 제14조제1항제1호 및 제2호에 따른 현지보존 및 이전보존을 위하여 매장유산 보호 및 전시에 전용되는 부분은 바닥면적에 산입하지 아니한다.

파. 「영유아보육법」 제15조에 따른 설치기준에 따라 직통계단 1개소를 갈음하여 건축물의 외부에 설치하는 비상계단의 면적은 바닥면적(같은 조에 따른 어린이집이 2011년 4월 6일 이전에 설치된 경우로서 기존 건축물에 비상계단을 설치함으로써 법 제56조에 따른 용적률 기준에 적합하지 않게 된 경우만 해당한다)에 산입하지 않는다.

하. 지하주차장의 경사로(지상층에서 지하 1층으로 내려가는 부분으로 한정한다)는 바닥면적에 산입하지 않는다.

거. 제46조제4항제3호에 따른 대피공간의 바닥면적은 건축물의 각 층 또는 그 일부로서 벽의 내부선으로 둘러싸인 부분의 수평투영면적으로 한다.

너. 제46조제5항제3호 또는 제4호에 따른 구조 또는 시설(해당 세대 밖으로 대피할 수 있는 구조 또는 시설만 해당한다)을 같은 조 제4항에 따른 대피공간에 설치하는 경우 또는 같은 조 제5항제4호에 따른 대체시설을 발코니(발코니의 외부에 접하는 경우를 포함한다. 이하 같다)에 설치하는 경우에는 해당 구조 또는 시설이 설치되는 대피공간 또는 발코니의 면적 중 다음의 구분에 따른 면적까지를 바닥면적에 산입하지 않는다.

1) 인접세대와 공동으로 설치하는 경우: 4제곱미터

2) 각 세대별로 설치하는 경우: 3제곱미터

4. 연면적: 하나의 건축물 각 층의 바닥면적의 합계로 하되, 용적률을 산정할 때에는 다음 각 목에 해당하는 면적은 제외한다.

가. 지하층의 면적

나. 지상층의 주차용(해당 건축물의 부속용도인 경우만 해당한다)으로 쓰는 면적

다. 삭제<2012. 12. 12.>

라. 삭제<2012. 12. 12.>

마. 제34조제3항 및 제4항에 따라 초고층 건축물과 준초고층 건축물에 설치하는 피난안전구역의 면적

바. 제40조제4항제2호에 따라 건축물의 경사지붕 아래에 설치하는 대피공간의 면적

5. 건축물의 높이: 지표면으로부터 그 건축물의 상단까지의 높이[건축물의 1층 전체에 필로티(건축물을 사용하기 위한 경비실, 계단실, 승강기실, 그 밖에 이와 비슷한 것을 포함한다)가 설치되어 있는 경우에는 법 제60조 및 법 제61조제2항을 적용할 때 필로티의 층고를 제외한 높이]로 한다. 다만, 다음 각 목의 어느 하나에 해당하는 경우에는 각 목에서 정하는 바에 따른다.

가. 법 제60조에 따른 건축물의 높이는 전면도로의 중심선으로부터의 높이로 산정한다. 다만, 전면도로가 다음의 어느 하나에 해당하는 경우에는 그에 따라 산정한다.

1) 건축물의 대지에 접하는 전면도로의 노면에 고저차가 있는 경우에는 그 건축물이 접하는 범위의 전면도로부분의 수평거리에 따라 가중평균한 높이의 수평면을 전면도로면으로

본다.

2) 건축물의 대지의 지표면이 전면도로보다 높은 경우에는 그 고저차의 2분의 1의 높이만큼 올라온 위치에 그 전면도로의 면이 있는 것으로 본다.

나. 법 제61조에 따른 건축물 높이를 산정할 때 건축물 대지의 지표면과 인접 대지의 지표면 간에 고저차가 있는 경우에는 그 지표면의 평균 수평면을 지표면으로 본다. 다만, 법 제61조제2항에 따른 높이를 산정할 때 해당 대지가 인접 대지의 높이보다 낮은 경우에는 해당 대지의 지표면을 지표면으로 보고, 공동주택을 다른 용도와 복합하여 건축하는 경우에는 공동주택의 가장 낮은 부분을 그 건축물의 지표면으로 본다.

다. 건축물의 옥상에 설치되는 승강기탑[라목3)에 따른 장애인용 승강기의 승강기탑으로서 그 높이가 12미터 이하인 것은 제외한다]ㆍ계단탑ㆍ망루ㆍ장식탑ㆍ옥탑 등으로서 그 수평투영면적의 합계가 해당 건축물 건축면적의 8분의 1(「주택법」 제15조제1항에 따른 사업계획승인 대상인 공동주택 중 세대별 전용면적이 85제곱미터 이하인 경우에는 6분의 1) 이하인 경우로서 그 부분의 높이가 12미터를 넘는 경우에는 그 넘는 부분만 해당 건축물의 높이에 산입한다.

라. 다음에 해당하는 것은 그 건축물의 높이에 산입하지 않는다.

1) 지붕마루장식ㆍ굴뚝ㆍ방화벽의 옥상돌출부나 그 밖에 이와 비슷한 옥상돌출물

2) 난간벽(그 벽면적의 2분의 1 이상이 공간으로 되어 있는 것만 해당한다)

3) 장애인용 승강기의 승강기탑으로서 그 높이가 12미터 이하인 것

6. 처마높이: 지표면으로부터 건축물의 지붕틀 또는 이와 비슷한 수평재를 지지하는 벽ㆍ깔도리 또는 기둥의 상단까지의 높이로 한다.

7. 반자높이: 방의 바닥면으로부터 반자까지의 높이로 한다. 다만, 한 방에서 반자높이가 다른 부분이 있는 경우에는 그 각 부분의 반자면적에 따라 가중평균한 높이로 한다.

8. 층고: 방의 바닥구조체 윗면으로부터 위층 바닥구조체의 윗면까지의 높이로 한다. 다만, 한 방에서 층의 높이가 다른 부분이 있는 경우에는 그 각 부분 높이에 따른 면적에 따라 가중평균한 높이로 한다.

9. 층수: 다음 각 목에 해당하는 것은 건축물의 층수에 산입하지 않고, 층의 구분이 명확하지 않은 건축물은 그 건축물의 높이 4미터마다 하나의 층으로 보고 그 층수를 산정하며, 건축물이 부분에 따라 그 층수가 다른 경우에는 그 중 가장 많은 층수를 그 건축물의 층수로 본다.

가. 승강기탑(다목에 따른 장애인용 승강기의 승강기탑은 제외한다), 계단탑, 망루, 장식탑, 옥탑, 그 밖에 이와 비슷한 건축물의 옥상 부분으로서 그 수평투영면적의 합계가 해당 건축물 건축면적의 8분의 1(「주택법」 제15조제1항에 따른 사업계획승인 대상인 공동주택 중 세대별 전용면적이 85제곱미터 이하인 경우에는 6분의 1) 이하인 것

나. 지하층

다. 장애인용 승강기의 승강기탑

10. 지하층의 지표면: 법 제2조제1항제5호에 따른 지하층의 지표면은 각 층의 주위가 접하는 각 지표면 부분의 높이를 그 지표면 부분의 수평거리에 따라 가중평균한 높이의 수평면을 지

표면으로 산정한다.

② 제1항 각 호(제10호는 제외한다)에 따른 기준에 따라 건축물의 면적ㆍ높이 및 층수 등을 산정할 때 지표면에 고저차가 있는 경우에는 건축물의 주위가 접하는 각 지표면 부분의 높이를 그 지표면 부분의 수평거리에 따라 가중평균한 높이의 수평면을 지표면으로 본다. 이 경우 그 고저차가 3미터를 넘는 경우에는 그 고저차 3미터 이내의 부분마다 그 지표면을 정한다.

③ 다음 각 호의 요건을 모두 갖춘 건축물의 건폐율을 산정할 때에는 제1항제2호에도 불구하고 지방건축위원회의 심의를 통해 제2호에 따른 개방 부분의 상부에 해당하는 면적을 건축면적에서 제외할 수 있다.<신설 2020. 4. 21.>

1. 다음 각 목의 어느 하나에 해당하는 시설로서 해당 용도로 쓰는 바닥면적의 합계가 1천제곱미터 이상일 것
   가. 문화 및 집회시설(공연장ㆍ관람장ㆍ전시장만 해당한다)
   나. 교육연구시설(학교ㆍ연구소ㆍ도서관만 해당한다)
   다. 수련시설 중 생활권 수련시설, 업무시설 중 공공업무시설
2. 지면과 접하는 저층의 일부를 높이 8미터 이상으로 개방하여 보행통로나 공지 등으로 활용할 수 있는 구조ㆍ형태일 것

④ 제1항제5호다목 또는 제1항제9호에 따른 수평투영면적의 산정은 제1항제2호에 따른 건축면적의 산정방법에 따른다.<개정 2020. 4. 21.>

⑤ 국토교통부장관은 제1항부터 제4항까지에서 규정한 건축물의 면적, 높이 및 층수 등의 산정방법에 관한 구체적인 적용사례 및 적용방법 등을 작성하여 공개할 수 있다.<신설 2021. 5. 4.>

[전문개정 2008. 10. 29.]

제119조의2(「행정대집행법」 적용의 특례) 법 제85조제1항제5호에서 "대통령령으로 정하는 경우"란 「대기환경보전법」에 따른 대기오염물질 또는 「물환경보전법」에 따른 수질오염물질을 배출하는 건축물로서 주변 환경을 심각하게 오염시킬 우려가 있는 경우를 말한다. <개정 2019. 10. 22.>

[본조신설 2009. 8. 5.]

[종전 제119조의2는 제119조의3으로 이동 <2009. 8. 5.>]

제119조의3(지역건축안전센터의 업무) 법 제87조의2제1항제4호에서 "대통령령으로 정하는 사항"이란 관할 구역 내 건축물의 안전에 관한 사항으로서 해당 지방자치단체의 조례로 정하는 사항을 말한다.

[본조신설 2018. 6. 26.]

[종전 제119조의3은 제119조의4로 이동 <2018. 6. 26.>]

제119조의4(분쟁조정) ① 법 제88조에 따라 분쟁의 조정 또는 재정(이하 "조정등"이라 한다)을 받으려는 자는 국토교통부령으로 정하는 바에 따라 신청 취지와 신청사건의 내용을 분명하게 밝힌 조정등의 신청서를 국토교통부에 설치된 건축분쟁전문위원회(이하 "분쟁위원회

”라 한다)에 제출(전자문서에 의한 제출을 포함한다)하여야 한다. <개정 2009. 8. 5., 2013. 3. 23., 2014. 11. 28.>

② 조정위원회는 법 제95조제2항에 따라 당사자나 참고인을 조정위원회에 출석하게 하여 의견을 들으려면 회의 개최 5일 전에 서면(당사자 또는 참고인이 원하는 경우에는 전자문서를 포함한다)으로 출석을 요청하여야 하며, 출석을 요청받은 당사자 또는 참고인은 조정위원회의 회의에 출석할 수 없는 부득이한 사유가 있는 경우에는 미리 서면 또는 전자문서로 의견을 제출할 수 있다.

③ 법 제88조, 제89조 및 제91조부터 제104조까지의 규정에 따른 분쟁의 조정등을 할 때 서류의 송달에 관하여는 「민사소송법」 제174조부터 제197조까지를 준용한다.<개정 2014. 11. 28.>

④ 조정위원회 또는 재정위원회는 법 제102조제1항에 따라 당사자가 분쟁의 조정등을 위한 감정ㆍ진단ㆍ시험 등에 드는 비용을 내지 아니한 경우에는 그 분쟁에 대한 조정등을 보류할 수 있다.<개정 2009. 8. 5.>

⑤ 삭제<2014. 11. 28.>

[전문개정 2008. 10. 29.]

[제119조의3에서 이동, 종전 제119조의4는 제119조의5로 이동 <2018. 6. 26.>]

제119조의5(선정대표자) ① 여러 사람이 공동으로 조정등의 당사자가 될 때에는 그 중에서 3명 이하의 대표자를 선정할 수 있다.

② 분쟁위원회는 당사자가 제1항에 따라 대표자를 선정하지 아니한 경우 필요하다고 인정하면 당사자에게 대표자를 선정할 것을 권고할 수 있다.<개정 2009. 8. 5., 2014. 11. 28.>

③ 제1항 또는 제2항에 따라 선정된 대표자(이하 “선정대표자”라 한다)는 다른 신청인 또는 피신청인을 위하여 그 사건의 조정등에 관한 모든 행위를 할 수 있다. 다만, 신청을 철회하거나 조정안을 수락하려는 경우에는 서면으로 다른 신청인 또는 피신청인의 동의를 받아야 한다.

④ 대표자가 선정된 경우에는 다른 신청인 또는 피신청인은 그 선정대표자를 통해서만 그 사건에 관한 행위를 할 수 있다.

⑤ 대표자를 선정한 당사자는 필요하다고 인정하면 선정대표자를 해임하거나 변경할 수 있다. 이 경우 당사자는 그 사실을 지체 없이 분쟁위원회에 통지하여야 한다.<개정 2009. 8. 5., 2014. 11. 28.>

[전문개정 2008. 10. 29.]

[제119조의4에서 이동, 종전 제119조의5는 제119조의6으로 이동 <2018. 6. 26.>]

제119조의6(절차의 비공개) 분쟁위원회가 행하는 조정등의 절차는 법 또는 이 영에 특별한 규정이 있는 경우를 제외하고는 공개하지 아니한다. <개정 2009. 8. 5., 2014. 11. 28.>

[본조신설 2006. 5. 8.]

[제119조의5에서 이동, 종전 제119조의6은 제119조의7로 이동 <2018. 6. 26.>]

제119조의7(위원의 제척 등) ① 법 제89조제8항에 따라 분쟁위원회의 위원이 다음 각 호의 어느 하나에 해당하면 그 직무의 집행에서 제외된다.

1. 위원 또는 그 배우자나 배우자였던 자가 해당 분쟁사건(이하 "사건"이라 한다)의 당사자가 되거나 그 사건에 관하여 당사자와 공동권리자 또는 의무자의 관계에 있는 경우
2. 위원이 해당 사건의 당사자와 친족이거나 친족이었던 경우
3. 위원이 해당 사건에 관하여 진술이나 감정을 한 경우
4. 위원이 해당 사건에 당사자의 대리인으로서 관여하였거나 관여한 경우
5. 위원이 해당 사건의 원인이 된 처분이나 부작위에 관여한 경우

② 분쟁위원회는 제척 원인이 있는 경우 직권이나 당사자의 신청에 따라 제척의 결정을 한다.

③ 당사자는 위원에게 공정한 직무집행을 기대하기 어려운 사정이 있으면 분쟁위원회에 기피신청을 할 수 있으며, 분쟁위원회는 기피신청이 타당하다고 인정하면 기피의 결정을 하여야 한다.

④ 위원은 제1항이나 제3항의 사유에 해당하면 스스로 그 사건의 직무집행을 회피할 수 있다.

[본조신설 2014. 11. 28.]

[제119조의6에서 이동, 종전 제119조의7은 제119조의8로 이동 <2018. 6. 26.>]

제119조의8(조정등의 거부와 중지) ① 법 제89조제8항에 따라 분쟁위원회는 분쟁의 성질상 분쟁위원회에서 조정등을 하는 것이 맞지 아니하다고 인정하거나 부정한 목적으로 신청하였다고 인정되면 그 조정등을 거부할 수 있다. 이 경우 조정등의 거부 사유를 신청인에게 알려야 한다.

② 분쟁위원회는 신청된 사건의 처리 절차가 진행되는 도중에 한쪽 당사자가 소(訴)를 제기한 경우에는 조정등의 처리를 중지하고 이를 당사자에게 알려야 한다.

[본조신설 2014. 11. 28.]

[제119조의7에서 이동, 종전 제119조의8은 제119조의9로 이동 <2018. 6. 26.>]

제119조의9(조정등의 비용 예치) 법 제102조제2항에 따라 조정위원회 또는 재정위원회는 조정등을 위한 비용을 예치할 금융기관을 지정하고 예치기간을 정하여 당사자로 하여금 비용을 예치하게 할 수 있다.

[본조신설 2014. 11. 28.]

[제119조의8에서 이동, 종전 제119조의9는 제119조의10으로 이동 <2018. 6. 26.>]

제119조의10(분쟁위원회의 운영 및 사무처리) ① 국토교통부장관은 법 제103조제1항에 따라 분쟁위원회의 운영 및 사무처리를 국토안전관리원에 위탁한다. <개정 2016. 7. 19., 2020. 12. 1.>

② 제1항에 따라 위탁을 받은 국토안전관리원은 그 소속으로 분쟁위원회 사무국을 두어야 한다.<개정 2020. 12. 1.>

[본조신설 2014. 11. 28.]

[제119조의9에서 이동, 종전 제119조의10은 제119조의11로 이동 <2018. 6. 26.>]

제119조의11(고유식별정보의 처리) 국토교통부장관(법 제82조에 따라 국토교통부장관의 권한을 위임받거나 업무를 위탁받은 자를 포함한다), 시ㆍ도지사, 시장, 군수, 구청장(해당 권한이 위임ㆍ위탁된 경우에는 그 권한을 위임ㆍ위탁받은 자를 포함한다)은 다음 각 호의 사무를 수행하기 위하여 불가피한 경우 「개인정보 보호법 시행령」 제19조에 따른 주민등록번호 또는 외국인등록번호가 포함된 자료를 처리할 수 있다. <개정 2021. 1. 8.>

1. 법 제11조에 따른 건축허가에 관한 사무
2. 법 제14조에 따른 건축신고에 관한 사무
3. 법 제16조에 따른 허가와 신고사항의 변경에 관한 사무
4. 법 제19조에 따른 용도변경에 관한 사무
5. 법 제20조에 따른 가설건축물의 건축허가 또는 축조신고에 관한 사무
6. 법 제21조에 따른 착공신고에 관한 사무
7. 법 제22조에 따른 건축물의 사용승인에 관한 사무
8. 법 제31조에 따른 건축행정 전산화에 관한 사무
9. 법 제32조에 따른 건축허가 업무 등의 전산처리에 관한 사무
10. 법 제33조에 따른 전산자료의 이용자에 대한 지도ㆍ감독에 관한 사무
11. 법 제38조에 따른 건축물대장의 작성ㆍ보관에 관한 사무
12. 법 제39조에 따른 등기촉탁에 관한 사무
13. 법 제71조제2항 및 이 영 제107조의2에 따른 특별건축구역의 지정 제안에 관한 사무

[본조신설 2017. 3. 27.]
[제119조의10에서 이동 <2018. 6. 26.>]

제120조(규제의 재검토) 국토교통부장관은 「행정규제기본법」 제8조에 따라 제19조의2제7항에 따른 소규모 건축물 등을 설계한 자를 공사감리자로 지정할 수 있는 사유에 대하여 2026년 1월 1일을 기준으로 2년마다(매 2년이 되는 해의 1월 1일 전까지를 말한다) 그 타당성을 검토하여 개선 등의 조치를 하여야 한다.
[본조신설 2025. 8. 26.]

제10장 벌칙 <신설 2013. 5. 31.>

제121조(과태료의 부과기준) 법 제113조제1항부터 제3항까지의 규정에 따른 과태료의 부과기준은 별표 16과 같다. <개정 2017. 2. 3.>
[본조신설 2013. 5. 31.]

부칙 <제13655호,1992. 5. 30.>

제1조 (시행일) 이 영은 1992년 6월 1일부터 시행한다.

제2조 (건축허가를 받은 것등에 관한 경과조치) 이 영 시행전에 건축허가를 받았거나 건축허가 신청을 한 것과 건축을 위한 신고를 한 것에 관하여는 종전의 규정에 의한다.

제3조 (조례에 위임된 사항에 관한 경과조치) 이 영에 의하여 새로이 건축조례에 위임된 사항은 이 영 시행일부터 1년의 범위내에서 당해 건축조례가 제정될 때까지는 종전의 규정에 의한다.

제4조 (종전의 규정에 의하여 건축허가가 제한된 건축물에 관한 경과조치) 종전의 제96조의 규정에 의하여 건축허가가 제한되어 신청한 건축허가가 반려된 건축물의 건축에 대하여는 당해 제한이 해소된 날부터 6월까지는 종전의 규정에 의한다.

제5조 (건폐율등에 대한 적용의 특례) ①제78조제1항의 규정에 의한 중심상업지역 및 일반상업지역의 건폐율과 제79조제1항의 규정에 의한 중심상업지역 및 일반상업지역의 용적률은 제78조제1항 및 제79조제1항의 개정규정에 불구하고 1993년 5월 31일까지는 종전의 규정에 의한다.

②별표2 내지 별표7 및 별표9 내지 별표14의 규정에 의하여 도시계획법에 의한 용도지역안에서 개정규정의 시행전에는 건축이 허용되었으나 개정규정 또는 건축조례에 의하여 건축이 금지되는 용도의 건축에 대하여는 별표의 개정규정 및 건축조례의 규정에 불구하고 1994년 5월 31일(관광진흥법의 규정에 의한 관광숙박시설과 동 관광숙박시설안에 설치하는 시설과 석유 및 가스판매소의 경우에는 1994년 12월 31일)까지는 종전의 규정에 의한다. <개정 1994. 5. 28.>

제6조 (다른 법령의 개정등) ①민방위기본법시행령중 다음과 같이 개정한다.

제14조제1항제1호중 " 건축법 제22조의3 " 을 " 건축법 제44조 " 로 한다.

②소방법시행령중 다음과 같이 개정한다.

제2조제1호중 " 건축법시행령 제101조제1항제3호 " 를 " 건축법시행령 제119조제1항제3호 " 로 하고, 동조제2호중 " 건축법시행령 제101조제1항제4호 " 를 " 건축법시행령 제119조제1항제4호 " 로 하며, 동조제3호중 " 건축법 제2조제5호 " 를 " 건축법 제2조제4호 " 로 하고, 동조제6호중 " 건축법 제2조제7호 " 를 " 건축법 제2조제6호 " 로 한다.

제2조제7호중 " 건축법 제2조제9호 " 를 " 건축법제2조제7호 " 로 하고, 동조제8호중 " 건축법 제10호 " 를 " 건축법시행령 제2조제1항제8호 " 로 하며, 동조제9호중 " 건축법 제2조제11호 " 를 " 건축법시행령 제2조제1항제10호 " 로 하고, 동조제10호중 " 건축법시행령 제2조제1항제8호 " 를 " 건축법시행령 제2조제1항제11호 " 로 하며, 동조제11호중 " 건축법시행령 제2조제9호 " 를 " 건축법시행령 제2조제1항제9호 " 로 한다.

제4조제1항중 " 건축법 제5조 " 를 " 건축법 제8조 " 로 하고, " 건축법 제8조 " 를 " 건축법 제25조 " 로 한다.

③옥외광고물등관리법시행령중 다음과 같이 개정한다.

제12조제1항제1호중 " 건축법에 의하여 지정공고된 도시설계구역 " 을 " 도시계획법에 의한 도시설계지구 " 로 하고, 제19조제4항제2호중 " 건축법시행령 제101조제1항제2호 " 를 " 건

축법시행령 제119조제1항제2호 ” 로 하며, 제32조제1항제2호중 “ 건축법에 의하여 지정공고된 도시설계구역 ” 을 “ 도시계획법에 의한 도시설계지구 ” 로 한다.

④토지초과이득세법시행령중 다음과 같이 개정한다.

제23조제3호중 “ 건축법 제44조 ” 를 “ 건축법 제12조 ” 로 한다.

⑤농어촌발전특별조치법시행령중 다음과 같이 개정한다.

제51조제2항중 “ 건축법시행령 제66조 ” 를 “ 건축법시행령 제65조 ” 로 한다.

⑥전기공사공제조합법시행령중 다음과 같이 개정한다.

제2조의2제2항제12호중 “ 건축법시행령 제15조제4항 ” 을 “ 건축법시행령 제27조제2항 ” 으로 한다.

⑦토지구획정리사업법시행령중 다음과 같이 개정한다.

제31조제1항중 “ 건축법 제39조의2제1항 ” 을 “ 건축법 제49조제1항 ” 으로 한다.

⑧주택건설촉진법시행령중 다음과 같이 개정한다.

제10조의2제2항중 “ 건축법시행령 제53조제1항 ” 을 “ 건축법시행령 제89조제1항 ” 으로 한다.

제32조제2항제3호중 “ 건축법시행령 제5조제1항 ” 을 “ 건축법시행령 제9조제1항 ” 으로 한다.

⑨특정지역종합개발촉진법시행령중 다음과 같이 개정한다.

제17조제1호중 “ 건축법 제39조의2 ” 를 “ 건축법제49조 ” 로 한다.

⑩공동주택관리령중 다음과 같이 개정한다.

제2조제2항중 “ 건축법 제5조 ” 를 “ 건축법 제8조 ” 로 한다.

⑪건설업법시행령중 다음과 같이 개정한다.

제6조제2호중 “ 건축법 제5조 ” 를 “ 건축법 제8조 ” 로 한다.

제17조제1항제3호중 “ 건축법 제7조제1항 ” 을 “ 건축법 제16조제1항 및 제18조제1항 ” 으로 한다.

제55조제1호중 “ 건축법 제2조제7호 ” 를 “ 건축법제2조제6호 ” 로 한다.

⑫한국토지개발공사법시행령중 다음과 같이 개정한다.

제28조제1항제1호중 “ 건축법 제39조의2제1항 ” 을 “ 건축법제49조제1항 ” 으로 한다.

⑬건설기술관리법시행령중 다음과 같이 개정한다.

제47조제1항제2호중 “ 건축법시행령 부표 ” 를 “ 건축법시행령 별표1 ” 로 한다.

⑭택지소유상한에관한법률시행령중 다음과 같이 개정한다.

제5조중 “ 건축법 제39조의2 ” 를 “ 건축법 제49조 ” 로 한다.

제21조의2중 “ 건축법 제5조 ” 를 “ 건축법 제8조 ” 로 하고, “ 건축법 제44조 ” 를 “ 건축법 제12조 ” 로 한다.

제34조제2항중 “ 건축법 제39조의2 ” 를 “ 건축법 제49조 ” 로 한다.

⑮주차장법시행령중 다음과 같이 개정한다.

제10조제1항중 “ 건축법 제7조제4항 ” 을 “ 건축법 제18조제3항 ” 으로 한다.

1^ 주택건설기준등에관한규정중 다음과 같이 개정한다.

제4조제6호중 “ 건축법 제2조제4호 ” 를 “ 건축법제2조제3호 ” 로 한다.

제6조제1항중 “ 건축법시행령 제82조 ” 를 “ 건축법시행령 제76조 ” 로 한다.

제8조제1항중 “ 건축법시행령 제2조제2항제4호 ” 를 “ 건축법시행령 제3조제1항제4호 ” 로 한다.

제11조중 “ 건축법 제22조의3 ” 을 “ 건축법 제44조 ” 로 한다.

제15조제1항중 “ 건축법시행령 제53조제1항 ” 을 “ 건축법시행령 제89조제1항 ” 으로 하고, 동조 제5항중 “ 건축법 제22조 ” 를 “ 건축법 제57조 ” 로 한다.

제16조제4항중 “ 건축법시행령 제38조、제39조 및 제41조 ” 를 “ 건축법시행령 제34조、제35조 및 제37조 ” 로 한다.

제24조중 “ 건축법시행령 제44조 내지 제46조 ” 를 “ 건축법시행령 제40조、제42조、제43조 ” 로 한다.

제29조제1항중 “ 건축법 제9조의2제2항 ” 을 “ 건축법 제32조 ” 로 한다.

제36조제3항중 “ 건축법시행령 제33조 ” 를 “ 건축법시행령 제54조 ” 로 한다.

제37조제1항중 “ 건축법시행령 제51조제1항 ” 을 “ 건축법시행령 제93조제1항 ” 으로 한다.

제40조제4항중 “ 건축법 제21조 ” 를 “ 건축법시행령제103조 ” 로 하며, 동조제5항중 “ 건축법시행령 제58조의2 ” 를 “ 건축법시행령 제100조 ” 로 한다.

제56조제2항중 “ 건축법 제9조 및 동법 제9조의2제1항 ” 을 “ 건축법 제30조 및 제31조제1항 ” 으로 한다.

1& 약국및의약품등의제조업、수입자와판매업의시설기준령중 다음과 같이 개정한다.

제2조제4호중 “ 건축법시행령 제101조 ” 를 “ 건축법시행령 제119조 ” 로 한다.

1* 전기통신공사업법시행령중 다음과 같이 개정한다.

제2조제3호중 “ 건축법시행령 제58조 ” 를 “ 건축법시행령 제98조 ” 로 하고, 동조 제5호중 “ 건축법시행령 제61조 ” 를 “ 건축법시행령 제99조 ” 로 한다.

1(우편법시행령중 다음과 같이 개정한다.

제51조제2항중 “ 건축법시행령 제59조 ” 를 “ 건축법시행령 제101조 ” 로 한다.

2) 제1항 내지 제19항외에 이 영 시행 당시에 다른 대통령령에서 종전의 건축법시행령의 규정을 인용하고 있는 경우에 이 영 중 그에 해당하는 규정이 있는 경우에는 종전의 규정에 갈음하여 이 영의 해당 규정을 인용한 것으로 본다.

부칙 <제13782호,1992. 12. 21.>(식품위생법시행령)

제1조 (시행일) 이 영은 공포한 날부터 시행한다. 다만, 제7조 내지 제9조, 제15조제1호, 부칙 제2조 및 부칙 제5조의 개정규정은 공포후 6월이 경과한 날부터 시행한다.

제2조 내지 제4조 생략

제5조 (다른 법령의 개정등) ①생략

②건축법시행령중 다음과 같이 개정한다.

[별표1] 제4호 가목(2)의 " 다과점 " 을 " 휴게음식점 " 으로, 나목(1)의 " 대중음식점ㆍ다방 " 을 " 일반음식점 " 으로, 나목(2)의 " 다과점 " 을 " 휴게음식점 " 으로 하고, 동표 제14호가목을 다음과 같이 한다.

가. 주점영업(단란주점 및 유흥주점 기타 이와 유사한 것을 포함한다)

③내지 ⑥생략

부칙 <제13811호,1992. 12. 31.>(청소년기본법시행령)

제1조 (시행일) 이 영은 1993년 1월 1일부터 시행한다.

제2조 내지 제9조 생략

제10조 (다른 법령의 개정) ①건축법시행령중 다음과 같이 개정한다.

[별표1] 건축물의 용도분류중 제32호를 다음과 같이 한다.

32. 청소년수련시설

가. 생활권수련시설(청소년수련원ㆍ청소년수련관ㆍ청소년수련실ㆍ기타 이와 유사한 것)

나. 자연권수련시설(청소년수련마을ㆍ청소년수련의 집ㆍ청소년야영장ㆍ 기타 이와 유사한 것)

다. 유스호스텔

[별표3] 제2호러목, [별표4] 제2호러목, [별표5] 제2호파목, [별표6] 제2호거목, [별표7] 제2호서목, [별표8] 제2호타목, [별표10] 제2호카목, [별표11] 제2호너목, [별표12] 제2호카목, [별표13] 제1호자목 및 [별표14] 제1호파목중 " 청소년시설 " 을 각각 " 청소년수련시설 " 로 한다.

②내지 ⑩생략

제11조 생략

부칙 <제13869호,1993. 3. 6.>(문화체육부와그소속기관직제)

제1조 (시행일) 이 영은 공포한 날부터 시행한다.

제2조 및 제3조 생략

제4조(다른 법령의 개정) ①내지4) 생략

4! 건축법시행령중 다음과 같이 개정한다.

제8조제2항제3호중 " 문화부장관 " 을 " 문화체육부장관 " 으로 한다.

4@ 내지 <70>생략

부칙 <제13870호,1993. 3. 6.>(상공자원부와그소속기관직제)

제1조 (시행일) 이 영은 공포한 날부터 시행한다.

제2조 및 제3조 생략

제4조 (다른 법령의 개정) ①내지 <166>생략

<167>건축법시행령중 다음과 같이 개정한다.

제87조제2항중 " 동력자원부장관 " 을 " 상공자원부장관 " 으로 한다.

<168>내지 <188>생략

부칙 <제13953호,1993. 8. 9.>

①(시행일) 이 영은 공포한 날부터 시행한다.

②(건축허가를 신청한 것에 대한 경과조치) 이 영 시행당시 종전의 규정에 의하여 허가대상인 건축물이었으나 제11조의 개정규정에 의하여 신고대상으로 된 건축물의 건축허가를 신청한 것에 대하여는 법 제9조의 규정에 의한 건축신고를 한 것으로 본다.

부칙 <제14271호,1994. 5. 28.>

이 영은 공포한 날부터 시행한다.

부칙 <제14447호,1994. 12. 23.>(건설교통부와그소속기관직제)

제1조 (시행일) 이 영은 공포한 날부터 시행한다. <단서 생략>

제2조 내지 제4조 생략

제5조 (다른 법령의 개정) ①내지 <204>생략

<205>건축법시행령중 다음과 같이 개정한다.

제2조제1항,제3조제3항,제5조제1항,제8조제2항, 제13조, 제46조제1항、제6항, 제60조, 제62조제1항, 제64조제2항、제3항, 제105조제2항, 제106조제1항, 제111조제4항、제5항, 제117조제1항 및 제120조제1항중 " 건설부장관 " 을 각각 " 건설교통부장관 " 으로 하고, 제5조제1항중 " 건설부 " 를 " 건설교통부 " 로 하며, 제5조제2항, 제6조제1항, 제7조제3항, 제8조제3항, 제9조제1항、제2항, 제14조제1항, 제16조제4항、제5항, 제17조제1항、제2항, 제20조제1항、제2항, 제22조제1항, 제25조, 제26조, 제30조제1항、제2항, 제32조제1항, 제37조제3항, 제40조제3항, 제45조제1항, 제48조제4항, 제51조제1항、제2항, 제53조제2항, 제60조, 제62조제1항, 제63조제1항, 제76조제1항, 제86조, 제87조제2항, 제88조제1항, 제89조제1항、제3항、제4항, 제90조제3항, 제92조, 제93조제1항、제2항, 제94조, 제95조제6항, 제100조제2항, 제103조, 제105조제3항, 제106조제1항, 제111조제6항, 제115조, 제118조제3항, 제119조제1항 및 제120조제4항중 " 건설부령 " 을 각각 " 건설교통부령 " 으로 한다.

부칙 <제14486호,1994. 12. 31.>(도농복합형태의시설치에따른상훈법시행령등중개정령)

이 영은 1995년 1월 1일부터 시행한다.

부칙 <제14521호,1995. 2. 2.>

이 영은 공포한 날부터 시행한다.

부칙 <제14548호,1995. 3. 23.>(소년원법시행령)

제1조 (시행일) 이 영은 공포한 날부터 시행한다.

제2조 (다른법령의 개정) ①내지 ③생략

④건축법 시행령중 다음과 같이 개정한다.

별표1의 제26호가목중 " 소년감별소 " 를 " 소년분류심사원 " 으로 한다.

⑤ 및 ⑥생략

부칙 <제14891호,1995. 12. 30.>

제1조 (시행일) 이 영은 1996년 1월 6일부터 시행한다. 다만, 제78조 및 제80조의 개정규정은 공포한 날부터 시행한다.

제2조 (건축허가를 받은 건축물에 대한 경과조치) 이 영 시행전에 건축허가를 받았거나 건축허가신청을 한 것과 건축을 위한 신고를 한 것에 관하여는 종전의 규정에 의한다.

제3조 (조례에 위임된 사항에 관한 경과조치) 이 영에 의하여 새로이 건축조례에 위임된 사항은 당해 건축조례가 제정될 때까지는 종전의 규정에 의한다.

제4조 (다른 법령의 개정등) ①건축사법시행령중 다음과 같이 개정한다.

제2조 및 제3조를 각각 삭제한다.

[별표1]을 삭제한다.

②주차장법시행령중 다음과 같이 개정한다.

제10조제1항 전단중 " (건축법 제7조제4항 단서의 규정에 의하여 가사용의 승인을 한 경우에는 가사용승인서를 말한다. 이하 이 항에서 같다) " 를 " (건축물인 경우에는 건축법제18조의 규정에 의한 사용승인서 또는 임시사용승인서를 말한다. 이하 이항에서 같다) " 로 한다.

별표1. 비고란 제11호중 " 교육연구시설ㆍ전시시설 및 건축법시행령 제89조제2항의 규정에 의한 승용승강기설치대상건축물에는 " 을 " 장애인복지법시행령 제30조제1항의 규정에 의한 장애인전용주차장 설치대상 건축물에는 " 으로 한다.

부칙 <제14920호,1996. 2. 22.>(교육법시행령)

제1조 (시행일) 이 영은 1996월 3월 1일부터 시행한다.

제2조(국민학교의 명칭변경에 따른 다른 법령의 개정등) ①내지2* 생략

2(건축법시행령중 다음과 같이 개정한다.

제33조제1항, 별표1 제9호, 별표3 각호, 별표10 제2호, 별표11 제2호, 별표12 제2호 및 별표13 제2호중 " 국민학교 "를 각각 " 초등학교 "로 한다.

3) 내지3@ 생략

부칙 <제15096호,1996. 6. 29.>(도시재개발법시행령)

제1조 (시행일) 이 영은 1996년 6월 30일부터 시행한다.

제2조 생략

제3조 (다른 법령의 개정) ①내지 ⑨생략

⑩건축법시행령중 다음과 같이 개정한다.

제8조제4항 단서중 " 제1호 및 제2호에 "를 " 도시재개발사업에 의하여 건축허가를 하는 경우와 제1호 및 제2호에 "로 한다.

제4조 (다른 법령과의 관계) 이 영 시행당시 다른 법령에서 종전의 도시재개발법시행령의 규정을 인용하고 있는 경우에 이 영중 그에 해당하는 규정이 있는 경우에는 종전의 규정에 갈음하여 이 영의 해당 규정을 인용한 것으로 본다.

부칙 <제15396호,1997. 6. 17.>(기술대학설립ㆍ운영규정)

①(시행일) 이 영은 공포한 날부터 시행한다

②(방화구조 등의 품질검사에 관한 경과조치) 이 영 시행당시 종전의 규정에 의하여 건설교통부장관으로부터 방화구조ㆍ난연재료ㆍ불연재료ㆍ준불연재료 및 내화구조에 대한 품질검사를 행하는 자로 지정된 자는 제2조제1항제8호사목ㆍ제9호ㆍ제10호나목ㆍ제11호 및 제3조제3항제8호의 개정규정에 의하여 국립시험소장으로부터 방화구조ㆍ난연재료ㆍ불연재료ㆍ준불연재료 및 내화구조에 대한 품질검사를 행하는 자로 지정된 것으로 본다.

부칙 <제15476호,1997. 9. 9.>

①(시행일) 이 영은 공포한 날부터 시행한다

②(방화구조 등의 품질검사에 관한 경과조치) 이 영 시행당시 종전의 규정에 의하여 건설교통부장관으로부터 방화구조ㆍ난연재료ㆍ불연재료ㆍ준불연재료 및 내화구조에 대한 품질검사를 행하는 자로 지정된 자는 제2조제1항제8호 사목ㆍ제9호ㆍ제10호 나목ㆍ제11호 및 제3조제3항제8호

의 개정규정에 의하여 국립시험소장으로부터 방화구조、난연재료、불연재료、준불연재료 및 내화구조에 대한 품질검사를 행하는 자로 지정된 것으로 본다.

부칙 <제15480호,1997. 9. 11.>(국토이용관리법시행령)

제1조 (시행일) 이 영은 공포한 날부터 시행한다.

제2조 및 제3조 생략

제4조 (다른 법령의 개정) ①생략

②건축법시행령중 다음과 같이 개정한다.

제79조제1항제14호중 "400퍼센트이하"를 "400퍼센트이하(국토이용관리법에 의한 준농림지역의 경우에는 100퍼센트이하)"로 한다.

부칙 <제15639호,1998. 2. 19.>(자연환경보전법시행령)

제1조 (시행일) 이 영은 공포한 날부터 시행한다. <단서 생략>

제2조 (다른 법령의 개정) ①내지 ④생략

⑤건축법시행령중 다음과 같이 개정한다.

제8조제2항제14호를 다음과 같이 한다.

14. 자연환경보전법 제20조

⑥내지 ⑪생략

제3조 생략

부칙 <제15659호,1998. 2. 24.>(수도법시행령)

제1조 (시행일) 이 영은 1998년 3월 1일부터 시행한다.

제2조 및 제3조 생략

제4조 (다른 법령의 개정) ①건축법시행령중 다음과 같이 개정한다.

제91조의2를 다음과 같이 한다.

제91조의2 (절수설비의 설치) 건축물에는 수도법 제11조의2의 규정에 의하여 절수설비를 설치하여야 한다.

②생략

부칙 <제15675호,1998. 2. 24.>(장애인、노인、임산부등의편의증진보장에관한법률시행령)

제1조 (시행일) 이 영은 1998년 4월 11일부터 시행한다.

제2조 및 제3조 생략

제4조 (다른 법령의 개정) ①생략

②건축법시행령중 다음과 같이 개정한다.

제87조제3항중 " 장애인복지법령 " 을 " 장애인ㆍ노인ㆍ임산부등의편의증진보장에관한법률 " 로 한다.

③ 및 ④생략

부칙 <제15802호,1998. 5. 23.>

①(시행일) 이 영은 공포한 날부터 시행한다. 다만, 제14조제2항의 개정규정은 공포후 3월이 경과한 날부터 시행한다.

②(산업촉진지구안에서의 건축에 관한 적용례) 제11조제2항제4호ㆍ별표14의2 및 별표14의3의 개정규정중 산업촉진지구안에서의 건축에 관한 사항은 이 영 시행후 새로이 건축허가를 신청하거나 건축을 위한 신고를 하는 분부터 적용한다.

③(건축조례에 위임된 사항에 관한 경과조치) 제62조ㆍ제81조 및 별표3제2호바목의 개정규정에 의하여 새로이 지방자치단체의 건축조례에 위임된 사항은 당해 지방자치단체의 건축조례가 제정될 때까지는 종전의 규정에 의한다.

부칙 <제16026호,1998. 12. 31.>(건설교통부와그소속기관직제)

제1조 (시행일) 이 영은 1999년 1월 1일부터 시행한다. <단서 생략>

제2조 생략

제3조 (다른 법령의 개정) ①건축법시행령중 다음과 같이 개정한다.

제2조제1항제8호 사목ㆍ제9호ㆍ제10호 나목ㆍ제11호 및 제3조제3항제8호중 " 국립건설시험소장 " 을 각각 " 한국건설기술연구원장 " 으로 한다.

② 및 ③생략

부칙 <제16179호,1999. 3. 12.>(국토이용관리법시행령)

제79조 제1항제14호중 " 400퍼센트이하(국토이용관리법에 의한 준농림지역의 경우에는 100퍼센트이하) " 를 " 400퍼센트이하(국토이용관리법시행령 제14조제1항제3호의3 단서에 해당하는 준농림지역의 경우에는 110퍼센트이하, 그밖의 준농림지역의 경우에는 100퍼센트이하) " 로 한다.

부칙 <제16284호,1999. 4. 30.>

①(시행일) 이 영은 1999년 5월 9일부터 시행한다. 다만, 제11조、제15조、제27조、제81조、제90조、제111조、별표 3 제2호 차목、별표 4 제2호 사목、별표 5 제2호 아목、별표 6 제2호 바목、별표 7 제2호 사목、별표 8 제2호 사목、별표 11 제1호 라목、별표 12 제2호 라목、별표 13 제1호 사목 및 별표 14 제2호 마목의 개정규정과 종전의 제33조、제45조、제66조、제67조、제69조제3항、제91조、제91조의2 및 제92조를 삭제한 부분은 공포일부터 시행하고, 종전의 제69조제1항、제2항, 제70조 내지 제72조, 제74조 및 제75조를 삭제한 부분은 2000년 5월 9일부터 시행한다.

②(일반적 경과조치) 이 영 시행당시 건축허가를 신청중인 경우와 건축허가를 받거나 건축신고를 하고 건축중인 경우의 건축기준등의 적용에 있어서는 종전의 규정에 의한다. 다만, 종전의 규정이 개정규정에 비하여 건축주、시공자 또는 공사감리자에게 불리한 경우에는 개정규정에 의한다.

③(기존의 건축물의 용도에 관한 경과조치) 이 영 시행당시의 건축물의 용도중 다음 표의 왼쪽란에 해당하는 용도는 동표의 오른쪽란의 용도에 해당하는 것으로 본다.

종전의 용도	개정된용도
기숙사	공동주택
근린공공시설	제1종 근린생활시설
종교시설,관람집회시설,전시시설	문화 및 집회시설
판매시설, 운수시설	판매 및 영업시설
장례식장	의료시설
노유자시설,청소년수련시설	교육연구 및 복지시설

| 동물관련시설,식물관련시설 | 동물 및 식물관련시설 |
+-----------+-----------+
| 발전소,교정시설,군사시설,방송ㆍ통신시설 | 공공용시설 |
+-----------+-----------+

④(현장조사등의 업무를 대행하는 건축사에 관한 경과조치) 이 영 시행당시 종전의 규정에 의하여 건축과 관련된 현장조사ㆍ검사 및 확인업무를 대행하고 있는 건축사로서 제20조제1항의 개정규정에 의하여 동업무를 대행할 수 없게 된 자는 동 개정규정에 불구하고 이 영 시행당시 수행중인 업무에 한하여 이를 계속하여 행할 수 있다.

⑤이 영 시행전의 위반행위에 대한 이행강제금에 관하여는 종전의 별표 15의 규정에 의한다.

부칙 <제16508호,1999. 8. 6.>(오수ㆍ분뇨및축산폐수의처리에관한법률시행령)

제1조 (시행일) 이 영은 1999년 8월 9일부터 시행한다.

제2조 내지 제5조 생략

제6조 (다른 법령의 개정) ①내지 ⑤생략

⑥건축법시행령중 다음과 같이 개정한다.

제96조제1항중 " 오수정화시설 또는 정화조 "를 " 오수처리시설 또는 단독정화조 "로 한다.

⑦ 및 ⑧생략

부칙 <제16523호,1999. 8. 7.>(청소년기본법시행령)

제1조 (시행일) 이 영은 공포한 날부터 시행한다. <단서 생략>

제2조 및 제3조 생략

제4조 (다른 법령의 개정) ①건축법시행령중 다음과 같이 개정한다.

별표 1 제8호 아목 및 자목을 각각 다음과 같이 한다.

아. 생활권수련시설(청소년수련관ㆍ청소년문화의집ㆍ유스호스텔 기타 이와 유사한 것을 말한다)

자. 자연권수련시설(청소년수련원ㆍ청소년야영장 기타 이와 유사한 것을 말한다)

②생략

부칙 <제16874호,2000. 6. 27.>

제1조(시행일) 이 영은 2000년 7월 1일부터 시행한다.

제2조(일반적 경과조치) 이 영 시행당시 건축허가를 받거나 건축신고를 하였거나 건축허가를 신청한 것에 대한 건축기준등의 적용에 있어서는 종전의 규정에 의한다. 다만, 종전의 규정이 개

정규정에 비하여 건축주ㆍ시공자 또는 공사감리자에게 불리한 경우에는 개정규정에 의한다.

제3조(건축조례에 위임된 사항에 관한 경과조치) 이 영에 의하여 새로이 건축조례에 위임된 사항은 당해건축조례가 제정될 때까지는 종전의 규정에 의한다.

제4조(다른 법령의 개정) 주택건설촉진법시행령중 다음과 같이 개정한다.

제2조 제1항을 다음과 같이 하고, 제4조의2제1항 본문중 "제2조제1항제1호 및 제2호의 주택"을 "건축법시행령 별표 1제2호 가목 및 나목의 주택"으로 한다.

①법 제3조제3호의 규정에 의한 공동주택의 종류와 범위는 건축법시행령 별표 1제2호의 규정이 정하는 바에 의한다.

부칙 <제17028호,2000. 12. 27.>

①(시행일) 이 영은 공포한 날부터 시행한다.

②내지 ⑤생략

부칙 <제17365호,2001. 9. 15.>

①(시행일) 이 영은 공포한 날부터 시행한다.

②(일반적 경과조치) 이 영 시행 당시 이미 건축허가를 신청(건축허가를 신청하기 위하여 제5조의 규정에 의하여 건축위원회의 심의를 신청한 경우를 포함한다)한 경우와 건축허가를 받거나 건축신고를 하고 건축중인 경우의 건축기준 등의 적용에 있어서는 종전의 규정에 의한다. 다만, 종전의 규정이 개정규정에 비하여 건축주ㆍ시공자 또는 공사감리자에게 불리한 경우에는 개정규정에 의한다.

③(건축조례에 위임된 사항에 관한 경과조치) 이 영에 의하여 새로이 건축조례에 위임된 사항은 당해 건축조례가 제정될 때까지는 종전의 규정에 의한다.

④(다른 법령의 개정) 국토이용관리법시행령중 다음과 같이 개정한다.

제17조제1항 단서중 "건폐율은 20퍼센트이하"를 "건폐율은 40퍼센트이하"로 한다.

부칙 <제17395호,2001. 10. 20.>(음반ㆍ비디오물및게임물에관한법률시행령)

제1조 (시행일) 이 영은 공포한 날부터 시행한다.

제2조 생략

제3조 (다른 법령의 개정) ①생략

②건축법시행령중 다음과 같이 개정한다.

별표 1의 제4호 아목중 "게임제공업소(음반ㆍ비디오물및게임물에관한법률 제2조제5호 다목의 규정에 의한 게임제공업에 사용되는 시설을 말한다. 이하 같다)"를 "게임제공업소, 멀티미디어문화컨텐츠설비제공업소, 복합유통ㆍ제공업소(음반ㆍ비디오물및게임물에관한법률 제2조제9호ㆍ제10호 및 제12호의 규정에 의한 시설을 말한다)"로 한다.

별표 1의 제4호 마목중 “ 종교집회장 및 공연장 ” 을 “ 종교집회장ㆍ공연장이나 비디오물감상실ㆍ비디오물소극장(음반ㆍ비디오물및게임물에관한법률 제2조제8호 가목 및 나목의 시설을 말한다. 이하 같다) ” 으로 한다.

별표 1의 제5호 나목중 “ 서어커스장 ” 을 “ 서어커스장ㆍ비디오물감상실ㆍ비디오물소극장 ” 으로 한다.

별표 1의 제6호 다목중 “ 게임제공업소 ” 를 “ 게임제공업소, 멀티미디어문화컨텐츠설비제공업소 및 복합유통ㆍ제공업소 ” 로 한다.

③내지 ⑤생략

부칙 <제17816호,2002. 12. 26.> (국토의계획및이용에관한법률시행령)

제1조 (시행일) 이 영은 2003년 1월 1일부터 시행한다.

제2조 내지 제15조 생략

제16조 (다른 법령의 개정) ①내지 ④생략

⑤건축법시행령중 다음과 같이 개정한다.

제3조제1항제3호중 “ 도시계획법 제2조제1항제3호 ” 를 “ 국토의계획및이용에관한법률 제2조제7호 ” 로 한다.

제3조제2항제4호중 “ 도시계획법 제4조의 규정에 의한 토지형질변경허가 ” 를 “ 국토의계획및이용에관한법률 제56조의 규정에 의한 개발행위허가 ” 로 한다.

제3조의3제2호의 도로의 너비란 및 제15조제5항제9호중 “ 도시계획구역 ” 을 각각 “ 도시지역 ” 으로 한다.

제6조의2제1항제1호중 “ 도시계획 ” 을 “ 도시관리계획 ” 으로 한다.

제8조제2항에 제3호를 다음과 같이 신설한다.

3. 국토의계획및이용에관한법률 제2조제19호의 규정에 의한 기반시설부담구역

제11조제2항제4호를 다음과 같이 한다.

4. 국토의계획및이용에관한법률제36조제1항제1호 다목의 규정에 의한 공업지역, 동법 제51조제3항의 규정에 의한 제2종지구단위계획구역(산업형에 한한다) 및 산업입지및개발에관한법률에 의한 산업단지안에서 건축하는 2층 이하인 건축물로서 연면적의 합계가 500제곱미터 이하인 공장

제15조제1항제6호중 “ 도시계획법 제50조 ” 를 “ 국토의계획및이용에관한법률 제64조 ” 로 하고, 동조제6항중 “ 도시계획법 제53조 ” 를 “ 국토의계획및이용에관한법률 제76조 ” 로 한다.

제18조제1항제1호 및 제2호중 “ 국토이용관리법에 의한 도시지역 및 준도시지역 ” 을 각각 “ 국토의계획및이용에관한법률 제6조제1호의 규정에 의한 도시지역 및 동법 제51조제3항의 규정에 의한 제2종지구단위계획구역 ” 으로 한다.

제27조제1항제9호중 “ 국토이용관리법 ” 을 “ 국토의계획및이용에관한법률 ” 로, “ 준농림지역 ” 을 “ 관리지역(제2종지구단위계획구역으로 지정된 지역을 제외한다) ” 으로 한다.

제31조제2항중 “ 도시계획법 제42조 ” 를 “ 국토의계획및이용에관한법률 제51조 ” 로 한다.

제78조 및 제79조를 각각 삭제한다.

제82조제1항제1호를 다음과 같이 한다.

1. 도시관리계획 등의 토지이용계획

제118조제3항 본문중 “ 도시계획법 제53조 ” 를 “ 국토의계획및이용에관한법률 제76조 ” 로 하고, 동항 단서중 “ 법 제53조의 규정은 제1항제3호의 공작물에 한하여 이를 준용하고, 도시계획법 제53조의 규정은 제1항제8호 및 제9호의 공작물에 한하여 건축조례가 정하는 바에 따라 이를 준용한다 ” 를 “ 법 제53조의 규정은 제1항제3호의 공작물에 한하여 이를 준용한다 ” 로 한다.

별표 15 제10호의 위반건축물란중 “ 도시계획법에 의하여 지정된 지역 및 지구 ” 를 “ 국토의계획및이용에관한법률 제36조 및 제37조의 규정에 의하여 지정된 용도지역 및 용도지구 ” 로 한다.

⑥내지 <73>생략

제17조 생략

부칙 <제17926호,2003. 2. 24.>

①(시행일) 이 영은 공포한 날부터 시행한다. 다만, 제86조의2의 개정규정은 2003년 2월 27일부터 시행한다.

②(일반적 경과조치) 이 영 시행 당시 이미 건축허가를 신청한 경우와 건축허가를 받거나 건축신고를 하고 건축중인 경우의 건축기준 등의 적용에 있어서는 종전의 규정에 의한다.

③(권한위임의 폐지에 따른 경과조치) 동장 또는 읍ㆍ면장은 제117조제4항의 개정규정에 불구하고 이 영 시행 당시 법 제9조의 규정에 의한 건축신고를 하고 건축중인 건축물에 관한 다음 각호의 업무를 할 수 있다.

1. 법 제18조제1항 및 제2항의 규정에 의한 사용승인
2. 사용승인전까지의 법 제69조의 규정에 의한 시정명령

부칙 <제18039호,2003. 6. 30.>(산업집적활성화및공장설립에관한법률시행령)

제1조 (시행일) 이 영은 2003년 7월 1일부터 시행한다.

제2조 내지 제4조 생략

제5조 (다른 법령의 개정) ①내지 ③생략

④건축법시행령중 다음과 같이 개정한다.

제4조제1항제2호 및 제27조제1항제4호중 “ 공업배치및공장설립에관한법률 ” 을 각각 “ 산업집적활성화및공장설립에관한법률 ” 로 한다.

⑤내지4# 생략

제6조 생략

부칙 <제18044호,2003. 6. 30.>(도시및주거환경정비법시행령)

제1조 (시행일) 이 영은 2003년 7월 1일부터 시행한다.

제2조 내지 제11조 생략

제12조 (다른 법령의 개정) ①내지 ③생략

④건축법시행령중 다음과 같이 개정한다.

제47조제1항제2호중 " 도시재개발법에 의한 도심재개발사업 " 을 " 도시및주거환경정비법에 의한 도시환경정비사업 " 으로 한다.

⑤내지2$ 생략

제13조 생략

부칙 <제18108호,2003. 9. 29.>(산지관리법시행령)

제1조 (시행일) 이 영은 2003년 10월 1일부터 시행한다.

제2조 내지 제5조 생략

제6조 (다른 법령의 개정) ①내지 ④생략

⑤건축법시행령중 다음과 같이 개정한다.

제3조제2항제3호중 " 산림법 제90조의 규정에 의한 산림형질변경허가 " 를 " 산지관리법 제14조의 규정에 의한 산지전용허가 " 로 한다.

제8조제4항제10호를 다음과 같이 한다.

10. 산지관리법 제8조, 동법 제10조, 동법 제12조, 동법 제14조 및 동법 제18조와 산림법 제62조, 동법 제70조 및 동법 제90조

⑥내지1* 생략

제7조 생략

부칙 <제18146호,2003. 11. 29.>(주택법시행령)

제1조 (시행일) 이 영은 2003년 11월 30일부터 시행한다. <단서 생략>

제2조 내지 제14조 생략

제15조 (다른 법령의 개정) ①내지 ④생략

⑤건축법시행령중 다음과 같이 개정한다.

제3조제1항제4호를 다음과 같이 한다.

4. 주택법 제16조의 규정에 의한 사업계획승인을 얻어 주택과 그 부대시설 및 복리시설을 건축하는 경우에는 동법 제2조제4호의 규정에 의한 주택단지

제113조제5항중 “ 주택건설촉진법 제33조제1항 ”을 “ 주택법 제16조제1항 ”으로 한다.
제119조제1항제5호 다목 및 동항제9호중 “ 주택건설촉진법 제33조제1항 ”을 각각 “ 주택법 제16조제1항 ”으로 한다.
⑥내지 <54>생략

부칙 <제18404호,2004. 5. 29.>(소방시설설치유지및안전관리에관한법률시행령)
제1조 (시행일) 이 영은 2004년 5월 30일부터 시행한다. <단서 생략>
제2조 내지 제9조 생략
제10조 (다른 법령의 개정) ①건축법시행령중 다음과 같이 개정한다.
제61조제5호중 “ 소방법시행령 제4조의2 ”를 “ 소방시설설치유지및안전관리에관한법률시행령 제13조 ”로 한다.
②및 ④생략
제11조 생략

부칙 <제18542호,2004. 9. 9.>
①(시행일) 이 영은 공포한 날부터 시행한다.
②(건축물의 내부마감재료에 관한 경과조치) 이 영 시행당시 건축허가를 신청중인 경우와 건축허가를 받거나 건축신고를 하고 건축중인 경우의 내부마감재료 적용에 있어서는 종전의 규정에 의한다.

부칙 <제18740호,2005. 3. 18.>(청소년활동진흥법 시행령)
제1조 (시행일) 이 영은 공포한 날부터 시행한다.
제2조 및 제3조 생략
제4조 (다른 법령의 개정) ①생략
②건축법시행령 일부를 다음과 같이 개정한다.
별표 1의 제8호 아목을 다음과 같이 하고, 동호 자목을 삭제한다.
아. 청소년수련시설(청소년수련관、청소년수련원、청소년문화의집、청소년특화시설、청소년야영장、유스호스텔 그 밖에 이에 유사한 것을 말한다)
③내지 ⑫생략
제5조 생략

부칙 <제18796호,2005. 4. 22.>(석유 및 석유대체연료 사업법 시행령)

제1조 (시행일) 이 영은 2005년 4월 23일부터 시행한다. <단서 생략>

제2조 및 제3조 생략

제4조 (다른 법령의 개정) ①건축법시행령 일부를 다음과 같이 개정한다.

별표 1 제15호중 " 석유사업법 " 을 " 「석유 및 석유대체연료 사업법」 " 으로 한다.

②내지2) 생략

제5조 생략

부칙 <제18931호,2005. 6. 30.>(철도건설법 시행령)

제1조 (시행일) 이 영은 2005년 7월 1일부터 시행한다.

제2조 및 제3조 생략

제4조 (다른 법령의 개정) ①생략

②건축법시행령일부를 다음과 같이 개정한다.

제27조제2항제3호중 " 철도법 제2조제1항 " 을 " 「철도건설법」 제2조제1호 " 로 한다.

③내지 ⑧생략

부칙 <제18951호,2005. 7. 18.>

①(시행일) 이 영은 공포한 날부터 시행한다. 다만, 제86조ㆍ제119조제1항제2호 및 제4호(다목을 제외한다)의 개정규정은 공포후 6월이 경과한 날부터 시행한다.

②(일반적 경과조치) 이 영 시행당시 다음 각 호의 어느 하나에 해당하는 경우에는 건축기준 등의 적용(제19조제7항 내지 제9항을 적용하는 경우를 제외한다)에 있어서는 종전의 규정에 의한다. 다만, 종전의 규정이 개정규정에 비하여 건축주ㆍ시공자 또는 공사감리자에게 불리한 경우에는 개정규정에 의한다.

1. 건축허가를 신청한 경우와 건축허가를 받거나 건축신고를 하고 건축중인 경우
2. 건축허가를 신청하기 위하여 제5조의 규정에 의하여 건축위원회의 심의를 신청한 경우
3. 건축하고자 하는 대지에 「국토의 계획 및 이용에 관한 법률」 제30조제6항의 규정에 의하여 지구단위계획에 관한 도시관리계획의 결정고시(다른 법률에 의하여 의제되는 경우를 포함한다)가 있는 경우. 다만, 지구단위계획에 포함된 건축기준에 한하여 종전의 규정을 적용할 수 있다.

③(건축조례에 위임된 사항에 대한 경과조치) 이 영에 의하여 건축조례에 위임된 사항은 당해 건축조례가 제정 또는 개정될 때까지 종전의 규정에 의한다.

부칙 <제18978호,2005. 7. 27.>(식품위생법 시행령)

제1조 (시행일) 이 영은 2005년 7월 28일부터 시행한다.

제2조 및 제3조 생략

제4조 (다른 법령의 개정) ①생략

②건축법 시행령 일부를 다음과 같이 개정한다.

제52조제2호중 " 휴게음식점 "을 " 휴게음식점 및 제과점 "으로 하고, 동조제3호중 " 일반음식점 및 휴게음식점 "을 " 일반음식점, 휴게음식점 및 제과점 "으로 한다.

별표 1 제3호 나목 및 제4호 나목중 " 휴게음식점 "을 각각 " 휴게음식점ㆍ제과점 "으로 한다.

③내지 ⑮생략

부칙 <제19092호,2005. 10. 20.>

①(시행일) 이 영은 공포한 날부터 시행한다.

②(경과조치) 이 영 시행전에 건축허가를 받은 경우와 건축허가를 신청하거나 건축신고를 한 경우의 건축기준 등의 적용에 있어서는 종전의 규정에 의한다. 다만, 종전의 규정이 개정규정에 비하여 건축주ㆍ시공자 또는 공사감리자에게 불리한 경우에는 개정규정에 의한다.

부칙 <제19163호,2005. 12. 2.>

제1조 (시행일) 이 영은 공포한 날부터 시행한다.

제2조 (기존 건축물의 발코니 구조변경에 대한 경과조치) ①이 영 시행 전에 건축허가를 신청한 경우와 건축신고를 하거나 건축허가를 받은 주택에 설치된 발코니(종전의 제119조제1항제3호 다목의 규정에 의한 간이화단 부분을 포함한다)의 경우에는 제2조제15호의 개정규정에 의하여 거실ㆍ침실ㆍ창고 등으로 사용할 수 있다. 이 경우 1992년 6월 1일 이전에 건축신고를 하거나 건축허가를 받은 주택에 설치된 발코니를 제2조제15호의 개정규정에 의하여 거실ㆍ침실ㆍ창고 등으로 사용하고자 하는 경우에는 건축사 또는 건축구조기술사의 구조안전점검을 받은 후 구조안전확인서를 당해 허가권자에게 제출하여야 한다.

②이 영 시행 전에 건축허가를 신청한 경우와 건축신고를 하거나 건축허가를 받은 공동주택중 아파트에 설치된 발코니를 제1항의 규정에 의하여 거실ㆍ침실ㆍ창고 등으로 사용하고자 하는 경우에는 제46조제4항 및 제5항의 개정규정에 적합한 대피공간 또는 경계벽을 설치하여야 한다. 다만, 실내의 다른 부분과 구획된 바닥면적 2제곱미터 이상의 실의 출입문 또는 실내와 접한 부분에 전면 유리창이 설치되지 아니한 발코니의 출입문에 제64조의 규정에 의한 갑종방화문을 설치하는 경우에는 제46조제4항의 개정규정에 의한 대피공간을 설치한 것으로 본다.

제3조 (바닥면적의 산정방법에 관한 경과조치) 이 영 시행 전에 건축허가를 신청한 경우와 건축신고를 하거나 건축허가를 받은 건축물의 노대등에 대한 바닥면적의 산정방법에 대하여는 제

119조제1항제3호 다목의 개정규정에 불구하고 종전의 규정에 의한다. 이 경우 부칙 제2조제1항의 규정에 의하여 구조변경된 부분의 경우에도 구조변경이 되지 아니한 것으로 보아 종전의 규정에 의하여 바닥면적을 산정한다.

부칙 <제19466호,2006. 5. 8.>

제1조 (시행일) 이 영은 2006년 5월 9일부터 시행한다.

제2조 (일반적 경과조치) 이 영 시행당시 다음 각 호의 어느 하나에 해당하는 경우에는 건축기준 등의 적용(제10조의2 및 제17조제5항을 적용하는 경우를 제외한다)에 있어서는 종전의 규정에 따른다. 다만, 종전의 규정이 개정규정에 비하여 건축주ㆍ시공자 또는 공사감리자에게 불리한 경우에는 개정규정에 의한다.

1. 건축허가를 신청한 경우와 건축허가를 받거나 건축신고를 한 경우
2. 건축허가를 신청하기 위하여 제5조에 따라 건축위원회의 심의를 신청한 경우
3. 건축하고자 하는 대지에 「국토의 계획 및 이용에 관한 법률」 제30조제6항에 따라 지구단위계획에 관한 도시관리계획의 결정고시(다른 법률에 따라 의제되는 경우를 포함한다)가 있는 경우. 다만, 지구단위계획에 포함된 건축기준에 한하여 종전의 규정을 적용할 수 있다.

제3조 (건축조례에 위임된 사항에 관한 경과조치) 이 영에 따라 건축조례에 위임된 사항은 당해 건축조례가 제정 또는 개정될 때까지 종전의 규정에 따른다.

제4조 (기존 건축물의 용도분류에 대한 경과조치) 이 영 시행당시의 건축물 중 다음 표의 왼쪽란에 해당하는 건축물은 동표의 오른쪽란의 용도에 해당하는 것으로 본다.

대상 건축물	개정된 용도
문화 및 집회시설 중 다음 각 목의 어느 하나에 해당하는 것 가. 종교집회장(교회ㆍ성당ㆍ사찰ㆍ기도원ㆍ수도원ㆍ수녀원ㆍ제실ㆍ사당, 그 밖에 이와 유사한 것으로서 제2종 근린생활시설에 해당하지 아니하는 것을 말한다) 나. 종교집회장 안에 설치하는 납골당으로서 제2종 근린생활시설에 해당하지 아니하는 것	종교시설

제2종 근린생활시설 중 다음에 해당하는 것 게임제공업소, 멀티미디어문화켄텐츠설비제공업소, 복합유통ㆍ제공업소(「음반ㆍ비디오물 및 게임물에 관한 법률」 제2조제9호ㆍ제10호 및 제12호에 따른 시설을 말한다)로서 동일한 건축물 안에서 그 용도에 쓰이는 바닥면적의 합계가 150제곱미터 이상에서 500제곱미터 미만인 것	판매시설
판매 및 영업시설 중 다음 각 목의 어느 하나에 해당하는 것 가. 도매시장(도매시장에 소재한 근린생활시설을 포함한다) 나. 소매시장(「유통산업발전법」에 의한 시장ㆍ대형점ㆍ백화점 및 쇼핑센터 그 밖에 이와 유사한 것을 말하며 그에 소재한 근린생활시설을 포함한다) 다. 상점(상점에 소재한 근린생활시설을 포함한다) (1) 별표 1 제3호 가목에 해당하는 용도로서 그 용도에 쓰이는 바닥면적의 합계가 1천제곱미터 이상인 것 (2) 별표 1 제4호 아목에 해당하는 용도로서 그 용도에 쓰이는 바닥면적의 합계가 500제곱미터 이상인 것	판매시설
판매 및 영업시설 중 다음 각 목의 어느 하나에 해당하는 것 가. 여객자동차터미널 및 화물터미널	운수시설

나. 철도역사 다. 공항시설 라. 항만시설 및 종합여객시설	
교육연구 및 복지시설 중 다음 각 목의 어느 하나에 해당하는 것 가. 학교(초등학교ㆍ중학교ㆍ고등학교ㆍ전문대학ㆍ대학ㆍ대학교, 그 밖에 이에 준하는 각종 학교를 말한다) 나. 교육원(연수원, 그 밖에 이와 유사한 것을 포함한다) 다. 직업훈련소(동일한 건축물 안에서 그 용도에 쓰이는 바닥면적의 합계가 500제곱미터 이상인 것을 말하되, 운전ㆍ정비관련 직업훈련소를 제외한다) 라. 학원(자동차학원 및 무도학원을 제외한다) 마. 연구소(연구소에 준하는 시험소와 계측계량소를 포함한다) 바. 도서관	교육연구시설
교육연구 및 복지시설 중 다음 각 목의 어느 하나에 해당하는 것 가. 아동 관련 시설(영유아보육시설ㆍ아동복지시설ㆍ유치원, 그 밖에 이와 유사한 것을 말한다) 나. 노인복지시설 다. 그 밖에 다른 용도로 분류되지 아니한 사회복지시설 및 근로복지시설	노유자시설

교육연구 및 복지시설 중 다음 각 목의 어느 하나에 해당하는 것 가. 생활권수련시설(청소년수련관ㆍ청소년문화의집ㆍ유스호스텔, 그 밖에 이와 유사한 것을 말한다) 나. 자연권수련시설(청소년수련원ㆍ청소년야영장, 그 밖에 이와 유사한 것을 말한다)	수련시설
교육연구 및 복지시설 중 다음에 해당하는 것 지역아동센터	제1종 근린생활시설
교육연구 및 복지시설 중 다음에 해당하는 것 직업훈련소(동일한 건축물 안에서 그 용도에 쓰이는 바닥면적의 합계가 500제곱미터 미만인 것을 말하되, 운전ㆍ정비 관련 직업훈련소를 제외한다)	제2종 근린생활시설
교육연구 및 복지시설 중 다음에 해당하는 것 운전ㆍ정비관련 직업훈련소	자동차관련시설

공공용시설 중 다음에 해당하는 것 발전소(집단에너지공급시설을 포함한다)로 사용되는 건축물로서 제1종근린생활시설로 따로 분류되지 아니한 것	발전시설
공공용시설 중 다음 각 목의 어느 하나에 해당하는 것 가. 교도소(구치소ㆍ소년원 및 소년분류심사원을 포함한다) 나. 감화원, 그 밖에 범죄자의 갱생ㆍ보육ㆍ교육ㆍ보건 등의 용도에 쓰이는 시설 다. 군사시설	교정 및 군사시설
공공용시설 중 다음 각 목의 어느 하나에 해당하는 것 가. 방송국(방송프로그램 제작시설 및 송신ㆍ수신ㆍ중계시설을 포함한다) 나. 전신전화국 다. 촬영소, 그 밖에 이와 유사한 것 라. 통신용시설	방송통신시설

제5조 (다른 법령의 개정) 농지법 시행령 일부를 다음과 같이 개정한다.

제35조제2항제1호 나목중 “ 제3호 가목ㆍ라목 내지 사목 ”을 “ 제3호 가목ㆍ라목 내지 사목ㆍ자목 ”으로 한다.

제49조제3항제1호중 “ 제5호 나목 내지 바목, 제6호 라목 내지 사목, 제8호 다목ㆍ라목ㆍ바목, 제10호 내지 제12호, 제16호 나목 내지 바목 및 제21호 ”를 “ 제5호, 제8호, 제10호 다목ㆍ라목ㆍ바목, 제14호 내지 제16호, 제20호 나목 내지 바목 및 제27호 ”로 하고, 동항제2호중 “ 제3호 가목ㆍ다목 내지 사목 ”을 “ 제3호 가목ㆍ다목 내지 사목ㆍ자목 ”으로, “ 제5호 가목, 제8호 사목 내지 자목, 제9호, 제15호, 제16호 가목ㆍ사목ㆍ아목 및 제20호 ”를 “ 제6호, 제11호, 제12호, 제13호, 제19호, 제20호 가목ㆍ사목ㆍ아목 및 제26호 ”로 하며, 동항제4호중 “ 제6호 가목ㆍ나목, 제13호, 제14호 ”를 “ 제7호 가목ㆍ나목, 제17호, 제18호 ”로 한다.

별표 2 제25호의2의 시설구분란중 “ 제8호 나목ㆍ다목ㆍ아목 또는 자목 ”을 “ 제10호 나목ㆍ다목ㆍ제12호 ”로 한다.

부칙 <제19639호,2006. 8. 4.>(산림자원의 조성 및 관리에 관한 법률 시행령)

제1조 (시행일) 이 영은 2006년 8월 5일부터 시행한다.

제2조 내지 제4조 생략

제5조 (다른 법령의 개정) ①및 ②생략

③건축법 시행령 일부를 다음과 같이 개정한다.

제8조제4항제10호중 “ 「산림법」 제62조, 동법 제70조 및 동법 제90조 ”를 “ 「산림자원의 조성 및 관리에 관한 법률」 제36조제1항ㆍ제4항 및 제45조제1항ㆍ제2항 ”으로 한다.

④내지3% 생략

제6조 생략

부칙 <제19714호,2006. 10. 26.>(영화 및 비디오물의 진흥에 관한 법률 시행령)

제1조 (시행일) 이 영은 2006년 10월 29일부터 시행한다.

제2조 및 제3조 생략

제4조 (다른 법령의 개정) ①건축법 시행령 일부를 다음과 같이 개정한다.

별표 1 제4호 마목중 “ 「음반ㆍ비디오물 및 게임물에 관한 법률」 제2조제8호 가목 및 나목의 시설 ”을 “ 「영화 및 비디오물의 진흥에 관한 법률」 제2조제16호 가목 및 나목의 시설 ”로 한다.

②내지 ⑨생략

제5조 생략

부칙 <제19920호,2007. 2. 28.>

①(시행일) 이 영은 공포한 날부터 시행한다.

②(일반적 경과조치) 이 영 시행 전에 건축허가를 받은 경우와 건축허가를 신청하거나 건축신고를 한 경우의 건축기준 등의 적용에 있어서는 종전의 규정에 따른다. 다만, 종전의 규정이 개정규정에 비하여 건축주에게 불리한 경우에는 개정규정에 따른다.

③(건축조례에 위임된 사항에 관한 경과조치) 제86조제2항 각 호 외의 부분 단서의 개정규정에 따라 건축조례에 위임된 사항은 해당 건축조례가 제정 또는 개정될 때까지 종전의 규정에 따른다.

부칙 <제19954호,2007. 3. 23.>(다중이용업소의 안전관리에 관한 특별법 시행령)

제1조 (시행일) 이 영은 2007년 3월 25일부터 시행한다.

제2조 내지 제4조 생략

제5조 (다른 법령의 개정) ①건축법 시행령 일부를 다음과 같이 개정한다.

제61조제6호중 “ 「소방시설설치유지 및 안전관리에 관한 법률 시행령」 제13조 ”를 “ 「다중이용업소의 안전관리에 관한 특별법 시행령」 제2조 ”로 하고, 제119조제1항제2호 단서중 “ 「소방시설 설치유지 및 안전관리에 관한 법률 시행령」 제14조 ”를 “ 「다중이용업소의 안전관리에 관한 특별법 시행령」 제9조 ”로 한다.

②내지 ④생략

제6조 생략

부칙 <제20160호,2007. 7. 3.>

이 영은 2007년 7월 4일부터 시행한다.

부칙 <제20222호,2007. 8. 17.>(문화재보호법 시행령)

제1조 (시행일) 이 영은 공포한 날부터 시행한다.

제2조부터 제7조까지 생략

제8조 (다른 법령의 개정) ①건축법 시행령 일부를 다음과 같이 개정한다.

제10조제1항제17호 중 “ 제20조 ”를 “ 제33조 ”로 한다.

② 부터 ⑭ 까지 생략

제9조 생략

부칙 <제20254호,2007. 9. 10.>(전통사찰보존법 시행령)

제1조 (시행일) 이 영은 공포한 날부터 시행한다.

제2조 생략

제3조 (다른 법령의 개정) 건축법 시행령 일부를 다음과 같이 개정한다.

제10조제1항제18호 중 " 제6조의2 "를 " 제10조 "로 한다.

제4조 생략

부칙 <제20506호,2007. 12. 31.>(전자적 업무처리의 활성화를 위한 국유재산법 시행령 등 일부개정령)

이 영은 공포한 날부터 시행한다.

부칙 <제20647호,2008. 2. 22.>

제1조 (시행일) 이 영은 공포한 날부터 시행한다. 다만, 제107조제2항제3호의 개정규정은 2008년 6월 22일부터 시행한다.

제2조 (용도변경에 관한 적용례) 제14조제5항제9호 및 별표 1의 개정규정은 이 영 시행 후 최초로 용도변경을 하는 분부터 적용한다.

제3조 (가설건축물에 관한 적용례) 제15조제5항제8호 및 같은 조 제10항의 개정규정은 이 영 시행 후 최초로 가설건축물을 신고하는 분부터 적용한다.

제4조 (건축조례에 위임된 사항에 관한 경과조치) 제5조제4항제3호의2 및 제15조제5항제12호의 개정규정에 따라 건축조례에 위임된 사항은 해당 건축조례가 제정 또는 개정될 때까지 종전의 규정에 따른다.

제5조 (기존 건축물의 용도분류에 관한 경과조치) 종전의 제14조제5항제6호가목의 의료시설 중 장례식장의 용도에 해당하는 건축물은 제14조제5항제9호의 개정규정에 따른 장례식장의 용도에 해당하는 것으로 보고, 종전의 별표 1 제9호다목의 장례식장의 용도에 해당하는 건축물은 별표 1 제28호의 개정규정에 따른 장례식장의 용도에 해당하는 것으로 본다.

제6조 (다른 법령의 개정) ① 국토의 계획 및 이용에 관한 법률 시행령 일부를 다음과 같이 개정한다.

별표 4 제2호마목 중 " 격리병원 및 장례식장 "을 " 격리병원 "으로 한다.

별표 5 제2호라목 중 " 격리병원 및 장례식장 "을 " 격리병원 "으로 한다.

별표 6 제2호라목 중 " 격리병원 및 장례식장 "을 " 격리병원 "으로 한다.

별표 7 제1호바목 중 " 격리병원 및 장례식장 "을 " 격리병원 "으로 하고, 같은 표 제2호마목을 삭제하며, 같은 호에 너목을 다음과 같이 신설한다.

너. 「건축법 시행령」 별표 1 제28호의 장례식장

별표 8 제2호에 파목을 다음과 같이 신설한다.

파. 「건축법 시행령」 별표 1 제28호의 장례식장

별표 9 제1호에 너목을 다음과 같이 신설한다.

너. 「건축법 시행령」 별표 1 제28호의 장례식장
별표 10 제1호에 하목을 다음과 같이 신설한다.
하. 「건축법 시행령」 별표 1 제28호의 장례식장
별표 11 제2호라목을 삭제하고, 같은 호에 너목을 다음과 같이 신설한다.
너. 「건축법 시행령」 별표 1 제28호의 장례식장
별표 12 제2호바목 중 “ 의료시설(장례식장을 제외한다) ” 을 “ 의료시설 ” 로 한다.
별표 13 제2호에 파목을 다음과 같이 신설한다.
파. 「건축법 시행령」 별표 1 제28호의 장례식장
별표 14 제1호에 너목을 다음과 같이 신설한다.
너. 「건축법 시행령」 별표 1 제28호의 장례식장
별표 15 제2호에 타목을 다음과 같이 신설한다.
타. 「건축법 시행령」 별표 1 제28호의 장례식장
별표 16 제2호에 거목을 다음과 같이 신설한다.
거. 「건축법 시행령」 별표 1 제28호의 장례식장
별표 17 제1호에 더목을 다음과 같이 신설한다.
더. 「건축법 시행령」 별표 1 제28호의 장례식장
별표 18 제2호에 파목을 다음과 같이 신설한다.
파. 「건축법 시행령」 별표 1 제28호의 장례식장
별표 19 제2호에 너목을 다음과 같이 신설한다.
너. 「건축법 시행령」 별표 1 제28호의 장례식장
별표 20 제1호에 러목을 다음과 같이 신설한다.
러. 「건축법 시행령」 별표 1 제28호의 장례식장
별표 21 제2호에 파목을 다음과 같이 신설한다.
파. 「건축법 시행령」 별표 1 제28호의 장례식장
별표 26 제2호에 러목을 다음과 같이 신설한다.
러. 「건축법 시행령」 별표 1 제28호의 장례식장
별표 27 제1호에 거목을 다음과 같이 신설한다.
거. 「건축법 시행령」 별표 1 제28호의 장례식장
② 대덕연구개발특구 등의 육성에 관한 특별법 시행령 일부를 다음과 같이 개정한다.
별표 3 제8호 중 “ 격리병원 및 장례식장 ” 을 “ 격리병원 ” 으로 한다.
별표 4 제8호 중 “ 격리병원 및 장례식장 ” 을 “ 격리병원 ” 으로 한다.
별표 5 제7호 중 “ 격리병원 및 장례식장 ” 을 “ 격리병원 ” 으로 한다.
별표 6 제6호 중 “ 격리병원 및 장례식장 ” 을 “ 격리병원 ” 으로 한다.
별표 8 제8호 중 “ 격리병원 및 장례식장 ” 을 “ 격리병원 ” 으로 한다.

부칙 <제20722호,2008. 2. 29.>(국토해양부와 그 소속기관 직제)

제1조(시행일) 이 영은 공포한 날부터 시행한다. 다만, 부칙 제6조에 따라 개정되는 대통령령 중 이 영의 시행 전에 공포되었으나 시행일이 도래하지 아니한 대통령령을 개정한 부분은 각각 해당 대통령령의 시행일부터 시행한다.

제2조부터 제5조까지 생략

제6조(다른 법령의 개정) ① 부터 ⑧ 까지 생략

⑨ 건축법 시행령 일부를 다음과 같이 개정한다.

제2조제1항제15호 후단, 제5조제1항제2호, 제5조제3항 각 호 외의 부분, 제6조의3제1항 각 호 외의 부분 후단, 제14조제3항 전단, 제19조제8항, 제22조의2제4항 본문, 제22조의2제6항, 제22조의3제1항제1호、제2항 각 호 외의 부분、제4항 및 제5항, 제27조제3항 전단, 제46조제1항 각 호 외의 부분 본문、제4항제4호, 제91조제5항, 제105조제2항제3호, 제107조제3항 각 호 외의 부분 및 같은 항 제6호、제4항 각 호 외의 부분 전단、제5항, 제108조제4항、제5항, 제120조제1항 및 별표 1 제14호나목 중 “ 건설교통부장관 ”을 각각 “ 국토해양부장관 ”으로 한다.

제2조제1항제7호、제7호의2 및 제8호부터 제11호까지, 제5조제2항, 제6조제2항제2호나목, 제6조의2제1항제4호, 제8조제6항, 제9조제1항 본문、제2항, 제10조의2제1항제5호, 제15조제8항 본문、제9항, 제17조제2항, 제19조제6항제3호、제7항 각 호 외의 부분, 제22조제1항 본문、제3항, 제22조의2제4항 본문, 제23조제2항 전단, 제25조제3호, 제27조제1항제8호, 제32조제1항 각 호 외의 부분、제2항제3호、제4호, 제34조제2항 각 호 외의 부분, 제35조제1항 각 호 외의 부분 본문, 제38조 각 호 외의 부분, 제39조제1항 각 호 외의 부분、제2항, 제40조제3항, 제46조제1항 각 호 외의 부분 본문, 제47조제1항 각 호 외의 부분 단서, 제48조제1항、제2항, 제50조, 제51조제1항、제2항 본문, 제52조 각 호 외의 부분, 제53조 각 호 외의 부분, 제54조, 제56조제1항제4호 단서, 제57조제2항、제3항, 제61조제4호가목부터 다목까지, 제64조, 제86조제4항 본문, 제87조제2항, 제90조제3항, 제91조제2항、제6항, 제91조의3제1항 각 호 외의 부분、제2항、제3항, 제105조제2항제2호、제4항 각 호 외의 부분 및 같은 항 제4호, 제108조제1항제4호, 제110조, 제115조제2항, 제115조의2제3항, 제118조제2항、제4항, 제119조제1항제2호 단서, 제119조의2제1항, 제120조제4항 중 “ 건설교통부령 ”을 각각 “ 국토해양부령 ”으로 한다.

제5조제1항 각 호 외의 부분 중 “ 건설교통부 ”를 “ 국토해양부 ”로 한다.

제87조제4항 중 “ 정보통신부령이 정하는 ”을 “ 방송통신위원회가 정하여 고시하는 ”으로 한다.

⑩ 부터 <138> 까지 생략

부칙 <제20782호,2008. 5. 15.>

제1조 (시행일) 이 영은 공포한 날부터 시행한다.

제2조 (기존 건축물의 용도 분류에 대한 경과조치) 이 영 시행 당시의 건축물 중 다음 표의 왼쪽란에 해당하는 건축물은 같은 표의 오른쪽란의 용도에 해당하는 것으로 본다.

대상 건축물	개정된 용도
제1종 근린생활시설 중 다음에 해당하는 것 「철도건설법」 제2조제6호에 따른 역시설에 포함된 것	운수시설
제2종 근린생활시설 중 다음에 해당하는 것 「철도건설법」 제2조제6호에 따른 역시설에 포함된 것	운수시설
판매시설 중 다음 각 목의 어느 하나에 해당하는 것 가. 서점 나. 「게임산업진흥에 관한 법률」 제2조제6호의2가목에 따른 청소년게임제공업의 시설 및 같은 조 제8호에 따른 복합유통게임제공업의 시설(청소년이용불가 게임물을 제공하는 경우는 제외한다)로서 같은 건축물 안에서 그 용도에 쓰이는 바닥면적의 합계가 150제곱미터 이상 500제곱미터 미만인 것 다. 「게임산업진흥에 관한 법률」 제2조제7호에 따른 인터넷컴퓨터게임시설제공업의 시설로서 같은 건축물 안에서 그 용도에 쓰이는 바닥면적의 합계가 150제곱미터 이상 300제곱미터 미만인 것	제2종 근린생활시설
위락시설 중 다음에 해당하는 것 물놀이형시설로서 같은 건축물 안에서 그 용도에 쓰이는 바닥면적의 합계가 500제곱미터 미만인 것	제2종 근린생활시설
위락시설 중 다음에 해당하는 것 물놀이형시설로서 같은 건축물 안에서 그 용도에	운동시설

| 쓰이는 바닥면적의 합계가 500제곱미터 이상인 것 | | |

부칙 <제20791호,2008. 5. 26.>(장사 등에 관한 법률 시행령)

제1조 (시행일) 이 영은 공포한 날부터 시행한다.

제2조 및 제3조 생략

제4조 (다른 법령의 개정) ① 건축법 시행령 일부를 다음과 같이 개정한다.

제56조제1항제3호 및 제6호 단서 중 "화장장"을 각각 "화장시설"로 한다.

별표 1 제26호가목부터 다목까지를 각각 다음과 같이 한다.

가. 화장시설

나. 봉안당(종교시설에 해당하는 것은 제외한다)

다. 묘지와 자연장지에 부수되는 건축물

② 부터1* 까지 생략

부칙 <제20947호,2008. 7. 29.>(자본시장과 금융투자업에 관한 법률 시행령)

제1조(시행일) 이 영은 2009년 2월 4일부터 시행한다. <단서 생략>

제2조부터 제25조까지 생략

제26조(다른 법령의 개정) ① 부터 ③ 까지 생략

④ 건축법 시행령 일부를 다음과 같이 개정한다.

제10조의2제1항제4호를 다음과 같이 한다.

4. 「자본시장과 금융투자업에 관한 법률 시행령」 제192조에 따른 증권

⑤ 부터 <113> 까지 생략

제27조 및 제28조 생략

부칙 <제21025호,2008. 9. 22.>(군사기지 및 군사시설 보호법 시행령)

제1조(시행일) 이 영은 공포한 날부터 시행한다.

제2조 및 제3조 생략

제4조(다른 법령의 개정) ① 건축법 시행령 일부를 다음과 같이 개정한다.

제10조제1항제1호를 다음과 같이 하고, 같은 항 제2호 및 제3호를 각각 삭제한다.

1. 「군사기지 및 군사시설 보호법」 제13조

② 부터2^ 까지 생략

부칙 <제21098호,2008. 10. 29.>

제1조(시행일) 이 영은 공포한 날부터 시행한다. 다만, 제10조제1항제15호의 개정규정은 2009년 1월 1일부터 시행한다.

제2조(시행일에 따른 경과조치) 부칙 제1조 단서에 따라 제10조제1항제15호가 시행되기 전까지는 같은 호는 다음과 같이 규정된 것으로 본다.

15. 「도시교통정비촉진법」 제16조 및 제18조

제3조(건축조례에 위임된 사항에 관한 경과조치) 제6조제2항제3호 및 제82조제4항의 개정규정에 따라 건축조례에 위임된 사항은 해당 건축조례가 제정 또는 개정될 때까지 종전의 규정에 따른다.

제4조(다른 법령의 개정) ① 건설산업기본법 시행령 일부를 다음과 같이 개정한다.

제37조제3호 중 "「건축법」 제8조의 규정에 의한"을 "「건축법」 제11조에 따른"으로 한다.

② 건축사법 시행령 일부를 다음과 같이 개정한다.

별표 1 제2호 위반사항란의 제6호나목 중 "「건축법」 제21조제5항의 규정에 의한"을 "「건축법」 제25조제5항에 따른"으로 하고, 같은 호 다목 중 "「건축법」 제23조의 규정에 의한"을 "「건축법」 제27조에 따른"으로 한다.

별표 1 제2호 위반사항란의 제9호가목 중 "「건축법」 제21조제2항 또는 제3항의 규정에 의한"을 "「건축법」 제25조제2항 또는 제3항에 따른"으로 하고, 같은 호 나목 중 "「건축법」 제21조제7항의 규정에 의한"을 "「건축법」 제25조제7항에 따른"으로 하며, 같은 호 다목 중 "「건축법」 제23조의 규정에 의한"을 "「건축법」 제27조에 따른"으로 하고, 같은 호 라목 중 "「건축법」 제24조의 규정에 의한"을 "「건축법」 제28조에 따른"으로 하며, 같은 호 마목 중 "「건축법」 제30조 및 동법 제31조의 규정에 의한"을 "「건축법」 제40조 및 같은 법 제41조에 따른"으로 하고, 같은 호 바목 중 "「건축법」 제33조 내지 동법 제37조의 규정에 의한"을 "「건축법」 제44조부터 제47조까지의 규정에 따른"으로 하며, 같은 호 사목 중 "「건축법」 제38조의 규정에 의한"을 "「건축법」 제48조에 따른"으로 하고, 같은 호 아목 중 "「건축법」 제39조 내지 제41조 및 동법 제43조의 규정에 의한"을 "「건축법」 제49조부터 제52조까지의 규정에 따른"으로 하며, 같은 호 자목 중 "「건축법」 제44조, 동법 제47조 내지 제49조, 동법 제50조의2, 동법 제51조, 동법 제53조 내지 제55조 및 동법 제67조의 규정을"을 "「건축법」 제43조, 제53조, 제55조부터 제57조까지 및 제59조부터 제62조까지를"로 한다.

③ 공유재산 및 물품관리법 시행령 일부를 다음과 같이 개정한다.

제29조제1항제9호 및 제38조제1항제4호 중 "「건축법」 제49조제1항의 규정에 의한"을 각각 "「건축법」 제57조제1항에 따른"으로 한다.

④ 과세자료의 제출 및 관리에 관한 법률 시행령 별표 제11호의 과세자료명란 중 "「건축법」 제16조제1항"을 "「건축법」 제21조제1항"으로 한다.

⑤ 국토의 계획 및 이용에 관한 법률 시행령 일부를 다음과 같이 개정한다.
별표 1 제9호 중 “「건축법 시행령」 제2조제1항제14호나목”을 “「건축법 시행령」 제2조제13호나목”으로 한다.
⑥ 다중이용업소의 안전관리에 관한 특별법 시행령 일부를 다음과 같이 개정한다.
제3조 각 호 외의 부분 단서에서 “「건축법」 제43조”를 “「건축법」 제52조”로 한다.
⑦ 대덕연구개발특구 등의 육성에 관한 특별법 시행령 일부를 다음과 같이 개정한다.
별표 2 제5호 중 “초등학교”를 “유치원 및 초등학교”로 한다.
별표 3 제9호 중 “초등학교”를 “유치원, 초등학교”로 한다.
별표 4 제9호 중 “초등학교”를 “유치원, 초등학교”로 한다.
별표 5 제8호 중 “교육연구시설(자동차학원 및 무도학원을 제외한 학원에 한한다)”을 “교육연구시설 중 유치원 및 학원(자동차학원 및 무도학원은 제외한다)”으로 한다.
별표 6 제7호 중 “연수원”을 “유치원 및 연수원”으로 한다.
⑧ 도로교통법 시행령 일부를 다음과 같이 개정한다.
별표 5 제12호 중 “「건축법」 제15조제1항”을 “「건축법」 제20조제1항”으로 한다.
⑨ 도시공원 및 녹지 등에 관한 법률 시행령 일부를 다음과 같이 개정한다.
별표 2 제2호가목의 건축물의 건축 또는 공작물의 설치의 범위란 중 “「건축법」 제15조의 규정에 의한”을 “「건축법」 제20조에 따른”으로 한다.
⑩ 도시 및 주거환경정비법 시행령 일부를 다음과 같이 개정한다.
제2조제1항제1호 중 “「건축법」 제49조제1항의 규정에 의하여”를 “「건축법」 제57조제1항에 따라”로 한다.
제6조 각 호 외의 부분 본문 및 단서에서 “「건축법」 제8조의 규정에 의한”을 각각 “「건축법」 제11조에 따른”으로 한다.
제9조제3항제7호 중 “「건축법」 제47조의 규정에 의한”을 “「건축법」 제55조에 따른”으로, “「건축법」 제48조의 규정에 의한”을 “「건축법」 제56조에 따른”으로 한다.
제43조제3호 중 “「건축법」 제33조의 규정에 의한”을 “「건축법」 제44조에 따른”으로 하고, 같은 조 제4호 중 “「건축법」 제36조의 규정에 의한”을 “「건축법」 제46조에 따른”으로 하며, 같은 조 제5호 중 “「건축법」 제53조의 규정에 의한”을 “「건축법」 제61조에 따른”으로 한다.
별표 2 제2호 각 목 외의 부분 단서 중 “「건축법」 제49조의”를 “「건축법」 제57조에 따른”으로 한다.
⑪ 도시재정비 촉진을 위한 특별법 시행령 일부를 다음과 같이 개정한다.
제14조제1항제2호 중 “「건축법」 제51조”를 “「건축법」 제60조”로 한다.
⑫ 민방위기본법 시행령 일부를 다음과 같이 개정한다.
제15조제1항제1호 중 “「건축법」 제2조제1항제4호”를 “「건축법」 제2조제1항제5호”로 한다.

⑬ 산지관리법 시행령 일부를 다음과 같이 개정한다.
제26조제1항제1호가목 중 “ 「건축법」 제18조의 규정에 의한 ” 을 “ 「건축법」 제22조에 따른 ” 으로 한다.
⑭ 소기업 및 소상공인 지원을 위한 특별조치법 시행령 일부를 다음과 같이 개정한다.
제3조의2제1항 각 호 외의 부분 중 “ 동법 제8조 또는 제9조의 규정에 의하여 ” 를 “ 같은 법 제11조 또는 제14조에 따라 ” 로 한다.
⑮ 소방기본법 시행령 일부를 다음과 같이 개정한다.
별표 1 난로의 내용란의 제3호카목 중 “ 「건축법」 제15조의 규정에 의한 ” 을 “ 「건축법」 제20조에 따른 ” 으로 하고, 같은 표 노ㆍ화덕설비의 내용란의 제4호가목 중 “ 「건축법」 제2조제6호의 규정에 의한 ” 을 “ 「건축법」 제2조제1항제7호에 따른 ” 으로 한다.
1^ 수산업법 시행령 일부를 다음과 같이 개정한다.
별표 2의2 제2호사목 중 “ 초등학교 ” 를 “ 유치원ㆍ초등학교 ” 로 한다.
1& 어촌ㆍ어항법 시행령 일부를 다음과 같이 개정한다.
제35조제3호 중 “ 「건축법」 제2조제1항제3호 및 제6호의 규정에 따른 건축설비와 주요 구조물 ” 을 “ 「건축법」 제2조제1항제4호에 따른 건축설비와 같은 항 제7호에 따른 주요구조부 ” 로 한다.
1* 옥외광고물 등 관리법 시행령 일부를 다음과 같이 개정한다.
제19조제5항제3호 중 “ 「건축법」 제18조의 규정에 의한 ” 을 “ 「건축법」제22조에 따른 ” 으로 한다.
1(외국인투자촉진법 시행령 일부를 다음과 같이 개정한다.
별표 2 제3호의 구분란 중 “ 「건축법」 제8조 ” 를 “ 「건축법」 제11조 ” 로 하고, 같은 표 제5호의 구분란 중 “ 「건축법」 제18조 ” 를 “ 「건축법」제22조 ” 로 한다.
2) 자연재해대책법시행령 일부를 다음과 같이 개정한다.
제15조제2호라목 중 “ 「건축법」 제2조 및 동법 시행령 제3조의 규정에 의한 ” 을 “ 「건축법 시행령」 별표 1 제3호아목에 따른 ” 으로 한다.
2! 자연환경보전법 시행령 일부를 다음과 같이 개정한다.
제15조제1항제2호가목 중 “ 일반목욕장 ” 을 “ 목욕장 ” 으로 하고, 같은 호 나목 중 “ 총포판매소 ” 를 “ 총포판매사 ” 로 하며, 같은 호 다목 중 “ 동표 제7호 가목 ” 을 “ 같은 표 제9호가목 ” 으로 하고, 같은 호 라목 중 “ 동표 제17호 가목 또는 마목 ” 을 “ 같은 표 제21호가목 또는 마목 ” 으로 한다.
2@ 재래시장 및 상점가 육성을 위한 특별법 시행령 일부를 다음과 같이 개정한다.
제11조제2호 중 “ 「건축법」 제8조 ” 를 “ 「건축법」제11조 ” 로 한다.
2# 재해위험 개선사업 및 이주대책에 관한 특별법 시행령 일부를 다음과 같이 개정한다.
제12조제1항제3호 중 “ 「건축법」 제25조 ” 를 “ 「건축법」 제29조 ” 로 한다.
2$ 전기통신설비의 기술기준에 관한 규정 일부를 다음과 같이 개정한다.

제17조제1항 본문 중 “ 「건축법」 제8조제1항 ”을 “ 「건축법」 제11조제1항 ”으로 한다.
2% 전자정부법 시행령 일부를 다음과 같이 개정한다.
별표 제3호 중 “ 「건축법」 제29조 ”를 “ 「건축법」 제38조 ”로 한다.
2^ 정보통신공사업법 시행령 일부를 다음과 같이 개정한다.
제16조제1항제5호 및 같은 조 제2항제4호 중 “ 「건축법」제15조 ”를 각각 “ 「건축법」 제20조 ”로 한다.
제22조제3항제5호 중 “ 「건축법」 제15조 ”를 “ 「건축법」 제20조 ”로 한다.
제35조제1항제2호 중 “ 「건축법」 제9조 ”를 “ 「건축법」 제14조 ”로 한다.
2& 종합부동산세법 시행령 일부를 다음과 같이 개정한다.
제3조제1항제4호다목 중 “ 「건축법」 제18조 ”를 “ 「건축법」 제22조 ”로 한다.
제4조제1항제3호나목 중 “ 「건축법」 제8조의 규정에 의한 ”을 “ 「건축법」제11조에 따른 ”으로 한다.
2* 주차장법 시행령 일부를 다음과 같이 개정한다.
제10조제1항 본문 중 “ 「건축법」 제18조의 규정에 의한 ”을 “ 「건축법」 제22조에 따른 ”으로 한다.
2(주택건설기준 등에 관한 규정 일부를 다음과 같이 개정한다.
제11조 단서 중 “ 「건축법」 제44조의 규정에 의한 ”을 “ 「건축법」제53조에 따른 ”으로 한다.
제15조제5항 중 “ 「건축법」 제57조의 규정은 ”을 “ 「건축법」 제64조는 ”으로 한다.
제24조 중 “ 「건축법」제38조 내지 제41조, 제43조ㆍ제55조 및 제59조 ”를 “ 「건축법」 제48조부터 제52조까지, 제62조 및 제66조 ”로 한다.
제29조제1항 단서 중 “ 「건축법」 제32조의 규정을 ”을 “ 「건축법」 제42조를 ”로 한다.
제56조제2항 중 “ 「건축법」 제30조 및 제31조제1항의 규정 ”을 “ 「건축법」 제40조 및 같은 법 제41조제1항 ”으로 한다.
3) 주택법 시행령 일부를 다음과 같이 개정한다.
제4조의2 중 “ 「건축법」 제18조 ”를 “ 「건축법」 제22조 ”로, “ 「건축법」 제29조 ”를 “ 「건축법」 제38조 ”로 한다.
제38조제1항제3호다목 중 “ 「건축법」 제8조 ”를 “ 「건축법」 제11조 ”로 한다.
제42조의4제1항 중 “ 「건축법」 제8조 ”를 “ 「건축법」 제11조 ”로 한다.
제46조제2항 중 “ 「건축법」 제8조의 규정에 의한 ”을 “ 「건축법」제11조에 따른 ”으로 하고, 같은 조 제3항 중 “ 「건축법」 제8조 ”를 “ 「건축법」 제11조 ”로 한다.
제48조 각 호 외의 부분 및 같은 조 제4호 중 “ 「건축법」 제8조 ”를 각각 “ 「건축법」 제11조 ”로 한다.
제60조제3항제4호 중 “ 「건축법」 제8조의 규정에 의하여 ”를 “ 「건축법」 제11조에 따른 ”으로 한다.

별표 3 제1호의 부대시설 및 입주자 공유인 복리시설의 허가기준 란 중 “ 「건축법」 제8조의 규정에 의한 ”을 “ 「건축법」 제11조에 따른 ”으로 한다.

3! 지방소도읍육성지원법시행령 일부를 다음과 같이 개정한다.

별표 제4호 각 목 외의 부분 중 “ 건축시행령 별표 1 제6호의 판매 및 영업시설 ”을 “ 「건축법 시행령」 별표 1 제7호의 판매시설 ”로 하고, 같은 호 다목부터 바목까지를 삭제하며, 같은 표에 제4호의2를 다음과 같이 신설한다.

4의2. 「건축법 시행령」 별표 1 제8호의 운수시설 중 다음의 것

가. 여객자동차터미널 및 화물터미널

나. 철도시설

다. 공항시설

라. 항만시설 및 종합여객시설

별표 제5호 각 목 외의 부분 중 “ 건축법시행령 별표 1 제7호 ”를 “ 「건축법 시행령」 별표 1 제9호 ”로 하고, 같은 표 제6호 각 목 외의 부분 중 “ 건축법시행령 별표 1 제8호의 교육연구 및 복지시설 ”을 “ 「건축법 시행령」 별표 1 제10호의 교육연구시설 ”로 하며, 같은 호 바목부터 아목까지를 삭제하고, 같은 표에 제6호의2 및 제6호의3을 각각 다음과 같이 신설한다.

6의2. 「건축법 시행령」 별표 1 제11호의 노유자시설 중 다음의 것

가. 아동 관련 시설: 해당 용도로 쓰이는 바닥면적의 합계가 500제곱미터 이상이거나 수용 인원이 50명 이상인 것

나. 노인복지시설: 해당 용도로 쓰이는 바닥면적의 합계가 500제곱미터 이상이거나 수용 인원이 50명 이상인 것

다. 그 밖에 다른 용도로 분류되지 아니한 사회복지시설 및 근로복지시설: 해당 용도로 쓰이는 바닥면적의 합계가 500제곱미터 이상이거나 수용 인원이 50명 이상인 것

6의3. 「건축법 시행령」 별표 1 제12호의 수련시설

별표 제7호 각 목 외의 부분 중 “ 건축법시행령 별표 1 제9호 ”를 “ 「건축법 시행령」 별표 1 제13호 ”로 하고, 같은 표 제8호 중 “ 건축법시행령 별표 1 제10호 ”를 “ 「건축법 시행령」 별표 1 제14호 ”로 하며, 같은 표 제9호 중 “ 건축법시행령 별표 1 제11호 나목 ”을 “ 「건축법 시행령」 별표 1 제15호나목 ”으로 하고, 같은 표 제10호 중 “ 건축법시행령 별표 1 제13호 ”를 “ 「건축법 시행령」 별표 1 제17호 ”로 하며, 같은 표 제11호 중 “ 건축법시행령 별표 1 제21호 가목 ”을 “ 「건축법 시행령」 별표 1 제27호가목 ”으로 한다.

3@ 지방자치단체를 당사자로 하는 계약에 관한 법률 시행령 일부를 다음과 같이 개정한다.

제127조제3호 중 “ 「건축법」 제19조 ”를 “ 「건축법」 제23조 ”로 한다.

3# 폐기물처리시설 설치촉진 및 주변지역지원 등에 관한 법률 시행령 일부를 다음과 같이 개정한다.

제11조의4제2항 중 “ 「건축법」 제49조의 규정에 의한 ”을 “ 「건축법」 제57조에 따른 ”으로 한다.

3$ 학교시설사업촉진법시행령 일부를 다음과 같이 개정한다.

제9조제1항 중 “건축법 제72조의 규정에 의하여”를 “「건축법」 제83조에 따라”로, “건축법이”를 “「건축법」이”로 한다.

3% 한국토지공사법 시행령 일부를 다음과 같이 개정한다.

제28조제1항제1호 중 “「건축법」 제49조제1항”을 “「건축법」 제57조제1항”으로 한다.

3^ 항만법 시행령 일부를 다음과 같이 개정한다.

제42조제2항 중 “「건축법」제18조”를 “「건축법」 제22조”로 한다.

3& 행정권한의 위임 및 위탁에 관한 규정 일부를 다음과 같이 개정한다.

제29조제2항제2호 중 “「건축법」 제8조제6항 및 제9조제2항의 규정에 의한”을 “「건축법」 제11조제6항 및 제14조제2항에 따른”으로 한다.

3* 환경개선비용 부담법 시행령 일부를 다음과 같이 개정한다.

제4조제1항제4호 중 “「건축법 시행령」별표 1 제14호의 규정에 의한”을 “「건축법 시행령」별표 1 제18호에 따른”으로 하고, 같은 항 제5호 중 “「건축법 시행령」별표 1 제15호다목 및 라목의 규정에 의한”을 “「건축법 시행령」별표 1 제19호다목 및 라목에 따른”으로 하며, 같은 항 제6호 중 “「건축법 시행령」별표 1 제16호 가목의 규정에 의한”을 “「건축법 시행령」별표 1 제20호가목에 따른”으로 하고, 같은 항 제7호 중 “「건축법 시행령」별표 1 제17호 가목의 규정에 의한”을 “「건축법 시행령」별표 1 제21호가목에 따른”으로 하며, 같은 항 제8호 중 “「건축법 시행령」별표 1 제17호 마목 내지 아목의 규정에 의한”을 “「건축법 시행령」별표 1 제21호마목부터 아목까지에 따른”으로 하고, 같은 항 제9호 중 “「건축법 시행령」별표 1 제19호 다목의 규정에 의한”을 “「건축법 시행령」별표 1 제23호다목에 따른”으로 한다.

별표 4 제1호의 용도란 중 “일반목욕장”을 “목욕장”으로 하고, 같은 표 제5호의 용도란 중 “의료시설”을 “의료시설, 장례식장”으로 하며, 같은 표 제6호의 용도란 각 목 외의 부분 중 “건축법시행령 별표 1 제8호 가목 내지 바목”을 “「건축법 시행령」 별표 1 제10호 가목부터 바목까지”로 하고, 같은 란 중 나목을 다음과 같이 한다.

나. 그 밖의 교육연구시설(유치원은 제외한다)

별표 4 제8호의 용도란 중 “건축법시행령 별표 1 제3호 바목 내지 아목”을 “「건축법 시행령」 별표 1 제3호바목부터 아목까지”로, “동표 제17호 가목 내지 라목의 동물관련시설”을 “같은 표 제21호 가목부터 라목까지의 시설”로, “동표 제19호 마목 내지 아목의 공공용시설”을 “같은 표 제23호의 교정 및 군사시설, 같은 표 제24호의 방송통신시설 및 같은 표 제25호의 발전시설”로 하고, 같은 표 제9호의 용도란을 다음과 같이 한다.

9. 「건축법 시행령」 별표 1 제10호가목의 학교 중 유치원, 같은
표 제11호의 노유자시설, 같은 표 제12호의 수련시설 및 같은 표

| 제15호의 숙박시설 |

별표 4 제10호의 용도란 중 “ 건축법시행령 별표 1 제6호 가목 내지 다목(상점에 한한다) ”을 “ 「건축법 시행령」 별표 1 제7호 가목부터 다목(상점만 해당한다)까지 ”로 하고, 같은 표 제11호란을 삭제하며, 같은 표 제13호의 용도란을 다음과 같이 하고, 같은 표 비고란의 제1호 중 “ 건축법시행령 별표 1 ”을 “ 「건축법 시행령」 별표 1 ”로 한다.

| 13. 「건축법 시행령」 별표 1 제8호의 운수시설 |

부칙 <제21445호,2009. 4. 21.>(보금자리주택건설 등에 관한 특별법 시행령)

제1조(시행일) 이 영은 공포한 날부터 시행한다. <단서 생략>

제2조(다른 법령의 개정) ① 생략

② 건축법 시행령 일부를 다음과 같이 개정한다.

제105조제1항제5호를 다음과 같이 한다.

5. 「보금자리주택건설 등에 관한 특별법」 제2조제2호에 따른 보금자리주택지구

③ 부터2$ 까지 생략

제3조 생략

부칙 <제21528호,2009. 6. 9.>(전통사찰의 보존 및 지원에 관한 법률 시행령)

제1조(시행일) 이 영은 공포한 날부터 시행한다.

제2조(다른 법령의 개정) ① 생략

② 건축법 시행령 일부를 다음과 같이 개정한다.

제10조제1항제17호를 다음과 같이 한다.

17. 「전통사찰의 보존 및 지원에 관한 법률」 제10조

③ 부터 ⑧ 까지 생략

제3조 생략

부칙 <제21565호,2009. 6. 26.>(한국농어촌공사 및 농지관리기금법 시행령)

제1조(시행일) 이 영은 2009년 6월 30일부터 시행한다. 다만, ·····<생략>····· 부칙 제3조는 공포한 날부터 시행한다.

제2조 생략

제3조(다른 법령의 개정) ① 및 ② 생략

③ 건축법 시행령 일부를 다음과 같이 개정한다.

제106조제1항제8호를 다음과 같이 한다.

8. 「한국농어촌공사 및 농지관리기금법」에 따른 한국농어촌공사

④ 부터4* 까지 생략

제4조 생략

부칙 <제21590호,2009. 6. 30.>(한시적 행정규제 유예 등을 위한 건축법 시행령 등 일부 개정령)

제1조(시행일) 이 영은 2009년 7월 1일부터 시행한다. 다만, 제8조 및 제9조의 개정규정은 2010년 1월 1일부터 시행한다.

제2조(「농지법 시행령」 개정에 따른 유효기간 등) ① 「농지법 시행령」 별표 2 제46호란의 개정규정은 2011년 6월 30일까지 효력을 가진다.

② 「농지법 시행령」 별표 2 제46호란의 개정규정은 이 영 시행 후 최초로 농지전용허가(변경허가의 경우와 다른 법률에 따라 농지전용허가 또는 그 변경허가가 의제되는 인가 또는 허가 등의 경우를 포함한다. 이하 이 항에서 같다)를 신청하거나 농지전용신고(변경신고를 포함한다. 이하 이 항에서 같다)를 하는 것부터 적용하고, 2011년 6월 30일까지 농지전용허가를 신청하거나 농지전용신고를 하는 것에 대하여도 이를 적용한다.

제3조(「관광진흥법 시행령」개정에 따른 적용례) 「관광진흥법 시행령」 제32조제1호의 개정규정은 이 영 시행 전에 법 제15조에 따른 사업계획의 승인을 받거나 승인을 신청한 자에 대하여도 적용한다.

제4조(「산업입지 및 개발에 관한 법률 시행령」의 개정에 따른 적용례 등) ① 「산업입지 및 개발에 관한 법률 시행령」 제40조제2항의 개정규정은 이 영 시행 후 최초로 분양계획서를 작성하는 분부터 적용한다.

② 「산업입지 및 개발에 관한 법률 시행령」 제40조제2항의 개정규정에 따라 조례에 위임된 사항은 해당 조례가 제정 또는 개정될 때까지 종전의 규정에 따른다.

제5조(「고용보험법 시행령」의 개정에 따른 경과조치) 「고용보험법 시행령」 제13조제1항제2호의 개정규정은 이 영 시행 후 최초로 「고용보험법 시행령」 제13조제1항에 따라 근로시간을 단축한 사업장부터 적용한다.

제6조(「부동산개발업의 관리 및 육성에 관한 법률 시행령」의 개정에 따른 경과조치) 이 영 시행 전의 행위에 대한 과태료의 적용은 종전의 규정에 따른다.

제7조(「신항만건설촉진법 시행령」의 개정에 따른 경과조치) 이 영 시행 당시 종전의 규정에 따라 신항만건설사업실시계획 승인 신청기간의 연장을 받아 그 기간 중에 있는 자에 대하여는 「신항만건설촉진법 시행령」 제9조제5항 후단의 개정규정을 적용하되, 같은 개정규정에 따라 1회의 연장을 받은 것으로 본다.

제8조(「자원의 절약과 재활용촉진에 관한 법률 시행령」의 개정에 따른 경과조치) 이 영 시행 전의 행위에 대한 과태료의 적용은 종전의 규정에 따른다.

제9조(「하수도법 시행령」의 개정에 따른 경과조치) ① 「하수도법 시행령」 제38조제2항제2호가목의 개정규정에 따른 최초의 재교육은 이 영 시행 전에 실시한 가장 최근의 재교육 완료일부터 기산하여 5년이 되는 날이 속하는 해에 실시한다.

② 「하수도법 시행령」 제38조제2항제2호나목의 개정규정은 이 영 시행 후 최초로 해당 영업정지처분을 받은 경우부터 적용한다.

부칙 <제21626호,2009. 7. 7.>(규제일몰제 적용을 위한 옥외광고물 등 관리법 시행령 등 일부개정령)

이 영은 공포한 날부터 시행한다.

부칙 <제21629호,2009. 7. 16.>

제1조(시행일) 이 영은 공포한 날부터 시행한다.

제2조(일반적 경과조치) 이 영 시행 당시 다음 각 호의 어느 하나에 해당하는 경우 건축기준 등의 적용에 있어서는 종전의 규정에 따른다. 다만, 종전의 규정이 개정규정에 비하여 건축주, 시공자 또는 공사감리자에게 불리한 경우에는 개정규정에 따른다.

1. 건축허가를 받은 경우
2. 건축허가를 신청한 경우나 건축허가를 신청하기 위하여 제5조에 따른 건축위원회의 심의를 신청한 경우
3. 건축하려는 대지에 「국토의 계획 및 이용에 관한 법률」 제30조제6항에 따라 지구단위계획에 관한 도시관리계획 결정의 고시(다른 법률에 따라 의제되는 경우를 포함한다)가 있는 경우. 다만, 지구단위계획에 포함된 건축기준에 대해서만 종전의 규정을 적용할 수 있다.

제3조(건축조례에 위임된 사항에 관한 경과조치) 이 영에 따라 건축조례에 위임된 사항은 해당 건축조례가 제정 또는 개정될 때까지 종전의 규정에 따른다.

제4조(의료시설에 설치된 장례식장에 관한 경과조치) 이 영 시행 당시 별표 1 제9호가목의 병원 중 종합병원, 병원, 한방병원 및 요양병원에 설치되어 있는 장례식장은 의료시설의 부수시설로 본다.

제5조(다른 법령의 개정) ① 국토의 계획 및 이용에 관한 법률 시행령 일부를 다음과 같이 개정한다.

제41조제5항제2호의2 중 "같은 호 차목 및 타목"을 "같은 호 차목·타목 및 파목"으로 한다.

별표 2 제2호사목 중 "초등학교"를 "유치원·초등학교"로 한다.

별표 3 제2호라목 중 "초등학교"를 "유치원·초등학교"로 한다.

별표 4 제1호라목 중 "초등학교"를 "유치원·초등학교"로 하고, 같은 표 제2호차목(1) 중 "「대기환경보전법」 제2조제8호"를 "「대기환경보전법」 제2조제9호"로 하며, 같은 목 (2) 중 "「대기환경보전법」 제2조제9호"를 "「대기환경보전법」 제2조제11호"로

하고, 같은 목 (3) 본문 중 “ 「수질환경보전법」 ”을 “ 「수질 및 수생태계 보전에 관한 법률」 ”로 하며, 같은 목 (4) 중 “ 「수질환경보전법」 ”을 “ 「수질 및 수생태계 보전에 관한 법률」 ”로, “ 동법 시행령 별표 8에 따른 제1종사업장 내지 제4종사업장 ”을 “ 같은 법 시행령 별표 13에 따른 제1종사업장부터 제4종사업장까지 ”로 하고, 같은 목 (6) 중 “ 「소음ㆍ진동규제법」 제8조 ”를 “ 「소음ㆍ진동규제법」 제7조 ”로 하며, 같은 호 타목 중 “ 액화가스판매소 ”를 “ 액화가스 취급소ㆍ판매소 ”로, “ 무공해ㆍ저공해자동차 ”를 “ 저공해자동차 ”로 하고, 같은 호 거목 중 “ 군사시설 ”을 “ 국방ㆍ군사시설 ”로 한다.

별표 5 제1호마목 중 “ 초등학교 ”를 “ 유치원ㆍ초등학교 ”로 하고, 같은 표 제2호카목 중 “ 액화가스판매소 ”를 “ 액화가스 취급소ㆍ판매소 ”로, “ 무공해ㆍ저공해자동차 ”를 “ 저공해자동차 ”로 하고, 같은 호 하목 중 “ 군사시설 ”을 “ 국방ㆍ군사시설 ”로 한다.

별표 6 제1호마목 중 “ 초등학교 ”를 “ 유치원ㆍ초등학교 ”로 하고, 같은 표 제2호카목 중 “ 액화가스판매소 ”를 “ 액화가스 취급소ㆍ판매소 ”로, “ 무공해ㆍ저공해자동차 ”를 “ 저공해자동차 ”로 하며, 같은 호 하목 중 “ 군사시설 ”을 “ 국방ㆍ군사시설 ”로 한다.

별표 7 제2호자목 중 “ 무공해ㆍ저공해자동차 ”를 “ 저공해자동차 ”로 하며, 같은 호 타목 중 “ 군사시설 ”을 “ 국방ㆍ군사시설 ”로 한다.

별표 8 제1호차목을 다음과 같이 한다.

차. 「건축법 시행령」 별표 1 제23호라목의 국방ㆍ군사시설

별표 8 제2호차목 중 “ 무공해ㆍ저공해자동차 ”를 “ 저공해자동차 ”로 하고, 같은 호 타목을 다음과 같이 한다.

타. 「건축법 시행령」 별표 1 제23호의 교정 및 국방ㆍ군사시설(같은 호 라목의 국방ㆍ군사시설은 제외한다)

별표 9 제1호파목을 다음과 같이 한다.

파. 「건축법 시행령」 별표 1 제23호라목의 국방ㆍ군사시설

별표 9 제2호아목 중 “ 무공해ㆍ저공해자동차 ”를 “ 저공해자동차 ”로 하고, 같은 호 카목을 다음과 같이 한다.

카. 「건축법 시행령」 별표 1 제23호의 교정 및 국방ㆍ군사시설(같은 호 라목의 국방ㆍ군사시설은 제외한다)

별표 10 제2호자목 중 “ 무공해ㆍ저공해자동차 ”를 “ 저공해자동차 ”로 하고, 같은 호 타목 중 “ 군사시설 ”을 “ 국방ㆍ군사시설 ”로 한다.

별표 11 제2호카목 중 “ 무공해ㆍ저공해자동차 ”를 “ 저공해자동차 ”로 하고, 같은 호 파목 중 “ 군사시설 ”을 “ 국방ㆍ군사시설 ”로 한다.

별표 12 제2호자목 중 “ 군사시설 ”을 “ 국방ㆍ군사시설 ”로 한다.

별표 13 제2호카목 중 “ 군사시설 ”을 “ 국방ㆍ군사시설 ”로 한다.

별표 14 제2호파목 중 “ 군사시설 ”을 “ 국방ㆍ군사시설 ”로 한다.

별표 15 제1호나목을 다음과 같이 한다.

나. 「건축법 시행령」 별표 1 제18호가목의 창고(농업ㆍ임업ㆍ축산업ㆍ수산업용만 해당한다)

별표 15 제1호다목 중 “군사시설”을 “국방ㆍ군사시설”로 하고, 같은 표 제2호사목 중 “중학교”를 “유치원ㆍ중학교”로 한다.

별표 16 제1호다목 중 “초등학교”를 “유치원ㆍ초등학교”로 하고, 같은 호 사목을 다음과 같이 하며, 같은 호 차목 중 “군사시설”을 “국방ㆍ군사시설”로 한다.

사. 「건축법 시행령」 별표 1 제18호가목의 창고(농업ㆍ임업ㆍ축산업ㆍ수산업용만 해당한다)

별표 16 제2호아목(1) 중 “「대기환경보전법」 제2조제8호”를 “「대기환경보전법」 제2조제9호”로 하고, 같은 목 (2) 중 “「대기환경보전법」 제2조제9호”를 “「대기환경보전법」 제2조제11호”로 하며, 같은 목 (3) 본문 중 “「수질환경보전법」”을 “「수질 및 수생태계 보전에 관한 법률」”로 하고, 같은 목 (4) 중 “「수질환경보전법」”을 “「수질 및 수생태계 보전에 관한 법률」”로, “동법 시행령 별표 8에 따른 제1종사업장 내지 제4종사업장”을 “같은 법 시행령 별표 13에 따른 제1종사업장부터 제4종사업장까지”로 하며, 같은 호 자목을 다음과 같이 한다.

자. 「건축법 시행령」 별표 1 제18호가목의 창고(농업ㆍ임업ㆍ축산업ㆍ수산업용으로 쓰는 것은 제외한다)

별표 17 제1호자목을 다음과 같이 하고, 같은 호 타목 중 “군사시설”을 “국방ㆍ군사시설”로 한다.

자. 「건축법 시행령」 별표 1 제18호가목의 창고(농업ㆍ임업ㆍ축산업ㆍ수산업용만 해당한다)

별표 17 제2호카목을 다음과 같이 한다.

카. 「건축법 시행령」 별표 1 제18호가목의 창고(농업ㆍ임업ㆍ축산업ㆍ수산업용으로 쓰는 것은 제외한다) 및 같은 호 라목의 집배송시설

별표 18 제1호다목 중 “군사시설”을 “국방ㆍ군사시설”로 하고, 같은 표 제2호마목 중 “중학교”를 “유치원ㆍ중학교”로 하며, 같은 호 사목을 다음과 같이 한다.

사. 「건축법 시행령」 별표 1 제18호가목의 창고(농업ㆍ임업ㆍ축산업ㆍ수산업용만 해당한다)

별표 19 제1호마목을 다음과 같이 하고, 같은 호 사목 중 “군사시설”을 “국방ㆍ군사시설”로 한다.

마. 「건축법 시행령」 별표 1 제18호가목의 창고(농업ㆍ임업ㆍ축산업ㆍ수산업용만 해당한다)

별표 19 제2호바목 중 “중학교”를 “유치원ㆍ중학교”로 하고, 같은 호 자목(1) 중 “「대기환경보전법」 제2조제8호”를 “「대기환경보전법」 제2조제9호”로 하며, 같은 목 (2) 중 “「대기환경보전법」 제2조제9호”를 “「대기환경보전법」 제2조제11호”로 하고, 같은 목 (3) 본문 중 “「수질환경보전법」”을 “「수질 및 수생태계 보전에 관한 법률」”로

하며, 같은 목 (4) 중 “「수질환경보전법」”을 “「수질 및 수생태계 보전에 관한 법률」”로, “동법 시행령 별표 8에 따른 제1종사업장 내지 제4종사업장”을 “같은 법 시행령 별표 13에 따른 제1종사업장부터 제4종사업장까지”로 한다.

별표 20 제1호카목을 다음과 같이 하고, 같은 호 하목 중 “군사시설”을 “국방ㆍ군사시설”로 한다.

카. 「건축법 시행령」 별표 1 제18호가목의 창고(농업ㆍ임업ㆍ축산업ㆍ수산업용만 해당한다)

별표 20 제2호파목을 다음과 같이 한다.

파. 「건축법 시행령」 별표 1 제18호의 창고시설(같은 호 가목의 창고 중 농업ㆍ임업ㆍ축산업ㆍ수산업용으로 쓰는 것은 제외한다)

별표 21 제1호라목을 다음과 같이 한다.

라. 「건축법 시행령」 별표 1 제18호가목의 창고(농업ㆍ임업ㆍ축산업ㆍ수산업용만 해당한다)

별표 21 제2호차목 중 “군사시설”을 “국방ㆍ군사시설”로 한다.

별표 22 제2호마목을 다음과 같이 한다.

마. 「건축법 시행령」 별표 1 제23호라목의 국방ㆍ군사시설 중 관할 시장ㆍ군수 또는 구청장이 입지의 불가피성을 인정한 범위에서 건축하는 시설

별표 23 제1호마목을 다음과 같이 하고, 같은 호 사목 중 “군사시설”을 “국방ㆍ군사시설”로 한다.

카. 「건축법 시행령」 별표 1 제18호가목의 창고(농업ㆍ임업ㆍ축산업ㆍ수산업용만 해당한다)

② 대덕연구개발특구 등의 육성에 관한 특별법 시행령 일부를 다음과 같이 개정한다.

별표 6 제15호를 다음과 같이 한다.

15. 「건축법 시행령」 별표 1 제23호의 교정 및 군사시설(같은 호 가목부터 다목까지의 시설은 증축 또는 개축만 해당한다)

③ 도시공원 및 녹지 등에 관한 법률 시행령 일부를 다음과 같이 개정한다.

제22조제9호다목 중 “축사ㆍ버섯재배사ㆍ종묘배양시설ㆍ화초 및 분재 등의 온실”을 “축사, 작물 재배사, 종묘배양시설, 화초 및 분재 등의 온실”로 하고, 같은 호 라목 중 “버섯재배사ㆍ종묘배양시설ㆍ화초 및 분재 등의 온실과 유사한 것(동ㆍ식물원을 제외한다)”을 “작물 재배사, 종묘배양시설, 화초 및 분재 등의 온실과 비슷한 것(동ㆍ식물원은 제외한다)”으로 한다.

별표 2 제2호가목(2)의 건축물의 건축 또는 공작물의 설치의 범위란 본문 중 “축사ㆍ버섯재배사ㆍ종묘배양시설ㆍ화초 및 분재 등의 온실”을 “축사, 작물 재배사, 종묘배양시설, 화초 및 분재 등의 온실”로 한다.

④ 도시교통정비 촉진법 시행령 일부를 다음과 같이 개정한다.

제17조제1항제12호 중 “ 같은 표 제23호다목에 따른 군사시설 ”을 “ 같은 표 제23호라목에 따른 국방ㆍ군사시설 ”로 한다.

⑤ 문화예술진흥법 시행령 일부를 다음과 같이 개정한다.

제12조제1항제5호 중 “ 항만시설 중 창고기능에 해당하는 시설 및 집배송시설 ”을 “ 항만시설 중 창고기능에 해당하는 시설 ”로 한다.

⑥ 수도법 시행령 일부를 다음과 같이 개정한다.

제24조제1항제5호 중 “ 교도소 ”를 “ 교정시설, 소년원 및 소년분류심사원 ”으로 한다.

제51조제1항제2호를 다음과 같이 하고, 같은 조 제2항제4호 중 “ 교도소 또는 감화원 ”을 “ 교정시설, 보호관찰소, 갱생보호소, 소년원 및 소년분류심사원 ”으로 한다.

2. 「건축법 시행령」 별표 1 제8호의 운수시설

⑦ 신에너지 및 재생에너지 개발ㆍ이용ㆍ보급 촉진법 시행령 일부를 다음과 같이 개정한다.

제15조제1항제1호 중 “ 「건축법 시행령」 별표 1 제5호부터 제16호까지, 제23호가목ㆍ나목, 제24호부터 제28호까지 용도의 ”를 “ 「건축법 시행령」 별표 1 제5호부터 제16호까지, 제23호가목부터 다목까지 및 제24호부터 제28호까지의 용도 중 하나 이상의 용도로 쓰는 ”으로 한다.

⑧ 자연공원법 시행령 일부를 다음과 같이 개정한다.

제14조의4제2항제3호를 다음과 같이 한다.

3. 「건축법 시행령」 별표 1 제19호라목의 액화가스 판매소

제14조의5제6호를 다음과 같이 한다.

6. 「건축법 시행령」 별표 1 제23호의 교정 및 군사시설(같은 호 라목의 국방ㆍ군사시설은 제외한다)

⑨ 자연환경보전법 시행령 일부를 다음과 같이 개정한다.

제15조제1항제2호라목 중 “ 버섯재배사 ”를 “ 작물 재배사 ”로 한다.

⑩ 지방소도읍육성지원법시행령 일부를 다음과 같이 개정한다.

별표 제4호의2를 다음과 같이 한다.

4의2. 「건축법 시행령」 별표 1 제8호의 운수시설

⑪ 하수도법 시행령 일부를 다음과 같이 개정한다.

제21조제1항제2호 중 “ 운수시설(집배송시설은 제외한다) ”을 “ 운수시설 ”로 하고, 같은 항 제4호 중 “ 교도소 ”를 “ 교정시설 ”로 한다.

⑫ 환경개선비용 부담법 시행령 일부를 다음과 같이 개정한다.

제4조제1항제9호 본문을 다음과 같이 한다.

「건축법 시행령」 별표 1 제23호라목에 따른 국방ㆍ군사시설

부칙 <제21656호,2009. 7. 30.>(경제자유구역의 지정 및 운영에 관한 법률 시행령)

제1조(시행일) 이 영은 2009년 7월 31일부터 시행한다.

제2조(다른 법령의 개정) ① 생략

② 건축법 시행령 일부를 다음과 같이 개정한다.

제105조제1항제3호 중 “ 「경제자유구역의 지정 및 운영에 관한 법률」 ”을 “ 「경제자유구역의 지정 및 운영에 관한 특별법」 ”으로 한다.

③ 부터 ⑮ 까지 생략

부칙 <제21668호,2009. 8. 5.>

제1조(시행일) 이 영은 2009년 8월 7일부터 시행한다. 다만, 제5조제1항제2호, 같은 조 제4항제2호, 제119조의2부터 제119조의5까지의 개정규정은 2009년 10월 2일부터 시행한다.

제2조(적용례) 제11조제1항의 개정규정은 이 영 시행 당시 종전의 규정에 따라 건축허가를 신청한 경우에도 적용한다.

제3조(다른 법령의 개정) ① 건설기술관리법 시행령 일부를 다음과 같이 개정한다. <개정 2010. 2. 18.>

제41조제1항제2호 중 “ 「건축법 시행령」 제5조제4항제3호 ”를 “ 「건축법 시행령」 제5조제4항제4호 ”로 한다.

② 건축사법 시행령 일부를 다음과 같이 개정한다.

제6조의2 중 “ 「건축법 시행령」 제5조제4항제3호 ”를 “ 「건축법 시행령」 제5조제4항제4호 ”로 한다.

부칙 <제21719호,2009. 9. 9.>(항공법 시행령)

제1조(시행일) 이 영은 2009년 9월 10일부터 시행한다.

제2조 생략

제3조(다른 법령의 개정) ① 건축법 시행령 일부를 다음과 같이 개정한다.

제27조제2항제2호 중 “ 「항공법」 제2조제6호 ”를 “ 「항공법」 제2조제8호 ”로 한다.

② 부터1& 까지 생략

부칙 <제21744호,2009. 9. 21.>(한국토지주택공사법 시행령)

제1조(시행일) 이 영은 2009년 10월 1일부터 시행한다.

제2조 및 제3조 생략

제4조(다른 법령의 개정) ① 부터 ⑤ 까지 생략

⑥ 건축법 시행령 일부를 다음과 같이 개정한다.

제106조제1항제1호를 다음과 같이 하고, 같은 항 제4호를 삭제한다.

1. 「한국토지주택공사법」에 따른 한국토지주택공사

⑦ 부터 <54> 까지 생략

제5조 생략

부칙 <제21881호,2009. 12. 14.>(측량ㆍ수로조사 및 지적에 관한 법률 시행령)

제1조(시행일) 이 영은 공포한 날부터 시행한다. <단서 생략>

제2조부터 제5조까지 생략

제6조(다른 법령의 개정) ① 및 ② 생략

③ 건축법 시행령 일부를 다음과 같이 개정한다.

제3조제1항제2호 각 목 외의 부분 중 " 「지적법」 제20조제3항 " 을 " 「측량ㆍ수로조사 및 지적에 관한 법률」 제80조제3항 " 으로 한다.

④ 부터3^ 까지 생략

제7조 생략

부칙 <제22052호,2010. 2. 18.>

제1조(시행일) 이 영은 공포한 날부터 시행한다.

제2조(가설건축물에 관한 적용례 등) ① 제15조의2 및 제15조의3의 개정규정은 이 영 시행 후 최초로 건축허가를 받거나 축조신고를 한 가설건축물(제2항에 따라 존치기간 연장 허가를 받거나 신고를 한 가설건축물을 포함한다)부터 적용한다.

② 이 영 시행 전에 설치한 가설건축물이 이 영 시행 후 최초로 존치기간이 만료되는 경우에는 제15조의2 및 제15조의3의 개정규정에도 불구하고 종전의 규정에 따라 연장허가를 받거나 신고를 하여야 한다.

제3조(일반적 경과조치) 이 영 시행 당시 다음 각 호의 어느 하나에 해당하는 경우에는 건축기준 등을 적용할 때에는 종전의 규정에 따른다. 다만, 종전의 규정이 개정규정에 비하여 건축주, 시공자 또는 공사감리자에게 불리한 경우에는 개정규정에 따른다.

1. 건축허가를 받은 경우
2. 건축허가를 신청한 경우나 건축허가를 신청하기 위하여 제5조에 따른 건축위원회의 심의를 신청한 경우
3. 건축하려는 대지에 「국토의 계획 및 이용에 관한 법률」 제30조제6항에 따라 지구단위계획에 관한 도시관리계획 결정의 고시(다른 법률에 따라 의제되는 경우를 포함한다)가 있는 경우. 다만, 지구단위계획에 포함된 건축기준에 대해서만 종전의 규정을 적용할 수 있다.

제4조(건축조례에 위임된 사항에 관한 경과조치) 이 영의 개정규정에 따라 건축조례에 위임된 사항은 해당 건축조례가 제정 또는 개정될 때까지 종전의 규정에 따른다.

부칙 <제22073호,2010. 3. 9.>(산림보호법 시행령)

제1조(시행일) 이 영은 2010년 3월 10일부터 시행한다.

제2조(다른 법령의 개정) ① 건축법 시행령 일부를 다음과 같이 개정한다.

제10조제1항제9호를 다음과 같이 한다.

9. 「산림자원의 조성 및 관리에 관한 법률」 제36조 및 「산림보호법」 제9조

② 부터 ⑬ 까지 생략

제3조 생략

부칙 <제22224호,2010. 6. 28.>(소음ㆍ진동관리법 시행령)

제1조(시행일) 이 영은 2010년 7월 1일부터 시행한다.

제2조 및 제3조 생략

제4조(다른 법령의 개정) ① 생략

② 건축법 시행령 일부를 다음과 같이 개정한다.

별표 1 제3호다목, 제4호사목1) 및 2) 중 " 「소음ㆍ진동규제법」 "을 각각 " 「소음ㆍ진동관리법」 "으로 한다.

③ 부터1& 까지 생략

제5조 생략

부칙 <제22254호,2010. 7. 6.>(주택법 시행령)

제1조(시행일) 이 영은 공포한 날부터 시행한다. <단서 생략>

제2조부터 제10조까지 생략

제11조(다른 법령의 개정) ① 건축법 시행령 일부를 다음과 같이 개정한다.

제6조제2항제2호다목 중 " 원룸형 주택 또는 기숙사형 주택 "을 " 원룸형 주택 "으로 한다.

② 생략

부칙 <제22351호,2010. 8. 17.>

제1조(시행일) 이 영은 공포한 날부터 시행한다.

제2조(일반적 경과조치) 이 영 시행 당시 다음 각 호의 어느 하나에 해당하는 경우 건축기준 등을 적용할 때에는 종전의 규정에 따른다. 다만, 종전의 규정이 개정규정에 비하여 건축주, 시공자 또는 공사감리자에게 불리한 경우에는 개정규정에 따른다.

1. 건축허가를 받은 경우

2. 건축허가를 신청한 경우나 건축허가를 신청하기 위하여 제5조에 따른 건축위원회의 심의를 신청한 경우
3. 건축하려는 대지에 「국토의 계획 및 이용에 관한 법률」 제30조제6항에 따라 지구단위계획에 관한 도시관리계획 결정의 고시(다른 법률에 따라 의제되는 경우를 포함한다)가 있는 경우. 다만, 지구단위계획에 포함된 건축기준에 대해서만 종전의 규정을 적용할 수 있다.

부칙 <제22493호,2010. 11. 15.>(은행법 시행령)

제1조(시행일) 이 영은 2010년 11월 18일부터 시행한다.

제2조 및 제3조 생략

제4조(다른 법령의 개정) ①부터 ⑥까지 생략

⑦ 건축법 시행령 일부를 다음과 같이 개정한다.

제10조의2제1항제2호 중 “ 금융기관 ”을 “ 은행 ”으로 한다.

⑧부터 <115>까지 생략

제5조 생략

부칙 <제22525호,2010. 12. 13.>(건설기술관리법 시행령)

제1조(시행일) 이 영은 공포한 날부터 시행한다. <단서 생략>

제2조부터 제12조까지 생략

제13조(다른 법령의 개정) ① 생략

② 건축법 시행령 일부를 다음과 같이 개정한다.

제19조제1항제12호 중 “ 「건설기술관리법 시행령」 제52조 ”를 “ 「건설기술관리법 시행령」 제105조 ”로 하고, 같은 조 제5항 각 호 외의 부분 전단 중 “ 「건설기술관리법 시행령」 제51조의2 ”를 “ 「건설기술관리법 시행령」 제104 ”로 한다.

③부터 ⑭까지 생략

제14조 생략

부칙 <제22526호,2010. 12. 13.>

제1조(시행일) 이 영은 공포한 날부터 시행한다. 다만, 제61조제2항의 개정규정은 2010년 12월 30일부터 적용한다.

제2조(장례식장 용도변경에 관한 적용례) 제14조제5항의 개정규정은 이 영 시행 후 최초로 용도변경 허가를 신청하거나 신고하는 경우부터 적용한다.

제3조(가설건축물에 관한 적용례) 제15조제6항의 개정규정은 이 영 시행 후 최초로 건축허가를 받거나 축조신고를 하는 가설건축물부터 적용한다.

제4조(다중이용 건축물이 건축되는 대지에서의 소방자동차 접근 통로 개설에 관한 적용례) 제41조제2항의 개정규정은 이 영 시행 후 최초로 건축허가를 신청하거나 건축위원회의 심의를 신청(건축허가를 신청하기 전에 심의를 신청한 경우로 한정한다)하는 경우부터 적용한다.

제5조(건축물의 외부 마감재료에 관한 적용례) 제61조제2항의 개정규정은 부칙 제1조 단서에 따른 제61조제2항의 개정규정 시행 후 최초로 건축허가를 신청하거나 건축위원회의 심의를 신청(건축허가를 신청하기 전에 심의를 신청한 경우로 한정한다)하는 경우부터 적용한다.

제6조(특별건축구역의 지정에 관한 적용례) 제107조제2항제2호의2ㆍ제4호 및 제117조제1항의 개정규정은 이 영 시행 후 최초로 특별건축구역의 지정을 신청하는 경우부터 적용한다.

제7조(건축허가 등에 관한 경과조치) 이 영 시행 당시 이미 건축허가를 신청(건축위원회 심의를 신청한 경우를 포함한다)한 경우에는 제8조제1항의 개정규정에도 불구하고 종전의 규정에 따른다.

부칙 <제22560호,2010. 12. 29.>(문화재보호법 시행령)

제1조(시행일) 이 영은 2011년 2월 5일부터 시행한다.

제2조부터 제4조까지 생략

제5조(다른 법령의 개정) ① 건축법 시행령 일부를 다음과 같이 개정한다.

제10조제1항제16호를 다음과 같이 한다.

16. 「문화재보호법」 제35조

②부터 ⑮까지 생략

제6조 생략

부칙 <제22626호,2011. 1. 17.>(엔지니어링산업 진흥법 시행령)

제1조(시행일) 이 영은 공포한 날부터 시행한다.

제2조부터 제4조까지 생략

제5조(다른 법령의 개정) ① 및 ② 생략

③ 건축법 시행령 일부를 다음과 같이 개정한다.

제108조제4항 중 "「엔지니어링기술 진흥법」 제10조"를 "「엔지니어링산업 진흥법」 제31조"로 한다.

④부터3(까지 생략

제6조 생략

부칙 <제22829호,2011. 4. 4.>(경제활성화 및 친서민 국민불편해소 등을 위한 개발제한구역의 지정 및 관리에 관한 특별조치법 시행령 등 일부개정령)

제1조(시행일) 이 영은 공포한 날부터 시행한다.

제2조(「건축법 시행령」의 개정에 따른 용적률 산정에 관한 적용례) 「건축법 시행령」 제119조제1항제4호라목의 개정규정은 이 영 시행 후 최초로 건축허가를 받는 것부터 적용한다.

제3조(「도시 및 주거환경정비법 시행령」의 개정에 따른 변경인가에 관한 적용례) 「도시 및 주거환경정비법 시행령」 제27조제3호의 개정규정은 이 영 시행 후 최초로 조합설립인가의 내용을 변경하는 것부터 적용한다.

제4조(과징금 또는 과태료에 관한 경과조치) ① 이 영 시행 전의 위반행위에 대하여 과징금 또는 과태료의 부과기준을 적용할 때에는 종전의 규정에 따른다.

② 이 영 시행 전의 위반행위로 받은 과징금 또는 과태료 부과처분은 이 영의 개정규정에 따른 위반행위의 횟수 산정에 포함하지 아니한다.

부칙 <제22993호,2011. 6. 29.>

제1조(시행일) 이 영은 공포한 날부터 시행한다. 다만, 제14조제4항 및 별표 1 제4호파목의 개정규정은 공포 후 3개월이 경과한 날부터 시행한다.

제2조(고시원의 용도변경에 관한 적용례) 제14조제5항의 개정규정은 이 영 시행 후 최초로 용도변경 허가를 신청하거나 신고하는 경우부터 적용한다.

제3조(면적 등의 산정방법에 관한 적용례) 제119조제1항제2호나목 및 제3호아목의 개정규정은 이 영 시행 후 최초로 건축허가를 신청(건축허가를 신청하기 위하여 제5조에 따른 건축위원회의 심의를 신청한 경우를 포함한다)하거나 신고하는 경우부터 적용한다.

제4조(일반적 경과조치) 이 영 시행 당시 다음 각 호의 어느 하나에 해당하는 경우 용도분류나 건축기준 등을 적용할 때에는 종전의 규정에 따른다. 다만, 종전의 규정이 개정규정에 비하여 건축주, 시공자 또는 공사감리자에게 불리한 경우에는 개정규정에 따른다.

1. 건축허가를 받은 경우나 건축신고를 한 경우
2. 건축허가를 신청한 경우나 건축허가를 신청하기 위하여 제5조에 따른 건축위원회의 심의를 신청한 경우
3. 건축하려는 대지에 「국토의 계획 및 이용에 관한 법률」 제30조제6항에 따라 지구단위계획에 관한 도시관리계획 결정의 고시(다른 법률에 따라 의제되는 경우를 포함한다)가 있는 경우. 다만, 지구단위계획에 포함된 건축기준에 대해서만 종전의 규정을 적용할 수 있다.

부칙 <제23248호,2011. 10. 25.>(원자력안전법 시행령)

제1조(시행일) 이 영은 2011년 10월 26일부터 시행한다.

제2조 생략

제3조(다른 법령의 개정) ① 생략

② 건축법 시행령 일부를 다음과 같이 개정한다.

제46조제1항 단서 중 “ 「원자력법」 ”을 각각 “ 「원자력안전법」 ”으로 한다.

③부터2! 까지 생략

제4조 생략

부칙 <제23330호,2011. 11. 30.>

제1조(시행일) 이 영은 2011년 12월 1일부터 시행한다.

제2조(일반적 경과조치) 이 영 시행 당시 다음 각 호의 어느 하나에 해당하는 경우 건축기준 등을 적용할 때에는 종전의 규정에 따른다. 다만, 종전의 규정이 개정규정에 비하여 건축주, 시공자 또는 공사감리자에게 불리한 경우에는 제91조의 개정규정에 따른다.

1. 건축허가를 받은 경우
2. 건축허가를 신청한 경우나 건축허가를 신청하기 위하여 제5조에 따른 건축위원회의 심의를 신청한 경우
3. 건축하려는 대지에 「국토의 계획 및 이용에 관한 법률」 제30조제6항에 따라 지구단위계획에 관한 도시관리계획 결정의 고시(다른 법률에 따라 의제되는 경우를 포함한다)가 있는 경우. 다만, 지구단위계획에 포함된 건축기준에 대해서만 종전의 규정을 적용할 수 있다.

부칙 <제23356호,2011. 12. 8.>(영유아보육법 시행령)

제1조(시행일) 이 영은 2011년 12월 8일부터 시행한다. <단서 생략>

제2조(다른 법령의 개정) ①부터 ④까지 생략

⑤ 건축법 시행령 일부를 다음과 같이 개정한다.

제2조제13호다목 중 “ 직장보육시설 ”을 “ 직장어린이집 ”으로 한다.

제119조제1항제2호다목7) 및 같은 항 제3호자목 중 “ 영유아보육시설 ”을 각각 “ 어린이집 ”으로 한다.

별표 1 제1호 각 목 외의 부분 및 제2호 각 목 외의 부분 본문 중 “ 가정보육시설 ”을 각각 “ 가정어린이집 ”으로 하고, 같은 표 제11호가목 중 “ 영유아보육시설 ”을 “ 어린이집 ”으로 한다.

⑥부터 <54>까지 생략

부칙 <제23469호,2011. 12. 30.>

제1조(시행일) 이 영은 2012년 3월 17일부터 시행한다.

제2조(건축물의 옥상 공간 확보에 관한 적용례) 제40조의 개정규정은 이 영 시행 후 최초로 건축허가를 신청(건축허가를 신청하기 위하여 제5조에 따른 건축위원회에 심의를 신청한 경우를 포함한다)하는 경우부터 적용한다.

제3조(건축물의 소방자동차 접근 통로 확보에 관한 적용례) 제41조제2항의 개정규정은 이 영 시행 후 최초로 건축허가를 신청(건축허가를 신청하기 위하여 제5조에 따른 건축위원회에 심의를 신청한 경우를 포함한다)하는 경우부터 적용한다.

제4조(건축물의 소방관 진입가능 식별표시에 관한 적용례) 제51조제4항의 개정규정은 이 영 시행 후 최초로 건축허가를 신청(건축허가를 신청하기 위하여 제5조에 따른 건축위원회에 심의를 신청한 경우를 포함한다)하는 경우부터 적용한다.

제5조(건축물의 마감재료 사용에 관한 적용례) 제61조제2항제2호의 개정규정은 이 영 시행 후 최초로 건축허가를 신청(건축허가를 신청하기 위하여 제5조에 따른 건축위원회에 심의를 신청한 경우를 포함한다)하는 경우부터 적용한다.

제6조(이행강제금의 부과에 관한 경과조치) 이 영 시행 당시 신고를 하지 아니하고 증설 또는 해체로 대수선을 한 건축물에 대해서는 별표 15 제1호의 개정규정에도 불구하고 종전의 규정에 따른다.

부칙 <제23718호,2012. 4. 10.>(국토의 계획 및 이용에 관한 법률 시행령)

제1조(시행일) 이 영은 2012년 4월 15일부터 시행한다. <단서 생략>

제2조부터 제13조까지 생략

제14조(다른 법령의 개정) ① 및 ② 생략

③ 건축법 시행령 일부를 다음과 같이 개정한다.

제3조제1항제3호 및 같은 조 제2항제1호 중 "도시계획시설"을 각각 "도시·군계획시설"로 한다.

제5조제3항제8호 중 "도시계획"을 "도시·군계획"으로 한다.

제6조제1항제7호의2 중 "제2종 지구단위계획구역"을 "지구단위계획구역"으로 한다.

제6조의2제1항제1호 중 "도시관리계획"을 "도시·군관리계획"으로 하고, 같은 항 제2호, 같은 조 제2항제3호 및 제4호 중 "도시계획시설"을 각각 "도시·군계획시설"로 한다.

제11조제2항제4호 중 "제2종 지구단위계획구역"을 "지구단위계획구역"으로, "산업형"을 "산업·유통형"으로 하고, 같은 항 제5호 중 "도시계획"을 "도시·군계획"으로 한다.

제15조제1항제2호 단서 중 "도시계획사업"을 "도시·군계획사업"으로 하고, 같은 조 제4항 중 "도시계획"을 "도시·군계획"으로 한다.

제18조제1호 중 "도시계획"을 "도시·군계획"으로 한다.

제27조제1항제9호 중 "제2종 지구단위계획구역"을 "지구단위계획구역"으로 한다.

제82조제1항제1호 중 "도시관리계획"을 "도시·군관리계획"으로 한다.

제86조제1항 각 호 외의 부분 단서 중 "도시계획시설"을 "도시·군계획시설"로 한다.

제107조제1항 각 호 외의 부분 중 "도시관리계획"을 "도시·군관리계획"으로 하고, 같은 항 제2호 중 "도시관리계획"을 "도시·군관리계획"으로, "도시계획시설"을 각각 "도

시ㆍ군계획시설”로 하며, 같은 조 제2항제1호 중 “도시관리계획”을 “도시ㆍ군관리계획”으로, “도시계획시설”을 “도시ㆍ군계획시설”로 하고, 같은 조 제3항제5호 중 “도시계획시설”을 “도시ㆍ군계획시설”로 하며, 같은 조 제4항제2호 중 “도시관리계획”을 “도시ㆍ군관리계획”으로 한다.

제119조제1항제1호나목 중 “도시계획시설”을 각각 “도시ㆍ군계획시설”로 한다.

④부터 <85>까지 생략

제15조 생략

부칙 <제23928호,2012. 7. 4.>(위원회 운영의 공정성 제고를 위한 경제자유구역 및 제주국제자유도시의 외국교육기관 설립ㆍ운영에 관한 특별법 시행령 등 일부개정령)

이 영은 공포한 날부터 시행한다. <단서 생략>

부칙 <제23963호,2012. 7. 19.>

제1조(시행일) 이 영은 공포한 날부터 시행한다.

제2조(정기점검 대상 건축물 등에 관한 적용례) 제23조의2제1항제3호 및 같은 조 제5항의 개정규정에 따라 특별자치도 또는 시ㆍ군ㆍ구의 건축조례에 위임된 사항은 해당 조례가 제정되거나 개정된 후 실시하는 정기점검이나 수시점검부터 적용한다.

제3조(점검 결과의 보고 등에 관한 적용례) 제23조의5의 개정규정은 이 영 시행 후 실시하는 정기점검부터 적용한다.

제4조(기존 건축물의 정기점검의 실시에 관한 경과조치) ① 이 영 시행 당시 사용승인을 받은 건축물로서 제23조의2제1항 각 호의 개정규정 중 어느 하나에 해당하는 건축물은 다음 각 호의 구분에 따른 기간 이내에 제23조의2의 개정규정에 따른 정기점검을 실시하고, 제23조의5의 개정규정에 따라 점검 결과를 보고하여야 한다.

1. 사용승인일부터 20년 이상의 기간이 지난 건축물: 이 영 시행 후 2년 이내
2. 사용승인일부터 10년 이상 20년 미만의 기간이 지난 건축물: 이 영 시행 후 2년 6개월 이내

② 제1항 각 호의 어느 하나에 해당하는 건축물의 소유자나 관리자가 제1항에 따른 정기점검을 실시하기 전에 제23조의2제5항의 개정규정에 따른 수시점검을 실시하고 그 결과를 보고한 경우에는 제1항에 따른 정기점검을 실시하고 그 결과를 보고한 것으로 본다.

③ 제1항에 따라 정기점검을 실시한 건축물(제2항에 따라 제1항의 정기점검을 실시한 것으로 보는 건축물을 포함한다)의 다음 정기점검기간은 제1항 각 호의 구분에 따른 기간이 종료하는 날부터 기산한다.

부칙 <제23994호,2012. 7. 26.>(고도 보존 및 육성에 관한 특별법 시행령)

제1조(시행일) 이 영은 공포한 날부터 시행한다.

제2조(다른 법령의 개정) ① 건축법 시행령 일부를 다음과 같이 개정한다.

제10조제1항제20호 중 “「고도 보존에 관한 특별법」”을 “「고도 보존 및 육성에 관한 특별법」”으로 한다.

② 및 ③ 생략

부칙 <제24229호,2012. 12. 12.>

제1조(시행일) 이 법은 공포한 날부터 시행한다. 다만, 제47조제2항제2호의 개정규정은 공포 후 3개월이 경과한 날부터 시행하고, 제6조제1항제3호 및 제15조제6항의 개정규정은 2013년 2월 23일부터 시행한다.

제2조(지방건축위원회의 심의 등에 관한 적용례) ① 제5조의5제1항제4호 및 제6항의 개정규정에 따라 지방자치단체의 건축조례에 위임된 사항은 해당 건축조례가 제정되거나 개정된 후 개최하는 지방건축위원회부터 적용한다.

② 제5조의6제2항의 개정규정에 따라 지방자치단체의 건축조례에 위임된 사항은 해당 건축조례가 제정되거나 개정된 후 개최하는 전문위원회부터 적용한다.

제3조(건축기준 적용 완화 등에 관한 적용례) 제6조제1항제8호ㆍ제11호, 제6조제2항제5호 및 제119조제1항제4호다목 및 라목의 개정규정은 이 영 시행 후 건축허가를 신청(건축허가를 신청하기 위하여 제5조 또는 제5조의5에 따른 건축위원회에 심의를 신청한 경우를 포함한다)하는 경우부터 적용한다.

제4조(용도변경에 관한 적용례) 제14조제4항제2호의 개정규정은 이 영 시행 후 건축물대장 기재내용의 변경을 신청하는 경우부터 적용한다.

제5조(방화에 장애가 되는 용도의 제한에 관한 적용례) 제47조제2항제2호의 개정규정은 부칙 제1조 단서에 따른 시행일 후 건축허가를 신청(건축허가를 신청하기 위하여 제5조 또는 제5조의5에 따른 건축위원회에 심의를 신청한 경우를 포함한다)하거나 용도변경을 신청(용도변경 신고 및 건축물대장 기재내용의 변경 신청을 포함한다)하는 경우부터 적용한다.

제6조(일조 등의 확보를 위한 건축물의 높이 제한에 관한 적용례) 제86조제1항의 개정규정은 해당 건축조례가 제정되거나 개정된 후 건축허가를 신청(건축허가를 신청하기 위하여 제5조 또는 제5조의5에 따른 건축위원회에 심의를 신청한 경우 및 변경허가를 신청하는 경우를 포함한다)하거나 건축신고(변경신고를 포함한다)를 하는 경우부터 적용한다.

제7조(방송 공동수신설비 설치에 관한 적용례) 제87조제4항제1호의 개정규정은 이 영 시행 후 건축허가를 신청(건축허가를 신청하기 위하여 제5조 또는 제5조의5에 따른 건축위원회에 심의를 신청한 경우를 포함한다)하는 경우부터 적용한다.

제8조(건축위원회 위원의 임기에 관한 경과조치) 이 영 시행 당시 위촉된 중앙건축위원회 및 지방건축위원회의 위원에 대해서는 제5조제6항 및 제5조의5제6항제1호마목의 개정규정에도 불구하고 그 임기 만료일까지 해당 건축위원회의 위원으로 본다.

제9조(이행강제금의 부과에 관한 경과조치) 이 영 시행 당시 허가를 받지 아니하고 증설 또는 해체로 대수선을 한 건축물에 대해서는 별표 15 제1호의 개정규정에도 불구하고 종전의 규정에 따른다.

제10조(다른 법령의 개정) 수도법 시행령 중 일부를 다음과 같이 개정한다.

제51조제2항제4호 중 " 보호관찰소, 갱생보호소 "를 " 갱생보호시설 "로 한다.

부칙 <제24391호,2013. 2. 20.>(녹색건축물 조성 지원법 시행령)

제1조(시행일) 이 영은 2013년 2월 23일부터 시행한다.

제2조 생략

제3조(다른 법령의 개정) ① 건축법 시행령 중 일부를 다음과 같이 개정한다.

제23조의3제1항제6호 중 " 제65조, 제65조의2, 제66조제2항 및 제66조의2 "를 " 제65조의2와 「녹색건축물 조성 지원법」 제15조제1항, 제16조 및 제17조 "로 한다.

제91조 및 제91조의2를 각각 삭제한다.

② 생략

부칙 <제24443호,2013. 3. 23.>(국토교통부와 그 소속기관 직제)

제1조(시행일) 이 영은 공포한 날부터 시행한다. <단서 생략>

제2조부터 제5조까지 생략

제6조(다른 법령의 개정) ①부터 ⑦까지 생략

⑧ 건축법 시행령 일부를 다음과 같이 개정한다.

제2조제6호부터 제11호까지, 제5조의4, 제5조의6제2항, 제6조제2항제2호나목, 제6조의2제1항제3호, 제8조제6항, 제9조제1항 본문, 같은 조 제2항, 제10조의2제1항제5호, 제15조제8항 본문, 같은 조 제9항, 제17조제2항, 제19조제6항제3호, 같은 조 제7항 각 호 외의 부분, 제22조제1항 본문, 같은 조 제3항, 제22조의2제4항 본문, 제25조제3호, 제27조제1항제8호, 제27조의2제3항제1호, 제32조제1항 각 호 외의 부분, 같은 항 제6호ㆍ제7호, 제34조제1항 단서, 같은 조 제2항 각 호 외의 부분, 같은 조 제4항 단서, 같은 조 제5항, 제35조제1항 각 호 외의 부분 본문, 제38조 각 호 외의 부분, 제39조제1항 각 호 외의 부분, 같은 조 제2항, 제40조제4항, 제46조제1항 본문, 같은 조 제5항제3호, 제47조제1항 각 호 외의 부분 단서, 제48조제1항ㆍ제2항, 제50조, 제51조제1항, 같은 조 제2항 본문, 같은 조 제3항ㆍ제4항, 제52조 각 호 외의 부분, 제53조 각 호 외의 부분, 제54조, 제56조제1항제3호 단서, 제57조제2항ㆍ제3항, 제61조제1항제4호가목부터 다목까지, 같은 조 제2항제1호나목, 제64조, 제86조제4항 본문, 제87조제2항ㆍ제6항, 제90조제3항, 제91조의3제1항제5호, 같은 조 제2항 각 호 외의 부분, 같은 조 제3항, 제105조제2항제2호, 제107조제4항 각 호 외의 부분 전단, 같은 항 제4호, 제108조제1항제4호, 제110조, 제115조제2항, 제115조의2제3항, 제118조제2항ㆍ제4항, 제119조제1항제2호나목1)부터 3)까지 외의 부분 및 제119조의3제1항 중 " 국

토해양부령 ”을 각각 “ 국토교통부령 ”으로 한다.
제2조제14호 후단, 제5조제1항제5호, 같은 조 제4항ㆍ제5항, 제5조의3 각 호 외의 부분, 제5조의6제1항 각 호 외의 부분, 제6조의3제1항 각 호 외의 부분 후단, 제14조제3항 전단, 제19조제8항, 제22조의2제4항 본문, 같은 조 제6항, 제22조의3제1항제1호, 같은 조 제2항 각 호 외의 부분, 같은 조 제4항ㆍ제5항, 제23조의6제1항 각 호 외의 부분, 같은 항 제5호, 같은 조 제2항, 제27조제3항 전단, 제46조제1항 본문, 같은 조 제4항제4호, 제105조제2항제3호, 제107조제3항 각 호 외의 부분, 같은 항 제6호, 같은 조 제4항 각 호 외의 부분 전단, 같은 조 제5항, 제108조제4항ㆍ제5항, 제117조제1항, 제120조제3항 및 별표 1 제14호나목2) 중 “ 국토해양부장관 ”을 각각 “ 국토교통부장관 ”으로 한다.
제5조제1항 각 호 외의 부분 중 “ 국토해양부 ”를 “ 국토교통부 ”로 한다.
제6조제1항제3호 중 “ 지식경제부령 ”을 “ 산업통상자원부령 ”으로 한다.
제87조제2항 중 “ 지식경제부장관 ”을 “ 산업통상자원부장관 ”으로 한다.
제87조제5항 중 “ 방송통신위원회가 ”를 “ 미래창조과학부장관이 ”로 한다.
⑨부터 <146>까지 생략

부칙 <제24568호,2013. 5. 31.>

제1조(시행일) 이 영은 공포한 날부터 시행한다. 다만, 제6조제2항제2호다목 및 제91조의3제5항의 개정규정은 공포 후 6개월이 경과한 날부터 시행한다.

제2조(리모델링 대상 건축물에 대한 건축기준 완화에 관한 적용례) 제6조제1항제6호의 개정규정은 이 영 시행 후 「주택법」 제16조에 따른 사업계획의 승인 또는 법 제11조에 따른 건축허가ㆍ대수선허가를 신청(「주택법」 제16조에 따른 사업계획의 승인 또는 법 제11조에 따른 건축허가ㆍ대수선허가를 신청하기 위하여 제5조 또는 제5조의5에 따른 건축위원회에 심의를 신청한 경우를 포함한다)하거나 법 제14조에 따른 건축신고ㆍ대수선신고를 하는 경우부터 적용한다.

제3조(리모델링 시 건축기준 완화 기준에 관한 적용례) 제6조제2항제2호다목의 개정규정은 부칙 제1조 단서에 따른 시행일 이후 「주택법」 제16조에 따른 사업계획의 승인 또는 법 제11조에 따른 건축허가ㆍ대수선허가를 신청(「주택법」 제16조에 따른 사업계획의 승인 또는 법 제11조에 따른 건축허가ㆍ대수선허가를 신청하기 위하여 제5조 또는 제5조의5에 따른 건축위원회에 심의를 신청한 경우를 포함한다)하거나 법 제14조에 따른 건축신고ㆍ대수선신고를 하는 경우부터 적용한다.

제4조(건축물을 대수선하는 경우 지진에 대한 안전 확인 생략에 관한 적용례) 제32조제2항의 개정규정은 이 영 시행 후 「주택법」 제16조에 따른 사업계획의 승인 또는 법 제11조에 따른 대수선허가를 신청(「주택법」 제16조에 따른 사업계획의 승인 또는 법 제11조에 따른 대수선허가를 신청하기 위하여 제5조 또는 제5조의5에 따른 건축위원회에 심의를 신청한 경우를 포함한다)하거나 법 제14조에 따른 대수선신고를 하는 경우부터 적용한다.

제5조(건축구조기술사의 협력에 관한 적용례) 제91조의3제5항의 개정규정은 부칙 제1조 단서에 따른 시행일 이후 「주택법」 제16조에 따른 사업계획의 승인 또는 법 제11조에 따른 건축허가를 신청(건축허가를 신청하기 위하여 제5조 또는 제5조의5에 따른 건축위원회에 심의를 신청한 경우를 포함한다)하는 경우부터 적용한다.

제6조(과태료의 부과에 관한 적용례) ① 제121조 및 별표 16의 개정규정은 이 영 시행 후 과태료를 부과ㆍ징수하는 경우부터 적용한다.

② 이 영 시행 전의 위반행위로 받은 과태료 부과처분은 별표 16의 개정규정에 따른 위반행위의 횟수 산정에 포함하지 아니한다.

부칙 <제24621호,2013. 6. 17.>(주택건설기준 등에 관한 규정)

제1조(시행일) 이 영은 공포 후 6개월이 경과한 날부터 시행한다. <단서 생략>

제2조부터 제8조까지 생략

제9조(다른 법령의 개정) ① 건축법 시행령 일부를 다음과 같이 개정한다.

제109조제1항 중 " 제50조, 제52조 및 제53조 "를 " 제50조 및 제52조 "로 한다.

② 및 ③ 생략

부칙 <제24874호,2013. 11. 20.>

제1조(시행일) 이 영은 공포한 날부터 시행한다. 다만, 제118조제4항의 개정규정은 공포 후 1년이 경과한 날부터 시행한다.

제2조(공작물에 대한 구조 안전 확인에 관한 적용례) 제118조제4항의 개정규정은 부칙 제1조 단서에 따른 시행일 이후 공작물 축조 신고를 하는 경우부터 적용한다.

부칙 <제24884호,2013. 11. 29.>(관광진흥법 시행령)

제1조(시행일) 이 영은 공포 후 3개월이 경과한 날부터 시행한다. 다만, ㆍㆍㆍ<생략>ㆍㆍㆍ 부칙 제4조의 규정(호스텔 및 소형호텔 관련 부분으로 한정한다)은 공포한 날부터 시행한다.

1. 및 2. 생략

제2조 및 제3조 생략

제4조(다른 법령의 개정) 건축법 시행령 일부를 다음과 같이 개정한다.

별표 1 제15호나목 중 " 가족호텔 및 휴양 콘도미니엄 "을 " 가족호텔, 호스텔, 소형호텔, 의료관광호텔 및 휴양 콘도미니엄 "으로 한다.

부칙 <제25050호,2013. 12. 30.>(행정규제기본법 개정에 따른 규제 재검토기한 설정을 위한 주택법 시행령 등 일부개정령)

이 영은 2014년 1월 1일부터 시행한다. <단서 생략>

부칙 <제25273호,2014. 3. 24.>

제1조(시행일) 이 영은 공포한 날부터 시행한다. 다만, 부칙 제4조제2항(대통령령 제25090호 국토의 계획 및 이용에 관한 법률 시행령 일부개정령 별표 20 제2호라목의 개정규정에 한정한다)은 2014년 7월 15일부터 시행한다.

제2조(용도별 건축물의 종류에 관한 적용례) 별표 1의 개정규정은 이 영 시행 후 법 제11조에 따른 건축허가ㆍ대수선허가를 신청(법 제11조에 따른 건축허가ㆍ대수선허가를 신청하기 위하여 제5조 또는 제5조의5에 따른 건축위원회에 심의를 신청한 경우를 포함한다)하거나 법 제14조에 따른 건축신고ㆍ대수선신고를 하는 경우부터 적용한다.

제3조(용도별 건축물의 종류에 관한 경과조치) 이 영 시행 당시 종전의 별표 1에 따라 다음 표의 왼쪽란에 해당하는 용도의 건축물은 별표 1의 개정규정에 따라 다음 표의 오른쪽란에 해당하는 용도의 건축물로 본다.

별표 1 제3호아목 중 대피소, 공중화장실	별표 1 제3호사목 중 공중화장실, 대피소
별표 1 제3호자목	별표 1 제3호사목 중 지역아동센터
별표 1 제3호차목	별표 1 제3호아목 중 도시가스배관시설
별표 1 제4호가목 중 일반음식점	별표 1 제4호자목
별표 1 제4호가목 중 기원	별표 1 제4호타목 중 기원
별표 1 제4호나목	별표 1 제4호아목
별표 1 제4호다목	별표 1 제4호라목
별표 1 제4호라목	별표 1 제4호파목
별표 1 제4호마목 중 공연장	별표 1 제4호가목
별표 1 제4호마목 중 종교집회장	별표 1 제4호나목
별표 1 제4호바목	별표 1 제4호하목
별표 1 제4호사목	별표 1 제4호너목
별표 1 제4호아목	별표 1 제4호사목
별표 1 제4호자목 중 사진관, 표구점	별표 1 제4호바목
별표 1 제4호자목 중 학원, 직업훈련소	별표 1 제4호카목
별표 1 제4호자목 중 장의사, 동물병원	별표 1 제4호차목
별표 1 제4호자목 중 독서실	별표 1 제4호타목 중 독서실
별표 1 제4호자목 중 총포판매사	별표 1 제4호마목
별표 1 제4호차목	별표 1 제4호더목
별표 1 제4호카목 중 자동차영업소	별표 1 제4호다목
별표 1 제4호타목	별표 1 제4호러목
별표 1 제4호파목	별표 1 제4호거목
별표 1 제5호가목에 따른 공연장으로서 같은 건축물에 해당 용도로 쓰는 바닥면적의 합계가 300제곱미터 이상 500제곱미터 미만인 것	별표 1 제4호가목
별표 1 제6호가목에 따른 종교집회장으로서 같은 건축물에	별표 1 제4호나목

해당 용도로 쓰는 바닥면적의 합계가 300제곱미터 이상 500제곱미터 미만인 것	
별표 1 제7호다목2) 중 인터넷컴퓨터게임시설제공업의 시설로서 같은 건축물에 해당 용도로 쓰는 바닥면적의 합계가 300제곱미터 이상 500제곱미터 미만인 것	별표 1 제4호사목
별표 1 제13호	별표 1 제13호
별표 1 제15호	별표 1 제15호
별표 1 제22호	별표 1 제22호

제4조(다른 법령의 개정) ① 건설산업기본법 시행령 일부를 다음과 같이 개정한다.

제36조제2항제7호를 다음과 같이 한다.

7. 「건축법 시행령」 별표 1 제4호거목에 따른 다중생활시설

② 국토의 계획 및 이용에 관한 법률 시행령 일부를 다음과 같이 개정한다.

제41조제5항제2호의2 및 제57조제1항제1호의2다목4) 중 "같은 호 차목·타목 및 파목"을 각각 "같은 호 거목, 더목 및 러목"으로 한다.

별표 1 제7호나목 중 "「건축법 시행령」 별표 1 제3호아목의 건축물"을 "「건축법 시행령」 별표 1 제3호사목에 따른 주민이 공동으로 이용하는 시설로서 공중화장실, 대피소, 그 밖에 이와 비슷한 것 및 같은 호 아목에 따른 주민의 생활에 필요한 에너지공급이나 급수·배수와 관련된 시설로서 변전소, 정수장, 양수장, 그 밖에 이와 비슷한 것"으로 하고, 같은 표 제37호 중 "「건축법 시행령」 별표 1 제4호마목"을 "「건축법 시행령」 별표 1 제4호나목"으로 한다.

별표 1의3 제22호 중 "분뇨 및 쓰레기처리시설"을 "자원순환 관련 시설"로 한다.

별표 2 제1호나목 중 "「건축법 시행령」 별표 1 제3호의 제1종 근린생활시설 중 동호 가목 내지 사목에 해당하는 것으로서 당해 용도"를 "「건축법 시행령」 별표 1 제3호가목부터 바목까지 및 사목(공중화장실·대피소, 그 밖에 이와 비슷한 것 및 지역아동센터는 제외한다)의 제1종 근린생활시설로서 해당 용도"로 하고, 같은 표 제2호다목 중 "「건축법 시행령」 별표 1 제3호의 제1종 근린생활시설 중 같은 호 아목, 자목 및 차목에 해당하는 것으로서 당해 용도"를 "「건축법 시행령」 별표 1 제3호사목(공중화장실·대피소, 그 밖에 이와 비슷한 것 및 지역아동센터만 해당한다) 및 아목에 따른 제1종 근린생활시설로서 해당 용도"로 한다.

별표 7 제1호자목 중 "분뇨 및 쓰레기 처리시설"을 "자원순환 관련 시설"로 한다.

별표 8 제1호자목 중 "분뇨 및 쓰레기 처리시설"을 "자원순환 관련 시설"로 한다.

별표 9 제1호사목 중 "분뇨 및 쓰레기 처리시설"을 "자원순환 관련 시설"로 한다.

별표 10 제1호아목 중 "분뇨 및 쓰레기 처리시설"을 "자원순환 관련 시설"로 한다.

별표 11 제1호자목 중 "분뇨 및 쓰레기 처리시설"을 "자원순환 관련 시설"로 한다.

별표 12 제1호나목 중 "제2종 근린생활시설(동호 가목·나목·차목 및 타목에 해당하는 것을 제외한다)"을 "제2종 근린생활시설[같은 호 아목·자목·타목(기원만 해당한다)·더목

및 러목은 제외한다] ”로 하고, 같은 호 사목 중 “ 분뇨 및 쓰레기 처리시설 ”을 “ 자원순환 관련 시설 ”로 하며, 같은 표 제2호나목 중 “ 동호 가목ㆍ나목 및 타목 ”을 “ 같은 호 아목ㆍ자목ㆍ타목(기원만 해당한다) 및 러목 ”으로 한다.

별표 13 제1호자목 중 “ 분뇨 및 쓰레기처리시설 ”을 “ 자원순환 관련 시설 ”로 한다.

별표 16 제2호파목 중 “ 분뇨 및 쓰레기처리시설 ”을 “ 자원순환 관련 시설 ”로 한다.

별표 17 제1호다목 중 “ 제2종 근린생활시설(동호 나목에 해당하는 것과 일반음식점ㆍ단란주점 및 안마시술소를 제외한다) ”을 “ 제2종 근린생활시설[같은 호 아목, 자목, 더목 및 러목(안마시술소만 해당한다)은 제외한다] ”로 하고, 같은 호 카목 중 “ 분뇨 및 쓰레기처리시설 ”을 “ 자원순환 관련 시설 ”로 하며, 같은 표 제2호나목을 다음과 같이 한다.

나. 「건축법 시행령」 별표 1 제4호아목ㆍ자목 및 러목(안마시술소만 해당한다)에 따른 제2종 근린생활시설

별표 18 제2호나목 중 “ 제2종 근린생활시설(동호 나목 및 사목에 해당하는 것과 일반음식점 및 단란주점을 제외한다) ”을 “ 제2종 근린생활시설(같은 호 아목, 자목, 너목 및 더목은 제외한다) ”로 한다.

별표 19 제1호나목을 다음과 같이 하고, 같은 표 제2호나목 중 “ 제1종 근린생활시설(같은 호 가목ㆍ나목ㆍ아목 및 차목에 해당하는 것을 제외한다) ”을 “ 제1종 근린생활시설[같은 호 가목, 나목, 사목(공중화장실, 대피소, 그 밖에 이와 비슷한 것만 해당한다) 및 아목은 제외한다] ”로 하며, 같은 호 다목 중 “ 제2종 근린생활시설(동호나목 및 사목에 해당하는 것과 일반음식점 및 단란주점을 제외한다) ”을 “ 제2종 근린생활시설(같은 호 아목, 자목, 너목 및 더목은 제외한다) ”로 하고, 같은 호 파목 중 “ 분뇨 및 쓰레기처리시설 ”을 “ 자원순환 관련 시설 ”로 한다.

나. 「건축법 시행령」 별표 1 제3호가목, 사목(공중화장실, 대피소, 그 밖에 이와 비슷한 것만 해당한다) 및 아목에 따른 제1종 근린생활시설

별표 20 제2호다목을 다음과 같이 한다.

다. 「건축법 시행령」 별표 1 제4호아목, 자목, 너목 및 러목(안마시술소만 해당한다)에 따른 제2종 근린생활시설

대통령령 제25090호 국토의 계획 및 이용에 관한 법률 시행령 일부개정령 별표 20 제2호라목 중 “ 같은 호 사목 ”을 “ 같은 호 너목 ”으로 한다.

별표 21 제1호나목을 다음과 같이 하고, 같은 표 제2호가목 중 “ 제1종 근린생활시설(같은 호 나목, 아목 및 차목에 해당하는 것을 제외한다) ”을 “ 제1종 근린생활시설[같은 호 나목, 사목(공중화장실, 대피소, 그 밖에 이와 비슷한 것만 해당한다) 및 아목은 제외한다] ”로 하며, 같은 호 나목 중 “ 제2종 근린생활시설(동호 나목 및 사목에 해당하는 것과 일반음식점ㆍ단란주점 및 안마시술소를 제외한다) ”을 “ 제2종 근린생활시설[같은 호 아목, 자목, 너목, 더목 및 러목(안마시술소만 해당한다)은 제외한다] ”로 하고, 같은 호 자목 중 “ 분뇨 및 쓰레기처리시설 ”을 “ 자원순환 관련 시설 ”로 한다.

나. 「건축법 시행령」 별표 1 제3호사목(공중화장실, 대피소, 그 밖에 이와 비슷한 것만 해당한다) 및 아목에 따른 제1종 근린생활시설

별표 22 제2호가목 중 “ 같은 호 가목, 바목, 사목, 아목 및 차목 ”을 “ 같은 호 가목, 바목, 사목(지역아동센터는 제외한다) 및 아목 ”으로 한다.

별표 23 제1호다목 중 “ 제2종 근린생활시설(동호 나목에 해당하는 것과 일반음식점ㆍ단란주점 및 안마시술소를 제외한다) ”을 “ 제2종 근린생활시설[같은 호 아목, 자목, 더목 및 러목(안마시술소만 해당한다)은 제외한다] ”로 하고, 같은 표 제2호나목을 다음과 같이 하며, 같은 호 파목 중 “ 분뇨 및 쓰레기처리시설 ”을 “ 자원순환 관련 시설 ”로 한다.

나. 「건축법 시행령」 별표 1 제4호아목ㆍ자목 및 러목(안마시술소만 해당한다)에 따른 제2종 근린생활시설

별표 27 제1호카목 중 “ 분뇨 및 쓰레기처리시설 ”을 “ 자원순환 관련 시설 ”로 한다.

③ 농지법 시행령 일부를 다음과 같이 개정한다.

제30조제2항제1호나목 및 다목을 각각 다음과 같이 한다.

나. 「건축법 시행령」 별표 1 제3호가목, 라목부터 바목까지 및 사목(공중화장실 및 대피소는 제외한다)에 해당하는 시설

다. 「건축법 시행령」 별표 1 제4호가목, 나목, 라목부터 사목까지, 차목부터 타목까지, 파목(골프연습장은 제외한다) 및 하목에 해당하는 시설

제30조제2항제2호 중 “ 「건축법 시행령」 별표 1 제3호아목에 해당하는 시설(변전소는 제외한다) ”을 “ 「건축법 시행령」 별표 1 제3호사목(공중화장실, 대피소, 그 밖에 이와 비슷한 것만 해당한다) 및 아목(변전소 및 도시가스배관시설은 제외한다)에 해당하는 시설 ”로 한다.

제44조제3항제1호 중 “ 제4호가목(일반음식점에 한한다)ㆍ나목ㆍ사목(이 영 제29조제2항제1호 및 제29조제7항제3호ㆍ제4호의 시설을 제외한다)ㆍ차목 ”을 “ 제4호아목ㆍ자목ㆍ너목(이 영 제29조제2항제1호 및 제29조제7항제3호ㆍ제4호의 시설은 제외한다)ㆍ더목 ”으로 한다.

제44조제3항제2호 중 “ 제3호가목ㆍ다목부터 바목까지ㆍ자목, 제4호가목(일반음식점을 제외한다)ㆍ다목부터 바목까지ㆍ아목ㆍ자목ㆍ카목부터 파목까지 ”를 “ 제3호가목, 다목부터 바목까지 및 사목(지역아동센터만 해당한다), 제4호가목부터 사목까지, 차목부터 거목까지 및 러목 ”으로 한다.

④ 도시공원 및 녹지 등에 관한 법률 시행령 일부를 다음과 같이 개정한다.

제33조제1호 각 목 외의 부분 본문 중 “ 제1종근린생활시설(「건축법 시행령」 별표 1 제3호에 따른 제1종근린생활시설을 말하며, 같은 호 아목을 제외한다) ”을 “ 제1종 근린생활시설[「건축법 시행령」 별표 1 제3호에 따른 제1종 근린생활시설을 말하며, 같은 호 사목(공중화장실 및 대피소만 해당한다) 및 아목(도시가스배관시설은 제외한다)은 제외한다] ”로 한다.

⑤ 문화예술진흥법 시행령 일부를 다음과 같이 개정한다.

제12조제1항제2호 중 “ 제1종 근린생활시설(「건축법 시행령」 별표 1 제3호바목부터 자목까지의 시설은 제외한다) ”을 “ 제1종 근린생활시설[「건축법 시행령」 별표 1 제3호바목, 사목 및 아목(도시가스배관시설은 제외한다)의 시설은 제외한다] ”로 한다.

⑥ 수산자원관리법 시행령 일부를 다음과 같이 개정한다.

별표 16 제2호다목1) 단서 중 “ 「건축법 시행령」 별표 1 제4호나목 및 사목에 해당하는 것 ”을 “ 「건축법 시행령」 별표 1 제4호아목 및 너목에 해당하는 것 ”으로 하고, 같은 목 2)을 다음과 같이 한다.

2) 「건축법 시행령」 별표 1 제4호나목의 종교집회장 및 같은 호 카목 중 학원

⑦ 연구개발특구의 육성에 관한 특별법 시행령 일부를 다음과 같이 개정한다.

별표 6 제5호 중 “ 같은 표 제4호나목ㆍ다목 ”을 “ 같은 표 제4호라목ㆍ아목 ”으로 한다.

⑧ 자연환경보전법 시행령 일부를 다음과 같이 개정한다.

제14조제1항제1호나목 중 “ 수퍼마켓 또는 일용품 등의 소매점 ”을 “ 일용품 등을 판매하는 소매점 ”으로 하고, 같은 호 다목을 다음과 같이 한다.

다. 동표 제3호나목 중 휴게음식점

제15조제2항제2호부터 제4호까지를 각각 다음과 같이 한다.

2. 동표 제4호아목의 휴게음식점ㆍ제과점

3. 동표 제4호자목의 일반음식점

4. 동표 제12호의 수련시설

⑨ 주차장법 시행령 일부를 다음과 같이 개정한다.

별표 1 제3호의 시설물란 중 “ 제1종 근린생활시설(「건축법 시행령」 별표 1 제3호바목 및 사목은 제외한다) ”을 “ 제1종 근린생활시설[「건축법 시행령」 별표 1 제3호바목 및 사목(공중화장실, 대피소, 지역아동센터는 제외한다)은 제외한다] ”로 한다.

⑩ 주택건설기준 등에 관한 규정 일부를 다음과 같이 개정한다.

제5조제1호 중 “ 고시원을 ”을 “ 다중생활시설은 ”으로 한다.

⑪ 주택법 시행령 일부를 다음과 같이 개정한다.

제2조의2제2호를 다음과 같이 한다.

2. 「건축법 시행령」 별표 1 제4호거목 및 제15호다목에 따른 다중생활시설

별표 3 제1호 부대시설 및 입주자 공유인 복리시설의 신고기준란 중 “ 「건축법 시행령」 별표 1 제3호 마목ㆍ사목ㆍ자목 및 제4호라목의 시설 ”을 “ 「건축법 시행령」 별표 1 제3호마목ㆍ사목(공중화장실 및 대피소는 제외한다) 및 제4호파목의 시설 ”로 한다.

⑫ 지방소도읍육성지원법시행령 일부를 다음과 같이 개정한다.

별표 제2호 중 “ 건축법시행령 별표 1 제4호 마목 ”을 “ 「건축법 시행령」 별표 1 제4호가목 ”으로 한다.

⑬ 환경개선비용 부담법 시행령 일부를 다음과 같이 개정한다.

별표 4 제8호의 용도란 중 “ 「건축법 시행령」 별표 1 제3호의 제1종 근린생활시설 중 바목부터 아목까지의 시설 ”을 “ 「건축법 시행령」 별표 1 제3호바목ㆍ사목(지역아동센터는 제

외한다)ㆍ아목(도시가스배관시설은 제외한다)의 제1종 근린생활시설”로 하고, 같은 표 제9호의 용도란 중 “파목의 고시원”을 “거목의 다중생활시설”로 한다.

제5조(다른 법령과의 관계) 이 영 시행 당시 다른 법령에서 종전의 별표 1의 규정을 인용한 경우 이 영 가운데 그에 해당하는 규정이 있을 때에는 종전의 규정을 갈음하여 별표 1의 개정규정을 인용한 것으로 본다.

부칙 <제25339호,2014. 4. 29.>(공공주택건설 등에 관한 특별법 시행령)

제1조(시행일) 이 영은 공포한 날부터 시행한다.

제2조(다른 법령의 개정) ① 생략

② 건축법 시행령 일부를 다음과 같이 개정한다.

제6조제1항제10호 중 “「보금자리주택건설 등에 관한 특별법」 제2조제1호에 따른 보금자리주택”을 “「공공주택건설 등에 관한 특별법」 제2조제1호에 따른 공공주택”으로 한다.

제105조제1항제5호를 다음과 같이 한다.

5. 「공공주택건설 등에 관한 특별법」 제2조제2호에 따른 공공주택지구

③부터3) 까지 생략

제3조 생략

부칙 <제25358호,2014. 5. 22.>(건설기술 진흥법 시행령)

제1조(시행일) 이 영은 2014년 5월 23일부터 시행한다.

제2조부터 제12조까지 생략

제13조(다른 법령의 개정) ①부터 ⑤까지 생략

⑥ 건축법 시행령 일부를 다음과 같이 개정한다.

제19조제1항제2호 중 “「건설기술관리법」에 따른 건축감리전문회사ㆍ종합감리전문회사(공사시공자 본인이거나 「독점규제 및 공정거래에 관한 법률」 제2조에 따른 계열회사인 건축감리전문회사ㆍ종합감리전문회사는 제외한다) 또는 건축사(「건설기술관리법 시행령」 제105조에 따라 감리원을 배치하는 경우만 해당한다)”를 “「건설기술 진흥법」에 따른 건설기술용역업자(공사시공자 본인이거나 「독점규제 및 공정거래에 관한 법률」 제2조에 따른 계열회사인 건설기술용역업자는 제외한다) 또는 건축사(「건설기술 진흥법 시행령」 제60조에 따라 건설사업관리기술자를 배치하는 경우만 해당한다)”로 하고, 같은 조 제2항 중 “「건설기술관리법」”을 “「건설기술 진흥법」”으로 하며, 같은 조 제5항 각 호 외의 부분 전단 중 “「건설기술관리법 시행령」 제104조에 따른 토목ㆍ전기 또는 기계 분야의 감리원 자격”을 “「건설기술 진흥법 시행령」 제4조에 따른 건설사업관리를 수행할 자격”으로 한다.

제23조의2제6항제2호 중 “「건설기술관리법」 제28조제1항에 따라 등록한 건축감리전문회사 및 종합감리전문회사”를 “「건설기술 진흥법」 제26조제1항에 따라 등록한 건설기술용역업자”로 한다.

⑦부터3& 까지 생략

제13조 생략

부칙 <제25456호,2014. 7. 14.>(도로법 시행령)

제1조(시행일) 이 영은 2014년 7월 15일부터 시행한다.

제2조부터 제4조까지 생략

제5조(다른 법령의 개정) ①부터 ③까지 생략

④ 건축법 시행령 일부를 다음과 같이 개정한다.

제10조제1항제10호를 다음과 같이 한다.

10. 「도로법」 제40조 및 제61조

⑤부터5) 까지 생략

제6조 생략

부칙 <제25509호,2014. 7. 28.>(지역문화진흥법 시행령)

제1조(시행일) 이 영은 2014년 7월 29일부터 시행한다.

제2조(다른 법령의 개정) ① 건축법 시행령 일부를 다음과 같이 개정한다.

제105조제1항제13호 중 "「문화예술진흥법」 제8조에 따른 문화지구"를 "「지역문화진흥법」 제18조에 따른 문화지구"로 한다.

② 생략

제3조 생략

부칙 <제25578호,2014. 8. 27.>

제1조(시행일) 이 영은 공포 후 9개월이 경과한 날부터 시행한다. 다만, 제46조제5항의 개정규정은 공포한 날부터 시행한다.

제2조(창고의 마감재료 사용에 관한 경과조치) 이 영 시행 전에 법 제11조에 따른 건축허가·대수선허가를 받았거나 신청(법 제11조에 따른 건축허가 또는 대수선허가를 신청하기 위하여 제5조 또는 제5조의5에 따른 건축위원회에 심의를 신청한 경우를 포함한다)한 경우 또는 법 제14조에 따른 건축신고·대수선신고를 한 경우에 대해서는 제61조제1항제7호 본문의 개정규정에도 불구하고 종전의 규정에 따른다.

부칙 <제25652호,2014. 10. 14.>

제1조(시행일) 이 영은 공포한 날부터 시행한다. 다만, 다음 각 호의 개정규정은 해당 각 호의 구분에 따른 날부터 시행한다.

1. 제6조제1항제12호 및 같은 조 제2항제6호, 제11조제1항, 제15조(제5항 및 제8항 중 특별자치시장을 추가한 부분과 제9항은 제외한다), 제81조제1항ㆍ제4항, 제105조, 제107조, 제110조의2부터 제110조의5까지, 제117조제4항의 개정규정: 2014년 10월 15일
2. 별표 1 제4호거목의 개정규정: 공포 후 9개월이 경과한 날

제2조(통신용 시설의 건축물의 종류에 관한 경과조치) 이 영 시행 당시 별표 1 제24호라목에 따른 방송통신시설에 해당하는 통신용 시설로서 해당 용도로 쓰는 바닥면적의 합계가 1천 제곱미터 미만인 것은 별표 1 제3호아목의 개정규정에 따른 용도의 건축물로 본다.

제3조(다중생활시설의 기준에 관한 경과조치) 부칙 제1조제2호에 따른 시행일 전에 별표 1 제4호거목에 따른 다중생활시설로 건축허가ㆍ대수선허가를 받았거나 신청(법 제11조에 따른 건축허가ㆍ대수선허가를 신청하기 위하여 제5조 또는 제5조의5에 따른 건축위원회에 심의를 신청한 경우를 포함한다)한 경우 또는 법 제14조에 따라 건축신고ㆍ대수선신고를 한 경우에는 별표 1 제4호거목의 개정규정에도 불구하고 종전의 규정에 따른다.

제4조(다른 법령의 개정) ① 공인중개사법 시행령 일부를 다음과 같이 개정한다.

제13조제1항제1호나목 중 “「건축법」 제20조제4항”을 “「건축법」 제20조제5항”으로 한다.

② 국토의 계획 및 이용에 관한 법률 시행령 일부를 다음과 같이 개정한다.

제53조제1호 중 “같은 조 제2항”을 “같은 조 제3항”으로 한다.

③ 전기통신공사업법 시행령 일부를 다음과 같이 개정한다.

제16조제1항제5호 중 “「건축법」 제20조제2항”을 “「건축법」 제20조제3항”으로 하고, 같은 조 제2항제4호 중 “「건축법」 제20조제1항”을 “「건축법」 제20조제2항”으로 하며, 제22조제3항제5호 중 “「건축법」 제20조제1항”을 “「건축법」 제20조제2항”으로 한다.

부칙 <제25716호,2014. 11. 11.>

제1조(시행일) 이 영은 공포한 날부터 시행한다. 다만, 제5조의5제1항제3호의 개정규정은 2014년 11월 29일부터 시행한다.

제2조(가설건축물의 존치기간에 관한 경과조치) 이 영 시행 전에 법 제20조제3항에 따라 축조신고(제15조의2제2항에 따른 존치기간의 연장 신고를 포함한다)를 한 가설건축물에 대해서는 제15조제7항의 개정규정에도 불구하고 종전의 규정에 따른다.

제3조(일조등의 확보를 위한 높이제한 기준에 관한 경과조치) 이 영 시행 전에 법 제11조에 따른 건축허가ㆍ대수선허가를 신청(건축허가ㆍ대수선허가를 신청하기 위하여 제5조 또는 제5조의5에 따른 건축위원회에 심의를 신청한 경우 및 변경허가를 신청한 경우를 포함한다)하였거나 법 제14조에 따른 건축신고ㆍ대수선신고(변경신고를 포함한다)를 한 경우에 대해서는 제86조제1항 각 호 외의 부분 단서의 개정규정(도로에 접한 대지 상호간에 건축하는 건축물의 경우만 해당한다)에도 불구하고 종전의 규정에 따른다. 다만, 제86조제1항 각 호 외의 부

분 단서의 개정규정(도로에 접한 대지 상호간에 건축하는 건축물의 경우만 해당한다)에 종전의 규정보다 완화된 부분이 있는 경우에는 개정규정에 따른다.

제4조(다른 법령의 개정) ① 건설기술 진흥법 시행령 일부를 다음과 같이 개정한다.

제89조제1항제2호 중 “「건축법 시행령」 제5조의5제1항제4호”를 “「건축법 시행령」 제2조제17호”로 한다.

② 건축사법 시행령 일부를 다음과 같이 개정한다

제6조의2 중 “「건축법 시행령」 제5조제4항제4호”를 “「건축법 시행령」 제2조제17호”로 한다.

부칙 <제25786호,2014. 11. 28.>

제1조(시행일) 이 영은 2014년 11월 29일부터 시행한다.

제2조(대수선의 범위에 관한 적용례) 제3조의2제9호의 개정규정은 이 영 시행 이후 법 제11조에 따른 대수선허가를 신청(대수선허가를 신청하기 위하여 제5조 또는 제5조의5에 따른 건축위원회에 심의를 신청하는 경우를 포함한다)하거나 법 제14조에 따른 대수선신고를 하는 경우부터 적용한다.

제3조(철골조 구조의 건축물에 대한 공사감리에 관한 적용례) 제19조제3항제1호다목 단서의 개정규정은 이 영 시행 이후 주요구조부의 조립을 완료하는 경우부터 적용한다.

제4조(특수구조 건축물 및 고층건축물의 공사감리자의 건축구조기술사와의 협력 의무에 관한 적용례 등) ① 제91조의3제5항의 개정규정은 이 영 시행 이후 법 제11조에 따른 건축허가ㆍ대수선허가를 신청(건축허가ㆍ대수선허가를 신청하기 위하여 제5조의5에 따른 건축위원회에 심의를 신청하는 경우를 포함한다)하는 특수구조 건축물부터 적용한다.

② 이 영 시행 전에 법 제11조에 따른 건축허가ㆍ대수선허가를 신청(건축허가ㆍ대수선허가를 신청하기 위하여 제5조의5에 따른 건축위원회에 심의를 신청한 경우를 포함한다)한 고층건축물에 대해서는 제91조의3제5항의 개정규정에도 불구하고 종전의 규정에 따른다.

제5조(구조 안전의 확인 서류 제출에 관한 경과조치) 이 영 시행 전에 법 제11조에 따른 건축허가ㆍ대수선허가를 신청(건축허가ㆍ대수선허가를 신청하기 위하여 제5조의5에 따른 건축위원회에 심의를 신청한 경우를 포함한다)한 건축물에 대해서는 제32조제1항 및 제2항의 개정규정에도 불구하고 종전의 규정에 따른다.

제6조(특수구조 건축물 설계자의 건축구조기술사와의 협력 의무에 관한 경과조치) 이 영 시행 전에 법 제11조에 따른 건축허가ㆍ대수선허가를 신청(건축허가ㆍ대수선허가를 신청하기 위하여 제5조의5에 따른 건축위원회에 심의를 신청한 경우를 포함한다)한 특수구조 건축물에 대해서는 제91조의3제1항의 개정규정에도 불구하고 종전의 규정에 따른다.

제7조(다른 법령의 개정) ① 인공조명에 의한 빛공해 방지법 시행령 일부를 다음과 같이 개정한다.

제2조제2호 및 같은 조 제3호나목 중 “ 「건축법 시행령」 제3조의4에 ”를 각각 “ 「건축법 시행령」 제3조의5에 ”로 한다.

② 장애인ㆍ노인ㆍ임산부 등의 편의증진보장에 관한 법률 시행령 일부를 다음과 같이 개정한다.

제2조 중 “ 「건축법 시행령」 제3조의4의 ”를 “ 「건축법 시행령」 제3조의5의 ”로 한다.

③ 한국철도공사법 시행령 일부를 다음과 같이 개정한다.

제7조의2제2항제3호 중 “ 「건축법 시행령」 제3조의4에 ”를 “ 「건축법 시행령」 제3조의5에 ”로 한다.

부칙 <제25840호,2014. 12. 9.>(규제 재검토기한 설정 등 규제정비를 위한 건축법 시행령 등 일부개정령)

제1조(시행일) 이 영은 2015년 1월 1일부터 시행한다.

제2조부터 제16조까지 생략

부칙 <제26210호,2015. 4. 24.>

이 영은 2015년 4월 27일부터 시행한다.

부칙 <제26302호,2015. 6. 1.>(공간정보의 구축 및 관리 등에 관한 법률 시행령)

제1조(시행일) 이 영은 2015년 6월 4일부터 시행한다.

제2조(다른 법령의 개정) ①부터 ③까지 생략

④ 건축법 시행령 일부를 다음과 같이 개정한다.

제3조제1항제2호 각 목 외의 부분 본문 중 “ 「측량ㆍ수로조사 및 지적에 관한 법률」 ”을 “ 「공간정보의 구축 및 관리 등에 관한 법률」 ”로 한다.

⑤부터 <54>까지 생략

제3조 생략

부칙 <제26384호,2015. 7. 6.>

이 영은 2015년 7월 7일부터 시행한다.

부칙 <제26458호,2015. 8. 3.>(매장문화재 보호 및 조사에 관한 법률 시행령)

제1조(시행일) 이 영은 공포한 날부터 시행한다.

제2조부터 제4조까지 생략

제5조(다른 법령의 개정) 건축법 시행령 일부를 다음과 같이 개정한다.

제27조의2제2항 후단 중 “ 원형 보존 ”을 “ 현지보존 ”으로 한다.

부칙 <제26542호,2015. 9. 22.>

제1조(시행일) 이 영은 공포한 날부터 시행한다. 다만, 제61조의4의 개정규정은 2015년 10월 7일부터 시행하고, 제19조제5항제4호의 개정규정은 공포 후 1년이 경과한 날부터 시행한다.

제2조(건축기준 등의 변경에 관한 적용례) 다음 각 호의 개정규정은 이 영 시행 이후 법 제11조에 따른 건축허가를 신청(건축허가를 신청하기 위하여 법 제4조의2에 따른 건축위원회에 심의를 신청한 경우 및 법 제14조에 따른 건축신고를 한 경우를 포함한다)하거나 법 제19조에 따른 용도변경 허가를 신청(용도변경 신고 및 건축물대장 기재내용의 변경 신청을 포함한다)하는 경우부터 적용한다.

1. 다중이용 건축물 중 전시장에 관한 제2조제17호가목1)의 개정규정
2. 직통계단 설치에 관한 제34조제2항제2호의 개정규정
3. 피난 및 소화를 위한 통로 설치에 관한 제41조제1항의 개정규정
4. 소방자동차 접근을 위한 통로 설치에 관한 제41조제2항의 개정규정
5. 방화구획된 대피공간 등의 설치에 관한 제46조제6항의 개정규정
6. 배연설비 설치에 관한 제51조제2항의 개정규정
7. 노인요양시설의 호실 간 경계벽 설치에 관한 제53조제1항제5호의 개정규정
8. 건축물의 마감재료 기준에 관한 제61조제1항 및 제2항의 개정규정
9. 맞벽건축에 관한 제81조제1항제1호의 개정규정
10. 대지의 공지 기준에 관한 별표 2 제2호라목 및 마목의 개정규정

제3조(견본주택 등에 관한 적용례) 제15조제6항의 개정규정은 이 영 시행 이후 법 제20조제3항에 따른 축조신고를 하는 경우부터 적용한다.

제4조(준다중이용 건축물 건축공사 공사감리에 관한 적용례) 제19조제5항제4호의 개정규정은 부칙 제1조 단서에 따른 시행일 이후 법 제21조에 따라 착공신고를 하는 경우부터 적용한다.

제5조(준다중이용 건축물 설계자의 건축구조기술사와의 협력 의무에 관한 적용례) 제91조의3제1항의 개정규정은 이 영 시행 이후 법 제11조에 따른 건축허가 또는 대수선허가를 신청(건축허가 또는 대수선허가를 신청하기 위하여 법 제4조의2에 따른 건축위원회에 심의를 신청한 경우를 포함한다)한 경우부터 적용한다.

제6조(기존 건축물의 정기점검에 관한 경과조치) ① 이 영 시행 당시 사용승인을 받은 건축물로서 제23조의2제1항제4호의 개정규정에 해당하는 준다중이용 건축물 중 특수구조 건축물의 소유자나 관리자는 다음 각 호의 구분에 따른 기간 이내에 제23조의2제1항의 개정규정에 따른 정기점검을 실시하고, 제23조의5제1항에 따라 점검 결과를 보고하여야 한다.

1. 사용승인일부터 20년 이상의 기간이 지난 건축물: 이 영 시행 이후 2년 이내
2. 사용승인일부터 10년 이상 20년 미만의 기간이 지난 건축물: 이 영 시행 이후 2년 6개월 이내

② 제1항 각 호의 어느 하나에 해당하는 건축물의 소유자나 관리자가 제1항에 따른 정기점검을 실시하기 전에 제23조의2제5항에 따른 수시점검을 실시하고 그 결과를 보고한 경우에는 제1항에 따른 정기점검을 실시하고 그 결과를 보고한 것으로 본다.

③ 제1항에 따라 정기점검을 실시한 건축물(제2항에 따라 제1항의 정기점검을 실시한 것으로 보는 건축물을 포함한다)의 다음 정기점검기간은 제1항 각 호의 구분에 따른 기간이 종료하는 날부터 기산한다.

제7조(구조 안전의 확인 서류 제출에 관한 경과조치) 이 영 시행 전에 법 제11조에 따른 건축허가 또는 대수선허가를 신청(건축허가 또는 대수선허가를 신청하기 위하여 법 제4조의2에 따른 건축위원회에 심의를 신청한 경우를 포함한다)한 건축물에 대해서는 제32조제2항제2호의 개정규정에도 불구하고 종전의 규정에 따른다.

부칙 <제26762호,2015. 12. 28.>(공공주택 특별법 시행령)

제1조(시행일) 이 영은 2015년 12월 29일부터 시행한다.

제2조부터 제7조까지 생략

제8조(다른 법령의 개정) ① 건축법 시행령 일부를 다음과 같이 개정한다.

제6조제1항제10호 및 제105조제1항제5호 중 “「공공주택건설 등에 관한 특별법」”을 각각 “「공공주택 특별법」”으로 한다.

②부터2) 까지 생략

제9조 생략

부칙 <제26909호,2016. 1. 19.>

제1조(시행일) 이 영은 공포한 날부터 시행한다.

제2조(공작물 축조 신고에 관한 적용례) 제118조제1항제11호의 개정 규정은 이 영 시행 이후 법 제83조에 따른 신고를 하는 경우부터 적용한다.

제3조(건축면적, 바닥면적 및 층수산정에 관한 경과조치) 이 영 시행 전에 법 제11조에 따른 건축허가를 신청(건축허가를 신청하기 위하여 법 제4조의2에 따른 건축위원회 심의를 신청한 경우를 포함한다)하거나 법 제14조에 따른 건축신고(변경신고를 포함한다)를 한 공동주택의 장애인 등 편의시설에 대한 건축면적 및 바닥면적 산정방법과 옥상 승강장에 대한 바닥면적 및 층수 산정방법에 대해서는 제119조제1항제2호다목8), 같은 항 제3호라목ㆍ차목 및 같은 항 제9호의 개정규정에도 불구하고 종전의 규정에 따른다.

부칙 <제26974호,2016. 2. 11.>

이 영은 2016년 2월 12일부터 시행한다.

부칙 <제27175호,2016. 5. 17.>

제1조(시행일) 이 영은 공포한 날부터 시행한다. 다만, 제110조의4의 개정규정은 2016년 5월 19일부터 시행하고, 제91조의3제2항제2호 및 제3호의 개정규정은 공포 후 6개월이 경과한 날부터 시행한다.

제2조(건축허가 시 확인하여야 하는 규정에 관한 적용례) 제10조제1항제14호의 개정규정은 이 영 시행 이후 법 제11조에 따른 건축허가 또는 대수선허가를 신청(건축허가 또는 대수선허가를 신청하기 위하여 법 제4조의2에 따른 건축위원회에 심의를 신청한 경우 및 변경허가를 신청한 경우를 포함한다)하는 경우부터 적용한다.

제3조(가스배관 및 그 부속설비에 대한 관계전문기술자의 협력에 관한 경과조치) 제91조의3제2항제2호 및 제3호의 개정규정에도 불구하고 다음 각 호의 어느 하나에 해당하는 경우의 관계전문기술자의 협력에 대해서는 종전의 규정에 따른다.

1. 부칙 제1조 단서에 따른 시행일 전에 법 제11조에 따른 건축허가 또는 대수선허가를 받은 경우
2. 부칙 제1조 단서에 따른 시행일 전에 법 제11조에 따른 건축허가 또는 대수선허가를 신청(법 제11조에 따른 건축허가 또는 대수선허가를 신청하기 위하여 법 제4조의2에 따른 건축위원회에 심의를 신청한 경우를 포함한다)한 경우
3. 부칙 제1조 단서에 따른 시행일 이후 제1호 또는 제2호에 따라 받은 건축허가 또는 대수선허가에 대하여 변경허가를 받은 경우

제4조(특수구조 건축물 및 고층건축물에 대한 건축구조기술사의 협력에 관한 경과조치) 제91조의3제5항의 개정규정에도 불구하고 다음 각 호의 어느 하나에 해당하는 경우의 건축구조기술사의 협력에 대해서는 종전의 규정에 따른다.

1. 이 영 시행 전에 법 제11조에 따른 건축허가 또는 대수선허가를 받은 경우
2. 이 영 시행 전에 법 제11조에 따른 건축허가 또는 대수선허가를 신청(법 제11조에 따른 건축허가 또는 대수선허가를 신청하기 위하여 법 제4조의2에 따른 건축위원회에 심의를 신청한 경우를 포함한다)한 경우
3. 이 영 시행 이후 제1호 또는 제2호에 따라 받은 건축허가 또는 대수선허가에 대하여 변경허가를 받은 경우

부칙 <제27299호,2016. 6. 30.>(행정규제 정비를 위한 개발제한구역의 지정 및 관리에 관한 특별조치법 시행령 등 일부개정령)

제1조(시행일) 이 영은 2016년 7월 1일부터 시행한다. <단서 생략>

제2조(「건축법 시행령」 개정에 관한 적용례) 「건축법 시행령」 제15조의3제1호나목의 개정규정은 이 영 시행 전에 제15조의2제1항에 따라 통지를 받은 가설건축물로서 이 영 시행 당시 같은 조 제2항제2호에 따른 존치기간 연장 신고 기간이 도래하지 아니한 가설건축물에 대해서도 적용한다.

제3조부터 제15조까지 생략

부칙 <제27323호,2016. 7. 6.>(옥외광고물 등의 관리와 옥외광고산업 진흥에 관한 법률 시행령)

제1조(시행일) 이 영은 2016년 7월 7일부터 시행한다.

제2조 생략

제3조(다른 법령의 개정) ① 및 ② 생략

③ 건축법 시행령 일부를 다음과 같이 개정한다.

제118조제3항 단서 중 "「옥외광고물 등 관리법」"을 "「옥외광고물 등의 관리와 옥외광고산업 진흥에 관한 법률」"로 한다.

④부터1^ 까지 생략

제4조 생략

부칙 <제27365호,2016. 7. 19.>

제1조(시행일) 이 영은 2016년 7월 20일부터 시행한다. 다만, 제2조제19호, 제18조의2, 제18조의3, 제19조의2, 제23조의6, 제23조의7, 제23조의8, 제91조의3제8항, 제110조, 제110조의7 및 별표 16 제2호(차목의 개정규정은 제외한다)의 개정규정은 2016년 8월 4일부터 시행한다.

제2조(허가권자의 공사감리자 지정에 관한 특례) 허가권자는 제19조의2제2항부터 제5항까지의 개정규정에도 불구하고 2016년 12월 31일까지는 「건축사법」 제23조제1항 또는 같은 조 제8항 단서에 따라 신고한 건축사 또는 같은 조 제2항에 따라 건축사사무소에 소속된 건축사 중에서 공사감리자를 지정할 수 있다.

제3조(산후조리원에 관한 경과조치) 제47조제1항의 개정규정에도 불구하고 산후조리원이 다음 각 호의 어느 하나에 해당하는 경우 해당 산후조리원에 대해서는 종전의 규정에 따른다.

1. 이 영 시행 전에 법 제11조에 따른 건축허가를 받았거나 신청(건축허가를 신청하기 위하여 법 제4조의2에 따른 건축위원회에 심의를 신청한 경우를 포함한다)한 경우
2. 이 영 시행 전에 법 제14조에 따라 건축신고를 한 경우

3. 이 영 시행 전에 법 제19조에 따라 용도변경 허가(같은 조에 따른 용도변경 신고 및 건축물대장 기재내용의 변경신청을 포함한다)를 받았거나 신청한 경우
4. 이 영 시행 이후 제1호부터 제3호까지에 따라 설치된 산후조리원에 대하여 변경허가를 받거나 변경신고를 하는 경우

제4조(관계전문기술자의 협력에 관한 경과조치) 부칙 제1조 단서에 따른 시행일 당시 설계자 또는 공사감리자와 계약을 체결하여 제91조의3제2항부터 제7항까지의 규정에 따른 협력 업무를 수행 중인 관계전문기술자는 같은 조 제8항의 개정규정에도 불구하고 그 협력 업무가 끝날 때까지는 그 업무를 계속 수행할 수 있다.

제5조(단란주점 용도의 바닥면적 산정에 관한 경과조치) 별표 1 비고 제2호가목의 개정규정에도 불구하고 별표 1 제4호더목에 따른 단란주점이 다음 각 호의 어느 하나에 해당하는 경우 해당 단란주점에 대한 바닥면적의 산정에 대해서는 종전의 규정에 따른다.

1. 이 영 시행 전에 법 제11조에 따른 건축허가를 받았거나 신청(건축허가를 신청하기 위하여 법 제4조의2에 따른 건축위원회에 심의를 신청한 경우를 포함한다)한 경우
2. 이 영 시행 전에 법 제14조에 따라 건축신고를 한 경우
3. 이 영 시행 전에 법 제19조에 따라 용도변경 허가(같은 조에 따른 용도변경 신고 및 건축물대장 기재내용의 변경신청을 포함한다)를 받았거나 신청한 경우
4. 이 영 시행 이후 제1호부터 제3호까지에 따라 설치된 단란주점에 대하여 변경허가를 받거나 변경신고를 하는 경우

부칙 <제27444호,2016. 8. 11.>(주택법 시행령)

제1조(시행일) 이 영은 2016년 8월 12일부터 시행한다.

제2조부터 제6조까지 생략

제7조(다른 법령의 개정) ①부터 ⑤까지 생략

⑥ 건축법 시행령 일부를 다음과 같이 개정한다.

제3조제1항제4호 중 “「주택법」 제16조”를 “「주택법」 제15조”로, “같은 법 제2조제6호”를 “같은 법 제2조제12호”로 한다.

제6조제1항제9호 중 “「주택법 시행령」 제3조제1항”을 “「주택법 시행령」 제10조제1항”으로 하고, 같은 항 제11호가목 중 “「주택법」 제16조”를 “「주택법」 제15조”로 하며, 같은 호 다목 중 “「주택법 시행령」 제3조”를 “「주택법 시행령」 제10조”로 하고, 같은 조 제2항제2호다목 중 “「주택법」 제16조”를 “「주택법」 제15조”로 한다.

제27조의2제5항 중 “「주택법」 제16조제1항”을 “「주택법」 제15조제1항”으로 한다.

제53조제2항제2호 중 “「주택법」 제16조”를 “「주택법」 제15조”로 한다.

제119조제1항제5호다목 및 같은 항 제9호 중 “「주택법」 제16조제1항”을 각각 “「주택법」 제15조제1항”으로 한다.

⑦부터 <75>까지 생략

제8조 생략

부칙 <제27445호,2016. 8. 11.>(공동주택관리법 시행령)

제1조(시행일) 이 영은 2016년 8월 12일부터 시행한다.

제2조부터 제20조까지 생략

제21조(다른 법령의 개정) ① 생략

② 건축법 시행령 일부를 다음과 같이 개정한다.

제23조의2제1항제2호 중 "「주택법」 제43조"를 "「공동주택관리법」 제2조제1항제2호"로 한다.

③부터 ⑮까지 생략

제22조 생략

부칙 <제27472호,2016. 8. 31.>(감정평가 및 감정평가사에 관한 법률 시행령)

제1조(시행일) 이 영은 2016년 9월 1일부터 시행한다.

제2조부터 제5조까지 생략

제6조(다른 법령의 개정) ①부터 ⑤까지 생략

⑥ 건축법 시행령 일부를 다음과 같이 개정한다.

제116조의3 중 "「부동산 가격공시 및 감정평가에 관한 법률」"을 "「감정평가 및 감정평가사에 관한 법률」"로 한다.

⑦부터 <92>까지 생략

제7조 생략

부칙 <제27751호,2016. 12. 30.>(규제 재검토기한 설정 등을 위한 가맹사업거래의 공정화에 관한 법률 시행령 등 일부개정령)

제1조(시행일) 이 영은 2017년 1월 1일부터 시행한다. <단서 생략>

제2조부터 제12조까지 생략

부칙 <제27797호,2017. 1. 20.>

이 영은 공포한 날부터 시행한다.

부칙 <제27810호,2017. 1. 26.>(화재예방, 소방시설 설치·유지 및 안전관리에 관한 법률 시행령)

제1조(시행일) 이 영은 2017년 1월 28일부터 시행한다. <단서 생략>

제2조부터 제4조까지 생략

제5조(다른 법령의 개정) ① 건축법 시행령 일부를 다음과 같이 개정한다.

제10조제1항제21호 중 "「소방시설 설치유지 및 안전관리에 관한 법률」"을 "「화재예방, 소방시설 설치·유지 및 안전관리에 관한 법률」"로 한다.

제109조제2항 중 "「소방시설설치유지 및 안전관리에 관한 법률」"을 "「화재예방, 소방시설 설치·유지 및 안전관리에 관한 법률」"로 한다.

②부터 ⑫까지 생략

부칙 <제27830호,2017. 2. 3.>(교육환경 보호에 관한 법률 시행령)

제1조(시행일) 이 영은 2017년 2월 4일부터 시행한다.

제2조(다른 법령의 개정) ① 생략

② 건축법 시행령 일부를 다음과 같이 개정한다.

제10조제1항제7호를 다음과 같이 한다.

7. 「교육환경 보호에 관한 법률」 제9조

③부터 ⑦까지 생략

제3조 생략

부칙 <제27832호,2017. 2. 3.>

제1조(시행일) 이 영은 2017년 2월 4일부터 시행한다.

제2조(건축기준 완화에 관한 적용례) 제6조제1항제6호다목의 개정규정은 이 영 시행 이후 법 제11조에 따른 건축허가 또는 대수선허가를 신청(건축허가 또는 대수선허가를 신청하기 위하여 법 제4조의2에 따른 건축위원회에 심의를 신청한 경우를 포함한다)하거나 법 제14조에 따른 건축신고를 하는 경우부터 적용한다.

제3조(구조 안전의 확인 서류 제출에 관한 경과조치) 다음 각 호의 어느 하나에 해당하는 경우의 해당 건축, 대수선 또는 용도변경에 대한 구조 안전의 확인 서류 제출에 관하여는 제32조제2항제1호의 개정규정에도 불구하고 종전의 규정에 따른다.

1. 이 영 시행 전에 법 제11조에 따른 건축허가·대수선허가, 법 제14조에 따른 건축신고 또는 법 제19조에 따른 용도변경 허가·신고를 받거나 수리된 경우
2. 이 영 시행 전에 법 제11조에 따른 건축허가·대수선허가의 신청(법 제11조에 따른 건축허가 또는 대수선허가를 신청하기 위하여 법 제4조의2에 따른 건축위원회 심의를 신청한 경우를 포함한다), 법 제14조에 따른 건축신고, 법 제19조에 따른 용도변경 허가의 신청 또는 같은 조에 따른 용도변경 신고를 한 경우

3. 이 영 시행 이후 제1호 및 제2호에 따라 받거나 수리된 건축허가, 대수선허가 또는 건축신고에 대하여 변경허가를 받거나 변경신고를 하는 경우

제4조(다른 법령의 개정) ① 국토의 계획 및 이용에 관한 법률 시행령 일부를 다음과 같이 개정한다.

별표 7 제2호하목 중 “ 장례식장 ”을 “ 장례시설 ”로 한다.

별표 8 제2호타목 중 “ 장례식장 ”을 “ 장례시설 ”로 한다.

별표 11 제2호너목 중 “ 장례식장 ”을 “ 장례시설 ”로 한다.

별표 13 제2호하목 중 “ 장례식장 ”을 “ 장례시설 ”로 한다.

별표 15 제2호파목 중 “ 장례식장 ”을 “ 장례시설 ”로 한다.

별표 16 제2호거목 중 “ 장례식장 ”을 “ 장례시설 ”로 한다.

별표 17 제1호더목 중 “ 장례식장 ”을 “ 장례시설 ”로 한다.

별표 18 제2호하목 중 “ 장례식장 ”을 “ 장례시설 ”로 한다.

별표 19 제2호너목 중 “ 장례식장 ”을 “ 장례시설 ”로 한다.

별표 21 제2호파목 중 “ 장례식장 ”을 “ 장례시설 ”로 한다.

② 도시교통정비 촉진법 시행령 일부를 다음과 같이 개정한다.

제13조의2제1항제20호 중 “ 장례식장 ”을 “ 장례시설 ”로 한다.

별표 1 제2호가목18)의 세부용도란 중 “ 묘지와 자연장지에 부수되는 건축물 ”을 “ 묘지와 자연장지에 부수되는 건축물, 동물화장시설, 동물건조장(乾燥葬)시설, 동물 전용의 납골시설 ”로 하고, 같은 표 20)을 다음과 같이 한다.

20) 장례시설	장례식장, 동물 전용의 장례식장	건축 연면적 6,000㎡ 이상	건축 연면적 9,000㎡ 이상

③ 수산자원관리법 시행령 일부를 다음과 같이 개정한다.

별표 16 제2호러목 중 “ 장례식장 ”을 “ 장례시설 ”로 한다.

부칙 <제27960호,2017. 3. 27.>(주민등록번호 등의 처리 제한을 위한 세무사법 시행령 등 일부개정령)

이 영은 2017년 3월 30일부터 시행한다. <단서 생략>

부칙 <제27972호,2017. 3. 29.>(공항시설법 시행령)

제1조(시행일) 이 영은 2017년 3월 30일부터 시행한다.

제2조부터 제8조까지 생략

제9조(다른 법령의 개정) ① 및 ② 생략

③ 건축법 시행령 일부를 다음과 같이 개정한다.

제10조제1항제6호를 “「공항시설법」 제34조”로 하고, 제27조제2항제2호 중 “「항공법」 제2조제8호”를 “「공항시설법」 제2조제7호”로 한다.

④부터4% 까지 생략

제10조 생략

부칙 <제28005호,2017. 5. 2.>

이 영은 공포 후 3개월이 경과한 날부터 시행한다.

부칙 <제28151호,2017. 6. 27.>(매장문화재 보호 및 조사에 관한 법률 시행령)

제1조(시행일) 이 영은 2017년 9월 22일부터 시행한다.

제2조(다른 법령의 개정) 건축법 시행령 일부를 다음과 같이 개정한다.

제27조의2제2항 후단 중 “「매장문화재 보호 및 조사에 관한 법률 시행령」 제14조”를 “「매장문화재 보호 및 조사에 관한 법률」 제14조제1항제1호”로 한다.

제119조제1항제2호다목10) 중 “「매장문화재 보호 및 조사에 관한 법률 시행령」”을 “「매장문화재 보호 및 조사에 관한 법률」”로 하고, 같은 항 제3호타목 중 「매장문화재 보호 및 조사에 관한 법률 시행령」“을 ”「매장문화재 보호 및 조사에 관한 법률」"로 한다.

부칙 <제28211호,2017. 7. 26.>(행정안전부와 그 소속기관 직제)

제1조(시행일) 이 영은 공포한 날부터 시행한다. 다만, 부칙 제8조에 따라 개정되는 대통령령 중 이 영 시행 전에 공포되었으나 시행일이 도래하지 아니한 대통령령을 개정한 부분은 각각 해당 대통령령의 시행일부터 시행한다.

제2조부터 제7조까지 생략

제8조(다른 법령의 개정) ①부터 <276>까지 생략

<277> 건축법 시행령 일부를 다음과 같이 개정한다.

제87조제5항 중 “미래창조과학부장관”을 “과학기술정보통신부장관”으로 한다.

제117조제3항 각 호 외의 부분 중 “행정자치부장관”을 “행정안전부장관”으로 한다.

<278>부터 <388>까지 생략

부칙 <제28397호,2017. 10. 24.>

제2조(구조 안전의 확인 서류 제출에 관한 경과조치) 부칙 제1조 단서에 따른 시행일 전에 법 제11조에 따른 건축허가 또는 대수선허가의 신청(건축허가 또는 대수선허가를 신청하기 위하여 법 제4조의2제1항에 따라 건축위원회에 심의를 신청한 경우를 포함한다), 법 제14조에 따른 건축신고, 법 제19조에 따른 용도변경 허가의 신청 또는 용도변경 신고를 한 경우에는 제32조

제2항의 개정규정에도 불구하고 종전의 규정에 따른다.

부칙 <제28471호,2017. 12. 12.>(규제 재검토기한 설정 등을 위한 가맹사업거래의 공정화에 관한 법률 시행령 등 33개 대통령령 일부개정령)

제1조(시행일) 이 영은 2018년 1월 1일부터 시행한다.

제2조 생략

부칙 <제28553호,2017. 12. 29.>(국토의 계획 및 이용에 관한 법률 시행령)

제1조(시행일) 이 영은 2018년 4월 19일부터 시행한다. <단서 생략>

제2조부터 제5조까지 생략

제6조(다른 법령의 개정) ① 생략

② 건축법 시행령 일부를 다음과 같이 개정한다.

제86조제2항제1호가목 중 "같은 법 제37조제1항제1호에 따른 경관지구 및 같은 항 제2호에 따른 미관지구"를 "같은 법 제37조제1항제1호에 따른 경관지구"로 한다.

③부터 ⑤까지 생략

부칙 <제28586호,2018. 1. 16.>(시설물의 안전 및 유지관리에 관한 특별법 시행령)

제1조(시행일) 이 영은 2018년 1월 18일부터 시행한다. <단서 생략>

제2조부터 제6조까지 생략

제7조(다른 법령의 개정) ① 생략

② 건축법 시행령 일부를 다음과 같이 개정한다.

제9조의2제2항제3호 중 "「시설물의 안전관리에 관한 특별법」 제9조제1항"을 "「시설물의 안전 및 유지관리에 관한 특별법」 제28조제1항"으로 한다.

제18조의4제1항제2호 중 "「시설물의 안전관리에 관한 특별법」 제25조"를 "「시설물의 안전 및 유지관리에 관한 특별법」 제45조"로 한다.

제23조의2제6항제3호 중 "「시설물의 안전관리에 관한 특별법」 제9조제1항"을 "「시설물의 안전 및 유지관리에 관한 특별법」 제28조제1항"으로 한다.

제23조의3제1항 각 호 외의 부분 단서 중 "「시설물의 안전관리에 관한 특별법」 제2조제2호 및 제3호"를 "「시설물의 안전 및 유지관리에 관한 특별법」 제7조제1호 및 제2호"로 한다.

제116조제4항 중 "「시설물의 안전관리에 관한 특별법」 제6조부터 제8조까지 및 같은 법 제10조부터 제12조까지"를 "「시설물의 안전 및 유지관리에 관한 특별법」 제11조, 제12조, 제16조부터 제18조까지, 제20조, 제26조 및 제56조"로 한다.

③부터2$ 까지 생략

제8조 생략

부칙 <제28628호,2018. 2. 9.>(도시 및 주거환경정비법 시행령)

제1조(시행일) 이 영은 2018년 2월 9일부터 시행한다.

제2조부터 제15조까지 생략

제16조(다른 법령의 개정) ① 및 ② 생략

③ 건축법 시행령 일부를 다음과 같이 개정한다.

제47조제1항제2호 중 “ 「도시 및 주거환경정비법」에 따른 도시환경정비사업 ”을 “ 「도시 및 주거환경정비법」에 따른 재개발사업 ”으로 한다.

④부터3% 까지 생략

제17조 생략

부칙 <제28686호,2018. 2. 27.>(혁신도시 조성 및 발전에 관한 특별법 시행령)

제1조(시행일) 이 영은 2018년 3월 27일부터 시행한다. <단서 생략>

제2조(다른 법령의 개정) ① 생략

② 건축법 시행령 일부를 다음과 같이 개정한다.

제105조제1항제2호 중 “ 「공공기관 지방이전에 따른 혁신도시 건설 및 지원에 관한 특별법」 ”을 “ 「혁신도시 조성 및 발전에 관한 특별법」 ”으로 한다.

③부터2% 까지 생략

제3조 생략

부칙 <제29004호,2018. 6. 26.>

제1조(시행일) 이 영은 2018년 6월 27일부터 시행한다. 다만, 제119조의3부터 제119조의11까지의 개정규정은 공포한 날부터 시행한다.

제2조(내진능력 공개에 관한 적용례) 제32조의2제2항의 개정규정은 이 영 시행 이후 법 제11조에 따라 건축허가를 신청(건축허가를 신청하기 위하여 법 제4조의2에 따라 건축위원회에 심의를 신청하는 경우를 포함한다)하거나 법 제14조에 따라 건축신고(건축신고를 하기 위하여 법 제4조의2에 따라 건축위원회에 심의를 신청하는 경우를 포함한다)를 하는 경우부터 적용한다.

부칙 <제29136호,2018. 9. 4.>

이 영은 공포 후 6개월이 경과한 날부터 시행한다. 다만, 제2조제17호 및 제18호, 제19조제5항, 제44조, 제46조제3항ㆍ제6항 및 제115조의4제1항ㆍ제2항의 개정규정은 공포한 날부터 시행한다.

부칙 <제29235호,2018. 10. 16.>

이 영은 2018년 10월 18일부터 시행한다.

부칙 <제29332호,2018. 12. 4.>

제1조(시행일) 이 영은 공포한 날부터 시행한다.

제2조(사진 및 동영상 촬영 대상 건축물 등에 관한 적용례) 제18조의2제1항 및 제2항의 개정규정은 이 영 시행 이후 법 제21조에 따른 착공신고를 하는 건축물부터 적용한다.

제3조(구조 안전의 확인 서류 제출 제외대상에 관한 적용례) 제32조제2항 각 호 외의 부분 단서의 개정규정은 이 영 시행 이후 법 제23조제4항에 따라 국토교통부장관으로부터 표준설계도서의 인정을 받은 경우부터 적용한다.

제4조(관계전문기술자와의 협력에 관한 적용례) 제91조의3제1항제5호 또는 같은 조 제6항의 개정규정은 2018년 12월 4일 이후에 법 제11조 및 제16조에 따른 허가 또는 변경허가를 신청(허가를 신청하기 위해 법 제4조의2제1항에 따라 건축위원회에 심의를 신청하는 경우를 포함한다)하는 건축물부터 적용한다. <개정 2018. 12. 31.>

부칙 <제29360호,2018. 12. 11.>(건설기술 진흥법 시행령)

제1조(시행일) 이 영은 2018년 12월 13일부터 시행한다. <단서 생략>

제2조(다른 법령의 개정) ① 생략

② 건축법 시행령 일부를 다음과 같이 개정한다.

제19조제1항제2호 중 " 건설사업관리기술자를 " 을 " 건설사업관리기술인을 " 로 한다.

③부터2# 까지 생략

부칙 <제29457호,2018. 12. 31.>

제1조(시행일) 이 영은 공포 후 6개월이 경과한 날부터 시행한다. 다만, 대통령령 제29332호 건축법 시행령 일부개정령 부칙 제4조의 개정규정은 공포한 날부터 시행한다.

제2조(건축물의 범죄예방에 관한 적용례) 제61조의3제1호의 개정규정은 이 영 시행 이후 법 제11조에 따른 건축허가를 신청(건축허가를 신청하기 위해 법 제4조의2제1항에 따라 건축위원회에 심의를 신청하는 경우를 포함한다)하거나 법 제14조에 따른 건축신고를 하는 경우부터

적용한다.

부칙 <제29548호,2019. 2. 12.>

이 영은 2019년 2월 15일부터 시행한다.

부칙 <제29617호,2019. 3. 12.>(철도의 건설 및 철도시설 유지관리에 관한 법률 시행령)

제1조(시행일) 이 영은 2019년 3월 14일부터 시행한다.

제2조 및 제3조 생략

제4조(다른 법령의 개정) ① 건축법 시행령 일부를 다음과 같이 개정한다.

제27조제2항제3호 중 “「철도건설법」”을 “「철도의 건설 및 철도시설 유지관리에 관한 법률」”로 한다.

②부터3# 까지 생략

부칙 <제30030호,2019. 8. 6.>

제1조(시행일) 이 영은 공포한 날부터 시행한다. 다만, 다음 각 호의 개정규정은 다음 각 호의 구분에 따른 날부터 시행한다.

1. 제34조제1항 본문, 제46조제2항제8호, 제61조제1항제6호 및 같은 조 제2항의 개정규정: 공포 후 3개월이 경과한 날
2. 제46조제1항 본문 및 제81조제5항제5호의 개정규정: 공포 후 2년이 경과한 날

제2조(공사감리자의 감리중간보고서 작성ㆍ제출에 관한 적용례) 제19조제3항제4호의 개정규정은 이 영 시행 이후 법 제11조에 따른 건축허가를 신청(허가를 신청하기 위해 법 제4조의2제1항에 따라 건축위원회에 심의를 신청하는 경우를 포함한다)하거나 법 제14조에 따른 건축신고를 하는 경우부터 적용한다.

제3조(자동방화셔터에 관한 적용례) 제46조제1항 본문 및 제81조제5항제5호의 개정규정은 부칙 제1조제2호에 따른 시행일 이후 법 제11조에 따른 건축허가 또는 대수선허가를 신청(건축허가 또는 대수선허가를 신청하기 위해 법 제4조의2제1항에 따라 건축위원회에 심의를 신청하는 경우를 포함한다)하거나 법 제14조에 따른 건축신고를 하는 경우부터 적용한다.

제4조(건축물 내부의 마감재료에 관한 적용례) 제61조제1항제6호의 개정규정은 부칙 제1조제1호에 따른 시행일 이후 법 제11조에 따른 건축허가 또는 대수선허가의 신청(건축허가 또는 대수선허가를 신청하기 위해 법 제4조의2제1항에 따라 건축위원회에 심의를 신청하는 경우를 포함한다), 법 제14조에 따른 건축신고 및 법 제19조에 따른 용도변경 허가(같은 조에 따른 용도변경 신고 또는 건축물대장 기재내용의 변경신청을 포함한다)의 신청을 하는 경우부터 적용한다.

제5조(건축물 외벽의 마감재료에 관한 적용례) 제61조제2항의 개정규정은 부칙 제1조제1호에 따른 시행일 이후 법 제11조에 따른 건축허가 또는 대수선허가를 신청(건축허가 또는 대수선허가를 신청하기 위해 법 제4조의2제1항에 따라 건축위원회에 심의를 신청하는 경우를 포함한다)하거나 법 제14조에 따른 건축신고를 하는 경우부터 적용한다.

부칙 <제30145호,2019. 10. 22.>

제1조(시행일) 이 영은 2019년 10월 24일부터 시행한다. 다만, 다음 각 호의 개정규정은 다음 각 호의 구분에 따른 날부터 시행한다.

1. 제14조제4항의 개정규정: 공포 후 3개월이 경과한 날
2. 제56조제1항 각 호 외의 부분 및 같은 조 제2항의 개정규정: 2020년 8월 15일

제2조(용도변경에 관한 적용례) 제14조제4항 각 호 외의 부분 단서의 개정규정은 부칙 제1조제1호에 따른 시행일 이후 건축물대장 기재내용의 변경을 신청하는 경우부터 적용한다.

제3조(주요구조부 등의 내화구조에 관한 경과조치) 부칙 제1조제2호에 따른 시행일 전에 법 제11조에 따른 건축허가 또는 대수선허가의 신청(건축허가 또는 대수선허가를 신청하기 위해 법 제4조의2제1항에 따라 건축위원회에 심의를 신청한 경우를 포함한다), 법 제14조에 따른 건축신고, 법 제19조에 따른 용도변경 허가의 신청 또는 용도변경 신고를 한 경우에는 제56조제2항의 개정규정에도 불구하고 종전의 규정에 따른다.

부칙 <제30337호,2020. 1. 7.>(건설기술 진흥법 시행령)

제1조(시행일) 이 영은 공포한 날부터 시행한다.

제2조(다른 법령의 개정) ① 생략

② 건축법 시행령 일부를 다음과 같이 개정한다.

제19조제1항제2호 중 "건설기술용역업자"를 각각 "건설기술용역사업자"로 하고, 같은 조 제5항 각 호 외의 부분 전단 중 "「건축사법」 제23조제8항 각 호의 건설기술용역업자"를 "「건축사법」 제23조제9항 각 호의 건설기술용역사업자"로 하며, 제23조의2제6항제2호 중 "건설기술용역업자"를 "건설기술용역사업자"로 하고, 제63조제2호 중 "건설기술용역업자"를 "건설기술용역사업자"로 한다.

③부터1^ 까지 생략

부칙 <제30423호,2020. 2. 18.>(건설산업기본법 시행령)

제1조(시행일) 이 영은 공포한 날부터 시행한다.

제2조부터 제4조까지 생략

제5조(다른 법률의 개정) ①부터 ③까지 생략

④ 건축법 시행령 일부를 다음과 같이 개정한다.

제17조제5항제1호 중 “ 건설업자 ”를 “ 건설사업자 ”로 한다.

⑤부터2) 까지 생략

부칙 <제30509호,2020. 3. 3.>(규제 재검토기한 해제 등을 위한 144개 대통령령의 일부개정에 관한 대통령령)

이 영은 공포한 날부터 시행한다.

부칙 <제30626호,2020. 4. 21.>

제1조(시행일) 이 영은 공포 후 6개월이 경과한 날부터 시행한다. 다만, 제115조의 개정규정은 2020년 4월 24일부터 시행한다.

제2조(공사감리에 관한 적용례) 제19조제6항의 개정규정은 이 영 시행 이후 법 제21조에 따라 착공신고를 하는 경우부터 적용한다.

제3조(실내건축에 관한 적용례) 제61조의2제3호의 개정규정은 이 영 시행 전에 실내건축을 설치ㆍ시공한 건축물에 대해서도 적용한다. 이 경우 이 영 시행일부터 1년 이내에 법 제52조의2제2항에 따른 실내건축의 구조ㆍ시공방법 등에 관한 기준에 적합하도록 해야 한다.

제4조(건폐율 산정에 관한 적용례) 제119조제3항의 개정규정은 이 영 시행 이후 법 제11조에 따른 건축허가를 신청(허가를 신청하기 위하여 법 제4조의2제1항에 따라 건축위원회에 심의를 신청하는 경우를 포함한다)하거나 법 제14조에 따른 건축신고를 하는 경우부터 적용한다.

제5조(지방건축위원회 심의에 관한 경과조치) 이 영 시행 전에 법 제4조의2제1항에 따라 지방건축위원회에 심의를 신청한 경우에는 제5조의5제1항제6호, 제8호 및 같은 조 제6항제2호자목의 개정규정에도 불구하고 종전의 규정에 따른다.

부칙 <제30645호,2020. 4. 28.>(건축물관리법 시행령)

제1조(시행일) 이 영은 2020년 5월 1일부터 시행한다.

제2조 생략

제3조(다른 법령의 개정) ① 생략

② 건축법 시행령 일부를 다음과 같이 개정한다.

제2조제1호 및 제3호 중 “ 철거 ”를 각각 “ 해체 ”로 한다.

제21조 중 “ 철거 ”를 “ 해체 ”로 한다.

제23조, 제23조의2부터 제23조의7까지, 제115조의5, 제116조, 제116조의2 및 제116조의3을 각각 삭제한다.

제118조제3항 본문 중 “ 제29조, 제35조제1항 ”을 “ 제29조 ”로, “ 제79조, 제81조 ”를 “ 제79조 ”로 한다.

별표 15 제3호를 삭제한다.

별표 16 제2호아목, 자목 및 타목을 각각 삭제한다.

③ 및 ④ 생략

제4조 생략

부칙 <제30672호,2020. 5. 12.>(산업집적활성화 및 공장설립에 관한 법률 시행령)

제1조(시행일) 이 영은 공포한 날부터 시행한다. 다만, …<생략>… 부칙 제2조제1항ㆍ제2항ㆍ제5항은 공포 후 3개월이 경과한 날부터 시행한다.

제2조(다른 법령의 개정) ① 건축법 시행령 일부를 다음과 같이 개정한다.

제6조제1항제3호 중 “ 「산업집적활성화 및 공장설립에 관한 법률 시행령」 별표 1 ”을 “ 「산업집적활성화 및 공장설립에 관한 법률 시행령」 별표 1의2 ”로 한다.

②부터 ⑤까지 생략

부칙 <제31012호,2020. 9. 10.>(국가철도공단법 시행령)

제1조(시행일) 이 영은 2020년 9월 10일부터 시행한다.

제2조(다른 법령의 개정) ① 생략

② 건축법 시행령 일부를 다음과 같이 개정한다.

제106조제1항제6호를 다음과 같이 한다.

6. 「국가철도공단법」에 따른 국가철도공단

③부터3@ 까지 생략

제3조 생략

부칙 <제31100호,2020. 10. 8.>

제1조(시행일) 이 영은 2020년 10월 8일부터 시행한다. 다만, 다음 각 호의 개정규정은 각 호의 구분에 따른 날부터 시행한다.

1. 제15조제6항제1호가목, 제46조제2항제3호, 제51조제2항제2호다목 및 제53조제1항제3호부터 제6호까지의 개정규정: 공포 후 6개월이 경과한 날
2. 대통령령 제30030호 건축법 시행령 일부개정령 제46조제1항, 제46조제4항제4호ㆍ제5호, 제62조제1항제3호, 제64조의 개정규정 및 부칙 제5조: 2021년 8월 7일
3. 제61조제1항의 개정규정(같은 항 제3호는 제외한다): 공포 후 3개월이 경과한 날

제2조(건축기준 등의 강화에 관한 적용례) 다음 각 호의 개정규정은 각 호의 구분에 따른 시행일 이후 법 제11조에 따른 건축허가의 신청(건축허가를 신청하기 위하여 법 제4조의2제1항에 따라 건축위원회에 심의를 신청하는 경우를 포함한다), 법 제14조에 따른 건축신고 또는 법 제19조에 따른 용도변경 허가(같은 조에 따른 용도변경 신고 또는 건축물대장 기재내용의 변

경신청을 포함한다)의 신청을 하는 경우부터 적용한다.

1. 방화문 구분에 관한 대통령령 제30030호 건축법 시행령 일부개정령 제46조제1항, 제46조제4항제4호, 제62조제1항제3호 및 제64조의 개정규정: 부칙 제1조제2호에 따른 시행일
2. 방화구획에 관한 제46조제2항제3호의 개정규정: 부칙 제1조제1호에 따른 시행일
3. 산후조리원에 관한 제51조제2항제2호다목 및 제53조제1항제3호의 개정규정: 부칙 제1조제1호에 따른 시행일
4. 건축물 내부 마감재료에 관한 제61조제1항의 개정규정(같은 항 제3호는 제외한다): 부칙 제1조제3호에 따른 시행일

제3조(가설건축물 축조에 관한 적용례) 제15조제6항제1호가목의 개정규정은 부칙 제1조제1호에 따른 시행일 이후 제15조제5항제2호 또는 제14호에 따른 가설건축물에 대해 법 제20조에 따른 건축허가의 신청 또는 축조신고를 하는 경우부터 적용한다.

제4조(과태료 부과기준에 관한 경과조치) 이 영 시행 전에 받은 과태료 부과처분은 별표 16 제2호라목의 개정규정에 따른 위반행위의 횟수 산정에 포함한다.

제5조(다른 법령의 개정) 화재예방, 소방시설 설치ㆍ유지 및 안전관리에 관한 법률 시행령을 다음과 같이 개정한다.

제17조제1항제2호를 다음과 같이 한다.

2. 기존 부분과 증축 부분이 「건축법 시행령」 제46조제1항제2호에 따른 방화문 또는 자동방화셔터로 구획되어 있는 경우

부칙 <제31211호,2020. 12. 1.>(국토안전관리원법 시행령)

제1조(시행일) 이 영은 2020년 12월 10일부터 시행한다.

제2조(다른 법령의 개정) ① 및 ② 생략

③ 건축법 시행령 일부를 다음과 같이 개정한다.

제61조의4제1항제2호를 다음과 같이 한다.

2. 「국토안전관리원법」에 따른 국토안전관리원(이하 “ 국토안전관리원 ” 이라 한다)

제119조의10제1항 및 제2항 중 “ 한국시설안전공단 ” 을 각각 “ 국토안전관리원 ” 으로 한다.

④부터1& 까지 생략

부칙 <제31270호,2020. 12. 15.>

제1조(시행일) 이 영은 공포 후 6개월이 경과한 날부터 시행한다. 다만, 제118조제1항제2호 및 제3호의 개정규정은 공포 후 3개월이 경과한 날부터 시행한다.

제2조(공작물 축조신고에 관한 적용례) 제118조제1항제2호 및 제3호의 개정규정은 부칙 제1조 단서에 따른 시행일 이후 법 제83조제1항에 따른 공작물 축조신고를 하는 경우부터 적용한다.

제3조(다중주택 및 다중생활시설의 요건에 관한 적용례) 별표 1 제1호나목 및 같은 표 제4호거목의 개정규정은 이 영 시행 이후 법 제11조에 따른 건축허가의 신청(건축허가를 신청하기 위하여 법 제4조의2제1항에 따라 건축위원회에 심의를 신청하는 경우를 포함한다), 법 제14조에 따른 건축신고 또는 법 제19조에 따른 용도변경 허가(같은 조에 따른 용도변경 신고 또는 건축물대장 기재내용의 변경신청을 포함한다)의 신청을 하거나 같은 조 제3항 단서에 따른 용도변경을 하는 경우부터 적용한다.

부칙 <제31380호,2021. 1. 5.>(어려운 법령용어 정비를 위한 473개 법령의 일부개정에 관한 대통령령)

이 영은 공포한 날부터 시행한다. <단서 생략>

부칙 <제31382호,2021. 1. 8.>

제1조(시행일) 이 영은 2021년 1월 8일부터 시행한다. 다만, 다음 각 호의 개정규정은 각 호의 구분에 따른 날부터 시행한다.

1. 제20조의 개정규정: 공포 후 6개월이 경과한 날
2. 제40조제3항의 개정규정: 공포 후 3개월이 경과한 날

제2조(가설건축물의 존치기간 연장에 관한 적용례) 제15조의3의 개정규정은 이 영 시행 전에 법 제20조에 따라 건축허가를 받거나 축조신고의 수리가 된 가설건축물에 대해서도 적용한다.

제3조(옥상 출입문 비상문자동개폐장치에 관한 적용례) 제40조제3항의 개정규정은 부칙 제1조제2호에 따른 시행일 이후 법 제11조에 따른 건축허가의 신청(건축허가를 신청하기 위하여 법 제4조의2제1항에 따라 건축위원회에 심의를 신청하는 경우를 포함한다), 법 제14조에 따른 건축신고 또는 법 제19조에 따른 용도변경 허가(같은 조에 따른 용도변경 신고 또는 건축물대장 기재내용의 변경신청을 포함한다)의 신청을 하는 경우부터 적용한다.

제4조(특별건축구역의 특례사항 적용 대상 건축물에 관한 적용례) 별표 3의 개정규정은 이 영 시행 전에 법 제71조에 따라 지정된 특별건축구역에 대해서도 적용한다.

부칙 <제31668호,2021. 5. 4.>

제1조(시행일) 이 영은 공포한 날부터 시행한다. 다만, 제61조제3항의 개정규정은 2021년 6월 23일부터 시행한다.

제2조(건축기준 강화 등에 따른 적용례) 다음 각 호의 개정규정은 각 호의 구분에 따른 날 이후 법 제11조에 따른 건축허가의 신청(건축허가를 신청하기 위하여 법 제4조의2제1항에 따라 건축위원회에 심의를 신청하는 경우를 포함한다), 법 제14조에 따른 건축신고 또는 법 제19조에 따른 용도변경 허가의 신청(같은 조에 따른 용도변경 신고 또는 건축물대장 기재내용의 변경신청을 포함한다)을 하는 경우부터 적용한다.

1. 방화성능을 갖춘 창호를 설치해야 하는 건축물에 관한 제61조제3항의 개정규정: 2021년 6월 23일
2. 제1종 근린생활시설에 관한 별표 1 제3호차목 및 같은 표 제20호자목의 개정규정: 공포한 날
3. 제2종 근린생활시설에 관한 별표 1 제4호너목2)의 개정규정: 공포한 날

부칙 <제31941호,2021. 8. 10.>

제1조(시행일) 이 영은 공포 후 6개월이 경과한 날부터 시행한다. 다만, 제46조제5항제4호의 개정규정은 공포 후 1개월이 경과한 날부터 시행한다.

제2조(마감재료 설치공사에서의 건축사보 배치에 관한 적용례) 제19조제7항의 개정규정은 이 영 시행 이후 다음 각 호의 신청이나 신고를 하는 건축물의 마감재료 설치공사를 감리하는 경우부터 적용한다.

1. 법 제11조에 따른 건축허가(법 제16조에 따른 변경허가 및 변경신고는 제외한다)의 신청(건축허가를 신청하기 위해 법 제4조의2제1항에 따라 건축위원회에 심의를 신청하는 경우를 포함한다)
2. 법 제14조에 따른 건축신고(법 제16조에 따른 변경허가 및 변경신고는 제외한다)
3. 법 제19조에 따른 용도변경 허가의 신청(같은 조에 따른 용도변경 신고 또는 건축물대장 기재내용의 변경신청을 포함한다)

제3조(방화에 지장이 없는 내부 마감재료를 사용해야 하는 건축물에 관한 적용례) 제61조제1항제4호의 개정규정은 이 영 시행 이후 부칙 제2조 각 호에 따른 신청이나 신고를 하는 건축물의 내부 마감재료 설치공사를 하는 경우부터 적용한다.

제4조(외벽에 방화에 지장이 없는 마감재료를 사용해야 하는 건축물에 관한 적용례) 제61조제2항제5호의 개정규정은 이 영 시행 이후 부칙 제2조 각 호에 따른 신청이나 신고를 하는 건축물의 외벽 마감재료 설치공사를 하는 경우부터 적용한다.

제5조(다른 법령의 개정) 지방세법 시행령 일부를 다음과 같이 개정한다.

제138조제2항제2호마목 중 "「건축법 시행령」 제61조제1항제4호다목에서 규정한"을 "「건축법」 제52조의4제1항에 따른"으로 한다.

부칙 <제31986호,2021. 9. 14.>(건설기술 진흥법 시행령)

제1조(시행일) 이 영은 공포한 날부터 시행한다. <단서 생략>

제2조 생략

제3조(다른 법령의 개정) ①부터 ⑤까지 생략

⑥ 건축법 시행령 일부를 다음과 같이 개정한다.

제19조제1항제2호, 같은 조 제5항 각 호 외의 부분 전단, 제19조의2제2항제1호 및 제63조제2호 중 "건설기술용역사업자"를 각각 "건설엔지니어링사업자"로 한다.

⑦부터2^ 까지 생략

부칙 <제32102호,2021. 11. 2.>

제1조(시행일) 이 영은 공포한 날부터 시행한다. 다만, 제15조제7항의 개정규정은 공포 후 6개월이 경과한 날부터 시행한다.

제2조(건축면적 산정방법에 관한 적용례) 제119조제1항제2호가목6)의 개정규정은 이 영 시행 이후 다음 각 호의 신청이나 신고를 하는 건축물부터 적용한다.

1. 법 제11조에 따른 건축허가(법 제16조에 따른 변경허가 및 변경신고를 포함한다)의 신청(건축허가를 신청하기 위하여 법 제4조의2제1항에 따라 건축위원회에 심의를 신청하는 경우를 포함한다)
2. 법 제14조에 따른 건축신고(법 제16조에 따른 변경허가 및 변경신고를 포함한다)
3. 법 제19조에 따른 용도변경 허가의 신청(같은 조에 따른 용도변경 신고 또는 건축물대장 기재내용의 변경신청을 포함한다)

제3조(생활숙박시설의 요건에 관한 적용례) 별표 1 제15호가목의 개정규정은 이 영 시행 이후 부칙 제2조 각 호의 신청이나 신고를 하는 생활숙박시설부터 적용한다.

제4조(가설건축물 존치기간 연장에 관한 경과조치) 이 영 시행 전에 법 제20조제3항에 따라 축조신고를 한 가설건축물의 존치기간 연장에 관하여는 제15조제7항의 개정규정에도 불구하고 종전의 규정에 따른다.

제5조(공동주택의 채광 확보 거리에 관한 경과조치) ① 지방자치단체는 이 영 시행일부터 6개월이 되는 날까지 제86조제3항제2호나목의 개정규정에 따라 건축조례를 제정하거나 개정해야 한다.

② 제1항에 따라 건축조례가 제정되거나 개정되기 전까지는 종전의 건축조례를 적용한다.

③ 제1항에 따른 기한까지 건축조례가 제정되거나 개정되지 않은 경우의 공동주택 채광 확보 거리에 관하여는 제86조제3항제2호나목의 개정규정에 따른 거리기준(건축조례로 정하는 거리의 하한을 말한다)을 적용한다.

부칙 <제32241호,2021. 12. 21.>

이 영은 2021년 12월 23일부터 시행한다.

부칙 <제32274호,2021. 12. 28.>(독점규제 및 공정거래에 관한 법률 시행령)

제1조(시행일) 이 영은 2021년 12월 30일부터 시행한다.

제2조부터 제12조까지 생략

제13조(다른 법령의 개정) ①부터 ④까지 생략

⑤ 건축법 시행령 일부를 다음과 같이 개정한다.

제19조제1항제2호 중 “ 「독점규제 및 공정거래에 관한 법률」 제2조 ”를 “ 「독점규제 및 공정거래에 관한 법률」 제2조제12호 ”로 한다.

⑥부터 <68>까지 생략

제14조 생략

부칙 <제32344호,2022. 1. 18.>(국토의 계획 및 이용에 관한 법률 시행령)

제1조(시행일) 이 영은 공포한 날부터 시행한다.

제2조(다른 법령의 개정) 건축법 시행령 일부를 다음과 같이 개정한다.

제6조의2제3항 각 호 외의 부분 중 “ 제93조의2 ”를 “ 제93조의3 ”으로 한다.

부칙 <제32411호,2022. 2. 11.>(주택법 시행령)

제1조(시행일) 이 영은 공포한 날부터 시행한다. <단서 생략>

제2조 생략

제3조(다른 법령의 개정) ① 건축법 시행령 일부를 다음과 같이 개정한다.

별표 1 제2호 각 목 외의 부분 본문 중 “ 원룸형 ”을 “ 소형 ”으로 한다.

② 및 ③ 생략

부칙 <제32614호,2022. 4. 29.>

제1조(시행일) 이 영은 공포한 날부터 시행한다.

제2조(방화구획으로 구획하지 않을 수 있는 건축물의 부분에 관한 경과조치) 다음 각 호에 해당하는 건축물의 부분에 대한 방화구획 설치의무에 관하여는 제46조제2항제2호의 개정규정에도 불구하고 종전의 규정에 따른다.

1. 이 영 시행 전에 법 제11조에 따른 건축허가 또는 대수선허가(법 제16조에 따른 변경허가 및 변경신고를 포함한다)를 받았거나 신청(건축허가 또는 대수선허가를 신청하기 위하여 법 제4조의2제1항에 따라 건축위원회에 심의를 신청한 경우를 포함한다)한 건축물
2. 이 영 시행 전에 법 제14조에 따라 건축신고(법 제16조에 따른 변경허가 및 변경신고를 포함한다)를 한 건축물
3. 이 영 시행 전에 법 제19조에 따라 용도변경 허가(같은 조에 따른 용도변경 신고 및 건축물대장 기재내용의 변경신청을 포함한다)를 받았거나 신청한 건축물

부칙 <제32825호,2022. 7. 26.>(건축사법 시행령)

제1조(시행일) 이 영은 2022년 8월 4일부터 시행한다. <단서 생략>

제2조 및 제3조 생략

제4조(다른 법령의 개정) ① 및 ② 생략

③ 건축법 시행령 일부를 다음과 같이 개정한다.

제19조제11항 중 “「건축사법」에 따른 건축사협회 중에서 국토교통부장관이 지정하는 건축사협회”를 “「건축사법」 제31조에 따른 대한건축사협회”로 하고, 같은 조 제12항 중 “건축사협회”를 “대한건축사협회”로 한다.

④ 및 ⑤ 생략

부칙 <제33004호,2022. 11. 29.>(소방시설 설치 및 관리에 관한 법률 시행령)

제1조(시행일) 이 영은 2022년 12월 1일부터 시행한다. <단서 생략>

제2조부터 제15조까지 생략

제16조(다른 법령의 개정) ① 생략

② 건축법 시행령 일부를 다음과 같이 개정한다.

제10조제1항제21호 중 “「화재예방, 소방시설 설치ㆍ유지 및 안전관리에 관한 법률」 제7조”를 “「소방시설 설치 및 관리에 관한 법률」 제6조”로 한다

제40조제3항 중 “「화재예방, 소방시설 설치ㆍ유지 및 안전관리에 관한 법률」 제39조제1항”을 “「소방시설 설치 및 관리에 관한 법률」 제40조제1항”으로 한다.

제109조제2항 중 “「화재예방, 소방시설 설치ㆍ유지 및 안전관리에 관한 법률」 제9조 및 제11조”를 “「소방시설 설치 및 관리에 관한 법률」 제12조 및 제13조”로 한다.

③부터3(까지 생략

제17조 생략

부칙 <제33023호,2022. 12. 6.>(도서관법 시행령)

제1조(시행일) 이 영은 2022년 12월 8일부터 시행한다.

제2조부터 제4조까지 생략

제5조(다른 법령의 개정) ① 생략

② 건축법 시행령 일부를 다음과 같이 개정한다.

별표 1 제1호 각 목 외의 부분 중 “「도서관법」 제2조제4호가목”을 “「도서관법」 제4조제2항제1호가목”으로 한다.

③부터2% 까지 생략

제6조 생략

부칙 <제33249호,2023. 2. 14.>

제1조(시행일) 이 영은 공포한 날부터 시행한다.

제2조(기숙사의 요건에 관한 적용례) 별표 1 제2호라목1)ㆍ2) 외의 부분 의 개정규정은 이 영 시행 이후 다음 각 호의 신청이나 신고를 하는 경우부터 적용한다.

1. 법 제11조에 따른 건축허가의 신청(건축허가를 신청하기 위해 법 제4조의2제1항에 따라 건축위원회에 심의를 신청하는 경우를 포함한다)
2. 법 제14조에 따른 건축신고
3. 법 제19조에 따른 용도변경허가의 신청(같은 조에 따른 용도변경신고 또는 건축물대장 기재내용의 변경신청을 포함한다)
4. 제1호부터 제3호까지의 규정에 따른 허가나 신고가 의제되는 다른 법률에 따른 허가ㆍ인가ㆍ승인 등의 신청 또는 신고

제3조(기존 기숙사 등의 용도분류에 관한 경과조치) ① 이 영 시행 당시 종전의 별표 1 제2호라목에 따른 기숙사에 해당하는 용도의 건축물은 별표 1 제2호라목1)의 개정규정에 따른 일반기숙사에 해당하는 용도의 건축물로 본다.

② 이 영 시행 전에 종전의 별표 1 제2호라목에 따른 기숙사의 용도로 사용하기 위하여 부칙 제2조 각 호의 신청이나 신고를 한 경우에는 별표 1 제2호라목1)의 개정규정에 따른 일반기숙사의 용도로 사용하기 위하여 신청이나 신고를 한 것으로 본다.

부칙 <제33435호,2023. 4. 27.>(동물보호법 시행령)

제1조(시행일) 이 영은 공포한 날부터 시행한다. <단서 생략>

제2조부터 제7조까지 생략

제8조(다른 법령의 개정) ① 생략

② 건축법 시행령 일부를 다음과 같이 개정한다.

별표 1 제4호차목 중 “「동물보호법」 제32조제1항제6호”를 “「동물보호법」 제73조제1항제2호”로 한다.

③부터 ⑦까지 생략

제9조 생략

부칙 <제33466호,2023. 5. 15.>

제1조(시행일) 이 영은 2023년 5월 16일부터 시행한다.

제2조(기존 교정 및 군사 시설의 용도분류에 관한 경과조치) ① 이 영 시행 당시 종전의 별표 1 제23호(라목은 제외한다)에 따른 교정 및 군사 시설에 해당하는 용도의 건축물은 별표 1 제23호의 개정규정에 따른 교정시설에 해당하는 용도의 건축물로 본다.

② 이 영 시행 당시 종전의 별표 1 제23호라목에 따른 국방ㆍ군사시설에 해당하는 용도의 건축물은 별표 1 제23호의2의 개정규정에 따른 국방ㆍ군사시설에 해당하는 용도의 건축물로 본다.

제3조(다른 법령의 개정) ① 건축물관리법 시행령 일부를 다음과 같이 개정한다.

제6조제1항 각 호 외의 부분 중 "법 제11조제1항제4호"를 "법 제11조제1항제5호"로 한다.

② 건축서비스산업 진흥법 시행령 일부를 다음과 같이 개정한다.

제17조제1항제1호 단서 중 "제26호까지"를 "제23호까지, 제23호의2, 제24호부터 제26호까지"로 한다.

③ 국토의 계획 및 이용에 관한 법률 시행령 일부를 다음과 같이 개정한다.

별표 1의3 제23호를 다음과 같이 하고, 같은 표에 제23호의2를 다음과 같이 신설한다.

23. 교정시설: 0.7

23의2. 국방ㆍ군사시설: 0.7

별표 4 제2호너목 중 "교정 및 국방ㆍ군사시설"을 "교정시설"로 하고, 같은 호 더목부터 머목까지를 각각 러목부터 버목까지로 하며, 같은 호에 더목을 다음과 같이 신설한다.

더. 「건축법 시행령」 별표 1 제23호의2의 국방ㆍ군사시설

별표 5 제2호하목 중 "교정 및 국방ㆍ군사시설"을 "교정시설"로 하고, 같은 호 거목부터 더목까지를 각각 너목부터 러목까지로 하며, 같은 호에 거목을 다음과 같이 신설한다.

거. 「건축법 시행령」 별표 1 제23호의2의 국방ㆍ군사시설

별표 6 제2호하목 중 "교정 및 국방ㆍ군사시설"을 "교정시설"로 하고, 같은 호 거목부터 더목까지를 각각 너목부터 러목까지로 하며, 같은 호에 거목을 다음과 같이 신설한다.

거. 「건축법 시행령」 별표 1 제23호의2의 국방ㆍ군사시설

별표 7 제2호카목 중 "교정 및 군사시설"을 "교정시설"로 하고, 같은 호 타목부터 하목까지를 각각 파목부터 거목까지로 하며, 같은 호에 타목을 다음과 같이 신설한다.

타. 「건축법 시행령」 별표 1 제23호의2의 국방ㆍ군사시설

별표 8 제2호차목 중 "교정 및 군사 시설(국방ㆍ군사시설은 제외한다)"을 "교정시설"로 한다.

별표 9 제2호아목 중 "교정 및 군사 시설(국방ㆍ군사시설은 제외한다)"을 "교정시설"로 한다.

별표 10 제2호카목 중 "교정 및 군사 시설"을 "교정시설"로 하고, 같은 호 타목 및 파목을 각각 파목 및 하목으로 하며, 같은 호에 타목을 다음과 같이 신설한다.

타. 「건축법 시행령」 별표 1 제23호의2의 국방ㆍ군사시설

별표 11 제2호타목 중 "교정 및 군사 시설"을 "교정시설"로 하고, 같은 호 파목부터 더목까지를 각각 하목부터 러목까지로 하며, 같은 호에 파목을 다음과 같이 신설한다.

파. 「건축법 시행령」 별표 1 제23호의2의 국방ㆍ군사시설

별표 12 제2호자목 중 “ 교정 및 국방ㆍ군사시설 ”을 “ 교정시설 ”로 하고, 같은 호 차목을 카목으로 하며, 같은 호에 차목을 다음과 같이 신설한다.

차. 「건축법 시행령」 별표 1 제23호의2의 국방ㆍ군사시설

별표 13 제2호타목 중 “ 교정 및 국방ㆍ군사시설 ”을 “ 교정시설 ”로 하고, 같은 호 파목부터 거목까지를 각각 하목부터 너목까지로 하며, 같은 호에 파목을 다음과 같이 신설한다.

파. 「건축법 시행령」 별표 1 제23호의2의 국방ㆍ군사시설

별표 14 제2호카목 중 “ 교정 및 군사 시설 ”을 “ 교정시설 ”로 하고, 같은 호 타목을 파목으로 하며, 같은 호에 타목을 다음과 같이 신설한다.

타. 「건축법 시행령」 별표 1 제23호의2의 국방ㆍ군사시설

별표 15 제1호다목 중 “ 교정 및 국방ㆍ군사시설 ”을 “ 교정시설 ”로 하고, 같은 호에 라목을 다음과 같이 신설한다.

라. 「건축법 시행령」 별표 1 제23호의2의 국방ㆍ군사시설

별표 16 제1호차목 중 “ 교정 및 국방ㆍ군사시설 ”을 “ 교정시설 ”로 하고, 같은 호 카목부터 파목까지를 각각 타목부터 하목까지로 하며, 같은 호에 카목을 다음과 같이 신설한다.

카. 「건축법 시행령」 별표 1 제23호의2의 국방ㆍ군사시설

별표 17 제1호타목 중 “ 교정 및 국방ㆍ군사시설 ”을 “ 교정시설 ”로 하고, 같은 호 파목부터 러목까지를 각각 하목부터 머목까지로 하며, 같은 호에 파목을 다음과 같이 신설한다.

파. 「건축법 시행령」 별표 1 제23호의2의 국방ㆍ군사시설

별표 18 제1호다목 중 “ 교정 및 국방ㆍ군사시설 ”을 “ 교정시설 ”로 하고, 같은 호에 라목을 다음과 같이 신설한다.

라. 「건축법 시행령」 별표 1 제23호의2의 국방ㆍ군사시설

별표 19 제1호사목 중 “ 교정 및 국방ㆍ군사시설 ”을 “ 교정시설 ”로 하고, 같은 호 아목을 자목으로 하며, 같은 호에 아목을 다음과 같이 신설한다.

아. 「건축법 시행령」 별표 1 제23호의2의 국방ㆍ군사시설

별표 21 제2호차목 중 “ 교정 및 국방ㆍ군사시설 ”을 “ 교정시설 ”로 하고, 같은 호 카목부터 하목까지를 각각 타목부터 거목까지로 하며, 같은 호에 카목을 다음과 같이 신설한다.

카. 「건축법 시행령」 별표 1 제23호의2의 국방ㆍ군사시설

별표 22 제2호사목 중 “ 제23호라목 ”을 “ 제23호의2 ”로 한다.

별표 23 제1호사목 중 “ 교정 및 국방ㆍ군사시설 ”을 “ 교정시설 ”로 하고, 같은 호 아목 및 자목을 각각 자목 및 차목으로 하며, 같은 호에 아목을 다음과 같이 신설한다.

아. 「건축법 시행령」 별표 1 제23호의2의 국방ㆍ군사시설

④ 녹색건축물 조성 지원법 시행령 일부를 다음과 같이 개정한다.

제10조제1항제3호 중 “ 제26호까지 ”를 “ 제23호까지, 제23호의2 및 제24호부터 제26호까지 ”로 한다.

⑤ 도시교통정비 촉진법 시행령 일부를 다음과 같이 개정한다.

제17조제1항제12호 중 “ 제23호라목 ”을 “ 제23호의2 ”로 한다.

⑥ 민간임대주택에 관한 특별법 시행령 일부를 다음과 같이 개정한다.

제31조제1항제13호를 다음과 같이 하고, 같은 항에 제13호의2를 다음과 같이 신설하며, 같은 항 제18호 중 “ 제17호까지 ”를 “ 제13호까지, 제13호의2 및 제14호부터 제17호까지 ”로 한다.

13. 교정시설

13의2. 국방ㆍ군사시설

⑦ 산업입지 및 개발에 관한 법률 시행령 일부를 다음과 같이 개정한다.

제31조제8항 중 “ 제14호가목 및 제23호부터 제25호까지 ”를 “ 제14호가목, 제23호, 제23호의2, 제24호 및 제25호 ”로 한다.

⑧ 산업집적활성화 및 공장설립에 관한 법률 시행령 일부를 다음과 같이 개정한다.

제6조제6항제3호아목 중 “ 교정 및 군사시설 ”을 “ 교정시설 ”로 하고, 같은 호 자목을 차목으로 하며, 같은 호에 자목을 다음과 같이 신설한다.

자. 「건축법 시행령」 별표 1 제23호의2에 따른 국방ㆍ군사시설

제36조의4제2항제3호자목 중 “ 교정 및 군사시설 ”을 “ 교정시설 ”로 하고, 같은 호 차목을 카목으로 하며, 같은 호에 차목을 다음과 같이 신설한다.

차. 「건축법 시행령」 별표 1 제23호의2의 국방ㆍ군사시설

별표 1 제3호차목 중 “ 교정 및 군사 시설 ”을 “ 교정시설 ”로 하고, 같은 호 카목부터 하목까지를 각각 타목부터 거목까지로 하며, 같은 호에 카목을 다음과 같이 신설한다.

카. 「건축법 시행령」 별표 1 제23호의2에 따른 국방ㆍ군사시설

⑨ 신에너지 및 재생에너지 개발ㆍ이용ㆍ보급 촉진법 시행령 일부를 다음과 같이 개정한다.

제15조제1항제1호 중 “ 제23호가목부터 다목까지 ”를 “ 제23호 ”로 한다.

⑩ 인공조명에 의한 빛공해 방지법 시행령 일부를 다음과 같이 개정한다.

제2조제2호 중 “ 위험물 저장 및 처리 시설 또는 교정 및 군사 시설 ”을 “ 위험물 저장 및 처리 시설, 교정시설 또는 국방ㆍ군사시설 ”로 한다.

부칙 <제33717호,2023. 9. 12.>

제1조(시행일) 이 영은 공포한 날부터 시행한다. 다만, 다음 각 호의 사항은 각 호의 구분에 따른 날부터 시행한다.

1. 제19조제11항부터 제13항까지의 개정규정: 공포 후 6개월이 경과한 날
2. 제119조제1항제3호거목의 개정규정: 공포 후 1년이 경과한 날

제2조(대피공간의 설치 등에 관한 적용례) 제46조제4항 및 제5항의 개정규정은 이 영 시행 이후 다음 각 호의 신청이나 신고를 하는 경우부터 적용한다.

1. 법 제11조에 따른 건축허가(법 제16조에 따른 변경허가 및 변경신고를 포함한다)의 신청(건축허가를 신청하기 위해 법 제4조의2제1항에 따라 건축위원회에 심의를 신청하는 경우

를 포함한다)

2. 법 제14조에 따른 건축신고(법 제16조에 따른 변경허가 및 변경신고를 포함한다)
3. 제1호 및 제2호에 따른 허가나 신고가 의제되는 다른 법률에 따른 허가ㆍ인가ㆍ승인 등의 신청 또는 신고

제3조(일조 등의 확보를 위한 건축물의 높이 제한에 관한 적용례) 제86조제1항 각 호의 개정규정은 같은 항 각 호 외의 부분에 따른 건축조례가 제정되거나 개정된 이후 부칙 제2조 각 호의 신청이나 신고를 하는 경우부터 적용한다.

제4조(대피공간의 바닥면적 산정 기준에 관한 적용례) 제119조제1항제3호거목의 개정규정은 부칙 제1조제2호에 따른 시행일 이후 다음 각 호의 신청이나 신고를 하는 경우부터 적용한다.

1. 법 제11조에 따른 건축허가(법 제16조에 따른 변경허가 및 변경신고는 제외한다)의 신청(건축허가를 신청하기 위해 법 제4조의2제1항에 따라 건축위원회에 심의를 신청하는 경우를 포함한다)
2. 법 제14조에 따른 건축신고(법 제16조에 따른 변경허가 및 변경신고는 제외한다)
3. 제1호 및 제2호에 따른 허가나 신고가 의제되는 다른 법률에 따른 허가ㆍ인가ㆍ승인 등의 신청 또는 신고

제5조(바닥면적의 산입 제외에 관한 적용례) 제119조제1항제3호너목의 개정규정은 이 영 시행 이후 부칙 제2조 각 호의 신청이나 신고를 하는 경우부터 적용한다.

제6조(동물병원 등의 용도분류에 관한 적용례) 별표 1 제3호카목 및 같은 표 제4호차목의 개정규정은 이 영 시행 이후 다음 각 호의 신청이나 신고를 하는 경우부터 적용한다.

1. 법 제11조에 따른 건축허가(법 제16조에 따른 변경허가 및 변경신고는 제외한다)의 신청(건축허가를 신청하기 위해 법 제4조의2제1항에 따라 건축위원회에 심의를 신청하는 경우를 포함한다)
2. 법 제14조에 따른 건축신고(법 제16조에 따른 변경허가 및 변경신고는 제외한다)
3. 법 제19조에 따른 용도변경허가의 신청(같은 조에 따른 용도변경신고 또는 건축물대장 기재내용의 변경신청을 포함한다)
4. 제1호 및 제2호에 따른 허가나 신고가 의제되는 다른 법률에 따른 허가ㆍ인가ㆍ승인 등의 신청 또는 신고

부칙 <제34223호,2024. 2. 13.>

제1조(시행일) 이 영은 2024년 2월 17일부터 시행한다.

제2조(주문배송시설의 용도분류에 관한 적용례) 별표 1 제4호머목 및 같은 표 제18호 각 목 외의 부분의 개정규정은 이 영 시행 이후 다음 각 호의 신청이나 신고를 하는 경우부터 적용한다.

1. 법 제11조에 따른 건축허가(법 제16조에 따른 변경허가 및 변경신고는 제외한다)의 신청(건축허가를 신청하기 위해 법 제4조의2제1항에 따라 건축위원회에 심의를 신청하는 경우

를 포함한다)

2. 법 제14조에 따른 건축신고(법 제16조에 따른 변경허가 및 변경신고는 제외한다)
3. 법 제19조에 따른 용도변경허가의 신청(같은 조에 따른 용도변경신고 또는 건축물대장 기재내용의 변경신청을 포함한다)
4. 제1호 및 제2호에 따른 허가나 신고가 의제되는 다른 법률에 따른 허가ㆍ인가ㆍ승인 등의 신청 또는 신고

부칙 <제34360호,2024. 3. 26.>

이 영은 2024년 3월 27일부터 시행한다.

부칙 <제34370호,2024. 3. 29.>(지방자치단체의 행정기구와 정원기준 등에 관한 규정)

제1조(시행일) 이 영은 공포한 날부터 시행한다.

제2조 및 제3조 생략

제4조(다른 법령의 개정) 건축법 시행령 일부를 다음과 같이 개정한다.

제117조제3항 각 호 외의 부분 중 "「지방자치단체의 행정기구와 정원기준 등에 관한 규정」 별표 3 제2호 비고 제2호"를 "「지방자치단체의 행정기구와 정원기준 등에 관한 규정」 별표 3 비고 제2호"로 한다.

부칙 <제34488호,2024. 5. 7.>(문화유산의 보존 및 활용에 관한 법률 시행령)

제1조(시행일) 이 영은 2024년 5월 17일부터 시행한다.

제2조 및 제3조 생략

제4조(다른 법령의 개정) ①부터 ④까지 생략

⑤ 건축법 시행령 일부를 다음과 같이 개정한다.

제10조제1항제16호를 다음과 같이 하고, 같은 항에 제16호의2를 다음과 같이 신설한다.

16. 「문화유산의 보존 및 활용에 관한 법률」 제35조

16의2. 「자연유산의 보존 및 활용에 관한 법률」 제17조

⑥부터 <53>까지 생략

제5조 생략

부칙 <제34491호,2024. 5. 7.>(매장유산 보호 및 조사에 관한 법률 시행령)

제1조(시행일) 이 영은 2024년 5월 17일부터 시행한다.

제2조(다른 법령의 개정) ① 및 ② 생략

③ 건축법 시행령 일부를 다음과 같이 개정한다.

제27조의2제2항 후단 중 “「매장문화재 보호 및 조사에 관한 법률」 제14조제1항제1호에 따른 매장문화재”를 “「매장유산 보호 및 조사에 관한 법률」 제14조제1항제1호에 따른 매장유산”으로 한다.

제119조제1항제2호다목10) 및 같은 항 제3호타목 중 “「매장문화재 보호 및 조사에 관한 법률」”을 각각 “「매장유산 보호 및 조사에 관한 법률」”로, “매장문화재 보호 및 전시”를 각각 “매장유산 보호 및 전시”로 한다.

④부터1& 까지 생략

제3조 생략

부칙 <제34580호,2024. 6. 18.>

제1조(시행일) 이 영은 공포한 날부터 시행한다. 다만, 다음 각 호의 개정규정은 해당 호에서 정하는 날부터 시행한다.

1. 제115조의4제1항 각 호 외의 부분 단서, 같은 조 제2항 각 호 외의 부분 단서 및 같은 조 제2항제1호의 개정규정: 2024년 6월 27일
2. 제18조의2제2항제1호 및 제61조제1항제1호의3의 개정규정: 공포 후 6개월이 경과한 날

제2조(건축기준 완화에 관한 적용례) 제6조제1항제13호의 개정규정은 이 영 시행 이후 다음 각 호의 신청이나 신고를 하는 경우부터 적용한다.

1. 법 제11조에 따른 건축허가(법 제16조에 따른 변경허가 및 변경신고를 포함한다)의 신청(건축허가를 신청하기 위해 법 제4조의2제1항에 따라 건축위원회에 심의를 신청하는 경우를 포함한다)
2. 법 제14조에 따른 건축신고(법 제16조에 따른 변경허가 및 변경신고를 포함한다)

제3조(사진 및 동영상 촬영 대상 건축물 등에 관한 적용례) 제18조의2제2항제1호나목의 개정규정은 부칙 제1조제2호에 따른 시행일 이후 법 제21조에 따른 착공신고를 하는 경우부터 적용한다.

제4조(방화에 지장이 없는 내부 마감재료를 사용해야 하는 건축물에 관한 적용례) 제61조제1항제1호의3의 개정규정은 부칙 제1조제2호에 따른 시행일 이후 다음 각 호의 신청이나 신고를 하는 건축물의 내부 마감재료 설치공사를 하는 경우부터 적용한다.

1. 법 제11조에 따른 건축허가(법 제16조에 따른 변경허가 및 변경신고를 포함한다)의 신청(건축허가를 신청하기 위해 법 제4조의2제1항에 따라 건축위원회에 심의를 신청하는 경우를 포함한다)
2. 법 제14조에 따른 건축신고(법 제16조에 따른 변경허가 및 변경신고를 포함한다)
3. 법 제19조에 따른 용도변경 허가의 신청(같은 조에 따른 용도변경 신고 또는 건축물대장 기재내용의 변경신청을 포함한다)

4. 제1호 및 제2호에 따른 허가나 신고가 의제되는 다른 법률에 따른 허가ㆍ인가ㆍ승인 등의 신청 또는 신고

제5조(이행강제금의 감경에 관한 적용례) 제115조의4제1항 각 호 외의 부분 단서 및 같은 조 제2항 각 호 외의 부분 단서의 개정규정은 부칙 제1조제1호에 따른 시행일 이후 이행강제금을 부과하는 경우부터 적용한다.

제6조(건축물의 높이 산정방법에 관한 적용례) 제119조제1항제5호다목의 개정규정은 이 영 시행 이후 다음 각 호의 신청이나 신고를 하는 경우부터 적용한다.

1. 법 제11조에 따른 건축허가(법 제16조에 따른 변경허가 및 변경신고를 포함한다)의 신청(건축허가를 신청하기 위해 법 제4조의2제1항에 따라 건축위원회에 심의를 신청하는 경우를 포함한다)
2. 법 제14조에 따른 건축신고(법 제16조에 따른 변경허가 및 변경신고를 포함한다)
3. 제1호 및 제2호에 따른 허가나 신고가 의제되는 다른 법률에 따른 허가ㆍ인가ㆍ승인 등의 신청 또는 신고

부칙 <제34785호,2024. 7. 30.>(국민 행정부담 완화 및 불편 해소를 위한 17개 법령의 일부개정에 관한 대통령령)

제1조(시행일) 이 영은 공포한 날부터 시행한다.

제2조 생략

부칙 <제35082호,2024. 12. 17.>

제1조(시행일) 이 영은 공포한 날부터 시행한다. 다만, 제5조의5제6항제2호차목의 개정규정은 공포 후 1년이 경과한 날부터 시행한다.

제2조(공사감리자의 감리중간보고서 작성ㆍ제출에 관한 적용례) 제2조제18호다목, 제19조제3항제1호라목 및 제32조제2항제8호의 개정규정은 이 영 시행일 이후 다음 각 호의 신청이나 신고를 하는 경우부터 적용한다.

1. 법 제11조에 따른 건축허가(법 제16조에 따른 변경허가 및 변경신고는 제외한다)의 신청(건축허가를 신청하기 위해 법 제4조의2제1항에 따라 건축위원회에 심의를 신청하는 경우를 포함한다)
2. 법 제14조에 따른 건축신고(법 제16조에 따른 변경허가 및 변경신고는 제외한다)
3. 제1호 및 제2호에 따른 허가나 신고가 의제되는 다른 법률에 따른 허가ㆍ인가ㆍ승인 등의 신청 또는 신고

제3조(구조 안전의 확인에 관한 적용례) 제6조의3제2항 전단 및 제32조제3항의 개정규정은 이 영 시행일 이후 다음 각 호의 신청이나 신고를 하는 경우부터 적용한다.

1. 법 제11조에 따른 건축허가(법 제16조에 따른 변경허가 및 변경신고를 포함한다)의 신청(건축허가를 신청하기 위해 법 제4조의2제1항에 따라 건축위원회에 심의를 신청하는 경우

를 포함한다)

2. 법 제14조에 따른 건축신고(법 제16조에 따른 변경허가 및 변경신고를 포함한다)

3. 제1호 및 제2호에 따른 허가나 신고가 의제되는 다른 법률에 따른 허가ㆍ인가ㆍ승인 등의 신청 또는 신고

제4조(관계전문기술자와의 협력에 관한 경과조치) 이 영 시행일 전에 설계자 또는 공사감리자와 계약을 체결하여 협력 업무를 수행 중인 관계전문기술자는 제91조의3제3항의 개정규정에도 불구하고 그 협력 업무가 끝날 때까지는 그 업무를 계속 수행할 수 있다.

제5조(다른 법령의 개정) 건축물관리법 시행령 일부를 다음과 같이 개정한다.

제7조제1항제1호 중 “「건축법 시행령」 제2조제18호”를 “「건축법 시행령」 제2조제18호(다목은 제외한다)”로 한다.

부칙 <제35221호,2025. 1. 21.>(주택법 시행령)

제1조(시행일) 이 영은 공포한 날부터 시행한다.

제2조 생략

제3조(다른 법령의 개정) ① 건축법 시행령 일부를 다음과 같이 개정한다.

별표 1 제2호 각 목 외의 부분 본문 중 “소형 주택”을 “아파트형 주택”으로 한다.

② 및 ③ 생략

부칙 <제35449호,2025. 4. 15.>

이 영은 공포 후 3개월이 경과한 날부터 시행한다.

부칙 <제35716호,2025. 8. 26.>(관광진흥법 시행령)

제1조(시행일) 이 영은 2025년 8월 28일부터 시행한다.

제2조(다른 법령의 개정) ① 생략

② 건축법 시행령 일부를 다음과 같이 개정한다.

별표 1 제4호파목 중 “「관광진흥법」에 따른 기타유원시설업”을 “「관광진흥법 시행령」에 따른 기타테마파크업”으로 하고, 같은 표 제16호다목 중 “유원시설업”을 “테마파크업”으로 한다.

③부터3) 까지 생략

부칙 <제35717호,2025. 8. 26.>

제1조(시행일) 이 영은 공포한 날부터 시행한다. 다만, 제19조의2제7항 및 제120조의 개정규정은 공포 후 6개월이 경과한 날부터 시행한다.

제2조(방화에 지장이 없는 내부 마감재료를 사용해야 하는 건축물에 관한 적용례) 제61조제1항 제2호의 개정규정은 이 영 시행 이후 다음 각 호의 신청이나 신고를 하는 건축물의 내부 마감재료 설치공사를 하는 경우부터 적용한다.

1. 법 제11조에 따른 건축허가(법 제16조에 따른 변경허가 및 변경신고를 포함한다)의 신청(건축허가를 신청하기 위해 법 제4조의2제1항에 따라 건축위원회에 심의를 신청하는 경우를 포함한다)
2. 법 제14조에 따른 건축신고(법 제16조에 따른 변경허가 및 변경신고를 포함한다)
3. 법 제19조에 따른 용도변경 허가의 신청(같은 조에 따른 용도변경 신고 또는 건축물대장 기재내용의 변경신청을 포함한다)
4. 제1호 및 제2호에 따른 허가나 신고가 의제되는 다른 법률에 따른 허가ㆍ인가ㆍ승인 등의 신청 또는 신고

제3조(건축물의 높이 등의 산정방법에 관한 적용례) 제119조제1항다목ㆍ라목 및 같은 항 제9호의 개정규정은 이 영 시행 이후 다음 각 호의 신청이나 신고를 하는 경우부터 적용한다.

1. 법 제11조에 따른 건축허가(법 제16조에 따른 변경허가 및 변경신고를 포함한다)의 신청(건축허가를 신청하기 위해 법 제4조의2제1항에 따라 건축위원회에 심의를 신청하는 경우를 포함한다)
2. 법 제14조에 따른 건축신고(법 제16조에 따른 변경허가 및 변경신고를 포함한다)
3. 제1호 및 제2호에 따른 허가나 신고가 의제되는 다른 법률에 따른 허가ㆍ인가ㆍ승인 등의 신청 또는 신고

제4조(공유보관시설 등의 용도분류에 관한 적용례) 별표 1 제4호버목 및 제8호마목의 개정규정은 이 영 시행 이후 다음 각 호의 신청이나 신고를 하는 경우부터 적용한다.

1. 법 제11조에 따른 건축허가(법 제16조에 따른 변경허가 및 변경신고는 제외한다)의 신청(건축허가를 신청하기 위해 법 제4조의2제1항에 따라 건축위원회에 심의를 신청하는 경우를 포함한다)
2. 법 제14조에 따른 건축신고(법 제16조에 따른 변경허가 및 변경신고는 제외한다)
3. 법 제19조에 따른 용도변경허가의 신청(같은 조에 따른 용도변경신고 또는 건축물대장 기재내용의 변경신청을 포함한다)
4. 제1호 및 제2호에 따른 허가나 신고가 의제되는 다른 법률에 따른 허가ㆍ인가ㆍ승인 등의 신청 또는 신고

제5조(공유보관시설로 사용하는 기존 건축물의 용도에 관한 특례) 이 영 시행 당시 「정보통신진흥 및 융합 활성화 등에 관한 특별법」 제38조의2 및 「산업융합 촉진법」 제10조의3에 따른 실증을 위한 규제특례의 지정을 받아 해당 건축물의 전부 또는 일부가 공유보관시설로 사용되고 있는 경우 이 영 시행일부터 2년까지는 해당 건축물이 본래 용도로 사용되고 있는 것으로 본다.

제6조(소규모 건축물 등을 설계한 자를 공사감리자로 지정할 수 있는 사유의 조정에 관한 경과조치) 다음 각 호의 어느 하나에 해당하는 경우에는 제19조의2제7항의 개정규정에도 불구하

고 종전의 규정을 따른다.

1. 부칙 제1조 단서에 따른 시행일 전에 법 제11조에 따른 건축허가(법 제16조에 따른 변경허가를 포함한다)의 신청(건축허가를 신청하기 위해 법 제4조의2제1항에 따라 건축위원회에 심의를 신청하는 경우를 포함한다)을 한 경우
2. 부칙 제1조 단서에 따른 시행일 전에 법 제11조에 따른 건축허가(법 제16조에 따른 변경허가를 포함한다)를 받은 경우로서 부칙 제1조 단서에 따른 시행일 이후 법 제16조에 따른 변경허가를 신청하는 경우
3. 부칙 제1조 단서에 따른 시행일 전에 법 제11조에 따른 건축허가(법 제16조에 따른 변경허가를 포함한다)가 의제되는 다른 법률에 따른 허가ㆍ인가ㆍ승인 등의 신청을 했거나 신고를 한 경우
4. 부칙 제1조 단서에 따른 시행일 전에 법 제11조에 따른 건축허가(법 제16조에 따른 변경허가를 포함한다)가 의제되는 다른 법률에 따른 허가ㆍ인가ㆍ승인 등을 받은 경우로서 부칙 제1조 단서에 따른 시행일 이후 법 제16조에 따른 변경허가가 의제되는 다른 법률에 따른 허가ㆍ인가ㆍ승인 등의 신청을 하거나 신고를 하는 경우

부칙 <제35811호,2025. 10. 1.>(정부조직 개편 반영을 위한 306개 법령의 일부개정에 관한 대통령령)

이 영은 공포한 날부터 시행한다. 다만, 이 영에 따라 개정되는 대통령령 중 이 영 시행 전에 공포되었으나 시행일이 도래하지 아니한 대통령령을 개정한 부분은 각각 해당 대통령령의 시행일부터 시행한다.

부칙 <제36541호,2026. 7. 28.>

이 영은 공포한 날부터 시행한다.

부칙 <제36586호,2026. 8. 18.>(재생에너지 개발ㆍ이용ㆍ보급 촉진법 시행령)

제1조(시행일) 이 영은 2026년 9월 18일부터 시행한다.

제2조부터 제7조까지 생략

제8조(다른 법령의 개정) ① 생략

② 건축법 시행령 일부를 다음과 같이 개정한다.

제118조제1항제11호 중 “「신에너지 및 재생에너지 개발ㆍ이용ㆍ보급 촉진법」”을 “「재생에너지 개발ㆍ이용ㆍ보급 촉진법」”으로 한다.

③부터2$ 까지 생략

제9조 생략

부칙 <제36587호,2026. 8. 18.>(수소경제 육성 및 수소 안전관리에 관한 법률 시행령)

제1조(시행일) 이 영은 2026년 9월 18일부터 시행한다.

제2조(다른 법령의 개정) ① 및 ② 생략

③ 건축법 시행령 일부를 다음과 같이 개정한다.

제119조제1항제2호가목5) 중 “「신에너지 및 재생에너지 개발ㆍ이용ㆍ보급 촉진법」 제2조제3호에 따른 신ㆍ재생에너지 설비(신ㆍ재생에너지”를 “「재생에너지 개발ㆍ이용ㆍ보급 촉진법」 제2조제3호에 따른 재생에너지 설비와 「수소경제 육성 및 수소 안전관리에 관한 법률」 제2조제6호 및 제12호에 따른 연료전지등 및 수소에너지 설비(재생에너지, 수소에너지 및 연료전지등에 활용되는 에너지”로 한다.

④부터4$ 까지 생략

제3조 생략

부칙 <제36746호,2026. 10. 6.>

제1조(시행일) 이 영은 공포한 날부터 시행한다. 다만, 제61조제2항의 개정규정은 공포 후 6개월이 경과한 날부터 시행한다.

제2조(방화구획 등의 설치에 관한 적용례) 제46조제2항제9호의 개정규정은 이 영 시행 전에 다음 각 호의 신청 또는 신고를 한 경우에도 적용한다.

1. 법 제11조에 따른 건축허가(법 제16조에 따른 변경허가를 포함한다)의 신청(건축허가를 신청하기 위해 법 제4조의2제1항에 따라 건축위원회에 심의를 신청한 경우를 포함한다)
2. 법 제14조에 따른 건축신고(법 제16조에 따른 변경신고를 포함한다)
3. 법 제19조에 따른 용도변경 허가의 신청(같은 조에 따른 용도변경 신고 또는 건축물대장 기재내용의 변경신청을 포함한다)
4. 제1호 및 제2호에 따른 허가나 신고가 의제되는 다른 법률에 따른 허가ㆍ인가ㆍ승인 등의 신청 또는 신고

■ 건축법 시행령 [별표 1] <개정 2025. 10. 1.>

용도별 건축물의 종류(제3조의5 관련)

1. 단독주택[단독주택의 형태를 갖춘 가정어린이집 · 공동생활가정 · 지역아동센터 · 공동육아나눔터(「아이돌봄 지원법」 제19조에 따른 공동육아나눔터를 말한다. 이하 같다) · 작은도서관(「도서관법」 제4조제2항제1호가목에 따른 작은도서관을 말하며, 해당 주택의 1층에 설치한 경우만 해당한다. 이하 같다) 및 노인복지시설(노인복지주택은 제외한다)을 포함한다]

가. 단독주택

나. 다중주택: 다음의 요건을 모두 갖춘 주택을 말한다.

1) 학생 또는 직장인 등 여러 사람이 장기간 거주할 수 있는 구조로 되어 있는 것

2) 독립된 주거의 형태를 갖추지 않은 것(각 실별로 욕실은 설치할 수 있으나, 취사시설은 설치하지 않은 것을 말한다)

3) 1개 동의 주택으로 쓰이는 바닥면적(부설 주차장 면적은 제외한다. 이하 같다)의 합계가 660제곱미터 이하이고 주택으로 쓰는 층수(지하층은 제외한다)가 3개 층 이하일 것. 다만, 1층의 전부 또는 일부를 필로티 구조로 하여 주차장으로 사용하고 나머지 부분을 주택(주거 목적으로 한정한다) 외의 용도로 쓰는 경우에는 해당 층을 주택의 층수에서 제외한다.

4) 적정한 주거환경을 조성하기 위하여 건축조례로 정하는 실별 최소 면적, 창문의 설치 및 크기 등의 기준에 적합할 것

다. 다가구주택: 다음의 요건을 모두 갖춘 주택으로서 공동주택에 해당하지 아니하는 것을 말한다.

1) 주택으로 쓰는 층수(지하층은 제외한다)가 3개 층 이하일 것. 다만, 1층의 전부 또는 일부를 필로티 구조로 하여 주차장으로 사용하고 나머지 부분을 주택(주거 목적으로 한정한다) 외의 용도로 쓰는 경우에는 해당 층을 주택의 층수에서 제외한다.

2) 1개 동의 주택으로 쓰이는 바닥면적의 합계가 660제곱미터 이하일 것

3) 19세대(대지 내 동별 세대수를 합한 세대를 말한다) 이하가 거주할 수 있을 것

라. 공관(公館)

2. 공동주택[공동주택의 형태를 갖춘 가정어린이집 · 공동생활가정 · 지역아동센터 · 공동육아나눔터 · 작은도서관 · 노인복지시설(노인복지주택은 제외한다) 및 「주택법 시행령」 제10조제1항제1호에 따른 아파트형 주택을 포함한

다]. 다만, 가목이나 나목에서 층수를 산정할 때 1층 전부를 필로티 구조로 하여 주차장으로 사용하는 경우에는 필로티 부분을 층수에서 제외하고, 다목에서 층수를 산정할 때 1층의 전부 또는 일부를 필로티 구조로 하여 주차장으로 사용하고 나머지 부분을 주택(주거 목적으로 한정한다) 외의 용도로 쓰는 경우에는 해당 층을 주택의 층수에서 제외하며, 가목부터 라목까지의 규정에서 층수를 산정할 때 지하층을 주택의 층수에서 제외한다.

가. 아파트: 주택으로 쓰는 층수가 5개 층 이상인 주택

나. 연립주택: 주택으로 쓰는 1개 동의 바닥면적(2개 이상의 동을 지하주차장으로 연결하는 경우에는 각각의 동으로 본다) 합계가 660제곱미터를 초과하고, 층수가 4개 층 이하인 주택

다. 다세대주택: 주택으로 쓰는 1개 동의 바닥면적 합계가 660제곱미터 이하이고, 층수가 4개 층 이하인 주택(2개 이상의 동을 지하주차장으로 연결하는 경우에는 각각의 동으로 본다)

라. 기숙사: 다음의 어느 하나에 해당하는 건축물로서 공간의 구성과 규모 등에 관하여 국토교통부장관이 정하여 고시하는 기준에 적합한 것. 다만, 구분소유된 개별 실(室)은 제외한다.

1) 일반기숙사: 학교 또는 공장 등의 학생 또는 종업원 등을 위하여 사용하는 것으로서 해당 기숙사의 공동취사시설 이용 세대 수가 전체 세대 수(건축물의 일부를 기숙사로 사용하는 경우에는 기숙사로 사용하는 세대 수로 한다. 이하 같다)의 50퍼센트 이상인 것(「교육기본법」 제27조제2항에 따른 학생복지주택을 포함한다)

2) 임대형기숙사: 「공공주택 특별법」 제4조에 따른 공공주택사업자 또는 「민간임대주택에 관한 특별법」 제2조제7호에 따른 임대사업자가 임대사업에 사용하는 것으로서 임대 목적으로 제공하는 실이 20실 이상이고 해당 기숙사의 공동취사시설 이용 세대 수가 전체 세대 수의 50퍼센트 이상인 것

3. 제1종 근린생활시설

가. 식품·잡화·의류·완구·서적·건축자재·의약품·의료기기 등 일용품을 판매하는 소매점으로서 같은 건축물(하나의 대지에 두 동 이상의 건축물이 있는 경우에는 이를 같은 건축물로 본다. 이하 같다)에 해당 용도로 쓰는 바닥면적의 합계가 1천 제곱미터 미만인 것

나. 휴게음식점, 제과점 등 음료·차(茶)·음식·빵·떡·과자 등을 조리하거나 제조하여 판매하는 시설(제4호너목 또는 제17호에 해당하는 것은 제외한다)로서 같은 건축물에 해당 용도로 쓰는 바닥면적의 합계가 300제곱미터 미만인 것

다. 이용원, 미용원, 목욕장, 세탁소 등 사람의 위생관리나 의류 등을 세탁·수선하는 시설(세탁소의 경우 공장에 부설되는 것과 「대기환경보전법」, 「물환경보전법」 또는 「소음·진동관리법」에 따른 배출시설의 설치 허가 또는 신고의 대상인 것은 제외한다)

라. 의원, 치과의원, 한의원, 침술원, 접골원(接骨院), 조산원, 안마원, 산후조리원 등 주민의 진료·치료 등을 위한 시설

마. 탁구장, 체육도장으로서 같은 건축물에 해당 용도로 쓰는 바닥면적의 합계가 500제곱미터 미만인 것

바. 지역자치센터, 파출소, 지구대, 소방서, 우체국, 방송국, 보건소, 공공도서관, 건강보험공단 사무소 등 주민의 편의를 위하여 공공업무를 수행하는 시설로서 같은 건축물에 해당 용도로 쓰는 바닥면적의 합계가 1천 제곱미터 미만인 것

사. 마을회관, 마을공동작업소, 마을공동구판장, 공중화장실, 대피소, 지역아동센터(단독주택과 공동주택에 해당하는 것은 제외한다) 등 주민이 공동으로 이용하는 시설

아. 변전소, 도시가스배관시설, 통신용 시설(해당 용도로 쓰는 바닥면적의 합계가 1천제곱미터 미만인 것에 한정한다), 정수장, 양수장 등 주민의 생활에 필요한 에너지공급·통신서비스제공이나 급수·배수와 관련된 시설

자. 금융업소, 사무소, 부동산중개사무소, 결혼상담소 등 소개업소, 출판사 등 일반업무시설로서 같은 건축물에 해당 용도로 쓰는 바닥면적의 합계가 30제곱미터 미만인 것

차. 전기자동차 충전소(해당 용도로 쓰는 바닥면적의 합계가 1천제곱미터 미만인 것으로 한정한다)

카. 동물병원, 동물미용실 및 「동물보호법」 제73조제1항제2호에 따른 동물위탁관리업을 위한 시설로서 같은 건축물에 해당 용도로 쓰는 바닥면적의 합계가 300제곱미터 미만인 것

4. 제2종 근린생활시설

가. 공연장(극장, 영화관, 연예장, 음악당, 서커스장, 비디오물감상실, 비디오물소극장, 그 밖에 이와 비슷한 것을 말한다. 이하 같다)으로서 같은 건축물에 해당 용도로 쓰는 바닥면적의 합계가 500제곱미터 미만인 것

나. 종교집회장[교회, 성당, 사찰, 기도원, 수도원, 수녀원, 제실(祭室), 사당, 그 밖에 이와 비슷한 것을 말한다. 이하 같다]으로서 같은 건축물에 해당 용도로 쓰는 바닥면적의 합계가 500제곱미터 미만인 것

다. 자동차영업소로서 같은 건축물에 해당 용도로 쓰는 바닥면적의 합계가 1천

제곱미터 미만인 것

라. 서점(제1종 근린생활시설에 해당하지 않는 것)

마. 총포판매소

바. 사진관, 표구점

사. 청소년게임제공업소, 복합유통게임제공업소, 인터넷컴퓨터게임시설제공업소, 가상현실체험 제공업소, 그 밖에 이와 비슷한 게임 및 체험 관련 시설로서 같은 건축물에 해당 용도로 쓰는 바닥면적의 합계가 500제곱미터 미만인 것

아. 휴게음식점, 제과점 등 음료·차(茶)·음식·빵·떡·과자 등을 조리하거나 제조하여 판매하는 시설(너목 또는 제17호에 해당하는 것은 제외한다)로서 같은 건축물에 해당 용도로 쓰는 바닥면적의 합계가 300제곱미터 이상인 것

자. 일반음식점

차. 장의사, 동물병원, 동물미용실, 「동물보호법」 제73조제1항제2호에 따른 동물위탁관리업을 위한 시설, 그 밖에 이와 유사한 것(제1종 근린생활시설에 해당하는 것은 제외한다)

카. 학원(자동차학원·무도학원 및 정보통신기술을 활용하여 원격으로 교습하는 것은 제외한다), 교습소(자동차교습·무도교습 및 정보통신기술을 활용하여 원격으로 교습하는 것은 제외한다), 직업훈련소(운전·정비 관련 직업훈련소는 제외한다)로서 같은 건축물에 해당 용도로 쓰는 바닥면적의 합계가 500제곱미터 미만인 것

타. 독서실, 기원

파. 테니스장, 체력단련장, 에어로빅장, 볼링장, 당구장, 실내낚시터, 골프연습장, 놀이형시설(「관광진흥법 시행령」에 따른 기타테마파크업의 시설을 말한다. 이하 같다) 등 주민의 체육 활동을 위한 시설(제3호마목의 시설은 제외한다)로서 같은 건축물에 해당 용도로 쓰는 바닥면적의 합계가 500제곱미터 미만인 것

하. 금융업소, 사무소, 부동산중개사무소, 결혼상담소 등 소개업소, 출판사 등 일반업무시설로서 같은 건축물에 해당 용도로 쓰는 바닥면적의 합계가 500제곱미터 미만인 것(제1종 근린생활시설에 해당하는 것은 제외한다)

거. 다중생활시설(「다중이용업소의 안전관리에 관한 특별법」에 따른 다중이용업 중 고시원업의 시설로서 국토교통부장관이 고시하는 기준과 그 기준에 위배되지 않는 범위에서 적정한 주거환경을 조성하기 위하여 건축조례로 정하는 실별 최소 면적, 창문의 설치 및 크기 등의 기준에 적합한 것을 말한다. 이하 같다)로서 같은 건축물에 해당 용도로 쓰는 바닥면적의 합계가

500제곱미터 미만인 것

너. 제조업소, 수리점 등 물품의 제조·가공·수리 등을 위한 시설로서 같은 건축물에 해당 용도로 쓰는 바닥면적의 합계가 500제곱미터 미만이고, 다음 요건 중 어느 하나에 해당하는 것

1) 「대기환경보전법」, 「물환경보전법」 또는 「소음·진동관리법」에 따른 배출시설의 설치 허가 또는 신고의 대상이 아닌 것

2) 「물환경보전법」 제33조제1항 본문에 따라 폐수배출시설의 설치 허가를 받거나 신고해야 하는 시설로서 발생되는 폐수를 전량 위탁처리하는 것

더. 단란주점으로서 같은 건축물에 해당 용도로 쓰는 바닥면적의 합계가 150제곱미터 미만인 것

러. 안마시술소, 노래연습장

머. 「물류시설의 개발 및 운영에 관한 법률」 제2조제5호의2에 따른 주문배송시설로서 같은 건축물에 해당 용도로 쓰는 바닥면적의 합계가 500제곱미터 미만인 것(같은 법 제21조의2제1항에 따라 물류창고업 등록을 해야 하는 시설을 말한다)

버. 공유보관시설로서 같은 건축물에 해당 용도로 쓰는 바닥면적의 합계가 1,000제곱미터 미만인 것

5. 문화 및 집회시설

가. 공연장으로서 제2종 근린생활시설에 해당하지 아니하는 것

나. 집회장[예식장, 공회당, 회의장, 마권(馬券) 장외 발매소, 마권 전화투표소, 그 밖에 이와 비슷한 것을 말한다]으로서 제2종 근린생활시설에 해당하지 아니하는 것

다. 관람장(경마장, 경륜장, 경정장, 자동차 경기장, 그 밖에 이와 비슷한 것과 체육관 및 운동장으로서 관람석의 바닥면적의 합계가 1천 제곱미터 이상인 것을 말한다)

라. 전시장(박물관, 미술관, 과학관, 문화관, 체험관, 기념관, 산업전시장, 박람회장, 그 밖에 이와 비슷한 것을 말한다)

마. 동·식물원(동물원, 식물원, 수족관, 그 밖에 이와 비슷한 것을 말한다)

6. 종교시설

가. 종교집회장으로서 제2종 근린생활시설에 해당하지 아니하는 것

나. 종교집회장(제2종 근린생활시설에 해당하지 아니하는 것을 말한다)에 설치하는 봉안당(奉安堂)

7. 판매시설
가. 도매시장(「농수산물유통 및 가격안정에 관한 법률」에 따른 농수산물도매시장, 농수산물공판장, 그 밖에 이와 비슷한 것을 말하며, 그 안에 있는 근린생활시설을 포함한다)
나. 소매시장(「유통산업발전법」 제2조제3호에 따른 대규모 점포, 그 밖에 이와 비슷한 것을 말하며, 그 안에 있는 근린생활시설을 포함한다)
다. 상점(그 안에 있는 근린생활시설을 포함한다)으로서 다음의 요건 중 어느 하나에 해당하는 것
1) 제3호가목에 해당하는 용도(서점은 제외한다)로서 제1종 근린생활시설에 해당하지 아니하는 것
2) 「게임산업진흥에 관한 법률」 제2조제6호의2가목에 따른 청소년게임제공업의 시설, 같은 호 나목에 따른 일반게임제공업의 시설, 같은 조 제7호에 따른 인터넷컴퓨터게임시설제공업의 시설 및 같은 조 제8호에 따른 복합유통게임제공업의 시설로서 제2종 근린생활시설에 해당하지 아니하는 것

8. 운수시설
가. 여객자동차터미널
나. 철도시설
다. 공항시설
라. 항만시설
마. 「도심항공교통 활용 촉진 및 지원에 관한 법률」에 따른 버티포트(Vertiport)
바. 그 밖에 가목부터 마목까지의 규정에 따른 시설과 비슷한 시설

9. 의료시설
가. 병원(종합병원, 병원, 치과병원, 한방병원, 정신병원 및 요양병원을 말한다)
나. 격리병원(전염병원, 마약진료소, 그 밖에 이와 비슷한 것을 말한다)

10. 교육연구시설(제2종 근린생활시설에 해당하는 것은 제외한다)
가. 학교(유치원, 초등학교, 중학교, 고등학교, 전문대학, 대학, 대학교, 그 밖에 이에 준하는 각종 학교를 말한다)
나. 교육원(연수원, 그 밖에 이와 비슷한 것을 포함한다)
다. 직업훈련소(운전 및 정비 관련 직업훈련소는 제외한다)
라. 학원(자동차학원·무도학원 및 정보통신기술을 활용하여 원격으로 교습하는 것은 제외한다), 교습소(자동차교습·무도교습 및 정보통신기술을 활용하

여 원격으로 교습하는 것은 제외한다)
마. 연구소(연구소에 준하는 시험소와 계측계량소를 포함한다)
바. 도서관

11. 노유자시설
가. 아동 관련 시설(어린이집, 아동복지시설, 그 밖에 이와 비슷한 것으로서 단독주택, 공동주택 및 제1종 근린생활시설에 해당하지 아니하는 것을 말한다)
나. 노인복지시설(단독주택과 공동주택에 해당하지 아니하는 것을 말한다)
다. 그 밖에 다른 용도로 분류되지 아니한 사회복지시설 및 근로복지시설

12. 수련시설
가. 생활권 수련시설(「청소년활동진흥법」에 따른 청소년수련관, 청소년문화의집, 청소년특화시설, 그 밖에 이와 비슷한 것을 말한다)
나. 자연권 수련시설(「청소년활동진흥법」에 따른 청소년수련원, 청소년야영장, 그 밖에 이와 비슷한 것을 말한다)
다. 「청소년활동진흥법」에 따른 유스호스텔
라. 「관광진흥법」에 따른 야영장 시설로서 제29호에 해당하지 아니하는 시설

13. 운동시설
가. 탁구장, 체육도장, 테니스장, 체력단련장, 에어로빅장, 볼링장, 당구장, 실내낚시터, 골프연습장, 놀이형시설, 그 밖에 이와 비슷한 것으로서 제1종 근린생활시설 및 제2종 근린생활시설에 해당하지 아니하는 것
나. 체육관으로서 관람석이 없거나 관람석의 바닥면적이 1천제곱미터 미만인 것
다. 운동장(육상장, 구기장, 볼링장, 수영장, 스케이트장, 롤러스케이트장, 승마장, 사격장, 궁도장, 골프장 등과 이에 딸린 건축물을 말한다)으로서 관람석이 없거나 관람석의 바닥면적이 1천 제곱미터 미만인 것

14. 업무시설
가. 공공업무시설: 국가 또는 지방자치단체의 청사와 외국공관의 건축물로서 제1종 근린생활시설에 해당하지 아니하는 것
나. 일반업무시설: 다음 요건을 갖춘 업무시설을 말한다.
1) 금융업소, 사무소, 결혼상담소 등 소개업소, 출판사, 신문사, 그 밖에 이와 비슷한 것으로서 제1종 근린생활시설 및 제2종 근린생활시설에 해당하지 않

는 것

2) 오피스텔(업무를 주로 하며, 분양하거나 임대하는 구획 중 일부 구획에서 숙식을 할 수 있도록 한 건축물로서 국토교통부장관이 고시하는 기준에 적합한 것을 말한다)

15. 숙박시설

가. 일반숙박시설 및 생활숙박시설(「공중위생관리법」 제3조제1항 전단에 따라 숙박업 신고를 해야 하는 시설로서 국토교통부장관이 정하여 고시하는 요건을 갖춘 시설을 말한다)

나. 관광숙박시설(관광호텔, 수상관광호텔, 한국전통호텔, 가족호텔, 호스텔, 소형호텔, 의료관광호텔 및 휴양 콘도미니엄)

다. 다중생활시설(제2종 근린생활시설에 해당하지 아니하는 것을 말한다)

라. 그 밖에 가목부터 다목까지의 시설과 비슷한 것

16. 위락시설

가. 단란주점으로서 제2종 근린생활시설에 해당하지 아니하는 것

나. 유흥주점이나 그 밖에 이와 비슷한 것

다. 「관광진흥법」에 따른 테마파크업의 시설, 그 밖에 이와 비슷한 시설(제2종 근린생활시설과 운동시설에 해당하는 것은 제외한다)

라. 삭제 <2010.2.18>

마. 무도장, 무도학원

바. 카지노영업소

17. 공장

물품의 제조·가공[염색·도장(塗裝)·표백·재봉·건조·인쇄 등을 포함한다] 또는 수리에 계속적으로 이용되는 건축물로서 제1종 근린생활시설, 제2종 근린생활시설, 위험물저장 및 처리시설, 자동차 관련 시설, 자원순환 관련 시설 등으로 따로 분류되지 아니한 것

18. 창고시설(제2종 근린생활시설에 해당하는 것과 위험물 저장 및 처리 시설 또는 그 부속용도에 해당하는 것은 제외한다)

가. 창고(물품저장시설로서 「물류정책기본법」에 따른 일반창고와 냉장 및 냉동 창고를 포함한다)

나. 하역장

다. 「물류시설의 개발 및 운영에 관한 법률」에 따른 물류터미널

라. 집배송 시설

19. 위험물 저장 및 처리 시설
「위험물안전관리법」, 「석유 및 석유대체연료 사업법」, 「도시가스사업법」, 「고압가스 안전관리법」, 「액화석유가스의 안전관리 및 사업법」, 「총포·도검·화약류 등 단속법」, 「화학물질 관리법」 등에 따라 설치 또는 영업의 허가를 받아야 하는 건축물로서 다음 각 목의 어느 하나에 해당하는 것. 다만, 자가난방, 자가발전, 그 밖에 이와 비슷한 목적으로 쓰는 저장시설은 제외한다.
가. 주유소(기계식 세차설비를 포함한다) 및 석유 판매소
나. 액화석유가스 충전소·판매소·저장소(기계식 세차설비를 포함한다)
다. 위험물 제조소·저장소·취급소
라. 액화가스 취급소·판매소
마. 유독물 보관·저장·판매시설
바. 고압가스 충전소·판매소·저장소
사. 도료류 판매소
아. 도시가스 제조시설
자. 화약류 저장소
차. 그 밖에 가목부터 자목까지의 시설과 비슷한 것

20. 자동차 관련 시설(건설기계 관련 시설을 포함한다)
가. 주차장
나. 세차장
다. 폐차장
라. 검사장
마. 매매장
바. 정비공장
사. 운전학원 및 정비학원(운전 및 정비 관련 직업훈련시설을 포함한다)
아. 「여객자동차 운수사업법」, 「화물자동차 운수사업법」 및 「건설기계관리법」에 따른 차고 및 주기장(駐機場)
자. 전기자동차 충전소로서 제1종 근린생활시설에 해당하지 않는 것

21. 동물 및 식물 관련 시설
가. 축사(양잠·양봉·양어·양돈·양계·곤충사육 시설 및 부화장 등을 포함한다)

나. 가축시설[가축용 운동시설, 인공수정센터, 관리사(管理舍), 가축용 창고, 가축시장, 동물검역소, 실험동물 사육시설, 그 밖에 이와 비슷한 것을 말한다]
다. 도축장
라. 도계장
마. 작물 재배사
바. 종묘배양시설
사. 화초 및 분재 등의 온실
아. 동물 또는 식물과 관련된 가목부터 사목까지의 시설과 비슷한 것(동·식물원은 제외한다)

22. 자원순환 관련 시설
가. 하수 등 처리시설
나. 고물상
다. 폐기물재활용시설
라. 폐기물 처분시설
마. 폐기물감량화시설

23. 교정시설(제1종 근린생활시설에 해당하는 것은 제외한다)
가. 교정시설(보호감호소, 구치소 및 교도소를 말한다)
나. 갱생보호시설, 그 밖에 범죄자의 갱생·보육·교육·보건 등의 용도로 쓰는 시설
다. 소년원 및 소년분류심사원
라. 삭제 <2023. 5. 15.>

23의2. 국방·군사시설(제1종 근린생활시설에 해당하는 것은 제외한다)
「국방·군사시설 사업에 관한 법률」에 따른 국방·군사시설

24. 방송통신시설(제1종 근린생활시설에 해당하는 것은 제외한다)
가. 방송국(방송프로그램 제작시설 및 송신·수신·중계시설을 포함한다)
나. 전신전화국
다. 촬영소
라. 통신용 시설
마. 데이터센터
바. 그 밖에 가목부터 마목까지의 시설과 비슷한 것

25. 발전시설

발전소(집단에너지 공급시설을 포함한다)로 사용되는 건축물로서 제1종 근린생활시설에 해당하지 아니하는 것

26. 묘지 관련 시설

가. 화장시설

나. 봉안당(종교시설에 해당하는 것은 제외한다)

다. 묘지와 자연장지에 부수되는 건축물

라. 동물화장시설, 동물건조장(乾燥葬)시설 및 동물 전용의 납골시설

27. 관광 휴게시설

가. 야외음악당

나. 야외극장

다. 어린이회관

라. 관망탑

마. 휴게소

바. 공원·유원지 또는 관광지에 부수되는 시설

28. 장례시설

가. 장례식장[의료시설의 부수시설(「의료법」 제36조제1호에 따른 의료기관의 종류에 따른 시설을 말한다)에 해당하는 것은 제외한다]

나. 동물 전용의 장례식장

29. 야영장 시설

「관광진흥법」에 따른 야영장 시설로서 관리동, 화장실, 샤워실, 대피소, 취사시설 등의 용도로 쓰는 바닥면적의 합계가 300제곱미터 미만인 것

비고

1. 제3호 및 제4호에서 "해당 용도로 쓰는 바닥면적"이란 부설 주차장 면적을 제외한 실(實) 사용면적에 공용부분 면적(복도, 계단, 화장실 등의 면적을 말한다)을 비례 배분한 면적을 합한 면적을 말한다.
2. 비고 제1호에 따라 "해당 용도로 쓰는 바닥면적"을 산정할 때 건축물의 내부를 여러 개의 부분으로 구분하여 독립한 건축물로 사용하는 경우에는 그 구분된 면적 단위로 바닥면적을 산정한다. 다만, 다음 각 목에 해당하는 경

우에는 각 목에서 정한 기준에 따른다.

가. 제4호더목에 해당하는 건축물의 경우에는 내부가 여러 개의 부분으로 구분되어 있더라도 해당 용도로 쓰는 바닥면적을 모두 합산하여 산정한다.

나. 동일인이 둘 이상의 구분된 건축물을 같은 세부 용도로 사용하는 경우에는 연접되어 있지 않더라도 이를 모두 합산하여 산정한다.

다. 구분 소유자(임차인을 포함한다)가 다른 경우에도 구분된 건축물을 같은 세부 용도로 연계하여 함께 사용하는 경우(통로, 창고 등을 공동으로 활용하는 경우 또는 명칭의 일부를 동일하게 사용하여 홍보하거나 관리하는 경우 등을 말한다)에는 연접되어 있지 않더라도 연계하여 함께 사용하는 바닥면적을 모두 합산하여 산정한다.

3. 「청소년 보호법」 제2조제5호가목8) 및 9)에 따라 성평등가족부장관이 고시하는 청소년 출입·고용금지업의 영업을 위한 시설은 제1종 근린생활시설 및 제2종 근린생활시설에서 제외하되, 위 표에 따른 다른 용도의 시설로 분류되지 않는 경우에는 제16호에 따른 위락시설로 분류한다.

4. 국토교통부장관은 별표 1 각 호의 용도별 건축물의 종류에 관한 구체적인 범위를 정하여 고시할 수 있다.

■ 건축법 시행령 [별표 2] <개정 2021. 11. 2.>

대지의 공지 기준(제80조의2 관련)

1. 건축선으로부터 건축물까지 띄어야 하는 거리

대상 건축물	건축조례에서 정하는 건축기준
가. 해당 용도로 쓰는 바닥면적의 합계가 500제곱미터 이상인 공장(전용공업지역, 일반공업지역 또는 「산업입지 및 개발에 관한 법률」에 따른 산업단지에 건축하는 공장은 제외한다)으로서 건축조례로 정하는 건축물	· 준공업지역: 1.5미터 이상 6미터 이하 · 준공업지역 외의 지역: 3미터 이상 6미터 이하
나. 해당 용도로 쓰는 바닥면적의 합계가 500제곱미터 이상인 창고(전용공업지역, 일반공업지역 또는 「산업입지 및 개발에 관한 법률」에 따른 산업단지에 건축하는 창고는 제외한다)로서 건축조례로 정하는 건축물	· 준공업지역: 1.5미터 이상 6미터 이하 · 준공업지역 외의 지역: 3미터 이상 6미터 이하
다. 해당 용도로 쓰는 바닥면적의 합계가 1,000제곱미터 이상인 판매시설, 숙박시설(일반숙박시설은 제외한다), 문화 및 집회시설(전시장 및 동·식물원은 제외한다) 및 종교시설	· 3미터 이상 6미터 이하
라. 다중이 이용하는 건축물로서 건축조례로 정하는 건축물	· 3미터 이상 6미터 이하
마. 공동주택	· 아파트: 2미터 이상 6미터 이하 · 연립주택: 2미터 이상 5미터 이하 · 다세대주택: 1미터 이상 4미터 이하
바. 그 밖에 건축조례로 정하는 건축물	· 1미터 이상 6미터 이하(한옥의 경우

	에는 처마선 2미터 이하, 외벽선 1미터 이상 2미터 이하)

2. 인접 대지경계선으로부터 건축물까지 띄어야 하는 거리

대상 건축물	건축조례에서 정하는 건축기준
가. 전용주거지역에 건축하는 건축물(공동주택은 제외한다)	· 1미터 이상 6미터 이하(한옥의 경우에는 처마선 2미터 이하, 외벽선 1미터 이상 2미터 이하)
나. 해당 용도로 쓰는 바닥면적의 합계가 500제곱미터 이상인 공장(전용공업지역, 일반공업지역 또는 「산업입지 및 개발에 관한 법률」에 따른 산업단지에 건축하는 공장은 제외한다)으로서 건축조례로 정하는 건축물	· 준공업지역: 1미터 이상 6미터 이하 · 준공업지역 외의 지역: 1.5미터 이상 6미터 이하
다. 상업지역이 아닌 지역에 건축하는 건축물로서 해당 용도로 쓰는 바닥면적의 합계가 1,000제곱미터 이상인 판매시설, 숙박시설(일반숙박시설은 제외한다), 문화 및 집회시설(전시장 및 동·식물원은 제외한다) 및 종교시설	· 1.5미터 이상 6미터 이하
라. 다중이 이용하는 건축물(상업지역에 건축하는 건축물로서 스프링클러나 그 밖에 이와 비슷한 자동식 소화설비를 설치한 건축물은 제외한다)로서 건축조례로 정하는 건축물	· 1.5미터 이상 6미터 이하
마. 공동주택(상업지역에 건축하는 공동주택으로서 스프링클러나 그 밖에 이와 비슷한 자동식 소화설비를 설치	· 아파트: 2미터 이상 6미터 이하 · 연립주택: 1.5미터 이상 5미터 이하 · 다세대주택: 0.5미터 이상 4미터 이하

한 공동주택은 제외한다)	
바. 그 밖에 건축조례로 정하는 건축물	· 0.5미터 이상 6미터 이하(한옥의 경우에는 처마선 2미터 이하, 외벽선 1미터 이상 2미터 이하)

비고

1) 제1호가목 및 제2호나목에 해당하는 건축물 중 법 제11조에 따른 허가를 받거나 법 제14조에 따른 신고를 하고 2009년 7월 1일부터 2015년 6월 30일까지, 2016년 7월 1일부터 2019년 6월 30일까지 또는 2021년 11월 2일부터 2024년 11월 1일까지 법 제21조에 따른 착공신고를 하는 건축물에 대해서는 건축조례로 정하는 건축기준을 2분의 1로 완화하여 적용한다.
2) 제1호에 해당하는 건축물(별표 1 제1호, 제2호 및 제17호부터 제19호까지의 건축물은 제외한다)이 너비가 20미터 이상인 도로를 포함하여 2개 이상의 도로에 접한 경우로서 너비가 20미터 이상인 도로(도로와 접한 공공공지 및 녹지를 포함한다)면에 접한 건축물에 대해서는 건축선으로부터 건축물까지 띄어야 하는 거리를 적용하지 않는다.
3) 제1호에 따른 건축물의 부속용도에 해당하는 건축물에 대해서는 주된 용도에 적용되는 대지의 공지 기준 범위에서 건축조례로 정하는 바에 따라 완화하여 적용할 수 있다. 다만, 최소 0.5미터 이상은 띄어야 한다.

■ 건축법 시행령 [별표 3] <개정 2021. 1. 8.>

특별건축구역의 특례사항 적용 대상 건축물(제106조제2항 관련)

용도	규모(연면적, 세대 또는 동)
1. 문화 및 집회시설, 판매시설, 운수시설, 의료시설, 교육연구시설, 수련시설	2천제곱미터 이상
2. 운동시설, 업무시설, 숙박시설, 관광휴게시설, 방송통신시설	3천제곱미터 이상
3. 종교시설	-
4. 노유자시설	5백제곱미터 이상
5. 공동주택(주거용 외의 용도와 복합된 건축물을 포함한다)	100세대 이상
6. 단독주택 가. 「한옥 등 건축자산의 진흥에 관한 법률」 제2조제2호 또는 제3호의 한옥 또는 한옥건축양식의 단독주택 나. 그 밖의 단독주택	 1) 10동 이상 2) 30동 이상
7. 그 밖의 용도	1천제곱미터 이상

비고

1. 위 표의 용도에 해당하는 건축물은 허가권자가 인정하는 비슷한 용도의 건축물을 포함한다.
2. 용도가 복합된 건축물의 경우에는 해당 용도의 연면적 합계가 기준 연면적을 합한 값 이상이어야 한다. 이 경우 공동주택과 주거용 외의 용도가 복합된 건축물의 경우에는 각각 해당 용도의 연면적 또는 세대 기준에 적합해야 한다.
3. 위 표 제6호가목의 건축물에는 허가권자가 인정하는 범위에서 단독주택 외의 용도로 쓰는 한옥 또는 한옥건축양식의 건축물을 일부 포함할 수 있다.

■ 건축법 시행령 [별표 4] 삭제 <2000.6.27>

■ 건축법 시행령 [별표 5] 삭제 <2000.6.27>

■ 건축법 시행령 [별표 6] 삭제 <2000.6.27>

■ 건축법 시행령 [별표 7] 삭제 <2000.6.27>

■ 건축법 시행령 [별표 8] 삭제 <2000.6.27>

■ 건축법 시행령 [별표 9] 삭제 <2000.6.27>

■ 건축법 시행령 [별표 10] 삭제 <2000.6.27>

■ 건축법 시행령 [별표 11] 삭제 <2000.6.27>

■ 건축법 시행령 [별표 12] 삭제 <2000.6.27>

■ 건축법 시행령 [별표 13] 삭제 <2000.6.27>

■ 건축법 시행령 [별표 14] 삭제 <2000.6.27>

■ 건축법 시행령 [별표 15] <개정 2020. 10. 8.>

이행강제금의 산정기준(제115조의2제2항 관련)

위 반 건 축 물	해당 법조문	이행강제금의 금액
1. 허가를 받지 않거나 신고를 하지 않고 제3조의2제8호에 따른 증설 또는 해체로 대수선을 한 건축물	법 제11조, 법 제14조	시가표준액의 100분의 10에 해당하는 금액
1의2. 허가를 받지 아니하거나 신고를 하지 아니하고 용도변경을 한 건축물	법 제19조	허가를 받지 아니하거나 신고를 하지 아니하고 용도변경을 한 부분의 시가표준액의 100분의 10에 해당하는 금액
2. 사용승인을 받지 아니하고 사용 중인 건축물	법 제22조	시가표준액의 100분의 2에 해당하는 금액
3. 대지의 조경에 관한 사항을 위반한 건축물	법 제42조	시가표준액(조경의무를 위반한 면적에 해당하는 바닥면적의 시가표준액)의 100분의 10에 해당하는 금액
4. 건축선에 적합하지 아니한 건축물	법 제47조	시가표준액의 100분의 10에 해당하는 금액
5. 구조내력기준에 적합하지 아니한 건축물	법 제48조	시가표준액의 100분의 10에 해당하는 금액
6. 피난시설, 건축물의 용도·구조의 제한, 방화구획, 계단, 거실의 반자 높이, 거실의 채광·환기와 바닥의 방습 등이 법령등의 기준에 적합하지 아니한 건축물	법 제49조	시가표준액의 100분의 10에 해당하는 금액
7. 내화구조 및 방화벽이 법령등의 기준에 적합하지 아니한 건축물	법 제50조	시가표준액의 100분의 10에 해당하는 금액
8. 방화지구 안의 건축물에 관한 법령등의 기준에 적합하지 아니	법 제51조	시가표준액의 100분의 10에 해당하는 금액

한 건축물		
9. 법령등에 적합하지 않은 마감재료를 사용한 건축물	법 제52조	시가표준액의 100분의 10에 해당하는 금액
10. 높이 제한을 위반한 건축물	법 제60조	시가표준액의 100분의 10에 해당하는 금액
11. 일조 등의 확보를 위한 높이 제한을 위반한 건축물	법 제61조	시가표준액의 100분의 10에 해당하는 금액
12. 건축설비의 설치·구조에 관한 기준과 그 설계 및 공사감리에 관한 법령 등의 기준을 위반한 건축물	법 제62조	시가표준액의 100분의 10에 해당하는 금액
13. 그 밖에 이 법 또는 이 법에 따른 명령이나 처분을 위반한 건축물		시가표준액의 100분의 3 이하로서 위반행위의 종류에 따라 건축조례로 정하는 금액(건축조례로 규정하지 아니한 경우에는 100분의 3으로 한다)

■ 건축법 시행령 [별표 16] <개정 2021. 12. 21.>

과태료의 부과기준(제121조 관련)

1. 일반기준

가. 위반행위의 횟수에 따른 과태료의 가중된 부과기준은 최근 1년간 같은 위반행위로 과태료 부과처분을 받은 경우에 적용한다. 이 경우 기간의 계산은 위반행위에 대하여 과태료 부과처분을 받은 날과 그 처분 후 다시 같은 위반행위를 하여 적발된 날을 기준으로 한다.

나. 과태료 부과 시 위반행위가 둘 이상인 경우에는 부과금액이 많은 과태료를 부과한다.

다. 부과권자는 위반행위의 정도, 동기와 그 결과 등을 고려하여 제2호에 따른 과태료 금액의 2분의 1 범위에서 그 금액을 늘릴 수 있다. 다만, 과태료를 늘려 부과하는 경우에도 법 제113조제1항부터 제3항까지의 규정에 따른 과태료 금액의 상한을 넘을 수 없다.

라. 부과권자는 다음의 어느 하나에 해당하는 경우에는 제2호에 따른 과태료 금액의 2분의 1 범위에서 그 금액을 줄일 수 있다. 다만, 과태료를 체납하고 있는 위반행위자의 경우에는 그 금액을 줄일 수 없으며, 감경 사유가 여러 개 있는 경우라도 감경의 범위는 과태료 금액의 2분의 1을 넘을 수 없다.

1) 삭제 <2020. 10. 8.>

2) 위반행위가 사소한 부주의나 오류 등으로 인한 것으로 인정되는 경우

3) 위반행위자가 법 위반상태를 바로 정정하거나 시정하여 해소한 경우

4) 그 밖에 위반행위의 정도, 동기와 그 결과 등을 고려하여 줄일 필요가 있다고 인정되는 경우

2. 개별기준

(단위: 만원)

위반행위	근거 법조문	과태료 금액		
		1차 위반	2차 위반	3차이상위반
가. 법 제19조제3항에 따른 건축물대장 기재내용의 변경을 신청하지 않은 경우	법 제113조제1항제1호	50	100	200
나. 법 제24조제2항을 위반하여 공사현장에 설계도서를 갖추어 두지 않은 경우	법 제113조제1항제2호	50	100	200
다. 법 제24조제5항을 위반하여 건축허가 표지판을 설치하지 않은 경우	법 제113조제1항제3호	50	100	200

라. 법 제24조제6항 후단을 위반하여 공정 및 안전 관리 업무를 수행하지 않거나 공사 현장을 이탈한 경우	법 제113조제3항	20	30	50
마. 법 제52조의3제2항 및 제52조의6제4항에 따른 점검을 거부·방해 또는 기피한 경우	법 제113조제1항제4호	50	100	200
바. 공사감리자가 법 제25조제4항을 위반하여 보고를 하지 않은 경우	법 제113조제2항제1호	30	60	100
사. 법 제27조제2항에 따른 보고를 하지 않은 경우	법 제113조제2항제2호	30	60	100
아. 삭제 <2020. 4. 28.>				
자. 삭제 <2020. 4. 28.>				
차. 법 제48조의3제1항 본문에 따른 공개를 하지 아니한 경우	법 제113조제1항제5호	50	100	200
카. 건축주, 소유자 또는 관리자가 법 제77조제2항을 위반하여 모니터링에 필요한 사항에 협조하지 않은 경우	법 제113조제2항제6호	30	60	100
타. 삭제 <2020. 4. 28.>				
파. 법 제87조제1항에 따른 자료의 제출 또는 보고를 하지 않거나 거짓 자료를 제출하거나 거짓 보고를 한 경우	법 제113조제2항제9호	30	60	100

건축법 시행규칙

[시행 2026. 2. 27.] [국토교통부령 제1567호, 2026. 2. 27., 일부개정]

국토교통부 (건축정책과 - 위반건축물 규정 운영) 044 - 201 - 3760, 3757
국토교통부 (녹색건축과 - 건축설비ㆍ조경 규정 운영) 044 - 201 - 4753, 3772
국토교통부 (건축안전과 - 건축구조 규정 운영) 044 - 201 - 4991, 4985
국토교통부 (건축정책과 - 건축제도 일반) 044 - 201 - 3762, 3763
국토교통부 (건축안전과 - 피난ㆍ마감재료 규정 운영) 044 - 201 - 4992, 4988
국토교통부 (건축정책과 - 건축감리 규정 운영) 044 - 201 - 4754

제1조(목적) 이 규칙은 「건축법」 및 「건축법 시행령」에서 위임된 사항과 그 시행에 필요한 사항을 규정함을 목적으로 한다. <개정 2005. 7. 18., 2012. 12. 12.>

제1조의2(설계도서의 범위) 「건축법」(이하 "법"이라 한다) 제2조제14호에서 "그 밖에 국토교통부령으로 정하는 공사에 필요한 서류"란 다음 각 호의 서류를 말한다. <개정 2005. 7. 18., 2008. 3. 14., 2008. 12. 11., 2013. 3. 23.>

1. 건축설비계산 관계서류
2. 토질 및 지질 관계서류
3. 기타 공사에 필요한 서류

[본조신설 1996. 1. 18.]

제2조(중앙건축위원회의 운영 등) ① 법 제4조제1항 및 「건축법 시행령」(이하 "영"이라 한다) 제5조의4에 따라 국토교통부에 두는 건축위원회(이하 "중앙건축위원회"라 한다)의 회의는 다음 각 호에 따라 운영한다. <개정 2013. 3. 23., 2016. 1. 13.>

1. 중앙건축위원회의 위원장은 중앙건축위원회의 회의를 소집하고, 그 의장이 된다.
2. 중앙건축위원회의 회의는 구성위원(위원장과 위원장이 회의 시마다 확정하는 위원을 말한다) 과반수의 출석으로 개의(開議)하고, 출석위원 과반수의 찬성으로 조사ㆍ심의ㆍ조정 또는 재정(이하 "심의등"이라 한다)을 의결한다.
3. 중앙건축위원회의 위원장은 업무수행을 위하여 필요하다고 인정하는 경우에는 관계 전문가를 중앙건축위원회의 회의에 출석하게 하여 발언하게 하거나 관계 기관ㆍ단체에 대하여 자료를 요구할 수 있다.
4. 중앙건축위원회는 심의신청 접수일부터 30일 이내에 심의를 마쳐야 한다. 다만, 심의요청서 보완 등 부득이한 사정이 있는 경우에는 20일의 범위에서 연장할 수 있다.

② 중앙건축위원회의 회의에 출석한 위원에 대하여는 예산의 범위에서 수당 및 여비를 지급할 수 있다. 다만, 공무원인 위원이 그의 소관 업무와 직접적으로 관련하여 출석하는 경우에는 그러하지 아니하다.

③ 중앙건축위원회의 심의등 관련 서류는 심의등의 완료 후 2년간 보존하여야 한다.<신설 2016. 1. 13.>

④ 중앙건축위원회에 회의록 작성 등 중앙건축위원회의 사무를 처리하기 위하여 간사를 두되, 간사는 국토교통부의 건축정책업무 담당 과장이 된다.<신설 2016. 1. 13.>

⑤ 이 규칙에서 규정한 사항 외에 중앙건축위원회의 운영에 필요한 사항은 중앙건축위원회의 의결을 거쳐 위원장이 정한다.<개정 2016. 1. 13.>

[전문개정 2012. 12. 12.]

제2조의2(중앙건축위원회의 심의등의 결과 통보) 국토교통부장관은 중앙건축위원회가 심의등을 의결한 날부터 7일 이내에 심의등을 신청한 자에게 그 심의등의 결과를 서면으로 알려야 한다. <개정 2013. 3. 23.>

[본조신설 2012. 12. 12.]

[종전 제2조의2는 제2조의3으로 이동 <2012. 12. 12.>]

제2조의3(전문위원회의 구성등) ① 삭제 <1999. 5. 11.>

②법 제4조제2항에 따라 중앙건축위원회에 구성되는 전문위원회(이하 이 조에서 "전문위원회"라 한다)는 중앙건축위원회의 위원 중 5인 이상 15인 이하의 위원으로 구성한다.<개정 1999. 5. 11., 2006. 5. 12.>

③전문위원회의 위원장은 전문위원회의 위원중에서 국토교통부장관이 임명 또는 위촉하는 자가 된다.<개정 1999. 5. 11., 2008. 3. 14., 2013. 3. 23.>

④ 전문위원회의 운영에 관하여는 제2조제1항 및 제2항을 준용한다. 이 경우 "중앙건축위원회"는 각각 "전문위원회"로 본다.<개정 2012. 12. 12.>

[본조신설 1998. 9. 29.]

[제목개정 1999. 5. 11.]

[제2조의2에서 이동, 종전 제2조의3은 삭제<2012. 12. 12.>]

제2조의4(지방건축위원회의 심의 신청 등) ① 법 제4조의2제1항 및 제3항에 따라 건축물을 건축하거나 대수선하려는 자는 특별시·광역시·특별자치시·도·특별자치도 및 시·군·구(자치구를 말한다. 이하 같다)에 두는 건축위원회(이하 "지방건축위원회"라 한다)의 심의 또는 재심의를 신청하려는 경우에는 별지 제1호서식의 건축위원회 심의(재심의)신청서에 영 제5조의5제6항제2호자목에 따른 간략설계도서를 첨부(심의를 신청하는 경우에 한정한다)하여 제출하여야 한다.

② 영 제6조의3제2항 및 제4항에 따라 구조 안전에 관한 지방건축위원회의 심의 또는 재심의를 신청할 때에는 별지 제1호의5서식의 건축위원회 구조 안전 심의(재심의) 신청서에 별표 1의2에 따른 서류를 첨부(재심의를 신청하는 경우는 제외한다)하여 제출하여야 한다.<신설 2015. 7. 7.>

③ 법 제4조의2제2항 및 제4항에 따라 특별시장·광역시장·특별자치시장·도지사·특별자치도지사(이하 "시·도지사"라 한다) 또는 시장·군수·구청장(자치구의 구청장을 말한다.

이하 같다)은 지방건축위원회의 심의 또는 재심의를 완료한 날부터 14일 이내에 그 심의 또는 재심의 결과를 심의 또는 재심의를 신청한 자에게 통보하여야 한다.<개정 2015. 7. 7.>
[본조신설 2014. 11. 28.]
[종전 제2조의4는 제2조의5로 이동 <2014. 11. 28.>]

제2조의5(적용의 완화) 영 제6조제2항제2호나목에서 "국토교통부령으로 정하는 규모 및 범위"란 다음 각 호의 구분에 따른 증축을 말한다. <개정 2012. 12. 12., 2013. 3. 23., 2013. 11. 28., 2014. 4. 25., 2014. 11. 28., 2016. 7. 20., 2016. 8. 12., 2022. 2. 11., 2024. 12. 17.>

1. 증축의 규모는 다음 각 목의 기준에 따라야 한다.
   가. 연면적의 증가
      1) 공동주택이 아닌 건축물로서 「주택법 시행령」 제10조제1항제1호에 따른 소형 주택으로의 용도변경을 위하여 증축되는 건축물 및 공동주택: 건축위원회의 심의에서 정한 범위 이내일 것.
      2) 그 외의 건축물: 기존 건축물 연면적 합계의 10분의 2의 범위에서 건축위원회의 심의에서 정한 범위 이내일 것. 다만, 영 제6조제1항제6호가목에 따른 리모델링 활성화 구역은 기존 건축물의 연면적 합계의 10분의 3의 범위에서 건축위원회 심의에서 정한 범위 이내일 것으로 한다.
   나. 건축물의 층수 및 높이의 증가: 건축위원회 심의에서 정한 범위 이내일 것.
   다. 「주택법」 제15조에 따른 사업계획승인 대상인 공동주택 세대수의 증가: 가목에 따라 증축 가능한 연면적의 범위에서 기존 세대수의 100분의 15를 상한으로 건축위원회 심의에서 정한 범위 이내일 것
2. 증축할 수 있는 범위는 다음 각 목의 구분에 따른다.
   가. 공동주택
      1) 승강기ㆍ계단 및 복도
      2) 각 세대 내의 노대ㆍ화장실ㆍ창고 및 거실
      3) 「주택법」에 따른 부대시설
      4) 「주택법」에 따른 복리시설
      5) 기존 공동주택의 높이ㆍ층수 또는 세대수
   나. 가목 외의 건축물
      1) 승강기ㆍ계단 및 주차시설
      2) 노인 및 장애인 등을 위한 편의시설
      3) 외부벽체
      4) 통신시설ㆍ기계설비ㆍ화장실ㆍ정화조 및 오수처리시설
      5) 기존 건축물의 높이 및 층수
      6) 법 제2조제1항제6호에 따른 거실

[전문개정 2010. 8. 5.]

[제2조의4에서 이동 <2014. 11. 28.>]

제3조(기존건축물에 대한 특례) 영 제6조의2제1항제3호에서 “국토교통부령으로 정하는 경우”란 다음 각 호의 어느 하나에 해당하는 경우를 말한다. <개정 2003. 7. 1., 2005. 7. 18., 2006. 5. 12., 2008. 3. 14., 2010. 8. 5., 2012. 3. 16., 2013. 3. 23., 2014. 10. 15.>

1. 법률 제3259호 「준공미필건축물 정리에 관한 특별조치법」, 법률 제3533호 「특정건축물 정리에 관한 특별조치법」, 법률 제6253호 「특정건축물 정리에 관한 특별조치법」, 법률 제7698호 「특정건축물 정리에 관한 특별조치법」 및 법률 제11930호 「특정건축물 정리에 관한 특별조치법」에 따라 준공검사필증 또는 사용승인서를 교부받은 사실이 건축물대장에 기재된 경우
2. 「도시 및 주거환경정비법」에 의한 주거환경개선사업의 준공인가증을 교부받은 경우
3. 「공유토지분할에 관한 특례법」에 의하여 분할된 경우
4. 대지의 일부 토지소유권에 대하여 「민법」 제245조에 따라 소유권이전등기가 완료된 경우
5. 「지적재조사에 관한 특별법」에 따른 지적재조사사업으로 새로운 지적공부가 작성된 경우

[전문개정 1996. 1. 18.]

제4조(건축에 관한 입지 및 규모의 사전결정신청시 제출서류) 법 제10조제1항 및 제2항에 따른 사전결정을 신청하는 자는 별지 제1호의2서식의 사전결정신청서에 다음 각 호의 도서를 첨부하여 법 제11조제1항에 따른 허가권자(이하 “허가권자”라 한다)에게 제출하여야 한다. <개정 2008. 12. 11., 2008. 12. 31., 2012. 12. 12., 2014. 11. 28., 2016. 1. 13., 2016. 1. 27.>

1. 영 제5조의5제6항제2호자목에 따라 제출되어야 하는 간략설계도서(법 제10조제2항에 따라 사전결정신청과 동시에 건축위원회의 심의를 신청하는 경우만 해당한다)
2. 「도시교통정비 촉진법」에 따른 교통영향평가서의 검토를 위하여 같은 법에서 제출하도록 한 서류(법 제10조제2항에 따라 사전결정신청과 동시에 교통영향평가서의 검토를 신청하는 경우만 해당됩니다)
3. 「환경정책기본법」에 따른 사전환경성검토를 위하여 같은 법에서 제출하도록 한 서류(법 제10조제1항에 따라 사전결정이 신청된 건축물의 대지면적 등이 「환경정책기본법」에 따른 사전환경성검토 협의대상인 경우만 해당한다)
4. 법 제10조제6항 각 호의 허가를 받거나 신고 또는 협의를 하기 위하여 해당법령에서 제출하도록 한 서류(해당사항이 있는 경우만 해당한다)
5. 별표 2 중 건축계획서(에너지절약계획서, 노인 및 장애인을 위한 편의시설 설치계획서는 제외한다) 및 배치도(조경계획은 제외한다)

[본조신설 2006. 5. 12.]

제5조(건축에 관한 입지 및 규모의 사전결정서 등) ①허가권자는 법 제10조제4항에 따라 사전결정을 한 후 별지 제1호의3서식의 사전결정서를 사전결정일부터 7일 이내에 사전결정을 신청한 자에게 송부하여야 한다. <개정 2012. 12. 12., 2014. 11. 28.>

②제1항에 따른 사전결정서에는 법ㆍ영 또는 해당지방자치단체의 건축에 관한 조례(이하 "건축조례"라 한다) 등(이하 "법령등"이라 한다)에의 적합 여부와 법 제10조제6항에 따른 관계법률의 허가ㆍ신고 또는 협의 여부를 표시하여야 한다.<개정 2012. 12. 12.>
[본조신설 2006. 5. 12.]

제6조(건축허가 등의 신청) ①법 제11조제1항ㆍ제3항, 제20조제1항, 영 제9조제1항 및 제15조제8항에 따라 건축물의 건축ㆍ대수선 허가 또는 가설건축물의 건축허가를 받으려는 자는 별지 제1호의4서식의 건축ㆍ대수선ㆍ용도변경 (변경)허가 신청서에 다음 각 호의 서류를 첨부하여 허가권자에게 제출(전자문서로 제출하는 것을 포함한다)해야 한다. 이 경우 허가권자는 「전자정부법」 제36조제1항에 따른 행정정보의 공동이용(이하 "행정정보의 공동이용"이라 한다)을 통해 제1호의2의 서류 중 토지등기사항증명서를 확인해야 한다. <개정 1996. 1. 18., 1999. 5. 11., 2005. 7. 18., 2006. 5. 12., 2007. 12. 13., 2008. 12. 11., 2011. 1. 6., 2011. 6. 29., 2012. 12. 12., 2014. 11. 28., 2015. 10. 5., 2016. 7. 20., 2016. 8. 12., 2017. 1. 19., 2018. 11. 29., 2019. 11. 18., 2021. 6. 25., 2021. 12. 31., 2023. 6. 9.>

1. 건축할 대지의 범위에 관한 서류

1의2. 건축할 대지의 소유에 관한 권리를 증명하는 서류. 다만, 다음 각 목의 경우에는 그에 따른 서류로 갈음할 수 있다.

가. 건축할 대지에 포함된 국유지 또는 공유지에 대해서는 허가권자가 해당 토지의 관리청과 협의하여 그 관리청이 해당 토지를 건축주에게 매각하거나 양여할 것을 확인한 서류

나. 집합건물의 공용부분을 변경하는 경우에는 「집합건물의 소유 및 관리에 관한 법률」 제15조제1항에 따른 결의가 있었음을 증명하는 서류

다. 분양을 목적으로 하는 공동주택을 건축하는 경우에는 그 대지의 소유에 관한 권리를 증명하는 서류. 다만, 법 제11조에 따라 주택과 주택 외의 시설을 동일 건축물로 건축하는 건축허가를 받아 「주택법 시행령」 제27조제1항에 따른 호수 또는 세대수 이상으로 건설ㆍ공급하는 경우 대지의 소유권에 관한 사항은 「주택법」 제21조를 준용한다.

1의3. 법 제11조제11항제1호에 해당하는 경우에는 건축할 대지를 사용할 수 있는 권원을 확보하였음을 증명하는 서류

1의4. 법 제11조제11항제2호 및 영 제9조의2제1항 각 호의 사유에 해당하는 경우에는 다음 각 목의 서류

가. 건축물 및 해당 대지의 공유자 수의 100분의 80 이상의 서면동의서: 공유자가 자필로 서명하는 서면동의의 방법으로 하며, 주민등록증, 여권 등 신원을 확인할 수 있는 신분증명서의 사본을 첨부해야 한다. 다만, 공유자가 해외에 장기체류하거나 법인인 경우 등 불가피한 사유가 있다고 허가권자가 인정하는 경우에는 공유자가 인감도장을 날인하거나 서명한 서면동의서에 해당 인감증명서나 「본인서명사실 확인 등에 관한 법률」 제2조제3호에 따른 본인서명사실확인서 또는 같은 법 제7조제7항에 따른 전자본인서명확인서의 발급증을 첨부하는 방법으로 할 수 있다.

나. 가목에 따라 동의한 공유자의 지분 합계가 전체 지분의 100분의 80 이상임을 증명하는 서류

다. 영 제9조의2제1항 각 호의 어느 하나에 해당함을 증명하는 서류

라. 해당 건축물의 개요

1의5. 제5조에 따른 사전결정서(법 제10조에 따라 건축에 관한 입지 및 규모의 사전결정서를 받은 경우만 해당한다)

2. 별표 2의 설계도서(법 제10조에 따른 사전결정을 받은 경우에는 건축계획서 및 배치도를 제외한다). 다만, 법 제23조제4항에 따른 표준설계도서에 따라 건축하는 경우에는 건축계획서 및 배치도만 해당한다.

3. 법 제11조제5항 각 호에 따른 허가등을 받거나 신고를 하기 위하여 해당 법령에서 제출하도록 의무화하고 있는 신청서 및 구비서류(해당 사항이 있는 경우로 한정한다)

4. 별지 제27호의12서식에 따른 결합건축협정서(해당 사항이 있는 경우로 한정한다)

② 법 제11조제3항 단서에서 "국토교통부령으로 정하는 신청서 및 구비서류"란 별표 2의 설계도서 중 구조도 및 구조계산서를 말한다.<신설 2021. 6. 25.>

③ 법 제16조제1항 및 영 제12조제1항에 따라 변경허가를 받으려는 자는 별지 제1호의4서식의 건축·대수선·용도변경 (변경)허가 신청서에 변경하려는 부분에 대한 변경 전·후의 설계도서와 제1항 각 호에서 정하는 관계 서류 중 변경이 있는 서류를 첨부하여 허가권자에게 제출(전자문서로 제출하는 것을 포함한다)해야 한다. 이 경우 허가권자는 행정정보의 공동이용을 통해 제1항제1호의2의 서류 중 토지등기사항증명서를 확인해야 한다.<신설 2018. 11. 29., 2019. 11. 18., 2021. 6. 25.>

④ 삭제<1999. 5. 11.>

[제목개정 2018. 11. 29.]

제7조(건축허가의 사전승인) ①법 제11조제2항에 따라 건축허가사전승인 대상건축물의 건축허가에 관한 승인을 받으려는 시장·군수는 허가 신청일부터 15일 이내에 다음 각 호의 구분에 따른 도서를 도지사에게 제출(전자문서로 제출하는 것을 포함한다)하여야 한다. <개정 1999. 5. 11., 2001. 9. 28., 2007. 12. 13., 2008. 12. 11., 2016. 7. 20.>

1. 법 제11조제2항제1호의 경우 : 별표 3의 도서

2. 법 제11조제2항제2호 및 제3호의 경우 : 별표 3의2의 도서

②제1항의 규정에 의하여 사전승인의 신청을 받은 도지사는 승인요청을 받은 날부터 50일 이내에 승인여부를 시장·군수에게 통보(전자문서에 의한 통보를 포함한다)하여야 한다. 다만, 건축물의 규모가 큰 경우등 불가피한 경우에는 30일의 범위내에서 그 기간을 연장할 수 있다. <개정 1996. 1. 18., 1999. 5. 11., 2007. 12. 13.>

[제목개정 1999. 5. 11.]

제8조(건축허가서 등) ① 영 제9조제2항에 따른 건축허가서 및 영 제15조제9항에 따른 가설건축물 건축허가서는 별지 제2호서식과 같다.

② 법 제11조제12항에서 “국토교통부령으로 정하는 숙박시설”이란 영 별표 1 제15호가목에 따른 생활숙박시설을 말한다.<신설 2026. 2. 27.>

③ 허가권자는 법 제11조제12항에 따라 허가를 받는 자에게 다음 각 호의 사용승인 요건을 알려야 한다.<신설 2026. 2. 27.>

1. 분양받은 자의 서명이나 날인이 되어있는 「건축물의 분양에 관한 법률 시행규칙」 별지 제2호의2서식의 생활숙박시설 관련 확인서를 제출할 것
2. 분양받은 자 각각이 소유하는 객실이 「공중위생관리법 시행규칙」 별표 1 II 제1호에 따른 숙박업의 개별기준에 적합함을 증명할 것

④ 제6조제3항에 따라 신청을 받은 허가권자가 법 제16조에 따라 변경허가를 한 경우에는 별지 제2호서식의 건축·대수선·용도변경 허가서를 신청인에게 발급해야 한다.<개정 2021. 6. 25., 2026. 2. 27.>

⑤ 허가권자는 제1항 및 제4항에 따라 별지 제2호서식의 건축·대수선·용도변경 허가서를 교부하는 때에는 별지 제3호서식의 건축·대수선·용도변경 허가(신고)대장을 건축물의 용도별 및 월별로 작성·관리해야 한다.<개정 2026. 2. 27.>

⑥ 별지 제3호서식의 건축·대수선·용도변경 허가(신고)대장은 전자적 처리가 불가능한 특별한 사유가 없으면 전자적 처리가 가능한 방법으로 작성·관리해야 한다.<개정 2026. 2. 27.>

[전문개정 2018. 11. 29.]

제9조(건축공사현장 안전관리예치금) 영 제10조의2제1항제5호에서 “국토교통부령으로 정하는 보증서”란 「주택도시기금법」 제16조에 따른 주택도시보증공사가 발행하는 보증서를 말한다. <개정 2008. 3. 14., 2010. 8. 5., 2013. 3. 23., 2015. 7. 1.>

[본조신설 2006. 5. 12.]

제9조의2(건축물 안전영향평가) ① 영 제10조의3제2항제1호에서 “건축계획서 및 기본설계도서 등 국토교통부령으로 정하는 도서”란 별표 3의 도서를 말한다.

② 법 제13조의2제6항에서 “국토교통부령으로 정하는 방법”이란 해당 지방자치단체의 공보에 게시하는 방법을 말한다. 이 경우 게시 내용에 「개인정보 보호법」 제2조제1호에 따른 개인정보를 포함하여서는 아니된다.

[본조신설 2017. 2. 3.]

제10조(건축허가 등의 수수료) ①법 제11조·제14조·제16조·제19조·제20조 및 제83조에 따라 건축허가를 신청하거나 건축신고를 하는 자는 법 제17조제2항에 따라 별표 4에 따른 금액의 범위에서 건축조례로 정하는 수수료를 내야 한다. 다만, 재해복구를 위한 건축물의 건축 또는 대수선에 있어서는 그렇지 않다. <개정 1996. 1. 18., 2006. 5. 12., 2008. 12. 11., 2022. 11. 2.>

② 제1항 본문에도 불구하고 건축물을 대수선하거나 바닥면적을 산정할 수 없는 공작물을 축조하기 위하여 허가 신청 또는 신고를 하는 경우의 수수료는 대수선의 범위 또는 공작물의 높이 등을 고려하여 건축조례로 따로 정한다.<신설 2008. 12. 11.>

③ 삭제<2022. 11. 2.>

[제목개정 1999. 5. 11., 2006. 5. 12.]

제11조(건축 관계자 변경신고) ①법 제11조 및 제14조에 따라 건축 또는 대수선에 관한 허가를 받거나 신고를 한 자가 다음 각 호의 어느 하나에 해당하게 된 경우에는 그 양수인·상속인 또는 합병후 존속하거나 합병에 의하여 설립되는 법인은 그 사실이 발생한 날부터 7일 이내에 별지 제4호서식의 건축관계자변경신고서에 변경 전 건축주의 명의변경동의서 또는 권리관계의 변경사실을 증명할 수 있는 서류를 첨부하여 허가권자에게 제출(전자문서로 제출하는 것을 포함한다)하여야 한다. <개정 2006. 5. 12., 2007. 12. 13., 2008. 12. 11., 2012. 12. 12.>

1. 허가를 받거나 신고를 한 건축주가 허가 또는 신고 대상 건축물을 양도한 경우
2. 허가를 받거나 신고를 한 건축주가 사망한 경우
3. 허가를 받거나 신고를 한 법인이 다른 법인과 합병을 한 경우

②건축주는 설계자, 공사시공자 또는 공사감리자를 변경한 때에는 그 변경한 날부터 7일 이내에 별지 제4호서식의 건축관계자변경신고서를 허가권자에게 제출(전자문서에 의한 제출을 포함한다)하여야 한다.<개정 2007. 12. 13., 2017. 1. 20.>

③허가권자는 제1항 및 제2항의 규정에 의한 건축관계자변경신고서를 받은 때에는 그 기재내용을 확인한 후 별지 제5호서식의 건축관계자변경신고필증을 신고인에게 교부하여야 한다.

[전문개정 1999. 5. 11.]

[제목개정 2006. 5. 12.]

제12조(건축신고) ①법 제14조제1항 및 제16조제1항에 따라 건축물의 건축·대수선 또는 설계변경의 신고를 하려는 자는 별지 제6호서식의 건축·대수선·용도변경 (변경)신고서에 다음 각 호의 서류를 첨부하여 특별자치시장·특별자치도지사 또는 시장·군수·구청장에게 제출(전자문서로 제출하는 것을 포함한다)해야 한다. 이 경우 특별자치시장·특별자치도지사 또는 시장·군수·구청장은 행정정보의 공동이용을 통해 제4호의 서류 중 토지등기사항증명서를 확인해야 한다. <개정 2006. 5. 12., 2007. 12. 13., 2008. 12. 11., 2011. 1. 6., 2011. 6. 29., 2012. 12. 12., 2014. 10. 15., 2016. 1. 13., 2018. 11. 29., 2019. 11. 18.>

1. 별표 2 중 배치도·평면도(층별로 작성된 것만 해당한다)·입면도 및 단면도. 다만, 다음 각 목의 경우에는 각 목의 구분에 따른 도서를 말한다.
   가. 연면적의 합계가 100제곱미터를 초과하는 영 별표 1 제1호의 단독주택을 건축하는 경우 : 별표 2의 설계도서 중 건축계획서·배치도·평면도·입면도·단면도 및 구조도(구조내력상 주요한 부분의 평면 및 단면을 표시한 것만 해당한다)
   나. 법 제23조제4항에 따른 표준설계도서에 따라 건축하는 경우 : 건축계획서 및 배치도
   다. 법 제10조에 따른 사전결정을 받은 경우 : 평면도
2. 법 제11조제5항 각 호에 따른 허가 등을 받거나 신고를 하기 위하여 해당법령에서 제출하도록 의무화하고 있는 신청서 및 구비서류(해당사항이 있는 경우로 한정한다)

3. 건축할 대지의 범위에 관한 서류
4. 건축할 대지의 소유 또는 사용에 관한 권리를 증명하는 서류. 다만, 건축할 대지에 포함된 국유지ㆍ공유지에 대해서는 특별자치시장ㆍ특별자치도지사 또는 시장ㆍ군수ㆍ구청장이 해당 토지의 관리청과 협의하여 그 관리청이 해당 토지를 건축주에게 매각하거나 양여할 것을 확인한 서류로 그 토지의 소유에 관한 권리를 증명하는 서류를 갈음할 수 있으며, 집합건물의 공용부분을 변경하는 경우에는 「집합건물의 소유 및 관리에 관한 법률 」제15조제1항에 따른 결의가 있었음을 증명하는 서류로 갈음할 수 있다.
5. 법 제48조제2항에 따라 구조안전을 확인해야 하는 건축ㆍ대수선의 경우: 별표 2에 따른 구조도 및 구조계산서. 다만, 「건축물의 구조기준 등에 관한 규칙」에 따른 소규모건축물로서 국토교통부장관이 고시하는 소규모건축구조기준에 따라 설계한 경우에는 구조도만 해당한다.

② 법 제14조제1항에 따른 신고를 받은 특별자치시장ㆍ특별자치도지사 또는 시장ㆍ군수ㆍ구청장은 해당 건축물을 건축하려는 대지에 재해의 위험이 있다고 인정하는 경우에는 지방건축위원회의 심의를 거쳐 별표 2의 서류 중 이미 제출된 서류를 제외한 나머지 서류를 추가로 제출하도록 요구할 수 있다.<신설 2011. 1. 6., 2014. 10. 15.>

③특별자치시장ㆍ특별자치도지사 또는 시장ㆍ군수ㆍ구청장은 제1항에 따른 건축ㆍ대수선ㆍ용도변경신고서를 받은 때에는 그 기재내용을 확인한 후 그 신고의 내용에 따라 별지 제7호서식의 건축ㆍ대수선ㆍ용도변경 신고필증을 신고인에게 교부하여야 한다.<개정 2011. 1. 6., 2014. 10. 15., 2018. 11. 29.>

④ 제3항에 따라 건축ㆍ대수선ㆍ용도변경 신고필증을 발급하는 경우에 관하여는 제8조제5항 및 제6항을 준용한다.<개정 2008. 12. 11., 2011. 1. 6., 2018. 11. 29., 2026. 2. 27.>

⑤ 특별자치시장ㆍ특별자치도지사ㆍ시장ㆍ군수 또는 구청장은 제1항에 따른 신고를 하려는 자에게 같은 항 각 호의 서류를 제출하는데 도움을 줄 수 있는 건축사사무소, 건축지도원 및 건축기술자 등에 대한 정보를 충분히 제공하여야 한다.<신설 2008. 12. 11., 2011. 1. 6., 2014. 10. 15.>

[전문개정 1999. 5. 11.]

제12조의2(용도변경) ①법 제19조제2항에 따라 용도변경의 허가를 받으려는 자는 별지 제1호의4서식의 건축ㆍ대수선ㆍ용도변경 (변경)허가 신청서에, 용도변경의 신고를 하려는 자는 별지 제6호서식의 건축ㆍ대수선ㆍ용도변경 (변경)신고서에 다음 각 호의 서류를 첨부하여 특별자치시장ㆍ특별자치도지사 또는 시장ㆍ군수ㆍ구청장에게 제출(전자문서로 제출하는 것을 포함한다)하여야 한다. <개정 2006. 5. 12., 2007. 12. 13., 2008. 12. 11., 2011. 6. 29., 2014. 10. 15., 2014. 11. 28., 2016. 1. 13., 2018. 11. 29.>

1. 용도를 변경하려는 층의 변경 후의 평면도
2. 용도변경에 따라 변경되는 내화ㆍ방화ㆍ피난 또는 건축설비에 관한 사항을 표시한 도서

② 허가권자는 제1항에 따른 신청을 받은 경우 용도를 변경하려는 층의 변경 전의 평면도를 확인하기 위해 행정정보의 공동이용을 통해 건축물대장을 확인하거나 법 제32조제1항에 따른

전산자료를 확인해야 한다. 다만, 행정정보의 공동이용 또는 전산자료를 통해 평면도를 확인할 수 없는 경우에는 해당 서류를 제출하도록 해야 한다.<신설 2018. 11. 29., 2019. 11. 18.>

③ 법 제16조 및 제19조제7항에 따라 용도변경의 변경허가를 받으려는 자는 별지 제1호의4서식의 건축ㆍ대수선ㆍ용도변경 (변경)허가 신청서에, 용도변경의 변경신고를 하려는 자는 별지 제6호서식의 건축ㆍ대수선ㆍ용도변경 (변경)신고서에 변경하려는 부분에 대한 변경 전ㆍ후의 설계도서를 첨부하여 특별자치시장ㆍ특별자치도지사 또는 시장ㆍ군수ㆍ구청장에게 제출(전자문서로 제출하는 것을 포함한다)해야 한다.<신설 2018. 11. 29.>

④특별자치시장ㆍ특별자치도지사 또는 시장ㆍ군수ㆍ구청장은 제1항 및 제3항에 따른 건축ㆍ대수선ㆍ용도변경 (변경)허가 신청서를 받은 경우에는 법 제12조제1항 및 영 제10조제1항에 따른 관계 법령에 적합한지를 확인한 후 별지 제2호서식의 건축ㆍ대수선ㆍ용도변경 허가서를 용도변경의 허가 또는 변경허가를 신청한 자에게 발급하여야 한다.<신설 2006. 5. 12., 2008. 12. 11., 2011. 6. 29., 2014. 10. 15., 2018. 11. 29.>

⑤특별자치시장ㆍ특별자치도지사 또는 시장ㆍ군수ㆍ구청장은 제1항 또는 제3항에 따른 건축ㆍ대수선ㆍ용도변경 (변경)신고서를 받은 때에는 그 기재내용을 확인한 후 별지 제7호서식의 건축ㆍ대수선ㆍ용도변경 신고필증을 신고인에게 발급하여야 한다.<개정 2006. 5. 12., 2011. 6. 29., 2014. 10. 15., 2018. 11. 29.>

⑥ 제8조제5항 및 제6항은 제4항 및 제5항에 따라 건축ㆍ대수선ㆍ용도변경 허가서 또는 건축ㆍ대수선ㆍ용도변경 신고필증을 발급하는 경우에 준용한다.<개정 2018. 11. 29., 2026. 2. 27.>

[본조신설 1999. 5. 11.]

제12조의3(복수 용도의 인정) ① 법 제19조의2제2항에 따른 복수 용도는 영 제14조제5항 각 호의 같은 시설군 내에서 허용할 수 있다.

② 제1항에도 불구하고 허가권자는 지방건축위원회의 심의를 거쳐 다른 시설군의 용도간의 복수 용도를 허용할 수 있다. 다만, 영 제14조제5항제4호나목에 따른 종교시설 및 같은 항 제6호다목에 따른 노유자시설(老幼者施設) 간의 복수 용도를 허용하려는 경우에는 지방건축위원회의 심의를 생략할 수 있다.<개정 2025. 1. 14.>

[본조신설 2016. 7. 20.]

제13조(가설건축물) ①법 제20조제3항에 따라 신고해야 하는 가설건축물을 축조하려는 자는 영 제15조제8항에 따라 별지 제8호서식의 가설건축물 축조신고서(전자문서로 된 신고서를 포함한다)에 다음 각 호의 서류를 첨부하여 특별자치시장ㆍ특별자치도지사 또는 시장ㆍ군수ㆍ구청장에게 제출해야 한다. <개정 1996. 1. 18., 1999. 5. 11., 2004. 11. 29., 2005. 7. 18., 2006. 5. 12., 2008. 12. 11., 2011. 6. 29., 2014. 10. 15., 2018. 11. 29., 2026. 2. 27.>

1. 가설건축물의 배치도 및 평면도
2. 대지사용승낙서(다른 사람이 소유한 대지인 경우만 해당한다). 다만, 집합건물의 공용부분을 변경하는 경우에는 「집합건물의 소유 및 관리에 관한 법률」 제15조제1항에 따른 결의가 있었음을 증명하는 서류로 갈음할 수 있다.

②영 제15조제9항에 따른 가설건축물 축조 신고필증은 별지 제9호서식에 따른다.<개정 2006. 5. 12., 2018. 11. 29.>

③특별자치시장ㆍ특별자치도지사 또는 시장ㆍ군수ㆍ구청장은 법 제20조제1항 또는 제3항에 따라 가설건축물의 건축을 허가하거나 축조신고를 수리한 경우에는 별지 제10호서식의 가설건축물 관리대장에 이를 기재하고 관리하여야 한다.<개정 1996. 1. 18., 1999. 5. 11., 2006. 5. 12., 2008. 12. 11., 2011. 6. 29., 2014. 10. 15., 2018. 11. 29.>

④가설건축물의 소유자나 가설건축물에 대한 이해관계자는 제3항에 따른 가설건축물 관리대장을 열람할 수 있다.<신설 1998. 9. 29., 1999. 5. 11., 2018. 11. 29.>

⑤영 제15조제7항의 규정에 의하여 가설건축물의 존치기간을 연장하고자 하는 자는 별지 제11호서식의 가설건축물 존치기간 연장신고서(전자문서로 된 신고서를 포함한다)를 특별자치시장ㆍ특별자치도지사 또는 시장ㆍ군수ㆍ구청장에게 제출하여야 한다. 이 경우 해당 가설건축물의 현황(가설건축물의 전면, 후면 및 양 측면을 포함한다)을 확인할 수 있는 사진(가설건축물 존치기간 연장신고서 제출일 이전 1개월 내에 촬영된 사진을 말한다)을 함께 제출해야 한다.<신설 1999. 5. 11., 2004. 11. 29., 2005. 7. 18., 2011. 6. 29., 2014. 10. 15., 2018. 11. 29., 2024. 12. 17.>

⑥특별자치시장ㆍ특별자치도지사 또는 시장ㆍ군수ㆍ구청장은 제5항에 따른 가설건축물 존치기간 연장신고서를 받은 때에는 그 기재내용을 확인한 후 별지 제12호서식의 가설건축물 존치기간 연장 신고필증을 신고인에게 발급하여야 한다.<신설 1999. 5. 11., 2011. 6. 29., 2014. 10. 15., 2018. 11. 29.>

⑦ 특별자치시장ㆍ특별자치도지사 또는 시장ㆍ군수ㆍ구청장은 가설건축물이 법령에 적합하지 아니하게 된 경우에는 제3항에 따른 가설건축물 관리대장의 그 밖의 사항란에 다음 각 호의 사항을 표시하고, 위반내용이 시정된 경우에는 그 내용을 적어야 한다.<신설 2011. 4. 7., 2011. 6. 29., 2014. 10. 15., 2018. 11. 29.>

1. 위반일자
2. 내용 및 원인

⑧ 영 제15조제6항제1호가목2) 단서에서 “국토교통부령으로 정하는 서류”란 제1항에 따른 가설건축물 축조신고서에 추가로 첨부하여 제출하는 다음 각 호의 서류를 말한다.<신설 2023. 11. 1.>

1. 가설건축물의 입면도ㆍ단면도ㆍ구조도 및 구조계산서
2. 「건축물의 구조기준 등에 관한 규칙」 별지 제2호서식의 구조안전 및 내진설계 확인서
3. 별지 제8호의2서식의 3층 이상인 가설건축물의 피난안전 확인서

제14조(착공신고등) ①법 제21조제1항에 따른 건축공사의 착공신고를 하려는 자는 별지 제13호서식의 착공신고서(전자문서로 된 신고서를 포함한다)에 다음 각 호의 서류 및 도서를 첨부하여 허가권자에게 제출해야 한다. <개정 2006. 5. 12., 2008. 12. 11., 2015. 10. 5., 2016. 7. 20., 2018. 11. 29., 2021. 12. 31.>

1. 법 제15조에 따른 건축관계자 상호간의 계약서 사본(해당사항이 있는 경우로 한정한다)
2. 별표 4의2의 설계도서. 다만, 법 제11조 또는 제14조에 따라 건축허가 또는 신고를 할 때 제출한 경우에는 제출하지 않으며, 변경사항이 있는 경우에는 변경사항을 반영한 설계도서를 제출한다.
3. 법 제25조제11항에 따른 감리 계약서(해당 사항이 있는 경우로 한정한다)
4. 「건축사법 시행령」 제21조제2항에 따라 제출받은 보험증서 또는 공제증서의 사본

②건축주는 법 제11조제7항 각 호 외의 부분 단서에 따라 공사착수시기를 연기하려는 경우에는 별지 제14호서식의 착공연기신청서(전자문서로 된 신청서를 포함한다)를 허가권자에게 제출하여야 한다.<개정 1996. 1. 18., 1999. 5. 11., 2004. 11. 29., 2008. 12. 11.>

③허가권자는 토지굴착공사를 수반하는 건축물로서 가스, 전기ㆍ통신, 상ㆍ하수도등 지하매설물에 영향을 줄 우려가 있는 건축물의 착공신고가 있는 경우에는 당해 지하매설물의 관리기관에 토지굴착공사에 관한 사항을 통보하여야 한다.<신설 1996. 1. 18., 1999. 5. 11.>

④허가권자는 제1항 및 제2항의 규정에 의한 착공신고서 또는 착공연기신청서를 받은 때에는 별지 제15호서식의 착공신고필증 또는 별지 제16호서식의 착공연기확인서를 신고인 또는 신청인에게 교부하여야 한다.<신설 1999. 5. 11.>

⑤ 삭제<2020. 10. 28.>

⑥ 건축주는 법 제21조제1항에 따른 착공신고를 할 때에 해당 건축공사가 「산업안전보건법」 제73조제1항에 따른 건설재해예방전문지도기관의 지도대상에 해당하는 경우에는 제1항 각 호에 따른 서류 외에 같은 법 시행규칙 별지 제104호서식의 기술지도계약서 사본을 첨부해야 한다.<신설 2016. 5. 30., 2020. 10. 28.>

제15조 삭제 <1996. 1. 18.>

제16조(사용승인신청) ①법 제22조제1항(법 제19조제5항에 따라 준용되는 경우를 포함한다)에 따라 건축물의 사용승인을 받으려는 자는 별지 제17호서식의 (임시)사용승인 신청서에 다음 각 호의 구분에 따른 도서를 첨부하여 허가권자에게 제출해야 한다. <개정 2006. 5. 12., 2008. 12. 11., 2010. 8. 5., 2012. 5. 23., 2016. 7. 20., 2017. 1. 20., 2018. 11. 29., 2021. 12. 31., 2024. 12. 17., 2026. 2. 27.>

1. 법 제25조제1항에 따른 공사감리자를 지정한 경우 : 공사감리완료보고서
2. 법 제11조, 제14조 또는 제16조에 따라 허가ㆍ변경허가를 받았거나 신고ㆍ변경신고를 한 도서에 변경이 있는 경우 : 설계변경사항이 반영된 최종 공사완료도서
3. 법 제14조제1항에 따른 신고를 하여 건축한 건축물 : 배치 및 평면이 표시된 현황도면
4. 삭제<2018. 11. 29.>
5. 법 제22조제4항 각 호에 따른 사용승인ㆍ준공검사 또는 등록신청 등을 받거나 하기 위하여 해당 법령에서 제출하도록 의무화하고 있는 신청서 및 첨부서류(해당 사항이 있는 경우로 한정한다)

6. 법 제25조제11항에 따라 감리비용을 지불하였음을 증명하는 서류(해당 사항이 있는 경우로 한정한다)
7. 법 제48조의3제1항에 따라 내진능력을 공개해야 하는 건축물인 경우: 「건축물의 구조기준 등에 관한 규칙」 제58조에 따른 구조안전 및 내진설계 확인서(같은 규칙 제60조의2제2항 전단에 해당하는 경우로 한정한다)
8. 사용승인을 신청할 건축물이 영 별표 1 제15호가목에 따른 생활숙박시설(「건축물의 분양에 관한 법률 시행령」 제2조제2호에 따른 것으로 한정한다)인 경우에는 다음 각 목의 서류
   가. 「건축물의 분양에 관한 법률 시행령」 제9조제1항제9호의3에 따른 내용(분양받은 자의 서명이나 날인이 들어간 「건축물의 분양에 관한 법률 시행규칙」 별지 제2호의2서식의 생활숙박시설 관련 확인서를 포함한다)의 사본
   나. 분양계약서 등 분양계약이 「공중위생관리법 시행규칙」 별표 1 II 제1호에 따른 숙박업의 시설 및 설비기준에 적합함을 증명하는 서류의 사본

② 제1항에 따른 신청을 받은 허가권자는 해당 건축물이 「액화석유가스의 안전관리 및 사업법」 제44조제2항 본문에 따라 액화석유가스의 사용시설에 대한 완성검사를 받아야 할 건축물인 경우에는 행정정보의 공동이용을 통해 액화석유가스 완성검사 증명서를 확인해야 하며, 신청인이 확인에 동의하지 않은 경우에는 해당 서류를 제출하도록 해야 한다.<신설 2018. 11. 29.>

③허가권자는 제1항에 따른 사용승인신청을 받은 경우에는 법 제22조제2항에 따라 그 신청서를 받은 날부터 7일 이내에 사용승인을 위한 현장검사를 실시하여야 하며, 현장검사에 합격된 건축물에 대하여는 별지 제18호서식의 사용승인서를 신청인에게 발급하여야 한다.<개정 2006. 5. 12., 2008. 12. 11., 2018. 11. 29.>

[전문개정 1999. 5. 11.]

제17조(임시사용승인신청등) ① 법 제22조제2항 각 호 외의 부분 단서 및 같은 항 제3호에서 “국토교통부령으로 정하는 숙박시설”이란 각각 영 별표 1 제15호가목에 따른 생활숙박시설을 말한다. <신설 2026. 2. 27.>

②영 제17조제2항의 규정에 의한 임시사용승인신청서는 별지 제17호서식에 의한다.<개정 1996. 1. 18., 1999. 5. 11., 2026. 2. 27.>

③영 제17조제3항에 따라 허가권자는 건축물 및 대지의 일부가 법 제40조부터 제50조까지, 제50조의2, 제51조부터 제58조까지, 제60조부터 제62조까지, 제64조, 제67조, 제68조 및 제77조를 위반하여 건축된 경우에는 해당 건축물의 임시사용을 승인하여서는 아니된다.<개정 1996. 1. 18., 1999. 5. 11., 2000. 7. 4., 2006. 5. 12., 2008. 12. 11., 2012. 12. 12., 2026. 2. 27.>

④허가권자는 제2항에 따른 임시사용승인신청을 받은 경우에는 해당 신청서를 받은 날부터 7일 이내에 별지 제19호서식의 임시사용승인서를 신청인에게 교부하여야 한다.<신설 1999. 5. 11., 2026. 2. 27.>

제17조의2 삭제 <2006. 5. 12.>

제18조(건축허가표지판) 법 제24조제5항에 따라 공사시공자는 건축물의 규모ㆍ용도ㆍ설계자ㆍ시공자 및 감리자 등을 표시한 건축허가표지판을 주민이 보기 쉽도록 해당건축공사 현장의 주요 출입구에 설치하여야 한다. <개정 2008. 12. 11.>
[본조신설 2006. 5. 12.]

제18조의2(현장관리인의 업무) 현장관리인은 법 제24조제6항 후단에 따라 다음 각 호의 업무를 수행한다.
1. 건축물 및 대지가 이 법 또는 관계 법령에 적합하도록 건축주를 지원하는 업무
2. 건축물의 위치와 규격 등이 설계도서에 따라 적정하게 시공되는 지에 대한 확인ㆍ관리
3. 시공계획 및 설계 변경에 관한 사항 검토 등 공정관리에 관한 업무
4. 안전시설의 적정 설치 및 안전기준 준수 여부의 점검ㆍ관리
5. 그 밖에 건축주와 계약으로 정하는 업무
[본조신설 2020. 10. 28.]
[종전 제18조의2는 제18조의3으로 이동 <2020. 10. 28.>]

제18조의3(사진ㆍ동영상 촬영 및 보관 등) ① 영 제18조의2제2항제1호나목에서 "국토교통부령으로 정하는 단계"란 다음 각 호의 단계를 말한다. <신설 2024. 12. 16.>
1. 「건축물의 피난ㆍ방화구조 등의 기준에 관한 규칙」 제14조제2항제2호에 따라 내화채움성능이 인정된 구조로 메우는 시공을 완료한 단계
2. 「건축물의 피난ㆍ방화구조 등의 기준에 관한 규칙」 제14조제2항제3호 각 목 외의 부분 본문에 따라 댐퍼를 설치하는 시공을 완료한 단계

② 법 제24조제7항 전단에 따라 사진 및 동영상을 촬영ㆍ보관하여야 하는 공사시공자는 영 제18조의2제2항에서 정하는 진도에 다다른 때마다 촬영한 사진 및 동영상을 디지털파일 형태로 가공ㆍ처리하여 보관하여야 하며, 해당 사진 및 동영상을 디스크 등 전자저장매체 또는 정보통신망을 통하여 공사감리자에게 제출하여야 한다.<개정 2024. 12. 16.>

③ 제2항에 따라 사진 및 동영상을 제출받은 공사감리자는 그 내용의 적정성을 검토한 후 법 제25조제6항에 따라 건축주에게 감리중간보고서 및 감리완료보고서를 제출할 때 해당 사진 및 동영상을 함께 제출하여야 한다.<개정 2024. 12. 16.>

④ 제3항에 따라 사진 및 동영상을 제출받은 건축주는 법 제25조제6항에 따라 허가권자에게 감리중간보고서 및 감리완료보고서를 제출할 때 해당 사진 및 동영상을 함께 제출하여야 한다.<개정 2024. 12. 16.>

⑤ 제1항부터 제4항까지에서 규정한 사항 외에 사진 및 동영상의 촬영 및 보관 등에 필요한 사항은 국토교통부장관이 정하여 고시한다.<개정 2024. 12. 16.>
[본조신설 2017. 2. 3.]
[제18조의2에서 이동 <2020. 10. 28.>]

제19조(감리보고서등) ①법 제25조제3항에 따라 공사감리자는 건축공사기간중 발견한 위법사항에 관하여 시정ㆍ재시공 또는 공사중지의 요청을 하였음에도 불구하고 공사시공자가 이에 따르지 아니하는 경우에는 시정등을 요청할 때에 명시한 기간이 만료되는 날부터 7일 이내에 별지 제20호서식의 위법건축공사보고서를 허가권자에게 제출(전자문서로 제출하는 것을 포함한다)하여야 한다. <개정 1999. 5. 11., 2007. 12. 13., 2008. 12. 11.>

② 삭제<1999. 5. 11.>

③ 법 제25조제6항에 따른 공사감리일지는 별지 제21호서식에 따른다.<개정 2018. 11. 29.>

④ 건축주는 법 제25조제6항에 따라 감리중간보고서ㆍ감리완료보고서를 제출할 때 별지 제22호서식에 다음 각 호의 서류를 첨부하여 허가권자에게 제출해야 한다.<신설 2018. 11. 29., 2026. 2. 27.>

1. 건축공사감리 점검표
2. 별지 제21호서식의 공사감리일지
3. 공사추진 실적 및 설계변경 종합
4. 품질시험성과 총괄표(「건설기술 진흥법」 제55조제2항에 따라 품질시험 및 검사를 하는 공사만 해당한다)
5. 「산업표준화법」에 따른 산업표준인증을 받은 자재 및 국토교통부장관이 인정한 자재의 사용 총괄표
6. 공사현장 사진 및 동영상(법 제24조제7항에 따른 건축물만 해당한다)
7. 공사감리자가 제출한 의견 및 자료(제출한 의견 및 자료가 있는 경우만 해당한다)

⑤ 제4항에 따라 감리중간보고서ㆍ감리완료보고서를 제출받은 허가권자는 같은 항 제2호에 따른 공사감리일지에 서명ㆍ날인한 감리원과 영 제19조제10항에 따른 건축사보 배치현황이 일치하는지 여부를 확인해야 한다.<신설 2023. 11. 1.>

[전문개정 1996. 1. 18.]

제19조의2(공사감리업무 등) ①공사감리자는 영 제19조제9항제3호에 따라 다음 각 호의 업무를 수행한다. <개정 2020. 10. 28., 2021. 12. 31.>

1. 건축물 및 대지가 이 법 및 관계 법령에 적합하도록 공사시공자 및 건축주를 지도
2. 시공계획 및 공사관리의 적정여부의 확인

2의2. 건축공사의 하도급과 관련된 다음 각 목의 확인

가. 수급인(하수급인을 포함한다. 이하 이 호에서 같다)이 「건설산업기본법」 제16조에 따른 시공자격을 갖춘 건설사업자에게 건축공사를 하도급했는지에 대한 확인

나. 수급인이 「건설산업기본법」 제40조제1항에 따라 공사현장에 건설기술인을 배치했는지에 대한 확인

3. 공사현장에서의 안전관리의 지도
4. 공정표의 검토
5. 상세시공도면의 검토ㆍ확인

6. 구조물의 위치와 규격의 적정여부의 검토ㆍ확인
7. 품질시험의 실시여부 및 시험성과의 검토ㆍ확인
8. 설계변경의 적정여부의 검토ㆍ확인
9. 기타 공사감리계약으로 정하는 사항

② 공사감리자는 영 제19조제10항에 따라 건축사보 배치현황을 제출(제22조의2에 따른 전자정보시스템을 통해 제출하는 것을 말한다)하는 경우에는 별지 제22호의2서식에 다음 각 호의 서류를 첨부(건축사보가 철수하는 경우는 제외한다)해야 한다. 이 경우 공사감리자는 공사현장에 배치되는 건축사보(배치기간을 변경하거나 철수하는 경우의 건축사보는 제외한다)로부터 배치기간 및 다른 공사현장이나 공정에 이중으로 배치되었는지 여부를 확인받은 후 해당 건축사보의 서명ㆍ날인을 받아야 한다.<개정 2023. 11. 1.>

1. 예정공정표(건축주의 확인을 받은 것을 말한다) 및 분야별 건축사보 배치계획
2. 건축사보의 경력, 자격 및 소속을 증명하는 서류

③ 영 제19조제11항에서 "건축사보가 이중으로 배치되어 있는지 여부 등 국토교통부령으로 정하는 내용"이란 다음 각 호의 사항을 말한다.<신설 2023. 11. 1.>

1. 제2항 각 호의 내용이 영 제19조제2항 및 제5항부터 제7항까지의 규정에 적합한지 여부
2. 건축사보가 영 제19조제2항 및 제5항부터 제7항까지의 규정에 따른 건축공사 현장에 이중으로 배치되어 있는지 여부

④ 영 제19조제12항에서 "국토교통부령으로 정하는 자"란 다음 각 호의 자를 말한다.<신설 2023. 11. 1.>

1. 「주택법」 제15조에 따른 주택건설사업 사업계획승인권자(이하 "주택건설사업계획승인권자"라 한다)
2. 「건설기술진흥법 시행규칙」 제25조제1항에 따른 건설엔지니어링 실적관리 수탁기관(이하 "건설엔지니어링 실적관리 수탁기관"이라 한다)

⑤ 「건축사법」 제31조에 따른 대한건축사협회(이하 "대한건축사협회"라 한다)는 영 제19조제11항에 따라 허가권자로부터 받은 건축사보 배치현황을 전자적 처리가 가능한 방식으로 관리한다.<신설 2023. 11. 1.>

⑥ 대한건축사협회는 다음 각 호의 자료를 활용하여 건축사보가 공사현장에 이중으로 배치되어 있는지 여부를 확인한다.<신설 2023. 11. 1.>

1. 제5항에 따른 건축사보 배치현황 자료
2. 국토교통부장관이 정하는 바에 따라 주택건설사업계획승인권자로부터 받은 감리원 배치 자료
3. 국토교통부장관이 정하는 바에 따라 건설엔지니어링 실적관리 수탁기관으로부터 받은 건설엔지니어링 참여 기술인의 현황 자료

[본조신설 1996. 1. 18.]
[제목개정 2005. 7. 18.]

제19조의3(공사감리자 지정 신청 등) ① 법 제25조제2항 각 호 외의 부분 본문에 따라 허가권자가 공사감리자를 지정하는 건축물의 건축주는 영 제19조의2제3항에 따라 별지 제22호의3서식의 지정신청서를 허가권자에게 제출하여야 한다.

② 허가권자는 제1항에 따른 신청서를 받은 날부터 7일 이내에 공사감리자를 지정한 후 별지 제22호의4서식의 지정통보서를 건축주에게 송부하여야 한다.

③ 건축주는 제2항에 따라 지정통보서를 받으면 해당 공사감리자와 감리 계약을 체결하여야 하며, 공사감리자의 귀책사유로 감리 계약이 체결되지 아니하는 경우를 제외하고는 지정된 공사감리자를 변경할 수 없다.

[본조신설 2016. 7. 20.]

제19조의4(허가권자의 공사감리자 지정 제외 신청 절차 등) ① 법 제25조제2항 각 호 외의 부분 단서에 따라 해당 건축물을 설계한 자를 공사감리자로 지정하여 줄 것을 신청하려는 건축주는 별지 제22호의5서식의 신청서에 다음 각 호의 어느 하나에 해당하는 서류를 첨부하여 허가권자에게 제출해야 한다. <개정 2020. 10. 28.>

1. 영 제19조의2제6항에 따른 신기술을 보유한 자가 그 신기술을 적용하여 설계했음을 증명하는 서류
2. 영 제19조의2제7항에 따른 건축사임을 증명하는 서류
3. 설계공모를 통하여 설계한 건축물임을 증명하는 서류로서 다음 각 목의 내용이 포함된 서류
   가. 설계공모 방법
   나. 설계공모 등의 시행공고일 및 공고 매체
   다. 설계지침서
   라. 심사위원의 구성 및 운영
   마. 공모안 제출 설계자 명단 및 공모안별 설계 개요

② 허가권자는 제1항에 따라 신청서를 받으면 제출한 서류에 대하여 관계 기관에 사실을 조회할 수 있다.

③ 허가권자는 제2항에 따른 사실 조회 결과 제출서류가 거짓으로 판명된 경우에는 건축주에게 그 사실을 알려야 한다. 이 경우 건축주는 통보받은 날부터 3일 이내에 이의를 제기할 수 있다.

④ 허가권자는 제1항에 따른 신청서를 받은 날부터 7일 이내에 건축주에게 그 결과를 서면으로 알려야 한다.

[본조신설 2016. 7. 20.]

제19조의5(업무제한 대상 건축물 등의 공개) 국토교통부장관은 법 제25조의2제10항에 따라 같은 조 제9항에 따른 통보사항 중 다음 각 호의 사항을 국토교통부 홈페이지 또는 법 제32조제1항에 따른 전자정보처리 시스템에 게시하는 방법으로 공개하여야 한다.

1. 법 제25조의2제1항부터 제5항까지의 조치를 받은 설계자, 공사시공자, 공사감리자 및 관계전문기술자(같은 조 제7항에 따라 소속 법인 또는 단체에 동일한 조치를 한 경우에는 해

당 법인 또는 단체를 포함하며, 이하 이 조에서 "조치대상자"라 한다)의 이름, 주소 및 자격번호(법인 또는 단체는 그 명칭, 사무소 또는 사업소의 소재지, 대표자의 이름 및 법인등록번호)

2. 조치대상자에 대한 조치의 사유
3. 조치대상자에 대한 조치 내용 및 일시
4. 그 밖에 국토교통부장관이 필요하다고 인정하는 사항

[본조신설 2017. 2. 3.]

제20조(허용오차) 법 제26조에 따른 허용오차의 범위는 별표 5와 같다. <개정 2008. 12. 11.>

제21조(현장조사·검사업무의 대행) ①법 제27조제2항에 따라 현장조사·검사 또는 확인업무를 대행하는 자는 허가권자에게 별지 제23호서식의 건축허가조사 및 검사조서 또는 별지 제24호서식의 사용승인조사 및 검사조서를 제출하여야 한다. <개정 2006. 5. 12., 2008. 12. 11.>

②허가권자는 제1항에 따라 건축허가 또는 사용승인을 하는 것이 적합한 것으로 표시된 건축허가조사 및 검사조서 또는 사용승인조사 및 검사조서를 받은 때에는 지체 없이 건축허가서 또는 사용승인서를 교부하여야 한다. 다만, 법 제11조제2항에 따라 건축허가를 할 때 도지사의 승인이 필요한 건축물인 경우에는 미리 도지사의 승인을 받아 건축허가서를 발급하여야 한다.<개정 2006. 5. 12., 2008. 12. 11.>

③허가권자는 법 제27조제3항에 따라 현장조사·검사 및 확인업무를 대행하는 자에게 「엔지니어링산업 진흥법」 제31조에 따라 산업통상부장관이 고시하는 엔지니어링사업 대가기준에 따라 산정한 대가 이상의 범위에서 건축조례로 정하는 수수료를 지급하여야 한다.<개정 1996. 1. 18., 2000. 7. 4., 2005. 7. 18., 2006. 5. 12., 2008. 12. 11., 2010. 8. 5., 2012. 12. 12., 2013. 3. 23., 2014. 10. 15., 2025. 10. 31.>

제22조(공용건축물의 건축에 있어서의 제출서류) ①영 제22조제1항에서 "국토교통부령으로 정하는 관계 서류"란 제6조·제12조·제12조의2의 규정에 의한 관계도서 및 서류(전자문서를 포함한다)를 말한다. <개정 1996. 1. 18., 1999. 5. 11., 2006. 5. 12., 2007. 12. 13., 2008. 3. 14., 2010. 8. 5., 2013. 3. 23.>

②영 제22조제3항에서 "국토교통부령으로 정하는 관계 서류"란 다음 각 호의 서류(전자문서를 포함한다)를 말한다.<신설 2006. 5. 12., 2007. 12. 13., 2008. 3. 14., 2010. 8. 5., 2013. 3. 23.>

1. 별지 제17호서식의 사용승인신청서. 이 경우 구비서류는 현황도면에 한한다.
2. 별지 제24호서식의 사용승인조사 및 검사조서

제22조의2(전자정보처리시스템의 이용) ① 법 제32조제1항에 따라 허가권자는 정보통신망 이용환경의 미비, 전산장애 등 불가피한 경우를 제외하고는 전자정보시스템을 이용하여 건축허가 등의 업무를 처리하여야 한다.

② 제1항에 따른 전자정보처리시스템의 구축, 운영 및 관리에 관한 세부적인 사항은 국토교통부장관이 정한다.<개정 2013. 3. 23.>

[본조신설 2010. 8. 5.]
[종전 제22조의2는 제22조의3으로 이동 <2010. 8. 5.>]

제22조의3(건축 허가업무 등의 전산처리 등) 영 제22조의2제4항에 따라 전산자료 이용의 승인을 얻으려는 자는 별지 제24호의2서식의 건축행정전산자료 이용승인신청서를 국토교통부장관, 특별시장ㆍ광역시장ㆍ특별자치시장ㆍ도지사 또는 특별자치도지사(이하 "시ㆍ도지사"라 한다)나 시장ㆍ군수ㆍ구청장에게 제출하여야 한다. <개정 2008. 3. 14., 2011. 6. 29., 2013. 3. 23., 2014. 10. 15.>
[본조신설 2006. 5. 12.]
[제22조의2에서 이동 <2010. 8. 5.>]

제23조 삭제 <2020. 5. 1.>

제24조 삭제 <2020. 5. 1.>

제24조의2(건축물 석면의 제거ㆍ처리) 석면이 함유된 건축물을 증축ㆍ개축 또는 대수선하는 경우에는 「산업안전보건법」 등 관계 법령에 적합하게 석면을 먼저 제거ㆍ처리한 후 건축물을 증축ㆍ개축 또는 대수선해야 한다. <개정 2020. 5. 1., 2021. 6. 25.>
[본조신설 2010. 8. 5.]

제25조(대지의 조성) 법 제40조제4항에 따라 손궤의 우려가 있는 토지에 대지를 조성하는 경우에는 다음 각 호의 조치를 하여야 한다. 다만, 건축사 또는 「기술사법」에 따라 등록한 건축구조기술사에 의하여 해당 토지의 구조안전이 확인된 경우는 그러하지 아니하다. <개정 2000. 7. 4., 2005. 7. 18., 2008. 12. 11., 2012. 12. 12., 2014. 10. 15., 2016. 5. 30., 2025. 7. 31.>

1. 성토 또는 절토하는 부분의 경사도가 1:1.5이상으로서 높이가 1미터이상인 부분에는 옹벽을 설치할 것
2. 옹벽의 높이가 2미터이상인 경우에는 이를 콘크리트구조로 할 것. 다만, 별표 6의 옹벽에 관한 기술적 기준에 적합한 경우에는 그러하지 아니하다.
3. 옹벽의 외벽면에는 이의 지지 또는 배수를 위한 시설외의 구조물이 밖으로 튀어 나오지 아니하게 할 것
4. 옹벽의 윗가장자리로부터 안쪽으로 2미터 이내에 묻는 배수관은 주철관, 강관 또는 흄관으로 하고, 이음부분은 물이 새지 아니하도록 할 것
5. 옹벽에는 3제곱미터마다 하나 이상의 배수구멍을 설치하여야 하고, 옹벽의 윗가장자리로부터 안쪽으로 2미터 이내에서의 지표수는 지상으로 또는 배수관으로 배수하여 옹벽의 구조상 지장이 없도록 할 것
6. 성토부분의 높이는 법 제40조에 따른 대지의 안전 등에 지장이 없는 한 인접대지의 지표면보다 0.5미터 이상 높게 하지 아니할 것. 다만, 절토에 의하여 조성된 대지 등 허가권자가 지형조건상 부득이하다고 인정하는 경우에는 그러하지 아니하다.

[전문개정 1999. 5. 11.]

제26조(토지의 굴착부분에 대한 조치) ①법 제41조제1항에 따라 대지를 조성하거나 건축공사에 수반하는 토지를 굴착하는 경우에는 다음 각 호에 따른 위험발생의 방지조치를 하여야 한다. <개정 2008. 12. 11.>

1. 지하에 묻은 수도관ㆍ하수도관ㆍ가스관 또는 케이블등이 토지굴착으로 인하여 파손되지 아니하도록 할 것
2. 건축물 및 공작물에 근접하여 토지를 굴착하는 경우에는 그 건축물 및 공작물의 기초 또는 지반의 구조내력의 약화를 방지하고 급격한 배수를 피하는 등 토지의 붕괴에 의한 위해를 방지하도록 할 것
3. 토지를 깊이 1.5미터 이상 굴착하는 경우에는 그 경사도가 별표 7에 의한 비율이하이거나 주변상황에 비추어 위해방지에 지장이 없다고 인정되는 경우를 제외하고는 토압에 대하여 안전한 구조의 흙막이를 설치할 것
4. 굴착공사 및 흙막이 공사의 시공중에는 항상 점검을 하여 흙막이의 보강, 적절한 배수조치 등 안전상태를 유지하도록 하고, 흙막이판을 제거하는 경우에는 주변지반의 내려앉음을 방지하도록 할 것

②성토부분ㆍ절토부분 또는 되메우기를 하지 아니하는 굴착부분의 비탈면으로서 제25조에 따른 옹벽을 설치하지 아니하는 부분에 대하여는 법 제41조제1항에 따라 다음 각 호에 따른 환경의 보전을 위한 조치를 하여야 한다.<개정 1996. 1. 18., 1999. 5. 11., 2008. 12. 11.>

1. 배수를 위한 수로는 돌 또는 콘크리트를 사용하여 토양의 유실을 막을 수 있도록 할 것
2. 높이가 3미터를 넘는 경우에는 높이 3미터 이내마다 그 비탈면적의 5분의 1 이상에 해당하는 면적의 단을 만들 것. 다만, 허가권자가 그 비탈면의 토질ㆍ경사도등을 고려하여 붕괴의 우려가 없다고 인정하는 경우에는 그러하지 아니하다.
3. 비탈면에는 토양의 유실방지와 미관의 유지를 위하여 나무 또는 잔디를 심을 것. 다만, 나무 또는 잔디를 심는 것으로는 비탈면의 안전을 유지할 수 없는 경우에는 돌붙이기를 하거나 콘크리트블록격자등의 구조물을 설치하여야 한다.

제26조의2(대지안의 조경) 영 제27조제1항제8호에서 "국토교통부령으로 정하는 것"이란 「물류정책기본법」 제2조제4호에 따른 물류시설을 말한다. <개정 2005. 7. 18., 2008. 3. 14., 2010. 8. 5., 2012. 12. 12., 2013. 3. 23.>

[전문개정 1999. 5. 11.]

제26조의3 삭제 <2014. 10. 15.>

제26조의4(도로관리대장 등) 법 제45조제2항 및 제3항에 따른 도로의 폐지ㆍ변경신청서 및 도로관리대장은 각각 별지 제26호서식 및 별지 제27호서식과 같다. <개정 2008. 12. 11., 2012. 12. 12.>

[전문개정 1999. 5. 11.]
[제목개정 2012. 12. 12.]
[제26조의3에서 이동 <2010. 8. 5.>]

제26조의5(실내건축의 구조ㆍ시공방법 등의 기준) ① 법 제52조의2제2항에 따른 실내건축의 구조ㆍ시공방법 등에 관한 기준은 다음 각 호의 구분에 따른 기준에 따른다. <개정 2020. 10. 28.>

1. 영 제61조의2제1호 및 제2호에 따른 건축물: 다음 각 목의 기준을 모두 충족할 것
   가. 실내에 설치하는 칸막이는 피난에 지장이 없고, 구조적으로 안전할 것
   나. 실내에 설치하는 벽, 천장, 바닥 및 반자틀(노출된 경우에 한정한다)은 방화에 지장이 없는 재료를 사용할 것
   다. 바닥 마감재료는 미끄럼을 방지할 수 있는 재료를 사용할 것
   라. 실내에 설치하는 난간, 창호 및 출입문은 방화에 지장이 없고, 구조적으로 안전할 것
   마. 실내에 설치하는 전기ㆍ가스ㆍ급수ㆍ배수ㆍ환기시설은 누수ㆍ누전 등 안전사고가 없는 재료를 사용하고, 구조적으로 안전할 것
   바. 실내의 돌출부 등에는 충돌, 끼임 등 안전사고를 방지할 수 있는 완충재료를 사용할 것
2. 영 제61조의2제3호에 따른 건축물: 다음 각 목의 기준을 모두 충족할 것
   가. 거실을 구획하는 칸막이는 주요구조부와 분리ㆍ해체 등이 쉬운 구조로 할 것
   나. 거실을 구획하는 칸막이는 피난에 지장이 없고, 구조적으로 안전할 것. 이 경우 「건축사법」에 따라 등록한 건축사 또는 「기술사법」에 따라 등록한 건축구조기술사의 구조안전에 관한 확인을 받아야 한다.
   다. 거실을 구획하는 칸막이의 마감재료는 방화에 지장이 없는 재료를 사용할 것
   라. 구획하는 부분에 추락, 누수, 누전, 끼임 등의 안전사고를 방지할 수 있는 안전조치를 할 것

② 제1항에 따른 실내건축의 구조ㆍ시공방법 등에 관한 세부 사항은 국토교통부장관이 정하여 고시한다.
[본조신설 2014. 11. 28.]

제27조(건축자재 제조 및 유통에 관한 위법 사실의 점검 절차 등) ① 국토교통부장관, 시ㆍ도지사 및 시장ㆍ군수ㆍ구청장은 법 제52조의3제2항에 따른 점검을 하려는 경우에는 다음 각 호의 사항이 포함된 점검계획을 수립해야 한다. <개정 2019. 11. 18.>

1. 점검 대상
2. 점검 항목
   가. 건축물의 설계도서와의 적합성
   나. 건축자재 제조현장에서의 자재의 품질과 기준의 적합성
   다. 건축자재 유통장소에서의 자재의 품질과 기준의 적합성

라. 건축공사장에 반입 또는 사용된 건축자재의 품질과 기준의 적합성

마. 건축자재의 제조현장, 유통장소, 건축공사장에서 시료를 채취하는 경우 채취된 시료의 품질과 기준의 적합성

3. 그 밖에 점검을 위하여 필요하다고 인정하는 사항

② 국토교통부장관, 시ㆍ도지사 및 시장ㆍ군수ㆍ구청장은 법 제52조의3제2항에 따라 점검 대상자에게 다음 각 호의 자료를 제출하도록 요구할 수 있다. 다만, 제2호의 서류는 해당 건축물의 허가권자가 아닌 자만 요구할 수 있다.<개정 2019. 11. 18.>

1. 건축자재의 시험성적서 및 납품확인서 등 건축자재의 품질을 확인할 수 있는 서류

2. 해당 건축물의 설계도서

3. 그 밖에 해당 건축자재의 점검을 위하여 필요하다고 인정하는 자료

③ 법 제52조의3제4항에 따라 점검업무를 대행하는 전문기관은 점검을 완료한 후 해당 결과를 14일 이내에 점검을 대행하게 한 국토교통부장관, 시ㆍ도지사 또는 시장ㆍ군수ㆍ구청장에게 보고해야 한다.<개정 2019. 11. 18.>

④ 시ㆍ도지사 또는 시장ㆍ군수ㆍ구청장은 영 제61조의3제1항에 따른 조치를 한 경우에는 그 사실을 국토교통부장관에게 통보해야 한다.<개정 2019. 11. 18.>

⑤ 국토교통부장관은 제1항제2호 각 목에 따른 점검 항목 및 제2항 각 호에 따른 자료제출에 관한 세부적인 사항을 정하여 고시할 수 있다.

[본조신설 2016. 7. 20.]

[제18조의3에서 이동 <2019. 11. 18.>]

제28조 삭제 <1999. 5. 11.>

제28조의2 삭제 <1999. 5. 11.>

제29조 삭제 <1999. 5. 11.>

제30조 삭제 <1999. 5. 11.>

제31조 삭제 <1999. 5. 11.>

제31조의2 삭제 <1999. 5. 11.>

제31조의3 삭제 <1999. 5. 11.>

제31조의4 삭제 <1999. 5. 11.>

제32조 삭제 <1999. 5. 11.>

제33조 삭제 <1999. 5. 11.>

제33조의2 삭제 <1999. 5. 11.>

제34조 삭제 <2000. 7. 4.>

제35조 삭제 <2000. 7. 4.>

제36조(일조등의 확보를 위한 건축물의 높이제한) 특별자치시장ㆍ특별자치도지사 또는 시장ㆍ군수ㆍ구청장은 영 제86조제5항에 따라 건축물의 높이를 고시하기 위하여 주민의 의견을 듣고자 할 때에는 그 내용을 30일간 주민에게 공람시켜야 한다. <개정 2011. 6. 29., 2014. 10. 15., 2016. 5. 30.>

[전문개정 1999. 5. 11.]

제36조의2(관계전문기술자) ① 삭제 <2010. 8. 5.>

②영 제91조의3제3항에 따라 건축물의 설계자 및 공사감리자는 다음 각 호의 어느 하나에 해당하는 사항에 대하여 「기술사법」에 따라 등록한 토목구조기술사, 토질 및 기초 기술사, 지질 및 지반 기술사 또는 토목시공기술사의 협력을 받아야 한다.<개정 2005. 10. 20., 2011. 1. 6., 2016. 5. 30., 2024. 12. 17.>

1. 지질조사
2. 토공사의 설계 및 감리
3. 흙막이벽ㆍ옹벽설치등에 관한 위해방지 및 기타 필요한 사항

[본조신설 1996. 1. 18.]

제37조(신기술ㆍ신제품인 건축설비에 대한 기술적 기준 인정신청 등) ① 영 제91조의4제1항에서 "국토교통부령으로 정하는 서류"란 다음 각 호의 서류를 말한다.

1. 신기술ㆍ신제품인 건축설비의 구체적인 내용ㆍ기능과 해당 건축설비의 신규성ㆍ진보성 및 현장 적용성에 관한 내용을 적은 서류
2. 신기술ㆍ신제품인 건축설비와 관련된 다음 각 목의 증서ㆍ서류 등의 사본
   가. 「건설기술 진흥법 시행령」 제33조제1항에 따라 발급받은 신기술 지정증서
   나. 「특허법」 제86조에 따라 발급받은 특허증
   다. 「산업기술혁신 촉진법 시행령」 제18조제6항에 따라 발급받은 신기술 인증서, 같은 영 제18조의4제2항에 따라 발급받은 신기술적용제품 확인서 및 같은 영 제18조의5제1항에서 준용하는 같은 영 제18조제6항에 따라 발급받은 신제품 인증서
   라. 그 밖에 다른 법령에 따라 발급받은 증서ㆍ서류 등
3. 「산업표준화법」 제12조에 따른 한국산업표준 중 인정을 신청하는 신기술ㆍ신제품인 건축설비와 관련된 부분
4. 국제표준화기구(ISO)에서 정한 내용 중 인정을 신청하는 신기술ㆍ신제품인 건축설비와 관련된 부분
5. 그 밖에 신기술ㆍ신제품인 건축설비의 기술적 기준 인정에 필요한 서류로서 국토교통부장관이 정하여 고시하는 서류

② 영 제91조의4제1항에 따라 신기술·신제품인 건축설비의 기술적 기준에 대한 인정을 받으려는 자는 별지 제27호의2서식의 신기술·신제품인 건축설비의 기술적 기준 인정 신청서에 제1항 각 호의 증서·서류 등을 첨부하여 국토교통부장관에게 제출해야 한다. 이 경우, 제1항 제2호부터 제5호까지의 증서·서류 등은 해당 증서·서류 등이 있는 경우에만 첨부한다.
③ 법 제68조제4항에 따라 신기술·신제품인 건축설비의 기술적 기준에 대한 인정을 받은 자가 영 제91조의4제4항 후단에 따라 유효기간을 연장받으려는 경우에는 유효기간 만료일의 6개월 전까지 별지 제27호의2서식의 신기술·신제품인 건축설비의 기술적 기준 유효기간 연장 신청서를 국토교통부장관에게 제출해야 한다.
④ 국토교통부장관은 영 제91조의4제4항 후단에 따라 유효기간을 연장하는 경우에는 5년의 범위에서 연장할 수 있다.
[본조신설 2021. 12. 31.]

제38조 삭제 <2013. 2. 22.>

제38조의2(특별건축구역의 지정) 영 제105조제3항제2호에서 "국토교통부령으로 정하는 건축물 또는 공간환경"이란 도시·군계획 또는 건축 관련 박물관, 박람회장, 문화예술회관, 그 밖에 이와 비슷한 문화예술공간을 말한다. <개정 2012. 4. 13., 2013. 3. 23., 2020. 10. 28.>
[본조신설 2008. 12. 11.]

제38조의3(특별건축구역의 지정 절차 등) ① 법 제71조제1항제6호에 따른 운영관리 계획서는 별지 제27호의3서식과 같다. <개정 2021. 12. 31.>
② 제1항에 따른 운영관리 계획서에는 다음 각 호의 서류를 첨부하여야 한다.
1. 삭제<2011. 1. 6.>
2. 법 제74조에 따른 통합적용 대상시설(이하 "통합적용 대상시설"이라 한다)의 배치도
3. 통합적용 대상시설의 유지·관리 및 비용분담계획서
③ 영 제107조제4항 각 호 외의 부분에서 "국토교통부령으로 정하는 자료"란 법 제72조제1항에 따라 특별건축구역의 지정을 신청할 때 제출한 자료 중 변경된 내용에 따라 수정한 자료를 말한다.<개정 2013. 3. 23.>
④ 영 제107조제4항제4호에서 "지정 목적이 변경되는 등 국토교통부령으로 정하는 경우"란 다음 각 호의 어느 하나에 해당하는 경우를 말한다.<개정 2010. 8. 5., 2011. 1. 6., 2013. 3. 23.>
1. 특별건축구역의 지정 목적 및 필요성이 변경되는 경우
2. 특별건축구역 내 건축물의 규모 및 용도 등이 변경되는 경우(건축물의 규모변경이 연면적 및 높이의 10분의 1 범위 이내에 해당하는 경우 또는 영 제12조제3항 각 호에 해당하는 경우는 제외한다)
3. 통합적용 대상시설의 규모가 10분의 1이상 변경되거나 또는 위치가 변경되는 경우
[본조신설 2008. 12. 11.]

제38조의4(특별건축구역의 지정 제안 동의 방법 등) ① 영 제107조의2제3항 각 호 외의 부분 후단에 따른 토지소유자의 동의 방법은 별지 제27호의4서식의 특별건축구역 지정 제안 동의서에 자필로 서명하는 방법으로 한다. 이 경우 토지소유자는 별지 제27호의4서식의 특별건축구역 지정 제안 동의서에 주민등록증ㆍ여권 등 신원을 확인할 수 있는 신분증명서의 사본을 첨부해야 한다. <개정 2021. 12. 31., 2023. 6. 9.>

② 제1항에도 불구하고 토지소유자가 해외에 장기체류하거나 법인인 경우 등 불가피한 사유가 있다고 시ㆍ도지사가 인정하는 경우에는 토지소유자의 인감도장을 날인하는 방법으로 한다. 이 경우 토지소유자는 별지 제27호의4서식의 특별건축구역 지정 제안 동의서에 해당 인감증명서를 첨부해야 한다.<개정 2021. 12. 31.>

③ 시ㆍ도지사는 영 제107조의2제4항에 따라 토지소유자의 특별건축구역 지정 제안 동의서를 받으면 행정정보의 공동이용을 통해 토지등기사항증명서를 확인해야 한다. 다만, 토지소유자가 확인에 동의하지 않는 경우에는 토지등기사항증명서를 첨부하도록 해야 한다.

[본조신설 2021. 1. 8.]

[종전 제38조의4는 제38조의5로 이동 <2021. 1. 8.>]

제38조의5(특별건축구역 내 건축물의 심의 등) ① 법 제72조제1항 전단에 따른 특례적용계획서는 별지 제27호의5서식과 같다. <개정 2021. 1. 8., 2021. 12. 31.>

② 제1항에 따른 특례적용계획서에는 다음 각 호의 서류를 첨부하여야 한다.

1. 특례적용 대상건축물의 개략설계도서
2. 특례적용 대상건축물의 배치도
3. 특례적용 대상건축물의 내화ㆍ방화ㆍ피난 또는 건축설비도
4. 특례적용 신기술의 세부 설명자료

③ 영 제108조제1항제4호에서 "법 제72조제1항 각 호의 사항 중 국토교통부령으로 정하는 사항을 변경하는 경우"란 법 제73조제1항의 적용배제 특례사항 또는 같은 조 제2항의 완화적용 특례사항을 변경하는 경우를 말한다.<개정 2013. 3. 23.>

④ 법 제72조제7항에서 "국토교통부령으로 정하는 자료"란 제2항 각 호의 서류를 말한다. <개정 2013. 3. 23.>

[본조신설 2008. 12. 11.]

[제38조의4에서 이동 <2021. 1. 8.>]

제38조의6(특별가로구역의 지정 등의 공고) ① 국토교통부장관 및 허가권자는 법 제77조의2제1항 및 제3항에 따라 특별가로구역을 지정하거나 변경 또는 해제하는 경우에는 이를 관보(허가권자의 경우에는 공보)에 공고하여야 한다.

② 국토교통부장관 및 허가권자는 제1항에 따라 특별가로구역을 지정, 변경 또는 해제한 경우에는 해당 내용을 관보 또는 공보에 공고한 날부터 30일 이상 일반이 열람할 수 있도록 하여야 한다. 이 경우 국토교통부장관, 특별시장 또는 광역시장은 관계 서류를 특별자치시장ㆍ특별자치도 또는 시장ㆍ군수ㆍ구청장에게 송부하여 일반이 열람할 수 있도록 하여야 한다.

[본조신설 2014. 10. 15.]

제38조의7(특별가로구역의 관리) ① 국토교통부장관 및 허가권자는 법 제77의3제1항에 따라 특별가로구역의 지정 내용을 별지 제27호의6서식의 특별가로구역 관리대장에 작성하여 관리하여야 한다.

② 제1항에 따른 특별가로구역 관리대장은 전자적 처리가 불가능한 특별한 사유가 없으면 전자적 처리가 가능한 방법으로 작성하여 관리하여야 한다.

[본조신설 2014. 10. 15.]

제38조의8(건축협정운영회의 설립 신고) 법 제77조의5제1항에 따른 건축협정운영회(이하 "건축협정운영회"라 한다)의 대표자는 같은 조 제2항에 따라 건축협정운영회를 설립한 날부터 15일 이내에 법 제77조의4제1항제5호에 따른 건축협정인가권자(이하 "건축협정인가권자"라 한다)에게 별지 제27호의7서식에 따라 신고해야 한다. <개정 2021. 6. 25.>

[본조신설 2014. 10. 15.]

제38조의9(건축협정의 인가 등) ① 법 제77조의4제1항 및 제2항에 따라 건축협정을 체결하는 자(이하 "협정체결자"라 한다) 또는 건축협정운영회의 대표자가 법 제77조의6제1항에 따라 건축협정의 인가를 받으려는 경우에는 별지 제27호의8서식의 건축협정 인가신청서를 건축협정인가권자에게 제출하여야 한다.

② 협정체결자 또는 건축협정운영회의 대표자가 법 제77조의7제1항 본문에 따라 건축협정을 변경하려는 경우에는 별지 제27호의8서식의 건축협정 변경인가신청서를 건축협정인가권자에게 제출하여야 한다.

③ 건축협정인가권자는 법 제77조의6 및 제77조의7에 따라 건축협정을 인가하거나 변경인가한 때에는 해당 지방자치단체의 공보에 공고하여야 하며, 건축협정서 등 관계 서류를 건축협정 유효기간 만료일까지 해당 특별자치시·특별자치도 또는 시·군·구에 비치하여 열람할 수 있도록 하여야 한다.

[본조신설 2014. 10. 15.]

제38조의10(건축협정의 관리) ① 건축협정인가권자는 법 제77조의6 및 제77조의7에 따라 건축협정을 인가하거나 변경인가한 경우에는 별지 제27호의9서식의 건축협정관리대장에 작성하여 관리하여야 한다.

② 제1항에 따른 건축협정관리대장은 전자적 처리가 불가능한 특별한 사유가 없으면 전자적 처리가 가능한 방법으로 작성하여 관리하여야 한다.

[본조신설 2014. 10. 15.]

제38조의11(건축협정의 폐지) ① 협정체결자 또는 건축협정운영회의 대표자가 법 제77조의9에 따라 건축협정을 폐지하려는 경우에는 별지 제27호의10서식의 건축협정 폐지인가신청서를 건축협정인가권자에게 제출하여야 한다.

② 건축협정인가권자는 법 제77조의9에 따라 건축협정의 폐지를 인가한 때에는 해당 지방자치단체의 공보에 공고하여야 한다.
[본조신설 2014. 10. 15.]

제38조의12(결합건축협정서) 법 제77조의16제1항에 따른 결합건축협정서는 별지 제27호의11서식에 따른다. <개정 2019. 11. 18.>
[본조신설 2016. 7. 20.]

제38조의13(결합건축의 관리) ① 허가권자는 결합건축을 포함하여 건축허가를 한 경우에는 법 제77조의17제1항에 따라 그 내용을 30일 이내에 해당 지방자치단체의 공보에 공고하고, 별지 제27호의12서식의 결합건축 관리대장을 작성하여 관리해야 한다. <개정 2018. 11. 29., 2021. 1. 8.>
② 제1항에 따른 결합건축 관리대장은 전자적 처리가 불가능한 특별한 사유가 없으면 전자적 처리가 가능한 방법으로 작성하여 관리하여야 한다.
[본조신설 2016. 7. 20.]

제39조(건축행정의 지도ㆍ감독) 법 제78조제4항에 따라 국토교통부장관 또는 시ㆍ도지사는 연 1회 이상 건축행정의 건실한 운영을 지도ㆍ감독하기 위하여 다음 각 호의 내용이 포함된 지도ㆍ점검계획을 수립하여야 한다. <개정 2005. 10. 20., 2008. 3. 14., 2008. 12. 11., 2013. 3. 23.>
1. 건축허가 등 건축민원 처리실태
2. 건축통계의 작성에 관한 사항
3. 건축부조리 근절대책
4. 위반건축물의 정비계획 및 실적
5. 기타 건축행정과 관련하여 필요한 사항
[전문개정 1999. 5. 11.]

제40조(위반 건축물에 대한 실태조사) ① 허가권자는 영 제115조제1항에 따른 실태조사 결과를 기록ㆍ관리해야 한다.
② 영 제115조제5항 전단에 따른 위반 건축물 관리대장은 별지 제29호서식에 따른다.
[전문개정 2020. 10. 28.]

제40조의2(이행강제금의 부과 및 징수절차) 영 제115조의2제3항에 따른 이행강제금의 부과 및 징수절차는 「국고금관리법 시행규칙」을 준용한다. 이 경우 납입고지서에는 이의신청방법 및 이의신청기간을 함께 기재하여야 한다.
[본조신설 2006. 5. 12.]

제41조(공작물축조신고) ①법 제83조 및 영 제118조에 따라 옹벽 등 공작물의 축조신고를 하려는 자는 별지 제30호서식의 공작물축조신고서에 다음 각 호의 서류 및 도서를 첨부하여 특별자치시장ㆍ특별자치도지사 또는 시장ㆍ군수ㆍ구청장에게 제출(전자문서로 제출하는 것을 포

함한다)해야 한다. 다만, 제6조제1항에 따라 건축허가를 신청할 때 건축물의 건축에 관한 사항과 함께 공작물의 축조신고에 관한 사항을 제출한 경우에는 공작물축조신고서의 제출을 생략한다. <개정 2007. 12. 13., 2008. 12. 11., 2011. 6. 29., 2014. 10. 15., 2014. 11. 28., 2020. 10. 28., 2021. 12. 31.>

1. 공작물의 배치도
2. 공작물의 구조도
3. 「건축물의 구조기준 등에 관한 규칙」 별지 제2호서식의 구조안전 및 내진설계 확인서(높이가 8미터 이상인 공작물인 경우에만 첨부한다)
4. 별지 제30호의2서식의 공작물 내풍설계 확인서(높이가 8미터 이상인 공작물인 경우에만 첨부한다)

②특별자치시장ㆍ특별자치도지사 또는 시장ㆍ군수ㆍ구청장은 제1항에 따른 공작물축조신고서를 받은 때에는 영 제118조제4항에 따라 별지 제30호의3서식의 공작물의 구조 안전 점검표를 작성ㆍ검토한 후 별지 제31호서식의 공작물축조신고필증을 신고인에게 발급하여야 한다.<개정 2011. 6. 29., 2012. 12. 12., 2014. 10. 15., 2014. 11. 28., 2021. 12. 31.>

③ 삭제<2020. 5. 1.>

④영 제118조제5항의 규정에 의한 공작물관리대장은 별지 제32호서식에 의한다.<개정 2014. 11. 28.>

[전문개정 1999. 5. 11.]

제42조(출입검사원증) 법 제87조제2항에 따른 검사나 시험을 하는 자의 권한을 표시하는 증표는 별지 제33호서식과 같다. <개정 1999. 5. 11., 2008. 12. 11.>

제43조(태양열을 이용하는 주택 등의 건축면적 산정방법 등) ①영 제119조제1항제2호나목1) 및 3)에 따라 태양열을 주된 에너지원으로 이용하는 주택의 건축면적과 단열재를 구조체의 외기측에 설치하는 단열공법으로 건축된 건축물의 건축면적은 건축물의 외벽중 내측 내력벽의 중심선을 기준으로 한다. 이 경우 태양열을 주된 에너지원으로 이용하는 주택의 범위는 국토교통부장관이 정하여 고시하는 바에 따른다. <개정 1996. 1. 18., 2008. 3. 14., 2011. 6. 29., 2013. 3. 23., 2020. 10. 28.>

②영 제119조제1항제2호나목2)에 따라 창고 또는 공장 중 물품을 입출고하는 부위의 상부에 설치하는 한쪽 끝은 고정되고 다른 끝은 지지되지 않은 구조로 된 돌출차양의 면적 중 건축면적에 산입하는 면적은 다음 각 호에 따라 산정한 면적 중 작은 값으로 한다.<신설 2005. 10. 20., 2008. 12. 11., 2011. 6. 29., 2017. 1. 19., 2020. 10. 28.>

1. 해당 돌출차양을 제외한 창고의 건축면적의 10퍼센트를 초과하는 면적
2. 해당 돌출차양의 끝부분으로부터 수평거리 6미터를 후퇴한 선으로 둘러싸인 부분의 수평투영면적

[제목개정 2005. 10. 20.]

제43조의2(지역건축안전센터의 설치 및 운영 등) ① 시ㆍ도지사 및 시장ㆍ군수ㆍ구청장이 법 제87조의2에 따라 설치하는 지역건축안전센터(이하 “지역건축안전센터”라 한다)에는 센터장 1명과 법 제87조의2제1항 각 호의 업무를 수행하는 데 필요한 전문인력을 둔다.

② 시ㆍ도지사 및 시장ㆍ군수ㆍ구청장은 해당 지방자치단체 소속 공무원 중에서 건축행정에 관한 학식과 경험이 풍부한 사람이 제1항에 따른 센터장(이하 “센터장”이라 한다)을 겸임하게 할 수 있다.

③ 센터장은 지역건축안전센터의 사무를 총괄하고, 소속 직원을 지휘ㆍ감독한다.

④ 제1항에 따른 전문인력(이하 “전문인력”이라 한다)은 다음 각 호의 어느 하나에 해당하는 자격을 갖춘 사람으로서 건축행정에 관한 학식과 경험이 풍부한 사람으로 한다.<개정 2019. 2. 25., 2021. 6. 25.>

1. 「건축사법」 제2조제1호에 따른 건축사
2. 다음 각 목의 어느 하나에 해당하는 사람
   가. 「국가기술자격법」에 따른 건축구조기술사
   나. 「건설기술 진흥법 시행령」 별표 1에 따른 건설기술인 중 건축구조 분야 고급기술인 이상의 자격기준을 갖춘 사람
3. 「국가기술자격법」에 따른 건축시공기술사
4. 다음 각 목의 어느 하나에 해당하는 사람
   가. 「국가기술자격법」에 따른 건축기계설비기술사
   나. 「건설기술 진흥법 시행령」 별표 1에 따른 건설기술인 중 건축기계설비 분야 고급기술인 이상의 자격기준을 갖춘 사람
5. 다음 각 목의 어느 하나에 해당하는 사람
   가. 「국가기술자격법」에 따른 지질 및 지반기술사 또는 토질 및 기초기술사
   나. 「건설기술 진흥법 시행령」 별표 1에 따른 건설기술인 중 토질ㆍ지질 분야 고급기술인 이상의 자격기준을 갖춘 사람

⑤ 시ㆍ도지사 및 시장ㆍ군수ㆍ구청장은 별표 8에 따른 산정기준에 따라 지역건축안전센터의 전문인력을 확보하기 위하여 노력하여야 한다. 다만, 다음 각 호에 해당하는 전문인력은 각각 1명 이상 두어야 한다.<개정 2023. 6. 9., 2025. 6. 2.>

1. 제4항제1호에 따른 전문인력
2. 제4항제2호 또는 제3호에 따른 전문인력

⑥ 시장ㆍ군수ㆍ구청장이 지역의 규모ㆍ예산ㆍ인력 및 건축허가 등의 신청 건수를 고려하여 단독으로 지역건축안전센터를 설치ㆍ운영하는 것이 곤란하다고 판단하는 경우에는 둘 이상의 시ㆍ군ㆍ구가 공동으로 하나의 지역건축안전센터를 설치ㆍ운영할 수 있다. 이 경우 공동으로 지역건축안전센터를 설치ㆍ운영하려는 시장ㆍ군수ㆍ구청장은 지역건축안전센터의 공동 설치 및 운영에 관한 협약을 체결하여야 한다.

⑦ 인구 50만명 미만 시ㆍ군ㆍ구에 설치하는 지역건축안전센터에 지역 여건상 제5항 각 호의 전문인력을 확보하기 곤란한 경우에는 같은 항 각 호 외의 부분 단서에도 불구하고 같은 항 각

호의 전문인력 중 1명만 둘 수 있다.<신설 2025. 6. 2.>

⑧ 국토교통부장관은 법 제87조의2제2항에 따라 지역건축안전센터를 설치해야 하는 지방자치단체를 5년마다 고시해야 한다.<신설 2023. 6. 9., 2025. 6. 2.>

⑨ 법 제87조의2제2항제3호에 따라 건축허가 면적 또는 노후건축물 비율은 다음 각 호의 구분에 따라 산정한다.<신설 2023. 6. 9., 2025. 6. 2., 2026. 2. 27.>

1. 건축허가 면적: 제8항에 따라 국토교통부장관이 고시하는 해의 직전연도부터 과거 5년 동안 법 제11조에 따라 건축허가(신축만 해당한다)를 받은 건축물의 연면적 합계를 5로 나눈 면적
2. 노후건축물 비율: 제8항에 따라 국토교통부장관이 고시하는 해의 직전연도의 전체 건축물 중 법 제22조에 따라 최초로 사용승인을 받은 후 30년 이상이 지난 건축물이 차지하는 비율

⑩ 제1항부터 제9항까지에서 규정한 사항 외에 지역건축안전센터의 조직 및 운영 등에 필요한 사항은 해당 지방자치단체의 조례로 정한다.<개정 2023. 6. 9., 2025. 6. 2., 2026. 2. 27.>

[본조신설 2018. 6. 15.]

[종전 제43조의2는 제43조의3으로 이동 <2018. 6. 15.>]

제43조의3(분쟁조정의 신청) ①영 제119조의4제1항에 따라 분쟁의 조정 또는 재정(이하 "조정등"이라 한다)을 받으려는 자는 다음 각 호의 사항을 기재하고 서명·날인한 분쟁조정등신청서에 참고자료 또는 서류를 첨부해 국토교통부에 설치된 건축분쟁전문위원회(이하 "분쟁위원회"라 한다)에 제출(전자문서로 제출하는 것을 포함한다)해야 한다. <개정 2006. 5. 12., 2007. 12. 13., 2010. 8. 5., 2014. 11. 28., 2021. 6. 25.>

1. 신청인의 성명(법인의 경우에는 명칭) 및 주소
2. 당사자의 성명(법인의 경우에는 명칭) 및 주소
3. 대리인을 선임한 경우에는 대리인의 성명 및 주소
4. 분쟁의 조정등을 받고자 하는 사항
5. 분쟁이 발생하게 된 사유와 당사자간의 교섭경과
6. 신청연월일

②제1항의 경우에 증거자료 또는 서류가 있는 경우에는 그 원본 또는 사본을 분쟁조정등신청서에 첨부하여 제출할 수 있다.<개정 2006. 5. 12.>

[본조신설 1996. 1. 18.]

[제43조의2에서 이동, 종전 제43조의3은 제43조의4로 이동 <2018. 6. 15.>]

제43조의4(분쟁위원회의 회의·운영 등) ①법 제88조에 따른 분쟁위원회의 위원장은 분쟁위원회를 대표하고 분쟁위원회의 업무를 총괄한다. <개정 2008. 12. 11., 2010. 8. 5., 2014. 11. 28., 2021. 8. 27.>

②분쟁위원회의 위원장은 분쟁위원회의 회의를 소집하고 그 의장이 된다.<개정 2010. 8. 5., 2014. 11. 28.>

③분쟁위원회의 위원장이 부득이한 사유로 직무를 수행할 수 없는 때에는 부위원장이 그 직무를 대행한다.<개정 2010. 8. 5., 2014. 11. 28.>

④분쟁위원회의 사무를 처리하기 위하여 간사를 두되, 간사는 국토교통부 소속 공무원 중에서 분쟁위원회의 위원장이 지정한 자가 된다.<개정 2008. 3. 14., 2010. 8. 5., 2013. 3. 23., 2014. 11. 28.>

⑤분쟁위원회의 회의에 출석한 위원 및 관계전문가에 대하여는 예산의 범위 안에서 수당을 지급할 수 있다. 다만, 공무원인 위원이 그 소관 업무와 직접적으로 관련되어 출석하는 경우에는 그러하지 아니 하다.<개정 2010. 8. 5., 2014. 11. 28.>

[본조신설 2006. 5. 12.]

[제목개정 2014. 11. 28.]

[제43조의3에서 이동, 종전 제43조의4는 제43조의5로 이동 <2018. 6. 15.>]

제43조의5(비용부담) 법 제102조제3항에 따라 조정등의 당사자가 부담할 비용의 범위는 다음 각 호와 같다. <개정 2008. 3. 14., 2008. 12. 11., 2010. 8. 5., 2013. 3. 23., 2014. 11. 28.>

1. 감정ㆍ진단ㆍ시험에 소요되는 비용
2. 검사ㆍ조사에 소요되는 비용
3. 녹음ㆍ속기록ㆍ참고인 출석에 소요되는 비용, 그 밖에 조정등에 소요되는 비용. 다만, 다음 각 목의 어느 하나에 해당하는 비용을 제외한다.
   가. 분쟁위원회의 위원 또는 영 제119조의9제2항에 따른 사무국(이하 "사무국"이라 한다) 소속 직원이 분쟁위원회의 회의에 출석하는데 소요되는 비용
   나. 분쟁위원회의 위원 또는 사무국 소속 직원의 출장에 소요되는 비용
   다. 우편료 및 전신료

[본조신설 2006. 5. 12.]

[제43조의4에서 이동 <2018. 6. 15.>]

제44조 삭제 <2016. 12. 30.>

부칙 <제504호,1992. 6. 1.>

제1조 (시행일) 이 규칙은 1992년 6월 1일부터 시행한다.

제2조 (건축허가를 받은 것등에 관한 경과조치) 이 규칙 시행전에 건축허가를 받았거나 건축허가신청을 한 것과 건축을 위한 신고를 한 것에 관하여는 종전의 규정에 의한다.

제3조 (조례에 위임된 사항에 관한 경과 조치) 이 규칙에 의하여 새로이 건축조례에 위임된 사항은 이 규칙 시행일부터 1년의 범위내에서 건축조례가 제정될 때까지는 종전의 규정에 의한다.

제4조 (건축허가수수료에 관한 경과조치) 제10조의 개정규정에 의한 건축허가수수료는 이 규칙 시행일부터 1년의 범위내에서 건축조례가 제정될 때까지는 이 규칙에서 정한 하한액으로 한다.

제5조 (다른 법령등의 개정등) ①건축사법시행규칙중 다음과 같이 개정한다.

제18조제1항을 다음과 같이 개정한다.

①영 제25조제3항에서 " 건설부령으로 정하는 건축물 " 이라 함은 4층이하로서 연면적이 2천 제곱미터미만인 건축물을 말한다.

별지 제27호의2서식중 " 준공검사 " 를 " 사용검사 " 로 한다.

②공동주택관리규칙중 다음과 같이 개정한다.

제4조제2호 및 제4호중 " 건축법시행규칙 제2조 " 를 각각 " 건축법시행규칙 제6조 " 로 한다.

③토지의형질변경등행위허가기준등에관한규칙중 다음과 같이 개정한다.

제9조제2항제3호중 " 건축법시행규칙 제10조 " 를 " 건축법시행규칙 제15조 " 로 한다.

④제1항 내지 제3항외에 이 규칙 시행당시에 다른 법령에서 종전의 건축법시행규칙의 규정을 인용하고 있는 경우에 이 규칙중 그에 해당하는 규정이 있는 경우에는 종전의 규정에 갈음하여 이 규칙의 해당 규정을 인용한 것으로 본다.

부칙 <제522호,1992. 12. 16.>(도시계획시설기준에관한규칙)

①(시행일) 이 규칙은 공포한 날부터 시행한다.

②내지 ④생략

⑤(다른 법령의 개정) 건축법시행규칙중 다음과 같이 개정한다.

제34조를 다음과 같이 한다.

제34조 (용도지역안 건축물 용도제한의 예외) 영 제76조제1항에서 " 건설부령이 정하는 시설 " 이라 함은 도시계획시설기준에관한규칙에서 정하는 시설을 말한다.

부칙 <제556호,1994. 7. 21.>

①(시행일) 이 규칙은 공포한 날부터 시행한다.

②(건축허가를 받은 것등에 관한 경과조치) 이 규칙 시행당시 종전의 규정에 의하여 건축허가를 받았거나 건축허가신청 또는 건축신고를 한 것에 대하여는 종전의 규정에 의한다.

부칙 <제46호,1996. 1. 18.>

제1조 (시행일) 이 규칙은 공포한 날부터 시행한다.

제2조 (건축허가를 받은 건축물에 대한 경과조치) 이 규칙 시행전에 건축허가를 받았거나 건축허가신청을 한 것과 건축을 위한 신고를 한 것에 관하여는 종전의 규정에 의한다.

제3조 (다른 법령의 개정) ①건축사법시행규칙중 다음과 같이 개정한다.

제3조를 다음과 같이 한다.

제3조 (설계도서의 범위) 법 제2조제3호에서 “ 기타 건설교통부령이 정하는 공사에 필요한 서류 ”라 함은 다음 각호의 서류를 말한다.

1. 건축설비계산 관계서류
2. 토질 및 지질 관계서류
3. 기타 공사에 필요한 서류

제17조제2항중 “ 제6조제2항 ”을 “ 제6조제3항 ”으로 한다.

제21조를 삭제한다.

제24조제1항중 “ 사용검사 ”를 “ 사용승인 ”으로 한다.

②건축물대장의기재및관리등에관한규칙중 다음과 같이 개정한다.

제4조제1항제4호중 “ 사용검사필증 ”을 “ 사용승인서 ”로, “ 사용검사대상 ”을 “ 사용승인대상 ”으로 하고, 동항제10호중 “ 시공자 ”를 “ 공사시공자ㆍ현장관리인 ”으로 한다.

제5조제1항 및 제2항중 “ 사용검사를 ”을 각각 “ 사용승인을 ”로 한다.

별지 제1호서식ㆍ별지 제2호서식ㆍ별지 제4호서식 및 별지 제7호서식중 “ 준공일자 ”를 각각 “ 사용승인일자 ”로, “ 시공자 ”를 각각 “ 공사시공자(현장관리인) ”로 한다.

③토지의형질변경등행위허가기준등에관한규칙중 다음과 같이 개정한다.

제7조제1항 단서중 “ 사용검사 ”를 “ 사용승인 ”으로 한다.

④주택공급에관한규칙중 다음과 같이 개정한다.

제6조제3항제2호 가목중 “ 사용검사 ”를 “ 사용승인 ”으로 한다.

부칙 <제123호,1997. 10. 18.>

①(시행일) 이 규칙은 공포한 날부터 시행한다. 다만, 별표 10 창호ㆍ철물ㆍ기타재료란의 건축재료란중 제1호 내지 제6호의 개정규정은 1998년 8월 1일부터 시행한다.

②(건축허가를 받은 건축물 등에 관한 경과조치) 이 규칙 시행당시 건축허가를 신청중인 건축물과 건축허가를 받아 건축중인 건축물에 사용하는 건축재료에 대하여는 제32조 및 별표 10의 개정규정에 불구하고 종전의 규정에 의한다.

부칙 <제138호,1998. 6. 25.>(외국인토지법시행규칙)

①(시행일) 이 규칙은 1998년 6월 26일부터 시행한다.

②(다른 법령의 개정) 건축법시행규칙중 다음과 같이 개정한다.

제6조제4항제2호를 삭제한다.

부칙 <제150호,1998. 9. 29.>

①(시행일) 이 규칙은 공포한 날부터 시행한다. 다만, 별표 10의 창호ㆍ철물ㆍ기타재료의 건축재료란중 제1호 내지 제3호의 개정규정은 공포후 1년이 경과한 날부터 시행한다.

②(건축허가를 받은 건축물 등에 관한 경과조치) 이 규칙 시행당시 건축허가를 신청중인 건물과 건축허가를 받아 건축중인 건축물에 사용하는 건축재료에 대하여는 별표 10의 개정규정에 불구하고 종전의 규정에 의한다.

부칙 <제189호,1999. 5. 11.>

제1조 (시행일) 이 규칙은 공포한 날부터 시행한다.

제2조 (일반적 경과조치) 이 규칙 시행당시 건축허가를 신청중인 경우와 건축허가를 받거나 건축신고를 하고 건축중인 경우의 건축기준등의 적용에 있어서는 종전의 규정에 의한다. 다만, 이 규칙에 의한 건축기준이 종전의 규정에 의한 건축기준보다 완화된 경우에는 이 규칙에 의한다.

제3조 (건축허가대장등의 경과조치) 이 규칙 시행당시 종전의 규정에 의한 건축허가대장 및 가설건축물대장은 각각 제8조 및 제13조의 개정규정에 의한 건축허가(신고)대장 및 가설건축물관리대장으로 본다.

제4조 (서식에 관한 경과조치) 이 규칙 시행당시 종전의 규정에 의한 서식은 이 규칙 시행일부터 3월간 이 규칙에 의한 개정서식과 함께 사용할 수 있다.

제5조 (다른 법령의 개정) ①건축물대장의기재및관리등에관한규칙중 다음과 같이 개정한다.

제6조제1항에 제3호를 다음과 같이 신설한다.

3. 당해건축물에 거주하는 임차인에게 당해건축물의 용도변경으로 인하여 동번호 및 호수등이 변경된다는 사실을 통지하였음을 증명하는 서류(다가구주택을 다세대주택으로 전환하고자 하는 경우에 한한다)

②표준설계도서등의운영에관한규칙중 다음과 같이 개정한다.

제2조제3항중 "건설기술관리법 제5조제1항 본문의 규정에 의한 중앙건설기술심의위원회"를 "건축법 제4조제2항의 규정에 의한 중앙건축위원회"로 한다.

부칙 <제246호,2000. 7. 4.>

①(시행일) 이 규칙은 공포한 날부터 시행한다.

②(일반적 경과조치) 이 규칙 시행당시 건축허가를 받거나 건축신고를 하였거나 건축허가를 신청한 것에 대한 건축기준 등의 적용에 있어서는 종전의 규정에 의한다. 다만, 종전의 규정이 개정규정에 비하여 건축주ㆍ시공자 또는 공사감리자에게 불리한 경우에는 개정규정에 의한다.

부칙 <제298호,2001. 9. 28.>

제1조 (시행일) 이 규칙은 공포한 날부터 시행한다.

제2조 (일반적 경과조치) 이 규칙은 시행 당시 이미 건축허가를 신청(건축허가를 신청하기 위하여 영 제5조의 규정에 의하여 건축위원회의 심의를 신청한 경우를 포함한다)한 경우와 건축허

가를 받거나 건축신고를 하고 건축중인 경우의 건축기준 등의 적용에 있어서는 종전의 규정에 의한다. 다만, 종전의 규정이 개정규정에 비하여 건축주ㆍ시공자 또는 공사감리자에게 불리한 경우에는 개정규정에 의한다.

부칙 <제363호,2003. 7. 1.>(도시및주거환경정비법시행규칙)

제1조 (시행일) 이 규칙은 2003년 7월 1일부터 시행한다.

제2조 생략

제3조 (다른 법령의 개정) ①건축법시행규칙중 다음과 같이 개정한다.

제3조제2호중 "도시저소득주민의주거환경개선을위한임시조치법에 의하여 준공검사필증"을 "도시및주거환경정비법에 의한 주거환경개선사업의 준공인가증"으로 한다.

②및 ③생략

제4조 생략

부칙 <제378호,2003. 11. 21.>

이 규칙은 공포한 날부터 시행한다.

부칙 <제382호,2003. 12. 15.>(주택법시행규칙)

제1조 (시행일) 이 규칙은 공포한 날부터 시행한다.

제2조 내지 제7조 생략

제8조 (다른 법령의 개정) ①및 ②생략

③건축법시행규칙중 다음과 같이 개정한다.

제2조의4제1호 다목 및 라목중 "주택건설촉진법"을 각각 "주택법"으로 한다.

④내지1(생략

부칙 <제411호,2004. 11. 29.>(전자적민원처리를위한개발제한구역의지정및관리에관한특별조치법시행규칙등중개정령)

이 규칙은 공포한 날부터 시행한다.

부칙 <제459호,2005. 7. 18.>

①(시행일) 이 규칙은 공포한 날부터 시행한다.

②(일반적 경과조치) 이 영 시행 당시 건축허가를 신청중인 경우와 건축허가를 받거나 건축신고를 하고 건축중인 경우(제19조의2제2항을 적용하는 경우를 제외한다)의 건축기준 등의 적용에

있어서는 종전의 규정에 의한다. 다만, 종전의 규정이 개정규정에 비하여 건축주ㆍ시공자 또는 공사감리자에게 불리한 경우에는 개정규정에 의한다.

부칙 <제475호,2005. 10. 20.>

①(시행일) 이 규칙은 공포한 날부터 시행한다.

②(일반적 경과조치) 이 규칙 시행전에 건축허가를 받은 경우와 건축허가를 신청하거나 건축신고를 한 경우의 건축기준 등의 적용에 있어서는 종전의 규정에 의한다. 다만, 종전의 규정이 개정규정에 비하여 건축주ㆍ시공자 또는 공사감리자에게 불리한 경우에는 개정규정에 의한다.

③(건축허가 수수료에 관한 경과조치) 이 규칙 시행일부터 1년의 범위 내에서 건축조례가 개정될 때까지는 별표 4의 개정규정에 불구하고 이 규칙 시행 당시 건축조례에서 정한 건축허가 수수료를 부과한다.

부칙 <제512호,2006. 5. 12.>

①(시행일) 이 규칙은 공포한 날부터 시행한다.

②(경과조치) 이 규칙 시행당시 건축 등의 허가를 신청한 경우에는 종전의 규정에 따른다.

③(다른 법령의 개정) 건축물의 설비기준 등에 관한 규칙 일부를 다음과 같이 개정한다.

제9조제1호 내지 제3호중 "높이 41미터"를 각각 "높이 31미터"로 한다.

부칙 <제551호,2007. 3. 19.>(주민등록번호 보호 및 행정서류용 사진규격 통일을 위한 개발이익환수에 관한 법률 시행규칙 등 일부개정령)

이 규칙은 공포한 날부터 시행한다.

부칙 <제594호,2007. 12. 13.>(전자정부 구현을 위한 개발이익환수에 관한 법률 시행규칙등 일부개정령)

이 규칙은 공포한 날부터 시행한다.

부칙 <제4호,2008. 3. 14.>(정부조직법의 개정에 따른 감정평가에 관한 규칙 등 일부 개정령)

이 규칙은 공포한 날부터 시행한다.

부칙 <제76호,2008. 12. 11.>

제1조(시행일) 이 규칙은 공포한 날부터 시행한다.

제2조(건축허가신청 등에 관한 경과조치) 이 규칙 시행 당시 건축허가를 신청하거나 건축신고를 한 경우에는 제6조제1항제2호 및 제14조제1항제2호의 개정규정에도 불구하고 종전의 규정에 따른다.

제3조(건축조례에 위임된 사항에 관한 경과조치) 제10조제2항의 개정규정에 따라 건축조례에 위임된 사항은 해당 건축조례가 제정 또는 개정될 때까지 종전의 규정에 따른다.

부칙 <제83호,2008. 12. 31.>(도시교통정비 촉진법 시행규칙)

제1조(시행일) 이 규칙은 2009년 1월 1일부터 시행한다.

제2조 생략

제3조(다른 법령의 개정) ① 건축법 시행규칙 일부를 다음과 같이 개정한다.

제4조제2호를 다음과 같이 한다.

2. 「도시교통정비 촉진법」에 따른 교통영향분석ㆍ개선대책의 검토를 위하여 같은 법에서 제출하도록 한 서류(법 제10조제2항에 따라 사전결정신청과 동시에 교통영향분석ㆍ개선대책의 검토를 신청하는 경우만 해당됩니다)

별지 제1호서식 앞쪽의2% 일괄처리 내용란 중 “ 교통영향평가 ”를 “ 교통영향분석ㆍ개선대책수립대책 ”으로 하고, 같은 쪽의 구비서류란 제2호를 다음과 같이 한다.

2. 「도시교통정비 촉진법」에 따른 교통영향분석ㆍ개선대책의 검토를 위하여 같은 법에서 제출하도록 한 서류(법 제10조제2항에 따라 사전결정신청과 동시에 교통영향분석ㆍ개선대책의 검토를 신청하는 경우만 해당됩니다)

별지 제1호의2서식 중 “ 교통영향평가 ”를 “ 교통영향분석ㆍ개선대책 ”으로 한다.

② 부터 ④ 까지 생략

부칙 <제271호,2010. 8. 5.>

제1조(시행일) 이 규칙은 공포한 날부터 시행한다.

제2조(공개공지등의 표지판 설치에 관한 경과조치) 이 규칙 시행 당시 이미 기존건축물에 설치된 공개공지등의 소유자는 이 규칙 시행후 1년 이내에 제26조의3의 개정규정에 적합하게 표지판을 설치하여야 한다.

부칙 <제321호,2011. 1. 6.>

제1조(시행일) 이 규칙은 공포한 날부터 시행한다.

제2조(건축신고 시 제출서류에 관한 적용례) 제12조제2항의 개정규정은 이 규칙 시행 후 최초로 건축신고를 하는 경우부터 적용한다.

부칙 <제348호,2011. 4. 1.>(서식 설계기준 변경에 따른 부동산 가격공시 및 감정평가에 관한 법률 시행규칙 등 일부개정령)

제1조(시행일) 이 규칙은 공포한 날부터 시행한다.

제2조(서식 개정에 관한 경과조치) 이 규칙 시행 당시 종전의 규정에 따른 서식은 2011년 6월 30일까지 이 규칙에 따른 서식과 함께 사용할 수 있다.

부칙 <제349호,2011. 4. 7.>(경제활성화 및 친서민 국민불편해소 등을 위한 건설기술관리법 시행규칙 등 일부개정령)

이 규칙은 공포한 날부터 시행한다.

부칙 <제361호,2011. 6. 29.>

제1조(시행일) 이 규칙은 공포한 날부터 시행한다. 다만, 별지 제1호의3서식 제2면 및 별지 제6호서식 제2면의 개정규정은 2011년 12월 1일부터 시행한다.

제2조(건축면적의 산정방법에 관한 적용례) 제43조제1항의 개정규정은 이 규칙 시행 후 최초로 건축허가를 신청(건축위원회의 심의를 신청한 경우를 포함한다)하거나 신고하는 경우부터 적용한다.

제3조(건축허가 신청 시 첨부서류 등에 관한 경과조치) 이 규칙 시행 당시 건축허가를 신청(건축위원회의 심의를 신청한 경우를 포함한다)하거나 착공신고를 한 경우에는 제6조제1항제2호 및 제14조의 개정규정에도 불구하고 종전의 규정에 따른다.

부칙 <제448호,2012. 3. 16.>(지적재조사에 관한 특별법 시행규칙)

제1조(시행일) 이 규칙은 2012년 3월 17일부터 시행한다. <단서 생략>

제2조(다른 법령의 개정) 건축법 시행규칙 일부를 다음과 같이 개정한다.

제3조에 제5호를 다음과 같이 신설한다.

5. 「지적재조사에 관한 특별법」에 따른 지적재조사사업으로 새로운 지적공부가 작성된 경우

부칙 <제456호,2012. 4. 13.>(국토의 계획 및 이용에 관한 법률 시행규칙)

제1조(시행일) 이 규칙은 2012년 4월 15일부터 시행한다. <단서 생략>

제2조 생략

제3조(다른 법령의 개정) ① 및 ② 생략

③ 건축법 시행규칙 일부를 다음과 같이 개정한다.

제38조의2 중 “ 도시계획 ”을 “ 도시ㆍ군계획 ”으로 한다.

④부터2# 까지 생략

부칙 <제467호,2012. 5. 23.>

이 규칙은 공포한 날부터 시행한다.

부칙 <제500호,2012. 7. 19.>

이 규칙은 공포한 날부터 시행한다.

부칙 <제552호,2012. 12. 12.>

제1조(시행일) 이 규칙은 공포한 날부터 시행한다. 다만, 별지 제10호서식 및 별지 제17호서식의 개정규정은 공포 후 1개월이 경과한 날부터 시행하고, 제17조제2항의 개정규정은 2013년 2월 23일부터 시행한다.

제2조(옹벽의 높이 기준 적용에 관한 적용례) 제25조제2호의 개정규정은 이 규칙 시행 후 건축허가를 신청(건축허가를 신청하기 위하여 법 제4조에 따른 건축위원회의 심의를 신청한 경우를 포함한다)하는 경우부터 적용한다.

제3조(입면도 표시사항에 관한 적용례) 별표 2의 개정규정은 이 규칙 시행 후 건축허가를 신청(건축허가를 신청하기 위하여 법 제4조에 따른 건축위원회의 심의를 신청한 경우를 포함한다)하는 경우부터 적용한다.

제4조(사용승인 신청서에 관한 적용례) 별지 제17호서식의 개정규정은 부칙 제1조 단서에 따른 시행일 후 사용승인을 신청하는 경우부터 적용한다.

부칙 <제570호,2013. 2. 22.>(녹색건축물 조성 지원법 시행규칙)

제1조(시행일) 이 규칙은 2013년 2월 23일부터 시행한다. <단서 생략>

제2조 생략

제3조(다른 법령의 개정) ① 생략

② 건축법 시행규칙 중 일부를 다음과 같이 개정한다.

제38조를 삭제한다.

③ 생략

부칙 <제1호,2013. 3. 23.>(국토교통부와 그 소속기관 직제 시행규칙)

제1조(시행일) 이 규칙은 공포한 날부터 시행한다. <단서 생략>

제2조부터 제5조까지 생략

제6조(다른 법령의 개정) ①부터 ⑬까지 생략

⑭ 건축법 시행규칙 일부를 다음과 같이 개정한다.

제1조의2 각 호 외의 부분, 제2조의4 각 호 외의 부분, 제3조 각 호 외의 부분, 제9조, 제22조제1항, 같은 조 제2항 각 호 외의 부분, 제26조의2, 제26조의3, 제38조의2, 제38조의3제3항, 같은 조 제4항 각 호 외의 부분, 제38조의4제3항ㆍ제4항 및 제38조의5제2항 각 호 외의 부분 중 "국토해양부령"을 각각 "국토교통부령"으로 한다.

제2조제1항 각 호 외의 부분, 제43조의3제4항 및 제43조의4제3호가목ㆍ나목 중 "국토해양부"를 각각 "국토교통부"로 한다.

제2조의2, 제2조의3제3항, 제22조의2제2항, 제22조의3, 제39조 각 호 외의 부분, 제43조제1항 후단, 별표 2 시방서의 표시하여야 할 사항란 제1호, 별지 제24호의2서식, 별지 제27호의2서식 및 별지 제33호서식 뒤쪽 중 "국토해양부장관"을 각각 "국토교통부장관"으로 한다.

제21조제3항 중 "지식경제부장관"을 "산업통상자원부장관"으로 한다.

별표 3 제1호 시방서의 표시하여야 할 사항란 중 "건설교통부장관"을 "국토교통부장관"으로 한다.

⑮부터 <126>까지 생략

부칙 <제40호,2013. 11. 28.>

이 규칙은 2013년 12월 1일부터 시행한다.

부칙 <제54호,2013. 12. 30.>(행정규제기본법 개정에 따른 규제 재검토기한 설정을 위한 개발이익환수에 관한 법률 시행규칙 등 일부개정령)

이 규칙은 2014년 1월 1일부터 시행한다.

부칙 <제90호,2014. 4. 25.>

이 규칙은 2014년 4월 25일부터 시행한다.

부칙 <제123호,2014. 9. 17.>

제1조(시행일) 이 규칙은 공포한 날부터 시행한다.

제2조(감리보고서에 관한 적용례) 별지 제21호서식의 개정규정은 이 규칙 시행 후 사용승인을 신청하는 경우부터 적용한다.

제3조(사용승인조사 및 검사조서에 관한 적용례) 별지 제24호서식의 개정규정은 이 규칙 시행 후 사용승인을 신청하는 경우부터 적용한다.

부칙 <제129호,2014. 10. 15.>

이 규칙은 공포한 날부터 시행한다. 다만, 제38조의6부터 제38조의11까지 및 별지 제27호의6서식부터 별지 제27호의10서식까지의 개정규정은 2014년 10월 15일부터 시행한다.

부칙 <제147호,2014. 11. 28.>

제1조(시행일) 이 규칙은 2014년 11월 29일부터 시행한다.

제2조(공작물의 유지ㆍ관리 상태 점검에 관한 경과조치) 이 규칙 시행 전에 공작물축조신고필증을 발급받은 공작물에 대한 제41조제3항의 개정규정에 따른 유지ㆍ관리 상태 점검의 기산일은 이 규칙의 시행일을 기준으로 한다.

부칙 <제169호,2014. 12. 31.>(규제 재검토기한 설정 등을 위한 건축물의 분양에 관한 법률 시행규칙 등 일부개정령)

이 규칙은 2015년 1월 1일부터 시행한다.

부칙 <제180호,2015. 1. 29.>

이 규칙은 공포한 날부터 시행한다.

부칙 <제213호,2015. 7. 1.>(주택도시기금법 시행규칙)

제1조(시행일) 이 규칙은 2015년 7월 1일부터 시행한다.

제2조(다른 법령의 개정) ① 및 ② 생략

③ 건축법 시행규칙 일부를 다음과 같이 개정한다.

제9조 중 "「주택법」 제76조에 따라 설립된 대한주택보증주식회사"를 "「주택도시기금법」 제16조에 따른 주택도시보증공사"로 한다.

④부터 ⑪까지 생략

제3조 생략

부칙 <제217호,2015. 7. 7.>

이 규칙은 2015년 7월 7일부터 시행한다.

부칙 <제234호,2015. 10. 5.>

제1조(시행일) 이 규칙은 공포한 날부터 시행한다.

제2조(착공신고 제출 서류에 관한 적용례) 제14조제1항제2호, 별표 4의2 및 별지 제13호서식의 개정규정은 이 규칙 시행 이후 법 제11조에 따른 건축허가를 신청(건축허가를 신청하기 위하여 법 제4조의2에 따른 건축위원회에 심의를 신청한 경우 및 법 제14조에 따른 건축신고를 한 경우를 포함한다)하거나 법 제20조에 따른 가설건축물 건축허가를 신청하는 경우부터 적용한다.

부칙 <제278호,2016. 1. 13.>

이 규칙은 공포한 날부터 시행한다.

부칙 <제282호,2016. 1. 27.>(도시교통정비 촉진법 시행규칙)

제1조(시행일) 이 규칙은 공포한 날부터 시행한다.

제2조 생략

제3조(다른 법령의 개정) ① 생략

② 건축법 시행규칙 일부를 다음과 같이 개정한다.

제4조제2호 중 " 교통영향분석ㆍ개선대책 "을 각각 " 교통영향평가서 "로 한다.

③부터 ⑤까지 생략

제4조 생략

부칙 <제314호,2016. 5. 30.>

제1조(시행일) 이 규칙은 공포한 날부터 시행한다.

제2조(착공신고 시 기술지도계약서 첨부에 관한 적용례) 제14조제6항의 개정규정은 이 규칙 시행 이후 법 제21조에 따른 착공신고를 하는 경우부터 적용한다.

부칙 <제344호,2016. 7. 20.>

제1조(시행일) 이 규칙은 2016년 7월 20일부터 시행한다. 다만, 제14조제1항제3호, 제18조의2, 제19조의3, 제19조의4, 제38조의5, 별지 제22호의3서식부터 별지 제22호의5서식까지, 별지 제27호의4서식 및 별지 제27호의5서식의 개정규정은 2016년 8월 4일부터 시행한다.

제2조(착공신고 시 흙막이 구조도 제출에 관한 적용례) 별표 4의2 제7호다목2)의 개정규정은 이 규칙 시행 이후 법 제11조에 따른 건축허가를 신청하거나(건축허가를 신청하기 위하여 법

제4조의2에 따른 건축위원회에 심의를 신청한 경우 및 변경허가를 신청한 경우를 포함한다) 법 제14조에 따른 건축신고(변경신고를 포함한다)를 하는 경우부터 적용한다.

부칙 <제353호,2016. 8. 12.>(주택법 시행규칙)

제1조(시행일) 이 규칙은 2016년 8월 12일부터 시행한다. <단서 생략>

제2조 생략

제3조(다른 법령의 개정) ① 및 ② 생략

③ 건축법 시행규칙 일부를 다음과 같이 개정한다.

제2조의5제1호가목1) 중 "「주택법 시행령」 제3조제1항제2호"를 "「주택법 시행령」 제10조제1항제1호"로 하고, 같은 호 다목 중 "「주택법」 제16조"를 "「주택법」 제15조"로 한다.

제6조제1항제1호의2다목 단서 중 "「주택법 시행령」 제15조제1항"을 "「주택법 시행령」 제27조제1항"으로, "「주택법」 제16조"를 "「주택법」 제15조"로 한다.

④부터1& 까지 생략

제5조 생략

부칙 <제382호,2016. 12. 30.>(규제 재검토기한 설정 등을 위한 감정평가 및 감정평가사에 관한 법률 시행규칙 등 일부개정령)

제1조(시행일) 이 규칙은 공포한 날부터 시행한다. <단서 생략>

제2조부터 제4조까지 생략

부칙 <제390호,2017. 1. 19.>

이 규칙은 공포한 날부터 시행한다.

부칙 <제396호,2017. 1. 20.>

제1조(시행일) 이 영은 2017년 1월 20일부터 시행한다.

제2조(사용승인 신청시 내진능력의 공개에 관한 적용례) 제16조제1항제7호 및 별지 제17호서식 제2쪽(⑩ 내진능력란에 관한 내용으로 한정한다)의 개정규정은 다음 각 호의 어느 하나에 해당하는 경우부터 적용한다.

1. 이 규칙 시행 이후 법 제11조에 따른 건축허가를 신청(건축허가를 신청하기 위하여 법 제4조의2에 따른 건축위원회 심의를 신청하는 경우를 포함한다)하는 경우
2. 법 제14조에 따른 건축신고를 하는 경우

3. 법 제19조에 따른 용도변경 허가를 신청(같은 조에 따른 용도변경 신고를 포함한다)하는 경우

부칙 <제393호,2017. 2. 3.>

이 규칙은 2017년 2월 4일부터 시행한다.

부칙 <제524호,2018. 6. 15.>

이 규칙은 공포한 날부터 시행한다.

부칙 <제562호,2018. 11. 29.>

제1조(시행일) 이 규칙은 공포 후 1개월이 경과한 날부터 시행한다.

제2조(감리보고서의 안전관리 관련 주요사항에 관한 적용례) 별지 제22호서식의 개정규정 중 안전관리 관련 주요사항에 대해서는 이 규칙 시행 이후에 법 제4조의2 또는 제11조에 따른 건축위원회에 심의 또는 건축허가를 신청하거나 법 제14조에 따른 건축신고를 하는 경우부터 적용한다.

부칙 <제596호,2019. 2. 25.>(건설기술 진흥법 시행규칙)

제1조(시행일) 이 규칙은 공포한 날부터 시행한다.

제2조(다른 법령의 개정) ① 생략

② 건축법 시행규칙 일부를 다음과 같이 개정한다.

제43조의2제4항제2호나목 중 “ 건설기술자 중 건축구조 분야 특급기술자 ”를 “ 건설기술인 중 건축구조 분야 특급기술인 ”으로 하고, 같은 항 제4호나목 중 “ 건설기술자 중 건축기계설비 분야 특급기술자 ”를 “ 건설기술인 중 건축기계설비 분야 특급기술인 ”으로 하며, 같은 항 제5호나목 중 “ 건설기술자 중 토질ㆍ지질 분야 특급기술자 ”를 “ 건설기술인 중 토질ㆍ지질 분야 특급기술인 ”으로 한다.

③부터 ⑥까지 생략

부칙 <제671호,2019. 11. 18.>

제1조(시행일) 이 규칙은 공포한 날부터 시행한다. 다만, 별표 4의2의 개정규정은 공포 후 6개월이 경과한 날부터 시행한다.

제2조(착공신고에 필요한 설계도서에 관한 적용례) 별표 4의2의 개정규정은 부칙 제1조 단서에 따른 시행일 이후 법 제11조에 따른 건축허가 또는 대수선허가를 신청(건축허가 또는 대수선

허가를 신청하기 위해 법 제4조의2제1항에 따라 건축위원회에 심의를 신청하는 경우를 포함한다)하거나 법 제14조에 따른 건축신고를 하는 경우부터 적용한다.

부칙 <제704호,2020. 3. 2.>(건설산업기본법 시행규칙)

제1조(시행일) 이 규칙은 공포한 날부터 시행한다. <단서 생략>

제2조 및 제3조 생략

제4조(다른 법령의 개정) ①부터 ③까지 생략

④ 건축법 시행규칙 일부를 다음과 같이 한다.

별지 제17호서식 제1쪽 신청인(건축주)의 구분란 중 "건설업자"를 "건설사업자"로 하고, 별지 제22호의3서식 뒤쪽의 유의사항 제1호 및 제2호 본문·단서 중 "건설업자"를 각각 "건설사업자"로 한다.

⑤부터 ⑪까지 생략

부칙 <제722호,2020. 5. 1.>(건축물관리법 시행규칙)

제1조(시행일) 이 규칙은 공포한 날부터 시행한다.

제2조(다른 법령의 개정) ① 생략

② 건축법 시행규칙 일부를 다음과 같이 개정한다.

제23조, 제24조 및 제41조제3항을 각각 삭제한다.

제24조의2 중 "증축·개축·대수선하거나 제24조제1항 및 제3항에 따라 철거하는"을 "증축·개축 또는 대수선하는"으로, "증축·개축·대수선 또는 철거하여야"를 "증축·개축 또는 대수선해야"로 한다.

별지 제24호의3서식, 별지 제24호의4서식, 별지 제25호서식, 별지 제25호의2서식 및 별지 제31호의2서식을 각각 삭제한다.

부칙 <제774호,2020. 10. 28.>

제1조(시행일) 이 규칙은 공포한 날부터 시행한다.

제2조(착공신고에 관한 적용례) 제14조제5항·제6항 및 별지 제13호서식의 개정규정은 이 규칙 시행 이후 법 제21조제1항 본문에 따라 신고하는 경우부터 적용한다.

제3조(공작물의 축조신고에 관한 적용례) 제41조제1항제3호, 별지 제30호서식 및 별지 제30호의2서식의 개정규정은 이 규칙 시행 이후 법 제83조제1항에 따라 공작물의 축조신고를 하는 경우부터 적용한다.

부칙 <제806호,2021. 1. 8.>

이 규칙은 공포한 날부터 시행한다.

부칙 <제862호,2021. 6. 25.>

이 규칙은 공포한 날부터 시행한다.

부칙 <제882호,2021. 8. 27.>(어려운 법령용어 정비를 위한 80개 국토교통부령 일부개정령)

이 규칙은 공포한 날부터 시행한다. <단서 생략>

부칙 <제935호,2021. 12. 31.>

제1조(시행일) 이 규칙은 공포한 날부터 시행한다. 다만, 제19조의2제1항 각 호 외의 부분의 개정규정은 2022년 2월 11일부터 시행한다.

제2조(착공신고서의 첨부서류에 관한 적용례) 제14조제1항제4호의 개정규정은 이 규칙 시행 이후 법 제21조에 따라 착공신고를 하는 경우부터 적용한다.

제3조(사용승인신청서의 첨부서류에 관한 적용례) 제16조제1항제8호의 개정규정은 이 규칙 시행 이후 법 제22조제1항에 따라 사용승인을 신청하는 경우부터 적용한다.

제4조(공사감리자의 업무에 관한 적용례) 제19조의2제1항제2호의2의 개정규정은 이 규칙 시행 이후 법 제21조에 따라 착공신고를 하는 경우부터 적용한다.

제5조(공작물축조신고서의 첨부 서류 및 도서에 관한 적용례) 제41조제1항제4호의 개정규정은 이 규칙 시행 이후 법 제83조에 따라 공작물의 축조신고를 하는 경우부터 적용한다.

부칙 <제1107호,2022. 2. 11.>(주택법 시행규칙)

제1조(시행일) 이 규칙은 공포한 날부터 시행한다.

제2조(다른 법령의 개정) ① 건축법 시행규칙 일부를 다음과 같이 개정한다.

제2조의5제1호가목1) 중 “ 원룸형 ”을 “ 소형 ”으로 한다.

② 생략

부칙 <제1158호,2022. 11. 2.>

이 규칙은 공포 후 6개월이 경과한 날부터 시행한다.

부칙 <제1224호,2023. 6. 9.>

이 규칙은 공포한 날부터 시행한다. 다만, 제43조의2의 개정규정은 2023년 6월 11일부터 시행한다.

부칙 <제1268호,2023. 11. 1.>

제1조(시행일) 이 규칙은 공포한 날부터 시행한다. 다만, 제19조의2제3항부터 제6항까지의 개정규정은 2024년 3월 13일부터 시행한다.

제2조(감리보고서 제출에 관한 적용례) 별지 제22호서식의 개정규정은 이 규칙 시행 이후 감리보고서를 제출하는 경우부터 적용한다.

제3조(건축사보 배치현황 제출에 관한 적용례) 제19조의2제2항 및 별지 제22호의2서식의 개정규정은 이 규칙 시행 이후 건축사보 배치현황을 제출하는 경우부터 적용한다.

부칙 <제1344호,2024. 7. 1.>

이 규칙은 공포한 날부터 시행한다.

부칙 <제1416호,2024. 12. 16.>

이 규칙은 2024년 12월 19일부터 시행한다.

부칙 <제1419호,2024. 12. 17.>

제1조(시행일) 이 규칙은 공포한 날부터 시행한다.

제2조(건축기준 완화에 관한 적용례) 제2조의5제1호가목2) 본문의 개정규정은 이 규칙 시행 이후 다음 각 호의 신청이나 신고를 하는 경우부터 적용한다.

1. 법 제11조에 따른 건축허가(법 제16조에 따른 변경허가 및 변경신고를 포함한다)의 신청(건축허가를 신청하기 위해 법 제4조의2제1항에 따라 건축위원회에 심의를 신청하는 경우를 포함한다)
2. 법 제14조에 따른 건축신고(법 제16조에 따른 변경허가 및 변경신고를 포함한다)
3. 제1호 및 제2호에 따른 허가나 신고가 의제되는 다른 법률에 따른 허가ㆍ인가ㆍ승인 등의 신청 또는 신고

부칙 <제1439호,2025. 1. 14.>

이 규칙은 공포한 날부터 시행한다.

부칙 <제1494호,2025. 6. 2.>

이 규칙은 공포한 날부터 시행한다.

부칙 <제1511호,2025. 7. 31.>

이 규칙은 공포한 날부터 시행한다.

부칙 <제1531호,2025. 10. 31.>(정부조직 개편 사항 반영을 위한 16개 법령의 일부 개정에 관한 국토교통부령)

이 규칙은 공포한 날부터 시행한다.

부칙 <제1567호,2026. 2. 27.>

이 규칙은 2026년 2월 27일부터 시행한다.

■ 건축법 시행규칙 [별표 1] 삭제 <2000.7.4>

■ 건축법 시행규칙 [별표 1의2] <신설 2015.7.7.>

구조 안전 심의 신청 시 첨부서류(제2조의4제2항 관련)

분 야	도서종류	표시하여야 할 사항
1. 건축	가. 건축개요	1) 사업 개요: 위치, 대지면적, 사업기간 등 2) 건축물 개요: 규모(높이, 면적 등), 용도별 면적 및 건폐율, 용적률 등
	나. 배치도	1) 축척 및 방위, 대지에 접한 도로의 길이 및 너비 2) 대지의 종·횡단면도
	다. 평면도	1) 1층 및 기준층 평면도 2) 기둥·벽·창문 등의 위치 3) 방화구획 및 방화문의 위치 4) 복도 및 계단 위치
	라. 단면도	1) 종·횡단면도 2) 건축물 전체높이, 각층의 높이 및 반자높이 등
2. 구조	가. 구조계획서	1) 설계근거기준 2) 하중조건분석 3) 구조재료의 성질 및 특성 4) 구조 형식선정 계획 5) 구조안전 검토
	나. 구조도 및 구조계산서	1) 구조내력상 주요부분 평면 및 단면 2) 내진설계(지진에 대한 안전여부 확인 대상)내용 3) 구조 안전 확인서 4) 주요부분의 상세도면
3. 기타	가. 지질조사서	1) 토질개황 2) 각종 토질시험내용 3) 지내력 산출근거 4) 지하수위 5) 기초에 대한 의견
	나. 시방서	1) 시방내용(표준시방서에 없는 공법인 경우만 해당함) 2) 흙막이 공법 및 도면

■ 건축법 시행규칙 [별표 2] <개정 2021. 6. 25.>

건축허가신청에 필요한 설계도서(제6조제1항 관련)

도서의 종류	도서의축척	표시하여야 할 사항
건축계획서	임 의	1. 개요(위치 · 대지면적 등) 2. 지역 · 지구 및 도시계획사항 3. 건축물의 규모(건축면적 · 연면적 · 높이 · 층수 등) 4. 건축물의 용도별 면적 5. 주차장규모 6. 에너지절약계획서(해당건축물에 한한다) 7. 노인 및 장애인 등을 위한 편의시설 설치계획서(관계법령에 의하여 설치의무가 있는 경우에 한한다)
배 치 도	임 의	1. 축척 및 방위 2. 대지에 접한 도로의 길이 및 너비 3. 대지의 종 · 횡단면도 4. 건축선 및 대지경계선으로부터 건축물까지의 거리 5. 주차동선 및 옥외주차계획 6. 공개공지 및 조경계획
평 면 도	임 의	1. 1층 및 기준층 평면도 2. 기둥 · 벽 · 창문 등의 위치 3. 방화구획 및 방화문의 위치 4. 복도 및 계단의 위치 5. 승강기의 위치
입면도	임 의	1. 2면 이상의 입면계획 2. 외부마감재료 3. 간판 및 건물번호판의 설치계획(크기 · 위치)
단 면 도	임 의	1. 종 · 횡단면도 2. 건축물의 높이, 각층의 높이 및 반자높이
구조도(구조안전 확인 또는 내진설계 대상 건축물)	임의	1. 구조내력상 주요한 부분의 평면 및 단면 2. 주요부분의 상세도면 3. 구조안전확인서
구조계산서(구조안전 확인 또는 내진설계 대상	임의	1. 구조계산서 목록표(총괄표, 구조계획서, 설계하중, 주요 구조도, 배근도 등) 2. 구조내력상 주요한 부분의 응력 및 단면 산정 과정 3. 내진설계의 내용(지진에 대한 안전 여부 확인 대

건축물)		상 건축물)
소방설비도	임의	「소방시설설치유지 및 안전관리에 관한 법률」에 따라 소방관서의 장의 동의를 얻어야 하는 건축물의 해당소방 관련 설비

■ 건축법 시행규칙 [별표 3] <개정 2017. 2. 3.>

대형건축물의 건축허가 사전승인신청 및 건축물 안전영향평가 의뢰시 제출도서의 종류(제7조제1항제1호 및 제9조의2제1항 관련)

1. 건축계획서

분 야	도 서 종 류	표시하여야 할 사항
건 축	설 계 설 명 서	○공사개요 위치 · 대지면적 · 공사기간 · 공사금액 등 ○사전조사사항 지반고 · 기후 · 동결심도 · 수용인원 · 상하수와 주변지역을 포함한 지질 및 지형, 인구, 교통, 지역, 지구, 토지이용현황, 시설물현황 등 ○건축계획 배치 · 평면 · 입면계획 · 동선계획 · 개략조경계획 · 주차계획 및 교통처리계획 등 ○시공방법 ○개략공정계획 ○주요설비계획 ○주요자재 사용계획 ○기타 필요한 사항
	구 조 계 획 서	○설계근거기준 ○구조재료의 성질 및 특성 ○하중조건분석 적용 ○구조의 형식선정계획 ○각부 구조계획 ○건축구조성능(단열 · 내화 · 차음 · 진동장애 등) ○구조안전검토
	지 질 조 사 서	○토질개황 ○각종 토질시험내용 ○지내력 산출근거 ○지하수위면 ○기초에 대한 의견
	시 방 서	○시방내용(국토교통부장관이 작성한 표준시방서에 없는 공법인 경우에 한한다)

2. 기본설계도서

분 야	도 서 종 류	표시하여야 할 사항
건 축	투시도 또는 투시도 사진	색채사용
	평면도(주요층, 기준층)	1. 각실의 용도 및 면적 2. 기둥·벽·창문 등의 위치 3. 방화구획 및 방화문의 위치 4. 복도·직통계단·피난계단 또는 특별 피난계단의 위치 및 치수 5. 비상용승강기 · 승용승강기의 위치 및 치수 6. 가설건축물의 규모
	2면 이상의 입면도	1. 축 척 2. 외벽의 마감재료
	2면 이상의 단면도	1. 축 척 2. 건축물의 높이, 각층의 높이 및 반자높이
	내 외 마 감 표	벽 및 반자의 마감재의 종류
	주차장평면도	1. 축척 및 방위 2. 주차장면적 3. 도로·통로 및 출입구의 위치
설 비	건 축 설 비 도	1. 비상용승강기·승용승강기·에스컬레이터·난방설비·환기설비 기타 건축설비의 설비계획 2. 비상조명장치·통신설비 기타 전기설비설치계획
	소 방 설 비 도	옥내소화전설비·스프링클러설비·각종 소화설비·옥외소화전설비·동력소방펌프설비·자동화재탐지설비·전기화재경보기·화재속보설비와 유도 등 기타 유도표시 소화용수의 위치 및 수량배연설비·연결살수설비·비상콘센트설비의 설치계획
	상 · 하 수 도 계 통 도	상·하수도의 연결관계, 수조의 위치, 급·배수 등

■ 건축법 시행규칙 [별표 3의2] <신설 2001.9.28>

수질환경 등의 보호관련 건축허가 사전승인신청시 제출도서의 종류

(제7조제1항제2호관련)

1. 건축계획서

분 야	도 서 종 류	표시하여야 할 사항
건 축	설 계 설 명 서	○공사개요 위치·대지면적·공사기간·착공예정일 ○사전조사사항 지역·지구, 지반높이, 상·하수도, 토지이용현황, 주변현황 ○건축계획 배치·평면·입면·주차계획 ○개략공정계획 ○주요설비계획

2. 기본설계도서

분 야	도 서 종 류	표시하여야 할 사항
건 축	투시도 또는 투시도사진	색채사용
	평면도(주요층, 기준층)	1. 각실의 용도 및 면적 2. 기둥·벽·창문 등의 위치
	2면 이상의 입면도	1. 축 척 2. 외벽의 마감재료
	2면 이상의 단면도	1. 축 척 2. 건축물의 높이, 각층의 높이 및 반자높이
	내 외 마 감 표	벽 및 반자의 마감재의 종류
	주 차 장 평 면 도	1. 주차장면적 2. 도로·통로 및 출입구의 위치
설 비	건 축 설 비 도	1. 난방설비·환기설비 그 밖의 건축설비의 설비계획 2. 비상조명장치·통신설비 설치계획
	상·하수도계통도	상·하수도의 연결관계, 저수조의 위치, 급·배수 등

■ 건축법 시행규칙 [별표 4] <개정 1999.5.11, 2005.10.20, 2006.5.12>

건축허가등 수수료의 범위(제10조 관련)

연 면 적 합 계	금 액	
200제곱미터 미만	단독주택	2천7백원 이상 4천원 이하
	기 타	6천7백원 이상 9천4백원 이하
200제곱미터 이상 1천제곱미터 미만	단독주택	4천원 이상 6천원 이하
	기 타	1만4천원 이상 2만원 이하
1천제곱미터 이상 5천제곱미터 미만		3만4천원 이상 5만4천원 이하
5천제곱미터 이상 1만제곱미터 미만		6만8천원 이상 10만원 이하
1만제곱미터 이상 3만제곱미터 미만		13만5천원 이상 20만원 이하
3만제곱미터 이상 10만제곱미터 미만		27만원 이상 41만원 이하
10만제곱미터 이상 30만제곱미터 미만		54만원 이상 81만원 이하
30만제곱미터 이상		108만원 이상 162만원 이하

※ 설계변경의 경우에는 변경하는 부분의 면적에 따라 적용한다.

■ 건축법 시행규칙 [별표 4의2] <개정 2021. 8. 27.>

착공신고에 필요한 설계도서(제14조제1항 관련)

분 야	도서의 종류	내 용
1. 건축	가. 도면 목록표	공종 구분해서 분류 작성
	나. 안내도	방위, 도로, 대지주변 지물의 정보 수록
	다. 개요서	1) 개요(위치 · 대지면적 등) 2) 지역 · 지구 및 도시계획사항 3) 건축물의 규모(건축면적 · 연면적 · 높이 · 층수 등) 4) 건축물의 용도별 면적 5) 주차장 규모
	라. 구적도	대지면적에 대한 기술
	마. 마감재료표	바닥, 벽, 천정 등 실내 마감재료 및 외벽 마감재료(외벽에 설치하는 단열재를 포함한다)의 성능, 품명, 규격, 재질, 질감 및 색상 등의 구체적 표기
	바. 배치도	축척 및 방위, 건축선, 대지경계선 및 대지가 정하는 도로의 위치와 폭, 건축선 및 대지경계선으로부터 건축물까지의 거리, 신청 건물과 기존 건물과의 관계, 대지의 고저차, 부대시설물과의 관계
	사. 주차계획도	1) 법정 주차대수와 주차 확보대수의 대비표, 주차배치도 및 차량 동선도 차량 진출입 관련 위치 및 구조 2) 옥외 및 지하 주차장 도면
	아. 각 층 및 지붕 평면도	1) 기둥 · 벽 · 창문 등의 위치 및 복도, 계단, 승강기 위치 2) 방화구획 계획(방화문, 자동방화셔터, 내화충전구조 및 방화댐퍼의 설치 계획을 포함한다)
	자. 입면도(2면 이상)	1) 주요 내외벽, 중심선 또는 마감선 치수, 외벽 마감재료 2) 건축자재 성능 및 품명, 규격, 재질, 질감, 색상 등의 구체적 표기 3) 간판 및 건물번호판의 설치계획(크기 · 위치)
	차. 단면도(종 · 횡단면도)	1) 건축물 최고높이, 각 층의 높이, 반자높이

		2) 천정 안 배관 공간, 계단 등의 관계를 표현 3) 방화구획 계획(방화문, 자동방화셔터, 내화충전구조 및 방화댐퍼의 설치 계획을 포함한다)
	카. 수직동선상세도	1) 코아(Core) 상세도(코아 안의 각종 설비관련 시설물의 위치) 2) 계단 평면 · 단면 상세도 3) 주차경사로 평면 · 단면 상세도
	타. 부분상세도	1) 지상층 외벽 평면 · 입면 · 단면도 2) 지하층 부분 단면 상세도
	파. 창호도(창문 도면)	창호 일람표, 창호 평면도, 창호 상세도, 창호 입면도
	하. 건축설비도	냉방 · 난방설비, 위생설비, 환경설비, 정화조, 승강설비 등 건축설비
	거. 방화구획 상세도	방화문, 자동방화셔터, 내화충전구조, 방화댐퍼 설치부분 상세도
	너. 외벽 마감재료의 단면 상세도	외벽의 마감재료(외벽에 설치하는 단열재를 포함한다)의 종류별 단면 상세도(법 제52조제2항에 따른 건축물만 해당한다)
2. 일반	가. 시방서	1) 시방내용(국토교통부장관이 작성한 표준시방서에 없는 공법인 경우만 해당한다) 2) 흙막이공법 및 도면
3. 구조	가. 도면 목록표	
	나. 기초 일람표	
	다. 구조 평면 · 입면 · 단면도(구조안전 확인 대상 건축물)	1) 구조내력상 주요한 부분의 평면 및 단면 2) 주요부분의 상세도면(배근상세, 접합상세, 배근 시 주의사항 표기) 3) 구조안전확인서
	라. 구조가구도	골조의 단면 상태를 표현하는 도면으로 골조의 상호 연관관계를 표현
	마. 앵커(Anchor)배치도 및 베이스 플레이트(Base Plate) 설치도	
	바. 기둥 일람표	
	사. 보 일람표	
	아. 슬래브(Slab) 일람표	
	자. 옹벽 일람표	
	차. 계단배근 일람표	
	카. 주심도	

4. 기계	가. 도면 목록표	
	나. 장비일람표	규격, 수량을 상세히 기록
	다. 장비배치도	기계실, 공조실 등의 장비배치방안 계획
	라. 계통도	공조배관 설비, 덕트(Duct) 설비, 위생 설비 등 계통도
	마. 기준층 및 주요층 기구 평면도	공조배관 설비, 덕트 설비, 위생 설비 등 평면도
	바. 저수조 및 고가수조	저수조 및 고가수조의 설치기준을 표시
	사. 도시가스 인입 확인	도시가스 인입지역에 한해서 조사 및 확인
5. 전기	가. 도면 목록표	
	나. 배치도	옥외조명 설비 평면도
	다. 계통도	1) 전력 계통도
		2) 조명 계통도
	라. 평면도	조명 평면도
6. 통신	가. 도면 목록표	
	나. 배치도	옥외 CCTV설비와 옥외방송 평면도
	다. 계통도	1) 구내통신선로설비 계통도
		2) 방송공동수신설비 계통도
		3) 이동통신 구내선로설비 계통도
		4) CCTV설비 계통도
	라. 평면도	1) 구내통신선로설비 평면도
		2) 방송공동수신설비 평면도
		3) 이동통신 구내선로설비 평면도
		4) CCTV설비 평면도
7. 토목	가. 도면 목록표	
	나. 각종 평면도	주요시설물 계획
	다. 토지굴착 및 옹벽도	1) 지하매설구조물 현황 2) 흙막이 구조(지하 2층 이상의 지하층을 설치하는 경우 또는 지하 1층을 설치하는 경우로서 법 제27조에 따른 건축허가 현장조사·검사 또는 확인시 굴착으로 인하여 인접대지 석축 및 건축물 등에 영향이 있어 조치가 필요하다고 인정된 경우만 해당한다) 3) 단면상세 4) 옹벽구조
	라. 대지 종·횡단면도	
	마. 포장계획 평면·단면도	
	바. 우수·오수 배수처리	

	평면 · 종단면도	
	사. 상하수 계통도	우수 · 오수 배수처리 구조물 위치 및 상세도, 공공하수도와의 연결방법, 상수도 인입계획, 정화조의 위치
	아. 지반조사 보고서	시추조사 결과, 지반분류, 지반반력계수 등 구조설계를 위한 지반자료 (주변 건축물의 지반조사 결과를 적용하여 별도의 지반조사가 필요 없는 경우, 「건축물의 구조기준 등에 관한 규칙」에 따른 소규모건축물로 지반을 최저 등급으로 가정한 경우, 지반조사를 할 수 없는 경우 등 허가권자가 인정하는 경우에는 지반조사 보고서를 제출하지 않을 수 있다)
8. 조경	가. 도면 목록표	
	나. 조경 배치도	법정 면적과 계획면적의 대비, 조경계획 및 식재 상세도
	다. 식재 평면도	
	라. 단면도	

비고

법 제21조에 따라 착공신고하려는 건축물의 공사와 관련 없는 설계도서는 제출하지 않는다.

■ 건축법 시행규칙 [별표 5] <개정 2010.8.5>

건축허용오차(제20조관련)

1. 대지관련 건축기준의 허용오차

항 목	허용되는 오차의 범위
건축선의 후퇴거리	3퍼센트 이내
인접대지 경계선과의 거리	3퍼센트 이내
인접건축물과의 거리	3퍼센트 이내
건 폐 율	0.5퍼센트 이내(건축면적 5제곱미터를 초과할 수 없다)
용 적 률	1퍼센트 이내(연면적 30제곱미터를 초과할 수 없다)

2. 건축물관련 건축기준의 허용오차

항 목	허용되는 오차의 범위
건 축 물 높 이	2퍼센트 이내(1미터를 초과할 수 없다)
평 면 길 이	2퍼센트 이내(건축물 전체길이는 1미터를 초과할 수 없고, 벽으로 구획된 각실의 경우에는 10센티미터를 초과할 수 없다)
출 구 너 비	2퍼센트 이내
반 자 높 이	2퍼센트 이내
벽 체 두 께	3퍼센트 이내
바 닥 판 두 께	3퍼센트 이내

■ 건축법 시행규칙 [별표 6] <개정 2014.10.15.>

옹벽에 관한 기술적 기준(제25조관련)

1. 석축인 옹벽의 경사도는 그 높이에 따라 다음 표에 정하는 기준 이하일 것

구 분	1.5미터까지	3미터까지	5미터까지
멧 쌓 기	1 : 0.30	1 : 0.35	1 : 0.40
찰 쌓 기	1 : 0.25	1 : 0.30	1 : 0.35

2. 석축인 옹벽의 석축용 돌의 뒷길이 및 뒷채움돌의 두께는 그 높이에 따라 다음 표에 정하는 기준 이상일 것

구 분 높 이		1.5미터까지	3미터까지	5미터까지
석 축 용 돌 의 뒷 길 이 (센티미터)		30	40	50
뒷 채 움 돌 의 두 께 (센티미터)	상 부	30	30	30
	하 부	40	50	50

3. 석축인 옹벽의 윗가장자리로부터 건축물의 외벽면까지 띄어야 하는 거리는 다음 표에 정하는 기준 이상일 것. 다만, 건축물의 기초가 석축의 기초 이하에 있는 경우에는 그러하지 아니하다.

건 축 물 의 층 수	1층	2층	3층 이상
띄우는 거리(미터)	1.5	2	3

4. 삭제 <2014.10.15.>
5. 삭제 <2014.10.15.>
6. 삭제 <2014.10.15.>

■ 건축법 시행규칙 [별표 7]

토질에 따른 경사도(제26조제1항관련)

토 질	경 사 도
경 암	1 : 0.5
연 암	1 : 1.0
모 래	1 : 1.8
모래질흙	1 : 1.2
사력질흙, 암괴 또는 호박돌이 섞인 모래질흙	1 : 1.2
점토, 점성토	1 : 1.2
암괴 또는 호박돌이 섞인 점성토	1 : 1.5

■ 건축법 시행규칙 [별표 8] <신설 2018. 6. 15.>

지역건축안전센터의 적정 전문인력 인원 산정기준(제43조의2제5항 관련)

1. 지역건축안전센터의 적정 전문인력 인원은 다음의 산정식에 따라 산정한다.

$$\text{적정 전문인력 인원(명)} = \frac{\text{최근 3년간 연평균 건축 신고·허가 건수}}{\text{1인당 연간 건축 신고·허가 처리가능 건수}} \times \text{필수 전문인력 인원(명)}$$

2. 제1호의 산정식에 적용되는 용어의 정의

가. "최근 3년간 연평균 건축 신고·허가 건수"란 최근 3년간 연평균 해당 지방자치단체의 건축신고 건수에 해당 업무의 난이도를 가중한 값과 최근 3년간 연평균 해당 지방자치단체의 건축허가 건수에 해당 업무의 난이도를 가중한 값을 더한 값을 말한다.

나. "1인당 연간 건축 신고·허가 처리가능 건수"란 해당 업무의 난이도를 고려하여 공무원 1명이 1일 동안 통상적으로 처리할 수 있는 건축 신고·허가 건수에 근무일수를 곱한 값을 말한다.

다. "필수전문인력 인원"이란 제43조의2제5항 단서에 따라 지역건축안전센터에 필수적으로 두어야 하는 전문인력 인원으로 2명을 말한다.

3. 제1호의 산정식에 적용되는 산정기준: 다음 각 목의 구분에 따른다.

가. 특별시·광역시·특별자치시·도, 특별시·광역시·경기도의 시 또는 자치구

적용용어	산정기준
최근 3년간 연평균 건축 신고·허가 건수	0.76(업무 난이도) × 최근 3년간 연평균 건축신고 건수 + 1.4(업무 난이도) × 최근 3년간 연평균 건축허가 건수
1인당 연간 건축 신고·허가 처리가능 건수	5건 × 21일 × 12개월 = 1,260

나. 도(경기도는 제외한다)의 시·군·자치구, 특별자치도, 광역시·경기도의 군

적용용어	산정기준
최근 3년간 연평균 건축 신고·허가 건수	0.9(업무 난이도) × 최근 3년간 연평균 건축신고 건수 + 1.4(업무 난이도) × 최근 3년간 연평균 건축허가 건수
1인당 연간 건축 신고·허가 처리가능 건수	7건 × 21일 × 12개월 = 1,764

다. 공통사항

1) 적정 전문인력 인원은 소수점 첫째자리에서 반올림하여 산정한다.

2) 적정 전문인력 인원은 제43조의2제4항에 따른 전문인력 인원만을 말한다.

■ 건축법 시행규칙 [별표 9] 삭제 <1999.5.11>

■ 건축법 시행규칙 [별표 10] 삭제 <1999.5.11>

■ 건축법 시행규칙 [별표 11] 삭제 <2000.7.4>

■ 건축법 시행규칙 [별표 12] 삭제 <1999.5.11>

[별지 제1호서식] <개정 2026. 2. 27.>

세움터(www.eais.go.kr)에서도 신청할 수 있습니다.

건축위원회 [ ] 심의 / [ ] 재심의 신청서

• 어두운 란( )은 신청인이 작성하지 아니하며, [ ]에는 해당하는 곳에 √ 표시를 합니다.

연번				
건축종별	[ ] 신축	[ ] 증축	[ ] 대수선	[ ] 기타
교통영향분석·개선대책 심의 신청 여부	[ ] 신청함		[ ] 신청하지 않음	

건축주	성명(법인명)		생년월일(사업자 또는 법인등록번호)
	주소		(전화번호 :)
	전자우편 등 송달 동의	「행정절차법」 제14조에 따라 정보통신망을 이용한 각종 부담금 부과 사전통지 등의 문서 송달에 동의합니다.	
		[ ] 동의함	[ ] 동의하지 않음
		건축주	(서명 또는 인)
		전자우편 등 주소	@

설계자	성명 (서명 또는 인)	자격번호	협회 회원번호
	사무소 명	신고번호	
	사무소 주소		(전화번호 :)

관계전문 기술자	분야	자격증	자격번호	사무소명	전화번호	주소
	( ) (서명 또는 인)					

대지조건	대지위치		
	지번	관련지번	
	지목	용도지역	
	용도지구 /	용도구역 /	

건축 또는 대수선 계획 내용

대지면적	㎡		건축면적	㎡	
연면적	㎡	건폐율	%	용적률	%
건물용도		구조		최고높이	㎡
층수	지하 : 층	지상 : 층	세대수/동수	세대	동

주차장	구분	옥내	옥외	인근	면제
	자주식	대 ㎡	대 ㎡	대 ㎡	
	기계식	대 ㎡	대 ㎡	대 ㎡	
	전기차	대 ㎡	대 ㎡	대 ㎡	대

건축기준 완화내용	관계법령	
	신청사유	
변경내용		

「건축법」 제4조의2 및 같은 법 시행규칙 제2조의4에 따라 건축위원회의 심의(재심의)를 신청합니다.

년 월 일

신청인 (서명 또는 인)

특별시장·광역시장·특별자치시장·특별자치도지사·도지사 또는 시장·군수·구청장 귀하

첨부서류: 간략설계도서(배치도·평면도·입면도·주단면도와 국토교통부장관이 고시하는 도서를 말하며, 전자문서로 된 도서를 포함하고, 심의를 신청하는 경우에만 제출합니다)

210㎜×297㎜ [보존용지(2종) 70g/㎡]

■ 건축법 시행규칙 [별지 제1호의2서식] <개정 2018. 11. 29.> 세움터(www.eais.go.kr)에서도 신청할 수 있습니다.

사전결정신청서

• 어두운 난( )은 신청인이 작성하지 않으며, [ ]에는 해당하는 곳에 √ 표시를 합니다. (앞쪽)

접수번호	접수일자	처리일자	처리기간 일

신청인	성명	생년월일(사업자 또는 법인등록번호)
	전화번호	
	주소	

① 설계자	성명(법인명) (서명 또는 인)	사무소명
	전화번호	
	주소	

대지조건	대지위치		② 지번
	지역	지구	
	지목	면적 ㎡	

③ 용도	주용도		부속용도
	용도별 면적	용도명	면적 ㎡
		용도명	면적 ㎡
		용도명	면적 ㎡

규모	④건축면적 ㎡	⑤연면적 합계 ㎡	지하층 면적 ㎡
	⑥건폐율 %	⑦ 용적률 %	
	층수	지상 층, 지하 층	건축물 최고높이 m

⑧ 구조	
주차장 규모	면적 ㎡, 대수 대
⑨ 주택형태	세대수 세대

일괄처리내용

• 건축위원회 심의	[ ]유	[ ]무	• 교통영향분석·개선대책수립대책	[ ]유	[ ]무
• 사전환경성검토협의	[ ]유	[ ]무	• 개발행위허가	[ ]유	[ ]무
• 산지전용허가 및 산지전용신고	[ ]유	[ ]무	• 농지전용허가·신고 및 협의	[ ]유	[ ]무
• 하천점용허가	[ ]유	[ ]무			

「건축법」 제10조제1항·제2항 및 같은 법 시행규칙 제4조에 따라 위와 같이 사전결정을 신청합니다.

년 월 일

신청인 (서명 또는 인)

특별시장·광역시장·특별자치시장·특별자치도지사, 시장·군수·구청장 귀하

210㎜×297㎜ [보존용지(2종) 70g/㎡]

(뒤쪽)

신청안내		
첨부서류	1. 「건축법 시행령」 제5조의5제6항제2호자목에 따라 제출되어야 하는 간략설계도서(「건축법」 제10조 제2항에 따라 사전결정신청과 동시에 건축위원회의 심의를 신청하는 경우만 해당합니다) 2. 「도시교통정비 촉진법」에 따른 교통영향평가서의 검토를 위해 같은 법에서 제출하도록 한 서류(「건축법」 제10조 제2항에 따라 사전결정신청과 동시에 교통영향평가서의 검토를 신청하는 경우만 해당됩니다) 3. 「환경정책기본법」에 따른 사전환경성검토를 위해 같은 법에서 제출하도록 한 서류(「건축법」 제10조 제1항에 따라 사전결정이 신청된 건축물의 대지면적 등이 「환경정책기본법」에 따른 사전환경성검토 협의대상인 경우만 해당합니다) 4. 「건축법」 제10조 제6항 각 호의 허가를 받거나 신고 또는 협의를 하기 위해 해당 법령에서 제출하도록 한 서류(해당 사항이 있는 경우만 해당합니다) 5. 「건축법 시행규칙」 별표 2 중 건축계획서(에너지절약계획서, 노인 및 장애인을 위한 편의시설 설치계획서는 제외합니다) 및 배치도(조경계획은 제외합니다)	수수료 없음

근거법규	
「건축법」 제10조 제1항	• 「건축법」 제11조에 따른 건축허가 대상 건축물을 건축하려는 자는 건축허가를 신청하기 전에 허가권자에게 그 건축물을 해당 대지에 건축하는 것이 이 법이나 다른 법령에서 허용되는지에 대한 사전결정을 신청할 수 있습니다.

유의사항	
「건축법」 제10조 제8항	• 사전결정신청자는 사전결정을 통지받은 날부터 2년 이내에 건축허가를 신청해야 하며, 이 기간에 건축허가를 신청하지 않는 경우에는 사전결정의 효력이 상실됩니다.

작성방법

① "설계자"는 사전결정을 신청하는 건축물의 규모 등이 「건축법」 제23조에 따라 건축사가 반드시 설계해야 하는 건축물에 해당하는 경우만 적습니다.

② "지번"은 「공간정보의 구축 및 관리 등에 관한 법률」에 따른 지번을 적으며, 「공유수면의 관리 및 매립에 관한 법률」 제8조에 따라 공유수면의 점용·사용 허가를 받은 경우 그 장소가 지번이 없으면 그 점용·사용 허가를 받은 장소를 적습니다.

③ "용도"는 「건축법 시행령」 별표 1에 따라 구체적으로 적으며, "부속용도"란 건축물의 주된 용도의 기능에 필수적인 용도로서 다음 각 호의 어느 하나에 해당하는 용도를 말합니다.

1. 건축물의 설비, 대피, 위생, 그 밖에 이와 비슷한 시설의 용도
2. 사무, 작업, 집회, 물품저장, 주차, 그 밖에 이와 비슷한 시설의 용도
3. 구내식당·직장보육시설·구내운동시설 등 종업원 후생복리시설, 구내소각시설, 그 밖에 이와 비슷한 시설의 용도
4. 관계 법령에서 주된 용도의 부수시설로 설치할 수 있게 규정하고 있는 시설, 그 밖에 이와 비슷한 시설의 용도로서 국토교통부장관이 정하여 고시하는 시설의 용도

④ "건축면적"은 「건축법 시행령」 제119조제1항제2호에 따라 산정합니다.

⑤ "연면적"은 「건축법 시행령」 제119조제1항제4호에 따라 하나의 건축물 각 층의 바닥면적 합계로 합니다.

⑥ "건폐율"은 「건축법」 제55조에 따라 건축면적 ÷ 대지면적 × 100(%)으로 합니다.

⑦ "용적률"은 「건축법」 제56조에 따라 연면적(대지에 둘 이상의 건축물이 있는 경우에는 연면적의 합계로 하며, 지하층의 면적, 지상층의 부속주차면적, 초고층·준초고층 건축물의 피난안전구역의 면적, 건축물의 경사지붕 아래에 설치하는 대피공간의 면적은 제외) ÷ 대지면적 × 100(%)으로 합니다.

⑧ "구조"는 목조 · 조적조 · 철근콘크리트조 · 철골조 · 철골철근콘크리트조 · 기타로 적되, 벽체와 지붕의 구조가 다른 경우에는 구분하여 적습니다.

⑨ "주택형태"는 단독주택 및 공동주택에 한하여 단독주택, 다중주택, 다가구주택, 아파트, 연립주택, 다세대주택, 기숙사로 구분하여 적으며, 세대수는 다중주택, 다가구주택, 아파트, 연립주택, 다세대주택, 기숙사의 세대(가구)수를 적습니다.

■ 건축법 시행규칙 [별지 제1호의3서식] <개정 2018. 11. 29.>

사전결정서

• [ ]에는 해당하는 곳에 √ 표시를 합니다.

신청인	성명	생년월일(사업자 또는 법인등록번호)
	전화번호	
	주소	

결정내용

신청내용에 대한 건축법령 등 검토결과	[ ] 적합	[ ] 부적합
	부적합 사항 · · · · ·	

• 건축위원회심의	[ ]적합 [ ]부적합 (사유:)
• 교통영향분석 · 개선대책	[ ]적합 [ ]부적합 (사유:)
• 사전환경성검토 협의	[ ]적합 [ ]부적합 (사유:)
• 개발행위허가	[ ]적합 [ ]부적합 (사유:)
• 산지전용허가 및 산지전용신고	[ ]적합 [ ]부적합 (사유:)
• 농지전용허가 · 신고 및 협의	[ ]적합 [ ]부적합 (사유:)
• 하천점용허가	[ ]적합 [ ]부적합 (사유:)
• 그 밖의 사항	

결정 제 호

「건축법」 제10조 제4항에 따라 위와 같이 사전결정 되었음을 통지하며, 이 결정을 통지받은 경우에는 같은 법 제10조 제6항 각 호의 허가를 받거나 신고 또는 협의를 한 것으로 봅니다.

년 월 일

특별시장 · 광역시장 · 특별자치시장 · 특별자치도지사, 시장 · 군수 · 구청장 직인

유의사항	
「건축법」 제10조 제8항	• 사전결정을 통지받은 날부터 2년 이내에 건축허가를 신청해야 하며, 이 기간에 건축허가를 신청하지 않는 경우에는 사전결정의 효력이 상실됩니다.

210㎜×297㎜ [보존용지(2종) 70g/㎡]

■건축법 시행규칙 [별지 제1호의4서식] <개정 2025. 7. 31.> 세움터(www.eais.go.kr)에서도 신청할 수 있습니다.

건축 · 대수선 · 용도변경 (변경)허가 신청서

• 어두운 난( )은 신청인이 작성하지 않으며, [ ]에는 해당하는 곳에 √ 표시를 합니다. (6쪽 중 제1쪽)

허가번호(연도-기관코드-업무구분-허가일련번호)	접수일자	처리일자

건축구분	[ ] 신축 [ ] 증축 [ ] 개축 [ ] 재축 [ ] 이전 [ ] 대수선 [ ] 허가사항 변경 [ ] 용도변경 [ ] 가설건축물 건축

① 건축주	성명(법인명)		생년월일(사업자 또는 법인등록번호)
	주소		(전화번호:)
	전자우편 송달동의	「행정절차법」 제14조에 따라 정보통신망을 이용한 각종 부담금 부과 사전통지 등의 문서 송달에 동의합니다.	
		[ ] 동의함	[ ] 동의하지 않음
		건축주	(서명 또는 인)
		전자우편 주소 @	

② 설계자	성명(법인명) (서명 또는 인)	자격번호	협회 회원번호
	사무소 명	신고번호	
	사무소 주소		(전화번호:)

③ 대지조건	대지위치	
	지번	관련지번
	지목	용도지역
	용도지구 /	용도구역 /

• 대수선의 경우에는 대수선 개요(IV)만 적되, 대수선으로 인하여 층별 개요와 동별 개요의 (주)구조가 변경되는 경우에는 변경되는 (주)구조를 동별 개요와 층별 개요에 적습니다.
• 건축구분에 관계없이 전체 건축물에 대한 개요를 적습니다.

Ⅰ. 전체 개요

대지면적 ㎡		건축면적 ㎡
건폐율 %		연면적 합계 ㎡
연면적 합계(용적률 산정용) ㎡		용적률 %
④ 건축물 명칭	주 건축물 수 동	부속 건축물 동 ㎡
⑤ 주용도	세대/호/가구수 세대 호 가구	총 주차대수 대
주택을 포함하는 경우 세대/가구/호별 평균 전용면적 ㎡		

■ 건축법 시행규칙 [별지 제1호의4서식] (6쪽 중 제2쪽)

⑥ 하수처리시설	형식	용량 인용

급수설비(저수조)	구분	수량 및 총 용량	
	지상	개	㎥
	지하	개	㎥

주차장	구분	옥내		옥외		인근		면제
	자주식	대	㎡	대	㎡	대	㎡	대
	기계식	대	㎡	대	㎡	대	㎡	
	전기차	대	㎡	대	㎡	대	㎡	

공개 공지 면적 ㎡	조경 면적 ㎡	건축선 후퇴 면적 ㎡	건축선 후퇴 거리 m

[ ] 건축협정을 체결한 건축물	[ ] 결합건축협정을 체결한 건축물
[ ] 특별건축구역에서 건축한 건축물	[ ] 특별가로구역에서 건축한 건축물

고시명	고시번호	고시일자	공고명	공고번호	공고일자

「건축법」 제73조에 따라 적용된 특례사항	「건축법」 제77조의3제2항에 따라 적용된 특례사항

변경사항	※ 유의사항: 허가사항을 변경하려는 경우에만 그 내용을 간략하게 적습니다.

일괄처리 사항			
	[ ] 공사용 가설건축물 축조신고	[ ] 공작물 축조신고	[ ] 개발행위허가
	[ ] 도시·군계획시설사업 시행자의 지정 및 실시계획인가		[ ] 산지전용허가·신고, 산지일시사용 허가신고
	[ ] 농지전용허가·신고 및 협의	[ ] 사도개설허가	[ ] 도로점용허가
	[ ] 비관리청 도로공사 시행 허가 및 도로의 연결허가		[ ] 하천점용허가
	[ ] 개인하수처리시설 설치신고	[ ] 배수설비 설치신고	[ ] 상수도 공급신청
	[ ] 자가용전기설비 공사계획 인가·신고	[ ] 수질오염물질 배출시설 설치 허가·신고	
	[ ] 대기오염물질 배출시설 설치 허가·신고	[ ] 소음·진동 배출시설 설치 허가·신고	
	[ ] 가축분뇨 배출시설 설치 허가·신고	[ ] 공원구역 행위허가	
	[ ] 도시공원 점용허가	[ ] 특정토양오염관리대상시설 신고	
	[ ] 수산자원보호구역 행위허가	[ ] 초지전용 허가·신고	
	※ 유의사항: 「건축법」 제11조에 따라 다른 법률의 허가를 받거나 신고를 한 것으로 보는 사항에 √ 표시합니다.		

존치기간	년 월 일까지 (가설건축물 건축허가인 경우만 적습니다)
시공기간	착공일부터 년

「건축법」 제11조·제16조·제19조 및 제20조 제1항에 따라 위와 같이 (변경)허가를 신청합니다.

년 월 일

건축주 (서명 또는 인)

특별시장·광역시장·특별자치시장·특별자치도지사, 시장·군수·구청장 귀하

■건축법 시행규칙 [별지 제1호의4서식] (6쪽 중 제3쪽)

II. 동별 개요

※ 는 증축이 있는 경우 증가부분만 적습니다.

기존 건축물의 동별 개요		구 분	허가신청 건축물의 동별 개요	
[ ] 주 건축물 [ ] 부속 건축물		주/부속구분	[ ] 주 건축물 [ ] 부속 건축물	
		⑦ 동 명칭 및 번호		
		주용도		
호		※ ⑧ 호수	호	
가구	세대	※ ⑨ 가구/세대수	가구	세대
[ ] 철근콘트리트조 [ ] 철골조 [ ] 기타		주구조	[ ] 철근콘트리트조 [ ] 철골조 [ ] 기타	
		⑩ 세부구조		
		지붕		
		⑪ 지붕 마감재료		
		※ 건축면적(㎡)		
		※ 연면적(㎡)		
		※ 용적률 산정용 연면적(㎡)		
지하: 층	지상: 층	층수	지하: 층	지상: 층
		높이(m)		
		승용승강기		
		비상용승강기		
보·차양길이: m 기둥과 기둥사이: m 내력벽과 내력벽사이: m		특수구조 건축물 (「건축법 시행령」 제2조제18호)	보·차양길이: m 기둥과 기둥사이: m 내력벽과 내력벽사이: m	
		※ ⑫ 특수구조 건축물 유형		

III. 층별 개요

• 동 명칭 및 번호 (⑦과 동일하게 적습니다)

기존 건축물의 층별 개요			구 분		허가신청 건축물의 층별 개요		
⑬ 구조	⑭ 용도	⑮ 면적(㎡)	층구분	건축구분	⑯ 구조	⑰ 용도	⑱ 면적(㎡)

■건축법 시행규칙 [별지 제1호의4서식] (6쪽 중 제4쪽)

Ⅳ. 대수선 개요

• 대수선을 하려는 항목에 √를 표시하시고, 증설·해체·수선 또는 변경여부를 표시하시기 바랍니다.

대수선 내용	[ ] 내력벽 증설 · 해체 · 수선 · 변경 [㎡]
	[ ] 기둥 증설 · 해체 · 수선 · 변경 [개]
	[ ] 보 증설 · 해체 · 수선 · 변경 [개]
	[ ] 지붕틀 증설 · 해체 · 수선 · 변경 [개]
	[ ] 방화벽 증설 · 해체 · 수선 · 변경
	[ ] 방화구획 증설 · 해체 · 수선 · 변경
	[ ] 주계단 증설 · 해체 · 수선 · 변경
	[ ] 피난계단 증설 · 해체 · 수선 · 변경
	[ ] 특별피난계단 증설 · 해체 · 수선 · 변경
	[ ] 다가구주택의 가구 간 경계벽의 증설 · 해체 · 수선 · 변경
	[ ] 다세대주택의 세대 간 경계벽의 증설 · 해체 · 수선 · 변경
	[ ] 건축물의 외벽 증설 · 해체 · 수선 · 변경 [㎡]

※ 준주택, 도시형 생활주택 개요

기존 건축물의 유형별 개요			허가신청 건축물의 유형별 개요		
⑲ 유형	⑳ 실/호/세대수	㉑ 실/호/세대별 면적(㎡)	㉒ 유형	㉓ 실/호/세대수	㉔ 실/호/세대별 면적(㎡)

※ 다가구주택 호(가구)별 면적

기존 건축물의 유형별 개요			허가신청 건축물의 유형별 개요		
호(가구) 구분	층구분	㉕ 호(가구)별 전용면적(㎡)	호(가구) 구분	층구분	㉖ 호(가구)별 전용면적(㎡)

※ 임대형기숙사 호(실)별 면적

기존 건축물의 유형별 개요			허가신청 건축물의 유형별 개요		
㉗ 공유공간 전체 면적(㎡)			㉘ 공유공간 전체 면적(㎡)		
㉙ 공용공간 전체 면적(㎡)			㉚ 공용공간 전체 면적(㎡)		
호(실) 구분	층구분	㉛ 호(실)별 전용면적(㎡)	호(실) 구분	층구분	㉜ 호(실)별 전용면적(㎡)

■건축법 시행규칙 [별지 제1호의4서식] (6쪽 중 제5쪽)

첨부서류 및 허가권자 확인사항

1. 신축, 증축, 개축, 재축, 이전, 대수선 및 가설건축물의 건축	가. 건축할 대지의 범위에 관한 서류 나. 건축할 대지의 소유에 관한 권리를 증명하는 서류. 다만, 다음 각 목의 경우에는 그에 따른 서류로 갈음할 수 있습니다. 1) 건축할 대지에 포함된 국유지 또는 공유지에 대해서는 허가권자가 해당 토지의 관리청과 협의하여 그 관리청이 해당 토지를 건축주에게 매각하거나 양여할 것을 확인한 서류 2) 집합건물의 공용부분을 변경하는 경우에는 「집합건물의 소유 및 관리에 관한 법률」 제15조제1항에 따른 결의가 있었음을 증명하는 서류 3) 「건축법」 제11조에 따라 주택과 주택 외의 시설을 동일 건축물로 건축하는 건축허가를 받아 「주택법 시행령」 제27조제1항에 따른 호수 또는 세대수 이상으로 건설·공급하는 경우 「주택법」 제21조제1항 각 호의 어느 하나에 해당함을 증명하는 서류 다. 「건축법」 제11조제11항제1호에 해당하는 경우에는 건축할 대지를 사용할 수 있는 권원을 확보하였음을 증명하는 서류 라. 「건축법」 제11조제11항제2호 및 같은 법 시행령 제9조의2제1항 각 호의 사유에 해당하는 경우에는 다음 각 목의 서류 1) 건축물 및 해당 대지의 공유자 수의 100분의 80 이상의 서면동의서: 공유자가 자필로 서명하는 서면동의의 방법으로 하며, 주민등록증, 여권 등 신원을 확인할 수 있는 신분증명서의 사본을 첨부해야 합니다. 다만, 공유자가 해외에 장기체류하거나 법인인 경우 등 불가피한 사유가 있다고 허가권자가 인정하는 경우에는 공유자가 인감도장을 날인하거나 서명한 서면동의서에 해당 인감증명서나 「본인서명사실 확인 등에 관한 법률」 제2조제3호에 따른 본인서명사실확인서 또는 같은 법 제7조제7항에 따른 전자본인서명확인서의 발급증을 첨부하는 방법으로 할 수 있습니다. 2) 가목에 따라 동의한 공유자의 지분 합계가 전체 지분의 100분의 80 이상임을 증명하는 서류 3) 「건축법 시행령」 제9조의2제1항 각 호의 어느 하나에 해당함을 증명하는 서류 4) 해당 건축물의 개요 마. 「건축법 시행규칙」 제5조에 따른 사전결정서(「건축법」 제10조에 따라 건축에 관한 입지 및 규모의 사전결정서를 받은 경우만 해당합니다) 바. 「건축법 시행규칙」 별표 2의 설계도서(「건축법」 제10조에 따른 사전결정을 받은 경우에는 건축계획서 및 배치도는 제외합니다). 다만, 「건축법」 제23조제4항에 따른 표준설계도서에 따라 건축하는 경우에는 건축계획서 및 배치도만 제출하며, 구조도 및 구조계산서는 착공신고 전까지 제출할 수 있습니다. 사. 「건축법」 제11조제5항 각 호에 따른 허가 등을 받거나 신고하기 위해 해당 법령에서 제출하도록 의무화하고 있는 신청서 및 구비서류(해당 사항이 있는 경우로 한정합니다) 아. 「건축법 시행규칙」 별지 제27호의11서식에 따른 결합건축협정서(해당 사항이 있는 경우로 한정합니다)
2. 허가사항 변경	변경하려는 부분에 대한 변경 전·후의 설계도서
3. 용도변경	가. 용도를 변경하려는 층의 변경 후의 평면도 나. 용도변경에 따라 변경되는 내화·방화·피난 또는 건축설비에 관한 사항을 표시한 도서 ※ 용도를 변경하려는 층의 변경 전 평면도는 행정정보의 공동이용 또는 「건축법」 제32조제1항에 따른 전산자료를 통해 확인되지 않는 경우 직접 제출해야 합니다.
4. 허가권자 확인사항	가. 제1호나목: 토지등기사항증명서 나. 제3호: 건축물대장 또는 「건축법」 제32조제1항에 따른 전산자료를 통해 변경 전의 평면도 확인

허가안내

제출하는 곳	특별시·광역시·특별자치시·특별자치도·시·군·구	처리부서	건축허가 부서
수수료	「건축법 시행규칙」 별표 4 참조	처리기간	특별시·광역시: 40일 ~ 50일 특별자치시·특별자치도·시·군·구: 2일~15일(도지사 사전승인대상 70일)

「건축법」 근거규정

제11조제1항	1. 건축물을 건축하거나 대수선하려는 자는 특별자치시장·특별자치도지사 또는 시장·군수·구청장의 허가를 받아야 합니다. 다만, 「건축법」 제14조제1항 및 같은 법 시행령 제11조제2항에 해당하는 경우에는 미리 특별자치시장·특별자치도지사 또는 시장·군수·구청장에게 같은 법 시행규칙 제12조에 따라 신고하면 건축허가를 받은 것으로 봅니다. 2. 층수가 21층 이상이거나 연면적의 합계가 10만 제곱미터 이상인 건축물[공장, 창고 및 지방건축위원회의 심의를 거친 건축물(초고층 건축물은 제외)은 제외합니다]의 건축(연면적의 10분의 3 이상을 증축하여 층수가 21층 이상으로 되거나 연면적의 합계가 10만 제곱미터 이상으로 되는 경우를 포함합니다)을 특별시 또는 광역시에 하려면 특별시장 또는 광역시장의 허가를 받아야 합니다.
제16조제1항	허가받은 사항을 변경하려는 경우
제19조제2항	용도변경(상위군으로의 용도변경을 말합니다)
제20조제1항	도시·군계획시설 또는 도시·군계획시설예정지에 가설건축물을 건축하려는 경우

유의사항

「건축법」 제11조, 제19조, 제 80조, 제108조 및 제110조	1. 건축 또는 용도변경 허가를 받은 후 다음 각 목의 어느 하나에 해당하는 경우에는 그 허가가 취소됩니다. 가. 허가를 받은 날부터 2년(신설·증설 또는 업종변경의 승인을 받은 공장: 3년) 이내에 공사에 착수하지 않은 경우 나. 가목의 기간 이내에 공사에 착수하였으나 공사의 완료가 불가능하다고 인정되는 경우 다. 「건축법」 제21조에 따른 착공신고 전에 경매 또는 공매 등으로 건축주가 대지의 소유권을 상실한 때부터 6개월이 경과한 이후 공사의 착수가 불가능하다고 판단되는 경우 2. 도시지역에서 허가를 받지 않고 건축물을 건축·대수선 또는 용도변경을 한 경우에는 3년 이하의 징역 또는 5억원 이하의 벌금에 처하게 되며, 위반건축물은 위반사항이 시정될 때까지 연 2회 이내의 이행강제금이 부과됩니다. 3. 다음 각 목의 어느 하나에 해당하는 경우에는 2년 이하의 징역 또는 1억원 이하의 벌금에 처하게 되며, 위반건축물은 위반사항이 시정될 때까지 연 2회 이내의 이행강제금이 부과됩니다. 가. 도시지역 밖에서 허가를 받지 않고 건축물을 건축·대수선 또는 용도변경을 한 경우 나. 허가받은 사항을 허가 없이 변경한 경우 다. 허가받지 않고 가설건축물을 건축한 경우

■건축법 시행규칙 [별지 제1호의4서식] (6쪽 중 제6쪽)

작성방법

1. ①·②: 해당하는 자가 다수인 경우에는 "○○○ 외 ○인"으로 적고, "외 ○인"의 현황도 제출합니다. 아울러, 각종 부담금 사전통지의 전자우편 송달에 대한 동의여부를 표시하고, 동의하는 경우에는 전자우편 주소를 적습니다.
2. ③: 지번은 「공간정보의 구축 및 관리 등에 관한 법률」에 따른 지번을 적되, 여러 필지인 경우 "지번"란에 대표지번을 적고, "관련 지번"란에 대표지번 외의 지번을 적으며, 「공유수면의 관리 및 매립에 관한 법률」 제8조에 따라 공유수면의 점용·사용 허가를 받은 경우 그 장소가 지번이 없으면 그 점용·사용 허가를 받은 장소를 적습니다.
3. ④: 건축물(단독주택 제외)을 총칭할 수 있는 명칭을 반드시 적습니다(예: 쌍둥이빌딩, ○○아파트).
4. ⑤: 복합용도인 경우에는 주된 용도 하나 이상을 적습니다("주상복합" 등으로 적지 않습니다).
5. ⑥: 여러 형식이 혼용되는 경우에는 대표형식을 적고(그 외의 형식도 적습니다), 하수처리시설의 용량은 대표형식과 그 외의 형식을 합한 용량을 적습니다.
6. ⑦: 동의 명칭 및 번호는 다른 동과 중복되지 않도록 명확하게 적습니다(예: 101동, A동 등).
7. ⑧·⑨·㉑·㉓: 집합건물의 구분소유 업무구획 수는 "호수", 단독주택의 주거구획 수는 "가구수", 공동주택의 구분소유 주거구획 수는 "세대수"를 적고, 고시원의 구획 수는 "실수"를 적습니다.
8. ⑩: 세부구조 유형(단일 형강구조, 철골철근콘크리트 합성구조, 공업화 박판 강구조(PEB), 경량철골구조, 트러스구조, 기타)을 적으며, 건축물이 복수의 유형에 해당하는 경우에는 모두 적습니다.
9. ⑪: 지붕 마감재료(RC슬래브, 복합자재, 금속판, 유리, 기와, 기타)를 적습니다.
10. ⑫: 「건축법 시행령」 제2조제18호다목에 따른 특수구조 건축물은 "무량판 구조"로 적고 같은 호 라목에 따른 특수구조 건축물은 다음 표에 따른 특수구조 건축물 유형을 적습니다. 이 경우 건축물이 복수의 유형에 해당하는 경우에는 모두 적습니다.

특수구조 건축물 유형	
1. 주요구조부가 공업화박판강구조(PEB)인 건축물	2. 주요구조부가 강관입체트러스(스페이스프레임)인 건축물
3. 주요구조부가 막 구조인 건축물	4. 주요구조부가 케이블 구조인 건축물
5. 주요구조부가 부유식구조인 건축물	6. 6개층 이상을 지지하는 기둥이나 벽체의 하중이 슬래브나 보에 전이되는 건축물
7. 건축물의 주요구조부에 면진·제진장치를 사용한 건축물	8. 기타

11. ⑬·㉒: 「주택법 시행령」 제4조 및 제10조에 따른 준주택과 도시형생활주택의 유형을 적습니다.
12. ㉑·㉔: 층별 개요 내용과 관계없이 대지 전체를 기준으로 준주택은 실/호/세대별 면적을, 도시형생활주택은 주거전용면적(「주택법 시행규칙」 제2조)을 적습니다.
13. ⑬~㉔

작성례 1) 도시지역에서 지하 1층에 바닥면적 100㎡의 단독주택(다가구주택)을 철근콘크리트조로, 지상 1층에 바닥면적 100㎡의 단독주택(다가구주택)을 조적조로 신축하려는 경우

기존 건축물 층별 개요			구분		허가신청 층별 개요		
구조	용도	면적(㎡)	층구분	건축구분	구조	용도	면적(㎡)
			지1	신축	철근콘크리트조	단독주택(다가구)	100
			1	신축	조적조	단독주택(다가구)	100

작성례 2) 기존건축물(5층)의 각 층 바닥면적이 300㎡이고, 철근콘크리트조인 1층의 업무시설(사무소) 100㎡를 제2종근린생활시설(일반음식점)로 용도변경하고, 6층에 숙박시설(여관) 150㎡를 증축하려는 경우

기존 건축물 층별 개요			구분		허가신청 층별 개요		
구조	용도	면적(㎡)	층구분	건축구분	구조	용도	면적(㎡)
철근콘크리트조	업무시설(사무소)	100	1	용도변경	철근콘크리트조	제2종근린생활시설(일반음식점)	100
			6	증축	철근콘크리트조	숙박시설(여관)	150

작성례 3) 기존 건축물(3층)의 연면적이 400㎡이고, 철근콘크리트구조인 1층의 제2종근린생활시설(사무소) 150㎡를 대수선하려는 경우

기존 건축물 층별 개요			구분		허가신청 층별 개요		
구조	용도	면적(㎡)	층구분	건축구분	구조	용도	면적(㎡)
철근콘크리트조	제2종근린생활시설(사무소)	150	1	대수선	철근콘크리트조	제2종근린생활시설(사무소)	150

작성례 4) 준주택(오피스텔) 호별 면적 25㎡-10호 또는 도시형생활주택(원룸형주택) 전용면적 30㎡-13세대를 건축(용도변경 포함)하려는 경우

※ 준주택 · 도시형 생활주택 개요

기존 건축물의 유형별 개요			허가신청 건축물의 유형별 개요		
유 형	실/호/세대수	실/호/세대별 면적(㎡)	유 형	실/호/세대수	실/호/세대별 면적(㎡)
			준주택(오피스텔)	10	25
			도시형생활주택(원룸형주택)	13	30

14. ㉕·㉖: 「주택법 시행규칙」 제2조제1호에 따라 다가구주택의 각 호(가구)별 주거전용면적을 적습니다.
15. ㉗·㉘: 임대형기숙사 내부에서 개인공간을 제외한 다수의 거주자가 공동으로 사용하는 거실·주방·공동욕실 등으로서 이동을 위한 복도, 계단, 승강기 및 주차장 등을 제외한 면적을 적습니다.
16. ㉙·㉚: 임대형기숙사 내부에서 호(실)별 전용면적 합계 및 공유공간 전체 면적을 제외하고 이동을 위한 복도, 계단, 승강기 및 주차장 등의 면적을 적습니다.
17. ㉛·㉜: 「주택법 시행규칙」 제2조제2호에 따라 임대형기숙사(공동주택)의 각 호(실)별 주거전용면적을 적습니다.

처리절차

신청서 작성	→	접 수	→	검 토 (협 의)	→	결 재	→	허가서 작성	→	허가서 교부
신청인(건축주)		특별시·광역시·특별자치시·특별자치도, 시·군·구(건축허가 부서)								신청인(건축주)

■ 건축법 시행규칙 [별지 제1호의5서식] <개정 2016. 7. 20.>

세움터(www.eais.go.kr)에서도 신청할 수 있습니다.

건축위원회 구조 안전 [ ] 심의 [ ] 재심의 신청서

• 어두운 란( )은 신고인이 작성하지 아니하며, [ ]에는 해당하는 곳에 √ 표시를 합니다.

(앞쪽)

접수번호	접수일자	처리일자	처리기간 30일

명칭 및 소재지	명 칭						
	주 소						
신청인	성명(법인명)			생년월일(사업자 또는 법인등록번호)			
	주 소						
심의 사유	다중이용건축물	용도		층수		바닥면적 합계	
	특수구조 건축물	보·차양 길이	m	기둥과 기둥사이 벽과 벽사이	m m	특수공법 등 구조	
건축개요	용도지역(지구)	지역				지구	
	대지면적	㎡	건축면적	㎡	연면적	㎡	
	층 수	지하 층, 지상 층		용 도			
	건 폐 율	%		용 적 률		%	
	구 조			최고높이		m	
설 계 자	사무소명	(전화번호)					
	대 표 자	(서명 또는 날인)					
	주 소						

관계전문 기술자	분야	자격증	자격번호	사무소명	전화번호	주소
	( ) (서명 또는 날인)					

「건축법 시행령」 제6조의3 및 같은 법 시행규칙 제2조의4에 따라 건축위원회의 심의(재심의)를 신청합니다.

년 월 일

신청인 (서명 또는 날인)

특별시장·광역시장·특별자치시장·특별자치도지사 또는 시장·군수·구청장 귀하

첨부서류 (심의를 신청하는 경우에만 제출합니다)	1. 건축계획서, 구조계획서, 지질조사서, 시방서, 배치도, 평면도, 단면도 2. 건축물의 구조도 및 구조계산서	수수료 없음

210㎜×297㎜[백상지(80g/㎡) 또는 중질지(80g/㎡)]

(뒷쪽)

처 리 절 차

이 신청서는 아래와 같이 처리됩니다.

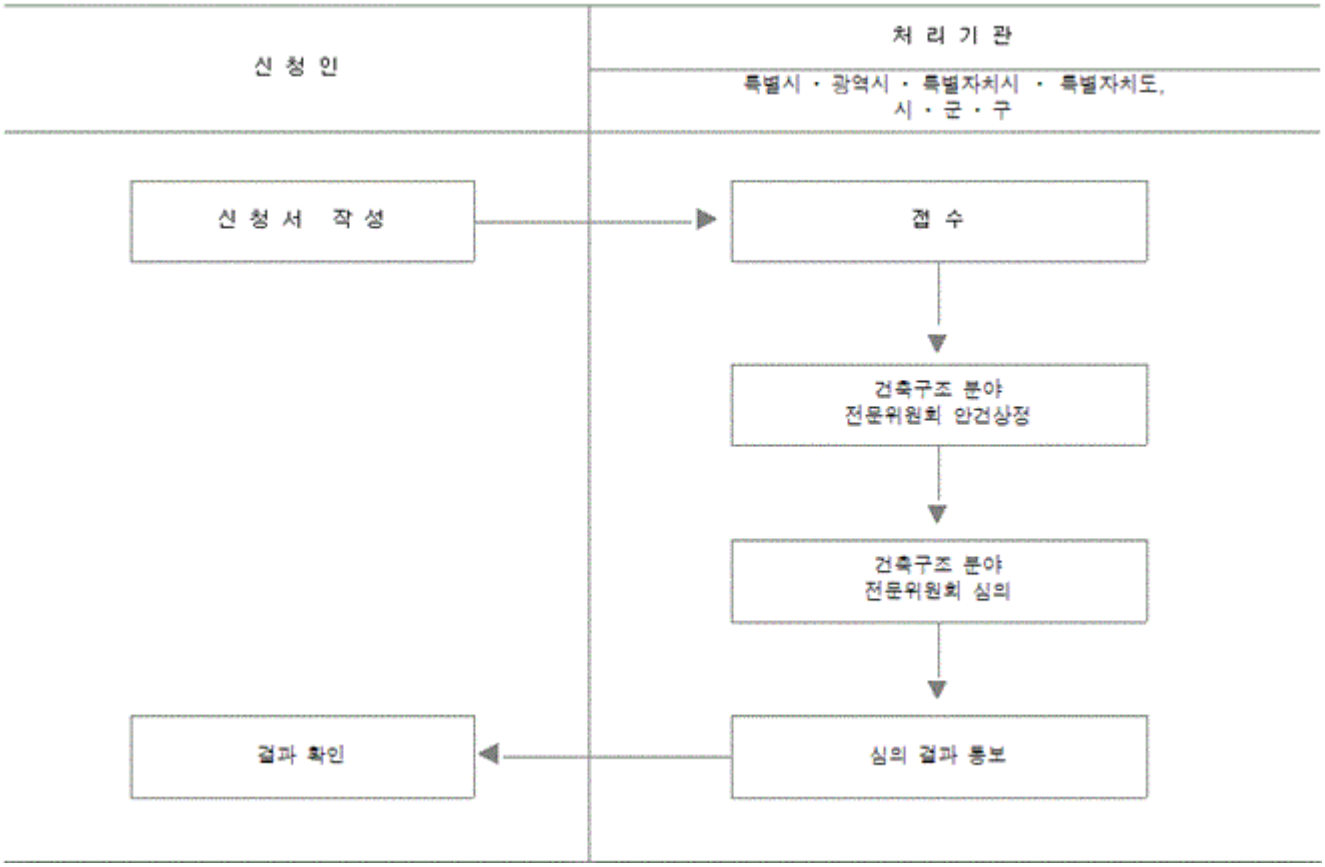

■ 건축법 시행규칙 [별지 제2호서식] <개정 2018. 11. 29.>

건축 · 대수선 · 용도변경 허가서

• 건축물의 용도/규모는 전체 건축물의 개요입니다.

건축구분	허가번호
건축주	
대지위치	
지번	

※ "지번"은 「공간정보의 구축 및 관리 등에 관한 법률」에 따른 지번을 적으며, 「공유수면의 관리 및 매립에 관한 법률」 제8조에 따라 공유수면의 점용 · 사용 허가를 받은 경우 그 장소가 지번이 없으면 그 점용 · 사용 허가를 받은 장소를 적습니다.

대지면적 ㎡	
건축물명	주용도
건축면적 ㎡	건폐율 %
연면적 합계 ㎡	용적률 %
가설건축물 존치기간	

동 고유번호	동 명칭 및 번호	연면적(㎡)	동 고유번호	동 명칭 및 번호	연면적(㎡)

귀하께서 제출하신 건축 · 대수선 · 용도변경 (변경)허가 신청서는 건축법령의 규정에 적합하므로 건축 · 대수선 · 용도변경 허가서를 「건축법 시행규칙」 제8조 및 제12조의2 에 따라 교부합니다.

년 월 일

특별시장 · 광역시장 · 특별자치시장 · 특별자치도지사, 시장 · 군수 · 구청장 직인

210㎜×297㎜[보존용지(2종) 70g/㎡]

■ 건축법 시행규칙 [별지 제3호서식] <개정 2018. 11. 29.>

건축·대수선·용도변경 허가(신고)대장

(단위: ㎡, %)

허가(신고)번호 허가(신고)일자	건축구분	대지위치		지역	주용도		건축면적	연면적 합계	설계자명	감리자명	시공자명	착공일자	임시승인 일자	비고 (※ 건축, 대수선, 용도변경 허가·신고사항 변경여부 기재)
	건축물 명칭	건축주명	건축주 주소	지구/구역	층수	대지면적	건폐율	용적률	사무소명	사무소명	회사명	착공연기 일자	사용승인 일자	

364mm×257mm[보존용지(1종) 120g/㎡]

■ 건축법 시행규칙 [별지 제4호서식] <개정 2024. 7. 1.>

세움터(www.eais.go.kr)에서도 신청할 수 있습니다.

건축관계자 변경신고서

• 어두운 난( )은 신고인이 작성하지 않으며, [ ]에는 해당하는 곳에 √ 표시를 합니다.

(앞쪽)

접수번호	접수일자	처리일자	처리기간 일

신청구분	[ ]건축주	[ ]설계자	[ ]공사감리자	[ ]공사시공자
허가(신고)번호				
대지위치				

①건축주

구분	변경 전	변경 후
성명(법인명)	(전화번호:)	(전화번호:)
생년월일(사업자·법인등록번호)		
주소		

②설계자

구분	변경 전		변경 후	
성명(법인명)	(자격번호:) (협회 회원번호:)		(자격번호:) (협회 회원번호:)	
사무소 명	(신고번호:)		(신고번호:)	
주소	(전화번호:)		(전화번호:)	
설계기간	~		~	
최초 도급금액	원	도급계약일자		
정산금액	원	남은 계약금액		원

③공사감리자

구분	변경 전		변경 후	
성명	(자격번호:)		(자격번호:)	
사무소명	(신고번호:)		(신고번호:)	
주소	(전화번호:)		(전화번호:)	
감리기간	~		~	
최초 도급금액	원	도급계약일자		
정산금액	원	남은 계약금액		원

④공사시공자

구분	변경 전		변경 후	
대표자명				
회사명	(면허번호:)		(면허번호:)	
주소	(전화번호:)		(전화번호:)	
시공기간	~		~	
최초 도급금액	원	도급계약일자		
정산금액	원	남은 계약금액		원

「건축법 시행규칙」 제11조에 따라 위와 같이 건축관계자 변경신고서를 제출합니다.

년 월 일

신고인 (서명 또는 인)

특별시장·광역시장·특별자치시장·특별자치도지사, 시장·군수·구청장 귀하

210㎜×297㎜[보존용지(2종) 30g/㎡]

건축법 시행규칙 [별지 제4호서식]

(뒤쪽)

신고안내			
첨부서류	• 건축주의 변경인 경우에는 변경 전 건축주의 명의변경동의서 또는 권리관계의 변경 사실을 증명할 수 있는 서류		수수료 원
제출하는 곳	특별시 · 광역시 · 특별자치시 · 특별자치도, 시 · 군 · 구	처리부서	건축허가(신고) 부서

근거법규	
「건축법」 제16조 및 같은 법 시행규칙 제11조	1. 건축 또는 대수선에 관한 허가를 받거나 신고를 한 자가 건축물을 양도하거나 사망한 경우 또는 법인으로서 다른 법인과 합병을 한 경우에는 그 양수인 · 상속인 또는 합병 후 존속하는 법인이나 합병에 따라 설립되는 법인은 변경된 날부터 7일 이내에 변경 전 건축주의 명의변경동의서 또는 권리관계의 변경사실을 증명할 수 있는 서류를 첨부하여 건축주 명의변경을 해야 합니다. 2. 건축주는 설계자, 공사시공자 또는 공사감리자를 변경한 때에는 변경한 날부터 7일 이내에 허가권자에게 신고해야 합니다.

유의사항	
「건축법」 제111조제1호	• 건축주 · 설계자 · 공사감리자 또는 공사시공자의 변경내용을 특별시장 · 광역시장 · 특별자치시장 · 특별자치도지사 또는 시장 · 군수 · 구청장에게 신고해야 하며, 이를 위반하면 5천만원 이하의 벌금에 처하여 집니다.

작성방법

1. ① ~ ④ : 변경되는 자가 다수인 경우 "○○○ 외 ○인"으로 적으며, "외 ○인"의 현황도 제출합니다.
2. 설계자, 공사시공자 및 공사감리자의 최초 도급금액, 정산금액은 변경 전 관계자에 대하여 작성하고, 도급계약일자, 남은 계약금액은 변경 후 관계자에 대하여 적습니다.

처리절차

신고서 작성	→	접 수	→	검 토	→	결 재	→	신고필증 작성	→	신고필증 교부
신고인		특별시 · 광역시 · 특별자치시 · 특별자치도, 시 · 군 · 구(건축허가 · 신고 부서)								신고인

■ 건축법 시행규칙 [별지 제5호서식] <개정 2017. 1. 20.>

건축관계자 변경신고필증

건축구분	허가(신고)번호
신고인	
대지위치	

변경 전	변경 후
건축주	건축주
설계자	설계자
공사시공자	공사시공자
공사감리자	공사감리자

귀하께서 제출하신 건축관계자변경신고서에 따라 건축관계자변경신고필증을 「건축법 시행규칙」 제11조에 따라 교부합니다.

년 월 일

특별시장·광역시장·특별자치시장·특별자치도지사, 시장·군수·구청장 직인

210mm×297mm[보존용지(2종) 70g/㎡]

[별지 제5호의2서식] 삭제 <1999.5.11>

■건축법 시행규칙 [별지 제6호서식] <개정 2025. 7. 31.> 세움터(www.eais.go.kr)에서도 신청할 수 있습니다.

건축 · 대수선 · 용도변경 (변경)신고서

• 어두운 난( )은 신고인이 작성하지 않으며, [ ]에는 해당하는 곳에 √ 표시를 합니다. (7쪽 중 제1쪽)

신고번호(연도-기관코드-업무구분-신고일련번호)	접수일자	처리일자

건축구분	[ ] 신축	[ ] 증축	[ ] 개축	[ ] 재축	[ ] 이전	[ ] 대수선
	[ ] 신고사항 변경		[ ] 용도변경			

① 건축주	성명(법인명)		생년월일(사업자 또는 법인등록번호)
	주소		(전화번호:)
	전자우편 송달동의	「행정절차법」 제14조에 따라 정보통신망을 이용한 각종 부담금 부과 사전통지 등의 문서 송달에 동의합니다.	
		[ ] 동의함	[ ] 동의하지 않음
		건축주	(서명 또는 인)
		전자우편 주소 @	

② 설계자	성명(법인명) (서명 또는 인)	자격번호	협회 회원번호
	사무소 명	신고번호	
	사무소 주소		(전화번호:)

③ 대지조건	대지위치	
	지번	관련지번
	지목	용도지역 /
	용도지구 /	용도구역 /

• 대수선의 경우에는 대수선 개요(IV)만 적되, 대수선으로 인하여 층별 개요와 동별 개요의 (주)구조가 변경되는 경우에는 변경되는 (주)구조를 동별 개요와 층별 개요에 적습니다.
• 건축구분에 관계없이 전체 건축물에 대한 개요를 적습니다.

Ⅰ. 전체 개요

대지면적 ㎡	건축면적 ㎡	
건폐율 %	연면적 합계 ㎡	
연면적 합계(용적률 산정용) ㎡	용적률 %	
④ 건축물명	주 건축물 수 동	부속 건축물 동 ㎡
⑤ 주용도	세대/호/가구수 세대 호 가구	총 주차대수 대
주택을 포함하는 경우 세대/가구/호별 평균 전용면적 ㎡		

■ 건축법 시행규칙 [별지 제6호서식] (7쪽 중 제2쪽)

⑥ 하수처리시설	형식	용량 인용

급수설비(저수조)	구분	수량 및 총 용량	
	지상	개	㎥
	지하	개	㎥

주차장	구분	옥내		옥외		인근		면제
	자주식	대	㎡	대	㎡	대	㎡	대
	기계식	대	㎡	대	㎡	대	㎡	
	전기차	대	㎡	대	㎡	대	㎡	

공개 공지 면적 ㎡	조경 면적 ㎡	건축선 후퇴 면적 ㎡	건축선 후퇴 거리 m

[ ] 건축협정을 체결한 건축물	[ ] 결합건축협정을 체결한 건축물
[ ] 특별건축구역에서 건축한 건축물	[ ] 특별가로구역에서 건축한 건축물

고시명	고시번호	고시일자	공고명	공고번호	공고일자

「건축법」 제73조에 따라 적용된 특례사항	「건축법」 제77조의3제2항에 따라 적용된 특례사항

일괄처리 사항			
	[ ] 공사용 가설건축물 축조신고	[ ] 공작물 축조신고	[ ] 개발행위허가
	[ ] 도시·군계획시설사업 시행자의 지정 및 실시계획인가		[ ] 산지전용허가·신고, 산지일시사용 허가신고
	[ ] 농지전용허가·신고 및 협의	[ ] 사도개설허가	[ ] 도로점용허가
	[ ] 비관리청 도로공사시행 허가 및 도로의 연결허가		[ ] 하천점용허가
	[ ] 개인하수처리시설 설치신고	[ ] 배수설비 설치신고	[ ] 상수도 공급신청
	[ ] 자가용전기설비 공사계획 인가·신고	[ ] 수질오염물질 배출시설 설치 허가·신고	
	[ ] 대기오염물질 배출시설 설치 허가·신고	[ ] 소음·진동 배출시설 설치 허가·신고	
	[ ] 가축분뇨 배출시설 설치 허가·신고	[ ] 공원구역 행위허가	
	[ ] 도시공원 점용허가	[ ] 특정토양오염관리대상시설 신고	
	[ ] 수산자원보호구역 행위허가	[ ] 초지전용 허가·신고	
	※ 유의사항: 「건축법」 제14조, 제16조 및 제19조에 따라 다른 법률의 허가를 받거나 신고를 한 것으로 보는 사항에 √ 표시합니다.		

「건축법」 제14조, 제16조 제1항 및 제19조와 같은 법 시행규칙 제12조 및 제12조의2에 따라 위와 같이 건축·대수선·용도변경 (변경)신고서를 제출합니다.

년 월 일

건축주 (서명 또는 인)

특별자치시장·특별자치도지사·시장·군수·구청장 귀하

■ 건축법 시행규칙 [별지 제6호서식] (7쪽 중 제3쪽)

II. 동별 개요

※ 는 증축이 있는 경우 증가부분만 적습니다.

기존 건축물의 층별 개요		구 분	신고 건축물의 층별 개요	
[ ] 주 건축물	[ ] 부속 건축물	주/부속구분	[ ] 주 건축물	[ ] 부속 건축물
		⑦동 명칭 및 번호		
		주용도		
호		※ ⑧호수	호	
가구	세대	※ ⑨ 가구/세대수	가구	세대
[ ] 철근콘트리트조 [ ] 철골조 [ ] 기타		주구조	[ ] 철근콘트리트조 [ ] 철골조 [ ] 기타	
		⑩ 세부구조		
		지붕		
		⑪지붕마감재료		
		※ 건축면적(㎡)		
		※ 연면적(㎡)		
		※ 용적률 산정용 연면적(㎡)		
지하: 층	지상: 층	층수	지하: 층	지상: 층
		높이(m)		
		승용승강기		
		비상용승강기		
보·차양길이: m 기둥과 기둥사이: m 내력벽과 내력벽사이: m		특수구조 건축물 (「건축법 시행령」 제2조제18호)	보·차양길이: m 기둥과 기둥사이: m 내력벽과 내력벽사이: m	
		※⑫ 특수구조 건축물 유형		

III. 층별 개요

• 동 명칭 및 번호 (⑦과 동일하게 적습니다)

기존 건축물의 층별 개요			구 분		신고 건축물의 층별 개요		
⑬ 구조	⑭ 용도	⑮ 면적(㎡)	층구분	건축구분	⑯ 구조	⑰ 용도	⑱ 면적(㎡)

■ 건축법 시행규칙 [별지 제6호서식] (7쪽 중 제4쪽)

Ⅳ. 대수선 개요

• 대수선을 하려는 해당 항목에 √를 표시하시고, 증설·해체·수선 또는 변경여부를 표시하시기 바랍니다.

대수선 내용	[ ] 내력벽 증설 · 해체 · 수선 · 변경 [㎡]
	[ ] 기둥 증설 · 해체 · 수선 · 변경 [개]
	[ ] 보 증설 · 해체 · 수선 · 변경 [개]
	[ ] 지붕틀 증설 · 해체 · 수선 · 변경 [개]
	[ ] 방화벽 증설 · 해체 · 수선 · 변경
	[ ] 방화구획 증설 · 해체 · 수선 · 변경
	[ ] 주계단 증설 · 해체 · 수선 · 변경
	[ ] 피난계단 증설 · 해체 · 수선 · 변경
	[ ] 특별피난계단 증설 · 해체 · 수선 · 변경
	[ ] 다가구주택의 가구 간 경계벽의 증설 · 해체 · 수선 · 변경
	[ ] 다세대주택의 세대 간 경계벽의 증설 · 해체 · 수선 · 변경
	[ ] 건축물의 외벽 증설 · 해체 · 수선 · 변경 [㎡]

※ 준주택, 도시형 생활주택 개요

기존 건축물의 유형별 개요			신고 건축물의 유형별 개요		
⑲ 유형	⑳ 실/호/세대수	㉑ 실/호/세대별 면적(㎡)	㉒ 유형	㉓ 실/호/세대수	㉔ 실/호/세대별 면적(㎡)

※ 다가구주택 호(가구)별 면적

기존 건축물의 유형별 개요			신고 건축물의 유형별 개요		
호(가구) 구분	층구분	㉕ 호(가구)별 전용면적(㎡)	호(가구) 구분	층구분	㉖ 호(가구)별 전용면적(㎡)

※ 임대형기숙사 호(실)별 면적

기존 건축물의 유형별 개요			신고 건축물의 유형별 개요		
㉗ 공유공간 전체 면적(㎡)			㉘ 공유공간 전체 면적(㎡)		
㉙ 공용공간 전체 면적(㎡)			㉚ 공용공간 전체 면적(㎡)		
호(실) 구분	층구분	㉛ 호(실)별 전용면적(㎡)	호(실) 구분	층구분	㉜ 호(실)별 전용면적(㎡)

■ 건축법 시행규칙 [별지 제6호서식] (7쪽 중 제5쪽)

V. 도면개요

• 배치도 및 평면도를 층별로 작성합니다.

도면종류	축 척 /

도면종류	축 척 /

작성방법

1. 배치도에 표기해야 할 사항(증축의 경우에는 건축물대장을 참고하시면 편리합니다)
   가. 방위, 나. 축척, 다. 대지경계선, 라. 기존 건축물이 있는 경우 기존 건축물의 외벽선, 마. 건축물의 외벽과 대지경계선 사이의 거리
2. 평면도에 표기해야 할 사항
   가. 방위, 나. 축척, 다. 각 실의 용도

■ 건축법 시행규칙 [별지 제6호서식] (7쪽 중 제6쪽)

첨부서류 및 허가권자 확인사항

1. 신축, 증축, 개축, 재축, 이전 및 대수선	가. 「건축법 시행규칙」 별표 2 중 배치도·평면도(층별로 작성된 것만 해당합니다)·입면도 및 단면도. 다만, 다음 각 목의 경우에는 각 목의 구분에 따른 도서를 말합니다. 1) 연면적의 합계가 100제곱미터를 초과하는 「건축법 시행령」 별표 1 제1호의 단독주택을 건축하는 경우: 「건축법 시행규칙」 별표 2의 설계도서 중 건축계획서·배치도·평면도·입면도·단면도 및 구조도(구조내력상 주요한 부분의 평면 및 단면을 표시한 것만 해당합니다) 2) 「건축법」 제23조제4항에 따른 표준설계도서에 따라 건축하는 경우: 건축계획서 및 배치도 3) 「건축법」 제10조에 따른 사전결정을 받은 경우: 평면도 나. 「건축법」 제11조제5항 각 호에 따른 허가 등을 받거나 신고를 하기 위해 해당 법령에서 제출하도록 규정하고 있는 신청서 및 구비서류(해당 사항이 있는 경우로 한정합니다) 다. 건축할 대지의 범위에 관한 서류 라. 건축할 대지의 소유 또는 사용에 관한 권리를 증명하는 서류. 다만, 건축할 대지에 포함된 국유지·공유지에 대해서는 특별자치시장·특별자치도지사 또는 시장·군수·구청장이 해당 토지의 관리청과 협의하여 그 관리청이 해당 토지를 건축주에게 매각하거나 양여할 것을 확인한 서류로 그 토지의 소유에 관한 권리를 증명하는 서류를 갈음할 수 있으며, 집합건물의 공용부분을 변경하는 경우에는 「집합건물의 소유 및 관리에 관한 법률」 제15조제1항에 따른 결의가 있었음을 증명하는 서류로 갈음할 수 있습니다. 마. 「건축법」 제48조제2항에 따라 구조안전을 확인해야 하는 건축·대수선의 경우: 「건축법 시행규칙」 별표 2에 따른 구조도 및 구조계산서. 다만 「건축물의 구조기준 등에 관한 규칙」에 따른 소규모건축물로서 국토교통부장관이 고시하는 소규모건축구조기준에 따라 설계한 경우에는 구조도만 제출합니다. ※ 특별자치시장·특별자치도지사 또는 시장·군수·구청장은 건축물을 건축하려는 대지에 재해의 위험이 있다고 인정하는 경우에는 지방건축위원회의 심의를 거쳐 「건축법 시행규칙」 별표 2의 서류 중 이미 제출된 서류를 제외한 나머지 서류를 추가로 제출하도록 요구할 수 있습니다.
2. 신고사항 변경	변경하려는 부분에 대한 변경 전·후의 설계도서
3. 용도변경	가. 용도를 변경하려는 층의 변경 후의 평면도 나. 용도변경에 따라 변경되는 내화·방화·피난 또는 건축설비에 관한 사항을 표시한 도서 ※ 용도를 변경하려는 층의 변경 전 평면도는 행정정보의 공동이용 또는 「건축법」 제32조제1항에 따른 전산자료를 통해 확인되지 않는 경우 직접 제출해야 합니다.
4. 허가권자 확인사항	가. 제1호라목 관련: 토지등기사항증명서 나. 제3호 중 용도를 변경하려는 층의 변경 전 평면도: 건축물대장 또는 「건축법」 제32조제1항에 따른 전산자료

신고안내

제출하는 곳	특별자치시·특별자치도·시·군·구	처리부서	건축신고 부서
수수료	「건축법 시행규칙」 별표 4 참조	처리기간	5일, 20일(협의 등이 필요한 신고)

「건축법」 근거규정

제14조 제1항	1. 바닥면적의 합계가 85제곱미터 이내의 증축·개축 또는 재축. 다만, 3층 이상 건축물인 경우에는 증축·개축 또는 재축하려는 부분의 바닥면적의 합계가 건축물 연면적의 10분의 1 이내인 경우로 한정합니다. 2. 「국토의 계획 및 이용에 관한 법률」에 따른 관리지역·농림지역 또는 자연환경보전지역에서 연면적 200제곱미터 미만이고 3층 미만인 건축물의 건축. 다만, 지구단위계획구역 및 「건축법 시행령」 제11조제1항에 따른 지구 또는 지역에서의 건축은 제외합니다. 3. 연면적 200제곱미터 미만이고 3층 미만인 건축물의 대수선 4. 다음 각 목의 어느 하나에 해당하는 대수선 가. 내력벽의 면적 30제곱미터 이상 수선, 나. 세 개 이상의 기둥 수선 다. 세 개 이상의 보 수선, 라. 세 개 이상의 지붕틀 수선 마. 방화벽 또는 방화구획을 위한 바닥 또는 벽 수선, 바. 주계단·피난계단 또는 특별피난계단 수선 5. 다음 각 목의 어느 하나에 해당하는 건축물의 건축 가. 연면적의 합계가 100제곱미터 이하인 건축물, 나. 건축물의 높이를 3미터 이하의 범위에서 증축하는 건축물 다. 「건축법」 제23조제4항에 따른 표준설계도서에 따라 건축하는 건축물로서 그 용도·규모가 주위환경·미관상 지장이 없다고 인정하여 건축조례로 정하는 건축물 라. 「국토의 계획 및 이용에 관한 법률」 제36조제1항제1호다목에 따른 공업지역, 같은 법 제51조제3항에 따른 지구단위계획구역(산업·유통형만 해당합니다) 및 「산업입지 및 개발에 관한 법률」에 따른 산업단지에서 건축하는 2층 이하인 건축물로서 연면적의 합계가 500제곱미터 이하인 공장(「건축법 시행령」 별표 1 제4호너목에 따른 제조업소 등의 물품 제조·가공을 위한 시설을 포함합니다) 마. 농업이나 수산업을 영위하기 위해 읍·면지역(특별자치시장·특별자치도지사·시장·군수가 지역계획 또는 도시·군계획에 지장이 있다고 지정·공고한 구역은 제외합니다)에서 건축하는 연면적 200제곱미터 이하의 창고 및 연면적 400제곱미터 이하의 축사·작물재배사(作物栽培舍), 종묘배양시설, 화초 및 분재 등의 온실
제16조제1항	신고한 사항을 변경하려는 경우
제19조제2항	용도변경(하위군으로의 용도변경을 말합니다)

「건축법」에 따른 유의사항

제14조·제19조	건축 또는 용도변경 신고일부터 1년 이내에 공사에 착수하지 않으면 그 신고의 효력이 없어집니다.
제80조·제108조	도시지역에서 신고 없이 용도변경을 한 경우에는 3년 이하의 징역 또는 5억원 이하의 벌금에 처하게 되며, 위반건축물은 위반사항이 시정될 때까지 연 2회 이내의 이행강제금이 부과됩니다.
제80조·제110조	도시지역 밖에서 신고 없이 용도변경을 한 경우에는 2년 이하의 징역 또는 1억원 이하의 벌금에 처하게 되며, 위반건축물은 위반사항이 시정될 때까지 연 2회 이내의 이행강제금이 부과됩니다.
제80조·제111조	신고 또는 변경신고 없이 건축물을 건축 또는 대수선하거나 거짓으로 신고한 경우에는 5천만원 이하의 벌금에 처하게 되며, 위반건축물은 위반사항이 시정될 때까지 연 2회 이내의 이행강제금이 부과됩니다.

■ 건축법 시행규칙 [별지 제6호서식]

(7쪽 중 제7쪽)

작성방법

1. ①·②: 해당하는 자가 다수인 경우에는 "○○○ 외 ○인"으로 적고, "외 ○인"의 현황도 제출합니다. 아울러, 각종 부담금 사전통지의 전자우편 송달에 대한 동의여부를 표시하고, 동의하는 경우에는 전자우편 주소를 적습니다.
2. ③: 지번은 「공간정보의 구축 및 관리 등에 관한 법률」에 따른 지번을 적되, 여러 필지인 경우 "지번"란에 대표지번을 적고, "관련지번"란에 대표지번 외의 지번을 적으며, 「공유수면의 관리 및 매립에 관한 법률」 제8조에 따라 공유수면의 점용·사용 허가를 받은 경우 그 장소가 지번이 없으면 그 점용·사용 허가를 받은 장소를 적습니다.
3. ④: 건축물(단독주택은 제외합니다)을 총칭할 수 있는 명칭을 반드시 적습니다(예: 쌍둥이빌딩, ○○아파트).
4. ⑤: 복합용도인 경우에는 주용도 하나만 적습니다("주상복합" 등으로 적지 않습니다).
5. ⑥: 여러 형식이 혼용되는 경우에는 대표 형식을 적고(그 외의 형식도 적습니다), 하수처리시설의 용량은 대표형식과 그 외의 형식을 합한 용량을 적습니다.
6. ⑦: 동의 명칭 및 번호는 다른 동과 중복되지 않도록 명확하게 적습니다(예: 101동, A동 등).
7. ⑧·⑨·㉑·㉓: 집합건물의 구분소유 업무구획 수는 "호수", 단독주택의 주거구획 수는 "가구수", 공동주택의 구분소유 주거구획 수는 "세대수"를 적고, 고시원의 구획 수는 "실수"를 적습니다.
8. ⑩: 동별 구조 유형[단일 형강구조, 철골철근콘크리트 합성구조, 공업화 박판 강구조(PEB), 경량철골구조, 트러스구조, 기타]를 적습니다.
9. ⑪: 지붕 마감재료(RC슬래브, 복합자재, 금속판, 유리, 기와, 기타)를 적습니다.
10. ⑫: 「건축법 시행령」 제2조제18호다목에 따른 특수구조 건축물은 "무량판 구조"로 적고 같은 호 라목에 따른 특수구조 건축물은 다음 표에 따른 특수구조 건축물 유형을 적습니다. 이 경우 건축물이 복수의 유형에 해당하는 경우에는 모두 적습니다.

특수구조 건축물 유형	
1. 주요구조부가 공업화박판강구조(PEB)인 건축물	2. 주요구조부가 강관입체트러스(스페이스프레임)인 건축물
3. 주요구조부가 막구조인 건축물	4. 주요구조부가 케이블구조인 건축물
5. 주요구조부가 부유식구조인 건축물	6. 6개층 이상을 지지하는 기둥이나 벽체의 하중이 슬래브나 보에 전이되는 건축물
7. 건축물의 주요구조부에 면진·제진장치를 사용한 건축물	8. 기타

11. ⑬·㉒: 「주택법 시행령」 제4조 및 제10조에 따른 준주택과 도시형생활주택의 유형을 적습니다.
12. ㉑·㉔: 층별 개요 내용과 관계없이 대지 전체를 기준으로 준주택은 실/호/세대별 면적을, 도시형생활주택은 주거전용면적(「주택법 시행규칙」 제2조)을 적습니다.
13. ⑬~㉔

작성례 1) 농림지역에서 지하 1층에 바닥면적 50㎡의 단독주택(단독주택)을 철근콘크리트조로, 지상 1층에 바닥면적 50㎡의 단독주택(단독주택)을 조적조로 신축하려는 경우

기존 건축물 층별 개요			구분		신고 층별 개요		
구조	용도	면적(㎡)	층구분	건축구분	구조	용도	면적(㎡)
			지1	신축	철근콘크리트조	단독주택(단독주택)	50
			1	신축	조적조	단독주택(단독주택)	50

작성례 2) 기존 건축물(5층)의 각 층 바닥면적이 300㎡이고, 철근콘크리트조인 3층의 숙박시설(여관) 150㎡를 제2종근린생활시설(일반음식점)로 용도변경하고, 6층에 숙박시설(여관) 80㎡를 증축하려는 경우

기존 건축물 층별 개요			구분		신고 층별 개요		
구조	용도	면적(㎡)	층구분	건축구분	구조	용도	면적(㎡)
철근콘크리트조	숙박시설(여관)	150	3	용도변경	철근콘크리트조	제2종근린생활시설(일반음식점)	150
			6	증축	철근콘크리트조	제2종근린생활시설(사무소)	80

작성례 3) 기존 건축물(2층)의 연면적이 200㎡이고, 철근콘크리트구조인 1층의 제2종근린생활시설(사무소) 100㎡을 대수선하려는 경우

기존 건축물 층별 개요			구분		신고 층별 개요		
구조	용도	면적(㎡)	층구분	건축구분	구조	용도	면적(㎡)
철근콘크리트조	제2종근린생활시설(사무소)	100	1	대수선	철근콘크리트조	제2종근린생활시설(사무소)	100

작성례 4) 준주택(오피스텔) 호별 면적 25㎡-2호를 증축하거나, 관리지역에서 도시형생활주택(원룸형주택) 전용면적 30㎡-6세대를 건축(용도변경 포함)하려는 경우

※ 준주택 · 도시형생활주택 개요

기존 건축물의 유형별 개요			신고 건축물의 유형별 개요		
유 형	실/호/세대수	실/호/세대별 면적(㎡)	유 형	실/호/세대수	실/호/세대별 면적(㎡)
준주택(오피스텔)	10	25	준주택(오피스텔)	2	25
			도시형생활주택(원룸형주택)	6	30

14. ㉕·㉖: 「주택법 시행규칙」 제2조제1호에 따라 다가구주택의 각 호(가구)별 주거전용면적을 적습니다.
15. ㉗·㉘: 임대형기숙사 내부에서 개인공간을 제외한 다수의 거주자가 공동으로 사용하는 거실·주방·공동욕실 등으로서 이동을 위한 복도, 계단, 승강기 및 주차장 등을 제외한 면적을 적습니다.
16. ㉙·㉚: 임대형기숙사 내부에서 호(실)별 전용면적 합계 및 공유공간 전체 면적을 제외하고 이동을 위한 복도, 계단, 승강기 및 주차장 등의 면적을 적습니다.
17. ㉛·㉜: 「주택법 시행규칙」 제2조제2호에 따라 임대형기숙사(공동주택)의 각 호(실)별 주거전용면적을 적습니다.

처리절차

신고서 작성	→	접 수	→	검 토(협 의)	→	결 재	→	신고필증 작성	→	신고필증 교부
신고인(건축주)		특별자치시·특별자치도, 시·군·구(건축신고 부서)								신고인(건축주)

■ 건축법 시행규칙 [별지 제7호서식] <개정 2018. 11. 29.>

건축 · 대수선 · 용도변경 신고필증

• 건축물의 용도/규모는 전체 건축물의 개요입니다.

건축구분	신고번호
건축주	
대지위치	
지번 ※ 「공간정보의 구축 및 관리 등에 관한 법률」에 따른 지번을 적으며, 「공유수면의 관리 및 매립에 관한 법률」 제8조에 따라 공유수면의 점용 · 사용 허가를 받은 경우 그 장소가 지번이 없으면 그 점용 · 사용 허가를 받은 장소를 적습니다.	
대지면적 ㎡	

건축물명	주용도
건축면적 ㎡	건폐율 %
연면적 합계 ㎡	용적률 %

동 고유번호	동 명칭 및 번호	연면적(㎡)	동 고유번호	동 명칭 및 번호	연면적(㎡)

귀하께서 제출하신 건축물의 건축 · 대수선 · 용도변경 (변경)신고서에 대하여 건축 · 대수선 · 용도변경 신고필증을 「건축법 시행규칙」 제12조 및 제12조의2에 따라 교부합니다.

년 월 일

특별자치시장 · 특별자치도지사, 시장 · 군수 · 구청장 직인

210mm×297mm[보존용지(2종) 120g/㎡]

■건축법 시행규칙 [별지 제8호서식] <개정 2026. 2. 27.>

세움터(www.eais.go.kr)에서도 신청할 수 있습니다.

가설건축물 축조신고서

• 어두운 난( )은 신고인이 작성하지 않으며, [ ]에는 해당하는 곳에 √ 표시를 합니다. (앞쪽)

신고번호(연도-기관코드-업무구분-신고일련번호)	접수일자	처리일자	처리기간 3일

건축주	성명		
	생년월일(사업자 또는 법인등록번호)	전화번호	
	주소		
대지현황	대지위치		지번
	대지소유구분 [ ] 본인소유 [ ] 타인소유		면적 ㎡

※ "지번"은 「공간정보의 구축 및 관리 등에 관한 법률」에 따른 지번을 적으며, 「공유수면의 관리 및 매립에 관한 법률」 제8조에 따라 공유수면의 점용·사용 허가를 받은 경우 그 장소가 지번이 없으면 그 점용·사용 허가를 받은 장소를 적습니다.

I. 전체 개요

건축면적 ㎡	연면적 합계 ㎡
존치기간 년 월 일까지	

II. 동별 개요

동별	구조	용도	건축면적(㎡)	연면적(㎡)	지상층수

「건축법」 제20조제3항 및 같은 법 시행규칙 제13조에 따라 위와 같이 가설건축물 축조신고서를 제출합니다.

년 월 일

건축주 (서명 또는 인)

특별자치시장·특별자치도지사, 시장·군수·구청장 귀하

210㎜×297㎜[보존용지(2종) 70g/㎡]

■ 건축법 시행규칙 [별지 제8호서식]

(뒤쪽)

신고안내			
제출하는 곳	특별자치시·특별자치도, 시·군·구	처리부서	건축신고 부서
첨부서류	1. 배치도 1부 2. 평면도 1부 3. 대지사용승낙서(다른 사람이 소유한 대지인 경우만 해당한다). 다만, 집합건물의 공용부분을 변경하는 경우에는 「집합건물의 소유 및 관리에 관한 법률」 제15조제1항에 따른 결의가 있었음을 증명하는 서류로 갈음할 수 있다. 4. 입면도·단면도·구조도 및 구조계산서 각 1부(3층 이상인 가설건축물로서 지방건축위원회의 심의를 생략하려는 경우만 해당합니다) 5. 「건축물의 구조기준 등에 관한 규칙」 별지 제2호서식의 구조안전 및 내진설계 확인서 1부(3층 이상인 가설건축물로서 지방건축위원회의 심의를 생략하려는 경우만 해당합니다) 6. 별지 제8호의2서식의 3층 이상인 가설건축물의 피난안전 확인서 1부(3층 이상인 가설건축물로서 지방건축위원회의 심의를 생략하려는 경우만 해당합니다)		수수료 원

근거법규	
「건축법」 제20조제3항 및 같은 법 시행령 제15조제5항	특별자치시장·특별자치도지사 또는 시장·군수·구청장에게 신고해야 하는 가설건축물 1. 재해가 발생한 구역 또는 그 인접구역으로서 특별자치시장·특별자치도지사 또는 시장·군수·구청장이 지정하는 구역에서 일시사용을 위해 건축하는 것 2. 특별자치시장·특별자치도지사 또는 시장·군수·구청장이 도시미관이나 교통소통에 지장이 없다고 인정하는 가설흥행장, 가설전람회장, 농·수·축산물 직거래용 가설점포, 그 밖에 이와 비슷한 것 3. 공사에 필요한 규모의 공사용 가설건축물 및 공작물 4. 전시를 위한 견본주택이나 그 밖에 이와 비슷한 것 5. 특별자치시장·특별자치도지사 또는 시장·군수·구청장이 도로변 등의 미관정비를 위해 지정·공고하는 구역에서 축조하는 가설점포(물건 등의 판매를 목적으로 하는 것을 말합니다)로서 안전·방화 및 위생에 지장이 없는 것 6. 조립식구조로 된 경비용으로 쓰는 가설건축물로서 연면적이 10제곱미터 이하인 것 7. 조립식 경량구조로 된 외벽이 없는 임시 자동차 차고 8. 컨테이너 또는 이와 비슷한 것으로 된 가설건축물로서 임시사무실·임시창고 또는 임시숙소로 사용되는 것(건축물의 옥상에 건축하는 것을 제외합니다. 다만, 2009년 7월 1일부터 2015년 6월 30일까지 및 2016년 7월 1일부터 2019년 6월 30일까지 공장의 옥상에 축조하는 것은 포함합니다) 9. 도시지역 중 주거지역·상업지역 또는 공업지역에 설치하는 농업·어업용 비닐하우스로서 연면적이 100제곱미터 이상인 것 10. 연면적이 100제곱미터 이상인 간이축사용, 가축분뇨처리용, 가축운동용, 가축의 비가림용 비닐하우스 또는 천막(벽 또는 지붕이 합성수지 재질로 된 것과 지붕 면적의 2분의 1 이하가 합성강판으로 된 것을 포함합니다)구조 건축물 11. 농업·어업용 고정식 온실 및 간이작업장, 가축양육실 12. 물품저장용, 간이포장용, 간이수선작업용 등으로 쓰기 위해 공장 또는 창고시설에 설치하거나 인접 대지에 설치하는 천막(벽 또는 지붕이 합성수지 재질로 된 것을 포함합니다), 그 밖에 이와 비슷한 것 13. 유원지, 종합휴양업 사업지역 등에서 한시적인 관광·문화행사 등을 목적으로 천막 또는 경량구조로 설치하는 것 14. 야외전시시설 및 촬영시설 15. 야외흡연실 용도로 쓰는 가설건축물로서 연면적이 50제곱미터 이하인 것 16. 그 밖에 제1호부터 제15까지에 해당하는 것과 비슷한 것으로서 건축조례로 정하는 건축물

유의사항	
「건축법」 제111조	• 가설건축물 축조신고를 하지 않거나 거짓으로 신고한 자는 5천만원 이하의 벌금에 처하여 집니다.
「건축법 시행령」 제15조·제15조의2	• 가설건축물의 존치기간은 3년(공사용 가설건축물 및 공작물의 경우에는 해당 공사의 완료일까지의 기간) 이내로 하며, 존치기간을 연장하려는 자는 존치기간 만료일 7일 전까지 특별자치시장·특별자치도지사 또는 시장·군수·구청장에게 신고해야 합니다.

처리절차

신고서 작성	→	접 수	→	검 토	→	결 재	→	신고필증 작성	→	신고필증 교부
신고인(건축주)		특별자치시·특별자치도, 시·군·구(건축신고 부서)								신고인(건축주)

■ 건축법 시행규칙 [별지 제8호의2서식] <신설 2023. 11. 1.>

3층 이상인 가설건축물의 피난안전 확인서

① 공사명						
② 대지위치						
③ 용도 및 구조	용도			구조		
④ 규모	건축면적	m^2	연면적	m^2	지상층수	
⑤ 피난시설	확인내용		관련규정	적합여부		
	직통계단의 설치		「건축법」 제49조	[ ] 적합 [ ] 부적합 [ ] 해당 없음		
	피난·특별피난·옥외피난계단의 설치		「건축법」 제49조	[ ] 적합 [ ] 부적합 [ ] 해당 없음		
	관람석 등으로부터의 출구설치		「건축법」 제49조	[ ] 적합 [ ] 부적합 [ ] 해당 없음		
	건축물 바깥쪽으로의 출구설치		「건축법」 제49조	[ ] 적합 [ ] 부적합 [ ] 해당 없음		
	옥상광장 등의 설치		「건축법」 제49조	[ ] 적합 [ ] 부적합 [ ] 해당 없음		
	방화구획 등의 설치		「건축법」 제49조	[ ] 적합 [ ] 부적합 [ ] 해당 없음		
	계단설치기준 및 구조		「건축법」 제49조	[ ] 적합 [ ] 부적합 [ ] 해당 없음		
	거실의 반자·채광·환기		「건축법」 제49조	[ ] 적합 [ ] 부적합 [ ] 해당 없음		
	소방관진입창의 설치		「건축법」 제49조	[ ] 적합 [ ] 부적합 [ ] 해당 없음		
	층간 바닥 구조		「건축법」 제49조	[ ] 적합 [ ] 부적합 [ ] 해당 없음		
	경계 및 칸막이벽 구조		「건축법」 제49조	[ ] 적합 [ ] 부적합 [ ] 해당 없음		
⑥ 그 밖의 사항						
⑦ 종합의견						

「건축법」 제20조제3항, 같은 법 시행령 제15조제6항제1호가목2) 단서 및 같은 법 시행규칙 제13조제8항에 따라 가설건축물의 피난안전 확인서를 제출합니다.

년 월 일

건축주 (서명 또는 인)

확인자: 건축사 (서명 또는 인)

주 소:

연락처:

210㎜×297㎜[백상지(80g/㎡) 또는 중질지(80g/㎡)]

■ 건축법 시행규칙 [별지 제9호서식] <개정 2018. 11. 29.>

가설건축물 축조 신고필증

신고번호	
건축주	
대지위치	
지번	

※ "지번"은 「공간정보의 구축 및 관리 등에 관한 법률」에 따른 지번을 적으며, 「공유수면의 관리 및 매립에 관한 법률」 제8조에 따라 공유수면의 점용·사용 허가를 받은 경우 그 장소가 지번이 없으면 그 점용·사용 허가를 받은 장소를 적습니다.

전체 개요	건축면적 ㎡			연면적 합계 ㎡		
동별 개요	동별	구조	용도	건축면적(㎡)	연면적(㎡)	지상층수
존치기간						

귀하께서 제출하신 가설건축물 축조신고서에 대하여 가설건축물 축조 신고필증을 「건축법 시행규칙」 제13조에 따라 교부합니다.

년 월 일

특별자치시장·특별자치도지사, 시장·군수·구청장 직인

유의사항	
「건축법 시행령」 제15조·제15조의2	• 가설건축물의 존치기간은 3년 이내로 하며, 존치기간을 연장하려는 자는 존치기간 만료 7일 전까지 특별자치시장·특별자치도지사 또는 시장·군수·구청장에게 신고해야 합니다.

210㎜×297㎜[보존용지(2종) 70g/㎡]

■ 건축법 시행규칙[별지 제10호서식] <개정 2012.12.12>

가설건축물 관리대장

허가(신고)번호	허가(신고)일
임시승인일	사용승인일
착공일	

대지위치	지역	
	지구	
	구역	

전체 개요	건축면적 ㎡	대지면적
	연면적 합계 ㎡	토지소유자
	존치기간	연장기간

건축주	성명	생년월일
	주소	

동별 규모

동별	도로명주소	용도	구조	건축면적(㎡)	연면적(㎡)	층수

그 밖의 사항

일자	내용 및 원인	일자	내용 및 원인

210㎜×297㎜[보존용지(1종) 120g/㎡]

■ 건축법 시행규칙 [별지 제11호서식] <개정 2024. 12. 17.>

세움터(www.eais.go.kr)에서도 신청할 수 있습니다.

가설건축물 존치기간 연장신고서

• 어두운 난( )은 신고인이 작성하지 않습니다.

접수번호	접수일자	처리일자	처리기간 일

신고인	건축주
	전화번호
	주소

대지위치
지번 ※ 「공간정보의 구축 및 관리 등에 관한 법률」에 따른 지번을 적으며, 「공유수면의 관리 및 매립에 관한 법률」 제8조에 따라 공유수면의 점용·사용 허가를 받은 경우 그 장소가 지번이 없으면 그 점용·사용 허가를 받은 장소를 적습니다.

허가(신고)번호	허가(신고)일자 년 월 일

신고내용	연장 존치기간 년 월 일까지
	연장사유

「건축법 시행령」 제15조의2 및 같은 법 시행규칙 제13조에 따라 위와 같이 가설건축물 존치기간 연장신고서를 제출합니다.

년 월 일

건축주 (서명 또는 인)

특별자치시장·특별자치도지사, 시장·군수·구청장 귀하

신고안내			
제출하는 곳	특별자치시·특별자치도, 시·군·구	처리부서	건축허가(신고) 부서
첨부서류	해당 가설건축물의 현황(가설건축물의 전면, 후면 및 양 측면을 포함합니다)을 확인할 수 있는 사진(가설건축물 존치기간 연장신고서 제출일 이전 1개월 내에 촬영된 사진을 말합니다)		수수료 원

근거법규	
「건축법 시행령」 제15조의2제2항	• 존치기간을 연장하려는 때에는 허가 대상 가설건축물의 경우 존치기간 만료일 14일전까지, 신고 대상 가설건축물의 경우 존치기간 만료일 7일 전까지 특별자치시장·특별자치도지사 또는 시장·군수·구청장에게 신고해야 합니다.

처리절차

신고서 작성	→	접 수	→	검 토	→	결 재	→	신고필증 작성	→	신고필증 교부
신고인(건축주)		특별자치시·특별자치도, 시·군·구(건축허가·신고 부서)								신고인(건축주)

210㎜×297㎜[보존용지(2종) 70g/㎡]

■건축법시행규칙 [별지 제12호서식] <개정 2018. 11. 29.>

가설건축물 존치기간 연장 신고필증

허가(신고)번호	허가(신고)일자
건축주	
대지위치	
지번	

※ "지번"은 「공간정보의 구축 및 관리 등에 관한 법률」에 따른 지번을 적으며, 「공유수면의 관리 및 매립에 관한 법률」 제8조에 따라 공유수면의 점용·사용 허가를 받은 경우 그 장소가 지번이 없으면 그 점용·사용 허가를 받은 장소를 적습니다.

전체 개요	건축면적 ㎡			연면적 합계 ㎡		
동별 개요	동별	구조	용도	건축면적	연면적	지상층수
종전 존치기간				연장 존치기간		

귀하께서 제출하신 가설건축물 존치기간 연장신고서에 따라 가설건축물 존치기간 연장 신고필증을 「건축법 시행규칙」 제13조에 따라 교부합니다.

년 월 일

특별자치시장·특별자치도지사, 시장·군수·구청장 직인

유의사항	
「건축법 시행령」 제15조의2제2항	• 존치기간을 연장하려는 때에는 허가대상 가설건축물의 경우 존치기간 만료일 14일전까지, 신고대상 가설건축물의 경우 존치기간 만료일 7일 전까지 특별자치시장·특별자치도지사 또는 시장·군수·구청장에게 신고해야 합니다.

210㎜×297㎜ [보존용 지 80g/㎡]

■ 건축법 시행규칙 [별지 제13호서식] <개정 2024. 7. 1.>　　세움터(www.eais.go.kr)에서도 신청할 수 있습니다.

착 공 신 고 서

· 어두운 난( )은 신고인이 작성하지 않으며, [ ]에는 해당하는 곳에 √ 표시를 합니다.　(앞쪽)

접수번호	접수일자	처리일자	처리기간 3 일

신고인	건축주		
	전화번호		
	주소		
대지위치		① 지번	
허가(신고)번호		허가(신고)일자	
착공예정일자		준공예정일자	
② 설계자	성명(법인명) (서명 또는 인)	자격번호	협회 회원번호
	사무소 명	신고번호	
	사무소 주소	(전화번호:)	
	도급계약일자	도급금액 원	
③ 공사시공자	성명 (서명 또는 인)	도급계약일자	
	회사명	도급금액 원	
	생년월일(법인등록번호)	등록번호	
	주소	(전화번호:)	
	현장 배치 건설기술자	성명	
		자격증	자격번호
④ 공사감리자	성명 (서명 또는 인)	자격번호	
	사무소명	신고번호	
	사무소 주소	(전화번호:)	
	도급계약일자	도급금액 원	
⑤ 현장관리인	성명 (서명 또는 인)	자격번호	
	주소	(전화번호:)	
건축물 석면 함유 유무	[ ] 천장재 [ ] 단열재 [ ] 지붕재 [ ] 보온재 [ ] 기타 [ ] 해당 없음		
건설재해예방전문지도기관의 지도대상 여부	[ ] 대상	[ ] 비대상	
	기관명	사업자등록번호	

⑥ 관계 전문기술자	분야	자격증	자격번호	주소
	( ) (서명 또는 인)			
	( ) (서명 또는 인)			
	( ) (서명 또는 인)			
	( ) (서명 또는 인)			

210㎜×297㎜[백상지(80g/㎡) 또는 중질지(80g/㎡)]

(뒤쪽)

「건축법」 제21조제1항 및 같은 법 시행규칙 제14조제1항·제6항에 따라 위와 같이 착공신고서를 제출합니다.

년 월 일

신고인(건축주) (서명 또는 인)

특별시장·광역시장·특별자치시장·특별자치도지사, 시장·군수·구청장 귀하

신고안내		
첨부서류	1. 「건축법」 제15조에 따른 건축관계자 상호간의 계약서 사본(해당 사항이 있는 경우로 한정합니다) 2. 「건축법 시행규칙」 별표 4의2의 설계도서. 다만, 「건축법」 제11조 및 제14조에 따라 건축허가 및 건축신고를 할 때 제출한 경우에는 제출하지 않으며, 변경사항이 있는 경우에는 변경된 설계도서를 제출해야 합니다. 3. 「건축법」 제25조제11항에 따른 감리 계약서(해당 사항이 있는 경우로 한정합니다) 4. 「건축사법 시행령」 제21조제2항에 따라 제출받은 보험증서 또는 공제증서의 사본 5. 「산업안전보건법 시행규칙」 별지 제104호서식에 따른 기술지도계약서 사본(산업안전보건법」 제73조제1항에 따른 건설재해예방전문지도기관의 지도를 받아야 하는 공사인 경우만 해당합니다)	수수료 없음

근거법규	
「건축법」 제21조제1항	· 「건축법」 제11조·제14조 및 제20조제1항에 따라 허가를 받거나 신고를 한 건축물의 공사를 착수하려는 경우에는 허가권자에게 신고해야 합니다.

유의사항	
「건축법」 제11조제7항, 제14조제5항, 제21조제3항 및 제111조제1호	1. 건축허가를 받은 날부터 2년(「산업집적활성화 및 공장설립에 관한 법률」 제13조에 따라 공장의 신설·증설 또는 업종변경의 승인을 받은 공장은 3년) 이내에 공사에 착수하지 않으면 허가가 취소되며, 건축신고한 날부터 1년 이내에 공사에 착수하지 않으면 그 효력이 상실됩니다. 다만, 허가권자가 정당한 이유가 있다고 인정하는 경우에는 1년의 범위에서 그 공사의 착수기간을 연장할 수 있습니다. 2. 허가권자가 착공신고를 받은 날부터 3일 이내에 신고수리 여부 또는 민원처리 관련 법령에 따른 처리기간의 연장여부를 신고인에게 통지하지 않으면 그 기간이 끝난 날의 다음 날에 신고는 수리된 것으로 봅니다. 3. 착공신고를 하지 않거나 거짓으로 신고를 하고 공사에 착수하면 5천만원 이하의 벌금에 처하여 집니다.

작성방법

1. ① : 「공간정보의 구축 및 관리 등에 관한 법률」에 따른 지번을 적으며, 「공유수면의 관리 및 매립에 관한 법률」 제8조에 따라 공유수면의 점용·사용 허가를 받은 경우 그 장소가 지번이 없으면 그 점용·사용 허가를 받은 장소를 적습니다.
2. ② ~ ④ : 변경되는 자가 다수인 경우 "○○○ 외 ○인"으로 적으며, "외 ○인"의 현황도 제출합니다.
3. ③ 중 건설기술자 : 「건설산업기본법」 제40조에 따라 건설공사 현장에 배치하는 건설기술자를 적습니다.
4. ⑤ : 「건축법」 제24조제6항에 따라 공사 현장에 배치된 건설기술자를 적습니다(「건설산업기본법」 제41조제1항 각 호에 해당하지 않는 건축물인 경우만 해당합니다).
5. ⑥ : 「건축법」 제67조에 따라 대지의 안전, 건축물의 구조상 안전, 건축설비의 설치 등에 대한 협력을 받은 관계전문기술자를 적습니다.

처리절차

신고서 작성	→	접 수	→	검 토	→	결 재	→	신고필증 작성	→	신고필증 교부
신고인(건축주)		특별시·광역시·특별자치시·특별자치도 또는 시·군·구(건축허가·신고 부서)								신고인(건축주)

■ 건축법 시행규칙 [별지 제14호서식] <개정 2018. 11. 29.>

세움터(www.eais.go.kr)에서도 신청할 수 있습니다.

착공연기신청서

• 어두운 난( )은 신청인이 작성하지 않습니다.

접수번호	접수일자	처리일자	처리기간 일

신청인	건축주	
	전화번호	
	주소	

대지위치	지번
허가(신고)번호	허가(신고)일자 년 월 일

신청내용	착공예정일자	년 월 일
	연기사유	

「건축법」 제11조제7항 각 호 외의 부분 단서 및 같은 법 시행규칙 제14조에 따라 위와 같이 착공연기신청서를 제출합니다.

년 월 일

건축주 (서명 또는 인)

특별시장 · 광역시장 · 특별자치시장 · 특별자치도지사, 시장 · 군수 · 구청장 귀하

신청안내			
제출하는 곳	특별시 · 광역시 · 특별자치시 · 특별자치도 · 시 · 군 · 구	처리부서	건축허가(신고) 부서
첨부서류	없음		수수료 원

근거법규	
「건축법 시행규칙」 제14조 제2항	• 건축주가 공사착수시기를 연기하려는 경우에는 착공연기신청서를 허가권자에게 제출해야 합니다.

유의사항	
「건축법」 제11조 제7항, 제14조제5항	• 공사착수기간 연장은 1년 이내의 범위에서 할 수 있으며, 연기된 기간 안에 공사에 착수하지 않은 경우 건축허가가 취소되며, 건축신고는 그 효력이 상실됩니다.

작성방법

• 지번: 「공간정보의 구축 및 관리 등에 관한 법률」에 따른 지번을 적으며, 「공유수면의 관리 및 매립에 관한 법률」 제8조에 따라 공유수면의 점용 · 사용 허가를 받은 경우 그 장소가 지번이 없으면 그 점용 · 사용 허가를 받은 장소를 적습니다.
• 착공예정일자: 연기하려는 착공예정일자를 적습니다.
• 연기사유: 착공을 연기하게 된 사유를 구체적으로 적습니다.

처리절차

신고서 작성	→	접 수	→	검 토	→	결 재	→	확인서 작성	→	확인서 교부
신고인(건축주)		특별시 · 광역시 · 특별자치시 · 특별자치도 또는 시 · 군 · 구(건축허가 · 신고 부서)								신고인(건축주)

210㎜× 297㎜[백상지(80g/㎡) 또는 중질지(80g/㎡)]

■ 건축법 시행규칙 [별지 제15호서식] <개정 2018. 11. 29.>

착공신고필증

• 건축물의 용도/규모는 전체 건축물의 개요입니다.

건축구분	허가(신고)일자

건축주			
대지위치			
대지면적	㎡		
건축물 명칭		주용도	
건축면적	㎡	건폐율	%
연면적 합계	㎡	용적률	%
착공예정일자			

귀하께서 제출하신 착공신고서에 따라 착공신고필증을 「건축법 시행규칙」 제14조제4항에 따라 교부합니다.

년 월 일

특별시장·광역시장·특별자치시장·특별자치도지사, 시장·군수·구청장 직인

유의사항	
「건축법」 제11조제7항, 제14조제5항	허가를 받은 자가 다음 각 호의 어느 하나에 해당하면 허가는 취소되며, 건축신고한 날부터 1년 이내에 공사에 착수하지 않으면 그 효력이 상실됩니다. 다만, 정당한 사유가 있다고 인정되면 1년의 범위에서 공사의 착수기간을 연장할 수 있습니다. 1. 허가를 받은 날부터 2년(「산업집적활성화 및 공장설립에 관한 법률」 제13조에 따라 공장의 신설·증설 또는 업종변경의 승인을 받은 공장은 3년) 이내에 공사에 착수하지 않은 경우 2. 제1호의 기간 이내에 공사에 착수하였으나 공사의 완료가 불가능하다고 인정되는 경우 3. 「건축법」 제21조에 따른 착공신고 전에 경매 또는 공매 등으로 건축주가 대지의 소유권을 상실한 때부터 6개월이 경과한 이후 공사의 착수가 불가능하다고 판단되는 경우

210㎜×297㎜ [보존용지(2종)]

■ 건축법 시행규칙 [별지 제16호서식] <개정 2018. 11. 29.>

착공연기확인서

허가(신고)번호	허가(신고)일자

건축주	
대지위치	
연기 전 예정일자	
연기 후 예정일자	

귀하께서 제출하신 착공연기신청서에 따라 「건축법 시행규칙」 제14조제4항에 따라 착공연기확인서를 교부합니다.

년 월 일

특별시장·광역시장·특별자치시장·특별자치도지사, 시장·군수·구청장 직인

210mm×297mm[보존용지(2종) 70g/㎡]

■ 건축법 시행규칙 [별지 제17호서식] <개정 2026. 2. 27.> 세움터(www.eais.go.kr)에서도 신청할 수 있습니다.

(임시)사용승인 신청서

• 어두운 난( )은 신청인이 작성하지 않으며, [ ]에는 해당하는 곳에 √ 표시를 합니다. (8쪽 중 제1쪽)

접수번호	접수일자	처리일자	처리기간 7일

신청구분	사용승인	[ ] 전체 [ ] 일부	가설건축물 존치기간 년 월 일까지
	임시사용승인	[ ] 전체 [ ] 일부	임시사용 신청기간 년 월 일까지
허가(신고)번호			①공사 착공일 년 월 일까지
신청인(건축주)	성명		(전화번호 :)
	주소		
	구분 ※ 국가기관, 지방자치단체, 정비사업조합, 한국토지주택공사, 지방공사, 정부투자기관, 주택조합, 일반법인, 건설사업자, 개인, 기타로 구분하여 적습니다.		
등기촉탁 희망여부	[ ] 희망함		[ ] 희망하지 않음
	등기촉탁을 희망하는 경우 「건축물대장의 기재 및 관리 등에 관한 규칙」 제26조에서 정하는 바에 따라 사용승인서를 교부받은 날부터 1개월 이내에 등록면허세영수필 확인서 및 통지서와 건물등기사항증명서 등 등기에 필요한 서류를 제출하시기 바랍니다.		
대지조건	대지위치		
	② 지번		
	용도지역	용도지구	용도구역

「건축법」 제22조 및 같은 법 시행규칙 제16조·제17조에 따라 위와 같이 (임시)사용승인 신청서를 제출합니다.

년 월 일

신청인 (서명 또는 인)

특별시장·광역시장·특별자치시장·특별자치도지사, 시장·군수·구청장 귀하

• 임시사용승인·사용승인(일부)·대수선 행위에 대한 사용승인을 신청하는 경우 Ⅰ. 전체 개요는 적지 않아도 됩니다.
• 사용승인 신청서의 건축주 명의는 건축물대장의 최초 소유자란에 적게 되어 소유권 등기 시 소유자 확인의 근거가 되므로 건축주를 변경할 사유가 있으면 사용승인 신청 전에 건축주 명의변경 신고를 하시기 바랍니다.

Ⅰ. 전체 개요

대지면적 ㎡		건축면적 ㎡	
건폐율 %		연면적 합계 ㎡	
연면적 합계(용적률 산정용) ㎡		용적률 %	
③건축물 명칭	주건축물 수 동	부속건축물 동, ㎡	
④주용도	세대/호/가구 수 세대 호 가구	총 주차대수 대	
주택을 포함하는 경우 세대/호/가구별 평균전용면적 ㎡			
⑤하수처리시설	형식	용량 (인용)	
법제처 급수설비(저수조)	구분	수량 및 총 용량	
	지상	개	㎡

■건축법 시행규칙 [별지 제17호서식] (8쪽 중 제2쪽)

	구분	옥내		옥외		인근		면제
주차장	자주식	대	㎡	대	㎡	대	㎡	대
	기계식	대	㎡	대	㎡	대	㎡	
	전기차	대	㎡	대	㎡	대	㎡	

일괄신고 내용	대수선	위치변경	그 밖의 사항

공개공지 면적 ㎡	조경 면적 ㎡	건축선 후퇴 면적 ㎡	건축선 후퇴 거리 m
지하수위 G.L m	기초형식 (지내력기초, 파일기초)	설계지내력 (지내력기초인 경우) t/㎡	구조설계 해석법 (등가정적해석법, 동적해석법)

[ ] 건축협정을 체결한 건축물	[ ] 결합건축협정을 체결한 건축물
[ ] 특별건축구역에서 건축한 건축물	[ ] 특별가로구역에서 건축한 건축물

고시명	고시번호	고시일자	공고명	공고번호	공고일자

「건축법」 제73조에 따라 적용된 특례사항	「건축법」 제77조의3제2항에 따라 적용된 특례사항

다중이용건축물

용도	동 명칭 및 번호 (⑦과 동일하게 적습니다)	층수	바닥면적 합계(㎡)

Ⅱ. 동별 개요

※ 는 증축의 경우 증가 부분만 적습니다.

⑥ 동 고유번호

기존 건축물의 동별 개요	구분	(임시)사용승인 신청 건축물의 동별 개요
[ ] 주건축물 [ ] 부속건축물	주/부속 구분	[ ] 주건축물 [ ] 부속건축물
	⑦동 명칭 및 번호	
	도로명주소	
	주용도	
	건축주	
	설계자	성명(법인명): (서명 또는 인) 자격번호 및 신고번호: 협회 회원번호: 사무소명(전화번호):
	감리자	성명: (서명 또는 인) 자격번호 및 신고번호: 사무소명(전화번호):
	시공자	성명: (서명 또는 인) 자격번호 및 등록번호: 회사명(전화번호):
호	※ ⑧호수	호
가구, 세대	※ ⑨가구/세대수	가구, 세대
	주구조	
	※ ⑩ 내진설계 적용 여부	
	※ ⑪ 내진능력	
	지붕	
	※ 건축면적(㎡)	
	※ 연면적(㎡)	
	※ 용적률 산정용 연면적(㎡)	
지하: 층, 지상: 층	층수	지하: 층, 지상: 층
	높이(m)	
	승용승강기	
	비상용승강기	
보·차양길이: m 기둥과 기둥사이: m 내력벽과 내력벽사이: m	특수구조 건축물 (「건축법 시행령」 제2조제18호)	보·차양길이: m 기둥과 기둥사이: m 내력벽과 내력벽사이: m
	※ ⑫ 특수구조	

■건축법 시행규칙 [별지 제17호서식] (8쪽 중 제3쪽)

Ⅲ. 층별 개요

• 동 명칭 및 번호 (⑦과 동일하게 적습니다)

기존 건축물의 층별 개요			구분		(임시)사용승인 신청 건축물의 층별 개요			⑲ 주 건축물의 동 명칭 및 번호
⑬ 구조	⑭ 용도	⑮ 면적 (㎡)	층구분	건축구분	⑯ 구조	⑰ 용도	⑱ 면적 (㎡)	

Ⅳ. 일반건축물 소유자 현황

• 일반건축물인 경우에만 적습니다.

⑲ 주 건축물의 동 명칭 및 번호	소유자 성명(명칭) 주민등록번호(부동산등기용등록번호) 주소	소유권 지분
		/
		/
		/
		/
		/
		/
		/
		/

V. 공동주택 총괄

• ⑳ 공동주택 중 아파트를 기재합니다.

최초 입주방식	[ ] 분양 [ ] 기타	[ ] 임대	[ ] 혼합
평면형식	[ ] 계단실형	[ ] 복도형	
난방방식	[ ] 중앙 집중공급방식 [ ] 지역난방	[ ] 개별 기름보일러 [ ] 기타	[ ] 개별 가스보일러
취사용 가스시설	[ ] 액화석유가스(LPG)	[ ] 도시가스	[ ] 기타
준공예정일		CCTV	개

	용 도		면 적(㎡)	개 소
㉑ 복리시설 분양시설	주민 공동 시설	[ ] 경로당		
		[ ] 어린이놀이터		
		[ ] 어린이집		
		[ ] 주민운동시설		
		[ ] 작은 도서관		
		[ ] 기타		
		계		
	[ ] 근린생활시설			

	시 설 종 류	설 치 현 황	대지 내 현황	대지 외 현황
부대시설				

※ 전기 · 도로 · 상하수도 · 통신설비 · 주차장 · 조경시설 · 관리사무소 · 보안등 · TV공청시설 · 비상급수시설 · 그 밖의 시설로 구분하여 적습니다.

Ⅵ. 집합건축물 소유자 현황

• 집합건축물인 경우에만 기재합니다.

⑲ 주건축물의 동 명칭 및 번호	※ ㉒ 층구분	호구분	소유자 성명(명칭) 주민등록번호(부동산등기용등록번호) 주 소	소유권 지분	※ ㉓ 구분기호

Ⅶ. 집합건축물 전유/공용면적표

• 집합건축물인 경우에만 기재합니다.

※ ㉓구분기호

전유/공용	주/부	※ ㉔층구분	구조	용도	면적(㎡)

※ ㉓구분기호

전유/공용	주/부	※ ㉔층구분	구조	용도	면적(㎡)

※ 다가구주택의 호(가구)별 면적

기존 건축물의 유형별 개요			허가신청 건축물의 유형별 개요		
호(가구) 구분	층구분	㉕ 호(가구)별 전용면적(㎡)	호(가구) 구분	층구분	㉖ 호(가구)별 전용면적(㎡)

※ 임대형기숙사의 호(실)별 면적

기존 건축물의 유형별 개요			허가신청 건축물의 유형별 개요		
㉗ 공유공간 전체 면적(㎡)			㉘ 공유공간 전체 면적(㎡)		
㉙ 공용공간 전체 면적(㎡)			㉚ 공용공간 전체 면적(㎡)		
호(실) 구분	층구분	㉛ 호(실)별 전용면적(㎡)	호(실) 구분	층구분	㉜ 호(실)별 전용면적(㎡)

■ 건축법 시행규칙 [별지 제17호서식] (8쪽 중 제8쪽)

첨부서류	1. 「건축법」 제25조제1항에 따라 공사감리자를 지정한 경우: 공사감리완료보고서 2. 「건축법」 제11조, 제14조 또는 제16조에 따라 허가·변경허가를 받았거나 신고·변경신고를 한 도서에 변경이 있는 경우: 설계변경사항이 반영된 최종 공사완료도서 3. 「건축법」 제14조제1항에 따른 신고를 하여 건축한 건축물: 배치 및 평면이 표시된 현황도면 4. 「건축법」 제22조제4항 각 호에 따른 사용승인·준공검사 또는 등록신청 등을 받거나 하기 위하여 해당 법령에서 제출하도록 의무화하고 있는 신청서 및 첨부서류(해당 사항이 있는 경우로 한정합니다) 5. 「건축법」 제25조제11항에 따라 감리비용을 지불하였음을 증명하는 서류(해당 사항이 있는 경우로 한정합니다) 6. 「건축법」 제48조의3제1항에 따라 내진능력을 공개해야 하는 건축물인 경우: 「건축물의 구조기준 등에 관한 규칙」 제58조에 따른 구조안전 및 내진설계 확인서(같은 규칙 제60조의2제2항 전단 및 별표 13 제1호가목에 따라 내진능력을 산정하는 경우로 한정합니다) 7. 사용승인을 신청할 건축물이 「건축법 시행령」 별표 1 제15호가목에 따른 생활숙박시설(「건축물의 분양에 관한 법률 시행령」 제2조제2호에 따른 것으로 한정합니다)인 경우에는 다음 각 목의 서류 가. 「건축물의 분양에 관한 법률 시행령」 제9조제1항제9호의3에 따른 내용(분양받은 자의 서명이나 날인이 들어간 「건축물의 분양에 관한 법률 시행규칙」 별지 제2호의2서식의 생활숙박시설 관련 확인서를 포함합니다)의 사본 나. 분양계약서 등 분양계약이 「공중위생관리법 시행규칙」 별표 1 Ⅱ 제1호에 따른 숙박업의 시설 및 설비 기준에 적합함을 증명하는 서류의 사본	수수료 없음
허가권자 확인사항	액화석유가스 완성검사 증명서(「액화석유가스의 안전관리 및 사업법」 제44조제2항 본문에 따라 액화석유가스의 사용시설에 대한 완성검사를 받아야 할 건축물인 경우만 해당합니다)	

행정정보 공동이용 동의서

본인은 이 건 업무처리와 관련하여 특별시장·광역시장·특별자치시장·특별자치도지사·시장·군수·구청장이 「전자정부법」 제36조제1항에 따른 행정정보의 공동이용을 통해 액화석유가스 완성검사 증명서를 확인하는 것에 동의합니다.

* 동의하지 않는 경우에는 신청인이 직접 첨부서류를 제출해야 합니다.

신청인 (서명 또는 인)

근거법규

「건축법」 제22조제1항	• 「건축법」 제11조, 제14조 또는 제20조제1항에 따라 허가를 받았거나 신고를 한 건축물(또는 가설건축물)의 건축공사를 완료(하나의 대지에 둘 이상의 건축물을 건축하는 경우 동(棟)별 공사를 완료한 경우를 포함합니다)한 후 그 건축물을 사용하려는 경우에는 허가권자에게 사용승인을 신청해야 합니다.

유의사항

「건축법」 제110조제2호, 제111조제1호	1. 사용승인서 또는 임시사용승인서를 교부받지 않고(사용승인신청 후 7일 이내에 사용승서를 교부하지 않은 경우는 제외합니다) 그 건축물을 사용하거나 사용하게 할 수 없으며, 이를 위반한 경우에는 2년 이하의 징역 또는 1억원 이하의 벌금에 처하여 집니다. 2. 사용승인신청을 거짓으로 하는 경우에는 5천만원 이하의 벌금에 처하여 집니다.

작성방법

1. ① : 터파기공사 등 최초로 시작하는 공사 착수일을 적습니다.
2. ② : 「공간정보의 구축 및 관리 등에 관한 법률」에 따른 지번을 적으며, 「공유수면의 관리 및 매립에 관한 법률」 제8조에 따라 공유수면의 점용·사용 허가를 받은 경우 그 장소가 지번이 없으면 그 점용·사용 허가를 받은 장소를 적습니다.
3. ③~⑤ : 건축·대수선·용도변경 (변경)허가 신청서(신고서)를 참고하여 적습니다.
4. ⑥ : 동 고유번호는 건축·대수선·용도변경 허가서(신고필증)에 적힌 고유번호를 적습니다.
5. ⑦ : 건축·대수선·용도변경 (변경)허가 신청서(신고서)를 참고하여 적습니다.
6. ⑧·⑨ : 집합건물의 구분소유 업무구획 수는 "호수", 단독주택의 주거구획 수는 "가구수", 공동주택의 구분소유 주거구획 수는 "세대수"를 적습니다.
7. ⑩ : 건축물 전체에 대한 구조안전 및 내진설계 확인서를 제출한 경우에는 "적용"으로 적으며, 그 이외의 경우에는 적지 않습니다.
8. ⑪ : 「건축물의 구조기준 등에 관한 규칙」 별표 13 제2호에 따른 내진능력 표기방법에 따라 적습니다.
9. ⑫ : 「건축법 시행령」 제2조제18호다목에 따른 특수구조 건축물은 "무량판 구조"로 적고 같은 호 라목에 따른 특수구조 건축물은 다음 표에 따른 특수구조 건축물 유형을 적습니다. 이 경우 건축물이 복수의 유형에 해당하는 경우에는 모두 적습니다.

특수구조 건축물 유형	
1. 주요구조부가 경업화박판강구조(PEB)인 건축물	2. 주요구조부가 강관입체트러스(스페이스프레임)인 건축물
3. 주요구조부가 막구조인 건축물	4. 주요구조부가 케이블구조인 건축물
5. 주요구조부가 부유식구조인 건축물	6. 6개층 이상을 지지하는 기둥이나 벽체의 하중이 슬래브나 보에 전이되는 건축물
7. 건축물의 주요구조부에 면진·제진장치를 사용한 건축물	8. 기타

10. ⑬ ~ ⑱

작성례 1) 기존건축물(5층)의 각 층 바닥면적이 300㎡이고, 철근콘크리트조인 1층의 업무시설(사무소) 100㎡를 제2종근린생활시설(일반음식점)로 용도변경하고, 6층에 숙박시설(여관) 150㎡를 증축하려는 경우

기존 건축물 층별 개요			구분		허가신청 층별 개요		
구조	용도	면적(㎡)	층구분	건축구분	구조	용도	면적(㎡)
철근콘크리트조	업무시설(사무소)	100	1	용도변경	철근콘크리트조	제2종근린생활시설(일반음식점)	100
			6	증축	철근콘크리트조	숙박시설(여관)	150

작성례 2) 기존 건축물(3층)의 연면적이 400㎡이고, 철근콘크리트구조인 1층의 제2종근린생활시설(사무소) 150㎡를 대수선하려는 경우

기존 건축물 층별 개요			구분		허가신청 층별 개요		
구조	용도	면적(㎡)	층구분	건축구분	구조	용도	면적(㎡)
철근콘크리트조	제2종근린생활시설(사무소)	150	1	대수선	철근콘크리트조	제2종근린생활시설(사무소)	150

11. ⑲ : 부속건축물인 경우 해당 부속부분이 속하는 주건축물의 동 명칭 및 번호를 적습니다.
12. ⑳ : 주택으로 쓰는 층수가 5개층 이상인 주택을 적습니다.
13. ㉑ : 복리시설 전체면적에 대하여 적습니다.
14. ㉒ : 복층인 경우에는 아래층의 층만 적습니다.
15. ㉓ : 전유/공용부분의 구조·용도·면적이 같은 유형을 구분할 수 있는 기호를 적습니다.
[예: 아파트(24A, 24B, 32A, 32B 등), 상가(A, B, C, D 또는 101, 102, 201, 202 등)]
16. ㉔ : 전유부분인 경우: 적지 않습니다. 다만, 복층인 경우 아래층은 "복층하층"으로, 윗층은 "복층상층"으로 구분하여 적습니다.
공용부분인 경우: 모든 층이 공용인 경우 "각층"으로, 그 외의 경우 해당 층을 적습니다.
17. ㉕·㉖ : 「주택법 시행규칙」 제2조제1호에 따라 다가구주택의 각 호(가구)별 주거전용면적을 적습니다.
18. ㉗·㉘ : 임대형기숙사 내부에서 개인공간을 제외한 다수의 거주자가 공동으로 사용하는 거실·주방·공동욕실 등으로서 이동을 위한 복도, 계단, 승강기 및 주차장 등을 제외한 면적을 적습니다.
19. ㉙·㉚ : 임대형기숙사 내부에서 호(실)별 전용면적 합계 및 공유공간전체 면적을 제외하고 이동을 위한 복도, 계단, 승강기 및 주차장 등의 면적을 적습니다.
20. ㉛·㉜ : 「주택법 시행규칙」 제2조제2호에 따라 임대형기숙사(공동주택)의 각 호(실)별 주거전용면적을 적습니다.

처 리 절 차

신청서 작성	→	접 수	→	검 토	→	결 재	→	승인서 작성	→	승인서 교부

■ 건축법 시행규칙 [별지 제18호서식] <개정 2018. 11. 29.>

사 용 승 인 서

• 건축물의 용도/규모는 전체 건축물의 개요입니다.

건축구분	허가(신고)번호
건축주	
대지위치	
지번 ※ 「공간정보의 구축 및 관리 등에 관한 법률」에 따른 지번을 적으며, 「공유수면의 관리 및 매립에 관한 법률」 제8조에 따라 공유수면의 점용·사용 허가를 받은 경우 그 장소가 지번이 없으면 그 점용·사용 허가를 받은 장소를 적습니다.	
대지면적 ㎡	
건축물명칭	주용도
건축면적 ㎡	건폐율 %
연면적 합계 ㎡	용적률 %
가설건축물 존치기간	
그 밖의 기재사항 ※「건축법」 제77조의4에 따른 건축협정을 체결한 건축물 또는 「건축법」 제77조의15에 따른 결합건축협정을 체결한 건축물에 해당하는 경우 이를 적습니다	

귀하께서 건축·대수선 또는 용도변경한 (가설)건축물의 사용승인서를 「건축법 시행규칙」 제16조에 따라 교부합니다.

년 월 일

특별시장·광역시장·특별자치시장·특별자치도지사, 시장·군수·구청장 직인

210㎜×297㎜[보존용지(1종) 70g/㎡]

■ 건축법 시행규칙 [별지 제19호서식] <개정 2018. 11. 29.>

임 시 사 용 승 인 서

허가(신고)번호

건축주

대지위치

지번

※ 「공간정보의 구축 및 관리 등에 관한 법률」에 따른 지번을 적으며, 「공유수면의 관리 및 매립에 관한 법률」 제8조에 따라 공유수면의 점용·사용 허가를 받은 경우 그 장소가 지번이 없으면 그 점용·사용 허가를 받은 장소를 적습니다.

승인기간

승인내용

동 명칭 및 번호	주용도	승인면적(㎡)

귀하께서 건축 · 대수선 또는 용도변경한 (가설)건축물의 임시사용승인서를 「건축법 시행규칙」 제17조에 따라 교부합니다.

년 월 일

특별시장·광역시장·특별자치시장·특별자치도지사, 시장·군수·구청장 직인

210mm×297mm[보존용 지 120g/㎡]

■ 건축법 시행규칙 [별지 제20호서식] <개정 2018. 11. 29.>

위법건축공사 보고서

허가번호(연도-기관코드-업무구분-허가일련번호)		
건축주	성명	생년월일(사업자 또는 법인등록번호)
	전화번호	
	주소	
공사시공자	성명	건설업 면허번호 제 호
	전화번호	
	주소	
대지위치		
지번		

※ 「공간정보의 구축 및 관리 등에 관한 법률」에 따른 지번을 적으며, 「공유수면의 관리 및 매립에 관한 법률」 제8조에 따라 공유수면의 점용·사용 허가를 받은 경우 그 장소가 지번이 없으면 그 점용·사용 허가를 받은 장소를 적습니다.

허가일자		
착공일자		
위법사항	발생일자 년 월 일	
	내용(자세한 내용은 별지에 작성하시기 바랍니다)	
조치내용	조치일자 년 월 일	
	내용(자세한 내용은 별지에 작성하시기 바랍니다)	

「건축법」 제25조제3항에 따라 공사감리 중 위의 건축공사에 관하여 위법사항을 발견하여 건축주 및 공사시공자에게 시정, 재시공이나 건축공사의 중지를 요청했으나 이에 따르지 않아 같은 조 제4항에 따라 보고합니다.

년 월 일

공사감리자 (서명 또는 인)

특별시장·광역시장·특별자치시장·특별자치도지사, 시장·군수·구청장 귀하

210㎜×297㎜[백상지(80g/㎡) 또는 [illegible]

■ 건축법 시행규칙 [별지 제21호서식] <개정 2026. 2. 27.>

공사감리일지

일련번호			
공사감리자 (서명 또는 인)		건축사보 또는 감리원 (서명 또는 인)	
공사명	공사 년 월 일(요일) 날씨 :		

	공종	감리착안사항	감리내용
작업사항			

특기사항
지적사항 및 처리결과

작성방법

1. 공종에는 주요공종 및 단위공종을 기재합니다.
2. 감리착안사항은 공사감리의 주안점 및 점검계획을 기재합니다.
3. 특기사항은 특별히 명확하게 기록되어 있지 않은 내용의 발생·조치사항 등을 기재합니다.
4. 지적사항 및 처리결과는 재시공 및 공사중지 등 구두 또는 서면에 의한 지시내용과 처리결과를 기재합니다.

210㎜×297㎜[일반용지 60g/㎡)]

■건축법 시행규칙 [별지 제22호서식] <개정 2026. 2. 27.> 세움터(www.eais.go.kr)에서도 신청할 수 있습니다.

감 리 보 고 서

• 작성방법에 따라 [ ]에는 해당하는 곳에 √ 표시를 합니다. (3쪽 중 제1쪽)

신청구분	[ ] 감리중간보고	[ ] 감리완료보고	
건축공사명		허가번호/허가일자	
대지위치(지번 포함)		건축물 용도	
감리구분	[ ] 상주감리 [ ] 상주감리 이외 [ ] 허가권자 지정 [ ] 건축주 지정		
건축공사 종류	[ ] 다중이용건축물 [ ] 특수구조건축물 [ ] 3층 이상 필로티형식 건축물 [ ] 고층건축물 [ ] 기타 건축공사		
	해당되는 경우만 기재	[ ] 10m 이상 굴착공사 및 5m 이상 옹벽공사(「건축법 시행령」 제19조제6항에 해당) [ ] 마감재료 설치공사(「건축법 시행령」 제19조제7항에 해당)	
	구조형식	[ ] 철근콘크리트조 [ ] 철골철근콘크리트조 [ ] 조적조 또는 보강콘크리트블럭조 [ ] 철골조 [ ] 기타 구조	

구분	현장 확인 기간 (일자까지 기재)	건축공정 (건축물 구조별/동별 작성)	동 명칭 및 번호
공사감리 중간보고	~	[ ] 기초공사 철근배근 완료	
	~	[ ] 지붕슬래브 철근배근 완료 (철골조의 경우 지붕철골 조립을 완료)	
	~	[ ] (층) 바닥슬래브 철근배근 완료 (철골조의 경우 주요구조부 조립 완료)	
	~	[ ] 거푸집 또는 주춧돌 설치 완료	
	~	[ ] 3층 이상 필로티형식 건축물의 경우에는 건축물 상층부의 하중이 상층부와 다른 구조형식의 하층부로 전달되는 기둥 또는 벽체 중 하나 혹은 보 또는 슬래브 중 하나의 철근배치 완료(「건축법 시행령」 제18조의2제2항제3호나목에 해당)	
공사감리 완료보고	공사감리기간	~	
	공사완료일자		

	현장 확인기간 (일자까지 기재)	대상 건축공사 (「건축법 시행령」 제91조의3)	협력 내용
관계전문 기술자 협력	~	[ ] 특수구조건축물 및 고층건축물	
	~	[ ] 깊이 10미터 이상의 토지 굴착공사 또는 높이 5미터 이상의 옹벽공사	
	~	[ ] 3층 이상 필로티형식 건축물	
	~	[ ] 건축설비	
		[ ] 기타	

	확인자				의견
	분야	소속회사	기술사 종목 또는 건설기술인 등급	성명 및 서명·날인	
공사감리자·관계전문 기술자 확인 및 의견	( )분야			(서명 또는 인)	
	( )분야			(서명 또는 인)	
	( )분야			(서명 또는 인)	
	( )분야			(서명 또는 인)	
	( )분야			(서명 또는 인)	
	(공사감리자)			(서명 또는 인)	

「건축법」 제25조 및 같은 법 시행규칙 제19조에 따라 위와 같이 공사감리보고서를 제출합니다.

년 월 일

보고인(건축주) (서명 또는 인)

특별시장·광역시장·특별자치시장·특별자치도지사·시장·군수·구청장 귀하

■ 건축법 시행규칙 [별지 제22호서식] (3쪽 중 제2쪽)

구 분		조사내용	관련규정	완공 후 현황
현장 조사	대지 및 도로	대지의 안전 등	「건축법」 제40조	[ ] 적합 [ ] 부적합 [ ] 해당 없음
		토지 굴착 부분에 대한 조치 등	「건축법」 제41조	[ ] 적합 [ ] 부적합 [ ] 해당 없음
		대지의 조경	「건축법」 제42조, 조례 ( )% 이상	( )% [ ] 해당 없음
		건축선의 지정	「건축법」 제46조	[ ] 적합 [ ] 부적합 [ ] 해당 없음
		건축선에 따른 건축제한	「건축법」 제47조	[ ] 적합 [ ] 부적합 [ ] 해당 없음
	구조내력	구조내력 등	「건축법」 제48조	[ ] 적합 [ ] 부적합 [ ] 해당 없음
	피난시설	직통계단의 설치	「건축법」 제49조	[ ] 적합 [ ] 부적합 [ ] 해당 없음
		피난·특별피난·옥외피난계단의 설치	「건축법」 제49조	[ ] 적합 [ ] 부적합 [ ] 해당 없음
		관람석 등으로부터의 출구설치	「건축법」 제49조	[ ] 적합 [ ] 부적합 [ ] 해당 없음
		건축물 바깥쪽으로의 출구설치	「건축법」 제49조	[ ] 적합 [ ] 부적합 [ ] 해당 없음
		옥상광장 등의 설치	「건축법 시행령」 제40조	[ ] 적합 [ ] 부적합 [ ] 해당 없음
		방화구획 등의 설치	「건축법」 제49조	[ ] 적합 [ ] 부적합 [ ] 해당 없음
		계단설치기준 및 구조	「건축법」 제49조	[ ] 적합 [ ] 부적합 [ ] 해당 없음
		거실의 반자·채광·환기	「건축법」 제49조	[ ] 적합 [ ] 부적합 [ ] 해당 없음
		층간 바닥 구조	「건축법」 제49조	[ ] 적합 [ ] 부적합 [ ] 해당 없음
		경계 및 칸막이벽 구조	「건축법」 제49조	[ ] 적합 [ ] 부적합 [ ] 해당 없음
		건축물에 설치하는 굴뚝	「건축법 시행령」 제54조	[ ] 적합 [ ] 부적합 [ ] 해당 없음
	내화구조	건축물의 내화구조	「건축법」 제50조	[ ] 적합 [ ] 부적합 [ ] 해당 없음
		대규모 건축물의 방화벽 등	「건축법」 제50조	[ ] 적합 [ ] 부적합 [ ] 해당 없음
	건축재료	건축물의 내부 마감재료	「건축법」 제52조	[ ] 적합 [ ] 부적합 [ ] 해당 없음
		건축물의 외벽 마감재료	「건축법」 제52조	[ ] 적합 [ ] 부적합 [ ] 해당 없음
		복합자재의 품질관리	「건축법」 제52조의3	[ ] 적합 [ ] 부적합 [ ] 해당 없음
	지하층	지하층 구조	「건축법」 제53조	[ ] 적합 [ ] 부적합 [ ] 해당 없음
	용도제한	용도지역 및 용도지구에서의 건축물의 건축 제한 등	「국토의 계획 및 이용에 관한 법률」 제76조	[ ] 적합 [ ] 부적합 [ ] 해당 없음
	건폐율 용적률	건축물의 건폐율	도시·군계획조례 ( )% 이하	[ ] 적합 [ ] 부적합 ( )%
		건축물의 용적률	도시·군계획조례 ( )% 이하	[ ] 적합 [ ] 부적합 ( )%
	대지안의 공지	건축선으로부터 이격거리	「건축법」 제58조	[ ] 적합 [ ] 부적합 [ ] 해당 없음
		인접 대지경계선으로부터 이격거리	「건축법」 제58조	[ ] 적합 [ ] 부적합 [ ] 해당 없음
	높이제한	건축물의 높이제한	「건축법」 제60조	[ ] 적합 [ ] 부적합 [ ] 해당 없음
		일조 등의 확보를 위한 건축물의 높이제한	「건축법」 제61조	[ ] 적합 [ ] 부적합 [ ] 해당 없음

■ 건축법 시행규칙 [별지 제22호서식] (3쪽 중 제3쪽)

구 분		조사내용	관련규정	완공 후 현황
현장 조사	건축설비	승용승강기의 설치	「건축법」 제64조	[ ] 적합 [ ] 부적합 [ ] 해당 없음
		승용승강기의 구조	「건축법」 제64조	[ ] 적합 [ ] 부적합 [ ] 해당 없음
		비상용승강기의 설치	「건축법」 제64조	[ ] 적합 [ ] 부적합 [ ] 해당 없음
		비상용승강기의 승강장 및 구조	「건축법」 제64조	[ ] 적합 [ ] 부적합 [ ] 해당 없음
		배연설비의 설치	「건축법」 제49조	[ ] 적합 [ ] 부적합 [ ] 해당 없음
		강제배수시설의 설치	「건축법」 제62조	[ ] 적합 [ ] 부적합 [ ] 해당 없음
		온돌 및 난방설비의 설치	「건축법」 제62조	[ ] 적합 [ ] 부적합 [ ] 해당 없음
		열손실방지 조치	「녹색건축물 조성 지원법」 제15조	[ ] 적합 [ ] 부적합 [ ] 해당 없음
		에너지 절약계획서 이행 여부	「녹색건축물 조성 지원법」 제14조	[ ] 적합 [ ] 부적합 [ ] 해당 없음
	도시설계	지구단위계획에의 적합여부	「국토의 계획 및 이용에 관한 법률」 제49조부터 제54조 까지	[ ] 적합 [ ] 부적합 [ ] 해당 없음
		공개 공지의 확보	「건축법」 제43조, 조례( )% 이상	( ) % [ ] 해당 없음
	장애인 편의시설	관계 법령에 따라 의무적으로 설치하는 편의시설		[ ] 적합 [ ] 부적합 [ ] 해당 없음
	전유부 표시확인	집합건축물의 전유부 호별 표시가 공사완료도서와 일치 여부		[ ] 일치 [ ] 불일치 [ ] 해당 없음
안전관리 관련 주요 사항				
그 밖의 사항				
종합의견				

첨부서류	
「건축법 시행규칙」 제19조	1. 건축공사감리 점검표 2. 별지 제21호서식의 공사감리일지 3. 공사추진 실적 및 설계변경 종합 4. 품질시험성과 총괄표(「건설기술 진흥법」 제55조제2항에 따라 품질시험 및 검사를 하는 공사만 해당합니다) 5. 「산업표준화법」에 따른 산업표준인증을 받은 자재 및 국토교통부장관이 인정한 자재의 사용 총괄표 6. 공사현장 사진 및 동영상(법 제24조제7항에 따른 건축물만 해당합니다) 7. 공사감리자가 제출한 의견 및 자료(제출한 의견 및 자료가 있는 경우만 해당합니다)

작성방법

1. '감리구분'은 「건축법 시행령」 제19조제2항 및 제5항에 해당하는 건축공사의 경우 "상주감리"에 √ 표시를 하고, 그 외의 건축공사의 경우 "상주감리 이외"에 √ 표시를 하며, 허가권자 지정감리 또는 건축주 지정감리 여부를 구분하여 √ 표시를 합니다.
2. '지번'은 「공간정보의 구축 및 관리 등에 관한 법률」에 따른 지번을 적으며, 「공유수면의 관리 및 매립에 관한 법률」 제8조에 따라 공유수면의 점용·사용 허가를 받은 경우 그 장소의 지번이 없으면 그 점용·사용 허가를 받은 장소를 적습니다.
3. 중간보고서를 제출할 때에는 보고서 작성 당시의 공사현황에 관한 사항을 적습니다.
4. '관계전문기술자 협력'은 「건축법」 제67조 및 같은 법 시행령 제91조의3에 따라 공사감리자가 공사감리를 할 때 분야별로 협력받아야 할 사항을 적으며, 공사감리자에게 협력한 관계전문기술자는 공사 현장을 확인하고 감리중간보고서 및 감리완료보고서에 공사감리자와 함께 서명·날인해야 합니다.

■ 건축법 시행규칙 [별지 제22호의2서식] <개정 2024. 7. 1.> 세움터(www.eais.go.kr)에서도 신청할 수 있습니다.

건축공사 건축사보 배치 현황 제출

• 작성요령을 참고하여 [ ]에는 해당하는 곳에 √ 표시를 합니다. (3쪽 중 제1쪽)

건축공사 개요	건축공사명		건축물용도	
	현장소재지			
	건축허가일		착공예정일자	
	건축허가번호		준공예정일자	
	사업개요	(총 공사비) 원	층수(최저/최고)	지하 층 / 지상 층
	연면적 합계	㎡	동수	동
	건 축 주	(성명)		(전화번호)
	시 공 자	(회사명)		(전화번호)
	설계자	(건축사 명) (건축사 자격번호) (협회 회원번호) (건축사사무소 명) (대표자) (전화번호)		
공사감리 개요	감리구분	[ ] 상주감리 [ ] 상주감리 이외 [ ] 허가권자 지정 [ ] 건축주 지정		
	공사감리 건축공사 종류	[ ] 다중이용건축물 [ ] 특수구조건축물 [ ] 3층 이상 필로티형식 건축물 [ ] 고층건축물 [ ] 기타 건축공사		
		해당되는 경우 기재	[ ] 10m 이상 굴착공사 및 5m 이상 옹벽공사(「건축법 시행령」 제19조제6항) [ ] 마감재료 설치공사(「건축법 시행령」 제19조 제7항)	
		구조 형식	[ ] 철근콘크리트조 [ ] 철골철근콘크리트조 [ ] 조적조 또는 보강콘크리트블럭조 [ ] 철골조 [ ] 기타 구조	
	감리자 (건축사)	(건축사 명) (건축사 자격번호) (협회 회원번호) (건축사사무소 명) (대표자) (전화번호)		
		계약금액	계약기간	
	감리자 (건설엔지니어링 사업자)	(건설엔지니어링사업자명) (대표자) (건설엔지니어링사업자 등록번호) (전화번호)		
		계약금액	계약기간	

	분야	성명	생년월일	소속회사 (사업자번호)	배치(예정)기간 (일자까지 기재)	자격구분			근무 형태	이중배치 여부 등 확인
						건축사보 (신고자격)	기술계자격 (자격종목)	건설사업관리 기술인(등급)		
배치확인	건축				~	[ ] ( )	[ ] ( )	[ ] ( )	[ ] 상주 [ ] 기술지원	[ ]
	토목				~	[ ] ( )	[ ] ( )	[ ] ( )	[ ] 상주 [ ] 기술지원	[ ]
	기계				~	[ ] ( )	[ ] ( )	[ ] ( )	[ ] 상주 [ ] 기술지원	[ ]
	안전				~	[ ] ( )	[ ] ( )	[ ] ( )	[ ] 상주 [ ] 기술지원	[ ]
	전기				~	[ ] ( )	[ ] ( )	[ ] ( )	[ ] 상주 [ ] 기술지원	[ ]

(3쪽 중 제2쪽)

	분야	성명	생년월일	철수일	배치기간	철수내용		철수 사유
철수확인					~	교체 [ ]		
						완료	공정완료 [ ], 공사중단 [ ] 퇴직·입대·이민·사망·요양 [ ]	
						교체 [ ]		
						완료	공정완료 [ ], 공사중단 [ ] 퇴직·입대·이민·사망·요양 [ ]	
						교체 [ ]		
						완료	공정완료 [ ], 공사중단 [ ] 퇴직·입대·이민·사망·요양 [ ]	
						교체 [ ]		
						완료	공정완료 [ ], 공사중단 [ ] 퇴직·입대·이민·사망·요양 [ ]	
						교체 [ ]		
						완료	공정완료 [ ], 공사중단 [ ] 퇴직·입대·이민·사망·요양 [ ]	

	분야	성명	생년월일	변경일	변경(정정) 항목	변경(정정) 내용	
[ ]변경 [ ]정정					교체 [ ], 기간 [ ], 자격 [ ], 근무형태 [ ], 소속회사 [ ], 기타 [ ]	당초	(이미 통보한 내용)
						변경(정정)	(변경, 정정 통보할 내용)
					교체 [ ], 기간 [ ], 자격 [ ], 근무형태 [ ], 소속회사 [ ], 기타 [ ]	당초	(이미 통보한 내용)
						변경(정정)	(변경, 정정 통보할 내용)
					교체 [ ], 기간 [ ], 자격 [ ], 근무형태 [ ], 소속회사 [ ], 기타 [ ]	당초	(이미 통보한 내용)
						변경(정정)	(변경, 정정 통보할 내용)
					교체 [ ], 기간 [ ], 자격 [ ], 근무형태 [ ], 소속회사 [ ], 기타 [ ]	당초	(이미 통보한 내용)
						변경(정정)	(변경, 정정 통보할 내용)
					교체 [ ], 기간 [ ], 자격 [ ], 근무형태 [ ], 소속회사 [ ], 기타 [ ]	당초	(이미 통보한 내용)
						변경(정정)	(변경, 정정 통보할 내용)

「건축법」 제25조 및 같은 법 시행규칙 제19조의2제2항에 따라 건축사보 배치현황을 위와 같이 제출합니다.

년 월 일

공사감리자 (서명 또는 인)
( )분야 건축사보 (서명 또는 인)
( )분야 건축사보 (서명 또는 인)
( )분야 건축사보 (서명 또는 인)
( )분야 건축사보 (서명 또는 인)

특별시장·광역시장·특별자치시장·특별자치도지사, 시장·군수·구청장 귀하

첨부서류	
「건축법 시행규칙」 제19조의2제2항	1. 예정공정표(건축주의 확인을 받은 것을 말한다) 및 분야별 건축사보 배치계획 2. 건축사보의 경력, 자격 및 소속을 증명하는 서류

(3쪽 중 제3쪽)

작 성 요 령

1. '건축공사 개요'는 건축허가 또는 착공신고 시 작성된 내용을 확인하여 적습니다.
2. '총 공사비'는 전기·소방·통신 등 관련 법령에 따라 감리업자가 별도로 지정된 경우에는 해당 전기·소방·통신 감리 대상에 해당하는 공사비를 제외하고 「건축법」에 따라 공사감리를 해야 하는 공정의 공사비를 적습니다. 또한, 관련 법령에 따라 전기·통신·소방 감리원에 대한 배치신고가 별도로 이루어진 경우 이에 해당되는 감리원은 이 서식에 건축사보로 적지 않습니다.
3. 이 서식에 적어야 하는 "기간"이나 "일자" 등은 반드시 "날짜"까지 적어야 합니다.
4. '감리구분'은 「건축법 시행령」 제19조제2항에 따른 다중이용건축물 및 제5항에 해당하는 건축공사의 경우 "상주감리"에 √ 표시를 하고, 그 외의 건축공사의 경우 "상주감리 이외"에 √ 표시를 하며, 허가권자 지정감리 또는 건축주 지정감리 여부를 구분하여 √ 표시를 합니다.
5. '감리자'는 공사감리자인 건축사의 정보를 기재하며, 「건축법 시행령」 제19조제1항제2호에 따라 다중이용건축물의 공사감리자로 건설엔지니어링사업자가 지정된 경우에는 해당 건설엔지니어링사업자의 정보를 적습니다.
6. '배치확인'에는 건축사보 배치계획에 따라 전체 공사기간 동안 공정별로 배치되는 분야별 건축사보 현황을 모두 적습니다. '분야별 건축사보'란 건축, 토목, 기계 등 해당 분야 국가기술자격을 취득한 사람 또는 건설기술사업관리를 수행할 자격이 있는 사람으로서 해당 분야의 시공, 설계, 감리 등에 2년 이상 종사한 경력이 있는 사람을 말합니다.
7. '소속회사'는 분야별 건축사보가 실제 소속된 회사명(사업자번호 포함)을 적습니다. 전체 기간 동안 상주하는 건축분야 건축사보는 공사감리자 소속이어야 하며, 그 외의 건축사보는 공사감리자 소속이거나 「기술사법」 제6조에 따른 기술사사무소 또는 「건축사법」 제23조제9항 각 호에 따른 건설엔지니어링사업자 등에 소속되어 있는 사람이어야 합니다.
8. '자격구분'은 「건축사법」에 따른 건축사보, 「국가기술자격법」에 따른 해당 분야 기술계 자격, 「건설기술 진흥법」에 따른 건설사업관리기술인 중 하나를 선택하고, 자격구분별 세부내용은 아래와 같이 적습니다.
   가. 건축사보 "신고자격": 「건축사법」 제2조제2호가목의 경우에는 '실무수련자', 같은 호 나목의 경우에는 '기술자격자', 같은 호 다목의 경우에는 '학경력자'로 적습니다.
   나. 기술계자격 "자격종목": 「국가기술자격법」에 따른 국가기술자격 종목을 적습니다.
   다. 건설사업관리기술인 "등급": 「건설기술 진흥법」에 따른 해당 직무분야 등급을 적습니다.
9. '근무형태'는 상주에 √ 표시를 하되, 다중이용건축물의 경우에는 상주감리원과 기술지원감리원을 구분하여 √ 표시를 합니다.
10. '철수내용'은 건축사보가 배치계획에 따른 계획공정 완료시점까지 근무하지 않고 철수한 경우에는 "교체"에 √ 표시를 하고, 계획공정 완료, 퇴직·입대·이민·사망, 3개월 이상의 요양, 3개월 이상의 공사 중단으로 인해 철수한 경우에는 "완료"의 해당 사항에 √ 표시를 합니다.
11. '변경 및 정정'은 배치 또는 철수 확인 사항의 각 항목 중 이미 통보한 내용에 대하여 건축사보의 교체 등 변경이 있는 경우, 통보한 내용 중에 오류 또는 변경사항 등을 정정 통보하는 경우에 적습니다.

유 의 사 항

1. 건축사보 배치현황의 제출 시기는 다음과 같습니다.
   가. 최초로 건축사보를 배치하는 경우에는 착공 예정일부터 7일 이내
   나. 상주감리 대상 건축공사가 아닌 경우로서 '10m 이상 굴착공사 또는 5m 이상 옹벽공사, 마감재료 설치공사'가 포함된 건축공사의 경우에는 해당 분야 건축사보를 공사현장에 배치한 날부터 7일 이내
   다. 건축사보의 배치가 변경된 경우에는 변경된 날부터 7일 이내
   라. 건축사보가 철수한 경우에는 철수한 날부터 7일 이내
2. 건축사보 배치기준은 다음과 같습니다.
   가. 「건축법 시행령」 제19조제5항에 따라 공사감리자인 건축사를 분야별 건축사보로 배치하면 안됩니다.
   나. 「건축법 시행령」 제19조제8항에 따라 다른 공사현장이나 공정의 감리업무를 수행하고 있지 않는 건축사보가 감리업무를 수행하게 해야 합니다.
   다. 다중이용건축물 건축공사의 경우에는 「건축법 시행령」 제19조제2항 및 「건설기술 진흥법」 제37조제1항에 따라 고시한 「건설엔지니어링 대가 등에 관한 기준」에 따른 건설사업관리기술인 배치기준 중 건축분야의 시공단계 업무를 수행하는 데 필요한 투입인원수를 산정하여 분야별(전기·소방·통신 분야는 해당 법령에 따라 별도 배치) 건축사보를 배치하며, 「건설기술 진흥법 시행령」 제60조제1항에 따른 책임건설사업관리기술인을 별도로 적습니다.
   라. 다중이용건축물 이외 건축공사의 경우에는 「건축법 시행령」 제19조제5항부터 제7항까지에 따라 다음과 같이 분야별 건축사보를 배치합니다.
      1) 상주감리 대상 건축공사: 건축 분야 건축사보는 착공 시부터 사용승인 시까지 전체 공사기간 동안 1명 이상을 배치하고 토목, 기계, 전기(해당 법령에 따라 별도 배치된 경우 제외) 분야 건축사보는 해당 공정 기간 동안 1명 이상을 배치합니다.
      2) 상주감리 대상 이외의 건축공사(「건축법 시행령」 제19조제5항 각 호에 해당하지 않는 경우로서 다음의 경우에 해당하는 건축공사)
         가) 10m 이상 굴착공사 또는 5m 이상 옹벽공사가 포함된 건축공사의 경우에는 해당 공사기간 동안 건축분야 또는 토목분야 건축사보를 1명 이상 배치합니다.
         나) 마감재료 설치공사[공장·창고시설·위험물 저장 및 처리 시설(자가난방과 자가발전 등의 용도로 쓰는 시설 포함), 자동차 관련 시설의 용도로 쓰는 건축물에 불연재료·준불연재료 또는 난연재료가 아닌 단열재를 사용하는 경우로서 해당 단열재가 외기(外氣)에 노출되는 공사가 포함된 건축공사]의 경우에는 해당 마감재료를 설치하는 공사기간 동안 건축분야 또는 안전분야 건축사보를 1명 이상 배치합니다.

■ 건축법 시행규칙 [별지 제22호의3서식] <개정 2020. 3. 2.>

공사 감리자 지정 신청서

• 색상이 어두운 난은 신청인이 작성하지 아니하며, [ ]에는 해당하는 곳에 √ 표시를 합니다. (앞쪽)

접수번호	접수일자	처리일자	처리기간 7일

① 건축주	성명(법인명)		생년월일(사업자 또는 법인등록번호)
	주소	(전화번호:)	
	전자우편 송달동의	「행정절차법」 제14조에 따라 정보통신망을 이용한 각종 부담금 부과 사전통지 등의 문서 송달에 동의합니다.	
		[ ] 동의함	[ ] 동의하지 않음
		건축주 (서명 또는 인)	
		전자우편 주소 @	
② 설계자	성명 (서명 또는 인)		자격번호
	사무소명		신고번호
	사무소주소	(전화번호:)	
③ 공사 개요	대지위치		
	지역지구		층 수 지하 지상
	대지면적 ㎡		건축면적 ㎡
	건축연면적		구 조
	용 도		건축허가일 /허가번호

「건축법」 제25조제2항, 같은 법 시행령 제19조의2제3항 및 같은 법 시행규칙 제19조의3제1항에 따라 위와 같이 공사 감리자 지정을 신청합니다.

년 월 일

건축주 (서명 또는 인)

특별시장·광역시장·특별자치시장·특별자치도지사, 시장·군수·구청장 귀하

210㎜×297㎜[백상지(80g/㎡) 또는 중질지(80g/㎡)]

(뒷쪽)

근 거 법 규	
건축법 제25조제2항 및 같은 법 시행령 제19조의2 제3항 및 같은 법 시행규칙 제19조의3제1항	1. 「건설산업기본법」 제41조제1항 각 호에 해당하지 아니하는 소규모 건축물로서 건축주가 직접 시공하는 건축물 및 분양을 목적으로 하는 건축물 중 대통령령으로 정하는 건축물의 경우에는 대통령령으로 정하는 바에 따라 허가권자는 공사감리자를 지정하여야 합니다. 2. 허가권자에게 공사감리자를 지정받으려는 건축주는 착공신고 전에 공사감리자 지정을 신청하여야 합니다.

유 의 사 항

1. 「건설산업기본법」 제41조제1항 각 호에 해당하지 않는 건축물로서 같은 법 제9조에 따라 건설업으로 등록한 건설사업자가 시공하지 않는 건축물은 공사감리자 지정을 신청해야 합니다.
2. 「건설산업기본법」 제41조제1항 각 호에 해당하지 않는 건축물로서 같은 법 제9조에 따라 건설업으로 등록한 건설사업자가 시공하는 건축물은 공사감리자 지정 신청 대상이 아닙니다. 다만 건축주가 건설사업자이면서 공사시공자(독점규제 및 공정거래에 관한 법률 제2조에 따른 계열회사를 포함한다)인 건축물은 공사감리자 지정을 신청해야 합니다.

처 리 절 차

신청서 작성	→	접 수	→	검 토	→	감리자 지정	→	신청인에게 통보
신청인		처 리 기 관 (특별시 · 광역시 · 특별자치시 · 특별자치도, 시 · 군 · 구 건축허가부서 등)						

■ 건축법 시행규칙 [별지 제22호의4서식] <신설 2016. 7. 20.>

공사 감리자 지정통보서

공사 개요	대지위치			
	지역지구		층 수	지하 지상
	대지면적	㎡	건축면적	㎡
	건축연면적		구 조	
	용 도		건축허가일 /허가번호	

공사 감리자 지정 통보

지정 감리자	성명 (서명 또는 인)	자격번호
	사무소명	신고번호
	사무소주소 (전화번호 :)	

귀하께서 신청하신 감리자 지정 요청에 대하여 「건축법」 제25조제2항 및 같은 법 시행규칙 제19조의3제2항에 따라 지정 통보합니다.

년 월 일

특별시장·광역시장·특별자치시장·특별자치도지사,
시장·군수·구청장

직인

210㎜×297㎜[백상지(80g/㎡)]

■ 건축법 시행규칙 [별지 제22호의5서식] <개정 2024. 7. 1.>

허가권자가 지정하는 감리대상 건축물 제외 신청서

(앞쪽)

접수번호	접수일자	처리일자	처리기간 7일

• 색상이 어두운 난은 신청인이 작성하지 않으며, [ ]에는 해당하는 곳에 √ 표시를 합니다.

① 건축주	성명(법인명)	생년월일(사업자 또는 법인등록번호)	
	주소 (전화번호:)		
	전자우편 송달동의	「행정절차법」 제14조에 따라 정보통신망을 이용한 각종 부담금 부과 사전통지 등의 문서 송달에 동의합니다.	
		[ ] 동의함	[ ] 동의하지 않음
		건축주 (서명 또는 인)	
		전자우편 주소 @	

② 공사 개요	대지위치			
	지역지구		층 수	지하 지상
	대지면적	㎡	건축면적	㎡
	건축연면적		구 조	
	용 도		건축허가일 /허가번호	

③ 설계자	성명 (서명 또는 인)	자격번호	협회 회원번호
	사무소 명	신고번호	
	사무소 주소 (전화번호 :)		

④ 허가권자 감리자 지정 제외 사유	[ ] 「건축법 시행령」 제19조의2제6항에 따른 신기술(「건설기술 진흥법」 제14조에 따른 신기술 중 건축물의 주요구조부 및 주요구조부에 사용하는 마감재료에 적용하는 신기술)을 보유한 자가 그 신기술을 적용하여 설계한 건축물
	[ ] 「건축법 시행령」 제19조의2제7항에 따른 건축사(공사감리 지정을 신청한 날부터 최근 10년간 「건축서비스산업 진흥법 시행령」 제11조제1항 각 호의 어느 하나에 해당하는 설계공모 또는 대회에서 당선되거나 최우수 건축 작품으로 수상한 실적이 있는 건축사)가 설계한 건축물
	[ ] 설계공모를 통하여 설계한 건축물

「건축법」 제25조제2항 및 같은 법 시행규칙 제19조의4제1항에 따라 위와 같이 허가권자가 지정하는 감리대상 건축물에 대해 제외를 신청합니다.

년 월 일

건축주 (서명 또는 인)

특별시장·광역시장·특별자치시장·특별자치도지사, 시장·군수·구청장 귀하

첨부서류	1. 「건축법 시행령」 제19조의2제6항에 따른 신기술을 보유한 자가 그 신기술을 적용하여 설계했음을 증명하는 서류 2. 「건축법 시행령」 제19조의2제7항에 따른 건축사임을 증명하는 서류 3. 설계공모를 통하여 설계한 건축물임을 증명하는 서류로서 다음 각 목의 내용이 포함된 서류 가. 설계공모 방법 나. 설계공모 등의 시행공고일 및 공고 매체 다. 설계지침서 라. 심사위원의 구성 및 운영 마. 공모안 제출 설계자 명단 및 공모안별 설계 개요

210㎜×297㎜[백상지(80g/㎡) 또는 중질지(80g/㎡)]

(뒤쪽)

처 리 절 차

이 신청서는 아래와 같이 처리됩니다.

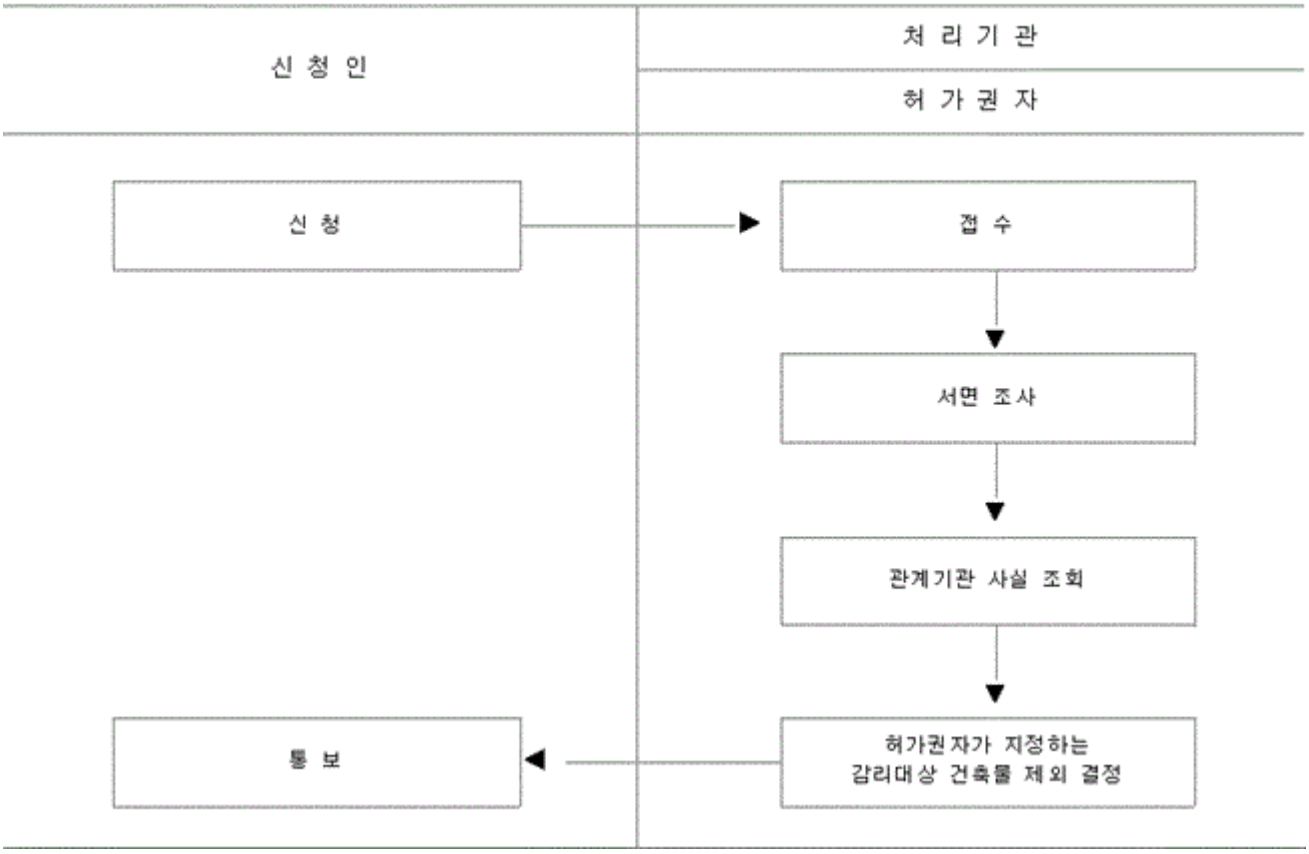

■ 건축법 시행규칙 [별지 제23호서식] <개정 2024. 7. 1.>

건축허가조사 및 검사조서

건축주	
대지위치	
지번	

※ 「공간정보의 구축 및 관리 등에 관한 법률」에 따른 지번을 적으며, 「공유수면의 관리 및 매립에 관한 법률」 제8조에 따라 공유수면의 점용·사용 허가를 받은 경우 그 장소의 지번이 없으면 그 점용·사용 허가를 받은 장소를 적습니다.

조사/검사자	성명	면허번호	협회 회원번호
	사무소명	등록번호	
조사/검사일자		설계일자	
종합의견			
그 밖의 사항			

「건축법」 제27조제2항 및 같은 법 시행규칙 제21조제1항에 따라 위와 같이 건축허가조사 및 검사조서를 제출합니다.

년 월 일

조사/검사자 (서명 또는 인)

특별시장·광역시장·특별자치시장·특별자치도지사, 시장·군수·구청장 귀하

첨부서류: 「한국건축규정」 체크리스트(「건축기본법」 제25조제1항에 따라 국토교통부장관이 공고하는 「한국건축규정」 별표 2를 말하며, 체크리스트 항목 중 해당 건축물과 관련하여 확인이 필요한 항목만 선별하여 제출합니다)

[별지 제23호의2서식] 삭제 <1999.5.11>

[별지 제23호의3서식] 삭제 <1999.5.11>

[별지 제23호의4서식] 삭제 <1999.5.11>

[별지 제23호의5서식] 삭제 <1999.5.11>

[별지 제23호의6서식] 삭제 <1999.5.11>

■ 건축법 시행규칙 [별지 제24호서식] <개정 2024. 7. 1.>

사용승인조사 및 검사조서

• [ ]에는 해당하는 곳에 √ 표시를 합니다. (앞쪽)

건축주			
대지위치			
지번			

※ 「공간정보의 구축 및 관리 등에 관한 법률」에 따른 지번을 적으며, 「공유수면의 관리 및 매립에 관한 법률」 제8조에 따라 공유수면의 점용·사용 허가를 받은 경우 그 장소가 지번이 없으면 그 점용·사용 허가를 받은 장소를 적습니다.

허가번호		허가일자	
조사/검사자	성명 (서명 또는 인)	자격번호	협회 회원번호
	사무소 명	신고번호	
조사/검사일자		설계일자	

「건축법」 제27조 및 같은 법 시행규칙 제21조에 따라 아래와 같이 사용승인조사 및 검사조서를 제출합니다.

년 월 일

제출인 (서명 또는 인)

특별시장·광역시장·특별자치시장·특별자치도지사, 시장·군수·구청장 귀하

구 분		조사내용	관련규정	완공 후 현황
현장 조사	대지 및 도로	대지의 안전 등	「건축법」 제40조	[ ]일치 [ ]불일치 [ ]해당 없음
		토지 굴착 부분에 대한 조치 등	「건축법」 제41조	[ ]일치 [ ]불일치 [ ]해당 없음
		대지의 조경	「건축법」 제42조, 조례 ( )% 이상	( )% [ ]해당 없음
		건축선 지정	「건축법」 제46조	[ ]일치 [ ]불일치 [ ]해당 없음
		건축선에 따른 건축제한	「건축법」 제47조	[ ]일치 [ ]불일치 [ ]해당 없음
	피난시설	직통계단의 설치	「건축법」 제49조	[ ]일치 [ ]불일치 [ ]해당 없음
		피난·특별피난·옥외피난계단의 설치	「건축법」 제49조	[ ]일치 [ ]불일치 [ ]해당 없음
		관람석 등으로부터의 출구설치	「건축법」 제49조	[ ]일치 [ ]불일치 [ ]해당 없음
		건축물 바깥쪽으로의 출구설치	「건축법」 제49조	[ ]일치 [ ]불일치 [ ]해당 없음
		옥상광장 등의 설치	「건축법」 제49조	[ ]일치 [ ]불일치 [ ]해당 없음
		방화구획 등의 설치	「건축법」 제49조	[ ]일치 [ ]불일치 [ ]해당 없음
		계단설치기준 및 구조	「건축법」 제49조	[ ]일치 [ ]불일치 [ ]해당 없음
		거실의 반자·채광·환기	「건축법」 제49조	[ ]일치 [ ]불일치 [ ]해당 없음
		층간 바닥 구조	「건축법」 제49조	[ ]일치 [ ]불일치 [ ]해당 없음
		경계 및 칸막이벽 구조	「건축법」 제49조	[ ]일치 [ ]불일치 [ ]해당 없음
		건축물에 설치하는 굴뚝	「건축법 시행령」 제54조	[ ]일치 [ ]불일치 [ ]해당 없음
		고층건축물의 피난·안전	「건축법」 제50조의2	[ ]일치 [ ]불일치 [ ]해당 없음
	내화구조	건축물의 내화구조	「건축법」 제50조	[ ]일치 [ ]불일치 [ ]해당 없음
		대규모 건축물의 방화벽 등	「건축법」 제50조	[ ]일치 [ ]불일치 [ ]해당 없음

210mm×297mm[백상지(80g/㎡) 또는 중질지(80g/㎡)]

■ 건축법 시행규칙 [별지 제24호서식]

(뒤쪽)

구 분		조사내용	관련규정	완공 후 현황
현장조사	건축재료	건축물의 내부 마감재료	「건축법」 제52조	[ ]일치 [ ]불일치 [ ]해당 없음
		건축물의 외벽 마감재료	「건축법」 제52조	[ ]일치 [ ]불일치 [ ]해당 없음
		건축자재의 품질관리	「건축법」 제52조의4	[ ]일치 [ ]불일치 [ ]해당 없음
	실내건축	실내건축의 구조 ·시공	「건축법」 제52조의2	[ ]일치 [ ]불일치 [ ]해당 없음
	지하층	지하층 구조	「건축법」 제53조	[ ]일치 [ ]불일치 [ ]해당 없음
	범죄예방	건축물의 범죄예방	「건축법」 제53조의2	[ ]일치 [ ]불일치 [ ]해당 없음
	용도제한	용도지역 및 용도지구에서의 건축물의 건축 제한 등	「국토의 계획 및 이용에 관한 법률」 제76조	[ ]일치 [ ]불일치 [ ]해당 없음
	건폐율 용적률	건축물의 건폐율	도시 · 군계획조례 ( )% 이하	( )%
		건축물의 용적률	도시 · 군계획조례 ( )% 이하	( )%
	대지안의 공지	건축선으로부터 이격거리	「건축법」 제58조	[ ]일치 [ ]불일치 [ ]해당 없음
		인접 대지경계선으로부터 이격거리	「건축법」 제58조	[ ]일치 [ ]불일치 [ ]해당 없음
	높이제한	건축물의 높이제한	「건축법」 제60조	[ ]일치 [ ]불일치 [ ]해당 없음
		일조 등의 확보를 위한 건축물의 높이제한	「건축법」 제61조	[ ]일치 [ ]불일치 [ ]해당 없음
	건축설비	승용승강기의 설치	「건축법」 제64조	[ ]일치 [ ]불일치 [ ]해당 없음
		승용승강기의 구조	「건축법」 제64조	[ ]일치 [ ]불일치 [ ]해당 없음
		비상용승강기의 설치	「건축법」 제64조	[ ]일치 [ ]불일치 [ ]해당 없음
		비상용승강기의 승강장 및 구조	「건축법」 제64조	[ ]일치 [ ]불일치 [ ]해당 없음
		피난용승강기의 설치	「건축법」 제64조	[ ]적합 [ ]부적합 [ ]해당 없음
		피난용승강기의 승강장 및 구조	「건축법」 제64조	[ ]적합 [ ]부적합 [ ]해당 없음
		배연설비의 설치	「건축법」 제49조	[ ]일치 [ ]불일치 [ ]해당 없음
		강제배수시설의 설치	「건축법」 제62조	[ ]일치 [ ]불일치 [ ]해당 없음
		급수시설	「건축법」 제62조	[ ]일치 [ ]불일치 [ ]해당 없음
		온돌 및 난방설비의 설치	「건축법」 제62조	[ ]일치 [ ]불일치 [ ]해당 없음
		열손실방지 조치	「녹색건축물 조성 지원법」 제15조	[ ]일치 [ ]불일치 [ ]해당 없음
		에너지 절약계획서 이행 여부	「녹색건축물 조성 지원법」 제14조	[ ]일치 [ ]불일치 [ ]해당 없음
	도시설계	지구단위계획에의 적합여부	「국토의 계획 및 이용에 관한 법률」 제49조부터 제54조까지	[ ]일치 [ ]불일치 [ ]해당 없음
		공개 공지의 확보	「건축법」 제43조, 조례( )% 이상	( )% [ ]해당 없음
	장애인 편의시설	관계 법령에 따라 의무적으로 설치하는 시설		[ ]일치 [ ]불일치 [ ]해당 없음
	동별 표시확인	집합건축물의 동별 표시가 공사완료도서와 일치하는지 여부		[ ]일치 [ ]불일치 [ ]해당 없음
	전유부 표시확인	집합건축물의 전유부 호별 표시가 공사완료도서와 일치 여부		[ ]일치 [ ]불일치 [ ]해당 없음
그 밖의 사항				
종합의견				

■ 건축법 시행규칙 [별지 제24호의2서식] <개정 2018. 11. 29.>

건축행정전산자료 이용승인신청서

• [ ]에는 해당하는 곳에 √ 표시를 합니다.

신청인	성명 또는 기관명	생년월일(사업자 또는 법인등록번호)
	전화번호	
	주소	

이용목적(※ 별지첨부 가능)	
이용기관	
법적근거	자료를 제공받는 방식
신청내용·항목(※ 별지첨부 가능)	
자료요구 범위 [ ]국가 [ ]특별시 · 광역시 · 도 · 특별자치시 · 특별자치도 [ ]시 · 군 · 구	
안전관리 대책(※ 별지첨부 가능)	

「건축법」 제32조제2항, 같은 법 시행령 제22조의2 및 같은 법 시행규칙 제22조의3에 따라 건축행정전산자료 이용승인을 신청합니다.

년 월 일

신청인(기관) (서명 또는 인)

국토교통부장관, 특별시장·광역시장·도지사·특별자치시장·특별자치도지사, 시장·군수·구청장 귀하

신청안내		
첨부서류	• 관계 중앙행정기관의 장의 심사결과 1부	수수료 없음

210mm×297mm[백상지(120g/㎡) 또는 중질지(80g/㎡)]

■ 건축법 시행규칙 [별지 제24호의3서식] 삭제 <2020. 5. 1.>

■ 건축법 시행규칙 [별지 제24호의4서식] 삭제 <2020. 5. 1.>

■건축법 시행규칙 [별지 제25호서식] 삭제 <2020. 5. 1.>

■ 건축법 시행규칙 [별지 제25호의2서식] 삭제 <2020. 5. 1.>

[별지 제25호의3서식] 삭제 <1999.5.11>

■ 건축법 시행규칙 [별지 제26호서식] <개정 2018. 11. 29.>

세움터(www.eais.go.kr)에서도 신청할 수 있습니다.

도로의 폐지 · 변경신청서

• 어두운 난( )은 신청인이 작성하지 않으며, [ ]에는 해당하는 곳에 √ 표시를 합니다.

(3쪽 중 제1쪽)

접수번호	접수일자	처리일자	처리기간 일

신청구분	[ ]도로 폐지	[ ]도로 변경
신청인	성명 (서명 또는 인)	생년월일(사업자 또는 법인등록번호)
	주소	

도로지정번호	도로지정일
대지위치	지번

폐지 · 변경내용

위치	길이(m)	너비(m)	면적(㎡)	폐지 / 변경사유

「건축법」 제45조에 따라 위와 같이 도로의 폐지 · 변경신청서를 제출합니다.

년 월 일

신청인 (서명 또는 인)

특별시장 · 광역시장 · 특별자치시장 · 특별자치도지사, 시장 · 군수 · 구청장 귀하

신청안내				
첨부서류	없음			수수료 원
제출하는 곳	특별시 · 광역시 · 특별자치시 · 특별자치도, 시 · 군 · 구	처리부서	건축허가(신고) 부서	

근거법규	
「건축법」 제45조	• 특별시장 · 광역시장 · 특별자치시 · 특별자치도지사 또는 시장 · 군수 · 구청장이 건축허가 또는 신고 시 지정한 도로를 폐지하거나 변경하려는 경우에는 허가를 받아야 합니다.

작성방법

1. "도로지정번호" 및 "도로지정일"은 시 · 군 · 구 등에 비치되어 있는 도로대장을 보고 적습니다.
2. "대지위치"는 건축허가(신고)를 받으려는 대지의 위치를 적습니다.
3. "지번"은 「공간정보의 구축 및 관리 등에 관한 법률」에 따른 지번을 적으며, 「공유수면의 관리 및 매립에 관한 법률」 제8조에 따라 공유수면의 점용 · 사용 허가를 받은 경우 그 장소가 지번이 없으면 그 점용 · 사용 허가를 받은 장소를 적습니다.
4. "폐지 · 변경내용"은 폐지 또는 변경 후 도로의 길이 / 너비 / 면적을 적습니다.

210㎜×297㎜ [보존용지(2종) 70g/㎡]

(3쪽 중 제2쪽)

위치도 및 현황도

• 위치도 및 폐지 · 변경 후 현황도를 작성합니다.

위치도	축 척 <임 의>

폐지 · 변경 후 현황도	축 척 [ ] 1 / 600 [ ] 1 / 1,200

(3쪽 중 제3쪽)

이해관계인 동의서

「건축법」 제45조에 따라 지정된 도로를 폐지/변경함에 동의합니다.
※ 변경된 도로는 「건축법」 제2조에 따른 도로로 인정됩니다.

ㅇ 도로지정을 추가하는 경우

관련지번	동의면적(㎡)	동의일자	토지소유자	생년월일(사업자 또는 법인등록번호)	서명 또는 인

ㅇ 도로를 폐지하는 경우

관련지번	동의면적(㎡)	동의일자	토지소유자	생년월일	서명 또는 인

[별지 제26호의2서식] 삭제 <1999.5.11>

■ 건축법 시행규칙[별지 제27호서식] <개정 2012.12.12>

도 로 관 리 대 장

(2면 중 제1면)

지정번호		
대지위치		지번
건축주	생년월일(사업자 또는 법인등록번호)	허가(신고)번호
도로길이 m	도로너비 m	도로면적 ㎡
이해관계인동의서		

아래 부분을 「건축법」 제45조에 따른 도로로 지정함에 동의합니다.
※ 지정된 도로는 「건축법」 제2조에 따른 도로로 인정됩니다.

관련지번	동의면적(㎡)	동의일자	토지소유자	생년월일 (법인등록번호)	서명 또는 인

작성자: 직급 성명 (서명 또는 인)

확인자: 직급 성명 (서명 또는 인)

210㎜×297㎜[보존용지(2종) 70g/㎡]

(2면 중 제2면)

위치도 및 현황도

• 위치도 및 현황도를 작성합니다.

위치도	축 척 <임 의>

■ 건축법 시행규칙 [별지 제27호의2서식] <신설 2021. 12. 31.>

신기술·신제품인 건축설비 기술적 기준의 [ ]인정 [ ]유효기간 연장 신청서

• 어두운 난( )은 신청인이 작성하지 않으며, [ ]에는 해당하는 곳에 √ 표시를 합니다.

접수번호	접수일	실명확인	처리기간

신기술·신제품 건축설비의 명칭			
신기술·신제품 건축설비의 개발자	상호 또는 법인명		사업자등록번호 (법인등록번호)
	성명(대표자)	전화번호	이메일
	주소		
신기술·신제품 건축설비의 내용·기능 ※ 기재내용이 많은 경우는 별지로 작성			
신기술·신제품 건축설비의 적용 범위			
유효기간	[ ] 신규	[ ] 연장	
	인정일부터 5년이내	기존 유효기간(. . . ~ . . .)	

「건축법」 제68조, 같은 법 시행령 제91조의4 및 같은 법 시행규칙 제37조에 따라 신기술·신제품인 건축설비 기술적 기준에 대한 인정(유효기간 연장)을 신청합니다.

년 월 일

신청인 (서명 또는 인)

국토교통부장관 귀하

첨부서류	1. 신기술·신제품인 건축설비의 구체적인 내용·기능과 해당 건축설비의 신규성·진보성 및 현장 적용성에 관한 내용을 적은 서류 2. 신기술·신제품인 건축설비와 관련된 다음 각 목의 증서·서류 등의 사본 가. 「건설기술 진흥법 시행령」 제33조제1항에 따라 발급받은 신기술 지정증서 나. 「특허법」 제86조에 따라 발급받은 특허증 다. 「산업기술혁신 촉진법 시행령」 제18조제6항에 따라 발급받은 신기술 인증서, 같은 영 제18조의4제2항에 따라 발급받은 신기술적용제품 확인서 및 같은 영 제18조의5제1항에서 준용하는 같은 영 제18조제6항에 따라 발급받은 신제품 인증서 라. 그 밖에 다른 법령에 따라 발급받은 증서·서류 등 3. 「산업표준화법」 제12조에 따른 한국산업표준 중 인정을 신청하는 신기술·신제품인 건축설비와 관련된 부분 4. 국제표준화기구(ISO)에서 정한 내용 중 인정을 신청하는 신기술·신제품인 건축설비와 관련된 부분 5. 그 밖에 신기술·신제품인 건축설비의 기술적 기준 인정에 필요한 서류로서 국토교통부장관이 정하여 고시하는 서류 ※ 제2호부터 제5호까지의 서류·증서 등은 해당 증서·서류 등이 있는 경우에만 첨부합니다.

210㎜×297㎜[백상지 80g/㎡(재활용품)]

■ 건축법 시행규칙 [별지 제27호의3서식] <개정 2021. 12. 31.>

운영관리 계획서

Ⅰ. 통합적용 지역현황

위치	지번
용도지역	면적 ㎡

Ⅱ. 통합적용 대상건축물 개요

동 별	규 모	용 도	구 조	건축설비

Ⅲ. 통합적용 대상시설물

시설명	위 치	규 모	용 도	비 고

Ⅳ. 통합적용사항

시설명	통합적용 내용	통합적용 효과

Ⅴ. 그 밖의 참고사항

「건축법」 제71조제1항에 따라 위와 같이 운영관리 계획서를 제출합니다.

년 월 일

신청인 (서명 또는 인)

국토교통부장관, 특별시장·광역시장·특별자치시시장·도지사·특별자치도지사 귀하

제출안내		
첨부서류	1. 통합적용 대상시설의 배치도 1부 2. 통합적용 대상시설 유지·관리 및 비용분담계획서 1부	수수료 없음

유의사항

1. 작성내용이 많은 경우에는 별도로 작성하여 제출합니다.
2. 제출하는 도면은 반드시 축척을 표시해야 합니다.
3. 지번은 「공간정보의 구축 및 관리 등에 관한 법률」에 따른 지번을 적으며, 「공유수면의 관리 및 매립에 관한 법률」 제8조에 따라 공유수면의 점용·사용 허가를 받은 경우 그 장소가 지번이 없으면 그 점용·사용 허가를 받은 장소를 적습니다.

210㎜×297㎜ [보존용지(2종) 70g/㎡]

■ 건축법 시행규칙 [별지 제27호의4서식] <개정 2023. 6. 9.>

특별건축구역 지정 제안 동의서

※ 어두운 난( )은 동의자가 작성하지 않습니다.

접수번호		접수일자
동의자	성명(법인 명칭 및 대표자 성명)	생년월일(법인등록번호)
	주소	전화번호

동의내용	구역명	
	구역면적	㎡
	구역지정에 관한 세부사항	
	제안자	성명(법인명칭 및 대표자 성명) : 생년월일(법인등록번호) :

동의대상 토지현황

번호	지번	지목	면적(㎡)	비고
1				
2				
3				
4				
5				

본인은 「건축법」 제71조제2항에 따른 특별건축구역의 지정 제안에 대하여 제안자 등에게 설명을 듣고 위 내용에 동의합니다.

년 월 일

동의자 : (서명 또는 인감도장 날인)

○○ 특별건축구역 지정 제안자 귀하

첨부서류	1. 신분증명서(주민등록증, 여권 등) 사본 1부 2. 인감증명서(토지소유자가 해외에 장기체류하거나 법인인 경우 등 불가피한 사유가 있다고 시·도지사가 인정하는 경우만 해당합니다) 1부
시·도지사 확인사항	토지등기사항증명서

행정정보 공동이용 동의서

본인은 이 건 업무처리와 관련하여 시·도지사가 「전자정부법」 제36조제1항에 따라 행정정보의 공동이용을 통해 토지등기사항증명서를 확인하는 것에 동의합니다. * 동의하지 않는 경우에는 동의자가 직접 제출해야 합니다.

동의자 (서명 또는 인)

작성방법 및 유의사항

1. 동의내용이 변경되지 않은 조건에서 제안자가 변경되어도 이 동의는 유효합니다.
2. 동의대상 토지현황란이 부족한 경우에는 별지에 적고 간인(間印)을 해야 합니다.
3. 토지소유자의 동의 방법은 자필로 서명하는 방법으로 하며, 해외에 장기체류하거나 법인인 경우 등 불가피한 사유가 있다고 시·도지사가 인정하는 경우에만 인감도장을 날인하는 방법으로 할 수 있습니다.

210㎜×297㎜[백상지(80g/㎡) 또는 중질지(80g/㎡)]

■ 건축법 시행규칙 [별지 제27호의5서식] <개정 2021. 12. 31.>

특례적용계획서

(앞쪽)

대지위치	대지위치	지번
	용도지역	면적 ㎡

Ⅰ. 특례적용 대상건축물

1. 전체 개요

건축물명	건축주(시공자)
건축면적 ㎡	연면적 합계 ㎡
건폐율 %	용적률 %

2. 동별 개요

동별	용도	구조	내화 · 방화 · 피난설비	건축설비	지상층수

Ⅱ. 기준완화 적용사항

동별	완화적용기준	적용사유

Ⅲ. 특례적용사항

동별	적용배제 특례사항	특례적용사유	예상효과

Ⅳ. 특례적용 공법 및 기술

동별	완화적용 특례사항	적용공법	사용장비	특례적용신기술

Ⅴ. 그 밖의 참고사항

210㎜×297㎜[보존용지(2종) 70g/㎡]

(뒤쪽)

「건축법」 제72조제1항에 따라 위와 같이 특례적용계획서를 제출합니다.

년 월 일

건축주 (서명 또는 인)

특별시장 · 광역시장 · 특별자치시장 · 특별자치도지사, 시장 · 군수 · 구청장 귀하

제출안내		
첨부서류	1. 특례적용 대상건축물의 개략설계도서 1부 2. 특례적용 대상건축물의 배치도 1부 3. 특례적용 대상건축물의 내화 · 방화 · 피난 또는 건축설비도 1부 4. 특례적용 신기술의 세부설명자료 1부	수수료 없음

유의사항

1. 작성내용이 많은 경우에는 별도로 작성하여 제출합니다.
2. 제출하는 도면은 반드시 축척을 표시해야 합니다.
3. 지번은 「공간정보의 구축 및 관리 등에 관한 법률」에 따른 지번을 적으며, 「공유수면의 관리 및 매립에 관한 법률」 제8조에 따라 공유수면의 점용 · 사용 허가를 받은 경우 그 장소가 지번이 없으면 그 점용 · 사용 허가를 받은 장소를 적습니다.

■ 건축법 시행규칙 [별지 제27호의6서식] <신설 2014.10.15.>

특별가로구역 관리대장

(관리번호)

Ⅰ. 지정 개요

명 칭	
지 정 일 자	
목적(필요성)	

Ⅱ. 위치 및 범위

위치(주소)	면적(㎡)

Ⅲ. 지정 내용 [※ 위치별 지정 내용이 많은 경우 별도(관리번호 부여) 관리합니다.]

○ 건축물의 규모(층수, 높이)

■ 건축법 시행규칙 [별지 제27호의7서식] <개정 2021. 8. 27.> 세움터(www.eais.go.kr)에서도 신청할 수 있습니다.

건축협정운영회 설립신고서

• 어두운 란( )은 신고인이 작성하지 아니합니다.

접수번호	접수일자	처리일자	처리기간 3일

명칭 및 소재지	명칭			
	주소			
대표자	성명		생년월일	
	주소			
건축협정 회원명단 (※ 기재할 빈칸이 부족한 경우 별지로 작성합니다.)	성명	생년월일	성명	생년월일
	주소		주소	
	성명	생년월일	성명	생년월일
	주소		주소	
	성명	생년월일	성명	생년월일
	주소		주소	
	성명	생년월일	성명	생년월일
	주소		주소	
	성명	생년월일	성명	생년월일
	주소		주소	
	성명	생년월일	성명	생년월일
	주소		주소	
운영목적 및 방법	목적			
	방법			

「건축법」 제77조의5 및 같은 법 시행규칙 제38조의8에 따라 건축협정운영회 설립 신고서를 제출합니다.

년 월 일

신고인 (서명 또는 인)

특별자치시장·특별자치도지사 또는 시장·군수·구청장 귀하

210㎜×297㎜[백상지 80g/㎡]

■ 건축법 시행규칙 [별지 제27호의8서식] <신설 2014.10.15.> 세움터(www.eais.go.kr)에서도 신청할 수 있습니다.

건축협정 [ ]인가 [ ]변경인가 신청서

(4쪽 중 제1쪽)

접수번호	접수일자	처리일자	처리기간 20일

Ⅰ. 건축협정 개요

명 칭		
목 적		
위치 및 범위		
건축협정 체결자 (건축협정운영회)	성명(건축협정운영회의 경우 그 명칭 및 대표자 성명)	생년월일(법인, 외국인 등의 경우 등록번호)
	주소	
유 효 기 간		
위반 시 제재 사항		

II. 건축협정 내용

(4쪽 중 제2쪽)

□ 건축물의 위치·규모·용도·형태 등에 관한 사항

위치 (도로명 주소)	대지 면적 (㎡)	건축선	건축물·설비의 위치	건축물의 용도	건축물의 높이(m)	건축물의 층수	지붕 형태	외벽 형태

□ 건폐율, 용적률, 조경, 주차장, 부대시설 등에 관한 사항

위치 (도로명 주소)	대지 면적 (㎡)	건폐율 (%)	용적률 (%)	조경면적 (㎡)	주차 대수	부대 시설	기타	비고

210㎜×297㎜[백상지 80g/㎡]

III. 건축협정 현황도

(4쪽 중 제3쪽)

명칭	특이사항

도면의 종류	축 척 1 :	작성자 (서명 또는 인)

작성방법 및 유의사항

1. 배치도[대지의 경계, 대지의 조경면적, 「건축법」 제43조에 따른 공개 공지 또는 공개 공간, 건축선(「건축법」 제46조제1항 단서에 따라 건축선이 정해지는 경우에는 건축선 후퇴면적 및 건축선 후퇴거리를 포함합니다), 건축물의 배치현황, 대지 안 옥외주차 현황, 대지에 직접 접한 도로를 포함한 도면을 말합니다)
2. 공개 공지 또는 공개 공간의 면적, 조경면적, 건축선 후퇴면적의 외곽선은 굵은 점선으로 표시하고, 지시선을 이용하여 면적(건축선 후퇴면적의 경우에는 건축선 후퇴거리를 포함합니다)과 시설물을 문자로 표기해야 합니다.

210㎜×297㎜[백상지 80g/㎡]

Ⅳ. 건축협정 체결자

(4쪽 중 제4쪽)

위치(지번)	면적(㎡)	성명	주소	생년월일 (법인, 외국인 등의 경우 등록번호)	서명	관계 (소유자와의 관계)

210㎜×297㎜[백상지 80g/㎡]

■ 건축법 시행규칙 [별지 제27호의9서식] <신설 2014.10.15.>

건축협정 관리대장

(4쪽 중 제1쪽)

Ⅰ. 개요

인가번호(명칭)	인가일자	위치(지번)	면적(㎡)	건축협정체결자			비고
				성명	주소	생년월일 (법인, 외국인 등의 경우 등록번호)	

건축협정체결자 변경 사항 (※ 법인, 외국인 등의 경우 생년월일 란에 등록번호 기재)

위치(지번)	변경일자	당초	변경	위치(지번)	변경일자	당초	변경
		성명	성명			성명	성명
		생년월일	생년월일			생년월일	생년월일
		성명	성명			성명	성명
		생년월일	생년월일			생년월일	생년월일
		성명	성명			성명	성명
		생년월일	생년월일			생년월일	생년월일

297㎜×210㎜[백상지 120g/㎡]

II. 건축협정 내용

(4쪽 중 제2쪽)

□ 건축물의 위치·규모·용도·형태 등에 관한 사항 (II-1)

위치 (도로명 주소)	대지 면적 (㎡)	건축선	건축물·설비의 위치	건축물의 용도	건축물의 높이(m)	건축물의 층수	지붕 형태	외벽 형태
당초 (변경)								

(4쪽 중 제3쪽)

□ 건폐율, 용적률, 조경, 주차장, 부대시설 등에 관한 사항 (Ⅱ-2)

위치 (도로명 주소)	대지 면적 (㎡)	건폐율(%)	용적률 (%)	조경면적(㎡)	주차 대수	부대 시설	기타	비고
당초 (변경)								

297㎜×210㎜[백상지 120g/㎡]

III. 건축협정 현황도

(4쪽 중 제4쪽)

명칭	특이사항

도면의 종류	축 척 1 :	작성자 (서명 또는 인)

작성방법 및 유의사항

1. 배치도[대지의 경계, 대지의 조경면적, 「건축법」 제43조에 따른 공개 공지 또는 공개 공간, 건축선(「건축법」 제46조제1항 단서에 따라 건축선이 정해지는 경우에는 건축선 후퇴면적 및 건축선 후퇴거리를 포함합니다), 건축물의 배치현황, 대지 안 옥외주차 현황, 대지에 직접 접한 도로를 포함한 도면을 말합니다)
2. 공개 공지 또는 공개 공간의 면적, 조경면적, 건축선 후퇴면적의 외곽선은 굵은 점선으로 표시하고, 지시선을 이용하여 면적(건축선 후퇴면적의 경우에는 건축선 후퇴거리를 포함합니다)과 시설물을 문자로 표기해야 합니다.

210㎜×297㎜[백상지 80g/㎡]

■ 건축법 시행규칙 [별지 제27호의10서식] <신설 2014.10.15.> 세움터(www.eais.go.kr)에서도 신청할 수 있습니다.

건축협정 폐지인가신청서

(앞쪽)

Ⅰ. 건축협정 폐지 개요

건축협정 개요	명칭 (인가번호)	
	위치 및 범위	
건축협정 체결자 (건축협정운영회)	성명(건축협정운영회인 경우 그 명칭 및 대표자 성명)	생년월일(법인, 외국인 등의 경우 등록번호)
	주소	
유효기간		
폐지사유		

「건축법」 제77조의9 제1항 및 같은 법 시행규칙 제38조의11제1항에 따라 건축협정 폐지 인가를 신청합니다.

년 월 일

신청인 (서명 또는 인)

특별자치시장·특별자치도지사 또는 시장·군수·구청장 귀하

210㎜×297㎜[백상지 80g/㎡]

Ⅱ. 건축협정 폐지 동의 사항

(뒷쪽)

위치(지번)	면적(㎡)	성명	주 소	생년월일 (법인, 외국인 등의 경우 등록번호	동의여부	서명 또는 인

210㎜×297㎜[백상지 80g/㎡]

■ 건축법 시행규칙 [별지 제27호의11서식] <개정 2019. 11. 18.> 세움터(www.eais.go.kr)에서도 신청할 수 있습니다.

결합건축협정서

• 색상이 어두운 난은 신청인이 작성하지 아니합니다. (총4쪽 중 제1쪽)

접수번호	접수일자	처리일자	처리기간 50일

Ⅰ. 결합건축 개요

위 치	가			
	나			
대지간 최단거리				
용도지역(지구/구역)				
결 합 건 축 협정체결자		성명	주소	생년월일
	가			(법인, 외국인 등의 경우 등록번호)
	나			(법인, 외국인 등의 경우 등록번호)

결 합 건 축 내 용		가 대지	나 대지
	법정 용적률		
	결합건축으로 조정되는 용적률		
	건축가능 용적률		
	최종 용적률		

유 효 기 간	(최소 30년 이상)
위반 시 제재 사항	(결합건축 체결 후 동시재건축 불이행으로 인한 행정 제재에 대한 대응사항 등)
기 타	

「건축법」 제77조의16제1항 및 같은 법 시행규칙 제38조의12에 따라 위와 같이 체결한 결합건축협정서를 제출합니다.

체결자 (가) (서명 또는 인)

체결자 (나) (서명 또는 인)

특별시장·광역시장·특별자치시장·특별자치도지사, 시장·군수·구청장 귀하

처 리 절 차					
신청서 작성 →	접 수 →	검 토 →	건축위원회 심의 (도시계획위원회 심의) →	결 정 →	신청인에게 통지
신청인	처 리 기 관 (특별시·광역시·특별자치시·특별자치도, 시·군·구)				

210㎜×297㎜[백상지(80g/㎡) 또는 중질지(80g/㎡)]

(총4쪽 중 제2쪽)

Ⅱ. 결합건축 현황도

	대지면적(㎡)	건축면적(㎡)	건폐율(%)	연면적 합계(㎡)	연면적합계(㎡) (용적률 산정용)	용적률(%)
가 대지						
나 대지						

도면의 종류	축 척 1 :	작성자 (서명 또는 인)

작성방법 및 유의사항

1. 배치도[대지의 경계, 대지의 조경면적, 「건축법」 제43조에 따른 공개 공지 또는 공개 공간, 건축선(「건축법」 제46조제1항 단서에 따라 건축선이 정해지는 경우에는 건축선 후퇴면적 및 건축선 후퇴거리를 포함합니다), 건축물의 배치현황, 대지 안 옥외주차 현황, 대지에 직접 접한 도로를 포함한 도면을 말합니다]
2. 공개 공지 또는 공개 공간의 면적, 조경면적, 건축선 후퇴면적의 외곽선은 굵은 점선으로 표시하고, 지시선을 이용하여 면적(건축선 후퇴면적의 경우에는 건축선 후퇴거리를 포함합니다)과 시설물을 문자로 표기해야 합니다.

210㎜×297㎜[백상지(80g/㎡)]

(총4쪽 중 제3쪽)

III. 결합건축 대상 대지별 건축계획서

□ 가 대지

주소	특이사항

도면의 종류	축 척 1 :	작성자 (서명 또는 인)

작성방법 및 유의사항

1. 배치도[대지의 경계, 대지의 조경면적, 「건축법」 제43조에 따른 공개 공지 또는 공개 공간, 건축선(「건축법」 제46조제1항 단서에 따라 건축선이 정해지는 경우에는 건축선 후퇴면적 및 건축선 후퇴거리를 포함합니다), 건축물의 배치현황, 대지 안 옥외주차 현황, 대지에 직접 접한 도로를 포함한 도면을 말합니다]
2. 공개 공지 또는 공개 공간의 면적, 조경면적, 건축선 후퇴면적의 외곽선은 굵은 점선으로 표시하고, 지시선을 이용하여 면적(건축선 후퇴면적의 경우에는 건축선 후퇴거리를 포함합니다)과 시설물을 문자로 표기해야 합니다.

210㎜×297㎜[백상지(80g/㎡)]

(총4쪽 중 제4쪽)

□ 나 대지

주소	특이사항

도면의 종류	축 척 1 :	작성자 (서명 또는 인)

작성방법 및 유의사항

1. 배치도[대지의 경계, 대지의 조경면적, 「건축법」 제43조에 따른 공개 공지 또는 공개 공간, 건축선(「건축법」 제46조제1항 단서에 따라 건축선이 정해지는 경우에는 건축선 후퇴면적 및 건축선 후퇴거리를 포함합니다), 건축물의 배치현황, 대지 안 옥외주차 현황, 대지에 직접 접한 도로를 포함한 도면을 말합니다]
2. 공개 공지 또는 공개 공간의 면적, 조경면적, 건축선 후퇴면적의 외곽선은 굵은 점선으로 표시하고, 지시선을 이용하여 면적(건축선 후퇴면적의 경우에는 건축선 후퇴거리를 포함합니다)과 시설물을 문자로 표기해야 합니다.

210㎜×297㎜[백상지(80g/㎡)]

■ 건축법 시행규칙 [별지 제27호의12서식] <신설 2016. 7. 20.>

결합건축 관리대장

(총3쪽 중 제1쪽)

Ⅰ. 개요

허가번호(명칭)	허가일자	위치(지번)	대지간 최단거리 (m)	결합건축체결자			비고
				성명	주소	생년월일 (법인, 외국인 등의 경우 등록번호)	

건축협정체결자 변경 사항 (※ 법인, 외국인 등의 경우 생년월일 란에 등록번호 기재)

위치(지번)	변경일자	당초	변경	위치(지번)	변경일자	당초	변경
		성명	성명			성명	성명
		생년월일	생년월일			생년월일	생년월일
		성명	성명			성명	성명
		생년월일	생년월일			생년월일	생년월일
		성명	성명			성명	성명
		생년월일	생년월일			생년월일	생년월일

297㎜×210㎜[백상지(120g/㎡)]

(총 3쪽 중 제 2쪽)

Ⅱ. 결합건축 내용

□ 대지별 용적률 적용에 대한 사항 (Ⅱ-1)

	용도지역(지구/구역)	법정 용적률	결합건축으로 조정되는 용적률	최종 허용 용적률
가 대지				
나 대지				

□ 건축물의 위치·규모·용도·형태 등에 관한 사항 (Ⅱ-2)

	위치 (도로명주소)	대지면적(㎡)	건축면적(㎡)	건폐율(%)	연면적 합계(㎡)	연면적 합계(㎡) (용적률 산정용)	용적률(%)	기타
가 대지								
나 대지								

(총3쪽 중 제3쪽)

III. 결합건축 현황도

	주소	특이사항
가 대지		
나 대지		

도면의 종류	축 척 1 :	작성자 (서명 또는 인)

작성방법 및 유의사항

1. 배치도[대지의 경계, 대지의 조경면적, 「건축법」 제43조에 따른 공개 공지 또는 공개 공간, 건축선(「건축법」 제46조제1항 단서에 따라 건축선이 정해지는 경우에는 건축선 후퇴면적 및 건축선 후퇴거리를 포함합니다), 건축물의 배치현황, 대지 안 옥외주차 현황, 대지에 직접 접한 도로를 포함한 도면을 말합니다]
2. 공개 공지 또는 공개 공간의 면적, 조경면적, 건축선 후퇴면적의 외곽선은 굵은 점선으로 표시하고, 지시선을 이용하여 면적(건축선 후퇴면적의 경우에는 건축선 후퇴거리를 포함합니다)과 시설물을 문자로 표기해야 합니다.

■ 건축법 시행규칙 [별지 제28호서식] 삭제 <2018. 11. 29.>

■ 건축법 시행규칙 [별지 제29호서식] <개정 2011.4.1>

위 반 건 축 물 관 리 대 장

관리번호							
대지현황	대지위치			지번		지목	
	용도지역		용도지구	용도구역		토지소유	
건축주	성명		생년월일(사업자 또는 법인등록번호)	주소			
현거주자	성명		생년월일(사업자 또는 법인등록번호)	성명		생년월일(사업자 또는 법인등록번호)	
무허가							
적발일자	발생일자	위반층수	위반용도	위반면적(㎡)	주구조	지붕구조	항측도엽번호
무단 용도변경							
적발일자	발생일자	위반층	위반면적(㎡)	변경 전 용도		변경 후 용도	
위법 시공							
적발일자	발생일자	위반면적(㎡)	위반용도	시공회사명	면허번호	감리자 성명	면허번호
위반내용							
기타 위반							
적발일자	발생일자	위반용도		위반내용			
행정조치내용							
적발일자	위반구분	조치일자	조치내용			금액 (단위 : 천원)	

297㎜×210㎜ [보존용지(2종) 70g/㎡]

■ 건축법 시행규칙 [별지 제30호서식] <개정 2021. 12. 31.> 세움터(www.eais.go.kr)에서도 신청할 수 있습니다.

공작물축조신고서

• 어두운 난( )은 신고인이 작성하지 않으며, ※ 설계자 • 공사시공자란은 해당 사항이 있는 경우에만 작성합니다.

신고번호(연도-기관코드-업무구분-신고일련번호)	접수일자	처리일자	처리기간 일

건축주	성명(법인명)		생년월일(사업자 또는 법인등록번호)
	주소		(전화번호:)
대지조건	대지위치		
	지번		(지목 :)
	※ 「공간정보의 구축 및 관리 등에 관한 법률」에 따른 지번을 적으며, 「공유수면의 관리 및 매립에 관한 법률」 제8조에 따라 공유수면의 점용 · 사용 허가를 받은 경우 그 장소가 지번이 없으면 그 점용 · 사용 허가를 받은 장소를 적습니다.		
	지역	지구	구역
※ 설계자	성명(법인명)		자격번호
	사무소명		신고번호
	주소		
※ 공사시공자	성명		생년월일(사업자 또는 법인등록번호)
	회사명		면허번호
	주소		

축조완료예정일

년 월 일

※ 축조할 공작물의 종류 (「건축법 시행령」 제118조제1항)

• 굴뚝, 장식탑, 기념탑, 광고탑, 광고판, 고가수조, 옹벽, 담장, 지하대피호, 골프연습장 철탑, 통신용 철탑, 기계식 주차장, 철골 조립식 주차장, 건축조례로 정한 공작물 및 그 밖에 이와 비슷한 것

종류	구조	높이(m)	길이(m)	면적(㎡)	건폐율(%)

「건축법」 제83조 및 같은 법 시행규칙 제41조에 따라 위와 같이 공작물축조신고서를 제출합니다.

년 월 일

건축주 (서명 또는 인)

특별자치시장 · 특별자치도지사, 시장 · 군수 · 구청장 귀하

신고안내			
첨부서류	1. 공작물의 배치도 1부 2. 공작물의 구조도 1부 3. 「건축물의 구조기준 등에 관한 규칙」 별지 제2호서식의 구조안전 및 내진설계 확인서(높이가 8미터 이상인 경우만 해당합니다) 4. 별지 제30호의2서식의 공작물 내풍설계 확인서(높이가 8미터 이상인 공작물인 경우에만 첨부합니다)		수수료 원
제출하는 곳	특별자치시 · 특별자치도, 시 · 군 · 구	처리부서	건축허가(신고) 부서

유의사항	
「건축법」 제110조제3호	• 신고를 하지 않고 공작물을 축조한 자는 2년 이하의 징역 또는 1억원 이하의 벌금에 처하여 집니다.

■ 건축법 시행규칙 [별지 제30호의2서식] <신설 2021. 12. 31.>

공작물 내풍설계 확인서

① 공사명						
② 대지위치						
③ 공작물 유형						
④ 공작물 규모	높이(H)	m	대표 폭(B)	m		
⑤ 사용설계기준						
⑥ 구조형식						
⑦ 풍하중산정 개요	기본풍속	V_0 = m/s	지표면조도구분			
	지형계수	K_{zt} =	풍속고도분포계수	K_{zr} =		
	중요도	I_w =	설계풍속	V_H = m/s		
	설계속도압	q_H = N/㎡	가스트영향계수	G_D =		
	풍력계수	C_D =	풍상벽 외압계수	C_{pe1} =	풍하벽 외압계수	C_{pe2} =
⑧ 내풍설계 주요 결과	최대 변위(mm)	δx =	δy =			
	밑면전단력(kN)	Vx =	Vy =			
	전도모멘트(kN·m)	Mx =	My =			
⑨ 특이사항						

「건축법」 제83조 및 같은 법 시행규칙 제41조에 따라 대상 공작물 내풍설계 확인서를 제출합니다.

년 월 일

건축주 (서명 또는 인)

작성자: 건축구조기술사	(서명 또는 인)	설계자: 건축사	(서명 또는 인)
주 소:	또는	주 소:	
연락처:		연락처:	

210㎜×297㎜[백상지(80g/㎡) 또는 중질지(80g/㎡)]

[별지 제30호의3서식] <개정 2021. 12. 31.>

공작물의 구조 안전 점검표

항 목	내 용	확 인
1. 공작물 일반사항		
일반사항	공작물의 종류 : 공작물의 구조 : 공작물의 높이 : (　　)m, 길이(　　)m	
2. 법 제48조에 따른 구조 안전 확인 (높이가 8미터 이상인 경우만 해당합니다.)		
구조계산 및 구조안전확인서 제출 여부	건축법 제48조에 따라 공작물의 구조안전을 위하여 적절하게 구조계산을 실시하고, 「건축물의 구조기준 등에 관한 규칙」 제58조의 구조안전 및 내진설계 확인서를 제출하였는가?	적합( ), 부적합( )
3. 공작물의 전반적인 구조 안전 확인		
가. 적합한 자재의 사용 여부	구조도와 동일한 구조부재 및 앵커볼트 등을 사용하였는가?	적합( ), 부적합( )
나. 공작물 흔들림	앵커볼트 및 지지부의 흔들림을 포함해 공작물 전체의 흔들림이 없이 견고하게 고정되었는가?	적합( ), 부적합( )
다. 위험시설물 주위설치 여부	주위에 위험시설물 등이 없는 안전에 적합한 위치인가? (전선 등 전기시설, 가스시설, 통신망 등)	적합( ), 부적합( )
라. 공작물 기울어짐	공작물의 기울어짐이 1/150 이내이거나 맨눈으로 기울어짐이 인지되지 않는가?	적합( ), 부적합( )
마. 안전점검 용이성	정기적인 공작물의 안전점검이 가능하도록 접근이 용이하고, 점검구 등을 확보하였는가?	적합( ), 부적합( )
4. 지지구조물 확인		
가. 지지구조물의 배수 용이성	공작물의 지지구조물에 물이 고이지 않도록 배수처리가 용이하게 시공되었는가?	적합( ), 부적합( )
나. 지지구조물의 상태 평가	콘크리트 등 지지구조물이 균열이 없고, 공작물을 안정적으로 지지하고 있는가?	적합( ), 부적합( )
다. 앵커볼트 설치 상태	앵커볼트의 개수와 크기 등이 구조도에 표시된 것과 동일하게 시공되었는가?	적합( ), 부적합( )
5. 공작물의 주요 구조부재 확인		
가. 부식방지처리	부식이 발생하는 재료인 경우 아연도금 등의 도금 또는 방청(녹 방지) 도장이 적합하게 처리되었는가?	적합( ), 부적합( )
나. 볼트접합부 확인 (해당 시 확인)	구조부재간 볼트접합부가 구조도대로 시공되었는가?	적합( ), 부적합( )
다. 용접접합부 확인 (해당 시 확인)	구조부재간 용접접합부가 구조도대로 시공되었는가?	적합( ), 부적합( )
라. 판재 및 마감재 확인	구조부재에 접합된 판재 및 마감재가 견고하게 고정되었는가?	적합( ), 부적합( )
년　　월　　일		
점검자	소속: 성명: (서명 또는 인)	

210㎜×297㎜[보존용지(2종) 70g/㎡]

■ 건축법 시행규칙 [별지 제31호서식] <개정 2011.4.1>

공작물축조신고필증

신고번호

건축주

대지위치

축조할 공작물의 종류

종류	구조	높이 (m)	길이 (m)	면적 (㎡)	건폐율 (%)

귀하께서 제출하신 공작물축조신고서에 따라 공작물축조신고필증을 「건축법 시행규칙」 제41조에 따라 교부합니다.

년 월 일

특별자치도지사, 시장·군수·구청장 직인

210㎜×297㎜ [보존용지(2종) 70g/㎡]

[별지 제31호의2서식] 삭제 <2020. 5. 1.>

■ 건축법 시행규칙 [별지 제32호서식] <개정 2021. 12. 31.>

공작물관리대장

• ※ 설계자 · 공사 시공자란은 해당사항이 있는 경우에만 적습니다.

관리번호		
건축주	성명	생년월일(사업자 또는 법인등록번호)
	주소 (전화번호 :)	
대지조건	대지위치	
	지역	
	지구	구역
※ 설계자	성명	자격번호
	사무소명	신고번호
	주소 (전화번호 :)	
※ 공사시공자	성명	생년월일(사업자 또는 법인등록번호)
	회사명	면허번호
	주소 (전화번호 :)	

신고번호			
신고일자	년 월 일	사용승인일자 또는 축조완료일자	년 월 일

공작물의 종류	구조	높이 (m)	길이 (m)	면적 (㎡)

210mm×297mm [보존용지(1종) 120g/㎡]

■ 건축법 시행규칙 [별지 제33호서식] <개정 2018. 11. 29.>

(앞쪽)

제 호

건축물출입검사원증

사 진
3cm×4cm
(모자 벗은 상반신으로 뒤 그림 없이 6개월 이내 촬영한 것)

성 명
기 관 명

60mm×90mm(청상지 120g/㎡)

(뒤쪽)

건축물출입검사원증

소속/직급:
성 명:
생년월일:
유효기간: 년 월 일부터 년 월 일까지

위 사람은 「건축법」 제87조 제1항에 따라 건축물·대지 또는 건축공사장에 출입하여 검사 또는 시험할 수 있는 사람임을 증명합니다.

년 월 일

국토교통부장관
특별시장 · 광역시장 ·
특별자치시장 · 도지사 ·
특별자치도지사
시장 · 군수 · 구청장

직인

1. 이 증은 다른 사람에게 대여 또는 양도할 수 없습니다.
2. 이 증을 습득한 경우에는 가까운 우체통에 넣어 주십시오.

※ 연락처:

건축물의 피난ㆍ방화구조 등의 기준에 관한 규칙

[시행 2026. 10. 6.] [국토교통부령 제1631호, 2026. 10. 6., 일부개정]

국토교통부 (건축안전과) 044 - 201 - 4992, 4988

제1조(목적) 이 규칙은 「건축법」 제49조, 제50조, 제50조의2, 제51조, 제52조, 제52조의4, 제53조 및 제64조에 따른 건축물의 피난ㆍ방화 등에 관한 기술적 기준을 정함을 목적으로 한다. <개정 2005. 7. 22., 2010. 4. 7., 2012. 1. 6., 2019. 8. 6., 2019. 10. 24.>

제2조(내수재료) 「건축법 시행령」(이하 "영"이라 한다) 제2조제6호에서 "국토교통부령으로 정하는 재료"란 벽돌ㆍ자연석ㆍ인조석ㆍ콘크리트ㆍ아스팔트ㆍ도자기질재료ㆍ유리 및 그 밖에 이와 비슷한 내수성 건축재료를 말한다. <개정 2005. 7. 22., 2008. 3. 14., 2013. 3. 23., 2019. 8. 6.>

제3조(내화구조) 영 제2조제7호에서 "국토교통부령으로 정하는 기준에 적합한 구조"란 다음 각 호의 어느 하나에 해당하는 것을 말한다. <개정 2000. 6. 3., 2005. 7. 22., 2006. 6. 29., 2008. 3. 14., 2008. 7. 21., 2010. 4. 7., 2013. 3. 23., 2019. 8. 6., 2021. 8. 27., 2021. 12. 23.>

1. 벽의 경우에는 다음 각 목의 어느 하나에 해당하는 것
   가. 철근콘크리트조 또는 철골철근콘크리트조로서 두께가 10센티미터 이상인 것
   나. 골구를 철골조로 하고 그 양면을 두께 4센티미터 이상의 철망모르타르(그 바름바탕을 불연재료로 한 것으로 한정한다. 이하 이 조에서 같다) 또는 두께 5센티미터 이상의 콘크리트블록ㆍ벽돌 또는 석재로 덮은 것
   다. 철재로 보강된 콘크리트블록조ㆍ벽돌조 또는 석조로서 철재에 덮은 콘크리트블록등의 두께가 5센티미터 이상인 것
   라. 벽돌조로서 두께가 19센티미터 이상인 것
   마. 고온ㆍ고압의 증기로 양생된 경량기포 콘크리트패널 또는 경량기포 콘크리트블록조로서 두께가 10센티미터 이상인 것
2. 외벽 중 비내력벽인 경우에는 제1호에도 불구하고 다음 각 목의 어느 하나에 해당하는 것
   가. 철근콘크리트조 또는 철골철근콘크리트조로서 두께가 7센티미터 이상인 것
   나. 골구를 철골조로 하고 그 양면을 두께 3센티미터 이상의 철망모르타르 또는 두께 4센티미터 이상의 콘크리트블록ㆍ벽돌 또는 석재로 덮은 것
   다. 철재로 보강된 콘크리트블록조ㆍ벽돌조 또는 석조로서 철재에 덮은 콘크리트블록등의 두께가 4센티미터 이상인 것
   라. 무근콘크리트조ㆍ콘크리트블록조ㆍ벽돌조 또는 석조로서 그 두께가 7센티미터 이상인 것

3. 기둥의 경우에는 그 작은 지름이 25센티미터 이상인 것으로서 다음 각 목의 어느 하나에 해당하는 것. 다만, 고강도 콘크리트(설계기준강도가 50MPa 이상인 콘크리트를 말한다. 이하 이 조에서 같다)를 사용하는 경우에는 국토교통부장관이 정하여 고시하는 고강도 콘크리트 내화성능 관리기준에 적합해야 한다.
   가. 철근콘크리트조 또는 철골철근콘크리트조
   나. 철골을 두께 6센티미터(경량골재를 사용하는 경우에는 5센티미터)이상의 철망모르타르 또는 두께 7센티미터 이상의 콘크리트블록ㆍ벽돌 또는 석재로 덮은 것
   다. 철골을 두께 5센티미터 이상의 콘크리트로 덮은 것
4. 바닥의 경우에는 다음 각 목의 어느 하나에 해당하는 것
   가. 철근콘크리트조 또는 철골철근콘크리트조로서 두께가 10센티미터 이상인 것
   나. 철재로 보강된 콘크리트블록조ㆍ벽돌조 또는 석조로서 철재에 덮은 콘크리트블록등의 두께가 5센티미터 이상인 것
   다. 철재의 양면을 두께 5센티미터 이상의 철망모르타르 또는 콘크리트로 덮은 것
5. 보(지붕틀을 포함한다)의 경우에는 다음 각 목의 어느 하나에 해당하는 것. 다만, 고강도 콘크리트를 사용하는 경우에는 국토교통부장관이 정하여 고시하는 고강도 콘크리트내화성능 관리기준에 적합해야 한다.
   가. 철근콘크리트조 또는 철골철근콘크리트조
   나. 철골을 두께 6센티미터(경량골재를 사용하는 경우에는 5센티미터)이상의 철망모르타르 또는 두께 5센티미터 이상의 콘크리트로 덮은 것
   다. 철골조의 지붕틀(바닥으로부터 그 아랫부분까지의 높이가 4미터 이상인 것에 한한다)로서 바로 아래에 반자가 없거나 불연재료로 된 반자가 있는 것
6. 지붕의 경우에는 다음 각 목의 어느 하나에 해당하는 것
   가. 철근콘크리트조 또는 철골철근콘크리트조
   나. 철재로 보강된 콘크리트블록조ㆍ벽돌조 또는 석조
   다. 철재로 보강된 유리블록 또는 망입유리(두꺼운 판유리에 철망을 넣은 것을 말한다)로 된 것
7. 계단의 경우에는 다음 각 목의 어느 하나에 해당하는 것
   가. 철근콘크리트조 또는 철골철근콘크리트조
   나. 무근콘크리트조ㆍ콘크리트블록조ㆍ벽돌조 또는 석조
   다. 철재로 보강된 콘크리트블록조ㆍ벽돌조 또는 석조
   라. 철골조
8. 「과학기술분야 정부출연연구기관 등의 설립ㆍ운영 및 육성에 관한 법률」 제8조에 따라 설립된 한국건설기술연구원의 장(이하 “한국건설기술연구원장”이라 한다)이 국토교통부장관이 정하여 고시하는 방법에 따라 품질을 시험한 결과 별표 1에 따른 성능기준에 적합할 것

9. 다음 각 목의 어느 하나에 해당하는 것으로서 한국건설기술연구원장이 국토교통부장관으로부터 승인받은 기준에 적합한 것으로 인정하는 것
   가. 한국건설기술연구원장이 인정한 내화구조 표준으로 된 것
   나. 한국건설기술연구원장이 인정한 성능설계에 따라 내화구조의 성능을 검증할 수 있는 구조로 된 것
10. 한국건설기술연구원장이 제27조제1항에 따라 정한 인정기준에 따라 인정하는 것

제4조(방화구조) 영 제2조제8호에서 "국토교통부령으로 정하는 기준에 적합한 구조"란 다음 각 호의 어느 하나에 해당하는 것을 말한다. <개정 2005. 7. 22., 2008. 3. 14., 2010. 4. 7., 2013. 3. 23., 2019. 8. 6., 2022. 2. 10.>

1.철망모르타르로서 그 바름두께가 2센티미터 이상인 것
2. 석고판 위에 시멘트모르타르 또는 회반죽을 바른 것으로서 그 두께의 합계가 2.5센티미터 이상인 것
3. 시멘트모르타르 위에 타일을 붙인 것으로서 그 두께의 합계가 2.5센티미터 이상인 것
4. 삭제<2010. 4. 7.>
5. 삭제<2010. 4. 7.>
6. 심벽에 흙으로 맞벽치기한 것
7. 「산업표준화법」에 따른 한국산업표준(이하 "한국산업표준"이라 한다)에 따라 시험한 결과 방화 2급 이상에 해당하는 것

제5조(난연재료) 영 제2조제9호에서 "국토교통부령으로 정하는 기준에 적합한 재료"란 한국산업표준에 따라 시험한 결과 가스 유해성, 열방출량 등이 국토교통부장관이 정하여 고시하는 난연재료의 성능기준을 충족하는 것을 말한다. <개정 2005. 7. 22., 2006. 6. 29., 2008. 3. 14., 2013. 3. 23., 2019. 8. 6., 2022. 2. 10.>

제6조(불연재료) 영 제2조제10호에서 "국토교통부령으로 정하는 기준에 적합한 재료"란 다음 각 호의 어느 하나에 해당하는 것을 말한다. <개정 2000. 6. 3., 2004. 10. 4., 2005. 7. 22., 2006. 6. 29., 2008. 3. 14., 2013. 3. 23., 2014. 5. 22., 2019. 8. 6., 2022. 2. 10.>

1. 콘크리트ㆍ석재ㆍ벽돌ㆍ기와ㆍ철강ㆍ알루미늄ㆍ유리ㆍ시멘트모르타르 및 회. 이 경우 시멘트모르타르 또는 회 등 미장재료를 사용하는 경우에는 「건설기술 진흥법」 제44조제1항 제2호에 따라 제정된 건축공사표준시방서에서 정한 두께 이상인 것에 한한다.
2. 한국산업표준에 따라 시험한 결과 질량감소율 등이 국토교통부장관이 정하여 고시하는 불연재료의 성능기준을 충족하는 것
3. 그 밖에 제1호와 유사한 불연성의 재료로서 국토교통부장관이 인정하는 재료. 다만, 제1호의 재료와 불연성재료가 아닌 재료가 복합으로 구성된 경우를 제외한다.

제7조(준불연재료) 영 제2조제11호에서 "국토교통부령으로 정하는 기준에 적합한 재료"란 한국산업표준에 따라 시험한 결과 가스 유해성, 열방출량 등이 국토교통부장관이 정하여 고시

하는 준불연재료의 성능기준을 충족하는 것을 말한다. <개정 2005. 7. 22., 2006. 6. 29., 2008. 3. 14., 2013. 3. 23., 2019. 8. 6., 2022. 2. 10.>

제7조의2(건축사보 배치 대상 마감재료 설치공사) 영 제19조제7항 전단에서 "국토교통부령으로 정하는 경우"란 제24조제3항에 따라 불연재료ㆍ준불연재료 또는 난연재료가 아닌 단열재를 사용하는 경우로서 해당 단열재가 외기(外氣)에 노출되는 경우를 말한다.
[본조신설 2021. 9. 3.]

제8조(직통계단의 설치기준) ① 영 제34조제1항 단서에서 "국토교통부령으로 정하는 공장"이란 반도체, 디스플레이 패널 및 이차전지를 제조하는 공장을 말한다. <신설 2010. 4. 7., 2013. 3. 23., 2019. 8. 6., 2025. 9. 19.>

② 영 제34조제2항에 따라 2개소 이상의 직통계단을 설치하는 경우 다음 각 호의 기준에 적합해야 한다.<개정 2019. 8. 6.>

1. 가장 멀리 위치한 직통계단 2개소의 출입구 간의 가장 가까운 직선거리(직통계단 간을 연결하는 복도가 건축물의 다른 부분과 방화구획으로 구획된 경우 출입구 간의 가장 가까운 보행거리를 말한다)는 건축물 평면의 최대 대각선 거리의 2분의 1 이상으로 할 것. 다만, 스프링클러 또는 그 밖에 이와 비슷한 자동식 소화설비를 설치한 경우에는 3분의 1이상으로 한다.
2. 각 직통계단 간에는 각각 거실과 연결된 복도 등 통로를 설치할 것

제8조의2(피난안전구역의 설치기준) ① 영 제34조제3항 및 제4항에 따라 설치하는 피난안전구역(이하 "피난안전구역"이라 한다)은 해당 건축물의 1개층을 대피공간으로 하며, 대피에 장애가 되지 아니하는 범위에서 기계실, 보일러실, 전기실 등 건축설비를 설치하기 위한 공간과 같은 층에 설치할 수 있다. 이 경우 피난안전구역은 건축설비가 설치되는 공간과 내화구조로 구획하여야 한다. <개정 2012. 1. 6.>

② 피난안전구역에 연결되는 특별피난계단은 피난안전구역을 거쳐서 상ㆍ하층으로 갈 수 있는 구조로 설치하여야 한다.

③ 피난안전구역의 구조 및 설비는 다음 각 호의 기준에 적합하여야 한다.<개정 2012. 1. 6., 2014. 11. 19., 2017. 7. 26., 2019. 8. 6., 2024. 8. 26.>

1. 피난안전구역의 바로 아래층 및 위층은 「녹색건축물 조성 지원법」 제15조제1항에 따라 국토교통부장관이 정하여 고시한 기준에 적합한 단열재를 설치할 것. 이 경우 아래층은 최상층에 있는 거실의 반자 또는 지붕 기준을 준용하고, 위층은 최하층에 있는 거실의 바닥 기준을 준용할 것
2. 피난안전구역의 내부마감재료는 불연재료로 설치할 것
3. 건축물의 내부에서 피난안전구역으로 통하는 계단은 특별피난계단의 구조로 설치할 것
4. 비상용 승강기는 피난안전구역에서 승하차 할 수 있는 구조로 설치할 것
5. 피난안전구역에는 식수공급을 위한 급수전을 1개소 이상 설치하고 예비전원에 의한 조명설비를 설치할 것

6. 관리사무소 또는 방재센터 등과 긴급연락이 가능한 경보 및 통신시설을 설치할 것
7. 별표 1의2에서 정하는 기준에 따라 산정한 면적 이상일 것
8. 피난안전구역의 높이는 2.1미터 이상일 것
9. 「건축물의 설비기준 등에 관한 규칙」 제14조에 따른 배연설비(이하 "배연설비"라 한다)를 설치할 것
10. 그 밖에 소방청장이 정하는 소방 등 재난관리를 위한 설비를 갖출 것

[본조신설 2010. 4. 7.]

제9조(피난계단 및 특별피난계단의 구조) ①영 제35조제1항 각 호 외의 부분 본문에 따라 건축물의 5층 이상 또는 지하 2층 이하의 층으로부터 피난층 또는 지상으로 통하는 직통계단(지하 1층인 건축물의 경우에는 5층 이상의 층으로부터 피난층 또는 지상으로 통하는 직통계단과 직접 연결된 지하 1층의 계단을 포함한다)은 피난계단 또는 특별피난계단으로 설치해야 한다. <개정 2019. 8. 6.>

②제1항에 따른 피난계단 및 특별피난계단의 구조는 다음 각 호의 기준에 적합해야 한다.<개정 2000. 6. 3., 2003. 1. 6., 2005. 7. 22., 2010. 4. 7., 2012. 1. 6., 2019. 8. 6., 2021. 3. 26., 2024. 11. 15.>

1. 건축물의 내부에 설치하는 피난계단의 구조
   가. 계단실은 창문ㆍ출입구 기타 개구부(이하 "창문등"이라 한다)를 제외한 당해 건축물의 다른 부분과 내화구조의 벽으로 구획할 것
   나. 계단실의 실내에 접하는 부분(바닥 및 반자 등 실내에 면한 모든 부분을 말한다)의 마감(마감을 위한 바탕을 포함한다)은 불연재료로 할 것
   다. 계단실에는 예비전원에 의한 조명설비를 할 것
   라. 계단실의 바깥쪽과 접하는 창문등(망이 들어 있는 유리의 붙박이창으로서 그 면적이 각각 1제곱미터 이하인 것을 제외한다)은 당해 건축물의 다른 부분에 설치하는 창문등으로부터 2미터 이상의 거리를 두고 설치할 것
   마. 건축물의 내부와 접하는 계단실의 창문등(출입구를 제외한다)은 망이 들어 있는 유리의 붙박이창으로서 그 면적을 각각 1제곱미터 이하로 할 것
   바. 건축물의 내부에서 계단실로 통하는 출입구의 유효너비는 0.9미터 이상으로 하고, 그 출입구에는 피난의 방향으로 열 수 있는 것으로서 언제나 닫힌 상태를 유지하거나 화재로 인한 연기 또는 불꽃을 감지하여 자동적으로 닫히는 구조로 된 영 제64조제1항제1호의 60분+ 방화문(이하 "60분+ 방화문"이라 한다) 또는 같은 항 제2호의 60분 방화문(이하 "60분 방화문"이라 한다)을 설치할 것. 다만, 연기 또는 불꽃을 감지하여 자동적으로 닫히는 구조로 할 수 없는 경우에는 온도를 감지하여 자동적으로 닫히는 구조로 할 수 있다.
   사. 계단은 내화구조로 하고 피난층 또는 지상까지 직접 연결되도록 할 것
2. 건축물의 바깥쪽에 설치하는 피난계단의 구조

가. 계단은 그 계단으로 통하는 출입구외의 창문등(망이 들어 있는 유리의 붙박이창으로서 그 면적이 각각 1제곱미터 이하인 것을 제외한다)으로부터 2미터 이상의 거리를 두고 설치할 것

나. 건축물의 내부에서 계단으로 통하는 출입구에는 60분+ 방화문 또는 60분 방화문을 설치할 것

다. 계단의 유효너비는 0.9미터 이상으로 할 것

라. 계단은 내화구조로 하고 지상까지 직접 연결되도록 할 것

3. 특별피난계단의 구조

가. 건축물의 내부와 계단실은 노대를 통하여 연결하거나 외부를 향하여 열 수 있는 면적 1제곱미터 이상인 창문(바닥으로부터 1미터 이상의 높이에 설치한 것에 한한다) 또는 「건축물의 설비기준 등에 관한 규칙」 제14조의 규정에 적합한 구조의 배연설비가 있는 면적 3제곱미터 이상인 부속실을 통하여 연결할 것

나. 계단실ㆍ노대 및 부속실(「건축물의 설비기준 등에 관한 규칙」 제10조제2호 가목의 규정에 의하여 비상용승강기의 승강장을 겸용하는 부속실을 포함한다)은 창문등을 제외하고는 내화구조의 벽으로 각각 구획할 것

다. 계단실 및 부속실의 실내에 접하는 부분(바닥 및 반자 등 실내에 면한 모든 부분을 말한다)의 마감(마감을 위한 바탕을 포함한다)은 불연재료로 할 것

라. 계단실에는 예비전원에 의한 조명설비를 할 것

마. 계단실ㆍ노대 또는 부속실에 설치하는 건축물의 바깥쪽에 접하는 창문등(망이 들어 있는 유리의 붙박이창으로서 그 면적이 각각 1제곱미터이하인 것을 제외한다)은 계단실ㆍ노대 또는 부속실외의 당해 건축물의 다른 부분에 설치하는 창문등으로부터 2미터 이상의 거리를 두고 설치할 것

바. 계단실에는 노대 또는 부속실에 접하는 부분외에는 건축물의 내부와 접하는 창문등을 설치하지 아니할 것

사. 계단실의 노대 또는 부속실에 접하는 창문등(출입구를 제외한다)은 망이 들어 있는 유리의 붙박이창으로서 그 면적을 각각 1제곱미터 이하로 할 것

아. 노대 및 부속실에는 계단실외의 건축물의 내부와 접하는 창문등(출입구를 제외한다)을 설치하지 아니할 것

자. 건축물의 내부에서 노대 또는 부속실로 통하는 출입구에는 60분+ 방화문 또는 60분 방화문을 설치하고, 노대 또는 부속실로부터 계단실로 통하는 출입구에는 60분+ 방화문, 60분 방화문 또는 영 제64조제1항제3호의 30분 방화문을 설치할 것. 이 경우 방화문은 언제나 닫힌 상태를 유지하거나 화재로 인한 연기 또는 불꽃을 감지하여 자동적으로 닫히는 구조로 해야 하고, 연기 또는 불꽃으로 감지하여 자동적으로 닫히는 구조로 할 수 없는 경우에는 온도를 감지하여 자동적으로 닫히는 구조로 할 수 있다.

차. 계단은 내화구조로 하되, 피난층 또는 지상까지 직접 연결되도록 할 것

카. 출입구의 유효너비는 0.9미터 이상으로 하고 피난의 방향으로 열 수 있을 것

③영 제35조제1항 각 호 외의 부분 본문에 따른 피난계단 또는 특별피난계단은 돌음계단으로 해서는 안 되며, 영 제40조에 따라 옥상광장을 설치해야 하는 건축물의 피난계단 또는 특별피난계단은 해당 건축물의 옥상으로 통하도록 설치해야 한다. 이 경우 옥상으로 통하는 출입문은 피난방향으로 열리는 구조로서 피난 시 이용에 장애가 없어야 한다.<개정 2010. 4. 7., 2019. 8. 6.>

④영 제35조제2항에서 "갓복도식 공동주택"이라 함은 각 층의 계단실 및 승강기에서 각 세대로 통하는 복도의 한쪽 면이 외기에 개방된 구조의 공동주택을 말한다.<신설 2006. 6. 29., 2021. 9. 3.>

제10조(관람실 등으로부터의 출구의 설치기준) ①영 제38조 각 호의 어느 하나에 해당하는 건축물의 관람실 또는 집회실로부터 바깥쪽으로의 출구로 쓰이는 문은 안여닫이로 해서는 안 된다. <개정 2019. 8. 6.>

②영 제38조에 따라 문화 및 집회시설 중 공연장의 개별 관람실(바닥면적이 300제곱미터 이상인 것만 해당한다)의 출구는 다음 각 호의 기준에 적합하게 설치해야 한다.<개정 2019. 8. 6.>

1. 관람실별로 2개소 이상 설치할 것
2. 각 출구의 유효너비는 1.5미터 이상일 것
3. 개별 관람실 출구의 유효너비의 합계는 개별 관람실의 바닥면적 100제곱미터마다 0.6미터의 비율로 산정한 너비 이상으로 할 것

[제목개정 2019. 8. 6.]

제11조(건축물의 바깥쪽으로의 출구의 설치기준) ①영 제39조제1항의 규정에 의하여 건축물의 바깥쪽으로 나가는 출구를 설치하는 경우 피난층의 계단으로부터 건축물의 바깥쪽으로의 출구에 이르는 보행거리(가장 가까운 출구와의 보행거리를 말한다. 이하 같다)는 영 제34조제1항의 규정에 의한 거리이하로 하여야 하며, 거실(피난에 지장이 없는 출입구가 있는 것을 제외한다)의 각 부분으로부터 건축물의 바깥쪽으로의 출구에 이르는 보행거리는 영 제34조제1항의 규정에 의한 거리의 2배 이하로 하여야 한다.

②영 제39조제1항에 따라 건축물의 바깥쪽으로 나가는 출구를 설치하는 건축물중 문화 및 집회시설(전시장 및 동ㆍ식물원을 제외한다), 종교시설, 장례식장 또는 위락시설의 용도에 쓰이는 건축물의 바깥쪽으로의 출구로 쓰이는 문은 안여닫이로 하여서는 아니된다.<개정 2010. 4. 7.>

③영 제39조제1항에 따라 건축물의 바깥쪽으로 나가는 출구를 설치하는 경우 관람실의 바닥면적의 합계가 300제곱미터 이상인 집회장 또는 공연장은 주된 출구 외에 보조출구 또는 비상구를 2개소 이상 설치해야 한다.<개정 2019. 8. 6.>

④판매시설의 용도에 쓰이는 피난층에 설치하는 건축물의 바깥쪽으로의 출구의 유효너비의 합계는 해당 용도에 쓰이는 바닥면적이 최대인 층에 있어서의 해당 용도의 바닥면적 100제곱

미터마다 0.6미터의 비율로 산정한 너비 이상으로 하여야 한다.<개정 2010. 4. 7.>

⑤다음 각 호의 어느 하나에 해당하는 건축물의 피난층 또는 피난층의 승강장으로부터 건축물의 바깥쪽에 이르는 통로에는 제15조제5항에 따른 경사로를 설치하여야 한다.<개정 2010. 4. 7.>

1. 제1종 근린생활시설 중 지역자치센터ㆍ파출소ㆍ지구대ㆍ소방서ㆍ우체국ㆍ방송국ㆍ보건소ㆍ공공도서관ㆍ지역건강보험조합 기타 이와 유사한 것으로서 동일한 건축물안에서 당해 용도에 쓰이는 바닥면적의 합계가 1천제곱미터 미만인 것
2. 제1종 근린생활시설 중 마을회관ㆍ마을공동작업소ㆍ마을공동구판장ㆍ변전소ㆍ양수장ㆍ정수장ㆍ대피소ㆍ공중화장실 기타 이와 유사한 것
3. 연면적이 5천제곱미터 이상인 판매시설, 운수시설
4. 교육연구시설 중 학교
5. 업무시설중 국가 또는 지방자치단체의 청사와 외국공관의 건축물로서 제1종 근린생활시설에 해당하지 아니하는 것
6. 승강기를 설치하여야 하는 건축물

⑥「건축법」(이하 "법"이라 한다) 제49조제1항에 따라 영 제39조제1항 각 호의 어느 하나에 해당하는 건축물의 바깥쪽으로 나가는 출입문에 유리를 사용하는 경우에는 안전유리를 사용하여야 한다.<신설 2006. 6. 29., 2015. 7. 9.>

제12조(회전문의 설치기준) 영 제39조제2항의 규정에 의하여 건축물의 출입구에 설치하는 회전문은 다음 각 호의 기준에 적합하여야 한다. <개정 2005. 7. 22.>

1. 계단이나 에스컬레이터로부터 2미터 이상의 거리를 둘 것
2. 회전문과 문틀사이 및 바닥사이는 다음 각 목에서 정하는 간격을 확보하고 틈 사이를 고무와 고무펠트의 조합체 등을 사용하여 신체나 물건 등에 손상이 없도록 할 것
   가. 회전문과 문틀 사이는 5센티미터 이상
   나. 회전문과 바닥 사이는 3센티미터 이하
3. 출입에 지장이 없도록 일정한 방향으로 회전하는 구조로 할 것
4. 회전문의 중심축에서 회전문과 문틀 사이의 간격을 포함한 회전문날개 끝부분까지의 길이는 140센티미터 이상이 되도록 할 것
5. 회전문의 회전속도는 분당회전수가 8회를 넘지 아니하도록 할 것
6. 자동회전문은 충격이 가하여지거나 사용자가 위험한 위치에 있는 경우에는 전자감지장치 등을 사용하여 정지하는 구조로 할 것

제13조(헬리포트 및 구조공간 설치 기준) ①영 제40조제4항제1호에 따라 건축물에 설치하는 헬리포트는 다음 각 호의 기준에 적합해야 한다. <개정 2003. 1. 6., 2010. 4. 7., 2012. 1. 6., 2021. 3. 26.>

1. 헬리포트의 길이와 너비는 각각 22미터이상으로 할 것. 다만, 건축물의 옥상바닥의 길이와 너비가 각각 22미터이하인 경우에는 헬리포트의 길이와 너비를 각각 15미터까지 감축할 수

있다.

2. 헬리포트의 중심으로부터 반경 12미터 이내에는 헬리콥터의 이ㆍ착륙에 장애가 되는 건축물, 공작물, 조경시설 또는 난간 등을 설치하지 아니할 것
3. 헬리포트의 주위한계선은 백색으로 하되, 그 선의 너비는 38센티미터로 할 것
4. 헬리포트의 중앙부분에는 지름 8미터의 “ⓗ”표지를 백색으로 하되, “H”표지의 선의 너비는 38센티미터로, “○”표지의 선의 너비는 60센티미터로 할 것
5. 헬리포트로 통하는 출입문에 영 제40조제3항 각 호 외의 부분에 따른 비상문자동개폐장치(이하 “비상문자동개폐장치”라 한다)를 설치할 것

② 영 제40조제4항제1호에 따라 옥상에 헬리콥터를 통하여 인명 등을 구조할 수 있는 공간을 설치하는 경우에는 직경 10미터 이상의 구조공간을 확보해야 하며, 구조공간에는 구조활동에 장애가 되는 건축물, 공작물 또는 난간 등을 설치해서는 안 된다. 이 경우 구조공간의 표시기준 및 설치기준 등에 관하여는 제1항제3호부터 제5호까지의 규정을 준용한다.<신설 2010. 4. 7., 2012. 1. 6., 2021. 3. 26.>

③ 영 제40조제4항제2호에 따라 설치하는 대피공간은 다음 각 호의 기준에 적합해야 한다. <신설 2012. 1. 6., 2021. 3. 26., 2024. 11. 15.>

1. 대피공간의 면적은 지붕 수평투영면적의 10분의 1 이상 일 것
2. 특별피난계단 또는 피난계단과 연결되도록 할 것
3. 출입구ㆍ창문을 제외한 부분은 해당 건축물의 다른 부분과 내화구조의 바닥 및 벽으로 구획할 것
4. 출입구는 유효너비 0.9미터 이상으로 하고, 그 출입구에는 60분+ 방화문 또는 60분 방화문을 설치할 것

4의2. 제4호에 따른 방화문에 비상문자동개폐장치를 설치할 것

5. 내부마감재료는 불연재료로 할 것
6. 예비전원으로 작동하는 조명설비를 설치할 것
7. 관리사무소 등과 긴급 연락이 가능한 통신시설을 설치할 것

[제목개정 2010. 4. 7.]

제14조(방화구획의 설치기준) ①영 제46조제1항 각 호 외의 부분 본문에 따라 건축물에 설치하는 방화구획은 다음 각 호의 기준에 적합해야 한다. <개정 2010. 4. 7., 2019. 8. 6., 2021. 3. 26.>

1. 10층 이하의 층은 바닥면적 1천제곱미터(스프링클러 기타 이와 유사한 자동식 소화설비를 설치한 경우에는 바닥면적 3천제곱미터)이내마다 구획할 것
2. 매층마다 구획할 것. 다만, 지하 1층에서 지상으로 직접 연결하는 경사로 부위는 제외한다.
3. 11층 이상의 층은 바닥면적 200제곱미터(스프링클러 기타 이와 유사한 자동식 소화설비를 설치한 경우에는 600제곱미터)이내마다 구획할 것. 다만, 벽 및 반자의 실내에 접하는 부분의 마감을 불연재료로 한 경우에는 바닥면적 500제곱미터(스프링클러 기타 이와 유사한 자동식 소화설비를 설치한 경우에는 1천500제곱미터)이내마다 구획하여야 한다.

4. 필로티나 그 밖에 이와 비슷한 구조(벽면적의 2분의 1 이상이 그 층의 바닥면에서 위층 바닥 아래면까지 공간으로 된 것만 해당한다)의 부분을 주차장으로 사용하는 경우 그 부분은 건축물의 다른 부분과 구획할 것

②제1항에 따른 방화구획은 다음 각 호의 기준에 적합하게 설치해야 한다.<개정 2003. 1. 6., 2005. 7. 22., 2006. 6. 29., 2008. 3. 14., 2010. 4. 7., 2012. 1. 6., 2013. 3. 23., 2019. 8. 6., 2021. 3. 26., 2021. 12. 23., 2024. 8. 26., 2024. 11. 15., 2026. 10. 6.>

1. 영 제46조에 따른 방화구획으로 사용하는 60분+ 방화문 또는 60분 방화문은 언제나 닫힌 상태를 유지하거나 화재로 인한 연기 또는 불꽃을 감지하여 자동적으로 닫히는 구조로 할 것. 다만, 연기 또는 불꽃을 감지하여 자동적으로 닫히는 구조로 할 수 없는 경우에는 온도를 감지하여 자동적으로 닫히는 구조로 할 수 있다.
2. 다음 각 목에 해당하는 경우 그 부분을 별표 1 제1호에 따른 내화시간(내화채움성능이 인정된 구조로 메워지는 구성 부재에 적용되는 내화시간을 말한다) 이상 견딜 수 있는 내화채움성능이 인정된 구조로 메울 것
   가. 급수관ㆍ배전관 또는 그 밖의 관이나 전선 등이 방화구획을 관통하여 관통부가 생기는 경우
   나. 방화구획의 벽과 벽, 벽과 바닥, 바닥과 바닥 사이에 접합부가 생기는 경우
   다. 방화구획과 외벽 사이에 접합부가 생기는 경우
   라. 방화구획에 그 밖의 틈이 생기는 경우
3. 환기ㆍ난방 또는 냉방시설의 풍도가 방화구획을 관통하는 경우에는 그 관통부분 또는 이에 근접한 부분에 다음 각 목의 기준에 적합한 댐퍼를 설치할 것. 다만, 반도체공장건축물로서 방화구획을 관통하는 풍도의 주위에 스프링클러헤드를 설치하는 경우에는 그렇지 않다.
   가. 화재로 인한 연기 또는 불꽃을 감지하여 자동적으로 닫히는 구조로 할 것. 다만, 주방 등 연기가 항상 발생하는 부분에는 온도를 감지하여 자동적으로 닫히는 구조로 할 수 있다.
   나. 국토교통부장관이 정하여 고시하는 비차열(非遮熱) 성능 및 방연성능 등의 기준에 적합할 것
   다. 삭제<2019. 8. 6.>
   라. 삭제<2019. 8. 6.>
4. 영 제46조제1항제2호 및 제81조제5항제5호에 따라 설치되는 자동방화셔터는 다음 각 목의 요건을 모두 갖출 것. 이 경우 자동방화셔터의 구조 및 성능기준 등에 관한 세부사항은 국토교통부장관이 정하여 고시한다.
   가. 피난이 가능한 60분+ 방화문 또는 60분 방화문으로부터 3미터 이내에 별도로 설치할 것. 다만, 복합 방화셔터(피난을 위한 방화문이 설치된 자동방화셔터를 말한다)를 설치하는 경우에는 그렇지 않다.
   나. 전동방식이나 수동방식으로 개폐할 수 있을 것
   다. 불꽃감지기 또는 연기감지기 중 하나와 열감지기를 설치할 것

라. 불꽃이나 연기를 감지한 경우 일부 폐쇄되는 구조일 것
마. 열을 감지한 경우 완전 폐쇄되는 구조일 것

③ 영 제46조제1항제2호에서 “국토교통부령으로 정하는 기준에 적합한 것”이란 한국건설기술연구원장이 국토교통부장관이 정하여 고시하는 바에 따라 다음 각 호의 사항을 모두 인정한 것을 말한다.<신설 2019. 8. 6., 2021. 3. 26.>

1. 생산공장의 품질 관리 상태를 확인한 결과 국토교통부장관이 정하여 고시하는 기준에 적합할 것
2. 해당 제품의 품질시험을 실시한 결과 비차열 1시간 이상의 내화성능을 확보하였을 것

④ 영 제46조제5항제3호에 따른 하향식 피난구(덮개, 사다리, 승강식피난기 및 경보시스템을 포함한다)의 구조는 다음 각 호의 기준에 적합하게 설치해야 한다.<신설 2010. 4. 7., 2019. 8. 6., 2021. 3. 26., 2022. 4. 29.>

1. 피난구의 덮개(덮개와 사다리, 승강식피난기 또는 경보시스템이 일체형으로 구성된 경우에는 그 사다리, 승강식피난기 또는 경보시스템을 포함한다)는 품질시험을 실시한 결과 비차열 1시간 이상의 내화성능을 가져야 하며, 피난구의 유효 개구부 규격은 직경 60센티미터 이상일 것
2. 상층ㆍ하층간 피난구의 수평거리는 15센티미터 이상 떨어져 있을 것
3. 아래층에서는 바로 위층의 피난구를 열 수 없는 구조일 것
4. 사다리는 바로 아래층의 바닥면으로부터 50센터미터 이하까지 내려오는 길이로 할 것
5. 덮개가 개방될 경우에는 건축물관리시스템 등을 통하여 경보음이 울리는 구조일 것
6. 피난구가 있는 곳에는 예비전원에 의한 조명설비를 설치할 것

⑤ 제2항제2호에 따른 내화채움방법에 필요한 사항은 국토교통부장관이 정하여 고시한다.<신설 2012. 1. 6., 2013. 3. 23., 2019. 8. 6., 2021. 3. 26., 2024. 8. 26.>

⑥ 법 제49조제2항 단서에 따라 영 제46조제7항에 따른 창고시설 중 같은 조 제2항제2호에 해당하여 같은 조 제1항을 적용하지 않거나 완화하여 적용하는 부분에는 다음 각 호의 구분에 따른 설비를 추가로 설치해야 한다.<신설 2022. 4. 29., 2024. 8. 26.>

1. 개구부의 경우: 「소방시설 설치 및 관리에 관한 법률」 제12조제1항에 따른 화재안전기준(이하 이 조에서 “화재안전기준”이라 한다)을 충족하는 설비로서 수막(水幕)을 형성하여 화재확산을 방지하는 설비
2. 개구부 외의 부분의 경우: 화재안전기준을 충족하는 설비로서 화재를 조기에 진화할 수 있도록 설계된 스프링클러

제14조의2(복합건축물의 피난시설 등) 영 제47조제1항 단서의 규정에 의하여 같은 건축물안에 공동주택ㆍ의료시설ㆍ아동관련시설 또는 노인복지시설(이하 이 조에서 “공동주택등”이라 한다)중 하나 이상과 위락시설ㆍ위험물저장 및 처리시설ㆍ공장 또는 자동차정비공장(이하 이 조에서 “위락시설등”이라 한다)중 하나 이상을 함께 설치하고자 하는 경우에는 다음 각 호의 기준에 적합하여야 한다. <개정 2005. 7. 22.>

1. 공동주택등의 출입구와 위락시설등의 출입구는 서로 그 보행거리가 30미터 이상이 되도록 설치할 것
2. 공동주택등(당해 공동주택등에 출입하는 통로를 포함한다)과 위락시설등(당해 위락시설등에 출입하는 통로를 포함한다)은 내화구조로 된 바닥 및 벽으로 구획하여 서로 차단할 것
3. 공동주택등과 위락시설등은 서로 이웃하지 아니하도록 배치할 것
4. 건축물의 주요 구조부를 내화구조로 할 것
5. 거실의 벽 및 반자가 실내에 면하는 부분(반자돌림대ㆍ창대 그 밖에 이와 유사한 것을 제외한다. 이하 이 조에서 같다)의 마감은 불연재료ㆍ준불연재료 또는 난연재료로 하고, 그 거실로부터 지상으로 통하는 주된 복도ㆍ계단 그밖에 통로의 벽 및 반자가 실내에 면하는 부분의 마감은 불연재료 또는 준불연재료로 할 것

[본조신설 2003. 1. 6.]

제15조(계단의 설치기준) ①영 제48조의 규정에 의하여 건축물에 설치하는 계단은 다음 각 호의 기준에 적합하여야 한다. <개정 2010. 4. 7., 2015. 4. 6., 2026. 10. 6.>

1. 높이가 3미터를 넘는 계단에는 높이 3미터이내마다 유효너비 120센티미터 이상의 계단참을 설치할 것
2. 높이가 1미터를 넘는 계단 및 계단참의 양옆에는 난간(벽 또는 이에 대치되는 것을 포함한다)을 설치할 것
3. 너비가 3미터를 넘는 계단에는 계단의 중간에 너비 3미터 이내마다 난간을 설치할 것. 다만, 계단의 단높이가 15센티미터 이하이고, 계단의 단너비가 30센티미터 이상인 경우에는 그러하지 아니하다.
4. 계단의 유효 높이(계단의 바닥 마감면부터 상부 구조체의 하부 마감면까지의 연직방향의 높이를 말한다)는 2.1미터 이상으로 할 것

②제1항에 따라 계단을 설치하는 경우 계단 및 계단참의 너비(옥내계단에 한정한다), 계단의 단높이 및 단너비의 칫수는 다음 각 호의 기준에 적합해야 한다. 이 경우 돌음계단의 단너비는 그 좁은 너비의 끝부분으로부터 30센티미터의 위치에서 측정한다.<개정 2003. 1. 6., 2005. 7. 22., 2010. 4. 7., 2015. 4. 6., 2019. 8. 6., 2026. 10. 6.>

1. 초등학교의 계단인 경우에는 계단 및 계단참의 유효너비는 150센티미터 이상, 단높이는 16센티미터 이하, 단너비는 26센티미터 이상으로 할 것
2. 중ㆍ고등학교의 계단인 경우에는 계단 및 계단참의 유효너비는 150센티미터 이상, 단높이는 18센티미터 이하, 단너비는 26센티미터 이상으로 할 것
3. 문화 및 집회시설(공연장ㆍ집회장 및 관람장에 한한다)ㆍ판매시설 기타 이와 유사한 용도에 쓰이는 건축물의 계단인 경우에는 계단 및 계단참의 유효너비를 120센티미터 이상으로 할 것
4. 제1호부터 제3호까지의 건축물 외의 건축물의 계단으로서 다음 각 목의 어느 하나에 해당하는 층의 계단인 경우에는 계단 및 계단참은 유효너비를 120센티미터 이상으로 할 것

가. 계단을 설치하려는 층이 지상층인 경우: 해당 층의 바로 위층부터 최상층(상부층 중 피난층이 있는 경우에는 그 아래층을 말한다)까지의 거실 바닥면적의 합계가 200제곱미터 이상인 경우

나. 계단을 설치하려는 층이 지하층인 경우: 지하층 거실 바닥면적의 합계가 100제곱미터 이상인 경우

5. 기타의 계단인 경우에는 계단 및 계단참의 유효너비를 60센티미터 이상으로 할 것

6. 「산업안전보건법」에 의한 작업장에 설치하는 계단인 경우에는 「산업안전보건기준에 관한 규칙」에서 정한 구조로 할 것

③공동주택(기숙사를 제외한다)·제1종 근린생활시설·제2종 근린생활시설·문화 및 집회시설·종교시설·판매시설·운수시설·의료시설·노유자시설·업무시설·숙박시설·위락시설 또는 관광휴게시설의 용도에 쓰이는 건축물의 주계단·피난계단 또는 특별피난계단에 설치하는 난간 및 바닥은 아동의 이용에 안전하고 노약자 및 신체장애인의 이용에 편리한 구조로 하여야 하며, 양쪽에 벽등이 있어 난간이 없는 경우에는 손잡이를 설치하여야 한다.<개정 2010. 4. 7.>

④제3항의 규정에 의한 난간·벽 등의 손잡이와 바닥마감은 다음 각 호의 기준에 적합하게 설치하여야 한다.<개정 2026. 10. 6.>

1. 손잡이는 최대지름이 3.2센티미터 이상 3.8센티미터 이하인 원형 또는 타원형의 단면으로 할 것

2. 손잡이는 벽등으로부터 5센티미터 이상 떨어지도록 하고, 계단으로부터의 높이는 85센티미터가 되도록 할 것

3. 계단이 끝나는 수평부분에서의 손잡이는 바깥쪽으로 30센티미터 이상 나오도록 설치할 것

⑤계단을 대체하여 설치하는 경사로는 다음 각 호의 기준에 적합하게 설치하여야 한다.<개정 2010. 4. 7., 2026. 10. 6.>

1. 경사도는 1 : 8을 넘지 아니할 것

2. 표면을 거친 면으로 하거나 미끄러지지 아니하는 재료로 마감할 것

3. 경사로의 직선 및 굴절부분의 유효너비는 「장애인·노인·임산부 등의 편의증진 보장에 관한 법률」에서 정하는 기준에 적합할 것

⑥제1항 각 호의 규정은 제5항의 규정에 의한 경사로의 설치기준에 관하여 이를 준용한다.<개정 2026. 10. 6.>

⑦ 제1항 및 제2항에도 불구하고 영 제34조제4항 단서에 따라 피난층 또는 지상으로 통하는 직통계단을 설치하는 경우 계단 및 계단참의 유효너비는 다음 각 호의 구분에 따른 기준에 적합하여야 한다.<신설 2012. 1. 6., 2015. 4. 6.>

1. 공동주택: 120센티미터 이상

2. 공동주택이 아닌 건축물: 150센티미터 이상

⑧ 승강기기계실용 계단, 망루용 계단 등 특수한 용도에만 쓰이는 계단에 대해서는 제1항부터 제7항까지의 규정을 적용하지 아니한다.<개정 2012. 1. 6.>

제15조의2(복도의 너비 및 설치기준) ①영 제48조의 규정에 의하여 건축물에 설치하는 복도의 유효너비는 다음 표와 같이 하여야 한다

구분	양옆에 거실이 있는 복도	기타의 복도
유치원ㆍ초등학교 중학교ㆍ고등학교	2.4미터 이상	1.8미터 이상
공동주택ㆍ오피스텔	1.8미터 이상	1.2미터 이상
당해 층 거실의 바닥면적 합계가 200제곱미터 이상인 경우	1.5미터 이상(의료시설의 복도 1.8미터 이상)	1.2미터 이상

②문화 및 집회시설(공연장ㆍ집회장ㆍ관람장ㆍ전시장에 한정한다), 종교시설 중 종교집회장, 노유자시설 중 아동 관련 시설ㆍ노인복지시설, 수련시설 중 생활권수련시설, 위락시설 중 유흥주점 및 장례식장의 관람실 또는 집회실과 접하는 복도의 유효너비는 제1항에도 불구하고 다음 각 호에서 정하는 너비로 해야 한다.<개정 2010. 4. 7., 2019. 8. 6.>

1. 해당 층에서 해당 용도로 쓰는 바닥면적의 합계가 500제곱미터 미만인 경우 1.5미터 이상
2. 해당 층에서 해당 용도로 쓰는 바닥면적의 합계가 500제곱미터 이상 1천제곱미터 미만인 경우 1.8미터 이상
3. 해당 층에서 해당 용도로 쓰는 바닥면적의 합계가 1천제곱미터 이상인 경우 2.4미터 이상

③문화 및 집회시설 중 공연장에 설치하는 복도는 다음 각 호의 기준에 적합해야 한다.<개정 2019. 8. 6.>

1. 공연장의 개별 관람실(바닥면적이 300제곱미터 이상인 경우에 한정한다)의 바깥쪽에는 그 양쪽 및 뒤쪽에 각각 복도를 설치할 것
2. 하나의 층에 개별 관람실(바닥면적이 300제곱미터 미만인 경우에 한정한다)을 2개소 이상 연속하여 설치하는 경우에는 그 관람실의 바깥쪽의 앞쪽과 뒤쪽에 각각 복도를 설치할 것

④ 법 제19조에 따라 「공공주택 특별법 시행령」 제37조제1항제3호에 해당하는 건축물을 「주택법 시행령」 제4조의 준주택으로 용도변경하려는 경우로서 다음 각 호의 요건을 모두 갖춘 경우에는 용도변경한 건축물의 복도 중 양 옆에 거실이 있는 복도의 유효너비는 제1항에도 불구하고 1.5미터 이상으로 할 수 있다.<신설 2021. 10. 15., 2026. 10. 6.>

1. 용도변경의 목적이 해당 건축물을 「공공주택 특별법」 제43조제1항에 따라 공공매입임대주택으로 공급하려는 공공주택사업자에게 매도하려는 것일 것
2. 둘 이상의 직통계단이 지상까지 직접 연결되어 있을 것
3. 건축물의 내부에서 계단실로 통하는 출입구의 유효너비가 0.9미터 이상일 것
4. 제3호의 출입구에는 영 제64조제1항제1호 또는 제2호에 따른 방화문을 피난하려는 방향으로 열리도록 설치하되, 해당 방화문은 항상 닫힌 상태를 유지하거나 화재로 인한 연기나 불꽃을 감지하여 자동으로 닫히는 구조일 것. 다만, 연기나 불꽃을 감지하여 자동으로 닫히는 구조로 할 수 없는 경우에는 온도를 감지하여 자동으로 닫히는 구조로 할 수 있다.

⑤ 제1항에도 불구하고 영 제48조제3항에 따라 숙박시설 중 생활숙박시설(양 옆에 거실이 있는 복도의 유효너비를 1.8미터 이상으로 하여 건축허가를 신청한 경우는 제외한다)을 업무시

설 중 오피스텔로 용도를 변경하는 경우에는 오피스텔의 복도 중 양 옆에 거실이 있는 복도의 유효너비를 1.5미터 이상으로 할 수 있다.<신설 2025. 4. 24.>
[본조신설 2005. 7. 22.]

제16조(거실의 반자높이) ①영 제50조의 규정에 의하여 설치하는 거실의 반자(반자가 없는 경우에는 보 또는 바로 윗층의 바닥판의 밑면 기타 이와 유사한 것을 말한다. 이하같다)는 그 높이를 2.1미터 이상으로 하여야 한다.
②문화 및 집회시설(전시장 및 동ㆍ식물원은 제외한다), 종교시설, 장례식장 또는 위락시설 중 유흥주점의 용도에 쓰이는 건축물의 관람실 또는 집회실로서 그 바닥면적이 200제곱미터 이상인 것의 반자의 높이는 제1항에도 불구하고 4미터(노대의 아랫부분의 높이는 2.7미터)이상이어야 한다. 다만, 기계환기장치를 설치하는 경우에는 그렇지 않다.<개정 2010. 4. 7., 2019. 8. 6.>

제17조(채광 및 환기를 위한 창문등) ①영 제51조에 따라 채광을 위하여 거실에 설치하는 창문등의 면적은 그 거실의 바닥면적의 10분의 1 이상이어야 한다. 다만, 거실의 용도에 따라 별표 1의3에 따라 조도 이상의 조명장치를 설치하는 경우에는 그러하지 아니하다. <개정 2000. 6. 3., 2010. 4. 7., 2012. 1. 6.>
②영 제51조의 규정에 의하여 환기를 위하여 거실에 설치하는 창문등의 면적은 그 거실의 바닥면적의 20분의 1 이상이어야 한다. 다만, 기계환기장치 및 중앙관리방식의 공기조화설비를 설치하는 경우에는 그러하지 아니하다.
③제1항 및 제2항의 규정을 적용함에 있어서 수시로 개방할 수 있는 미닫이로 구획된 2개의 거실은 이를 1개의 거실로 본다.
④ 영 제51조제3항에서 "국토교통부령으로정하는 기준"이란 높이 1.2미터 이상의 난간이나 그 밖에 이와 유사한 추락방지를 위한 안전시설을 말한다.<신설 2010. 4. 7., 2013. 3. 23.>

제18조(거실등의 방습) ①영 제52조의 규정에 의하여 건축물의 최하층에 있는 거실바닥의 높이는 지표면으로부터 45센티미터 이상으로 하여야 한다. 다만, 지표면을 콘크리트바닥으로 설치하는 등 방습을 위한 조치를 하는 경우에는 그러하지 아니하다.
②영 제52조에 따라 다음 각 호의 어느 하나에 해당하는 욕실 또는 조리장의 바닥과 그 바닥으로부터 높이 1미터까지의 안쪽벽의 마감은 이를 내수재료로 해야 한다.<개정 2010. 4. 7., 2021. 8. 27.>
1. 제1종 근린생활시설중 목욕장의 욕실과 휴게음식점의 조리장
2. 제2종 근린생활시설중 일반음식점 및 휴게음식점의 조리장과 숙박시설의 욕실

제18조의2(소방관 진입창의 기준) 법 제49조제3항에서 "국토교통부령으로 정하는 기준"이란 다음 각 호의 요건을 모두 충족하는 것을 말한다. <개정 2024. 8. 26., 2024. 11. 15., 2025. 9. 19.>
1. 2층 이상 11층 이하인 층에 각각 1개소 이상 설치할 것. 다만, 직접 지상으로 통하는 출입구가 있는 층 및 바닥구조체 윗면의 높이가 지표면으로부터 44미터를 초과하는 층에는 설치

하지 않을 수 있다.

1의2. 소방관이 진입할 수 있는 창의 가운데에서 벽면 끝까지의 수평거리가 40미터 이상인 경우에는 40미터 이내마다 소방관이 진입할 수 있는 창을 추가로 설치할 것. 다만, 불가피한 경우에는 「소방시설 설치 및 관리에 관한 법률」 제6조제5항에 따른 소방본부장 또는 소방서장의 검토 자료 또는 의견서에 따라 완화하여 적용할 수 있다.

2. 소방차 진입로 또는 소방차 진입이 가능한 공터에 면할 것

3. 창문의 가운데에 지름 20센티미터 이상의 역삼각형을 야간에도 알아볼 수 있도록 빛 반사 등으로 붉은색으로 표시할 것

4. 창문의 한쪽 모서리에 타격지점을 지름 3센티미터 이상의 원형으로 표시할 것

5. 창문 유리의 크기는 폭 90센티미터 이상, 높이 1미터 이상으로 하고, 실내 바닥면으로부터 창의 아랫부분까지의 높이는 80센티미터[난간이 설치된 노대등(영 제40조제1항에 따른 노대등을 말한다)에 불가피하게 소방관 진입창을 설치하는 경우에는 120센티미터] 이내로 할 것

6. 다음 각 목의 어느 하나에 해당하는 유리를 사용할 것

가. 플로트판유리로서 그 두께가 6밀리미터 이하인 것

나. 강화유리 또는 배강도유리로서 그 두께가 5밀리미터 이하인 것

다. 가목 또는 나목에 해당하는 유리로 구성된 이중 유리

라. 가목 또는 나목에 해당하는 유리로 구성된 삼중 유리. 이 경우 각각의 유리에 비산방지필름을 부착하는 경우에는 그 필름 두께를 50마이크로미터 이하로 해야 한다.

[본조신설 2019. 8. 6.]

제19조(경계벽 등의 구조) ①법 제49조제4항에 따라 건축물에 설치하는 경계벽은 내화구조로 하고, 지붕밑 또는 바로 위층의 바닥판까지 닿게 해야 한다. <개정 2014. 11. 28., 2019. 8. 6.>

②제1항에 따른 경계벽은 소리를 차단하는데 장애가 되는 부분이 없도록 다음 각 호의 어느 하나에 해당하는 구조로 하여야 한다. 다만, 다가구주택 및 공동주택의 세대간의 경계벽인 경우에는 「주택건설기준 등에 관한 규정」 제14조에 따른다.<개정 2005. 7. 22., 2008. 3. 14., 2010. 4. 7., 2013. 3. 23., 2014. 11. 28.>

1. 철근콘크리트조ㆍ철골철근콘크리트조로서 두께가 10센티미터이상인 것

2. 무근콘크리트조 또는 석조로서 두께가 10센티미터(시멘트모르타르ㆍ회반죽 또는 석고플라스터의 바름두께를 포함한다)이상인 것

3. 콘크리트블록조 또는 벽돌조로서 두께가 19센티미터 이상인 것

4. 제1호 내지 제3호의 것외에 국토교통부장관이 정하여 고시하는 기준에 따라 국토교통부장관이 지정하는 자 또는 한국건설기술연구원장이 실시하는 품질시험에서 그 성능이 확인된 것

5. 한국건설기술연구원장이 제27조제1항에 따라 정한 인정기준에 따라 인정하는 것

③ 법 제49조제4항에 따른 가구ㆍ세대 등 간 소음방지를 위한 바닥은 경량충격음(비교적 가볍고 딱딱한 충격에 의한 바닥충격음을 말한다)과 중량충격음(무겁고 부드러운 충격에 의한

바닥충격음을 말한다)을 차단할 수 있는 구조로 하여야 한다.<신설 2014. 11. 28., 2024. 8. 26.>

④ 제3항에 따른 가구ㆍ세대 등 간 소음방지를 위한 바닥의 세부 기준은 국토교통부장관이 정하여 고시한다.<신설 2014. 11. 28.>

[제목개정 2014. 11. 28.]

제19조의2(침수 방지시설) 법 제49조제5항제2호에서 "국토교통부령으로 정하는 침수 방지시설"이란 다음 각 호의 시설을 말한다. <개정 2024. 8. 26.>

1. 차수판(遮水板)
2. 역류방지 밸브

[본조신설 2015. 7. 9.]

제20조(건축물에 설치하는 굴뚝) 영 제54조에 따라 건축물에 설치하는 굴뚝은 다음 각호의 기준에 적합하여야 한다. <개정 2010. 4. 7.>

1. 굴뚝의 옥상 돌출부는 지붕면으로부터의 수직거리를 1미터 이상으로 할 것. 다만, 용마루ㆍ계단탑ㆍ옥탑등이 있는 건축물에 있어서 굴뚝의 주위에 연기의 배출을 방해하는 장애물이 있는 경우에는 그 굴뚝의 상단을 용마루ㆍ계단탑ㆍ옥탑등보다 높게 하여야 한다.
2. 굴뚝의 상단으로부터 수평거리 1미터 이내에 다른 건축물이 있는 경우에는 그 건축물의 처마보다 1미터 이상 높게 할 것
3. 금속제 굴뚝으로서 건축물의 지붕속ㆍ반자위 및 가장 아랫바닥밑에 있는 굴뚝의 부분은 금속외의 불연재료로 덮을 것
4. 금속제 굴뚝은 목재 기타 가연재료로부터 15센티미터 이상 떨어져서 설치할 것. 다만, 두께 10센티미터 이상인 금속외의 불연재료로 덮은 경우에는 그러하지 아니하다.

제20조의2(내화구조의 적용이 제외되는 공장건축물) 영 제56조제1항제3호 단서에서 "국토교통부령으로 정하는 공장"이란 별표 2의 업종에 해당하는 공장으로서 주요구조부가 불연재료로 되어 있는 2층 이하의 공장을 말한다. <개정 2005. 7. 22., 2008. 3. 14., 2009. 7. 1., 2013. 3. 23.>

[본조신설 2000. 6. 3.]

제21조(방화벽의 구조) ①영 제57조제2항에 따라 건축물에 설치하는 방화벽은 다음 각 호의 기준에 적합해야 한다. <개정 2010. 4. 7., 2021. 3. 26., 2024. 11. 15.>

1. 내화구조로서 홀로 설 수 있는 구조일 것
2. 방화벽의 양쪽 끝과 윗쪽 끝을 건축물의 외벽면 및 지붕면으로부터 0.5미터 이상 튀어 나오게 할 것
3. 방화벽에 설치하는 출입문의 너비 및 높이는 각각 2.5미터 이하로 하고, 해당 출입문에는 60분+ 방화문 또는 60분 방화문을 설치할 것

②제14조제2항의 규정은 제1항의 규정에 의한 방화벽의 구조에 관하여 이를 준용한다.

제22조(대규모 목조건축물의 외벽등) ①영 제57조제3항의 규정에 의하여 연면적이 1천제곱미터 이상인 목조의 건축물은 그 외벽 및 처마밑의 연소할 우려가 있는 부분을 방화구조로 하되, 그 지붕은 불연재료로 하여야 한다.

②제1항에서 "연소할 우려가 있는 부분"이라 함은 인접대지경계선ㆍ도로중심선 또는 동일한 대지안에 있는 2동 이상의 건축물(연면적의 합계가 500제곱미터 이하인 건축물은 이를 하나의 건축물로 본다) 상호의 외벽간의 중심선으로부터 1층에 있어서는 3미터 이내, 2층 이상에 있어서는 5미터 이내의 거리에 있는 건축물의 각 부분을 말한다. 다만, 공원ㆍ광장ㆍ하천의 공지나 수면 또는 내화구조의 벽 기타 이와 유사한 것에 접하는 부분을 제외한다.

제22조의2(고층건축물 피난안전구역 등의 피난 용도 표시) 법 제50조의2제2항에 따라 고층건축물에 설치된 피난안전구역, 피난시설 또는 대피공간에는 다음 각 호에서 정하는 바에 따라 화재 등의 경우에 피난 용도로 사용되는 것임을 표시하여야 한다.

1. 피난안전구역
   가. 출입구 상부 벽 또는 측벽의 눈에 잘 띄는 곳에 "피난안전구역" 문자를 적은 표시판을 설치할 것
   나. 출입구 측벽의 눈에 잘 띄는 곳에 해당 공간의 목적과 용도, 다른 용도로 사용하지 아니할 것을 안내하는 내용을 적은 표시판을 설치할 것
2. 특별피난계단의 계단실 및 그 부속실, 피난계단의 계단실 및 피난용 승강기 승강장
   가. 출입구 측벽의 눈에 잘 띄는 곳에 해당 공간의 목적과 용도, 다른 용도로 사용하지 아니할 것을 안내하는 내용을 적은 표시판을 설치할 것
   나. 해당 건축물에 피난안전구역이 있는 경우 가목에 따른 표시판에 피난안전구역이 있는 층을 적을 것
3. 대피공간: 출입문에 해당 공간이 화재 등의 경우 대피장소이므로 물건적치 등 다른 용도로 사용하지 아니할 것을 안내하는 내용을 적은 표시판을 설치할 것

[본조신설 2015. 7. 9.]

제23조(방화지구안의 지붕ㆍ방화문 및 외벽등) ①법 제51조제3항에 따라 방화지구 내 건축물의 지붕으로서 내화구조가 아닌 것은 불연재료로 하여야 한다. <개정 2005. 7. 22., 2010. 12. 30., 2015. 7. 9.>

②법 제51조제3항에 따라 방화지구 내 건축물의 인접대지경계선에 접하는 외벽에 설치하는 창문등으로서 제22조제2항에 따른 연소할 우려가 있는 부분에는 다음 각 호의 방화설비를 설치해야 한다.<개정 2005. 7. 22., 2010. 4. 7., 2010. 12. 30., 2021. 3. 26., 2024. 11. 15.>

1. 60분+ 방화문 또는 60분 방화문
2. 소방법령이 정하는 기준에 적합하게 창문등에 설치하는 드렌처
3. 당해 창문등과 연소할 우려가 있는 다른 건축물의 부분을 차단하는 내화구조나 불연재료로 된 벽ㆍ담장 기타 이와 유사한 방화설비

4. 환기구멍에 설치하는 불연재료로 된 방화커버 또는 그물눈이 2밀리미터 이하인 금속망

제24조(건축물의 마감재료 등) ①법 제52조제1항에 따라 영 제61조제1항 각 호의 건축물에 대하여는 그 거실의 벽 및 반자의 실내에 접하는 부분(반자돌림대·창대 기타 이와 유사한 것을 제외한다. 이하 이 조에서 같다)의 마감재료(영 제61조제1항제4호에 해당하는 건축물의 경우에는 단열재를 포함한다)는 불연재료·준불연재료 또는 난연재료를 사용해야 한다. 다만, 다음 각 호에 해당하는 부분의 마감재료는 불연재료 또는 준불연재료를 사용해야 한다. <개정 2005. 7. 22., 2010. 4. 7., 2010. 12. 30., 2021. 9. 3.>

1. 거실에서 지상으로 통하는 주된 복도·계단, 그 밖의 벽 및 반자의 실내에 접하는 부분
2. 강판과 심재(心材)로 이루어진 복합자재를 마감재료로 사용하는 부분

②영 제61조제1항 각 호의 건축물 중 다음 각 호의 어느 하나에 해당하는 거실의 벽 및 반자의 실내에 접하는 부분의 마감은 제1항에도 불구하고 불연재료 또는 준불연재료로 하여야 한다. <개정 2003. 1. 6., 2005. 7. 22., 2006. 6. 29., 2010. 4. 7., 2010. 12. 30.>

1. 영 제61조제1항 각 호에 따른 용도에 쓰이는 거실 등을 지하층 또는 지하의 공작물에 설치한 경우의 그 거실(출입문 및 문틀을 포함한다)
2. 영 제61조제1항제6호에 따른 용도에 쓰이는 건축물의 거실

③ 제1항 및 제2항에도 불구하고 영 제61조제1항제4호에 해당하는 건축물에서 단열재를 사용하는 경우로서 해당 건축물의 구조, 설계 또는 시공방법 등을 고려할 때 단열재로 불연재료·준불연재료 또는 난연재료를 사용하는 것이 곤란하여 법 제4조에 따른 건축위원회(시·도 및 시·군·구에 두는 건축위원회를 말한다)의 심의를 거친 경우에는 단열재를 불연재료·준불연재료 또는 난연재료가 아닌 것으로 사용할 수 있다.<신설 2021. 9. 3.>

④법 제52조제1항에서 "내부마감재료"란 건축물 내부의 천장·반자·벽(경계벽 포함)·기둥 등에 부착되는 마감재료를 말한다. 다만, 「다중이용업소의 안전관리에 관한 특별법 시행령」 제3조에 따른 실내장식물을 제외한다.<신설 2003. 1. 6., 2005. 7. 22., 2010. 4. 7., 2010. 12. 30., 2014. 11. 28., 2021. 9. 3.>

⑤ 영 제61조제1항제1호의2에 따른 공동주택에는 「실내공기질 관리법」 제11조제1항 및 같은 법 시행규칙 제10조에 따른 오염물질 방출 기준을 초과하지 않는 건축자재를 사용해야 한다.<개정 2026. 10. 6.>

⑥ 영 제61조제2항제1호부터 제3호까지의 규정 및 제5호에 해당하는 건축물의 외벽에는 법 제52조제2항 후단에 따라 불연재료 또는 준불연재료를 마감재료(단열재, 도장 등 코팅재료 및 그 밖에 마감재료를 구성하는 모든 재료를 포함한다. 이하 이 조에서 같다)로 사용해야 한다. 다만, 국토교통부장관이 정하여 고시하는 화재 확산 방지구조 기준에 적합하게 마감재료를 설치하는 경우에는 난연재료(강판과 심재로 이루어진 복합자재가 아닌 것으로 한정한다)를 사용할 수 있다.<개정 2019. 8. 6., 2021. 9. 3., 2022. 2. 10.>

1. 삭제<2022. 2. 10.>
2. 삭제<2022. 2. 10.>

⑦ 제6항에도 불구하고 영 제61조제2항제1호ㆍ제3호 및 제5호에 해당하는 건축물로서 5층 이하이면서 높이 22미터 미만인 건축물의 경우 난연재료(강판과 심재로 이루어진 복합자재가 아닌 것으로 한정한다)를 마감재료로 할 수 있다. 다만, 건축물의 외벽을 국토교통부장관이 정하여 고시하는 화재 확산 방지구조 기준에 적합하게 설치하는 경우에는 난연성능이 없는 재료(강판과 심재로 이루어진 복합자재가 아닌 것으로 한정한다)를 마감재료로 사용할 수 있다. <개정 2019. 8. 6., 2021. 9. 3., 2022. 2. 10.>

⑧ 제6항 및 제7항에 따른 마감재료가 둘 이상의 재료로 제작된 것인 경우 해당 마감재료는 다음 각 호의 요건을 모두 갖춘 것이어야 한다.<신설 2022. 2. 10., 2023. 8. 31.>

1. 마감재료를 구성하는 재료 전체를 하나로 보아 국토교통부장관이 정하여 고시하는 기준에 따라 실물모형시험(실제 시공될 건축물의 구조와 유사한 모형으로 시험하는 것을 말한다. 이하 같다)을 한 결과가 국토교통부장관이 정하여 고시하는 기준을 충족할 것
2. 마감재료를 구성하는 각각의 재료에 대하여 난연성능을 시험한 결과가 국토교통부장관이 정하여 고시하는 기준을 충족할 것. 다만, 제6조제1호에 따른 불연재료 사이에 다른 재료(두께가 5밀리미터 이하인 경우만 해당한다)를 부착하여 제작한 재료의 경우에는 해당 재료 전체를 하나의 재료로 보고 난연성능을 시험할 수 있으며, 같은 호에 따른 불연재료에 0.1밀리미터 이하의 두께로 도장을 한 재료의 경우에는 불연재료의 성능기준을 충족한 것으로 보고 난연성능 시험을 생략할 수 있다.

⑨ 영 제14조제4항 각 호의 어느 하나에 해당하는 건축물 상호 간의 용도변경 중 영 별표 1 제3호다목(목욕장만 해당한다)ㆍ라목, 같은 표 제4호가목ㆍ사목ㆍ카목ㆍ파목(골프연습장, 놀이형시설만 해당한다)ㆍ더목ㆍ러목, 같은 표 제7호다목2) 및 같은 표 제16호가목ㆍ나목에 해당하는 용도로 변경하는 경우로서 스프링클러 또는 간이 스프링클러의 헤드가 창문등으로부터 60센티미터 이내에 설치되어 건축물 내부가 화재로부터 방호되는 경우에는 제6항부터 제8항까지의 규정을 적용하지 않을 수 있다.<신설 2021. 7. 5., 2021. 9. 3., 2022. 2. 10., 2025. 9. 19.>

⑩ 영 제61조제2항제4호에 해당하는 건축물의 외벽[필로티 구조의 외기에 면하는 천장 및 벽체를 포함한다] 중 1층과 2층 부분에는 불연재료 또는 준불연재료를 마감재료로 해야 한다. <신설 2019. 8. 6., 2021. 7. 5., 2021. 9. 3., 2022. 2. 10.>

⑪ 강판과 심재로 이루어진 복합자재를 마감재료로 사용하는 경우 해당 복합자재는 다음 각 호의 요건을 모두 갖춘 것이어야 한다.<신설 2022. 2. 10.>

1. 강판과 심재 전체를 하나로 보아 국토교통부장관이 정하여 고시하는 기준에 따라 실물모형시험을 실시한 결과가 국토교통부장관이 정하여 고시하는 기준을 충족할 것
2. 강판: 다음 각 목의 구분에 따른 기준을 모두 충족할 것
   가. 두께[도금 이후 도장(塗裝) 전 두께를 말한다]: 0.5밀리미터 이상
   나. 앞면 도장 횟수: 2회 이상
   다. 도금의 부착량: 도금의 종류에 따라 다음의 어느 하나에 해당할 것. 이 경우 도금의 종류는 한국산업표준에 따른다.

1) 용융 아연 도금 강판: 180g/㎡ 이상
2) 용융 아연 알루미늄 마그네슘 합금 도금 강판: 90g/㎡ 이상
3) 용융 55% 알루미늄 아연 마그네슘 합금 도금 강판: 90g/㎡ 이상
4) 용융 55% 알루미늄 아연 합금 도금 강판: 90g/㎡ 이상
5) 그 밖의 도금: 국토교통부장관이 정하여 고시하는 기준 이상

3. 심재: 강판을 제거한 심재가 다음 각 목의 어느 하나에 해당할 것
가. 한국산업표준에 따른 그라스울 보온판 또는 미네랄울 보온판으로서 국토교통부장관이 정하여 고시하는 기준에 적합한 것
나. 불연재료 또는 준불연재료인 것

⑫ 법 제52조제4항에 따라 영 제61조제2항 각 호에 해당하는 건축물의 인접대지경계선에 접하는 외벽에 설치하는 창호(窓戶)와 인접대지경계선 간의 거리가 1.5미터 이내인 경우 해당 창호는 방화유리창호[한국산업표준 KS F 2845(유리구획 부분의 내화 시험방법)에 규정된 방법에 따라 창틀과 유리 등으로 구성된 유리구획을 시험한 결과 비차열 20분 이상의 성능이 있는 것으로 한정한다]로 설치해야 한다. 다만, 스프링클러 또는 간이 스프링클러의 헤드가 창호로부터 60센티미터 이내에 설치되어 건축물 내부가 화재로부터 방호되는 경우에는 방화유리창호로 설치하지 않을 수 있다.<신설 2021. 7. 5., 2021. 9. 3., 2022. 2. 10., 2024. 11. 15.>
[제목개정 2021. 7. 5.]

제24조의2(화재 위험이 적은 공장과 인접한 건축물의 마감재료) ①영 제61조제2항제1호나목에서 "국토교통부령으로 정하는 화재위험이 적은 공장"이란 별표 3의 업종에 해당하는 공장을 말한다. 다만, 공장의 일부 또는 전체를 기숙사 및 구내식당의 용도로 사용하는 건축물을 제외한다. <개정 2008. 3. 14., 2010. 12. 30., 2012. 1. 6., 2013. 3. 23., 2021. 9. 3.>
② 삭제<2021. 9. 3.>
③ 삭제<2021. 9. 3.>
[본조신설 2005. 7. 22.]
[제목개정 2021. 9. 3.]

제24조의3(건축자재 품질관리서) ① 영 제62조제1항제4호에서 "국토교통부령으로 정하는 건축자재"란 영 제46조 및 이 규칙 제14조에 따라 방화구획을 구성하는 내화구조, 자동방화셔터, 내화채움성능이 인정된 구조 및 방화댐퍼를 말한다. <개정 2021. 3. 26., 2021. 12. 23.>
② 법 제52조의4제1항에서 "국토교통부령으로 정하는 사항을 기재한 품질관리서"란 다음 각 호의 구분에 따른 서식을 말한다. 이 경우 다음 각 호에서 정한 서류(해당 건축자재의 설치ㆍ시공 당시 유효한 서류로 한정한다)를 첨부한다.<개정 2021. 3. 26., 2021. 12. 23., 2022. 2. 10., 2024. 8. 26.>
1. 영 제62조제1항제1호의 경우: 별지 제1호서식. 이 경우 다음 각 목의 서류를 첨부할 것.
가. 난연성능이 표시된 복합자재(심재로 한정한다) 시험성적서[법 제52조의5제1항에 따라 품질인정을 받은 경우에는 법 제52조의6제7항에 따라 국토교통부장관이 정하여 고시하

는 품질인정서(이하 “ 품질인정서 ”라 한다)] 사본

나. 강판의 두께, 도금 종류 및 도금 부착량이 표시된 강판생산업체의 품질검사증명서 사본

다. 실물모형시험 결과가 표시된 복합자재 시험성적서(법 제52조의5제1항에 따라 품질인정을 받은 경우에는 품질인정서) 사본

2. 영 제62조제1항제2호의 경우: 별지 제2호서식. 이 경우 다음 각 목의 서류를 첨부할 것

가. 난연성능이 표시된 단열재 시험성적서 사본. 이 경우 단열재가 둘 이상의 재료로 제작된 경우에는 각 재료별로 첨부해야 한다.

나. 실물모형시험 결과가 표시된 단열재 시험성적서(외벽의 마감재료가 둘 이상의 재료로 제작된 경우만 첨부한다) 사본

3. 영 제62조제1항제3호의 경우: 별지 제3호서식. 이 경우 연기, 불꽃 및 열을 차단할 수 있는 성능이 표시된 방화문 시험성적서(법 제52조의5제1항에 따라 품질인정을 받은 경우에는 품질인정서) 사본을 첨부할 것

3의2. 내화구조의 경우: 별지 제3호의2서식. 이 경우 내화성능 시간이 표시된 시험성적서(법 제52조의5제1항에 따라 품질인정을 받은 경우에는 품질인정서) 사본을 첨부할 것

4. 자동방화셔터의 경우: 별지 제4호서식. 이 경우 연기 및 불꽃을 차단할 수 있는 성능이 표시된 자동방화셔터 시험성적서(법 제52조의5제1항에 따라 품질인정을 받은 경우에는 품질인정서) 사본을 첨부할 것

5. 내화채움성능이 인정된 구조의 경우: 별지 제5호서식. 이 경우 연기, 불꽃 및 열을 차단할 수 있는 성능이 표시된 내화채움구조 시험성적서(법 제52조의5제1항에 따라 품질인정을 받은 경우에는 품질인정서) 사본을 첨부할 것

6. 방화댐퍼의 경우: 별지 제6호서식. 이 경우 「산업표준화법」에 따른 한국산업규격에서 정하는 방화댐퍼의 방연시험방법에 적합한 것을 증명하는 시험성적서 사본을 첨부할 것

③ 공사시공자는 법 제52조의4제1항에 따라 작성한 품질관리서의 내용과 같게 별지 제7호서식의 건축자재 품질관리서 대장을 작성하여 공사감리자에게 제출해야 한다.

④ 공사감리자는 제3항에 따라 제출받은 건축자재 품질관리서 대장의 내용과 영 제62조제3항에 따라 제출받은 품질관리서의 내용이 같은지를 확인하고 이를 영 제62조제4항에 따라 건축주에게 제출해야 한다.

⑤ 건축주는 제4항에 따라 제출받은 건축자재 품질관리서 대장을 영 제62조제4항에 따라 허가권자에게 제출해야 한다.

[전문개정 2019. 10. 24.]

제24조의4(건축자재 품질관리 정보 공개) ① 법 제52조의4제2항에 따라 건축자재의 성능시험을 의뢰받은 시험기관의 장(이하 “ 건축자재 성능시험기관의 장 ”이라 한다)은 건축자재의 종류에 따라 국토교통부장관이 정하여 고시하는 사항을 포함한 시험성적서(이하 “ 시험성적서 ”라 한다)를 성능시험을 의뢰한 제조업자 및 유통업자에게 발급해야 한다.

② 제1항에 따라 시험성적서를 발급한 건축자재 성능시험기관의 장은 그 발급일부터 7일 이내에 국토교통부장관이 정하여 고시하는 기관 또는 단체(이하 “ 기관 또는 단체 ”라 한다)에 시

험성적서의 사본을 제출해야 한다. 다만, 다음 각 호의 어느 하나에 해당하는 경우에는 제외한다.

1. 건축자재의 성능시험을 의뢰한 제조업자 및 유통업자가 건축물에 사용하지 않을 목적으로 의뢰한 경우
2. 법에서 정하는 성능에 미달하여 건축물에 사용할 수 없는 경우

③ 제1항에 따라 시험성적서를 발급받은 건축자재의 제조업자 및 유통업자는 시험성적서를 발급받은 날부터 1개월 이내에 성능시험을 의뢰한 건축자재의 종류, 용도, 색상, 재질 및 규격을 기관 또는 단체에 통보해야 한다. 다만, 제2항 각 호의 어느 하나에 해당하는 경우는 제외한다.

④ 기관 또는 단체는 법 제52조의4제4항에 따라 다음 각 호의 사항을 해당 기관 또는 단체의 홈페이지 등에 게시하여 일반인이 알 수 있도록 해야 한다.

1. 제2항에 따라 제출받은 시험성적서의 사본
2. 제3항에 따라 통보받은 건축자재의 종류, 용도, 색상, 재질 및 규격

⑤ 기관 또는 단체는 국토교통부장관이 정하여 고시하는 시험성적서의 유효기간이 만료되기 1개월 전에 해당 시험성적서를 발급한 건축자재 성능시험기관의 장에게 그 사실을 알려야 한다.

⑥ 기관 또는 단체는 제5항에 따른 유효기간이 지난 시험성적서는 그 사실을 표시하여 해당 기관 또는 단체의 홈페이지 등에 게시해야 한다.

⑦ 기관 또는 단체는 제4항 및 제6항에 따른 정보 공개의 실적을 국토교통부장관에게 분기별로 보고해야 한다.

[본조신설 2019. 10. 24.]

제24조의5(건축자재 표면에 정보를 표시해야 하는 단열재) 법 제52조의4제5항에서 "국토교통부령으로 정하는 단열재"란 영 제62조제1항제2호에 따른 단열재를 말한다.

[본조신설 2019. 10. 24.]

제24조의6(품질인정 대상 복합자재 등) ① 영 제63조의2제1호에서 "국토교통부령으로 정하는 강판과 심재로 이루어진 복합자재"란 강판과 단열재로 이루어진 복합자재를 말한다.

② 영 제63조의2제4호에서 "국토교통부령으로 정하는 건축자재와 내화구조"란 제3조제8호부터 제10호까지의 규정에 따른 내화구조를 말한다.

[본조신설 2021. 12. 23.]

제24조의7(건축자재등의 품질인정 기준) 법 제52조의5제1항에서 "국토교통부령으로 정하는 기준"이란 다음 각 호의 기준을 말한다. <개정 2026. 10. 6.>

1. 신청자의 제조현장을 확인한 결과 품질인정 또는 품질인정 유효기간의 연장을 신청한 자가 다음 각 목의 사항을 준수하고 있을 것
   가. 품질인정 또는 품질인정 유효기간의 연장 신청 시 신청자가 제출한 다음 각 목에 관한 기준(유효기간 연장 신청의 경우에는 인정받은 기준을 말한다)

1) 원재료ㆍ완제품에 대한 품질관리기준
2) 제조공정 관리 기준
3) 제조ㆍ검사 장비의 교정기준

나. 법 제52조의5제1항에 따른 건축자재등(이하 “ 건축자재등 ”이라 한다)에 대한 로트번호 부여

2. 건축자재등에 대한 시험 결과 건축자재등이 다음 각 목의 구분에 따른 품질기준을 충족할 것

가. 영 제63조의2제1호의 복합자재: 제24조에 따른 난연성능

나. 영 제63조의2제2호가목의 자동방화셔터: 제14조제2항제4호에 따른 자동방화셔터 설치기준

다. 영 제63조의2제2호나목의 내화채움성능이 인정된 구조: 별표 1 제1호에 따른 내화시간(내화채움성능이 인정된 구조로 메워지는 구성 부재에 적용되는 내화시간을 말한다) 기준

라. 영 제63조의2제3호의 방화문: 영 제64조제1항 각 호의 구분에 따른 연기, 불꽃 및 열 차단 시간

마. 제24조의6제2항에 따른 내화구조: 별표 1에 따른 내화시간 성능기준

바. 성능기준ㆍ품질기준을 판단하기 어려운 신개발품 또는 규격 이외 제품: 한국건설기술연구원장이 제27조제1항에 따라 정한 인정기준

3. 그 밖에 국토교통부장관이 정하여 고시하는 품질인정과 관련된 기준을 충족할 것

[본조신설 2021. 12. 23.]

제24조의8(건축자재등 품질인정 수수료) ① 법 제52조의6제2항에 따른 수수료의 종류는 다음 각 호와 같다.

1. 품질인정 신청 수수료
2. 품질인정 유효기간 연장 신청 수수료

② 제1항에 따른 수수료는 별표 4와 같다.

③ 품질인정 또는 품질인정 유효기간의 연장을 신청하려는 자는 다음 각 호의 구분에 따른 시기에 수수료를 내야 한다.

1. 수수료 중 기본비용 및 추가비용: 품질인정 또는 품질인정 유효기간의 연장 신청을 하는 때
2. 수수료 중 출장비용 및 자문비용: 한국건설기술연구원장이 고지하는 납부시기

④ 한국건설기술연구원장은 다음 각 호의 어느 하나에 해당하는 경우에는 납부된 수수료의 전부 또는 일부를 반환해야 한다.

1. 품질인정 또는 품질인정 유효기간의 연장을 위한 시험ㆍ검사 등을 실시하기 전에 신청자가 신청을 철회한 경우
2. 신청을 반려한 경우
3. 수수료를 과오납(過誤納)한 경우

⑤ 수수료의 납부ㆍ반환 방법 및 반환 금액 등 수수료의 납부 및 반환에 필요한 세부사항은 국토교통부장관이 정하여 고시한다.

[본조신설 2021. 12. 23.]

제24조의9(품질인정자재등의 제조업자 등에 대한 점검) ① 한국건설기술연구원장은 법 제52조의6제4항에 따라 매년 1회 이상 법 제52조의4제2항에 따른 시험기관의 시험장소, 법 제52조의6제4항에 따른 제조업자의 제조현장, 유통업자의 유통장소 및 건축공사장을 점검해야 한다.

② 한국건설기술연구원장은 제1항에 따라 제조현장 등을 점검하는 경우 다음 각 호의 사항을 확인해야 한다.

1. 법 제52조의4제2항에 따른 시험기관이 품질인정자재등과 관련하여 작성한 원시 데이터, 시험체 제작 및 확인 기록
2. 법 제52조의6제3항에 따른 품질인정자재등(이하 “ 품질인정자재등 ” 이라 한다)의 품질인정 유효기간 및 품질인정표시
3. 제조업자가 작성한 납품확인서 및 품질관리서
4. 건축공사장에서의 시공 현황을 확인할 수 있는 다음 각 목의 서류
   가. 품질인정자재등의 세부 인정내용
   나. 설계도서 및 작업설명서
   다. 건축공사 감리에 관한 서류
   라. 그 밖에 시공 현황을 확인할 수 있는 서류로서 국토교통부장관이 정하여 고시하는 서류

③ 제1항에 따른 점검의 세부 절차 및 방법은 국토교통부장관이 정하여 고시한다.

[본조신설 2021. 12. 23.]

제25조(지하층의 구조) ①법 제53조에 따라 건축물에 설치하는 지하층의 구조 및 설비는 다음 각 호의 기준에 적합하여야 한다. <개정 2003. 1. 6., 2005. 7. 22., 2006. 6. 29., 2010. 4. 7., 2010. 12. 30., 2024. 8. 26.>

1. 거실의 바닥면적이 50제곱미터 이상인 층에는 직통계단외에 피난층 또는 지상으로 통하는 비상탈출구 및 환기통을 설치할 것. 다만, 제8조제2항 각 호의 기준에 적합한 직통계단이 2개소 이상 설치되어 있는 경우에는 그러하지 아니하다.

1의2. 제2종근린생활시설 중 공연장ㆍ단란주점ㆍ당구장ㆍ노래연습장, 문화 및 집회시설중 예식장ㆍ공연장, 수련시설 중 생활권수련시설ㆍ자연권수련시설, 숙박시설중 여관ㆍ여인숙, 위락시설중 단란주점ㆍ유흥주점 또는 「다중이용업소의 안전관리에 관한 특별법 시행령」 제2조에 따른 다중이용업의 용도에 쓰이는 층으로서 그 층의 거실의 바닥면적의 합계가 50제곱미터 이상인 건축물에는 제8조제2항 각 호의 기준에 적합한 직통계단을 2개소 이상 설치할 것

2. 바닥면적이 1천제곱미터이상인 층에는 피난층 또는 지상으로 통하는 직통계단을 영 제46조의 규정에 의한 방화구획으로 구획되는 각 부분마다 1개소 이상 설치하되, 이를 피난계단 또는 특별피난계단의 구조로 할 것
3. 거실의 바닥면적의 합계가 1천제곱미터 이상인 층에는 환기설비를 설치할 것

4. 지하층의 바닥면적이 300제곱미터 이상인 층에는 식수공급을 위한 급수전을 1개소이상 설치할 것

②제1항제1호에 따른 지하층의 비상탈출구는 다음 각호의 기준에 적합하여야 한다. 다만, 주택의 경우에는 그러하지 아니하다.<개정 2000. 6. 3., 2010. 4. 7.>

1. 비상탈출구의 유효너비는 0.75미터 이상으로 하고, 유효높이는 1.5미터 이상으로 할 것
2. 비상탈출구의 문은 피난방향으로 열리도록 하고, 실내에서 항상 열 수 있는 구조로 하여야 하며, 내부 및 외부에는 비상탈출구의 표시를 할 것
3. 비상탈출구는 출입구로부터 3미터 이상 떨어진 곳에 설치할 것
4. 지하층의 바닥으로부터 비상탈출구의 아랫부분까지의 높이가 1.2미터 이상이 되는 경우에는 벽체에 발판의 너비가 20센티미터 이상인 사다리를 설치할 것
5. 비상탈출구는 피난층 또는 지상으로 통하는 복도나 직통계단에 직접 접하거나 통로 등으로 연결될 수 있도록 설치하여야 하며, 피난층 또는 지상으로 통하는 복도나 직통계단까지 이르는 피난통로의 유효너비는 0.75미터 이상으로 하고, 피난통로의 실내에 접하는 부분의 마감과 그 바탕은 불연재료로 할 것
6. 비상탈출구의 진입부분 및 피난통로에는 통행에 지장이 있는 물건을 방치하거나 시설물을 설치하지 아니할 것
7. 비상탈출구의 유도등과 피난통로의 비상조명등의 설치는 소방법령이 정하는 바에 의할 것

제26조(방화문의 구조) 영 제64조제1항에 따른 방화문은 한국건설기술연구원장이 국토교통부장관이 정하여 고시하는 바에 따라 품질을 시험한 결과 영 제64조제1항 각 호의 기준에 따른 성능을 확보한 것이어야 한다. <개정 2021. 12. 23.>

1. 삭제<2021. 12. 23.>
2. 삭제<2021. 12. 23.>

[전문개정 2021. 3. 26.]

제27조(신제품에 대한 인정기준에 따른 인정) ① 한국건설기술연구원장은 제3조ㆍ제19조 및 제24조의7에 따라 성능기준ㆍ품질기준을 판단하기 어려운 신개발품 또는 규격 이외 제품(이하 "신제품"이라 한다)에 대하여 성능인정ㆍ품질인정을 하려는 경우에는 자문위원회(이하 "위원회"라 한다)의 심의를 거친 기준을 성능ㆍ품질을 확인하기 위한 기준으로 정할 수 있다. <개정 2026. 10. 6.>

② 제1항에 따른 자문에 응하기 위하여 한국건설기술연구원에 관계 전문가로 구성된 위원회를 둔다.

③ 한국건설기술연구원장은 제1항에 따라 결정된 인정기준을 해당 신청인에게 지체 없이 통보하여야 하고, 한국건설기술연구원의 인터넷 홈페이지에 게시하여야 한다.

④ 제1항부터 제3항까지의 규정에 따른 성능인정ㆍ품질인정 기준 및 절차, 위원회 운영 및 구성, 그 밖에 필요한 구체적인 사항은 한국건설기술연구원장이 정하는 바에 따른다.<개정 2026. 10. 6.>

[본조신설 2010. 4. 7.]

제28조(인정기준의 제정ㆍ개정 신청) ① 제27조에 따른 기준에 따라 성능인정을 받고자 하는 자는 한국건설기술연구원장에게 신제품에 대한 인정기준의 제정 또는 개정을 신청할 수 있다.
② 제1항에 따라 인정기준에 대한 제정 또는 개정 신청이 있는 경우에는 한국건설기술연구원장은 신청내용을 검토하여 신청일부터 30일 내에 제정ㆍ개정 추진여부를 신청인에게 통보하여야 한다. 이 경우 인정기준을 제정ㆍ개정하지 않기로 한 경우에는 신청인에게 그 사유를 알려야 하며, 신청인이 이의가 있는 경우에는 다시 검토해 줄 것을 요청할 수 있다.
[본조신설 2010. 4. 7.]

제29조 삭제 <2018. 10. 18.>

제30조(피난용승강기의 설치기준) 영 제91조제5호에서 "국토교통부령으로 정하는 구조 및 설비 등의 기준"이란 다음 각 호를 말한다. <개정 2014. 3. 5., 2018. 10. 18., 2021. 3. 26., 2024. 8. 26., 2024. 11. 15.>

1. 피난용승강기 승강장의 구조
   가. 승강장의 출입구를 제외한 부분은 해당 건축물의 다른 부분과 내화구조의 바닥 및 벽으로 구획할 것
   나. 승강장은 각 층의 내부와 연결될 수 있도록 하되, 그 출입구에는 60분+ 방화문 또는 60분 방화문을 설치할 것. 이 경우 방화문은 언제나 닫힌 상태를 유지할 수 있는 구조이어야 한다.
   다. 실내에 접하는 부분(바닥 및 반자 등 실내에 면한 모든 부분을 말한다)의 마감(마감을 위한 바탕을 포함한다)은 불연재료로 할 것
   라. 삭제<2018. 10. 18.>
   마. 삭제<2018. 10. 18.>
   바. 삭제<2018. 10. 18.>
   사. 삭제<2014. 3. 5.>
   아. 다음의 어느 하나에 해당하는 설비를 설치할 것
      1) 배연설비
      2) 「소방시설 설치 및 관리에 관한 법률 시행령」 별표 4 제5호가목에 따른 제연설비(이하 "제연설비"라 한다)
   자. 삭제<2014. 3. 5.>
2. 피난용승강기 승강로의 구조
   가. 승강로는 해당 건축물의 다른 부분과 내화구조로 구획할 것
   나. 삭제<2018. 10. 18.>
   다. 승강로 상부에 배연설비 또는 제연설비를 설치할 것
3. 피난용승강기 기계실의 구조

가. 출입구를 제외한 부분은 해당 건축물의 다른 부분과 내화구조의 바닥 및 벽으로 구획할 것

나. 출입구에는 60분+ 방화문 또는 60분 방화문을 설치할 것

4. 피난용승강기 전용 예비전원

가. 정전시 피난용승강기, 기계실, 승강장 및 폐쇄회로 텔레비전 등의 설비를 작동할 수 있는 별도의 예비전원 설비를 설치할 것

나. 가목에 따른 예비전원은 초고층 건축물의 경우에는 2시간 이상, 준초고층 건축물의 경우에는 1시간 이상 작동이 가능한 용량일 것

다. 상용전원과 예비전원의 공급을 자동 또는 수동으로 전환이 가능한 설비를 갖출 것

라. 전선관 및 배선은 고온에 견딜 수 있는 내열성 자재를 사용하고, 방수조치를 할 것

[본조신설 2012. 1. 6.]

제31조 삭제 <2015. 10. 7.>

부칙 <제184호,1999. 5. 7.>

제1조 (시행일) 이 규칙은 1999년 5월 9일부터 시행한다.

제2조 (일반적 경과조치) 이 규칙 시행당시 건축허가를 신청중인 경우와 건축허가를 받거나 건축신고를 하고 건축중인 경우의 건축기준등의 적용에 있어서는 종전의 규정에 의한다. 다만, 이 규칙에 의한 건축기준이 종전의 규정에 의한 건축기준보다 완화된 경우에는 이 규칙에 의한다.

제3조 (내화구조에 관한 경과조치) 이 규칙 시행당시 종전의 건축법시행령 제3조제3항제8호의 규정에 의하여 한국건설기술연구원장이 행한 품질검사에 합격된 내화구조는 제3조제8호의 규정에 의하여 건설교통부장관이 지정하는 자가 행하는 품질검사에 합격된 것으로 본다

제4조 (방화구조등에 관한 경과조치) 이 규칙 시행당시 종전의 영 제2조제1항제8호 사목ㆍ동항제9호ㆍ동항제10호 나목 및 동항제11호의 규정에 의하여 한국건설기술연구원장 또는 한국건설기술연구원장이 지정하는 자가 품질시험을 실시하여 그 성능이 확인되고 한국건설기술연구원장이 지정하는 자가 행한 품질검사에 합격된 방화구조ㆍ난연재료ㆍ불연재료 및 준불연재료는 제4조제7호ㆍ제5조ㆍ제6조제2호 및 제7조의 규정에 적합한 것으로 본다.

제5조 (차음구조에 관한 경과조치) 이 규칙 시행당시 종전의 건축법시행규칙 제31조제3호의 규정에 의하여 한국건설기술연구원장이 그 성능을 인정한 차음구조는 제19조제2항제4호의 규정에 의하여 한국건설기술연구원장이 실시하는 품질시험에서 그 성능이 확인된 것으로 본다

제6조 (방화문의 구조에 관한 경과조치) 이 규칙 시행당시 종전의 건축법시행규칙 제31조의4제1항제3호 및 동조제2항제4호의 규정에 의하여 한국건설기술연구원장이 그 성능을 인정하여 지정한 방화문의 구조는 제26조제1항제3호 및 동조제2항제4호의 규정에 의하여 한국건설기술연구원장이 실시하는 품질시험에서 그 성능이 확인된 것으로 본다.

부칙 <제241호,2000. 6. 3.>

①(시행일) 이 규칙은 공포한 날부터 시행한다.

②(경과조치) 이 규칙 시행전에 건축허가를 신청하였거나 건축신고를 한 경우의 건축기준의 적용에 관하여는 종전의 규정에 의한다. 다만, 이 규칙에 의한 건축기준이 종전의 규정에 의한 건축기준보다 완화된 경우에는 이 규칙에 의한다.

부칙 <제348호,2003. 1. 6.>

①(시행일) 이 규칙은 공포한 날부터 시행한다. 다만, 제26조의 개정규정은 공포후 1년이 경과한 날부터 시행한다.

②(경과조치) 이 규칙 시행전에 건축허가를 신청하였거나 건축신고를 한 경우의 건축기준의 적용에 관하여는 종전의 규정에 의한다. 다만, 이 규칙에 의한 건축기준이 종전의 규정에 의한 건축기준보다 완화된 경우에는 이 규칙에 의한다.

부칙 <제409호,2004. 10. 4.>

①(시행일) 이 규칙은 공포한 날부터 시행한다.

②(불연재료에 관한 경과조치) 이 규칙 시행전에 건축허가를 신청하였거나 건축신고를 한 경우의 불연재료 사용에 관하여는 종전의 규정에 의한다.

부칙 <제461호,2005. 7. 22.>

①(시행일) 이 규칙은 공포한 날부터 시행한다

②(경과조치) 이 규칙 시행전에 건축허가를 신청하였거나 건축허가를 받거나 건축신고를 하고 건축중인 경우의 건축기준의 적용에 있어서는 종전의 규정에 의한다. 다만, 이 규칙에 의한 건축기준이 종전의 규정에 의한 건축기준보다 완화된 경우에는 이 규칙에 의한다.

부칙 <제523호,2006. 6. 29.>

①(시행일) 이 규칙은 공포한 날부터 시행한다. 다만, 제5조ㆍ제6조제2호 및 제7조의 개정규정은 공포 후 6월이 경과한 날부터 시행한다.

②(일반적 경과조치) 이 규칙 시행전에 건축허가를 신청하였거나 건축허가를 받거나 건축신고를 하고 건축 중인 경우의 건축기준 등의 적용에 있어서는 종전의 규정에 따른다. 다만, 종전의 규정이 개정규정에 비하여 건축주ㆍ시공자 또는 공사감리자에게 불리한 경우에는 개정규정에 따른다.

③(방화구획 관통부의 내화충전성능에 관한 경과조치) 2007년 12월 29일까지는 제14조제2항제2호의 개정규정에 불구하고 종전의 규정에 따를 수 있다. <개정 2007. 6. 28.>

부칙 <제563호,2007. 6. 28.>

이 규칙은 공포한 날부터 시행한다.

부칙 <제4호,2008. 3. 14.>(정부조직법의 개정에 따른 감정평가에 관한 규칙 등 일부개정령)

이 규칙은 공포한 날부터 시행한다.

부칙 <제36호,2008. 7. 21.>

제1조(시행일) 이 규칙은 공포한 날부터 시행한다.

제2조(고강도 콘크리트의 사용에 관한 적용례) 제3조제3호 및 제5호의 개정규정은 이 규칙 시행 후 최초로 건축허가를 신청하거나 건축신고를 하는 분부터 적용한다.

부칙 <제147호,2009. 7. 1.>(한시적 행정규제 유예 등을 위한 건축물의 피난ㆍ방화구조 등의 기준에 관한 규칙 등 일부개정령)

제1조(시행일) 이 규칙은 2009년 7월 1일부터 시행한다.

제2조(「화물자동차 운수사업법 시행규칙」의 개정에 따른 적용례) 「화물자동차 운수사업법 시행규칙」 별표 1의 비고란 제9호의 개정규정은 이 규칙 시행 후 최초로 용달화물자동차운송사업의 허가를 신청하는 분부터 적용한다.

부칙 <제238호,2010. 4. 7.>

제1조(시행일) 이 규칙은 공포한 날부터 시행한다.

제2조(일반적 경과조치) 이 규칙 시행 당시 다음 각 호의 어느 하나에 해당하는 경우 건축기준 등의 적용에 있어서는 이 규칙의 개정규정에도 불구하고 종전의 규정에 따른다. 다만, 종전의 규정이 개정 규정에 비하여 건축주ㆍ시공자 또는 공사감리자에게 불리한 경우에는 개정 규정에 의한다.

1. 건축허가를 신청한 경우와 건축허가를 받았거나 건축신고를 한 경우
2. 건축허가를 신청하기 위하여 건축법 제5조에 따른 건축위원회의 심의를 신청한 경우
3. 건축하고자 하는 대지에 「국토의 계획 및 이용에 관한 법률」제30조제6항에 따라 지구단위계획에 관한 도시관리계획의 결정고시(다른 법률에 따라 의제되는 경우를 포함한다)가 있는 경우. 다만, 지구단위계획에 포함된 건축기준에 한하여 종전의 규정을 적용할 수 있다.

부칙 <제320호,2010. 12. 30.>

이 규칙은 2010년 12월 30일부터 시행한다.

부칙 <제433호,2012. 1. 6.>

제1조(시행일) 이 규칙은 2012년 3월 17일부터 시행한다.

제2조(특별피난계단의 구조에 관한 적용례) 제9조의 개정규정은 이 규칙 시행 후 최초로 건축허가를 신청(건축허가를 신청하기 위하여 제5조에 따른 건축위원회에 심의를 신청한 경우를 포함한다)하거나 건축신고를 하는 경우부터 적용한다.

제3조(방화구획의 설치기준에 관한 적용례) 제14조제2항제2호의 개정규정은 이 규칙 시행 후 최초로 건축허가를 신청(건축허가를 신청하기 위하여 제5조에 따른 건축위원회에 심의를 신청한 경우를 포함한다)하거나 건축신고를 하는 경우부터 적용한다.

제4조(피난용승강기의 설치 및 구조 등에 관한 적용례) 제29조 및 제30조의 개정규정은 이 규칙 시행 후 최초로 건축허가를 신청(건축허가를 신청하기 위하여 제5조에 따른 건축위원회에 심의를 신청한 경우를 포함한다)하는 경우부터 적용한다.

부칙 <제1호,2013. 3. 23.>(국토교통부와 그 소속기관 직제 시행규칙)

제1조(시행일) 이 규칙은 공포한 날부터 시행한다. <단서 생략>

제2조부터 제5조까지 생략

제6조(다른 법령의 개정) ①부터 ⑪까지 생략

⑫ 건축물의 피난ㆍ방화구조 등의 기준에 관한 규칙 일부를 다음과 같이 개정한다.

제2조, 제3조 각 호 외의 부분, 제4조 각 호 외의 부분, 제5조, 제6조 각 호 외의 부분, 제7조, 제8조제2항, 제17조제4항, 제20조의2, 제24조의2제1항 본문, 같은 조 제2항 및 같은 조 제3항 각 호 외의 부분 중 "국토해양부령"을 각각 "국토교통부령"으로 한다.

제3조제3호 각 목 외의 부분 단서, 같은 조 제5호 각 목 외의 부분 단서, 같은 조 제8호가목, 같은 조 제9호 각 목 외의 부분, 제5조, 제6조제2호, 같은 조 제3호 본문, 제7조, 제14조제2항제2호나목, 같은 조 제4항, 제19조제2항제4호, 제24조제5항 단서 및 제26조 중 "국토해양부장관"을 각각 "국토교통부장관"으로 한다.

⑬부터 <126>까지 생략

부칙 <제80호,2014. 3. 5.>

제1조(시행일) 이 규칙은 공포한 날부터 시행한다.

제2조(화재위험이 적은 공장의 범위에 관한 경과조치) 이 규칙 시행 당시 법 제11조에 따른 건축허가ㆍ대수선허가를 신청(법 제11조에 따른 건축허가ㆍ대수선허가를 신청하기 위하여 영 제5조 또는 제5조의5에 따른 건축위원회에 심의를 신청한 경우를 포함한다)하거나 법 제14조에 따른 건축신고ㆍ대수선신고를 한 공장에 대해서는 별표 3의 개정규정에도 불구하고 종전의 규정에 따른다.

부칙 <제94호,2014. 5. 22.>(건설기술 진흥법 시행규칙)

제1조(시행일) 이 규칙은 2014년 5월 23일부터 시행한다.

제2조부터 제6조까지 생략

제7조(다른 법령의 개정) ① 및 ② 생략

③ 건축물의 피난ㆍ방화구조 등의 기준에 관한 규칙 일부를 다음과 같이 개정한다.

제6조제1호 중 “ 「건설기술관리법」 제34조제1항제2호의 규정에 의하여 ”를 “ 「건설기술진흥법」 제44조제1항제2호에 따라 ”로 한다.

④부터 ⑨까지 생략

부칙 <제102호,2014. 6. 23.>

제1조(시행일) 이 규칙은 공포한 날부터 시행한다.

제2조(미끄럼 방지 기준 적용에 관한 경과조치) 이 규칙 시행 당시 법 제11조에 따른 건축허가ㆍ대수선허가를 신청(법 제11조에 따른 건축허가ㆍ대수선허가를 신청하기 위하여 영 제5조 또는 제5조의5에 따른 건축위원회에 심의를 신청한 경우를 포함한다)하거나 법 제14조에 따른 건축신고ㆍ대수선신고를 한 건축물에 대하여는 제24조제6항의 개정규정에도 불구하고 종전의 규정에 따른다.

부칙 <제141호,2014. 11. 19.>(정부조직법 개정에 따른 부처명칭 변경 등을 위한 건설산업기본법 시행규칙 등 일부개정령)

이 규칙은 공포한 날부터 시행한다.

부칙 <제149호,2014. 11. 28.>

이 규칙은 2014년 11월 29일부터 시행한다.

부칙 <제193호,2015. 4. 6.>

제1조(시행일) 이 영은 공포한 날부터 시행한다. 다만, 제26조의 개정 규정은 공포 후 1년이 경과한 날부터 시행한다.

제2조(갑종방화문 차열성능 기준 적용에 관한 경과조치) 이 규칙 시행 전에 법 제11조에 따른 건축허가ㆍ대수선허가를 신청(법 제11조에 따른 건축허가ㆍ대수선허가를 신청하기 위하여 영 제5조 또는 제5조의5에 따른 건축위원회에 심의를 신청한 경우를 포함한다)하거나 법 제14조에 따른 건축신고ㆍ대수선신고를 한 건축물에 대하여는 제26조의 개정규정에도 불구하고 종전의 규정에 따른다.

부칙 <제220호,2015. 7. 9.>

이 규칙은 공포한 날부터 시행한다.

부칙 <제238호,2015. 10. 7.>

제1조(시행일) 이 규칙은 2015년 10월 7일부터 시행한다. 다만, 제24조제5항 및 제6항의 개정규정은 공포 후 6개월이 경과한 날부터 시행한다.

제2조(건축물의 마감재료에 관한 적용례) 제24조제5항 및 제6항의 개정규정은 부칙 제1조 단서에 따른 시행일 이후 법 제11조에 따른 건축허가를 신청(건축허가를 신청하기 위하여 법 제4조의2에 따른 건축위원회에 심의를 신청한 경우 및 법 제14조에 따른 건축신고를 한 경우를 포함한다)하거나 법 제19조에 따른 용도변경 허가를 신청(용도변경 신고 및 건축물대장 기재내용의 변경 신청을 포함한다)하는 경우부터 적용한다.

부칙 <제443호,2017. 7. 26.>(정부조직법 개정에 따른 부처명칭 변경 등을 위한 건설산업기본법 시행규칙 등 일부개정령)

이 규칙은 공포한 날부터 시행한다.

부칙 <제548호,2018. 10. 18.>

이 규칙은 2018년 10월 18일부터 시행한다.

부칙 <제641호,2019. 8. 6.>

제1조(시행일) 이 규칙은 공포한 날부터 시행한다. 다만, 다음 각 호의 개정규정은 다음 각 호의 구분에 따른 날부터 시행한다.

1. 제8조제1항ㆍ제2항, 제9조제2항제1호바목, 같은 항 제3호자목, 제14조제1항제2호 본문, 같은 항 제4호, 같은 조 제2항제1호 및 제24조제5항부터 제7항까지의 개정규정: 공포 후

3개월이 경과한 날

2. 제14조제2항제3호, 같은 조 제3항 및 제26조의 개정규정: 공포 후 2년이 경과한 날

3. 제18조의2의 개정규정: 2019년 10월 24일

제2조(직통계단의 설치기준에 관한 적용례) 제8조제2항의 개정규정은 부칙 제1조제1호에 따른 시행일 이후 법 제11조에 따른 건축허가(증축에 대한 건축허가는 영 제2조제2호의 증축 중 건축면적을 늘리는 경우에 대한 건축허가로 한정한다. 이하 이 조에서 같다)를 신청(건축허가를 신청하기 위해 법 제4조의2제1항에 따라 건축위원회에 심의를 신청하는 경우를 포함한다)하거나 법 제14조에 따른 건축신고를 하는 경우부터 적용한다.

제3조(피난계단 및 특별피난계단의 구조에 관한 적용례) 제9조제2항제1호바목 및 같은 항 제3호자목의 개정규정은 부칙 제1조제1호에 따른 시행일 이후 법 제11조에 따른 건축허가를 신청(건축허가를 신청하기 위해 법 제4조의2제1항에 따른 건축위원회에 심의를 신청하는 경우를 포함한다)하거나 법 제14조에 따른 건축신고를 하는 경우부터 적용한다.

제4조(방화구획의 설치기준에 관한 적용례) 제14조제1항제2호 본문, 같은 항 제4호 및 같은 조 제2항제1호ㆍ제3호의 개정규정은 부칙 제1조제1호 및 제2호에 따른 시행일 이후 법 제11조에 따른 건축허가 또는 대수선허가를 신청(건축허가 또는 대수선허가를 신청하기 위해 법 제4조의2제1항에 따라 건축위원회에 심의를 신청하는 경우를 포함한다)하거나 법 제14조에 따른 건축신고를 하는 경우부터 적용한다.

제5조(방화문의 기준에 관한 적용례) 제26조의 개정규정은 부칙 제1조제2호에 따른 시행일 이후 법 제11조에 따른 건축허가 또는 대수선허가를 신청(건축허가 또는 대수선허가를 신청하기 위해 법 제4조의2제1항에 따라 건축위원회에 심의를 신청하는 경우를 포함한다)하거나 법 제14조에 따른 건축신고를 하는 경우부터 적용한다.

부칙 <제665호,2019. 10. 24.>

이 규칙은 공포한 날부터 시행한다. 다만, 다음 각 호의 구분에 따른 개정규정은 다음 각 호에서 정한 날부터 시행한다.

1. 제24조의2제3항의 개정규정: 공포 후 3개월이 경과한 날

2. 별표 1의 개정규정(지붕 관련 부분만 해당한다): 2020년 8월 15일

부칙 <제832호,2021. 3. 26.>

제1조(시행일) 이 규칙은 2021년 8월 7일부터 시행한다. 다만, 다음 각 호의 개정규정은 각 호에서 정한 날부터 시행한다.

1. 제13조제1항ㆍ제2항 및 같은 조 제3항 각 호 외의 부분 및 같은 항 제4호의2의 개정규정: 2021년 4월 9일

2. 제14조제2항제2호, 같은 조 제4항, 제24조의3제1항, 같은 조 제2항제5호 및 별지 제5호서식의 개정규정: 공포 후 3개월이 경과한 날

3. 제14조제2항제4호의 개정규정: 2022년 1월 31일
4. 제24조제4항의 개정규정: 공포한 날

제2조(방화문 및 비상문자동개폐장치에 관한 적용례) 다음 각 호의 개정규정은 각 호의 구분에 따른 시행일 이후 법 제11조에 따른 건축허가의 신청(건축허가를 신청하기 위하여 법 제4조의2제1항에 따라 건축위원회에 심의를 신청하는 경우를 포함한다), 법 제14조에 따른 건축신고 또는 법 제19조에 따른 용도변경 허가(같은 조에 따른 용도변경 신고 또는 건축물대장 기재내용의 변경신청을 포함한다)의 신청을 하는 경우부터 적용한다.

1. 방화문에 관한 제9조제2항제1호바목, 같은 항 제2호나목, 같은 항 제3호자목, 제13조제3항제4호, 제14조제2항제1호, 제21조제1항제3호, 제23조제2항제1호, 제30조제1호나목 전단, 같은 조 제3호나목, 별지 제3호서식 및 별지 제4호서식의 개정규정: 2021년 8월 7일
2. 비상문자동개폐장치에 관한 제13조제1항제5호, 같은 조 제2항 후단 및 같은 조 제3항 각 호 외의 부분 및 같은 항 제4호의2의 개정규정: 2021년 4월 9일

부칙 <제868호,2021. 7. 5.>

제1조(시행일) 이 규칙은 공포한 날부터 시행한다.

제2조(건축물의 방화유리창 설치에 관한 적용례) 제24조제9항의 개정규정은 이 규칙 시행 이후 법 제11조에 따른 건축허가의 신청(건축허가를 신청하기 위해 법 제4조의2제1항에 따라 건축위원회에 심의를 신청하는 경우를 포함한다), 법 제14조에 따른 건축신고 또는 법 제19조에 따른 용도변경 허가를 신청(같은 조에 따른 용도변경 신고 및 건축물대장 기재내용의 변경신청을 포함한다)하는 경우부터 적용한다.

부칙 <제882호,2021. 8. 27.>(어려운 법령용어 정비를 위한 80개 국토교통부령 일부개정령)

이 규칙은 공포한 날부터 시행한다. <단서 생략>

부칙 <제884호,2021. 9. 3.>

제1조(시행일) 이 규칙은 2022년 2월 11일부터 시행한다.

제2조(건축물의 마감재료에 관한 적용례) 제24조제1항ㆍ제3항 및 제6항부터 제11항까지의 개정규정은 이 규칙 시행 이후 법 제11조에 따른 건축허가(법 제16조에 따른 변경허가 및 변경신고는 제외한다)의 신청(건축허가를 신청하기 위해 법 제4조의2제1항에 따라 건축위원회에 심의를 신청하는 경우를 포함한다), 법 제14조에 따른 건축신고(법 제16조에 따른 변경허가 및 변경신고는 제외한다) 또는 법 제19조에 따른 용도변경 허가(같은 조에 따른 용도변경 신고 또는 건축물대장 기재내용의 변경신청을 포함한다)의 신청을 하는 경우부터 적용한다. <개정 2022. 2. 10.>

부칙 <제901호,2021. 10. 15.>

이 규칙은 공포한 날부터 시행한다.

부칙 <제931호,2021. 12. 23.>

제1조(시행일) 이 규칙은 2021년 12월 23일부터 시행한다. 다만, 제14조제2항제4호의 개정규정은 2022년 1월 31일부터 시행한다.

제2조(품질관리서의 첨부서류에 관한 적용례) 제24조의3제2항제1호다목 및 제2호나목의 개정규정은 이 규칙 시행 이후 실물모형시험을 하는 복합자재 및 단열재에 대한 품질관리서를 제출하는 경우부터 적용한다.

부칙 <제1106호,2022. 2. 10.>

이 규칙은 2022년 2월 11일부터 시행한다.

부칙 <제1123호,2022. 4. 29.>

제1조(시행일) 이 규칙은 공포한 날부터 시행한다.

제2조(피난구 덮개의 구조기준에 관한 적용례) 제14조제4항제1호의 개정규정은 이 규칙 시행 이후 다음 각 호의 신청이나 신고를 하는 경우부터 적용한다.

1. 법 제11조에 따른 건축허가 또는 대수선허가(법 제16조에 따른 변경허가 및 변경신고를 포함한다)의 신청(건축허가 또는 대수선허가를 신청하기 위하여 법 제4조의2제1항에 따라 건축위원회에 심의를 신청한 경우를 포함한다)
2. 법 제14조에 따른 건축신고(법 제16조에 따른 변경허가 및 변경신고를 포함한다)

부칙 <제1247호,2023. 8. 31.>

이 규칙은 공포한 날부터 시행한다.

부칙 <제1384호,2024. 8. 26.>

제1조(시행일) 이 규칙은 공포한 날부터 시행한다. 다만, 제14조제2항제2호 및 같은 조 제5항의 개정규정은 2024년 12월 19일부터 시행한다.

제2조(방화구획의 설치 기준에 관한 적용례) 제14조제2항제2호의 개정규정은 부칙 제1조 단서에 따른 시행일 이후 다음 각 호의 신청 또는 신고를 하는 경우부터 적용한다.

1. 법 제11조에 따른 건축허가(법 제16조에 따른 변경허가 및 변경신고는 제외한다)의 신청(건축허가를 신청하기 위해 법 제4조의2제1항에 따라 건축위원회에 심의를 신청하는 경우를 포함한다)
2. 법 제14조에 따른 건축신고(법 제16조에 따른 변경허가 및 변경신고는 제외한다)
3. 제1호 및 제2호에 따른 허가나 신고가 의제되는 다른 법률에 따른 허가ㆍ인가ㆍ승인 등의 신청 또는 신고

제3조(소방관 진입창의 기준에 관한 적용례) ① 제18조의2제5호의 개정규정은 이 규칙 시행 이후 다음 각 호의 신청 또는 신고를 하는 경우부터 적용한다.

1. 법 제11조에 따른 건축허가(법 제16조에 따른 변경허가 및 변경신고를 포함한다)의 신청(건축허가를 신청하기 위해 법 제4조의2제1항에 따라 건축위원회에 심의를 신청하는 경우를 포함한다)
2. 법 제14조에 따른 건축신고(법 제16조에 따른 변경허가 및 변경신고를 포함한다)
3. 법 제19조에 따른 용도변경 허가의 신청(같은 조에 따른 용도변경 신고 또는 건축물대장 기재내용의 변경신청을 포함한다)
4. 제1호 및 제2호에 따른 허가나 신고가 의제되는 다른 법률에 따른 허가ㆍ인가ㆍ승인 등의 신청 또는 신고

② 제18조의2제6호다목 및 라목의 개정규정은 이 규칙 시행 전에 제1항 각 호의 신청 또는 신고를 한 경우에도 적용한다.

부칙 <제1404호,2024. 11. 15.>

제1조(시행일) 이 규칙은 공포한 날부터 시행한다.

제2조(소방관 진입창의 기준에 관한 적용례) 제18조의2제1호 전단의 개정규정은 이 규칙 시행 전에 다음 각 호의 신청 또는 신고를 한 경우에도 적용한다.

1. 법 제11조에 따른 건축허가(법 제16조에 따른 변경허가 및 변경신고를 포함한다)의 신청(건축허가를 신청하기 위해 법 제4조의2제1항에 따라 건축위원회에 심의를 신청하는 경우를 포함한다)
2. 법 제14조에 따른 건축신고(법 제16조에 따른 변경허가 및 변경신고를 포함한다)
3. 법 제19조에 따른 용도변경 허가의 신청(같은 조에 따른 용도변경 신고 또는 건축물대장 기재내용의 변경신청을 포함한다)
4. 제1호 및 제2호에 따른 허가나 신고가 의제되는 다른 법률에 따른 허가ㆍ인가ㆍ승인 등의 신청 또는 신고

부칙 <제1483호,2025. 4. 24.>

이 규칙은 2025년 7월 16일부터 시행한다.

부칙 <제1524호,2025. 9. 19.>

제1조(시행일) 이 규칙은 공포한 날부터 시행한다.

제2조(직통계단의 설치기준에 관한 적용례) 제8조제1항의 개정규정은 이 규칙 시행 전에 다음 각 호의 신청 또는 신고를 한 경우에도 적용한다.

1. 법 제11조에 따른 건축허가(법 제16조에 따른 변경허가를 포함한다)의 신청(건축허가를 신청하기 위해 법 제4조의2제1항에 따라 건축위원회의 심의를 신청한 경우를 포함한다)
2. 법 제14조에 따른 건축신고(법 제16조에 따른 변경신고를 포함한다)
3. 법 제19조에 따른 용도변경 허가의 신청(같은 조에 따른 용도변경 신고 또는 건축물대장 기재내용의 변경신청을 포함한다)
4. 제1호 및 제2호에 따른 허가나 신고가 의제되는 다른 법률에 따른 허가ㆍ인가ㆍ승인 등의 신청 또는 신고

제3조(소방관 진입창의 기준에 관한 적용례) 제18조의2제1호 및 제1호의2의 개정규정은 이 규칙 시행 전에 다음 각 호의 신청 또는 신고를 한 경우에도 적용한다.

1. 법 제11조에 따른 건축허가(법 제16조에 따른 변경허가를 포함한다)의 신청(건축허가를 신청하기 위해 법 제4조의2제1항에 따라 건축위원회의 심의를 신청한 경우를 포함한다)
2. 법 제14조에 따른 건축신고(법 제16조에 따른 변경신고를 포함한다)
3. 법 제19조에 따른 용도변경 허가의 신청(같은 조에 따른 용도변경 신고 또는 건축물대장 기재내용의 변경신청을 포함한다)
4. 제1호 및 제2호에 따른 허가나 신고가 의제되는 다른 법률에 따른 허가ㆍ인가ㆍ승인 등의 신청 또는 신고

부칙 <제1531호,2025. 10. 31.>(정부조직 개편 사항 반영을 위한 16개 법령의 일부 개정에 관한 국토교통부령)

이 규칙은 공포한 날부터 시행한다.

부칙 <제1631호,2026. 10. 6.>

제1조(시행일) 이 규칙은 공포한 날부터 시행한다. 다만, 제24조제6항의 개정규정은 공포 후 6개월이 경과한 날부터 시행한다.

제2조(방화구획의 설치기준에 관한 적용례) 제14조제2항제4호가목 단서의 개정규정은 이 규칙 시행 전에 다음 각 호의 신청 또는 신고를 한 경우에도 적용한다.

1. 법 제11조에 따른 건축허가(법 제16조에 따른 변경허가를 포함한다)의 신청(건축허가를 신청하기 위해 법 제4조의2제1항에 따라 건축위원회의 심의를 신청한 경우를 포함한다)

2. 법 제14조에 따른 건축신고(법 제16조에 따른 변경신고를 포함한다)
3. 법 제19조에 따른 용도변경 허가의 신청(같은 조에 따른 용도변경 신고 또는 건축물대장 기재내용의 변경신청을 포함한다)
4. 제1호 및 제2호에 따른 허가나 신고가 의제되는 다른 법률에 따른 허가ㆍ인가ㆍ승인 등의 신청 또는 신고

제3조(건축물의 마감재료에 관한 적용례) 제24조제6항의 개정규정은 부칙 제1조 단서에 따른 시행일 이후 다음 각 호의 신청 또는 신고를 하는 경우부터 적용한다.

1. 법 제11조에 따른 건축허가(법 제16조에 따른 변경허가를 포함한다)의 신청(건축허가를 신청하기 위해 법 제4조의2제1항에 따라 건축위원회의 심의를 신청하는 경우를 포함한다)
2. 법 제14조에 따른 건축신고(법 제16조에 따른 변경신고를 포함한다)
3. 법 제19조에 따른 용도변경 허가의 신청(같은 조에 따른 용도변경 신고 또는 건축물대장 기재내용의 변경신청을 포함한다)
4. 제1호 및 제2호에 따른 허가나 신고가 의제되는 다른 법률에 따른 허가ㆍ인가ㆍ승인 등의 신청 또는 신고

■ 건축물의 피난·방화구조 등의 기준에 관한 규칙 [별표 1] <개정 2026. 10. 6.>

내화구조의 성능기준(제3조제8호 관련)

1. 일반기준

(단위 : 시간)

용도 \ 구성 부재				벽						보·기둥	바닥	지붕·지붕틀
				외벽			내벽					
				내력벽	비내력벽		내력벽	비내력벽				
	용도구분	용도규모 층수/최고높이(m)			연소우려가 있는 부분	연소우려가 없는 부분		경계벽	승강기·계단실의 수직벽			
일반시설	제1종 근린생활시설, 제2종 근린생활시설, 문화 및 집회시설, 종교시설, 판매시설, 운수시설, 교육연구시설, 노유자시설, 수련시설, 운동시설, 업무시설, 위락시설, 자동차 관련 시설(정비공장 제외), 동물 및 식물 관련 시설, 교정 및 군사 시설, 방송통신시설, 발전시설, 묘지 관련 시설, 관광 휴게시설, 장례시설	12/50	초과	3	1	0.5	3	2	2	3	2	1
			이하	2	1	0.5	2	1.5	1.5	2	2	0.5
		4/20 이하		1	1	0.5	1	1	1	1	1	0.5
주거시설	단독주택, 공동주택, 숙박시설, 의료시설	12/50	초과	2	1	0.5	2	2	2	3	2	1
			이하	2	1	0.5	2	1	1	2	2	0.5
		4/20 이하		1	1	0.5	1	1	1	1	1	0.5
산업시설	공장, 창고시설, 위험물 저장 및 처리 시설, 자동차 관련 시설 중 정비공장, 자원순환 관련 시설	12/50	초과	2	1.5	0.5	2	1.5	1.5	3	2	1
			이하	2	1	0.5	2	1	1	2	2	0.5
		4/20 이하		1	1	0.5	1	1	1	1	1	0.5

2. 적용기준

가. 용도

1) 건축물이 하나 이상의 용도로 사용될 경우 위 표의 용도구분에 따른 기준

중 가장 높은 내화시간의 용도를 적용한다.

2) 건축물의 부분별 높이 또는 층수가 다를 경우 최고 높이 또는 최고 층수를 기준으로 제1호에 따른 구성 부재별 내화시간을 건축물 전체에 동일하게 적용한다.

3) 용도규모에서 건축물의 층수와 높이의 산정은 「건축법 시행령」 제119조에 따른다. 다만, 승강기탑, 계단탑, 망루, 장식탑, 옥탑 그 밖에 이와 유사한 부분은 건축물의 높이와 층수의 산정에서 제외한다.

나. 구성 부재

1) 외벽 중 비내력벽으로서 연소우려가 있는 부분은 제22조제2항에 따른 부분을 말한다.

2) 외벽 중 비내력벽으로서 연소우려가 없는 부분은 제22조제2항에 따른 부분을 제외한 부분을 말한다.

3) 내벽 중 비내력벽인 경계벽은 건축법령에 따라 내화구조로 해야 하는 벽을 말한다.

다. 그 밖의 기준

1) 화재의 위험이 적은 제철ㆍ제강공장 등으로서 품질확보를 위해 불가피한 경우에는 지방건축위원회의 심의를 받아 주요구조부의 내화시간을 완화하여 적용할 수 있다.

2) 외벽의 내화성능 시험은 건축물 내부면을 가열하는 것으로 한다.

■ 건축물의 피난·방화구조 등의 기준에 관한 규칙 [별표 1의2] <신설 2012.1.6>

피난안전구역의 면적 산정기준(제8조의2제3항제7호 관련)

1. 피난안전구역의 면적은 다음 산식에 따라 산정한다.

(피난안전구역 윗층의 재실자 수 × 0.5) × 0.28㎡

가. 피난안전구역 윗층의 재실자 수는 해당 피난안전구역과 다음 피난안전구역 사이의 용도별 바닥면적을 사용 형태별 재실자 밀도로 나눈 값의 합계를 말한다. 다만, 문화·집회용도 중 벤치형 좌석을 사용하는 공간과 고정좌석을 사용하는 공간은 다음의 구분에 따라 피난안전구역 윗층의 재실자 수를 산정한다.

1) 벤치형 좌석을 사용하는 공간: 좌석길이 / 45.5㎝

2) 고정좌석을 사용하는 공간: 휠체어 공간 수 + 고정좌석 수

나. 피난안전구역 설치 대상 건축물의 용도에 따른 사용 형태별 재실자 밀도는 다음 표와 같다.

용 도	사용 형태별		재실자 밀도
문화·집회	고정좌석을 사용하지 않는 공간		0.45
	고정좌석이 아닌 의자를 사용하는 공간		1.29
	벤치형 좌석을 사용하는 공간		-
	고정좌석을 사용하는 공간		-
	무대		1.40
	게임제공업 등의 공간		1.02
운동	운동시설		4.60
교육	도서관	서고	9.30
		열람실	4.60
	학교 및 학원	교실	1.90
보육	보호시설		3.30
의료	입원치료구역		22.3
	수면구역		11.1
교정	교정시설 및 보호관찰소 등		11.1
주거	호텔 등 숙박시설		18.6
	공동주택		18.6
업무	업무시설, 운수시설 및 관련 시설		9.30
판매	지하층 및 1층		2.80

	그 외의 층	5.60
	배송공간	27.9
저장	창고, 자동차 관련 시설	46.5
산업	공장	9.30
	제조업 시설	18.6

※ 계단실, 승강로, 복도 및 화장실은 사용 형태별 재실자 밀도의 산정에서 제외하고, 취사장·조리장의 사용 형태별 재실자 밀도는 9.30으로 본다.

2. 피난안전구역 설치 대상 용도에 대한 「건축법 시행령」 별표 1에 따른 용도별 건축물의 종류는 다음 표와 같다.

용도	용도별 건축물
문화·집회	문화 및 집회시설(공연장·집회장·관람장·전시장만 해당한다), 종교시설, 위락시설, 제1종 근린생활시설 및 제2종 근린생활시설 중 휴게음식점·제과점·일반음식점 등 음식·음료를 제공하는 시설, 제2종 근린생활시설 중 공연장·종교집회장·게임제공업 시설, 그 밖에 이와 비슷한 문화·집회시설
운동	운동시설, 제1종 근린생활시설 및 제2종 근린생활시설 중 운동시설
교육	교육연구시설, 수련시설, 자동차 관련 시설 중 운전학원 및 정비학원, 제2종 근린생활시설 중 학원·직업훈련소·독서실, 그 밖에 이와 비슷한 교육시설
보육	노유자시설, 제1종 근린생활시설 중 지역아동센터
의료	의료시설, 제1종 근린생활시설 중 의원, 치과의원, 한의원, 침술원, 접골원(接骨院), 조산원 및 안마원
교정	교정 및 군사시설
주거	공동주택 및 숙박시설
업무	업무시설, 운수시설, 제1종 근린생활시설과 제2종 근린생활시설 중 지역자치센터·파출소·사무소·이용원·미용원·목욕장·세탁소·기원·사진관·표구점, 그 밖에 이와 비슷한 업무시설
판매	판매시설(게임제공업 시설 등은 제외한다), 제1종 근린생활시설 중 수퍼마켓과 일용품 등의 소매점
저장	창고시설, 자동차 관련 시설(운전학원 및 정비학원은 제외한다)

산업	공장, 제2종 근린생활시설 중 제조업 시설

■ 건축물의 피난·방화구조 등의 기준에 관한 규칙 [별표 1의3] <개정 2012.1.6>

거실의 용도에 따른 조도기준(제17조제1항관련)

거실의 용도구분 \ 조도구분		바닥에서 85센티미터의 높이에 있는 수평면의 조도(룩스)
1. 거 주	독서·식사·조리	150
	기타	70
2. 집 무	설계·제도·계산	700
	일반사무	300
	기타	150
3. 작 업	검사·시험·정밀검사·수술	700
	일반작업·제조·판매	300
	포장·세척	150
	기타	70
4. 집 회	회의	300
	집회	150
	공연·관람	70
5. 오 락	오락일반	150
	기타	30
6. 기 타		1란 내지 5란중 가장 유사한 용도에 관한 기준을 적용한다.

■ 건축물의 피난·방화구조 등의 기준에 관한 규칙 [별표 2] <개정 2025. 10. 31.>

내화구조의 적용이 제외되는 공장의 업종(제20조의2 관련)

분류번호	업 종
10301	과실 및 채소 절임식품 제조업
10309	기타 과일·채소 가공 및 저장처리업
11201	얼음 제조업
11202	생수 제조업
11209	기타 비알콜음료 제조업
23110	판유리 제조업
23122	판유리 가공품 제조업
23221	구조용 정형내화제품 제조업
23229	기타 내화요업제품 제조업
23231	점토벽돌, 블록 및 유사 비내화 요업제품 제조업
23232	타일 및 유사 비내화 요업제품 제조업
23239	기타 구조용 비내화 요업제품 제조업
23911	건설용 석제품 제조업
23919	기타 석제품 제조업
24111	제철업
24112	제강업
24113	합금철 제조업
24119	기타 제철 및 제강업
24211	동 제련, 정련 및 합금 제조업
24212	알루미늄 제련, 정련 및 합금 제조업
24213	연 및 아연 제련, 정련 및 합금 제조업
24219	기타 비철금속 제련, 정련 및 합금 제조업
24311	선철주물 주조업
24312	강주물 주조업
24321	알루미늄주물 주조업
24322	동주물 주조업
24329	기타 비철금속 주조업
28421	운송장비용 조명장치 제조업
29172	공기조화장치 제조업
30310	자동차 엔진용 부품 제조업
30320	자동차 차체용 부품 제조업
30391	자동차용 동력전달 장치 제조업
30392	자동차용 전기장치 제조업

주: 분류번호는 「통계법」 제17조에 따라 국가데이터처장이 고시하는 한국표준산업분류에 의한 분류번호를 말한다.

■ 건축물의 피난·방화구조 등의 기준에 관한 규칙 [별표 3] <개정 2025. 10. 31.>

화재위험이 적은 공장의 업종(제24조의2제1항 관련)

분류번호	업종
10121	가금류 가공 및 저장처리업
10129	기타 육류 가공 및 저장처리업
10211	수산동물 훈제, 조리 및 유사 조제식품 제조업
10212	수산동물 건조 및 염장품 제조업
10213	수산동물 냉동품 제조업
10219	기타 수산동물 가공 및 저장처리업
10220	수산식물 가공 및 저장처리업
10301	과실 및 채소 절임식품 제조업
10309	기타 과일·채소 가공 및 저장처리업
10743	장류 제조업
11201	얼음 제조업
11202	생수 생산업
11209	기타 비알콜음료 제조업
23110	판유리 제조업
23122	판유리 가공품 제조업
23192	포장용 유리용기 제조업
23221	구조용 정형내화제품 제조업
23229	기타 내화요업제품 제조업
23231	점토 벽돌, 블록 및 유사 비내화 요업제품 제조업
23232	타일 및 유사 비내화 요업제품 제조업
23239	기타 구조용 비내화 요업제품 제조업
23311	시멘트 제조업
23312	석회 및 플라스터 제조업
23323	플라스터 제품 제조업
23325	콘크리트 타일, 기와, 벽돌 및 블록 제조업
23326	콘크리트관 및 기타 구조용 콘크리트제품 제조업
23329	그외 기타 콘크리트 제품 및 유사제품 제조업
23911	건설용 석제품 제조업
23919	기타 석제품 제조업
24111	제철업

24112	제강업
24113	합금철 제조업
24119	기타 제철 및 제강업
24211	동 제련, 정련 및 합금 제조업
24212	알루미늄 제련, 정련 및 합금 제조업
24213	연 및 아연 제련, 정련 및 합금 제조업
24219	기타 비철금속 제련, 정련 및 합금 제조업
24311	선철주물 주조업
24312	강주물 주조업
24321	알루미늄주물 주조업
24322	동주물 주조업
24329	기타 비철금속 주조업
25112	구조용 금속판제품 및 금속공작물 제조업
25113	금속 조립구조재 제조업
25119	기타 구조용 금속제품 제조업
28421	운송장비용 조명장치 제조업
29172	공기조화장치 제조업
30310	자동차 엔진용 부품 제조업
30320	자동차 차체용 부품 제조업
30391	자동차용 동력전달 장치 제조업
30392	자동차용 전기장치 제조업

비고: 분류번호는 「통계법」 제17조에 따라 국가데이터처장이 고시하는 한국표준산업분류에 따른 분류번호를 말한다.

■ 건축물의 피난·방화구조 등의 기준에 관한 규칙 [별표 4] <신설 2021. 12. 23.>

건축자재등 품질인정 수수료(제24조의8제2항 관련)

1. 품질인정 신청 수수료

가. 복합자재·방화문 및 자동방화셔터: 다음의 금액을 합산한 금액

1) 기본비용: 다음의 금액을 합산한 금액

(1) 특급기술자의 노임단가에 8.7을 곱한 금액과 고급기술자의 노임단가에 16.2를 곱한 금액 및 중급기술자의 노임단가에 5.8을 곱한 금액을 모두 합산한 금액

(2) 시험·검사 등에 드는 비용으로서 국토교통부장관이 정하여 고시하는 금액

2) 추가비용: 기본비용에 0.6을 곱한 금액

3) 출장비용: 출장자가 소속된 기관의 여비 규정에 따른 금액

4) 자문비용: 특급기술자의 노임단가에 5.2를 곱한 금액과 고급기술자의 노임단가에 20.8을 곱한 금액과 중급기술자의 노임단가에 1.0을 곱한 금액 모두를 합산한 금액

나. 내화구조 및 내화채움구조: 다음의 금액을 합산한 금액

1) 기본비용: 다음의 금액을 합산한 금액

(1) 특급기술자의 노임단가에 9.0을 곱한 금액과 고급기술자의 노임단가에 23.2를 곱한 금액 및 중급기술자의 노임단가에 5.8을 곱한 금액을 모두 합산한 금액

(2) 시험·검사 등에 드는 비용으로서 국토교통부장관이 정하여 고시하는 금액

2) 추가비용: 기본비용에 0.6을 곱한 금액

3) 출장비용: 가목3)에 따른 비용

4) 자문비용: 가목4)에 따른 비용

2. 품질인정 유효기간 연장 신청 수수료

가. 복합자재·방화문 및 자동방화셔터: 다음의 금액을 합산한 금액

1) 기본비용: 다음의 금액을 합산한 금액

(1) 특급기술자의 노임단가에 6.2를 곱한 금액과 고급기술자의 노임단가에 11.3을 곱한 금액 및 중급기술자의 노임단가에 5.8을 곱한 금액을 모두 합산한 금액

(2) 시험·검사 등에 드는 비용으로서 국토교통부장관이 정하여 고시하는 금

액

2) 추가비용: 기본비용에 0.6을 곱한 금액

3) 출장비용: 제1호가목3)에 따른 비용

4) 자문비용: 제1호가목4)에 따른 비용

나. 내화구조 및 내화채움구조: 다음의 금액을 합산한 금액

1) 기본비용: 다음의 금액을 합산한 금액

(1) 특급기술자의 노임단가에 7.2를 곱한 금액과 고급기술자의 노임단가에 15.0을 곱한 금액 및 중급기술자의 노임단가에 5.8을 곱한 금액을 모두 합산한 금액

(2) 시험·검사 등에 드는 비용으로서 국토교통부장관이 정하여 고시하는 금액

2) 추가비용: 기본비용에 0.6을 곱한 금액

3) 출장비용: 제1호가목3)에 따른 비용

4) 자문비용: 제1호가목4)에 따른 비용

비고

1. 노임단가는 「통계법」 제27조제1항에 따라 한국엔지니어링진흥협회가 조사·공표하는 임금단가를 8시간으로 나눈 금액을 말한다.
2. 추가비용은 둘 이상의 건축자재등에 대해 품질인정 또는 품질인정 유효기간의 연장을 신청하는 경우의 두 번째 건축자재등부터 산정하여 합산한다.
3. 자문비용은 품질인정 과정에서 외부 전문가의 자문을 받은 경우에만 합산한다.

■ 건축물의 피난·방화구조 등의 기준에 관한 규칙 [별지 제1호서식] <개정 2021. 12. 23.>

복합자재 품질관리서

제출인 (건축주)	현장명			
	주소		(전화번호 :)	
공사현장	현장명			
	대지위치		지번	
자재 개요	심재의 난연성능	□ 불연 □ 준불연 □ 난연	시험성적서 발급기관	성적서 번호
	실물모형시험 결과	□ 합격 □ 불합격	품질인정번호	
	복합자재 구성 (예시) 앞뒤 0.5mm 두께의 아연도금강판 + 준불연 그라스울 100mm 심재 + 불연 미네랄울 50mm 심재	강판두께 0.__mm 도금종류 _____ 도금부착량 _____g/㎡0 심재 인정 두께 ____mm	품질검사증명서 발급기관	증명서 번호

복합자재 제조업자	성명	생년월일	□ 성능을 갖춘 □ 품질인정을 받은 복합자재 _____㎡를 □ 자재유통업자 □ 공사시공자에게 납품했음 년 월 일 소속 성명 (서명 또는 인)
	회사명	법인등록번호	
	로트번호		
	주소 (전화번호 :)		
자재 유통업자	성명	생년월일	□ 성능을 갖춘 □ 품질인정을 받은 복합자재 _____㎡를 공사시공자에게 납품했음 년 월 일 소속 성명 (서명 또는 인)
	회사명	법인등록번호	
	로트번호		
	주소 (전화번호 :)		
공사 시공자	성명	생년월일	□ 성능을 갖춘 □ 품질인정을 받은 복합자재_____㎡를 □ 자재제조업자 □ 자재유통업자로부터 인수했음 년 월 일 소속 성명 (서명 또는 인)
	회사명	법인등록번호	
	주소 (전화번호 :)		□ 성능을 갖춘 □ 품질인정을 받은 복합자재를 적정하게 시공했음 년 월 일 소속 성명 (서명 또는 인)
공사 감리자	성명	자격번호	□ 성능을 갖춘 □ 품질인정을 받은 복합자재를 적정하게 시공했음을 확인함 년 월 일 소속 성명 (서명 또는 인)
	사무소명	신고번호	
	사무소주소 (전화번호 :)		

「건축법」 제52조의4, 같은 법 시행령 제62조제1항제1호 및 「건축물의 피난·방화구조 등의 기준에 관한 규칙」 제24조의3제2항제1호에 따라 위와 같이 품질관리서를 제출합니다.

년 월 일

제출인(건축주) (서명 또는 인)

특별시장·광역시장·특별자치시장·특별자치도지사, 시장·군수·구청장 귀하

(뒤쪽)

비고

1. 첨부서류(둘 이상의 심재로 구성되어 있는 경우에는 심재별로 첨부합니다)
   가. 난연성능이 표시된 복합자재(심재로 한정합니다) 시험성적서(법 제52조의5제1항에 따라 품질인정을 받은 경우에는 품질인정서) 사본
   나. 강판의 두께, 도금 종류 및 도금 부착량이 표시된 강판생산업체의 품질검사증명서 사본
   다. 실물모형시험 결과가 표시된 복합자재 시험성적서(법 제52조의5제1항에 따라 품질인정을 받은 경우에는 품질인정서) 사본
2. 공사시공자와 공사감리자는 첨부된 시험성적서 또는 품질인정서의 위·변조 여부를 확인한 뒤 서명 또는 날인해야 합니다.
3. 공사감리자는 이 서식을 공사감리완료보고서에 첨부하여 건축주에게 제출해야 하며, 건축주는 「건축법」 제22조에 따른 사용승인을 신청할 때 「건축법 시행규칙」 별지 제17호서식의 사용승인신청서와 함께 제출해야 합니다.
4. 복합자재의 납품일 또는 시공완료일 등이 복수인 경우에는 이 서식을 각각 작성합니다.

210mm×297mm[백상지 80g/㎡]

■ 건축물의 피난·방화구조 등의 기준에 관한 규칙 [별지 제2호서식] <개정 2021. 12. 23.>

외벽 단열재 품질관리서

제출인 (건축주)	성명(법인명)				
	주소 (전화번호 :)				
공사현장	현장명				
	대지위치			지번	
자재 개요	난연성능	☐ 불연 ☐ 준불연 ☐ 난연		시험성적서 발급기관	성적서 번호
	용도	☐ 외단열 ☐ 내단열	겉면 정보 표기 여부 ☐ 예 ☐ 아니오	단열재 밀도(단위:K)	
자재 개요 (다수의 재료가 결합된 제품인 경우 추가 작성)	단열재의 난연성능	☐ 불연 ☐ 준불연 ☐ 난연		시험성적서 발급기관	성적서 번호
	실물모형시험 여부 (복합 외벽 마감재료)	☐ 예 ☐ 아니오		시험성적서 발급기관	성적서 번호
	외벽 마감재료 세부 구성 (예시) 단열재 150mm 두께의 준불연 PF보드 복합패널 (알루미늄패널 0.5mm + 준불연 글라스울 50mm 심재 + 알루미늄패널 0.5mm)	1. 시공 방식 ☐ 건식 ☐ 습식 2. 단열 종류 ☐ 외단열 ☐ 내단열 3. 단열재 두께 ___mm		4. 최종 마감재료 가. 마감재종류 나. 두께 ___mm 다. 마감재료제조업체	5. 마감재료 난연성능 ☐ 불연 ☐ 준불연 ☐ 난연 6. 단열재 겉면 정보표기 여부 ☐ 예 ☐ 아니오 7. 단열재 밀도(단위:K)
외벽 단열재 제조업자	성명	생년월일		성능을 갖춘 단열재 ___㎡를 ☐ 자재유통업자 ☐ 공사시공자에게 납품했음 년 월 일 소속 성명 (서명 또는 인)	
	회사명	법인등록번호			
	로트번호				
	주소 (전화번호 :)				
자재 유통업자	성명	생년월일		성능을 갖춘 단열재 ___㎡를 공사시공자에게 납품하였음 년 월 일 소속 성명 (서명 또는 인)	
	회사명	법인등록번호			
	로트번호				
	주소 (전화번호 :)				
공사 시공자	성명	생년월일		성능을 갖춘 단열재 ___㎡를 인수하였음 년 월 일 소속 성명 (서명 또는 인)	
	회사명	법인등록번호			
	주소 (전화번호 :)			성능을 갖춘 단열재를 적정하게 시공하였음 년 월 일 소속 성명 (서명 또는 인)	
공사 감리자	성명	자격번호		성능을 갖춘 단열재를 적정하게 시공하였음을 확인함 년 월 일 소속 성명 (서명 또는 인)	
	사무소명	신고번호			
	사무소주소 (전화번호 :)				

「건축법」 제52조의4, 같은 법 시행령 제62조제1항제2호 및 「건축물의 피난·방화구조 등의 기준에 관한 규칙」 제24조의3제2항제2호에 따라 위와 같이 품질관리서를 제출합니다.

년 월 일

제출인(건축주) (서명 또는 인)

특별시장·광역시장·특별자치시장·특별자치도지사, 시장·군수·구청장 귀하

비고

1. 첨부서류
   가. 난연성능이 표시된 단열재(둘 이상의 재료로 제작된 경우 각각 제출합니다) 시험성적서 사본
   나. 실물모형시험 결과가 표시된 시험성적서(외벽의 마감재료가 둘 이상의 재료로 제작된 경우만 첨부합니다) 사본
2. 품질관리서는 건축물의 외벽에 사용하는 마감재료인 단열재에 대해 작성합니다.
3. 공사시공자와 공사감리자는 첨부된 시험성적서의 원·복본 여부를 확인한 뒤 서명 또는 날인해야 합니다.

■ 건축물의 피난·방화구조 등의 기준에 관한 규칙 [별지 제3호서식] <개정 2021. 12. 23.>

방화문 품질관리서

제출인 (건축주)	성명(법인명)			
	주소 (전화번호 :)			
공사현장	현장명			
	대지위치		지번	
자재 개요	□ 60분+	□ 연기 및 불꽃을 차단할 수 있는 시간이 60분 이상이고, 열을 차단할 수 있는 시간이 30분 이상	제품명	성적서 번호(품질인정번호)
	□ 60분	□ 연기 및 불꽃을 차단할 수 있는 시간이 60분 이상		
	□ 30분	□ 연기 및 불꽃을 차단할 수 시간이 30분 이상 60분 미만		
	용도	□특별피난계단□아파트 대피공간□기타	문짝 규격(가로 X 세로 X 두께) ___ mm	

자재 제조업자	성명	생년월일	□ 성능을 갖춘 □ 품질인정을 받은 방화문 _____개를 □ 자재유통업자 □ 공사시공자에게 납품했음 년 월 일 소속 성명 (서명 또는 인)
	회사명	법인등록번호	
	로트번호		
	주소 (전화번호 :)		
자재 유통업자	성명	생년월일	□ 성능을 갖춘 □ 품질인정을 받은 방화문 _____개를 공사시공자에게 납품했음 년 월 일 소속 성명 (서명 또는 인)
	회사명	법인등록번호	
	로트번호		
	주소 (전화번호 :)		
공사 시공자	성명	생년월일	□ 성능을 갖춘 □ 품질인정을 받은 방화문 _____개를 □ 제조업자 □ 유통업자로부터 인수했음 년 월 일 소속 성명 (서명 또는 인)
	회사명	법인등록번호	
	주소 (전화번호 :)		□ 성능을 갖춘 □ 품질인정을 받은 방화문을 적정하게 시공했음 년 월 일 소속 성명 (서명 또는 인)
공사 감리자	성명	자격번호	□ 성능을 갖춘 □ 품질인정을 받은 방화문을 적정하게 시공했음을 확인함 년 월 일 소속 성명 (서명 또는 인)
	사무소명	신고번호	
	사무소주소 (전화번호 :)		

「건축법」 제52조의4, 같은 법 시행령 제62조제1항제3호 및 「건축물의 피난·방화구조 등의 기준에 관한 규칙」 제24조의3제2항제3호에 따라 위와 같이 품질관리서를 제출합니다.

년 월 일

제출인(건축주) (서명 또는 인)

특별시장·광역시장·특별자치시장·특별자치도지사, 시장·군수·구청장 귀하

비고
1. 첨부서류: 연기, 불꽃 및 열을 차단할 수 있는 성능이 표시된 방화문 시험성적서(법 제52조의5제1항에 따라 품질인정을 받은 경우에는 품질인정서) 사본
2. 공사시공자와 공사감리자는 첨부된 시험성적서 또는 품질인정서의 위·변조 여부를 확인한 뒤 서명 또는 날인해야 합니다.
3. 공사감리자는 이 서식을 공사감리완료보고서에 첨부하여 건축주에게 제출해야 하며, 건축주는 「건축법」 제22조에 따른 사용승인을 신청할 때 「건축법 시행규칙」 별지 제17호서식의 사용승인 신청서와 함께 제출해야 합니다.
4. 방화문의 납품일 또는 시공완료일 등이 복수인 경우에는 이 서식을 각각 작성합니다.

210mm×297mm[백상지 80g/㎡]

■ 건축물의 피난·방화구조 등의 기준에 관한 규칙 [별지 제3호의2서식] <신설 2021. 12. 23.>

내화구조 품질관리서

제출인 (건축주)	성명(법인명)			
	주소 (전화번호 :)			
공사현장	현장명			
	대지위치		지번	
자재 개요	성능	□ 0.5시간 □ 1시간 □ 1.5시간 □ 2시간 □ 3시간	구조명	성적서 번호 (품질인정번호)
	사용부위	□ 보 □ 기둥 □ 지붕 □ 비내력벽 □ 내력벽 □ 바닥 □ 기타		
자재 제조업자	성명	생년월일	□ 성능을 갖춘 □ 품질인정을 받은 내화구조 _____(㎡,㎥,㎏,L,개)*를 □ 자재유통업자 □ 공사시공자에게 납품했음 *단위 : 벽체,지붕류(㎡),목재류(㎥),품칠(㎏),도료(L),기타(개) 년 월 일 소속 성명 (서명 또는 인)	
	회사명	법인등록번호		
	로트번호			
	주소 (전화번호 :)			
자재 유통업자	성명	생년월일	□ 성능을 갖춘 □ 품질인정을 받은 내화구조 _____(㎡,㎥,㎏,L,개)를 공사시공자에게 납품했음 년 월 일 소속 성명 (서명 또는 인)	
	회사명	법인등록번호		
	로트번호			
	주소 (전화번호 :)			
공사 시공자	성명	생년월일	□ 성능을 갖춘 □ 품질인정을 받은 내화구조 _____(㎡,㎥,㎏,L,개)를 □ 자재제조업자 □ 자재유통업자로부터 인수했음 년 월 일 소속 성명 (서명 또는 인)	
	회사명	법인등록번호		
	주소 (전화번호 :)		□ 성능을 갖춘 □ 품질인정을 받은 내화구조를 적정하게 시공했음 년 월 일 소속 성명 (서명 또는 인)	
공사 감리자	성명	자격번호	□ 성능을 갖춘 □ 품질인정을 받은 내화구조를 적정하게 시공했음을 확인함 년 월 일 소속 성명 (서명 또는 인)	
	사무소명	신고번호		
	사무소주소 (전화번호 :)			

「건축법」 제52조의4, 같은 법 시행령 제62조제1항제4호 및 「건축물의 피난·방화구조 등의 기준에 관한 규칙」 제24조의3제2항제3호의2호에 따라 위와 같이 품질관리서를 제출합니다.

년 월 일

제출인(건축주) (서명 또는 인)

특별시장·광역시장·특별자치시장·특별자치도지사, 시장·군수·구청장 귀하

비고
1. 첨부서류: 내화성능 시간이 표시된 시험성적서(법 제52조의5제1항에 따라 품질인정을 받은 경우에는 품질인정서) 사본 2. 공사시공자와 공사감리자는 첨부된 시험성적서 또는 품질인정서의 위·변조 여부를 확인한 뒤 서명 또는 날인해야 합니다. 3. 공사감리자는 이 서식을 공사감리완료보고서에 첨부하여 건축주에게 제출해야 하며, 건축주는 「건축법」 제22조에 따른 사용승인을 신청할 때 「건축법 시행규칙」 별지 제17호서식의 사용승인 신청서와 함께 제출해야 합니다. 4. 내화구조의 납품일 또는 시공완료일 등이 복수인 경우에는 이 서식을 각각 작성합니다.

210mm×297mm[백상지 80g/㎡]

■ 건축물의 피난·방화구조 등의 기준에 관한 규칙 [별지 제4호서식] <개정 2021. 12. 23.>

자동방화셔터 품질관리서

제출인 (건축주)	성명(법인명)			
	주소 (전화번호 :)			
공사현장	현장명			
	대지위치		지번	
자재 개요	□ 연기 및 불꽃을 차단할 수 있는 시간이 60분 이상	셔터 규격 (가로 X 세로 X 두께) ____mm	제품명	성적서 번호 (품질인정번호)
	일체형 셔터 여부	□ 예 □ 아니오		
자재 제조업자	성명	생년월일	□ 성능을 갖춘 □ 품질인정을 받은 자동방화셔터 ____개를 □ 자재유통업자 □ 공사시공자에게 납품했음 소속 성명 년 월 일 (서명 또는 인)	
	회사명	법인등록번호		
	로트번호			
	주소 (전화번호 :)			
자재 유통업자	성명	생년월일	□성능을 갖춘 □품질인정을 받은 공급받은 자동방화셔터 ____개를 공사시공자에게 납품했음 소속 성명 년 월 일 (서명 또는 인)	
	회사명	법인등록번호		
	로트번호			
	주소 (전화번호 :)			
공사 시공자	성명	생년월일	□ 성능을 갖춘 □ 품질인정을 받은 자동방화셔터 ____개를 □ 자재제조업자 □ 자재유통업자로부터 인수했음 소속 성명 년 월 일 (서명 또는 인) □ 성능을 갖춘 □ 품질인정을 받은 자동방화셔터를 적정하게 시공했음 소속 성명 년 월 일 (서명 또는 인)	
	회사명	법인등록번호		
	주소 (전화번호 :)			
공사 감리자	성명	자격번호	□ 성능을 갖춘 □ 품질인정을 받은 자동방화셔터를 적정하게 시공했음을 확인함 소속 성명 년 월 일 (서명 또는 인)	
	사무소명	신고번호		
	사무소주소 (전화번호 :)			

「건축법」 제52조의4, 같은 법 시행령 제62조제1항제4호 및 「건축물의 피난·방화구조 등의 기준에 관한 규칙」 제24조의3제2항제4호에 따라 위와 같이 품질관리서를 제출합니다.

년 월 일

제출인(건축주) (서명 또는 인)

특별시장·광역시장·특별자치시장·특별자치도지사, 시장·군수·구청장 귀하

비고

1. 첨부서류 : 연기 및 불꽃을 차단할 수 있는 성능이 표시된 자동방화셔터 시험성적서(법 제52조의5제1항에 따라 품질인정을 받은 경우에는 품질인정서) 사본
2. 공사시공자와 공사감리자는 첨부된 시험성적서 또는 품질인정서의 위·변조 여부를 확인한 뒤 서명 또는 날인해야 합니다.
3. 공사감리자는 이 서식을 공사감리완료보고서에 첨부하여 건축주에게 제출해야 하며, 건축주는 「건축법」 제22조에 따른 사용승인을 신청할 때 「건축법 시행규칙」 별지 제17호서식의 사용승인 신청서와 함께 제출해야 합니다.
4. 자동방화셔터의 납품일 또는 시공완료일 등이 복수인 경우에는 이 서식을 각각 작성합니다.

210mm×297mm[백상지 80g/㎡]

■ 건축물의 피난·방화구조 등의 기준에 관한 규칙 [별지 제5호서식] <개정 2021. 12. 23.>

내화채움구조 품질관리서

제출인 (건축주)	성명(법인명)			
	주소 (전화번호 :)			
공사현장	현장명			
	대지위치		지번	
자재 개요	성능	□ 차열 □ 차염	구조명	성적서 번호 (품질인정번호)
	용도	□ 설비관통부 (개소) □ 선형조인트 (개소)		
자재 제조업자	성명	생년월일	□ 성능을 갖춘 □ 품질인정을 받은 내화채움구조 ____개, ____m를 □ 자재유통업자 □ 공사시공자에게 납품했음 년 월 일 소속 성명 (서명 또는 인)	
	회사명	법인등록번호		
	로트번호			
	주소 (전화번호 :)			
자재 유통업자	성명	생년월일	□ 성능을 갖춘 □ 품질인정을 받은 내화채움구조 ____개, ____m를 공사시공자에게 납품했음 년 월 일 소속 성명 (서명 또는 인)	
	회사명	법인등록번호		
	로트번호			
	주소 (전화번호 :)			
공사 시공자	성명	생년월일	□ 성능을 갖춘 □ 품질인정을 받은 내화채움구조 ____개, ____m를 □ 자재제조업자 □ 자재유통업자로부터 인수했음 년 월 일 소속 성명 (서명 또는 인) □ 성능을 갖춘 □ 품질인정을 받은 내화채움구조를 적정하게 시공했음 년 월 일 소속 성명 (서명 또는 인)	
	회사명	법인등록번호		
	주소 (전화번호 :)			
공사 감리자	성명	자격번호	□ 성능을 갖춘 □ 품질인정을 받은 내화채움구조를 적정하게 시공했음을 확인함 년 월 일 소속 성명 (서명 또는 인)	
	사무소명	신고번호		
	사무소주소 (전화번호 :)			

「건축법」 제52조의4, 같은 법 시행령 제62조제1항제4호 및 「건축물의 피난·방화구조 등의 기준에 관한 규칙」 제24조의3제2항제5호에 따라 위와 같이 품질관리서를 제출합니다.

년 월 일

제출인(건축주) (서명 또는 인)

특별시장·광역시장·특별자치시장·특별자치도지사, 시장·군수·구청장 귀하

비고
1. 첨부서류: 연기, 불꽃 및 열을 차단할 수 있는 성능이 표시된 내화채움구조(법 제52조의5제1항에 따라 품질인정을 받은 경우에는 품질인정서) 사본 2. 공사시공자와 공사감리자는 첨부된 시험성적서 또는 품질인정서의 위·변조 여부를 확인한 뒤 서명 또는 날인해야 합니다. 3. 공사감리자는 이 서식을 공사감리완료보고서에 첨부하여 건축주에게 제출해야 하며, 건축주는 「건축법」 제22조에 따른 사용승인을 신청할 때 「건축법 시행규칙」 별지 제17호서식의 사용승인 신청서와 함께 제출해야 합니다. 4. 내화채움구조의 납품일 또는 시공완료일 등이 복수인 경우에는 이 서식을 각각 작성합니다.

210mm×297mm[백상지 80g/㎡]

■ 건축물의 피난·방화구조 등의 기준에 관한 규칙 [별지 제6호서식] <신설 2019. 10. 24.>

방화댐퍼 품질관리서

제출인 (건축주)	성명(법인명)			
	주소 (전화번호 :)			
공사현장	현장명			
	대지위치		지번	
자재 개요	방연성능	□ 예 □ 아니오	시험성적서 발급기관	성적서 번호
	철판 두께	mm		
자재 제조업자	성명	생년월일	성능을 갖춘 방화댐퍼 _____개를 제조하였음 년 월 일 소속 성명 (서명 또는 인)	
	회사명	법인등록번호		
	로트번호			
	주소 (전화번호 :)			
자재 유통업자	성명	생년월일	성능을 갖춘 방화댐퍼 _____개를 공사시공자에게 납품하였음 년 월 일 소속 성명 (서명 또는 인)	
	회사명	법인등록번호		
	로트번호			
	주소 (전화번호 :)			
공사 시공자	성명	생년월일	성능을 갖춘 방화댐퍼 _____개를 인수하였음 년 월 일 소속 성명 (서명 또는 인) 성능을 갖춘 방화댐퍼를 적정하게 시공하였음 년 월 일 소속 성명 (서명 또는 인)	
	회사명	법인등록번호		
	주소 (전화번호 :)			
공사 감리자	성명	자격번호	성능을 갖춘 방화댐퍼가 적정하게 시공하였음을 확인함 년 월 일 소속 성명 (서명 또는 인)	
	사무소명	신고번호		
	사무소주소 (전화번호 :)			

「건축법」 제52조의4, 같은 법 시행령 제62조제1항제4호 및 「건축물의 피난·방화구조 등의 기준에 관한 규칙」 제24조의3제2항제6호에 따라 위와 같이 품질관리서를 제출합니다.

년 월 일

제출인(건축주) (서명 또는 인)

특별시장·광역시장·특별자치시장·특별자치도지사, 시장·군수·구청장 귀하

비고
• 첨부서류: 「산업표준화법」에 따른 한국산업규격에서 정하는 방화댐퍼의 방연시험방법에 적합한 것을 증명하는 시험성적서 사본 • 공사시공자와 공사감리자는 첨부된 시험성적서의 위·변조 여부를 확인한 뒤 서명날인해야 합니다. • 공사감리자는 이 서식을 공사감리완료보고서에 첨부하여 건축주에게 제출해야 하며, 건축주는 「건축법」 제22조에 따른 사용승인을 신청할 때 「건축법 시행규칙」 별지 제17호서식의 사용승인 신청서와 함께 제출해야 합니다. • 방화댐퍼의 납품일 또는 시공완료일 등이 복수인 경우에는 이 서식을 각각 작성합니다.

210mm×297mm [백상지 80g/㎡]

■ 건축물의 피난·방화구조 등의 기준에 관한 규칙 [별지 제7호서식] <신설 2019. 10. 24.>

건축자재 품질관리서 대장

번호	반입 날짜	자재종류	자재명칭	로트번호(제품번호)	공급물량(단위표시)	비고

「건축법」 제52조의4, 같은 법 시행령 제62조 및 「건축물의 피난·방화구조 등의 기준에 관한 규칙」 제24조의3제3항에 따라 위와 같이 품질관리서를 제출합니다.

년 월 일

작성자(시공자) (서명 또는 인)

검토자(감리자) (서명 또는 인)

특별시장ㆍ광역시장ㆍ특별자치시장ㆍ특별자치도지사, 시장ㆍ군수ㆍ구청장 귀하

비고

- 품질관리서를 작성하는 공사시공자는 품질관리서의 내용과 같게 이 서식을 작성합니다.
- 공사감리자는 이 서식의 내용과 품질관리서의 내용이 같은지 검토하고, 공사감리완료보고서에 첨부하여 건축주에게 제출해야 합니다.
- 건축주는 「건축법」 제22조에 따른 사용승인을 신청할 때 「건축법 시행규칙」 별지 제17호서식의 사용승인 신청서 및 「건축물의 피난·방화구조 등의 기준에 관한 규칙」에 따른 품질관리서와 함께 제출해야 합니다.

210mm×297mm[백상지 80g/㎡]

건축물의 설비기준 등에 관한 규칙

[시행 2026. 8. 24.] [국토교통부령 제1614호, 2026. 8. 24., 일부개정]

국토교통부 (녹색건축과) 044 - 201 - 4753, 3772

제1조(목적) 이 규칙은 「건축법」 제49조, 제62조, 제64조, 제67조 및 제68조와 같은 법 시행령 제87조, 제89조, 제90조 및 제91조의3에 따른 건축설비의 설치에 관한 기술적 기준 등에 필요한 사항을 규정함을 목적으로 한다. <개정 1996. 2. 9., 1999. 5. 11., 2006. 2. 13., 2008. 7. 10., 2009. 12. 31., 2010. 11. 5., 2011. 11. 30., 2013. 2. 22., 2013. 9. 2., 2015. 7. 9., 2020. 4. 9.>

제2조(관계전문기술자의 협력을 받아야 하는 건축물) 「건축법 시행령」(이하 “ 영 ”이라 한다) 제91조의3제2항 각 호 외의 부분에서 “ 국토교통부령으로 정하는 건축물 ”이란 다음 각 호의 건축물을 말한다. <개정 1999. 5. 11., 2006. 2. 13., 2008. 3. 14., 2013. 3. 23., 2013. 9. 2., 2020. 4. 9.>

1. 냉동냉장시설ㆍ항온항습시설(온도와 습도를 일정하게 유지시키는 특수설비가 설치되어 있는 시설을 말한다) 또는 특수청정시설(세균 또는 먼지등을 제거하는 특수설비가 설치되어 있는 시설을 말한다)로서 당해 용도에 사용되는 바닥면적의 합계가 5백제곱미터 이상인 건축물
2. 영 별표 1 제2호가목 및 나목에 따른 아파트 및 연립주택
3. 다음 각 목의 어느 하나에 해당하는 건축물로서 해당 용도에 사용되는 바닥면적의 합계가 5백제곱미터 이상인 건축물
   가. 영 별표 1 제3호다목에 따른 목욕장
   나. 영 별표 1 제13호가목에 따른 물놀이형 시설(실내에 설치된 경우로 한정한다) 및 같은 호 다목에 따른 수영장(실내에 설치된 경우로 한정한다)
4. 다음 각 목의 어느 하나에 해당하는 건축물로서 해당 용도에 사용되는 바닥면적의 합계가 2천제곱미터 이상인 건축물
   가. 영 별표 1 제2호라목에 따른 기숙사
   나. 영 별표 1 제9호에 따른 의료시설
   다. 영 별표 1 제12호다목에 따른 유스호스텔
   라. 영 별표 1 제15호에 따른 숙박시설
5. 다음 각 목의 어느 하나에 해당하는 건축물로서 해당 용도에 사용되는 바닥면적의 합계가 3천제곱미터 이상인 건축물
   가. 영 별표 1 제7호에 따른 판매시설
   나. 영 별표 1 제10호마목에 따른 연구소
   다. 영 별표 1 제14호에 따른 업무시설

6. 다음 각 목의 어느 하나에 해당하는 건축물로서 해당 용도에 사용되는 바닥면적의 합계가 1만제곱미터 이상인 건축물
가. 영 별표 1 제5호가목부터 라목까지에 해당하는 문화 및 집회시설
나. 영 별표 1 제6호에 따른 종교시설
다. 영 별표 1 제10호에 따른 교육연구시설(연구소는 제외한다)
라. 영 별표 1 제28호에 따른 장례식장

[전문개정 1996. 2. 9.]

제3조(관계전문기술자의 협력사항) ①영 제91조의3제2항에 따른 건축물에 전기, 승강기, 피뢰침, 가스, 급수, 배수(配水), 배수(排水), 환기, 난방, 소화, 배연(排煙) 및 오물처리설비를 설치하는 경우에는 건축사가 해당 건축물의 설계를 총괄하고, 「기술사법」에 따라 등록한 건축전기설비기술사, 발송배전(發送配電)기술사, 건축기계설비기술사, 공조냉동기계기술사 또는 가스기술사(이하 " 기술사 "라 한다)가 건축사와 협력하여 해당 건축설비를 설계하여야 한다. <개정 2008. 7. 10., 2010. 11. 5., 2017. 5. 2.>

②영 제91조의3제2항에 따라 건축물에 건축설비를 설치한 경우에는 해당 분야의 기술사가 그 설치상태를 확인한 후 건축주 및 공사감리자에게 별지 제1호서식의 건축설비설치확인서를 제출하여야 한다.<개정 2008. 7. 10., 2010. 11. 5.>

[전문개정 1996. 2. 9.]

제4조

[종전 제4조는 제12조로 이동 <2015. 7. 9.>]

제5조(승용승강기의 설치기준) 「건축법」(이하 " 법 "이라 한다) 제64조제1항에 따라 건축물에 설치하는 승용승강기의 설치기준은 별표 1의2와 같다. 다만, 승용승강기가 설치되어 있는 건축물에 1개층을 증축하는 경우에는 승용승강기의 승강로를 연장하여 설치하지 아니할 수 있다. <개정 2001. 1. 17., 2006. 2. 13., 2008. 7. 10., 2015. 7. 9.>

[전문개정 1999. 5. 11.]

제6조(승강기의 구조) 법 제64조에 따라 건축물에 설치하는 승강기ㆍ에스컬레이터 및 비상용승강기의 구조는 「승강기 안전관리법」이 정하는 바에 따른다. <개정 2006. 2. 13., 2008. 7. 10., 2010. 11. 5., 2024. 8. 7.>

[전문개정 1996. 2. 9.]

제7조 삭제 <1996. 2. 9.>

제8조 삭제 <1996. 2. 9.>

제9조(비상용승강기를 설치하지 아니할 수 있는 건축물) 법 제64조제2항 단서에서 " 국토교통부령이 정하는 건축물 "이라 함은 다음 각 호의 건축물을 말한다. <개정 1996. 2. 9., 1999. 5. 11., 2006. 5. 12., 2008. 3. 14., 2008. 7. 10., 2013. 3. 23., 2017. 12. 4.>

1. 높이 31미터를 넘는 각층을 거실외의 용도로 쓰는 건축물
2. 높이 31미터를 넘는 각층의 바닥면적의 합계가 500제곱미터 이하인 건축물
3. 높이 31미터를 넘는 층수가 4개층이하로서 당해 각층의 바닥면적의 합계 200제곱미터(벽 및 반자가 실내에 접하는 부분의 마감을 불연재료로 한 경우에는 500제곱미터)이내마다 방화구획(영 제46조제1항 본문에 따른 방화구획을 말한다. 이하 같다)으로 구획된 건축물

제10조(비상용승강기의 승강장 및 승강로의 구조) 법 제64조제2항에 따른 비상용승강기의 승강장 및 승강로의 구조는 다음 각 호의 기준에 적합하여야 한다. <개정 1996. 2. 9., 1999. 5. 11., 2002. 8. 31., 2006. 2. 13., 2008. 7. 10., 2024. 8. 7.>

1. 삭제<1996. 2. 9.>
2. 비상용승강기 승강장의 구조
   가. 승강장의 창문ㆍ출입구 기타 개구부를 제외한 부분은 당해 건축물의 다른 부분과 내화구조의 바닥 및 벽으로 구획할 것. 다만, 공동주택의 경우에는 승강장과 특별피난계단(「건축물의 피난ㆍ방화구조 등의 기준에 관한 규칙」 제9조의 규정에 의한 특별피난계단을 말한다. 이하 같다)의 부속실과의 겸용부분을 특별피난계단의 계단실과 별도로 구획하는 때에는 승강장을 특별피난계단의 부속실과 겸용할 수 있다.
   나. 승강장은 각층의 내부와 연결될 수 있도록 하되, 그 출입구(승강로의 출입구를 제외한다)에는 60분+ 방화문 또는 60분 방화문을 설치할 것. 다만, 피난층에는 60분+ 방화문 또는 60분 방화문을 설치하지 않을 수 있다.
   다. 노대 또는 외부를 향하여 열 수 있는 창문이나 제14조제2항의 규정에 의한 배연설비를 설치할 것
   라. 벽 및 반자가 실내에 접하는 부분의 마감재료(마감을 위한 바탕을 포함한다)는 불연재료로 할 것
   마. 채광이 되는 창문이 있거나 예비전원에 의한 조명설비를 할 것
   바. 승강장의 바닥면적은 비상용승강기 1대에 대하여 6제곱미터 이상으로 할 것. 다만, 옥외에 승강장을 설치하는 경우에는 그러하지 아니하다.
   사. 피난층이 있는 승강장의 출입구(승강장이 없는 경우에는 승강로의 출입구)로부터 도로 또는 공지(공원ㆍ광장 기타 이와 유사한 것으로서 피난 및 소화를 위한 당해 대지에의 출입에 지장이 없는 것을 말한다)에 이르는 거리가 30미터 이하일 것
   아. 승강장 출입구 부근의 잘 보이는 곳에 당해 승강기가 비상용승강기임을 알 수 있는 표지를 할 것
3. 비상용승강기의 승강로의 구조
   가. 승강로는 당해 건축물의 다른 부분과 내화구조로 구획할 것
   나. 각층으로부터 피난층까지 이르는 승강로를 단일구조로 연결하여 설치할 것

[제목개정 1996. 2. 9.]

제11조(공동주택 및 다중이용시설의 환기설비기준 등) ①영 제87조제2항의 규정에 따라 신축 또는 리모델링하는 다음 각 호의 어느 하나에 해당하는 주택 또는 건축물(이하 "신축공동주택등"이라 한다)은 시간당 0.5회 이상의 환기가 이루어질 수 있도록 자연환기설비 또는 기계환기설비를 설치해야 한다. <개정 2013. 9. 2., 2013. 12. 27., 2020. 4. 9.>

1. 30세대 이상의 공동주택
2. 주택을 주택 외의 시설과 동일건축물로 건축하는 경우로서 주택이 30세대 이상인 건축물

②신축공동주택등에 자연환기설비를 설치하는 경우에는 자연환기설비가 제1항에 따른 환기횟수를 충족하는지에 대하여 법 제4조에 따른 지방건축위원회의 심의를 받아야 한다. 다만, 신축공동주택등에 「산업표준화법」에 따른 한국산업표준(이하 "한국산업표준"이라 한다)의 자연환기설비 환기성능 시험방법(KSF 2921)에 따라 성능시험을 거친 자연환기설비를 별표 1의3에 따른 자연환기설비 설치 길이 이상으로 설치하는 경우는 제외한다.<개정 2009. 12. 31., 2010. 11. 5., 2015. 7. 9.>

③신축공동주택등에 자연환기설비 또는 기계환기설비를 설치하는 경우에는 별표 1의4 또는 별표 1의5의 기준에 적합하여야 한다.<개정 2008. 7. 10., 2009. 12. 31.>

④ 특별시장ㆍ광역시장ㆍ특별자치시장ㆍ특별자치도지사 또는 시장ㆍ군수ㆍ구청장(자치구의 구청장을 말하며, 이하 "허가권자"라 한다)은 30세대 미만인 공동주택과 주택을 주택 외의 시설과 동일 건축물로 건축하는 경우로서 주택이 30세대 미만인 건축물 및 단독주택에 대해 시간당 0.5회 이상의 환기가 이루어질 수 있도록 자연환기설비 또는 기계환기설비의 설치를 권장할 수 있다.<신설 2020. 4. 9.>

⑤다중이용시설을 신축하는 경우에 기계환기설비를 설치해야 하는 다중이용시설 및 각 시설의 필요 환기량은 별표 1의6과 같으며, 설치해야 하는 기계환기설비의 구조 및 설치는 다음 각 호의 기준에 적합해야 한다.<개정 2008. 7. 10., 2009. 12. 31., 2010. 11. 5., 2020. 4. 9.>

1. 다중이용시설의 기계환기설비 용량기준은 시설이용 인원 당 환기량을 원칙으로 산정할 것
2. 기계환기설비는 다중이용시설로 공급되는 공기의 분포를 최대한 균등하게 하여 실내 기류의 편차가 최소화될 수 있도록 할 것
3. 공기공급체계ㆍ공기배출체계 또는 공기흡입구ㆍ배기구 등에 설치되는 송풍기는 외부의 기류로 인하여 송풍능력이 떨어지는 구조가 아닐 것
4. 바깥공기를 공급하는 공기공급체계 또는 바깥공기가 도입되는 공기흡입구는 다음 각 목의 요건을 모두 갖춘 공기여과기 또는 집진기(集塵機) 등을 갖출 것
   가. 입자형ㆍ가스형 오염물질을 제거 또는 여과하는 성능이 일정 수준 이상일 것
   나. 여과장치 등의 청소 및 교환 등 유지관리가 쉬운 구조일 것
   다. 공기여과기의 경우 한국산업표준(KS B 6141)에 따른 입자 포집률이 계수법으로 측정하여 60퍼센트 이상일 것
5. 공기배출체계 및 배기구는 배출되는 공기가 공기공급체계 및 공기흡입구로 직접 들어가지 아니하는 위치에 설치할 것

6. 기계환기설비를 구성하는 설비ㆍ기기ㆍ장치 및 제품 등의 효율과 성능 등을 판정하는데 있어 이 규칙에서 정하지 아니한 사항에 대하여는 해당항목에 대한 한국산업표준에 적합할 것

[본조신설 2006. 2. 13.]

제11조의2(환기구의 안전 기준) ① 영 제87조제2항에 따라 환기구[건축물의 환기설비에 부속된 급기(給氣) 및 배기(排氣)를 위한 건축구조물의 개구부(開口部)를 말한다. 이하 같다]는 보행자 및 건축물 이용자의 안전이 확보되도록 바닥으로부터 2미터 이상의 높이에 설치해야 한다. 다만, 다음 각 호의 어느 하나에 해당하는 경우에는 예외로 한다. <개정 2021. 8. 27.>

1. 환기구를 벽면에 설치하는 등 사람이 올라설 수 없는 구조로 설치하는 경우. 이 경우 배기를 위한 환기구는 배출되는 공기가 보행자 및 건축물 이용자에게 직접 닿지 아니하도록 설치되어야 한다.
2. 안전울타리 또는 조경 등을 이용하여 접근을 차단하는 구조로 하는 경우

② 모든 환기구에는 국토교통부장관이 정하여 고시하는 강도(强度) 이상의 덮개와 덮개 걸침턱 등 추락방지시설을 설치하여야 한다.

[본조신설 2015. 7. 9.]

제12조(온돌의 설치기준) ① 영 제87조제2항에 따라 건축물에 온돌을 설치하는 경우에는 그 구조상 열에너지가 효율적으로 관리되고 화재의 위험을 방지하기 위하여 별표 1의7의 기준에 적합하여야 한다. <개정 2015. 7. 9.>

② 제1항에 따라 건축물에 온돌을 시공하는 자는 시공을 끝낸 후 별지 제2호서식의 온돌 설치확인서를 공사감리자에게 제출하여야 한다. 다만, 제3조제2항에 따른 건축설비설치확인서를 제출한 경우와 공사감리자가 직접 온돌의 설치를 확인한 경우에는 그러하지 아니하다.<개정 2010. 11. 5., 2015. 7. 9.>

[본조신설 2008. 7. 10.]

[제4조에서 이동 <2015. 7. 9.>]

제13조(개별난방설비 등) ①영 제87조제2항의 규정에 의하여 공동주택과 오피스텔의 난방설비를 개별난방방식으로 하는 경우에는 다음 각호의 기준에 적합하여야 한다. <개정 1996. 2. 9., 1999. 5. 11., 2001. 1. 17., 2017. 12. 4.>

1. 보일러는 거실외의 곳에 설치하되, 보일러를 설치하는 곳과 거실사이의 경계벽은 출입구를 제외하고는 내화구조의 벽으로 구획할 것
2. 보일러실의 윗부분에는 그 면적이 0.5제곱미터 이상인 환기창을 설치하고, 보일러실의 윗부분과 아랫부분에는 각각 지름 10센티미터 이상의 공기흡입구 및 배기구를 항상 열려있는 상태로 바깥공기에 접하도록 설치할 것. 다만, 전기보일러의 경우에는 그러하지 아니하다.
3. 삭제<1999. 5. 11.>
4. 보일러실과 거실사이의 출입구는 그 출입구가 닫힌 경우에는 보일러가스가 거실에 들어갈 수 없는 구조로 할 것

5. 기름보일러를 설치하는 경우에는 기름저장소를 보일러실외의 다른 곳에 설치할 것
6. 오피스텔의 경우에는 난방구획을 방화구획으로 구획할 것
7. 보일러의 연도는 내화구조로서 공동연도로 설치할 것

②가스보일러에 의한 난방설비를 설치하고 가스를 중앙집중공급방식으로 공급하는 경우에는 제1항의 규정에 불구하고 가스관계법령이 정하는 기준에 의하되, 오피스텔의 경우에는 난방구획을 방화구획으로 구획해야 한다.<신설 1999. 5. 11., 2024. 8. 7.>

③ 허가권자는 개별 보일러를 설치하는 건축물의 경우 소방청장이 정하여 고시하는 기준에 따라 일산화탄소 경보기를 설치하도록 권장할 수 있다.<신설 2020. 4. 9.>

[제목개정 2020. 4. 9.]

제14조(배연설비) ①법 제49조제2항에 따라 배연설비를 설치하여야 하는 건축물에는 다음 각호의 기준에 적합하게 배연설비를 설치해야 한다. 다만, 피난층인 경우에는 그렇지 않다. <개정 1996. 2. 9.,1999. 5. 11., 2002. 8. 31., 2009. 12. 31., 2010. 11. 5., 2017. 12. 4., 2020. 4. 9.>

1. 영 제46조제1항에 따라 건축물이 방화구획으로 구획된 경우에는 그 구획마다 1개소 이상의 배연창을 설치하되, 배연창의 상변과 천장 또는 반자로부터 수직거리가 0.9미터 이내일 것. 다만, 반자높이가 바닥으로부터 3미터 이상인 경우에는 배연창의 하변이 바닥으로부터 2.1미터 이상의 위치에 놓이도록 설치하여야 한다.
2. 배연창의 유효면적은 별표 2의 산정기준에 의하여 산정된 면적이 1제곱미터 이상으로서 그 면적의 합계가 당해 건축물의 바닥면적(영 제46조제1항 또는 제3항의 규정에 의하여 방화구획이 설치된 경우에는 그 구획된 부분의 바닥면적을 말한다)의 100분의 1이상일 것. 이 경우 바닥면적의 산정에 있어서 거실바닥면적의 20분의 1 이상으로 환기창을 설치한 거실의 면적은 이에 산입하지 아니한다.
3. 배연구는 연기감지기 또는 열감지기에 의하여 자동으로 열 수 있는 구조로 하되, 손으로도 열고 닫을 수 있도록 할 것
4. 배연구는 예비전원에 의하여 열 수 있도록 할 것
5. 기계식 배연설비를 하는 경우에는 제1호 내지 제4호의 규정에 불구하고 소방관계법령의 규정에 적합하도록 할 것

②특별피난계단 및 영 제90조제3항의 규정에 의한 비상용승강기의 승강장에 설치하는 배연설비의 구조는 다음 각호의 기준에 적합하여야 한다.<개정 1996. 2. 9., 1999. 5. 11.>

1. 배연구 및 배연풍도는 불연재료로 하고, 화재가 발생한 경우 원활하게 배연시킬 수 있는 규모로서 외기 또는 평상시에 사용하지 아니하는 굴뚝에 연결할 것
2. 배연구에 설치하는 수동개방장치 또는 자동개방장치(열감지기 또는 연기감지기에 의한 것을 말한다)는 손으로도 열고 닫을 수 있도록 할 것
3. 배연구는 평상시에는 닫힌 상태를 유지하고, 연 경우에는 배연에 의한 기류로 인하여 닫히지 아니하도록 할 것
4. 배연구가 외기에 접하지 아니하는 경우에는 배연기를 설치할 것

5. 배연기는 배연구의 열림에 따라 자동적으로 작동하고, 충분한 공기배출 또는 가압능력이 있을 것
6. 배연기에는 예비전원을 설치할 것
7. 공기유입방식을 급기가압방식 또는 급ㆍ배기방식으로 하는 경우에는 제1호 내지 제6호의 규정에 불구하고 소방관계법령의 규정에 적합하게 할 것

제15조 삭제 <1996. 2. 9.>

제16조 삭제 <1999. 5. 11.>

제17조(배관설비) ①건축물에 설치하는 급수ㆍ배수등의 용도로 쓰는 배관설비의 설치 및 구조는 다음 각호의 기준에 적합하여야 한다.

1. 배관설비를 콘크리트에 묻는 경우 부식의 우려가 있는 재료는 부식방지조치를 할 것
2. 건축물의 주요부분을 관통하여 배관하는 경우에는 건축물의 구조내력에 지장이 없도록 할 것
3. 승강기의 승강로안에는 승강기의 운행에 필요한 배관설비외의 배관설비를 설치하지 아니할 것
4. 압력탱크 및 급탕설비에는 폭발등의 위험을 막을 수 있는 시설을 설치할 것

②제1항의 규정에 의한 배관설비로서 배수용으로 쓰이는 배관설비는 제1항 각호의 기준외에 다음 각호의 기준에 적합하여야 한다.<개정 1996. 2. 9.>

1. 배출시키는 빗물 또는 오수의 양 및 수질에 따라 그에 적당한 용량 및 경사를 지게 하거나 그에 적합한 재질을 사용할 것
2. 배관설비에는 배수트랩ㆍ통기관을 설치하는 등 위생에 지장이 없도록 할 것
3. 배관설비의 오수에 접하는 부분은 내수재료를 사용할 것
4. 지하실등 공공하수도로 자연배수를 할 수 없는 곳에는 배수용량에 맞는 강제배수시설을 설치할 것
5. 우수관과 오수관은 분리하여 배관할 것
6. 콘크리트구조체에 배관을 매설하거나 배관이 콘크리트구조체를 관통할 경우에는 구조체에 덧관을 미리 매설하는 등 배관의 부식을 방지하고 그 수선 및 교체가 용이하도록 할 것

③ 삭제<1996. 2. 9.>

제17조의2(물막이설비) ① 다음 각 호의 어느 하나에 해당하는 지역에서 건축물을 건축하려는 자는 빗물 등의 유입으로 건축물이 침수되지 않도록 해당 건축물의 지하층 및 1층의 출입구(주차장의 출입구를 포함한다. 이하 이 조에서 같다)에 물막이판 등 해당 건축물의 침수를 방지할 수 있는 설비(이하 “ 물막이설비 ”라 한다)를 설치해야 한다. 다만, 해당 건축물의 지하층 및 1층의 출입구를 국토교통부장관이 정하여 고시하는 예상 침수 높이 이상으로 설치한 경우에는 물막이설비를 설치한 것으로 본다. <개정 2020. 4. 9., 2021. 8. 27., 2024. 3. 21.>

1. 「국토의 계획 및 이용에 관한 법률」 제37조제1항제4호에 따른 방재지구
2. 「자연재해대책법 시행령」 제15조제2호마목에 따른 행정안전부장관이 고시하는 지역

② 제1항에 따라 설치되는 물막이설비는 다음 각 호의 기준에 적합해야 한다.<개정 2013. 3. 23., 2021. 8. 27.>

1. 건축물의 이용 및 피난에 지장이 없는 구조일 것
2. 그 밖에 국토교통부장관이 정하여 고시하는 기준에 적합하게 설치할 것

[본조신설 2012. 4. 30.]

[제목개정 2021. 8. 27.]

제18조(먹는물용 배관설비) 영 제87조제2항에 따라 건축물에 설치하는 먹는물용 배관설비의 설치 및 구조는 다음 각 호의 기준에 적합해야 한다. <개정 1996. 2. 9., 1999. 5. 11., 2002. 8. 31., 2006. 2. 13., 2009. 12. 31., 2021. 8. 27., 2026. 8. 24.>

1. 제17조제1항 각호의 기준에 적합할 것
2. 먹는물용 배관설비는 다른 용도의 배관설비와 직접 연결하지 않을 것
3. 급수관 및 수도계량기는 얼어서 깨지지 아니하도록 별표 3의2의 규정에 의한 기준에 적합하게 설치할 것
4. 제3호에서 정한 기준외에 급수관 및 수도계량기가 얼어서 깨지지 아니하도록 하기 위하여 지역실정에 따라 당해 지방자치단체의 조례로 기준을 정한 경우에는 동기준에 적합하게 설치할 것
5. 급수 및 저수탱크는 「수도법 시행규칙」 별표 3의2에 따른 저수조설치기준에 적합한 구조로 할 것
6. 먹는물의 급수관의 지름은 건축물의 용도 및 규모에 적정한 규격이상으로 할 것. 다만, 주거용 건축물은 해당 배관에 의하여 급수되는 가구수 또는 바닥면적의 합계에 따라 별표 3의 기준에 적합한 지름의 관으로 배관해야 한다.
7. 먹는물용 급수관은 「수도법 시행령」 제24조 및 별표 1의2에 따른 위생안전기준에 적합해야 하고, 같은 영 제24조의2에 따른 수도용 자재와 제품을 사용할 것

[제목개정 2021. 8. 27.]

제19조 삭제 <1999. 5. 11.>

제20조(피뢰설비) 영 제87조제2항에 따라 낙뢰의 우려가 있는 건축물, 높이 20미터 이상의 건축물 또는 영 제118조제1항에 따른 공작물로서 높이 20미터 이상의 공작물(건축물에 영 제118조제1항에 따른 공작물을 설치하여 그 전체 높이가 20미터 이상인 것을 포함한다)에는 다음 각 호의 기준에 적합하게 피뢰설비를 설치해야 한다. <개정 2010. 11. 5., 2012. 4. 30., 2021. 8. 27.>

1. 피뢰설비는 한국산업표준이 정하는 피뢰레벨 등급에 적합한 피뢰설비일 것. 다만, 위험물저장 및 처리시설에 설치하는 피뢰설비는 한국산업표준이 정하는 피뢰시스템레벨 II 이상이어야 한다.

2. 돌침은 건축물의 맨 윗부분으로부터 25센티미터 이상 돌출시켜 설치하되, 「건축물의 구조기준 등에 관한 규칙」 제9조에 따른 설계하중에 견딜 수 있는 구조일 것
3. 피뢰설비의 재료는 최소 단면적이 피복이 없는 동선(銅線)을 기준으로 수뢰부, 인하도선 및 접지극은 50제곱밀리미터 이상이거나 이와 동등 이상의 성능을 갖출 것
4. 피뢰설비의 인하도선을 대신하여 철골조의 철골구조물과 철근콘크리트조의 철근구조체 등을 사용하는 경우에는 전기적 연속성이 보장될 것. 이 경우 전기적 연속성이 있다고 판단되기 위하여는 건축물 금속 구조체의 최상단부와 지표레벨 사이의 전기저항이 0.2옴 이하이어야 한다.
5. 측면 낙뢰를 방지하기 위하여 높이가 60미터를 초과하는 건축물 등에는 지면에서 건축물 높이의 5분의 4가 되는 지점부터 최상단부분까지의 측면에 수뢰부를 설치하여야 하며, 지표레벨에서 최상단부의 높이가 150미터를 초과하는 건축물은 120미터 지점부터 최상단부분까지의 측면에 수뢰부를 설치할 것. 다만, 건축물의 외벽이 금속부재(部材)로 마감되고, 금속부재 상호간에 제4호 후단에 적합한 전기적 연속성이 보장되며 피뢰시스템레벨 등급에 적합하게 설치하여 인하도선에 연결한 경우에는 측면 수뢰부가 설치된 것으로 본다.
6. 접지(接地)는 환경오염을 일으킬 수 있는 시공방법이나 화학 첨가물 등을 사용하지 아니할 것
7. 급수ㆍ급탕ㆍ난방ㆍ가스 등을 공급하기 위하여 건축물에 설치하는 금속배관 및 금속재 설비는 전위(電位)가 균등하게 이루어지도록 전기적으로 접속할 것
8. 전기설비의 접지계통과 건축물의 피뢰설비 및 통신설비 등의 접지극을 공용하는 통합접지공사를 하는 경우에는 낙뢰 등으로 인한 과전압으로부터 전기설비 등을 보호하기 위하여 한국산업표준에 적합한 서지보호장치[서지(surge: 전류ㆍ전압 등의 과도 파형을 말한다)로부터 각종 설비를 보호하기 위한 장치를 말한다]를 설치할 것
9. 그 밖에 피뢰설비와 관련된 사항은 한국산업표준에 적합하게 설치할 것

[전문개정 2006. 2. 13.]

제20조의2(전기설비 설치공간 기준) 영 제87조제6항에 따른 건축물에 전기를 배전(配電)하려는 경우에는 별표 3의3에 따른 공간을 확보하여야 한다.
[본조신설 2010. 11. 5.]

제21조 삭제 <2013. 9. 2.>

제22조 삭제 <2013. 2. 22.>

제23조(건축물의 냉방설비 등) ① 삭제 <1999. 5. 11.>

②제2조제3호부터 제6호까지의 규정에 해당하는 건축물 중 기후에너지환경부장관이 국토교통부장관과 협의하여 고시하는 건축물에 중앙집중냉방설비를 설치하는 경우에는 기후에너지환경부장관이 국토교통부장관과 협의하여 정하는 바에 따라 축냉식 또는 가스를 이용한 중앙집중냉방방식으로 하여야 한다.<개정 1996. 2. 9., 1999. 5. 11., 2002. 8. 31., 2008. 3. 14., 2012. 4.

30., 2013. 3. 23., 2013. 9. 2., 2025. 10. 31.>

③ 상업지역 및 주거지역에서 건축물에 설치하는 냉방시설 및 환기시설의 배기구와 배기장치의 설치는 다음 각 호의 기준에 모두 적합하여야 한다.<개정 2012. 4. 30., 2013. 12. 27.>

1. 배기구는 도로면으로부터 2미터 이상의 높이에 설치할 것
2. 배기장치에서 나오는 열기가 인근 건축물의 거주자나 보행자에게 직접 닿지 아니하도록 할 것
3. 건축물의 외벽에 배기구 또는 배기장치를 설치할 때에는 외벽 또는 다음 각 목의 기준에 적합한 지지대 등 보호장치와 분리되지 아니하도록 견고하게 연결하여 배기구 또는 배기장치가 떨어지는 것을 방지할 수 있도록 할 것
   가. 배기구 또는 배기장치를 지탱할 수 있는 구조일 것
   나. 부식을 방지할 수 있는 자재를 사용하거나 도장(塗裝)할 것

[제목개정 2012. 4. 30.]

제24조 삭제 <2020. 4. 9.>

부칙 <제506호,1992. 6. 1.>

①(시행일) 이 규칙은 1992년 6월 1일부터 시행한다. 다만 제22조제3호 내지 제6호의 개정규정은 이 규칙 시행일부터 3년의 범위내에서 건설부장관이 제23조의 규정에 의하여 당해 건축물에 대한 에너지의 합리적 이용을 위한 설계기준을 고시한 후 30일이 경과한 날부터 시행한다.

②(건축허가를 받은 건축물등에 관한 경과조치) 이 규칙 시행전에 이미 건축허가를 받았거나 건축허가를 신청한 것과 건축을 위한 신고를 한 것에 관하여는 제2조 내지 제4조、제7조、제8조、제10조、제11조、제14조 내지 제18조 및 제20조 내지 제23조의 개정규정에 불구하고 종전의 규정에 의한다.

부칙 <제51호,1996. 2. 9.>

①(시행일) 이 규칙은 공포한 날부터 시행한다. 다만, 제22조제6호의 개정규정은 건설교통부장관이 당해 건축물에 대한 에너지의 합리적 이용을 위한 설계기준을 고시한 후 30일이 경과한 날부터 시행한다.

②(건축허가를 받은 건축물에 관한 경과조치) 이 규칙 시행전에 건축허가를 받았거나 건축허가신청을 한 것과 건축을 위한 신고를 한 것에 관하여는 종전의 규정에 의한다.

③(음용수배관재료 인정에 관한 경과조치) 이 규칙 시행전에 종전의 제18조제3호의 규정에 의하여 국립건설시험소장에게 음용수의 배관재료의 인정을 신청한 것에 관하여는 제18조의 개정규정에 불구하고 종전의 규정에 의한다.

부칙 <제188호,1999. 5. 11.>

①(시행일) 이 규칙은 공포한 날부터 시행한다.

②(경과조치) 이 규칙 시행당시 건축허가를 신청중인 경우와 건축허가를 받거나 건축신고를 하고 건축중인 경우의 설비기준의 적용에 있어서는 종전의 규정에 의한다. 다만, 이 규칙에 의한 설비기준이 종전의 규정에 의한 설비기준보다 완화된 경우에는 이 규칙에 의한다.

부칙 <제270호,2001. 1. 17.>

①(시행일) 이 규칙은 공포한 날부터 시행한다. 다만, 제21조ㆍ제22조ㆍ별표 5 및 별지 제2호서식의 개정규정은 2001년 6월 1일부터 시행한다.

②(경과조치) 이 규칙 시행당시 이미 건축허가를 신청중인 경우와 건축허가를 받았거나 건축신고를 하고 건축중인 경우의 설비기준 등에 관하여는 종전의 규정에 의한다. 다만, 종전의 규정이 개정규정에 비하여 건축주에게 불리한 경우에는 개정규정에 의한다.

부칙 <제328호,2002. 8. 31.>

①(시행일) 이 규칙은 공포한 날부터 시행한다.

②(일반적 경과조치) 이 규칙 시행 당시 이미 건축허가를 신청중인 경우와 건축허가를 받았거나 건축신고를 하고 건축중인 경우의 설비기준(제23조제3항을 제외한다) 등에 관하여는 종전의 규정에 의한다.

③(냉방시설 및 환기시설의 배기장치에 관한 경과조치) 이 규칙 시행 당시 이미 기존건축물에 설치된 냉방시설 및 환기설비의 배기장치 및 배기구는 이 규칙 시행후 2년 이내에 제23조제3항의 개정규정에 적합하게 설치하여야 한다.

부칙 <제497호,2006. 2. 13.>

①(시행일) 이 규칙은 공포한 날부터 시행한다. 다만, 제11조제4항 및 별표 1의3의 개정규정은 공포 후 1월이 경과한 날부터 시행한다.

②(경과조치) 이 규칙 시행당시 이미 건축허가를 신청 중인 경우와 건축허가를 받았거나 건축신고를 하고 건축 중인 경우의 설비기준 등에 관하여는 종전의 규정에 의한다. 다만, 종전의 규정이 개정규정에 비하여 건축주에게 불리한 경우에는 개정규정에 의한다.

부칙 <제512호,2006. 5. 12.>(건축법 시행규칙)

①(시행일) 이 규칙은 공포한 날부터 시행한다.
②생략
③(다른 법령의 개정) 건축물의 설비기준 등에 관한 규칙 일부를 다음과 같이 개정한다.
제9조제1호 내지 제3호중 “ 높이 41미터 ”를 각각 “ 높이 31미터 ”로 한다.

부칙 <제4호,2008. 3. 14.>(정부조직법의 개정에 따른 감정평가에 관한 규칙 등 일부 개정령)

이 규칙은 공포한 날부터 시행한다.

부칙 <제33호,2008. 7. 10.>

제1조(시행일) 이 규칙은 공포한 날부터 시행한다. 다만, 별표 4의 개정규정 중 공동주택의 창 및 문의 열관류율은 공포 후 1개월이 경과한 날부터 시행하고, 공동주택 외의 창 및 문의 열관류율은 공포 후 1년이 경과한 날부터 시행한다.

제2조(경과조치) 이 규칙 시행 당시 이미 건축허가를 신청 중인 경우와 건축허가를 받았거나 건축신고를 하고 건축 중인 건축물의 설비기준 등에 관하여는 종전의 규정에 따른다.

부칙 <제140호,2009. 6. 24.>(규제일몰제 우선적용을 위한 해양환경관리법 시행규칙 등 일부개정령)

이 규칙은 공포한 날부터 시행한다.

부칙 <제205호,2009. 12. 31.>

제1조(시행일) 이 규칙은 공포한 날부터 시행한다.

제2조(일반적 경과조치) 이 규칙 시행 당시 이미 건축허가를 신청(건축위원회 심의를 신청한 경우를 포함한다)한 경우와 건축허가를 받았거나 건축신고를 하고 건축 중인 경우에는 종전의 규정을 적용한다.

부칙 <제306호,2010. 11. 5.>

제1조(시행일) 이 규칙은 공포한 날부터 시행한다. 다만, 별표 4의 개정규정은 2011년 2월 1일부터 시행한다.

제2조(일반적 경과조치) 이 규칙 시행 당시 이미 건축허가를 신청(건축위원회 심의를 신청한 경우를 포함한다)한 경우와 건축허가를 받았거나 건축신고를 한 경우에는 종전의 규정을 적용한다.

부칙 <제408호,2011. 11. 30.>

이 규칙은 2011년 12월 1일부터 시행한다.

부칙 <제458호,2012. 4. 30.>

제1조(시행일) 이 규칙은 공포한 날부터 시행한다.

제2조(피뢰설비에 관한 적용례) 제20조의 개정규정은 이 규칙 시행 후 최초로 법 제83조제1항에 따라 신고하는 경우부터 적용한다.

제3조(냉방시설 및 환기시설의 배기구 등에 관한 적용례) 제23조제3항의 개정규정은 이 규칙 시행 후 최초로 냉방시설 및 환기시설을 설치하는 경우부터 적용한다.

제4조(일반적 경과조치) 이 규칙 시행 당시 다음 각 호의 어느 하나에 해당하는 경우 건축물의 설비기준 등의 적용에 있어서는 종전의 규정에 따른다. 다만, 종전의 규정이 개정규정에 비하여 건축주, 시공자 또는 공사감리자에게 불리한 경우에는 이 규칙의 개정규정에 따른다.

1. 건축허가를 받은 경우나 건축신고를 한 경우
2. 건축허가를 신청한 경우나 건축허가를 신청하기 위하여 법 제4조에 따른 건축위원회의 심의를 신청한 경우
3. 건축하려는 대지에 「국토의 계획 및 이용에 관한 법률」 제30조제6항에 따라 지구단위계획에 관한 도시ㆍ군관리계획 결정(다른 법률에 따라 도시ㆍ군관리계획의 결정이 의제되는 경우를 포함한다)의 고시가 있는 경우. 다만, 지구단위계획에 건축물의 설비기준이 포함된 경우에 한정한다.

부칙 <제570호,2013. 2. 22.>(녹색건축물 조성 지원법 시행규칙)

제1조(시행일) 이 규칙은 2013년 2월 23일부터 시행한다. <단서 생략>

제2조 생략

제3조(다른 법령의 개정) ① 건축물의 설비기준 등에 관한 규칙 중 일부를 다음과 같이 개정한다.

제1조 중 “ 제66조, 제67조 ”를 “ 제67조 ”로, “ 제89조부터 제91조까지 ”를 “ 제89조, 제90조 ”로, “ 열손실방지 및 에너지의 합리적인 이용 ”을 “ 열손실방지 ”로 한다.

제22조를 삭제한다.

② 및 ③ 생략

부칙 <제1호,2013. 3. 23.>(국토교통부와 그 소속기관 직제 시행규칙)

제1조(시행일) 이 규칙은 공포한 날부터 시행한다. <단서 생략>

제2조부터 제5조까지 생략

제6조(다른 법령의 개정) ①부터 ⑩까지 생략

⑪ 건축물의 설비기준 등에 관한 규칙 일부를 다음과 같이 개정한다.

제2조 각 호 외의 부분 및 제9조 각 호 외의 부분 중 "국토해양부령"을 각각 "국토교통부령"으로 한다.

제17조의2제2항제2호, 제21조제1항제1호 후단, 같은 항 제3호, 제23조제2항, 제24조, 별표 1 제1호다목9) 및 같은 표 제2호다목6) 중 "국토해양부장관"을 각각 "국토교통부장관"으로 한다.

제23조제2항 중 "지식경제부장관"을 각각 "산업통상자원부장관"로 한다.

⑫부터 <126>까지 생략

부칙 <제23호,2013. 9. 2.>

이 규칙은 공포한 날부터 시행한다.

부칙 <제52호,2013. 12. 27.>

제1조(시행일) 이 규칙은 공포한 날부터 시행한다.

제2조(건축물의 외벽에 배기구 또는 배기장치를 설치하는 경우의 기준에 관한 적용례) 제23조제3항제3호의 개정규정은 이 규칙 시행 후 건축물의 외벽에 배기구 또는 배기장치를 설치하는 경우부터 적용한다.

제3조(공동주택 및 다중이용시설의 환기설비기준 등에 관한 경과조치) 이 규칙 시행 당시 다음 각 호의 어느 하나에 해당하는 경우에는 건축물의 설비기준 등을 적용할 때 제11조제1항제1호 및 별표 1의6의 개정규정에도 불구하고 종전의 규정에 따른다.

1. 건축허가를 받은 경우 또는 건축신고를 한 경우
2. 건축허가를 신청한 경우 또는 건축허가를 신청하기 위하여 법 제4조에 따른 건축위원회의 심의를 신청한 경우

부칙 <제54호,2013. 12. 30.>(행정규제기본법 개정에 따른 규제 재검토기한 설정을 위한 개발이익환수에 관한 법률 시행규칙 등 일부개정령)

이 규칙은 2014년 1월 1일부터 시행한다.

부칙 <제219호,2015. 7. 9.>

제1조(시행일) 이 규칙은 공포한 날부터 시행한다.

제2조(환기구의 안전 기준에 관한 적용례) 제11조의2의 개정규정은 이 규칙 시행 이후 법 제4조의2에 따라 건축위원회 심의를 신청하거나 법 제11조에 따라 건축허가를 신청(법 제14조에 따른 건축신고를 포함한다)하는 경우부터 적용한다.

부칙 <제420호,2017. 5. 2.>

이 규칙은 공포 후 3개월이 경과한 날부터 시행한다.

부칙 <제467호,2017. 12. 4.>

제1조(시행일) 이 규칙은 공포한 날부터 시행한다.

제2조(공기여과기 등의 입자 포집률 기준에 관한 경과조치) 이 규칙 시행 전에 법 제11조에 따른 건축허가를 신청(건축허가를 신청하기 위하여 법 제4조의2제1항에 따라 건축위원회의 심의를 신청한 경우를 포함한다)하거나 법 제14조에 따른 건축신고를 한 경우에는 별표 1의4 및 별표 1의5의 개정규정에도 불구하고 종전의 규정에 따른다.

부칙 <제704호,2020. 3. 2.>(건설산업기본법 시행규칙)

제1조(시행일) 이 규칙은 공포한 날부터 시행한다. <단서 생략>

제2조 및 제3조 생략

제4조(다른 법령의 개정) ① 및 ② 생략

③ 건축물의 설비기준 등에 관한 규칙 일부를 다음과 같이 개정한다.

별지 제2호서식의 작성방법 제1호 중 “ 건설업자 ”를 “ 건설사업자 ”로 한다.

④부터 ⑪까지 생략

부칙 <제715호,2020. 4. 9.>

제1조(시행일) 이 규칙은 공포 후 6개월이 경과한 날부터 시행한다.

제2조(환기설비를 설치해야 하는 신축 공동주택 등에 관한 경과조치) 이 규칙 시행 전에 법 제11조에 따른 건축허가를 신청(건축허가를 신청하기 위해 법 제4조의2제1항에 따라 건축위원회의 심의를 신청한 경우를 포함한다)하거나 법 제14조에 따른 건축신고를 한 경우에는 제11조제1항제1호 및 제2호의 개정규정에도 불구하고 종전의 규정에 따른다.

제3조(공기여과기의 입자 포집률에 관한 경과조치) 이 규칙 시행 전에 법 제11조에 따른 건축허가를 신청(건축허가를 신청하기 위해 법 제4조의2제1항에 따라 건축위원회의 심의를 신청한 경우를 포함한다)하거나 법 제14조에 따른 건축신고를 한 경우에는 제11조제5항제4호다목,

별표 1의4 제5호나목, 별표 1의5 제8호다목의 개정규정에도 불구하고 종전의 규정에 따른다.

제4조(기계환기설비를 설치해야 하는 시설에 관한 경과조치) 이 규칙 시행 전에 법 제11조에 따른 건축허가를 신청(건축허가를 신청하기 위해 법 제4조의2제1항에 따라 건축위원회의 심의를 신청한 경우를 포함한다)하거나 법 제14조에 따른 건축신고를 한 경우에는 별표 1의6 제1호나목, 사목, 아목 및 카목의 개정규정에도 불구하고 종전의 규정에 따른다.

부칙 <제882호,2021. 8. 27.>(어려운 법령용어 정비를 위한 80개 국토교통부령 일부개정령)

이 규칙은 공포한 날부터 시행한다. <단서 생략>

부칙 <제1316호,2024. 3. 21.>

제1조(시행일) 이 규칙은 공포한 날부터 시행한다.

제2조(물막이설비 기준에 관한 경과조치) 제17조의2제1항 각 호 외의 부분 본문 및 단서, 같은 항 제2호의 개정규정에도 불구하고 건축물이 다음 각 호의 어느 하나에 해당하는 경우 해당 건축물에 대해서는 종전의 규정에 따른다.

1. 이 규칙 시행 전에 법 제11조에 따른 건축허가를 받았거나 신청(건축허가를 신청하기 위하여 법 제4조의2제1항에 따라 건축위원회에 심의를 신청한 경우를 포함한다)한 경우
2. 이 규칙 시행 전에 법 제14조에 따른 건축신고를 한 경우
3. 이 규칙 시행 전에 법 제29조에 따른 협의를 요청한 경우
4. 이 규칙 시행 전에 제1호부터 제3호까지에 따라 건축허가를 받았거나 건축신고가 된 건축물에 대하여 이 규칙 시행 전에 법 제16조에 따른 변경허가를 신청하거나 변경신고를 한 경우 및 이 규칙 시행 전에 법 제29조에 따른 협의를 요청한 경우
5. 이 규칙 시행 이후 제1호부터 제3호까지에 따라 건축허가를 받거나 건축신고가 되는 건축물에 대하여 법 제16조에 따른 변경허가를 신청하거나 변경신고를 하는 경우 및 법 제29조에 따른 협의를 요청하는 경우

부칙 <제1375호,2024. 8. 7.>

이 규칙은 공포한 날부터 시행한다.

부칙 <제1531호,2025. 10. 31.>(정부조직 개편 사항 반영을 위한 16개 법령의 일부개정에 관한 국토교통부령)

이 규칙은 공포한 날부터 시행한다.

부칙 <제1614호,2026. 8. 24.>

이 규칙은 공포한 날부터 시행한다.

■ 건축물의 설비기준 등에 관한 규칙 [별표 1] [별표 1의7]로 이동 <2015.7.9.>

■ 건축물의 설비기준 등에 관한 규칙 [별표 1의2] <개정 2026. 8. 24.>

승용승강기의 설치기준(제5조 본문 관련)

건축물의 용도 \ 6층 이상의 거실 면적의 합계		3천제곱미터 이하	3천제곱미터 초과
1.	가. 문화 및 집회시설(공연장·집회장 및 관람장만 해당한다) 나. 판매시설 다. 의료시설	2대	2대에 3천제곱미터를 초과하는 2천제곱미터 이내마다 1대를 더한 대수
2.	가. 문화 및 집회시설(전시장 및 동·식물원만 해당한다) 나. 업무시설 다. 숙박시설 라. 위락시설	1대	1대에 3천제곱미터를 초과하는 2천제곱미터 이내마다 1대를 더한 대수
3.	가. 공동주택 나. 교육연구시설 다. 노유자시설 라. 그 밖의 시설	1대	1대에 3천제곱미터를 초과하는 3천제곱미터 이내마다 1대를 더한 대수

비고

1. 위 표에 따라 승강기의 대수를 계산할 때 8인승 이상 15인승 이하의 승강기는 1대의 승강기로 보고, 16인승 이상의 승강기는 2대의 승강기로 본다.
2. 건축물의 용도가 복합된 경우 승용승강기의 설치기준은 다음 각 목의 구분에 따른다.
   가. 둘 이상의 건축물의 용도가 위 표에 따른 같은 호에 해당하는 경우: 하나의 용도에 해당하는 건축물로 보아 6층 이상의 거실면적의 총합계를 기준으로 설치해야 하는 승용승강기 대수를 산정한다.
   나. 둘 이상의 건축물의 용도가 위 표에 따른 둘 이상의 호에 해당하는 경우: 다음의 기준에 따라 산정한 승용승강기 대수 중 적은 대수
      1) 각각의 건축물 용도에 따라 산정한 승용승강기 대수를 합산한 대수. 이 경우 둘 이상의 건축물의 용도가 같은 호에 해당하는 경우에는 가목에 따라 승용승강기 대수를 산정한다.
      2) 각각의 건축물 용도별 6층 이상의 거실 면적을 모두 합산한 면적을 기준으로 각각의 건축물 용도별 승용승강기 설치기준 중 가장 강한 기준을 적용하여 산정한 대수

3. 위 표 제3호라목의 그 밖의 시설에 해당하는 데이터센터의 경우에는 서버실·전산실의 면적을 제외한 거실면적의 총합계를 기준으로 설치해야 하는 승용승강기 대수를 산정한다.

■ 건축물의 설비기준 등에 관한 규칙 [별표 1의3] <개정 2021. 8. 27.>

자연환기설비 설치 길이 산정방법 및 설치 기준(제11조제2항 관련)

1. 설치 대상 세대의 체적 계산

- 필요한 환기횟수를 만족시킬 수 있는 환기량을 산정하기 위하여, 자연환기설비를 설치하고자 하는 공동주택 단위세대의 전체 및 실별 체적을 계산한다.

2. 단위세대 전체와 실별 설치길이 계산식 설치기준

- 자연환기설비의 단위세대 전체 및 실별 설치길이는 한국산업표준의 자연환기설비 환기성능 시험방법(KSF 2921)에서 규정하고 있는 자연환기설비의 환기량 측정장치에 의한 평가 결과를 이용하여 다음 식에 따라 계산된 설치길이 L값 이상으로 설치하여야 하며. 세대 및 실 특성별 가중치가 고려되어야 한다.

$$L = \frac{V \times N}{Q_{ref}} \times F$$

여기에서,
L : 세대 전체 또는 실별 설치길이(유효 개구부길이 기준, m)
V : 세대 전체 또는 실 체적(m^3)
N : 필요 환기횟수(0.5회/h)
Q_{ref} : 자연환기설비의 환기량 측정장치에 의해 평가된 기준 압력차 (2Pa)에서의 환기량(m^3/h · m)
F : 세대 및 실 특성별 가중치**

<비고>

* 일반적으로 창틀에 접합되는 부분(endcap)과 실제로 공기유입이 이루어지는 개구부 부분으로 구성되는 자연환기설비에서, 유효 개구부길이(설치길이)는 창틀과 결합되는 부분을 제외한 실제 개구부 부분을 기준으로 계산한다.

** 주동형태 및 단위세대의 설계조건을 고려한 세대 및 실 특성별

가중치는 다음과 같다.

구분	조건	가중치
세대 조건	1면이 외부에 면하는 경우	1.5
	2면이 외부에 평행하게 면하는 경우	1
	2면이 외부에 평행하지 않게 면하는 경우	1.2
	3면 이상이 외부에 면하는 경우	1
실 조건	대상 실이 외부에 직접 면하는 경우	1
	대상 실이 외부에 직접 면하지 않는 경우	1.5

단, 세대조건과 실 조건이 겹치는 경우에는 가중치가 높은 쪽을 적용하는 것을 원칙으로 한다.

*** 일방향으로 길게 설치하는 형태가 아닌 원형, 사각형 등에는 상기의 계산식을 적용할 수 없으며, 지방건축위원회의 심의를 거쳐야 한다.

■ 건축물의 설비기준 등에 관한 규칙 [별표 1의4] <개정 2024. 8. 7.>

신축공동주택등의 자연환기설비 설치 기준(제11조제3항 관련)

제11조제1항에 따라 신축공동주택등에 설치되는 자연환기설비의 설계·시공 및 성능평가방법은 다음 각 호의 기준에 적합하여야 한다.

1. 세대에 설치되는 자연환기설비는 세대 내의 모든 실에 바깥공기를 최대한 균일하게 공급할 수 있도록 설치되어야 한다.
2. 세대의 환기량 조절을 위하여 자연환기설비는 환기량을 조절할 수 있는 체계를 갖추어야 하고, 최대개방상태에서의 환기량을 기준으로 별표 1의3에 따른 설치길이 이상으로 설치되어야 한다.
3. 자연환기설비는 순간적인 외부 바람 및 실내외 압력차의 증가로 인하여 발생할 수 있는 과도한 바깥공기의 유입 등 바깥공기의 변동에 의한 영향을 최소화할 수 있는 구조와 형태를 갖추어야 한다.
4. 자연환기설비의 각 부분의 재료는 충분한 내구성 및 강도를 유지하여 작동되는 동안 구조 및 성능에 변형이 없어야 하며, 표면결로 및 바깥공기의 직접적인 유입으로 인하여 발생할 수 있는 불쾌감(콜드드래프트 등)을 방지할 수 있는 재료와 구조를 갖추어야 한다.
5. 자연환기설비는 다음 각 목의 요건을 모두 갖춘 공기여과기를 갖춰야 한다.
   가. 도입되는 바깥공기에 포함되어 있는 입자형·가스형 오염물질을 제거 또는 여과하는 성능이 일정 수준 이상일 것
   나. 한국산업표준(KS B 6141)에 따른 입자 포집률이 질량법으로 측정하여 70퍼센트 이상일 것
   다. 청소 또는 교환이 쉬운 구조일 것
6. 자연환기설비를 구성하는 설비·기기·장치 및 제품 등의 효율과 성능 등을 판정함에 있어 이 규칙에서 정하지 아니한 사항에 대하여는 해당 항목에 대한 한국산업표준에 적합하여야 한다.
7. 자연환기설비를 지속적으로 작동시키는 경우에도 대상 공간의 사용에 지장을 주지 아니하는 위치에 설치되어야 한다.
8. 삭제 <2024. 8. 7.>
9. 자연환기설비는 가능한 외부의 오염물질이 유입되지 않는 위치에 설치되어야 하고, 화재 등 유사시 안전에 대비할 수 있는 구조와 성능이 확보되어야 한다.
10. 실내로 도입되는 바깥공기를 예열할 수 있는 기능을 갖는 자연환기설비는 최대한 에너지 절약적인 구조와 형태를 가져야 한다.
11. 자연환기설비는 주요 부분의 정기적인 점검 및 정비 등 유지관리가 쉬운 체계로 구성하여야 하고, 제품의 사양 및 시방서에 유지관리 관련 내용을 명시하여야 하며, 유지관리 관련 내용이 수록된 사용자 설명서를 제시하여야 한다.
12. 자연환기설비는 설치되는 실의 바닥부터 수직으로 1.2미터 이상의 높이에 설치하여야 하며, 2개 이상의 자연환기설비를 상하로 설치하는 경우 1미터 이상의 수직간격을 확보하여야 한다.

■ 건축물의 설비기준 등에 관한 규칙 [별표 1의5] <개정 2026. 8. 24.>

신축공동주택등의 기계환기설비의 설치기준(제11조제3항 관련)

제11조제1항의 규정에 의한 신축공동주택등의 환기횟수를 확보하기 위하여 설치되는 기계환기설비의 설계 · 시공 및 성능평가방법은 다음 각 호의 기준에 적합하여야 한다.

1. 기계환기설비의 환기기준은 시간당 실내공기 교환횟수(환기설비에 의한 최종 공기흡입구에서 세대의 실내로 공급되는 시간당 총 체적 풍량을 실내 총 체적으로 나눈 환기횟수를 말한다)로 표시하여야 한다.
2. 하나의 기계환기설비로 세대 내 2 이상의 실에 바깥공기를 공급할 경우의 필요 환기량은 각 실에 필요한 환기량의 합계 이상이 되도록 하여야 한다. 이 경우 별도의 환기설비가 설치된 욕실 · 화장실은 각 실에 필요한 환기량의 합계를 산정할 때 제외할 수 있다.
3. 세대의 환기량 조절을 위하여 환기설비의 정격풍량을 최소 · 적정 · 최대의 3단계 또는 그 이상으로 조절할 수 있는 체계를 갖추어야 하고, 적정 단계의 필요 환기량은 신축공동주택등의 세대를 시간당 0.5회로 환기할 수 있는 풍량을 확보하여야 한다.
4. 공기공급체계 또는 공기배출체계는 부분적 손실 등 모든 압력 손실의 합계를 고려하여 계산한 공기공급능력 또는 공기배출능력이 제11조제1항의 환기기준을 확보할 수 있도록 하여야 한다.
5. 기계환기설비는 신축공동주택등의 모든 세대가 제11조제1항의 규정에 의한 환기횟수를 만족시킬 수 있도록 24시간 가동할 수 있어야 한다.
6. 기계환기설비의 각 부분의 재료는 충분한 내구성 및 강도를 유지하여 작동되는 동안 구조 및 성능에 변형이 없도록 하여야 한다.
7. 기계환기설비는 다음 각 목의 어느 하나에 해당되는 체계를 갖추어야 한다.
   가. 바깥공기를 공급하는 송풍기와 실내공기를 배출하는 송풍기가 결합된 환기체계
   나. 바깥공기를 공급하는 송풍기와 실내공기가 배출되는 배기구가 결합된 환기체계
   다. 바깥공기가 도입되는 공기흡입구와 실내공기를 배출하는 송풍기가 결합된 환기체계
8. 바깥공기를 공급하는 공기공급체계 또는 바깥공기가 도입되는 공기흡입구는 다음 각 목의 요건을 모두 갖춘 공기여과기 또는 집진기 등을 갖춰야 한다. 다만, 제7호다목에 따른 환기체계를 갖춘 경우에는 별표 1의4 제5호를 따른다.
   가. 입자형 · 가스형 오염물질을 제거 또는 여과하는 성능이 일정 수준 이상일 것
   나. 여과장치 등의 청소 및 교환 등 유지관리가 쉬운 구조일 것
   다. 공기여과기의 경우 한국산업표준(KS B 6141)에 따른 입자 포집률이 계수법으로 측정하여 60퍼센트 이상일 것
9. 기계환기설비를 구성하는 설비 · 기기 · 장치 및 제품 등의 효율 및 성능 등을

판정함에 있어 이 규칙에서 정하지 아니한 사항에 대하여는 해당 항목에 대한 한국산업표준에 적합하여야 한다.

10. 기계환기설비는 환기의 효율을 극대화할 수 있는 위치에 설치하여야 하고, 바깥공기의 변동에 의한 영향을 최소화할 수 있도록 공기흡입구 또는 배기구 등에 완충장치 또는 석쇠형 철망 등을 설치하여야 한다.

11. 기계환기설비는 주방 가스대 위의 공기배출장치, 화장실의 공기배출 송풍기 등 급속 환기 설비와 함께 설치할 수 있다.

12. 공기흡입구 및 배기구와 공기공급체계 및 공기배출체계는 기계환기설비를 지속적으로 작동시키는 경우에도 대상 공간의 사용에 지장을 주지 아니하는 위치에 설치되어야 한다.

13. 기계환기설비에서 발생하는 소음의 측정은 한국산업규격(KS B 6361)에 따르는 것을 원칙으로 한다. 측정위치는 대표길이 1미터(수직 또는 수평 하단)에서 측정하여 소음이 40dB이하가 되어야 하며, 암소음(측정대상인 소음 외에 주변에 존재하는 소음을 말한다)은 보정하여야 한다. 다만, 환기설비 본체(소음원)가 거주공간 외부에 설치될 경우에는 대표길이 1미터(수직 또는 수평 하단)에서 측정하여 50dB 이하가 되거나, 거주공간 내부의 중앙부 바닥으로부터 1.0 ~ 1.2미터 높이에서 측정하여 40dB 이하가 되어야 한다.

14. 외부에 면하는 공기흡입구와 배기구는 교차오염을 방지할 수 있도록 1.5미터 이상의 이격거리를 확보하거나, 공기흡입구와 배기구의 방향이 서로 90도 이상 되는 위치에 설치되어야 하고 화재 등 유사 시 안전에 대비할 수 있는 구조와 성능이 확보되어야 한다.

15. 기계환기설비의 에너지 절약을 위하여 열회수형 환기장치를 설치하는 경우에는 한국산업표준(KS B 6879)에 따라 시험한 열회수형 환기장치의 유효환기량이 표시용량의 90퍼센트 이상이어야 하고, 열회수형 환기장치의 안과 밖은 물 맺힘이 발생하는 것을 최소화할 수 있는 구조와 성능을 확보하도록 하여야 한다.

16. 기계환기설비는 송풍기, 열회수형 환기장치, 공기여과기, 공기가 통하는 관, 공기흡입구 및 배기구, 그 밖의 기기 등 주요 부분의 정기적인 점검 및 정비 등 유지관리가 쉬운 체계로 구성되어야 하고, 제품의 사양 및 시방서에 유지관리 관련 내용을 명시하여야 하며, 유지관리 관련 내용이 수록된 사용자 설명서를 제시하여야 한다.

17. 실외의 기상조건에 따라 환기용 송풍기 등 기계환기설비를 작동하지 아니하더라도 자연환기와 기계환기가 동시 운용될 수 있는 혼합형 환기설비가 설계도서 등을 근거로 필요 환기량을 확보할 수 있는 것으로 객관적으로 입증되는 경우에는 기계환기설비를 갖춘 것으로 인정할 수 있다. 이 경우, 동시에 운용될 수 있는 자연환기설비와 기계환기설비가 제11조제1항의 환기기준을 각각 만족할 수 있어야 한다.

18. 중앙관리방식의 공기조화설비(실내의 온도 · 습도 및 청정도 등을 적정하게 유지하는 역할을 하는 설비를 말한다)가 설치된 경우에는 다음 각 목의 기준에도 적합하여야 한다.

가. 공기조화설비는 24시간 지속적인 환기가 가능한 것일 것. 다만, 주요 환기

설비와 분리된 별도의 환기계통을 병행 설치하여 실내에 존재하는 국소 오염원에서 발생하는 오염물질을 신속히 배출할 수 있는 체계로 구성하는 경우에는 그러하지 아니하다.

나. 중앙관리방식의 공기조화설비의 제어 및 작동상황을 통제할 수 있는 관리실 또는 기능이 있을 것

■ 건축물의 설비기준 등에 관한 규칙 [별표 1의6] <개정 2021. 8. 27.>

기계환기설비를 설치해야 하는 다중이용시설 및 각 시설의 필요 환기량

(제11조제5항 관련)

1. 기계환기설비를 설치하여야 하는 다중이용시설

가. 지하시설

1) 모든 지하역사(출입통로 · 대기실 · 승강장 및 환승통로와 이에 딸린 시설을 포함한다)

2) 연면적 2천제곱미터 이상인 지하도상가(지상건물에 딸린 지하층의 시설 및 연속되어 있는 둘 이상의 지하도상가의 연면적 합계가 2천제곱미터 이상인 경우를 포함한다)

나. 문화 및 집회시설

1) 연면적 2천제곱미터 이상인 「건축법 시행령」 별표 1 제5호라목에 따른 전시장(실내 전시장으로 한정한다)

2) 연면적 2천제곱미터 이상인 「건전가정의례의 정착 및 지원에 관한 법률」에 따른 혼인예식장

3) 연면적 1천제곱미터 이상인 「공연법」 제2조제4호에 따른 공연장(실내 공연장으로 한정한다)

4) 관람석 용도로 쓰이는 바닥면적이 1천제곱미터 이상인 「체육시설의 설치 · 이용에 관한 법률」 제2조제1호에 따른 체육시설

5) 「영화 및 비디오물의 진흥에 관한 법률」 제2조제10호에 따른 영화상영관

다. 판매시설

1) 「유통산업발전법」 제2조제3호에 따른 대규모점포

2) 연면적 300제곱미터 이상인 「게임산업 진흥에 관한 법률」 제2조제7호에 따른 인터넷컴퓨터게임시설제공업의 영업시설

라. 운수시설

1) 「항만법」 제2조제5호에 따른 항만시설 중 연면적 5천제곱미터 이상인 대기실

2) 「여객자동차 운수사업법」 제2조제5호에 따른 여객자동차터미널 중 연면적 2천제곱미터 이상인 대기실

3) 「철도산업발전기본법」 제3조제2호에 따른 철도시설 중 연면적 2천제곱미터 이상인 대기실

4) 「공항시설법」 제2조제7호에 따른 공항시설 중 연면적 1천5백제곱미

터 이상인 여객터미널

마. 의료시설: 연면적이 2천제곱미터 이상이거나 병상 수가 100개 이상인 「의료법」 제3조에 따른 의료기관

바. 교육연구시설

1) 연면적 3천제곱미터 이상인 「도서관법」 제2조제1호에 따른 도서관

2) 연면적 1천제곱미터 이상인 「학원의 설립·운영 및 과외교습에 관한 법률」 제2조제1호에 따른 학원

사. 노유자시설

1) 연면적 430제곱미터 이상인 「영유아보육법」 제2조제3호에 따른 어린이집

2) 연면적 1천제곱미터 이상인 「노인복지법」 제34조제1항제1호에 따른 노인요양시설

아. 업무시설: 연면적 3천제곱미터 이상인 「건축법 시행령」 별표 1 제14호에 따른 업무시설

자. 자동차 관련 시설: 연면적 2천제곱미터 이상인 「주차장법」 제2조제1호에 따른 주차장(실내주차장으로 한정하며, 같은 법 제2조제3호에 따른 기계식주차장은 제외한다)

차. 장례식장: 연면적 1천제곱미터 이상인 「장사 등에 관한 법률」 제28조의2 제1항 및 제29조에 따른 장례식장(지하에 설치되는 경우로 한정한다)

카. 그 밖의 시설

1) 연면적 1천제곱미터 이상인 「공중위생관리법」 제2조제1항제3호에 따른 목욕장업의 영업시설

2) 연면적 5백제곱미터 이상인 「모자보건법」 제2조제10호에 따른 산후조리원

3) 연면적 430제곱미터 이상인 「어린이놀이시설 안전관리법」 제2조제2호에 따른 어린이놀이시설 중 실내 어린이놀이시설

2. 각 시설의 필요 환기량

구분		필요 환기량(㎥/인·h)	비고
가. 지하시설	1) 지하역사	25 이상	
	2) 지하도상가	36 이상	매장(상점) 기준
나. 문화 및 집회시설		29 이상	
다. 판매시설		29 이상	

라. 운수시설	29 이상	
마. 의료시설	36 이상	
바. 교육연구시설	36 이상	
사. 노유자시설	36 이상	
아. 업무시설	29 이상	
자. 자동차 관련 시설	27 이상	
차. 장례식장	36 이상	
카. 그 밖의 시설	25 이상	

비고

가. 제1호에서 연면적 또는 바닥면적을 산정할 때에는 실내공간에 설치된 시설이 차지하는 연면적 또는 바닥면적을 기준으로 산정한다.

나. 필요 환기량은 예상 이용인원이 가장 높은 시간대를 기준으로 산정한다.

다. 의료시설 중 수술실 등 특수 용도로 사용되는 실(室)의 경우에는 소관 중앙행정기관의 장이 달리 정할 수 있다.

라. 제1호자목의 자동차 관련 시설의 필요 환기량은 단위면적당 환기량(㎥/㎡ · h)으로 산정한다.

■ 건축물의 설비기준 등에 관한 규칙 [별표 1의7] <개정 2024. 8. 7.>

온돌 설치기준(제12조제1항 관련)

1. 온수온돌

가. 온수온돌이란 보일러 또는 그 밖의 열원으로부터 생성된 온수를 바닥에 설치된 배관을 통하여 흐르게 하여 난방을 하는 방식을 말한다.

나. 온수온돌은 바탕층, 단열층, 채움층, 배관층(방열관을 포함한다) 및 마감층 등으로 구성된다.

1) 바탕층이란 온돌이 설치되는 건축물의 최하층 또는 중간층의 바닥을 말한다.

2) 단열층이란 온수온돌의 배관층에서 방출되는 열이 바탕층 아래로 손실되는 것을 방지하기 위하여 배관층과 바탕층 사이에 단열재를 설치하는 층을 말한다.

3) 채움층이란 온돌구조의 높이 조정, 차음성능 향상, 보조적인 단열기능 등을 위하여 배관층과 단열층 사이에 완충재 등을 설치하는 층을 말한다.

4) 배관층이란 단열층 또는 채움층 위에 방열관을 설치하는 층을 말한다.

5) 방열관이란 열을 발산하는 온수를 순환시키기 위하여 배관층에 설치하는 온수배관을 말한다.

6) 마감층이란 배관층 위에 시멘트, 모르타르, 미장 등을 설치하거나 마루재, 장판 등 최종 마감재를 설치하는 층을 말한다.

다. 온수온돌의 설치 기준

1) 단열층은 「녹색건축물 조성 지원법」 제15조제1항에 따라 국토교통부장관이 고시하는 기준에 적합하여야 하며, 바닥난방을 위한 열이 바탕층 아래 및 측벽으로 손실되는 것을 막을 수 있도록 단열재를 방열관과 바탕층 사이에 설치하여야 한다. 다만, 바탕층의 축열을 직접 이용하는 심야전기이용 온돌(「한국전력공사법」에 따른 한국전력공사의 심야전력이용기기 승인을 받은 것만 해당하

며, 이하 "심야전기이용 온돌"이라 한다)의 경우에는 단열재를 바탕층 아래에 설치할 수 있다.

2) 배관층과 바탕층 사이의 열저항은 「녹색건축물 조성 지원법」 제15조제1항에 따라 국토교통부장관이 정하여 고시하는 기준에 적합해야 한다.

3) 단열재는 내열성 및 내구성이 있어야 하며 단열층 위의 적재하중 및 고정하중에 버틸 수 있는 강도를 가지거나 그러한 구조로 설치되어야 한다.

4) 바탕층이 지면에 접하는 경우에는 바탕층 아래와 주변 벽면에 높이 10센티미터 이상의 방수처리를 하여야 하며, 단열재의 윗부분에 방습처리를 하여야 한다.

5) 방열관은 잘 부식되지 아니하고 열에 견딜 수 있어야 하며, 바닥의 표면온도가 균일하도록 설치하여야 한다.

6) 배관층은 방열관에서 방출된 열이 마감층 부위로 최대한 균일하게 전달될 수 있는 높이와 구조를 갖추어야 한다.

7) 마감층은 수평이 되도록 설치하여야 하며, 바닥의 균열을 방지하기 위하여 충분하게 양생하거나 건조시켜 마감재의 뒤틀림이나 변형이 없도록 하여야 한다.

8) 한국산업규격에 따른 조립식 온수온돌판을 사용하여 온수온돌을 시공하는 경우에는 1)부터 7)까지의 규정을 적용하지 아니한다.

9) 국토교통부장관은 1)부터 7)까지에서 규정한 것 외에 온수온돌의 설치에 관하여 필요한 사항을 정하여 고시할 수 있다.

2. 구들온돌

가. 구들온돌이란 연탄 또는 그 밖의 가연물질이 연소할 때 발생하는 연기와 연소열에 의하여 가열된 공기를 바닥 하부로 통과시켜 난방을 하는 방식을 말한다.

나. 구들온돌은 아궁이, 온돌환기구, 공기흡입구, 고래, 굴뚝 및 굴뚝목 등으로 구성된다.

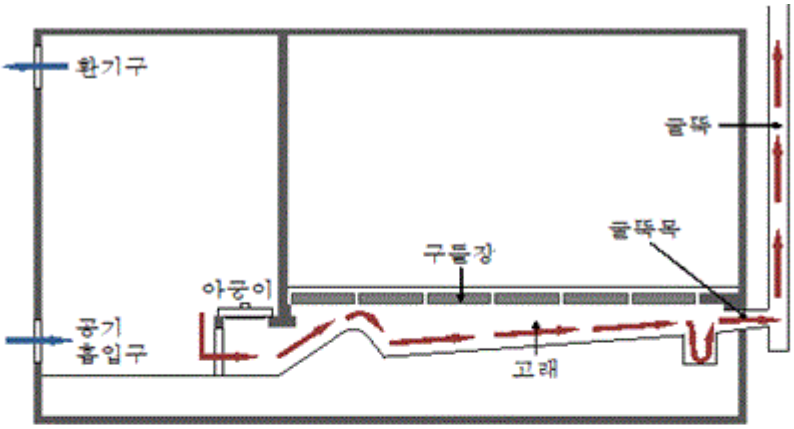

1) 아궁이란 연탄이나 목재 등 가연물질의 연소를 통하여 열을 발생시키는 부위를 말한다.
2) 온돌환기구란 아궁이가 설치되는 공간에서 연탄 등 가연물질의 연소를 통하여 발생하는 가스를 원활하게 배출하기 위한 통로를 말한다.
3) 공기흡입구란 아궁이가 설치되는 공간에서 연탄 등 가연물질의 연소에 필요한 공기를 외부에서 공급받기 위한 통로를 말한다.
4) 고래란 아궁이에서 발생한 연소가스 및 가열된 공기가 굴뚝으로 배출되기 전에 구들 아래에서 최대한 균일하게 흐르도록 하기 위하여 설치된 통로를 말한다.
5) 굴뚝이란 고래를 통하여 구들 아래를 통과한 연소가스 및 가열된 공기를 외부로 원활하게 배출하기 위한 장치를 말한다.
6) 굴뚝목이란 고래에서 굴뚝으로 연결되는 입구 및 그 주변부를 말한다.

다. 구들온돌의 설치 기준

1) 연탄아궁이가 있는 곳은 연탄가스를 원활하게 배출할 수 있도록 그 바닥면적의 10분의 1이상에 해당하는 면적의 환기용 구멍 또는 환기설비를 설치하여야 하며, 외기에 접하는 벽체의 아랫부분에는 연탄의 연소를 촉진하기 위하여 지름 10센티미터 이상 20센티미터 이하의 공기흡입구를 설치하여야 한다.
2) 고래바닥은 연탄가스를 원활하게 배출할 수 있도록 높이/수평거리가 1/5 이상이 되도록 하여야 한다.
3) 부뚜막식 연탄아궁이에 고래로 연기를 유도하기 위하여 유도관을 설치하는 경우에는 20도 이상 45도 이하의 경사를 두어야 한다.
4) 굴뚝의 단면적은 150제곱센티미터 이상으로 하여야 하며, 굴뚝목

의 단면적은 굴뚝의 단면적보다 크게 하여야 한다.

5) 연탄식 구들온돌이 아닌 전통 방법에 의한 구들을 설치할 경우에는 1)부터 4)까지의 규정을 적용하지 아니한다.

6) 국토교통부장관은 1)부터 5)까지에서 규정한 것 외에 구들온돌의 설치에 관하여 필요한 사항을 정하여 고시할 수 있다.

■ 건축물의 설비기준 등에 관한 규칙 [별표 2] <신설 2002.8.31>

배연창의 유효면적 산정기준(제14조제1항제2호관련)

1. 미서기창 : H×ℓ

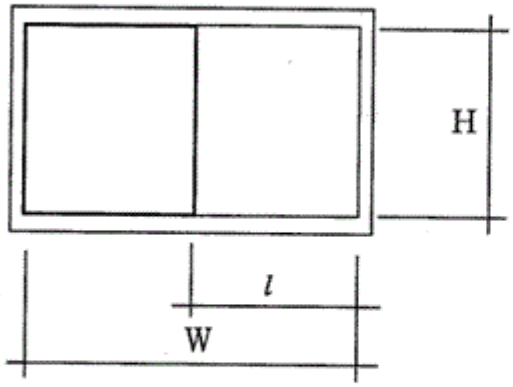

ℓ : 미서기 창의 유효폭
H : 창의 유효 높이
W : 창문의 폭

2. Pivot 종축창 : H×ℓ'/2×2

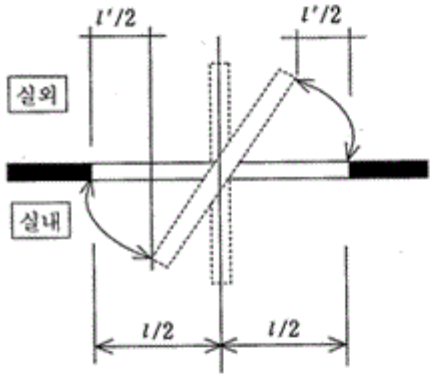

H : 창의 유효 높이
ℓ : 90° 회전시 창호와 직각 방향으로 개방된 수평거리
ℓ' : 90° 미만 0° 초과시 창호와 직각방향으로 개방된 수평거리

3. Pivot 횡축창:(W×ℓ1)+(W×ℓ2)

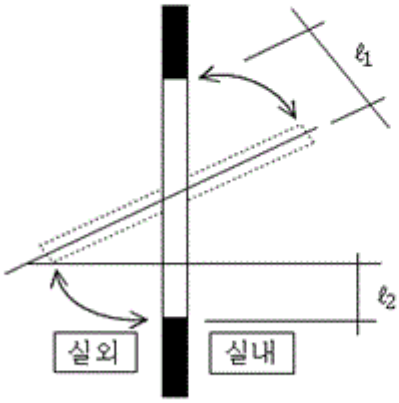

W : 창의 폭
ℓ1 : 실내측으로 열린 상부창호의 길이방향으로 평행하게 개방된 순거리
ℓ2 : 실외측으로 열린 하부창호로서 창틀과 평행하게 개방된 수수평투영거리

4. 들창 : W×L2

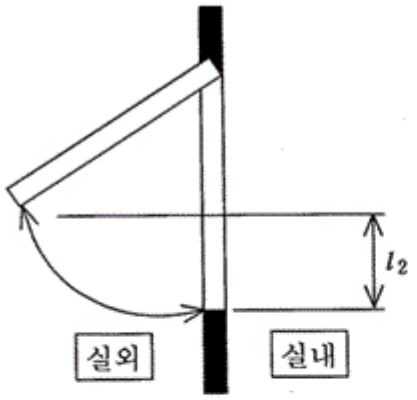

W : 창의 폭
ℓ_2: 창틀과 평행하게 개방된 순수수평투명면적

5. 미들창 : 창이 실외측으로 열리는 경우:W×ℓ
창이 실내측으로 열리는 경우:W×ℓ_1
(단, 창이 천장(반자)에 근접하는 경우:W×ℓ_2)

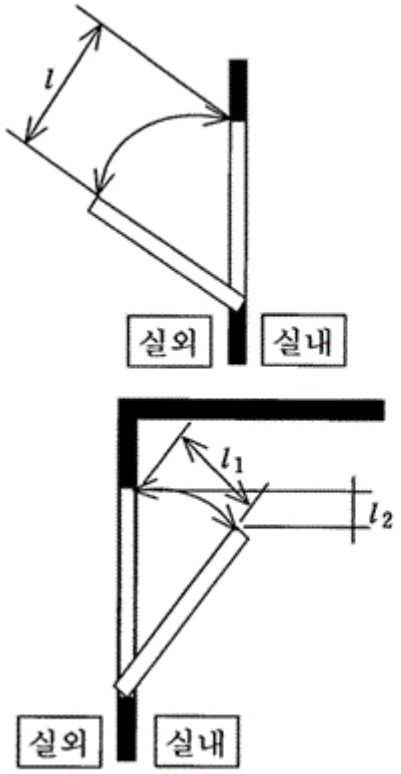

W : 창의 폭
ℓ : 실외측으로 열린 상부창호의 길이방향으로 평행하게 개방된 순거리
ℓ_1 : 실내측으로 열린 상호창호의 길이방향으로 개방된 순거리
ℓ_2 : 창틀과 평행하게 개방된 순수수평투영면적
* 창이 천장(또는 반자)에 근접된 경우
창의 상단에서 천장면까지의 거리≤ℓ_1

■ 건축물의 설비기준 등에 관한 규칙 [별표 3] <개정 1999.5.11>

주거용 건축물 급수관의 지름(제18조관련)

가구 또는 세대수	1	2·3	4·5	6~8	9~16	17이상
급수관 지름의 최소기준 (밀리미터)	15	20	25	32	40	50

비 고

1. 가구 또는 세대의 구분이 불분명한 건축물에 있어서는 주거에 쓰이는 바닥면적의 합계에 따라 다음과 같이 가구수를 산정한다.
   가. 바닥면적 85제곱미터 이하 : 1가구
   나. 바닥면적 85제곱미터 초과 150제곱미터 이하 : 3가구
   다. 바닥면적 150제곱미터 초과 300제곱미터이하 : 5가구
   라. 바닥면적 300제곱미터 초과 500제곱미터이하 : 16가구
   마. 바닥면적 500제곱미터 초과 : 17가구
2. 가압설비 등을 설치하여 급수되는 각 기구에서의 압력이 1센티미터당 0.7킬로그램 이상인 경우에는 위 표의 기준을 적용하지 아니 할 수 있다.

■ 건축물의 설비기준 등에 관한 규칙 [별표 3의2] <개정 2010.11.5>

급수관 및 수도계량기보호함의 설치기준(제18조제3호관련)

1. 급수관의 단열재 두께(단위:mm)

설치장소 \ 관경(mm, 외경)		20 미만	20 이상 ~ 50 미만	50 이상 ~ 70 미만	70 이상 ~ 100 미만	100 이상
·외기에 노출된 배관 ·옥상 등 그밖에 동파가 우려되는 건축물의 부위	설계용 외기온도(℃)					
	−10미만	200 (50)	50 (25)	25 (25)	25 (25)	25 (25)
	−5 미만 ~ −10	100 (50)	40 (25)	25 (25)	25 (25)	25 (25)
	0 미만 ~ −5	40 (25)	25 (25)	25 (25)	25 (25)	25 (25)
	0 이상 유지	20				

1) ( )은 기온강하에 따라 자동으로 작동하는 전기 발열선이 설치하는 경우 단열재의 두께를 완화할 수 있는 기준

2) 단열재의 열전도율은 0.04㎉/㎡·h·℃ 이하인 것으로 한국산업표준제품을 사용할 것

3) 설계용 외기온도:법 제59조제2항의 규정에 의한 에너지 절약설계기준에 따를 것

2. 수도계량기보호함(난방공간내에 설치하는 것을 제외한다)

가. 수도계량기와 지수전 및 역지밸브를 지중 혹은 공동주택의 벽면 내부에 설치하는 경우에는 콘크리트 또는 합성수지제 등의 보호함에 넣어 보호할 것

나. 보호함내 옆면 및 뒷면과 전면판에 각각 단열재를 부착할 것(단열재는 밀도가 높고 열전도율이 낮은 것으로 한국산업표준제품을 사용할 것)

다. 보호함의 배관입출구는 단열재 등으로 밀폐하여 냉기의 침입이 없도록 할 것

라. 보온용 단열재와 계량기 사이 공간을 유리섬유 등 보온재로 채울 것

마. 보호통과 벽체사이틈을 밀봉재 등으로 채워 냉기의 침투를 방지할 것

■ 건축물의 설비기준 등에 관한 규칙 [별표 3의3] <개정 2013.9.2>

전기설비 설치공간 확보기준(제20조의2 관련)

수전전압	전력수전 용량	확보면적
특고압 또는 고압	100킬로와트 이상	가로 2.8미터, 세로 2.8미터
저압	75킬로와트 이상 150킬로와트 미만	가로 2.5미터, 세로 2.8미터
	150킬로와트 이상 200킬로와트 미만	가로 2.8미터, 세로 2.8미터
	200킬로와트 이상 300킬로와트 미만	가로 2.8미터, 세로 4.6미터
	300킬로와트 이상	가로 2.8미터 이상, 세로 4.6미터 이상

비고

1. "저압", "고압" 및 "특고압"의 정의는 각각 「전기사업법 시행규칙」 제2조제8호, 제9호 및 제10호에 따른다.
2. 전기설비 설치공간은 배관, 맨홀 등을 땅속에 설치하는데 지장이 없고 전기사업자의 전기설비 설치, 보수, 점검 및 조작 등 유지관리가 용이한 장소이어야 한다.
3. 전기설비 설치공간은 해당 건축물 외부의 대지상에 확보하여야 한다. 다만, 외부 지상공간이 좁아서 그 공간확보가 불가능한 경우에는 침수우려가 없고 습기가 차지 아니하는 건축물의 내부에 공간을 확보할 수 있다.
4. 수전전압이 저압이고 전력수전 용량이 300킬로와트 이상인 경우 등 건축물의 전력수전 여건상 필요하다고 인정되는 경우에는 상기 표를 기준으로 건축주와 전기사업자가 협의하여 확보면적을 따로 정할 수 있다.
5. 수전전압이 저압이고 전력수전 용량이 150킬로와트 미만이 경우로서 공중으로 전력을 공급받는 경우에는 전기설비 설치공간을 확보하지 않을 수 있다.

■ 건축물의 설비기준 등에 관한 규칙 [별표 4] 삭제 <2013.9.2>

■ 건축물의 설비기준 등에 관한 규칙 [별표 5] 삭제 <2001.1.17>

■ 건축물의 설비기준등에 관한 규칙 [별지 제1호서식] <개정 2017. 5. 2.>

건축설비설치확인서

1. 일반사항	건축물 개 요	소재지					
		용 도		연면적		층 수	
	시공자	성 명		면허번호			
		상 호		주 소			

	구 분	확인의견	확인날자
2. 확인사항	급수·급탕설비		
	배수·통기설비		
	배관설비(급배수)		
	위생기구설비		
	열원기기설비		
	공기조화기기설비		
	덕트설비		
	배관설비(공기조화)		
	냉방설비		
	난방설비		
	배관설비(냉난방)		
	가스설비		
	소화 및 배연설비		
	오물처리 설비		
	승강기(기계부문)		
	승강기(전기부문)		
	전기설비		
	피뢰침 설비		
	기타사항		

「건축물의 설비기준 등에 관한 규칙」 제3조제2항에 따라 위와 같이 시공되었음을 확인합니다. (단, 기술사 확인은 관련 설비를 설치하는 경우에 한함)

년 월 일

확인자 : 건축전기설비기술사 (인) 자격번호 :
발송배전기술사 (인) 자격번호 :
건축기계설비기술사 (인) 자격번호 :
공조냉동기계기술사 (인) 자격번호 :
가스기술사 (인) 자격번호 :

건축주 · 공사감리자 귀하

210㎜×297㎜[(신문용지 (54g/㎡)]

[별지 제2호서식] <개정 2020. 3. 2.>

온돌 설치확인서

1.일반사항

건축물 개요	소재지					
	용 도		건축면적		난방면적	
	건축주			전화번호		
시공자	성 명			등록번호		
	상 호			전화번호		
	주 소					

2.설치현황

보일러	열 원	□ 기름, □ 전기, □ 가스 □ 그 밖의 열원 ( )	방열관	규 격	
				종 류	
	용 량			간 격	
	제조사		온돌방식	□ 온수온돌, □ 구들온돌	

3.설치내역 확인사항

구 분		확인 내용	특기사항
보일러 설비	수압 및 안전장치		
	연소 및 배기성능		
	연료계통의 누설 여부		
	자동제어의 성능		
온수 온돌 설비	바닥표면온도 균일 여부		
	단열층 시공상태		
	방수·방습층 설치 여부		
	조립식 온수온돌판 시공상태		
구들 온돌 설비	환기구멍 또는 환기설비 설치 여부		
	공기흡입구 설치 여부		
	고래바닥 경사도상태		
	아궁이 유도관 경사도상태		
	굴뚝 내부단면적 적정성		
그 밖의 사항	부대 배관설비 보온상태		
	쾌적하고 효율적 에너지 관리		

「건축법」 제62조, 같은 법 시행령 제87조제2항 및 「건축물의 설비기준 등에 관한 규칙」 제12조제2항에 따라 위와 같이 시공되었음을 확인합니다.

년 월 일

시 공 자 : (인)

공사감리자 귀하

구비서류: 시공자 건설업등록증 사본

※ 작성방법

1. "등록번호"란에는 「건설산업기본법」 제41조에 따른 건설사업자가 시공하여야 하는 경우에만 기재합니다.
2. 보일러의 "열원"란에는 해당되는 □란에 √표를 하고, 그 밖의 열원인 경우에는 해당 온돌방식을 기재합니다.
3. "온돌방식"란에는 해당되는 □란에 √표를 합니다.

210㎜×297㎜[일반용지 60g/㎡(재활용품)]

초고층 및 지하연계 복합건축물 재난관리에 관한 특별법

[시행 2025. 8. 28.] [법률 제20357호, 2024. 2. 27., 타법개정]

소방청 (예방정책과) 044 - 205 - 7446

제1장 총칙

제1조(목적) 이 법은 초고층 및 지하연계 복합건축물과 그 주변지역의 재난관리를 위하여 재난의 예방·대비·대응 및 지원 등에 필요한 사항을 정하여 재난관리체제를 확립함으로써 국민의 생명, 신체, 재산을 보호하고 공공의 안전에 이바지함을 목적으로 한다.

제2조(정의) 이 법에서 사용하는 용어의 정의는 다음 각 호와 같다. <개정 2024. 2. 6., 2024. 2. 13., 2024. 2. 27.>

1. "초고층 건축물"이란 층수가 50층 이상 또는 높이가 200미터 이상인 건축물을 말한다(「건축법」 제84조에 따른 높이 및 층수를 말한다. 이하 같다).
2. "지하연계 복합건축물"이란 지하부분이 지하역사 또는 지하도상가와 연결된 건축물로서 다음 각 목의 요건을 모두 갖춘 것을 말한다. 다만, 화재 발생 시 열과 연기의 배출이 쉬운 구조를 갖춘 건축물로서 대통령령으로 정하는 건축물은 제외한다.
   가. 층수가 11층 이상이거나 용도별 바닥면적 등을 고려하여 대통령령으로 정하는 산정기준에 따른 수용인원이 5천명 이상인 건축물
   나. 건축물 안에 「건축법」 제2조제2항제5호에 따른 문화 및 집회시설, 같은 항 제7호에 따른 판매시설, 같은 항 제8호에 따른 운수시설, 같은 항 제14호에 따른 업무시설, 같은 항 제15호에 따른 숙박시설, 같은 항 제16호에 따른 위락(慰樂)시설 중 테마파크업의 시설 또는 대통령령으로 정하는 용도의 시설이 하나 이상 있는 건축물
3. "관계지역"이란 제3조에 따른 건축물 및 시설물(이하 "초고층 건축물등"이라 한다)과 그 주변지역을 포함하여 재난의 예방·대비·대응 및 수습 등의 활동에 필요한 지역으로 대통령령으로 정하는 지역을 말한다.
4. "일반건축물등"이란 관계지역 안에서 초고층 건축물등을 제외한 건축물 또는 시설물을 말한다.
5. "관리주체"란 초고층 건축물등 또는 일반건축물등의 소유자 또는 관리자(그 건축물등의 소유자와 관리계약 등에 따라 관리책임을 진 자를 포함한다)를 말한다.
6. "관계인"이란 해당 초고층 건축물등 또는 일반건축물등의 소유자·관리자 또는 점유자를 말한다.
7. "총괄재난관리자"란 해당 초고층 건축물등의 재난 및 안전관리 업무를 총괄하는 자를 말한다.

8. “ 유해ㆍ위험물질 ”이란 인체급성유해성물질ㆍ인체만성유해성물질ㆍ생태유해성물질ㆍ독성가스ㆍ가연성가스ㆍ위험물 등 사람에게 유해하거나 화재 또는 폭발의 위험성이 있는 물질로서 그 종류 및 범위는 대통령령으로 정한다.

제3조(적용대상) 이 법의 적용대상이 되는 건축물 및 시설물은 다음 각 호와 같다.

1. 초고층 건축물
2. 지하연계 복합건축물
3. 그 밖에 제1호 및 제2호에 준하여 재난관리가 필요한 것으로 대통령령으로 정하는 건축물 및 시설물

제4조(책무) ① 국가 및 지방자치단체는 국민의 생명ㆍ신체 및 재산을 보호하기 위하여 초고층 건축물등과 관계지역 안에서의 재난 및 안전관리에 필요한 시책을 강구하여야 한다.

② 관리주체는 재난예방 및 피해경감을 위하여 노력하여야 하며, 제1항에 따른 재난 및 안전관리에 관한 시책에 협조하여야 한다.

제5조(다른 법률과의 관계) 이 법은 초고층 건축물등의 재난 및 안전관리에 관하여 다른 법률에 우선하여 적용한다.

제2장 예방 및 대비

제6조(사전재난영향평가) ① 초고층 건축물등의 신축ㆍ증축ㆍ개축ㆍ재축ㆍ이전ㆍ대수선 또는 대통령령으로 정하는 용도변경(이하 “ 설치등 ”이라 한다)을 하려는 자는 특별시장ㆍ광역시장ㆍ특별자치시장ㆍ도지사 또는 특별자치도지사(이하 “ 시ㆍ도지사 ”라 한다)에게 초고층 건축물등의 재난 및 안전관리에 관한 사항을 점검ㆍ평가하는 사전재난영향평가를 신청하여야 한다.

② 제1항에 따라 신청을 받은 시ㆍ도지사는 해당 초고층 건축물등의 설치등에 대한 허가ㆍ승인ㆍ인가ㆍ협의 등(이하 “ 허가등 ”이라 한다)의 권한이 있는 자(이하 “ 허가권자등 ”이라 한다)가 시장ㆍ군수ㆍ구청장(자치구의 구청장을 말한다. 이하 같다)인 경우에는 관할 시장ㆍ군수ㆍ구청장에게 그 사실을 통보하여야 한다.

③ 제1항에 따라 신청을 받은 시ㆍ도지사는 제7조제1항에 따른 사전재난영향평가위원회의 심의를 거쳐 사전재난영향평가를 실시하고, 그 결과를 신청을 받은 날부터 대통령령으로 정하는 기간 이내에 사전재난영향평가를 신청한 자에게 통보하여야 한다. 이 경우 허가권자등이 시장ㆍ군수ㆍ구청장인 경우에는 관할 시장ㆍ군수ㆍ구청장에게도 그 결과를 통보하여야 한다.

④ 제1항에 따라 사전재난영향평가를 신청한 자는 제3항에 따라 통보받은 사전재난영향평가 결과에 이의가 있는 경우에는 그 결과를 통보받은 날부터 1개월 이내에 시ㆍ도지사에게 재평가를 신청할 수 있다.

⑤ 허가권자등은 사전재난영향평가의 결과가 허가등의 신청서에 반영되었는지 확인하여야 한다.

⑥ 제1항에도 불구하고 초고층 건축물등의 설치등을 하려는 자가 「건축법」 제10조제1항에 따른 사전결정을 신청하여 같은 법 제4조의 건축위원회에서 사전재난영향평가 내용을 심의한 경우에는 사전재난영향평가를 받은 것으로 본다. 이 경우 대통령령으로 정하는 재난관리 분야 전문가인 위원수가 그 심의에 참석하는 위원수의 4분의 1 이상이 되어야 한다.

⑦ 건축물 또는 시설물이 증축 또는 용도변경으로 인하여 초고층 건축물등이 되는 경우 사전재난영향평가의 신청 및 사전재난영향평가위원회의 심의 등에 관하여는 제1항부터 제6항까지를 준용한다.

⑧ 제1항부터 제7항까지에서 규정한 사항 외에 사전재난영향평가의 신청 시기, 허가등의 범위 등 사전재난영향평가의 절차 및 방법 등에 관하여 필요한 사항은 대통령령으로 정한다.

[전문개정 2024. 2. 13.]

제7조(사전재난영향평가위원회) ① 사전재난영향평가에 관한 다음 각 호의 사항을 심의하기 위하여 시ㆍ도지사 소속으로 사전재난영향평가위원회(이하 "위원회"라 한다)를 둔다.

1. 제16조에 따른 종합방재실 설치ㆍ운영계획
2. 제17조에 따른 종합재난관리체제 구축ㆍ운영계획
3. 제18조에 따른 피난안전구역 설치ㆍ운영계획
4. 피난시설의 설치 및 피난유도계획
5. 내진설계 및 계측설비 설치계획
6. 공간 구조 및 배치계획
7. 소화설비, 방화구획, 방연ㆍ배연 및 제연(制煙)계획, 발화 및 연소확대 방지계획
8. 방범ㆍ보안, 테러대비 시설설치 및 관리계획
9. 지하공간 침수방지계획
10. 그 밖에 대통령령으로 정하는 사항

② 위원회의 구성ㆍ운영에 필요한 사항은 대통령령으로 정한다.

[전문개정 2024. 2. 13.]

제8조(사전 허가등의 금지) 허가권자등은 제6조에 따른 사전재난영향평가 절차가 완료되기 전에 초고층 건축물등에 대한 허가등을 하여서는 아니 된다. <개정 2024. 2. 13.>

제9조(재난예방 및 피해경감계획의 수립·시행 등) ① 초고층 건축물등의 관리주체는 그 건축물등에 대한 재난을 예방하고 피해를 경감하기 위한 계획(이하 "재난예방 및 피해경감계획"이라 한다)을 수립ㆍ시행하여야 한다.

② 제1항에 따른 재난예방 및 피해경감계획에는 다음 각 호의 내용이 포함되어야 한다.<개정 2024. 2. 13.>

1. 제11조에 따른 재난 및 안전관리협의회의 구성ㆍ운영에 관한 사항
2. 제14조에 따른 교육 및 훈련에 관한 사항
3. 제16조에 따른 종합방재실의 설치ㆍ운영에 관한 사항

4. 제17조에 따른 종합재난관리체제의 구축ㆍ운영에 관한 사항
5. 제18조에 따른 피난안전구역의 설치ㆍ운영에 관한 사항
6. 제19조에 따른 유해ㆍ위험물질의 관리 등에 관한 사항
7. 제22조에 따른 초기대응대의 구성ㆍ운영에 관한 사항
8. 제24조에 따른 대피 및 피난유도에 관한 사항
9. 어린이ㆍ노인ㆍ장애인 등 재난에 취약한 사람을 위한 안전관리대책
10. 소방시설 설치ㆍ유지 및 피난계획
11. 다른 법령에 따른 전기ㆍ가스ㆍ기계ㆍ위험물 등에 대한 안전관리 계획
12. 그 밖에 대통령령으로 정하는 사항

③ 제1항에 따라 재난예방 및 피해경감계획을 수립한 경우에는 다음 각 호의 계획 등을 작성 또는 수립한 것으로 본다.<개정 2017. 12. 26., 2021. 11. 30., 2024. 2. 13.>

1. 「화재의 예방 및 안전관리에 관한 법률」 제24조제5항제1호에 따른 소방계획서
2. 「자연재해대책법」 제37조제1항에 따른 비상대처계획
3. 「재난 및 안전관리 기본법」 제34조의6제1항 본문에 따른 다중이용시설 등의 위기상황 매뉴얼

④ 재난예방 및 피해경감계획의 수립 및 시행에 필요한 사항은 대통령령으로 정한다.

제10조(재난예방 및 피해경감계획의 제출 등) ① 초고층 건축물등의 관리주체는 제9조에 따라 재난예방 및 피해경감계획을 수립하는 때에는 특별자치시장ㆍ특별자치도지사(관할 구역 안에 지방자치단체인 시ㆍ군이 있는 특별자치도의 도지사는 제외한다. 이하 이 조에서 같다) 또는 시장ㆍ군수ㆍ구청장에게 제출하여야 하며, 제출받은 특별자치시장ㆍ특별자치도지사 또는 시장ㆍ군수ㆍ구청장은 그 내용이 적합한지에 대하여 소방서장의 의견을 들어야 한다. <개정 2024. 2. 13.>

② 제1항에 따라 재난예방 및 피해경감계획을 제출받은 특별자치시장ㆍ특별자치도지사 또는 시장ㆍ군수ㆍ구청장은 그 내용이 적합한지를 검토하여야 하며, 시장ㆍ군수ㆍ구청장은 검토 결과를 시ㆍ도지사에게 통보하여야 한다.<개정 2024. 2. 13.>

③ 제2항에 따라 검토하거나 통보받은 시ㆍ도지사는 그 결과를 소방청장에게 통보하여야 한다.<개정 2013. 3. 23., 2014. 11. 19., 2017. 7. 26., 2024. 2. 13.>

④ 시ㆍ도지사 또는 시장ㆍ군수ㆍ구청장은 관리주체가 수립한 재난예방 및 피해경감계획의 이행 여부를 대통령령으로 정하는 바에 따라 확인하여야 한다.<개정 2024. 2. 13.>

⑤ 제1항에 따른 재난예방 및 피해경감계획의 제출시기 및 내용 등에 관하여 필요한 사항은 대통령령으로 정한다.<개정 2024. 2. 13.>

제11조(재난 및 안전관리협의회의 구성ㆍ운영) ① 관계지역 안에 관리주체가 둘 이상인 경우 이들 관리주체는 재난 및 안전관리협의회(이하 "협의회"라 한다)를 구성ㆍ운영하여야 한다. 이 경우 각 관리주체는 소속 임원 중에서 대리인을 선임할 수 있다.

② 협의회는 다음 각 호의 사항을 협의ㆍ조정한다.<개정 2024. 2. 13.>

1. 제16조에 따른 종합방재실(일반건축물등의 방재실 등을 포함한다) 간 정보망 구축, 경보 및 통신설비 설치에 관한 사항
2. 공동소방안전관리, 종합재난관리체제 구축 등 안전 및 재난관리에 관한 사항
3. 제3항에 따른 실무협의회를 대표하는 대표총괄재난관리자의 선임ㆍ해임에 관한 사항
4. 제9조 및 제10조에 따른 재난예방 및 피해경감계획의 수립ㆍ시행 및 제출에 관한 사항
5. 재난발생 시 유관기관과 협조할 사항
6. 제14조 및 제15조에 따른 재난 및 테러 등 대비 교육ㆍ훈련 및 홍보에 관한 사항
7. 관계지역 안의 재난관리를 위하여 시ㆍ도지사 또는 시장ㆍ군수ㆍ구청장이 협의를 요청한 사항
8. 협의회 운영 및 제3항에 따른 실무협의회의 구성ㆍ운영에 관한 사항
9. 제13조에 따른 통합안전점검의 실시 및 요청에 관한 사항
10. 그 밖에 협의회에서 필요하다고 인정한 사항

③ 협의회는 제2항에 따른 협의ㆍ조정 사항의 세부적인 검토를 위하여 총괄재난관리자(일반건축물등의 관리주체가 선임하는 자를 포함한다)로 구성된 실무협의회를 두어야 한다.

④ 제2항제4호에 따라 협의회에서 재난예방 및 피해경감계획을 제출한 때에는 제10조제1항에 따른 관리주체가 재난예방 및 피해경감계획을 제출한 것으로 본다.

⑤ 초고층 건축물등과 관계지역의 재난 및 안전관리를 위하여 초고층 건축물등의 관리주체가 제6조, 제9조, 제14조, 제15조 및 제23조에 따른 사항을 추진하는 경우 일반건축물등의 관리주체는 이에 적극 협조하여야 한다.

제12조(총괄재난관리자의 선임 등) ① 초고층 건축물등의 관리주체는 다음 각 호의 업무를 총괄ㆍ관리하게 하기 위하여 총괄재난관리자를 선임하여야 한다. 이 경우 총괄재난관리자는 다른 법령에 따른 안전관리자를 겸직할 수 없다. <개정 2024. 2. 13.>

1. 제9조에 따른 재난예방 및 피해경감계획의 수립ㆍ시행
2. 협의회의 구성ㆍ운영
3. 제14조에 따른 교육 및 훈련
4. 제16조에 따른 종합방재실의 설치ㆍ운영
5. 제17조에 따른 종합재난관리체제의 구축ㆍ운영
6. 제18조에 따른 피난안전구역의 설치ㆍ운영
7. 제19조에 따른 유해ㆍ위험물질의 관리 등
8. 제22조에 따른 초기대응대의 구성ㆍ운영
9. 제24조에 따른 대피 및 피난유도
10. 그 밖에 재난 및 안전관리에 관한 업무로서 행정안전부령으로 정하는 사항

② 초고층 건축물등의 관리주체는 다음 각 호의 어느 하나에 해당하는 경우에는 대통령령으로 정하는 바에 따라 총괄재난관리자의 대리자를 지정하여 일시적으로 그 업무를 대행하게 하여야 한다.<신설 2024. 2. 13.>

1. 총괄재난관리자가 여행ㆍ질병이나 그 밖의 사유로 일시적으로 그 업무를 수행할 수 없는 경우
2. 총괄재난관리자의 해임 또는 퇴직과 동시에 다른 총괄재난관리자가 선임되지 아니한 경우

③ 총괄재난관리자는 해당 초고층 건축물등의 시설ㆍ전기ㆍ가스ㆍ방화 등의 재난ㆍ안전관리 업무 종사자를 지휘ㆍ감독한다.<개정 2024. 2. 13.>

④ 총괄재난관리자는 행정안전부령으로 정하는 바에 따라 소방청장이 실시하는 교육을 받아야 한다.<신설 2016. 1. 27., 2017. 7. 26., 2024. 2. 13.>

⑤ 시ㆍ도지사 또는 시장ㆍ군수ㆍ구청장은 총괄재난관리자가 제4항에 따른 교육을 받지 아니하면 교육을 받을 때까지 그 업무의 정지를 명할 수 있다.<신설 2016. 1. 27., 2024. 2. 13.>

⑥ 총괄재난관리자의 자격, 등록, 업무정지의 절차 및 총괄재난관리자의 대리자의 대행 기간 등에 관하여 필요한 사항은 대통령령으로 정한다.<개정 2013. 3. 23., 2014. 11. 19., 2016. 1. 27., 2017. 7. 26., 2024. 2. 13.>

[제목개정 2024. 2. 13.]

제12조의2(총괄재난관리자의 조치요구 등) ① 총괄재난관리자는 제12조제1항 각 호의 업무 수행 중 법령 위반 사항을 발견한 경우에는 지체 없이 초고층 건축물등의 관리주체에게 위반 사항에 대하여 개수(改修)ㆍ이전ㆍ제거ㆍ수리 등 필요한 조치를 요구하여야 한다.

② 초고층 건축물등의 관리주체는 제1항에 따른 조치요구를 받은 경우 지체 없이 이에 따라야 한다.

③ 초고층 건축물등의 관리주체는 제1항에 따른 조치요구를 이유로 총괄재난관리자를 해임하거나 보수의 지급을 거부하는 등 불이익한 처우를 하여서는 아니 된다.

④ 총괄재난관리자는 제1항에 따라 조치요구를 하였으나 초고층 건축물등의 관리주체가 이에 따르지 아니하는 경우에는 시ㆍ도지사 또는 시장ㆍ군수ㆍ구청장에게 그 사실을 알려야 한다.

[본조신설 2024. 2. 13.]

제13조(통합안전점검의 실시) ① 초고층 건축물등의 관리주체는 다음 각 호의 안전점검을 통합안전점검으로 시행하고자 하는 경우 계획을 수립하여 시ㆍ도지사 또는 시장ㆍ군수ㆍ구청장에게 시행을 요청할 수 있다. <개정 2018. 3. 27., 2020. 3. 31., 2024. 2. 13.>

1. 「고압가스 안전관리법」 제16조의2에 따른 정기검사
2. 「도시가스사업법」 제17조에 따른 정기검사
3. 「전기안전관리법」 제11조에 따른 정기검사와 같은 법 제13조에 따른 여러 사람이 이용하는 시설 등에 대한 전기안전점검
4. 「승강기 안전관리법」 제32조제1항제1호에 따른 정기검사
5. 「에너지이용 합리화법」 제39조에 따른 검사
6. 「어린이놀이시설 안전관리법」 제12조제2항에 따른 정기시설검사

② 시ㆍ도지사 또는 시장ㆍ군수ㆍ구청장은 관리주체로부터 제1항에 따라 통합안전점검 시행 요청이 있는 경우 관계 기관과 협의ㆍ조정을 거쳐 관리주체에게 통보하여야 한다. 이 경우 관

계 기관은 특별한 사유가 없는 한 통합안전점검에 응하여야 한다.<개정 2024. 2. 13.>

③ 통합안전점검의 범위, 실시방법, 그 밖에 필요한 사항은 행정안전부령으로 정한다.<개정 2013. 3. 23., 2014. 11. 19., 2017. 7. 26.>

제14조(교육 및 훈련) ① 초고층 건축물등의 관리주체는 관계인, 상시근무자 및 거주자에게 재난 및 테러 등에 대한 교육·훈련(입점자의 피난유도와 이용자의 대피에 관한 훈련을 포함한다)을 실시하여야 한다. 이 경우 관리주체가 상시 근무자나 거주자를 대상으로 소화·피난 등의 훈련과 소방안전관리상 필요한 교육을 실시하는 경우에는 「화재의 예방 및 안전관리에 관한 법률」 제37조에 따른 소방훈련 또는 교육을 실시한 것으로 본다. <개정 2017. 12. 26., 2021. 11. 30., 2024. 2. 13.>

② 소방청장, 시·도지사, 시장·군수·구청장은 제1항에 따른 교육·훈련에 대하여 지도·감독을 할 수 있다. 이 경우 방범·테러 등의 교육·훈련에 관하여 필요한 경우에는 관계 기관의 장에게 협조를 요청할 수 있다.<개정 2014. 11. 19., 2017. 7. 26.>

③ 제1항에 따른 교육·훈련의 종류, 횟수, 방법, 범위, 그 밖에 필요한 사항은 행정안전부령으로 정한다.<개정 2013. 3. 23., 2014. 11. 19., 2017. 7. 26.>

제15조(홍보계획의 수립·시행) 초고층 건축물등의 관리주체는 그 건축물등의 상시근무자, 거주자 및 이용자에 대한 재난예방 및 피난유도를 위한 홍보계획을 수립·시행하여야 한다.

제16조(종합방재실의 설치·운영) ① 초고층 건축물등의 관리주체는 그 건축물등의 건축·소방·전기·가스 등 안전관리 및 방범·보안·테러 등을 포함한 통합적 재난관리를 효율적으로 시행하기 위하여 종합방재실을 설치·운영하여야 하며, 관리주체 간 종합방재실을 통합하여 운영할 수 있다.

② 제1항에 따른 종합방재실은 「소방기본법」 제4조에 따른 종합상황실과 연계되어야 한다.

③ 관계지역 내 관리주체는 제1항에 따른 종합방재실(일반건축물등의 방재실 등을 포함한다) 간 재난 및 안전정보 등을 공유할 수 있는 정보망을 구축하여야 하며, 유사시 서로 긴급연락이 가능한 경보 및 통신설비를 설치하여야 한다.

④ 종합방재실의 설치기준 등 필요한 사항은 행정안전부령으로 정한다.<개정 2013. 3. 23., 2014. 11. 19., 2017. 7. 26.>

⑤ 삭제<2024. 2. 13.>

제17조(종합재난관리체제의 구축) ① 초고층 건축물등의 관리주체는 관계지역 안에서 재난의 신속한 대응 및 재난정보 공유·전파를 위한 종합재난관리체제를 종합방재실에 구축·운영하여야 한다.

② 제1항에 따른 종합재난관리체제의 구축 시 다음 각 호의 사항이 포함되어야 한다.<개정 2024. 2. 13.>

1. 재난대응체제

가. 재난상황 감지 및 전파체제
나. 방재의사결정 지원 및 재난 유형별 대응체제
다. 피난유도 및 상호응원체제
2. 재난ㆍ테러 및 안전 정보관리체제
가. 취약지역 안전점검 및 순찰정보 관리
나. 유해ㆍ위험물질 반출ㆍ반입 관리
다. 소방 시설ㆍ설비 및 소방안전관리 정보
라. 방범ㆍ보안 및 테러대비 시설관리
3. 그 밖에 관리주체가 필요로 하는 사항

제18조(피난안전구역 설치) ① 초고층 건축물등의 관리주체는 그 건축물등에 재난발생 시 상시 근무자, 거주자 및 이용자가 대피할 수 있는 피난안전구역을 설치ㆍ운영하여야 한다.
② 제1항에 따른 피난안전구역의 기능과 성능에 지장을 초래하는 폐쇄ㆍ차단 등의 행위를 하여서는 아니 된다.
③ 피난안전구역의 설치ㆍ운영 기준 및 규모는 대통령령으로 정한다.

제19조(유해ㆍ위험물질의 관리 등) ① 초고층 건축물등의 관리주체는 그 건축물등의 유해ㆍ위험물질 반출ㆍ반입 관리를 위한 위치정보 등 데이터베이스를 구축ㆍ운영하여야 한다.
② 제1항에 따른 관리주체는 유해ㆍ위험물질의 방치 등으로 재난발생이 우려될 경우에는 즉시 제거하거나 반출을 명할 수 있다. 또한 유해ㆍ위험물질을 이용한 테러 등이 예상될 경우 차량 등에 대한 출입제한을 할 수 있다.
③ 제1항에 따른 관리주체가 제2항에 따른 조치를 취하였을 경우 관할지역의 시장ㆍ군수ㆍ구청장 또는 소방서장에게 신고하여야 한다.
④ 제1항에 따른 관리주체는 지하공간에 화기를 취급하는 시설이 있을 때에는 유해ㆍ위험물질의 누출을 감지하고 자동경보를 할 수 있는 설비 등을 설치하여야 한다.
⑤ 유해ㆍ위험물질의 관리 등에 필요한 사항은 행정안전부령으로 정한다.<개정 2013. 3. 23., 2014. 11. 19., 2017. 7. 26.>

제20조(설계도서의 비치 등) 초고층 건축물등의 관리주체는 제16조에 따른 종합방재실에 재난예방 및 대응을 위하여 행정안전부령으로 정하는 설계도서를 비치하여야 하며, 관계 기관이 열람을 요구할 때에는 이에 응하여야 한다. <개정 2013. 3. 23., 2014. 11. 19., 2017. 7. 26.>

제20조의2(조치명령) ① 소방청장, 시ㆍ도지사 또는 시장ㆍ군수ㆍ구청장은 다음 각 호의 어느 하나에 해당하는 경우에는 관리주체에게 보완 또는 수리ㆍ개조 등 필요한 조치를 명할 수 있다.
1. 제9조에 따른 재난예방 및 피해경감계획을 수립ㆍ시행하지 아니한 경우
2. 제16조제1항에 따른 종합방재실을 설치ㆍ운영하지 아니한 경우

3. 제16조제3항에 따른 관계지역 내 종합방재실 간 재난 및 안전정보 등을 공유할 수 있는 정보망을 구축하지 아니하거나 긴급연락이 가능한 경보 및 통신설비를 설치하지 아니한 경우
4. 종합방재실이 제16조제4항에 따른 설치기준에 적합하지 아니한 경우
5. 제18조제1항에 따른 피난안전구역을 설치ㆍ운영하지 아니한 경우
6. 피난안전구역이 제18조제3항에 따른 설치ㆍ운영 기준 및 규모에 적합하지 아니한 경우
7. 제19조제1항에 따른 유해ㆍ위험물질 반출ㆍ반입 관리를 위한 위치정보 등 데이터베이스를 구축ㆍ운영하지 아니한 경우
8. 제19조제4항에 따른 유해ㆍ위험물질의 누출을 감지하고 자동경보를 할 수 있는 설비 등을 설치하지 아니한 경우
9. 제19조제5항에 따른 유해ㆍ위험물질의 관리 등에 필요한 사항을 준수하지 아니한 경우

② 제1항에 따른 조치명령의 절차 및 방법 등에 관하여 필요한 사항은 행정안전부령으로 정한다.

[본조신설 2024. 2. 13.]

제3장 재난대응 및 지원

제21조(재난대응 및 지원체계의 구축) ① 시ㆍ도지사 및 시장ㆍ군수ㆍ구청장은 초고층 건축물등(일반건축물등을 포함한다)에서 재난 발생 시 피해를 줄이기 위한 예방ㆍ대비ㆍ대응ㆍ지원 및 긴급구조ㆍ화재진압ㆍ구호 등 지원체계(이하 "재난대응 및 지원체계"라 한다)를 구축ㆍ운영하여야 한다. <개정 2024. 2. 13.>

② 재난대응 및 지원체계의 구축ㆍ운영 등에 대하여 필요한 사항은 행정안전부령으로 정한다. <개정 2013. 3. 23., 2014. 11. 19., 2017. 7. 26.>

제22조(초기대응대 구성ㆍ운영) ① 초고층 건축물등의 관리주체는 신속한 초기 대응을 위하여 초기대응대를 구성ㆍ운영하여야 한다.

② 초기대응대의 구성ㆍ운영, 교육ㆍ훈련 및 장비 등에 관하여 필요한 사항은 행정안전부령으로 정한다.<개정 2013. 3. 23., 2014. 11. 19., 2017. 7. 26.>

제23조(재난정보의 공유 및 전파) 초고층 건축물등의 관리주체는 그 건축물등의 재난에 관한 정보를 관계지역 안의 상시근무자, 거주자 및 이용자에게 신속하게 전파 및 공유하여야 한다.

제24조(대피 및 피난유도) ① 대표총괄재난관리자 및 총괄재난관리자는 「재난 및 안전관리 기본법」 제40조에 따른 대피명령 이전에 현장상황이 긴급하다고 판단될 때에는 상시근무자, 거주자 및 이용자에 대한 대피조치를 할 수 있고, 입점자 및 안전요원으로 하여금 피난종료 시까지 피난유도를 하도록 하여야 한다.

② 제1항에 따라 대피조치 및 피난유도를 받은 자는 즉시 이에 응하여야 한다.

③ 초고층 건축물등의 관리주체는 그 건축물등의 상시근무자, 거주자 및 이용자가 신속한 위치정보를 파악하여 대피할 수 있도록 위치정보알림판, 피난유도 안내시설 및 영상물 등을 제

공하여야 한다.

제4장 보칙

제25조(관계지역의 출입 등) ① 소방청장, 시ㆍ도지사 또는 시장ㆍ군수ㆍ구청장은 재난관리 및 안전점검 등을 위하여 관계 공무원으로 하여금 초고층 건축물등(일반건축물등을 포함한다)에 출입하게 하고자 할 때에는 7일 전까지 이를 관계인에게 알려야 한다. 다만, 재난발생 우려가 뚜렷하여 긴급하다고 판단되거나 안전점검 등의 목적 달성을 위하여 필요하다고 인정되는 경우에는 그러하지 아니하다. <개정 2014. 11. 19., 2017. 7. 26.>

② 제1항에 따른 출입ㆍ점검업무를 수행하는 관계 공무원은 그 권한을 표시하는 증표를 지니고 이를 관계인에게 내보여야 한다.

③ 제1항에 따라 출입ㆍ점검업무를 수행하는 관계 공무원은 관계인의 정당한 업무를 방해하거나, 출입ㆍ점검업무를 수행하면서 알게 된 비밀을 다른 자에게 누설하여서는 아니 된다.

제26조(보고ㆍ검사 등) ① 시장ㆍ군수ㆍ구청장은 초고층 건축물등의 재난관리를 위하여 필요하다고 인정하는 경우에는 초고층 건축물등(일반건축물등을 포함한다)의 관계인, 시공자 및 시행자 등에 대하여 해당 시설의 재난 및 안전관리에 대한 자료를 제출하게 하거나 보고하게 할 수 있다.

② 시장ㆍ군수ㆍ구청장은 제1항에 따른 제출 자료에 대한 검토 결과 현장조사의 필요성이 인정되는 때에는 관계 공무원으로 하여금 관계지역에 출입하여 현장조사를 하게 할 수 있다.

③ 제2항에 따른 관계지역의 출입 시에는 제25조를 준용한다.

제27조(재난예방 및 피해경감에 대한 연구ㆍ기술개발) ① 국가 및 지방자치단체는 초고층 건축물등의 재난예방 및 피해경감을 위한 조사, 연구 및 기술개발을 하여야 한다.

② 국가 및 지방자치단체는 초고층 건축물등의 재난예방대책을 연구하고 피해를 경감하기 위하여 필요한 경우 관리주체에게 재난 및 안전관리 자료의 제공을 요청할 수 있다. 이 경우 관리주체는 특별한 사유가 없는 한 요청에 따라야 한다.

제28조(권한의 위임ㆍ위탁) ① 시ㆍ도지사는 이 법에 따른 권한의 일부를 대통령령으로 정하는 바에 따라 시장ㆍ군수ㆍ구청장에게 위임할 수 있다. <개정 2024. 2. 13.>

② 시ㆍ도지사는 이 법에 따른 권한의 일부를 대통령령으로 정하는 바에 따라 소방본부장 또는 소방서장에게 위임할 수 있다.<개정 2024. 2. 13.>

③ 시장ㆍ군수ㆍ구청장은 이 법에 따른 권한의 일부를 대통령령으로 정하는 바에 따라 소방서장에게 위탁할 수 있다.<신설 2024. 2. 13.>

[제목개정 2024. 2. 13.]

제28조의2(벌칙 적용 시의 공무원 의제) 위원회의 위원 중 공무원이 아닌 사람은 「형법」 제129조부터 제132조까지를 적용할 때에는 공무원으로 본다.

[본조신설 2024. 2. 13.]

제5장 벌칙

제29조(벌칙) 제18조를 위반하여 피난안전구역을 설치ㆍ운영하지 아니한 자 또는 폐쇄ㆍ차단 등의 행위를 한 자는 5년 이하의 징역 또는 5천만원 이하의 벌금에 처한다. <개정 2017. 12. 26.>

제29조의2(벌칙) 제20조의2제1항에 따른 조치명령을 정당한 사유 없이 이행하지 아니한 자는 3년 이하의 징역 또는 3천만원 이하의 벌금에 처한다.
[본조신설 2024. 2. 13.]

제30조(벌칙) 제20조를 위반하여 설계도서를 비치하지 아니한 자는 2년 이하의 징역 또는 2천만원 이하의 벌금에 처한다.

제31조(벌칙) 다음 각 호의 어느 하나에 해당하는 자는 1천만원 이하의 벌금에 처한다.
1. 제25조를 위반하여 정당한 사유 없이 관계 공무원의 출입 또는 점검업무를 거부ㆍ방해 또는 기피한 자
2. 제26조를 위반하여 보고 또는 자료제출을 하지 아니하거나 거짓으로 보고 또는 자료제출을 한 자 또는 정당한 사유 없이 관계 공무원의 출입 또는 조사업무를 거부ㆍ방해 또는 기피한 자

제32조(벌칙) 다음 각 호의 어느 하나에 해당하는 자는 300만원 이하의 벌금에 처한다. <개정 2015. 7. 20., 2024. 2. 13.>
1. 제12조제1항 각 호 외의 부분 전단을 위반하여 총괄재난관리자를 선임하지 아니한 자
2. 제25조제3항을 위반하여 관계인의 정당한 업무를 방해하거나 출입ㆍ점검업무를 수행하면서 알게 된 비밀을 누설한 자

제33조(과태료) 다음 각 호의 어느 하나에 해당하는 자에게는 500만원 이하의 과태료를 부과한다. <개정 2024. 2. 13.>
1. 제10조제1항을 위반하여 재난예방 및 피해경감계획을 제출하지 아니한 자
2. 제11조제1항을 위반하여 재난 및 안전관리협의회를 구성 또는 운영하지 아니한 자
2의2. 제12조제1항 각 호 외의 부분 후단을 위반하여 다른 법령에 따른 안전관리자를 겸직한 자
2의3. 제12조의2제3항을 위반하여 조치요구를 이유로 총괄재난관리자를 해임하거나 보수의 지급을 거부하는 등 불이익한 처우를 한 자
3. 제22조제1항을 위반하여 초기대응대를 구성 또는 운영하지 아니한 자

제34조(과태료) 다음 각 호의 어느 하나에 해당하는 자에게는 300만원 이하의 과태료를 부과한다.

1. 제12조제2항을 위반하여 총괄재난관리자의 대리자를 지정하지 아니한 자
2. 제12조의2제1항을 위반하여 법령 위반 사항을 발견하였음에도 필요한 조치를 요구하지 아니한 자
3. 제12조의2제2항을 위반하여 총괄재난관리자의 조치요구에 대하여 필요한 조치를 하지 아니한 자
4. 제12조의2제4항을 위반하여 그 사실을 알리지 아니한 자
5. 제14조제1항을 위반하여 교육 또는 훈련을 실시하지 아니한 자
6. 제19조제3항을 위반하여 신고하지 아니한 자

[전문개정 2024. 2. 13.]

제35조(과태료의 부과ㆍ징수) 제33조 및 제34조에 따른 과태료는 대통령령으로 정하는 바에 따라 관할 시ㆍ도지사 또는 시장ㆍ군수ㆍ구청장이 부과ㆍ징수한다.

부칙 <제10444호,2011. 3. 8.>

제1조(시행일) 이 법은 공포 후 1년이 경과한 날부터 시행한다.

제2조(피난안전구역 설치에 관한 적용례) 제18조는 이 법 시행 후 최초로 사전재난영향성검토 협의를 요청하는 분부터 적용한다.

제3조(초고층 건축물등에 대한 경과조치) ① 이 법 시행 당시 사용승인 또는 준공검사를 완료한 기존의 초고층 건축물등의 경우에는 이 법 시행일부터 6개월 이내에, 이 법 시행 당시 사용승인 또는 준공검사를 신청 중인 경우에는 사용승인 또는 준공검사를 받은 날부터 6개월 이내에 관리주체는 제9조제1항 및 제10조제1항에 따른 재난예방 및 피해경감계획을 수립ㆍ시행 및 제출하여야 한다.

② 이 법 시행 당시 사용승인 또는 준공검사를 완료한 기존의 초고층 건축물등의 경우에는 이 법 시행일부터 1년 이내에, 이 법 시행 당시 사용승인 또는 준공검사를 신청 중인 경우에는 사용승인 또는 준공검사를 받은 날부터 1년 이내에 관리주체는 다음 각 호의 시설 등을 설치 또는 구축ㆍ운영하여야 한다.

1. 제16조제1항에 따른 종합방재실의 설치ㆍ운영
2. 제17조제1항에 따른 종합재난관리체제의 구축ㆍ운영
3. 제19조제1항에 따른 유해ㆍ위험물질 관리에 관한 데이터베이스의 구축ㆍ운영

부칙 <제11690호,2013. 3. 23.>(정부조직법)

제1조(시행일) ① 이 법은 공포한 날부터 시행한다.

② 생략

제2조 부터 제5조까지 생략

제6조(다른 법률의 개정) ①부터 <245>까지 생략

<246> 초고층 및 지하연계 복합건축물 재난관리에 관한 특별법 일부를 다음과 같이 개정한다.

제10조제3항 중 " 행정안전부장관 "을 " 안전행정부장관 "으로 한다.

제12조제1항제12호, 같은 조 제3항, 제13조제3항, 제14조제3항, 제16조제4항, 제19조제5항, 제20조, 제21조제2항 및 제22조제2항 중 " 행정안전부령 "을 각각 " 안전행정부령 "으로 한다.

<247>부터 <710>까지 생략

제7조 생략

부칙 <제12844호,2014. 11. 19.>(정부조직법)

제1조(시행일) 이 법은 공포한 날부터 시행한다. 다만, 부칙 제6조에 따라 개정되는 법률 중 이 법 시행 전에 공포되었으나 시행일이 도래하지 아니한 법률을 개정한 부분은 각각 해당 법률의 시행일부터 시행한다.

제2조 부터 제5조까지 생략

제6조(다른 법률의 개정) ①부터 <162>까지 생략

<163> 초고층 및 지하연계 복합건축물 재난관리에 관한 특별법 일부를 다음과 같이 개정한다.

제10조제3항 중 " 소방방재청장에게 보고하여야 하며, 소방방재청장은 이를 종합하여 안전행정부장관에게 보고하여야 한다 "를 " 국민안전처장관에게 보고하여야 한다 "로 한다.

제12조제1항제12호, 같은 조 제3항, 제13조제3항, 제14조제3항, 제16조제4항, 제19조제5항, 제20조, 제21조제2항 및 제22조제2항 중 " 안전행정부령 "을 각각 " 총리령 "으로 한다.

제14조제2항 전단 및 제25조제1항 본문 중 " 소방방재청장 "을 각각 " 국민안전처장관 "으로 한다.

<164>부터 <258>까지 생략

제7조 생략

부칙 <제13422호,2015. 7. 20.>

제1조(시행일) 이 법은 공포 후 3개월이 경과한 날부터 시행한다.

제2조(과태료에 관한 경과조치) 이 법 시행 전의 행위에 대한 과태료의 적용에 있어서는 종전의 규정에 따른다.

부칙 <제13926호,2016. 1. 27.>

제1조(시행일) 이 법은 공포 후 1년이 경과한 날부터 시행한다.

제2조(업무정지에 관한 적용례) 제12조제4항의 개정규정은 이 법 시행 후 제12조제3항의 개정규정을 위반하여 국민안전처장관이 실시하는 교육을 받지 아니한 자부터 적용한다.

부칙 <제14839호,2017. 7. 26.>(정부조직법)

제1조(시행일) ① 이 법은 공포한 날부터 시행한다. 다만, 부칙 제5조에 따라 개정되는 법률 중 이 법 시행 전에 공포되었으나 시행일이 도래하지 아니한 법률을 개정한 부분은 각각 해당 법률의 시행일부터 시행한다.

제2조 부터 제4조까지 생략

제5조(다른 법률의 개정) ①부터 <282>까지 생략

<283> 초고층 및 지하연계 복합건축물 재난관리에 관한 특별법 일부를 다음과 같이 개정한다.

제10조제3항, 제12조제3항, 제14조제2항 전단 및 제25조제1항 본문 중 "국민안전처장관"을 각각 "소방청장"으로 한다.

제12조제1항제12호, 같은 조 제3항·제5항, 제13조제3항, 제14조제3항, 제16조제4항, 제19조제5항, 제20조, 제21조제2항 및 제22조제2항 중 "총리령"을 각각 "행정안전부령"으로 한다.

<284>부터 <382>까지 생략

제6조 생략

부칙 <제15302호,2017. 12. 26.>

이 법은 공포 후 6개월이 경과한 날부터 시행한다.

부칙 <제15526호,2018. 3. 27.>(승강기 안전관리법)

제1조(시행일) 이 법은 공포 후 1년이 경과한 날부터 시행한다.

제2조 부터 제22조까지 생략

제23조(다른 법률의 개정) ①부터 ③까지 생략

④ 초고층 및 지하연계 복합건축물 재난관리에 관한 특별법 일부를 다음과 같이 개정한다.

제13조제1항제4호를 다음과 같이 한다.

4. 「승강기 안전관리법」 제32조제1항제1호에 따른 정기검사

제24조 생략

부칙 <제17171호,2020. 3. 31.>(전기안전관리법)

제1조(시행일) 이 법은 공포 후 1년이 경과한 날부터 시행한다. <단서 생략>

제2조 부터 제5조까지 생략

제6조제6조(다른 법률의 개정) ①부터 <51>까지 생략

<52> 초고층 및 지하연계 복합건축물 재난관리에 관한 특별법 일부를 다음과 같이 개정한다.

제13조제1항제3호 중 "「전기사업법」 제65조에 따른 정기검사와 같은 법 제66조의2에"를 "「전기안전관리법」 제11조에 따른 정기검사와 같은 법 제13조에"로 한다.

<53>부터 <60>까지 생략

제7조 생략

부칙 <제18523호,2021. 11. 30.>(화재의 예방 및 안전관리에 관한 법률)

제1조(시행일) 이 법은 공포 후 1년이 경과한 날부터 시행한다.

제2조 부터 제13조까지 생략

제14조(다른 법률의 개정) ①부터 ⑦까지 생략

⑧ 초고층 및 지하연계 복합건축물 재난관리에 관한 특별법 일부를 다음과 같이 개정한다.

제9조제3항 중 "「화재예방, 소방시설 설치·유지 및 안전관리에 관한 법률」 제20조제6항"을 "「화재의 예방 및 안전관리에 관한 법률」 제24조제5항"으로 한다.

제14조제1항 후단 중 "「화재예방, 소방시설 설치·유지 및 안전관리에 관한 법률」 제22조"를 "「화재의 예방 및 안전관리에 관한 법률」 제37조"로 한다.

제15조 생략

부칙 <제20231호,2024. 2. 6.>(화학물질관리법)

제1조(시행일) 이 법은 공포 후 1년 6개월이 경과한 날부터 시행한다. <단서 생략>

제2조 부터 제4조까지 생략

제5조(다른 법률의 개정) ①부터2# 까지 생략

2$ 초고층 및 지하연계 복합건축물 재난관리에 관한 특별법 일부를 다음과 같이 개정한다.

제2조제8호 중 "유독물"을 "인체급성유해성물질·인체만성유해성물질·생태유해성물질"로 한다.

2% 부터3! 까지 생략

제6조 생략

부칙 <제20274호,2024. 2. 13.>

제1조(시행일) 이 법은 공포 후 1년이 경과한 날부터 시행한다.

제2조(사전재난영향성검토협의에 관한 경과조치) 이 법 시행 당시 종전의 제6조 및 제7조에 따라 사전재난영향성검토협의 절차가 진행 중인 경우에는 제6조 및 제7조의 개정규정에도 불구하고 종전의 규정에 따른다. 이 경우 종전의 제6조제5항에 따른 사전재난영향성검토위원회의 심의는 제7조의 개정규정에 따른 사전재난영향평가위원회의 심의로 갈음할 수 있다.

제3조(사전재난영향성검토위원회에 관한 경과조치) 이 법 시행 당시 종전의 제6조제5항에 따른 사전재난영향성검토위원회는 제7조의 개정규정에 따른 사전재난영향평가위원회로 본다.

제4조(재난예방 및 피해경감계획에 관한 경과조치) 이 법 시행 당시 제9조제1항에 따라 수립된 재난예방 및 피해경감계획은 제9조제2항의 개정규정에 따라 적합하게 수립된 것으로 본다.

제5조(총괄재난관리자 지정에 관한 경과조치) 이 법 시행 당시 종전의 제12조제1항에 따라 지정된 총괄재난관리자는 제12조제1항의 개정규정에 따라 선임된 것으로 본다.

제6조(과태료에 관한 경과조치) 이 법 시행 전에 종전의 제16조제5항에 따라 명한 조치명령을 이행하지 아니한 자에 대하여 과태료 규정을 적용할 때에는 제34조의 개정규정에도 불구하고 종전의 규정에 따른다.

부칙 <제20357호,2024. 2. 27.>(관광진흥법)

제1조(시행일) 이 법은 공포 후 1년 6개월이 경과한 날부터 시행한다. <단서 생략>

제2조 생략

제3조(다른 법률의 개정) ①부터 ⑭까지 생략

⑮ 초고층 및 지하연계 복합건축물 재난관리에 관한 특별법 일부를 다음과 같이 개정한다.

제2조제2호나목 중 " 유원시설업(遊園施設業) "을 " 테마파크업 "으로 한다.

초고층 및 지하연계 복합건축물 재난관리에 관한 특별법 시행령

[시행 2026. 7. 1.] [대통령령 제36432호, 2026. 6. 23., 타법개정]

소방청 (예방정책과) 044 - 205 - 7446

제1장 총칙

제1조(목적) 이 영은 「초고층 및 지하연계 복합건축물 재난관리에 관한 특별법」에서 위임된 사항과 그 시행에 필요한 사항을 규정함을 목적으로 한다.

제2조(지하연계 복합건축물) ① 「초고층 및 지하연계 복합건축물 재난관리에 관한 특별법」(이하 "법"이라 한다) 제2조제2호 각 목 외의 부분 단서에서 "대통령령으로 정하는 건축물"이란 다음 각 호의 요건을 모두 갖춘 건축물을 말한다.

1. 건축물의 지하부분 입구와 지하역사 또는 지하도상가의 입구 사이의 거리가 10미터 이상 떨어져 있을 것. 이 경우 건축물의 지하부분 입구나 지하역사 또는 지하도상가의 입구가 두 개 이상인 경우에는 가장 가까운 입구 사이의 거리를 기준으로 한다.
2. 건축물의 지하부분 입구와 지하역사 또는 지하도상가의 입구 사이에 벽이 있는 경우 그 벽은 내화구조로 설치할 것
3. 건축물의 지하부분 입구와 지하역사 또는 지하도상가의 입구 사이에 다음 각 목의 요건을 모두 갖춘 바닥 부분의 수평투영면적이 180제곱미터 이상인 공간을 확보할 것. 다만, 계단, 경사로, 에스컬레이터, 화단 등 구조물이 차지하는 부분은 면적 산정 시 제외한다.
   가. 피난과 열ㆍ연기의 배출이 쉽도록 측면 또는 상부 중 개방된 부분의 면적이 바닥 부분의 수평투영면적의 2분의 1 이상일 것
   나. 해당 공간에서 옥외로 피난이 가능하도록 계단 또는 경사로를 설치한 경우에는 계단 또는 경사로의 유효너비가 1.8미터 이상일 것

② 법 제2조제2호가목에서 "대통령령으로 정하는 산정기준에 따른 수용인원"이란 건축물의 용도ㆍ사용형태별 바닥면적과 별표 1에 따른 거주밀도를 곱한 값을 말한다. 다만, 건축물의 지상층에 대해서는 행정안전부령으로 정하는 재실자 수 산정방법에 따라 산정한 재실자 수를 수용인원으로 본다.

③ 법 제2조제2호나목에서 "대통령령으로 정하는 용도의 시설"이란 「건축법 시행령」 별표 1 제9호가목 중 종합병원과 요양병원을 말한다.

[전문개정 2025. 2. 11.]

제3조(관계지역) ① 법 제2조제3호에서 "대통령령으로 정하는 지역"이란 다음 각 호의 어느 하나에 해당하는 지역을 말한다. <개정 2025. 2. 11., 2026. 6. 23.>

1. 법 제3조에 따른 건축물 및 시설물(이하 “초고층 건축물등”이라 한다)이 있는 대지(「건축법」 제2조제1항제1호에 따른 대지를 말한다. 이하 같다)
2. 초고층 건축물등이 있는 대지와 접한 대지로서 특별자치시장·특별자치도지사(관할 구역 안에 지방자치단체인 시·군이 있는 특별자치도의 도지사는 제외한다) 또는 시장·군수·구청장(자치구의 구청장을 말한다. 이하 같다)이 통합적 재난관리가 필요하다고 인정하여 지정·고시하는 지역. 다만, 해당 지역이 둘 이상의 지방자치단체에 걸쳐 있는 경우 시·군·구(자치구를 말한다. 이하 같다)는 특별시장·통합특별시장·광역시장·도지사 또는 특별자치도지사가, 특별시·통합특별시·광역시·특별자치시·도·특별자치도(이하 “시·도”라 한다)는 소방청장이 지정·고시한다.

② 제1항제2호에 따라 관계지역을 지정·고시하는 경우 시장·군수·구청장은 특별시장·통합특별시장·광역시장·도지사 또는 특별자치도지사 및 소방청장에게, 특별시장·통합특별시장·광역시장·특별자치시장·도지사 또는 특별자치도지사(이하 “시·도지사”라 한다)는 소방청장에게 그 내용을 통보해야 한다.<개정 2025. 2. 11., 2026. 6. 23.>

제4조(유해·위험물질의 종류 및 범위) 법 제2조제8호에 따른 유해·위험물질의 종류 및 범위는 다음 각 호와 같다. <개정 2014. 12. 9., 2019. 12. 24., 2025. 8. 5.>

1. 「화학물질관리법」 제2조제3호부터 제5호까지 및 제7호에 따른 허가물질, 제한물질, 금지물질 및 유해화학물질
2. 「위험물안전관리법 시행령」 별표 1에 따른 위험물별 지정수량 이상의 위험물
3. 「고압가스 안전관리법」의 적용 대상인 가연성가스 및 독성가스
4. 「산업안전보건법」 제118조에 따른 제조 등의 허가 대상 물질
5. 삭제<2016. 12. 30.>

제2장 예방 및 대비

제5조(사전재난영향평가) ① 법 제6조제1항에서 “대통령령으로 정하는 용도변경”이란 초고층 건축물등의 수용인원(제2조제2항에 따른 수용인원을 말한다)을 증가시키는 용도변경을 말한다.

② 법 제6조제1항에 따라 사전재난영향평가를 신청하려는 자는 초고층 건축물등의 신축·증축·개축·재축·이전·대수선 또는 제1항에 따른 용도변경(이하 “설치등”이라 한다)에 대한 허가·승인·인가·협의 등(이하 “허가등”이라 한다)을 받기 전에 행정안전부령으로 정하는 평가 신청서에 다음 각 호의 서류를 첨부하여 시·도지사에게 제출해야 한다.

1. 법 제7조제1항제1호부터 제10호까지의 사항을 확인할 수 있는 계획서 및 관련 서류
2. 「건축법」 제11조제2항에 따른 건축계획서와 건축물의 용도, 규모 및 형태가 표시된 기본설계도서
3. 그 밖에 시·도지사가 사전재난영향평가에 필요하다고 인정하여 제출을 요구한 자료

③ 법 제6조제3항에서 “대통령령으로 정하는 기간”이란 30일을 말한다. 다만, 천재지변이나 그 밖의 부득이한 사유로 30일 이내에 사전재난영향평가 결과를 통보하기 곤란한 경우에는 10일의 범위에서 그 기간을 한 차례만 연장할 수 있다.
[전문개정 2025. 2. 11.]

제5조의2(재평가 신청) ① 법 제6조제4항에 따라 재평가를 신청하려는 자는 행정안전부령으로 정하는 재평가 신청서에 재평가 신청 사유를 소명할 수 있는 서류를 첨부하여 시·도지사에게 제출해야 한다.
② 제1항에 따라 재평가 신청을 받은 시·도지사는 법 제7조제1항에 따른 사전재난영향평가위원회의 심의를 거쳐 재평가를 실시하고 그 결과를 재평가 신청을 받은 날부터 30일 이내에 재평가 신청을 한 자에게 통보해야 한다. 이 경우 초고층 건축물등의 설치등에 대한 허가등의 권한이 있는 자가 시장·군수·구청장인 경우에는 관할 시장·군수·구청장에게도 그 결과를 통보해야 한다.
[본조신설 2025. 2. 11.]

제6조(건축위원회 참여 재난관리 분야 전문가) 법 제6조제6항 후단에서 “대통령령으로 정하는 재난관리 분야 전문가”란 제7조제3항에 따라 사전재난영향평가위원회의 위원 자격을 갖춘 사람을 말한다. <개정 2025. 2. 11.>

제7조(사전재난영향평가위원회의 구성) ① 법 제7조제1항에 따른 사전재난영향평가위원회(이하 “위원회”라 한다)는 위원장 1명과 부위원장 1명을 포함하여 20명 이상 40명 이하의 위원으로 구성한다. <개정 2025. 2. 11.>
② 위원회의 위원장(이하 “위원장”이라 한다)은 시·도에 소속되어 재난관리 업무를 담당하는 실장·국장·본부장 중에서 시·도지사가 임명하고, 부위원장은 위원회의 위원(이하 “위원”이라 한다) 중에서 위원장이 지명한다.<개정 2025. 2. 11.>
③ 위원은 다음 각 호의 어느 하나에 해당하는 사람 중에서 시·도지사가 위촉하거나 임명한다. 이 경우 제4호에 해당하는 위원의 수는 전체 위원 수의 4분의 1 이하로 한다.<개정 2025. 2. 11.>
1. 초고층 건축물등의 건축·유지, 안전관리, 방재 및 대테러 등에 관한 학식과 경험이 풍부한 사람
2. 「국가기술자격법」에 따라 건설, 기계, 전기·전자, 정보통신, 안전관리, 환경·에너지 분야의 국가기술자격을 취득한 사람이나 같은 분야의 박사 이상의 학위를 취득한 사람
3. 「건축사법」에 따른 건축사
4. 재난관리, 소방 또는 대테러 관련 업무에 종사하는 공무원
④ 위촉위원의 임기는 2년으로 하고, 한 차례 연임할 수 있다.
⑤ 위원회의 사무를 처리하기 위하여 위원회에 간사 2명을 두며, 간사는 해당 시·도 소속 공무원 중에서 시·도지사가 지명한다.<개정 2025. 2. 11.>

[제목개정 2025. 2. 11.]

제8조(위원회의 운영) ① 위원장은 위원회를 대표하고 위원회의 업무를 총괄한다.

② 위원장은 위원회의 회의를 소집하고, 그 의장이 된다.

③ 위원회의 회의는 재적위원 과반수의 출석으로 개의(開議)하고, 출석위원 과반수의 찬성으로 의결한다.

④ 위원회의 회의에 참석한 위원에게는 예산의 범위에서 수당과 여비를 지급할 수 있다. 다만, 공무원인 위원이 그 소관 업무와 직접적으로 관련되어 위원회의 회의에 참석하는 경우에는 지급하지 아니한다.

⑤ 위원회는 심의를 위하여 필요하다고 인정하는 경우에는 해당 사전재난영향평가를 신청한 자, 관계 공무원이나 전문가 등 관계인을 출석시켜 의견을 들을 수 있다.<신설 2025. 2. 11.>

⑥ 제1항부터 제5항까지에서 규정한 사항 외에 위원회의 운영에 필요한 사항은 위원회의 의결을 거쳐 위원장이 정한다.<개정 2025. 2. 11.>

제9조(위원의 제척 등) ① 위원이 다음 각 호의 어느 하나에 해당하는 경우에는 해당 초고층 건축물등에 대한 사전재난영향평가를 안건으로 하는 위원회의 회의에서 제척된다. <개정 2025. 2. 11.>

1. 위원이나 위원이 소속된 기관ㆍ단체가 해당 위원회의 안건에 대한 용역ㆍ자문 또는 연구를 하였거나 그 밖의 방법으로 참여한 경우
2. 위원이나 위원의 배우자 또는 친족이 해당 위원회의 안건인 초고층 건축물등의 관리주체이거나 설계자(관리주체 또는 설계자가 법인ㆍ단체 등인 경우에는 그 대표자 또는 임원을 말한다)인 경우
3. 그 밖에 위원이 해당 초고층 건축물등과 직접적인 이해관계가 있다고 인정되는 경우

② 안건의 당사자는 위원에게 제1항 각 호의 제척사유가 있거나 공정한 심의ㆍ의결을 기대하기 어려운 사정이 있는 경우에는 위원회에 기피 신청을 할 수 있고, 위원회는 의결로 기피 여부를 결정한다. 이 경우 기피 신청의 대상인 위원은 그 의결에 참여하지 못한다.<개정 2025. 2. 11.>

③ 위원은 제1항 각 호의 제척사유에 해당하거나 본인에게 심의의 공정성을 기대하기 어려운 사정이 있다고 판단되는 경우에는 스스로 해당 안건의 심의ㆍ의결에서 회피(回避)해야 한다. <신설 2025. 2. 11.>

제10조(위원의 해촉) 시ㆍ도지사는 위원이 다음 각 호의 어느 하나에 해당하는 경우에는 해당 위원을 해촉(解囑)할 수 있다.

1. 심신쇠약 등으로 장기간 직무를 수행할 수 없게 된 경우
2. 직무와 관련된 비위사실이 있는 경우
3. 직무태만, 품위손상이나 그 밖의 사유로 위원으로 적합하지 않다고 인정되는 경우
4. 제9조제1항 각 호의 제척사유에 해당하거나 본인에게 심의의 공정성을 기대하기 어려운 사정이 있다고 판단되는 경우에 해당하는데도 불구하고 회피하지 않은 경우

5. 위원 스스로 직무를 수행하기 어렵다는 의사를 밝히는 경우

[전문개정 2025. 2. 11.]

제11조(사전재난영향평가의 내용) 법 제7조제1항제10호에서 “ 대통령령으로 정하는 사항 ” 이란 다음 각 호의 사항을 말한다. <개정 2025. 2. 11.>

1. 해일(지진해일을 포함한다) 대비ㆍ대응계획(초고층 건축물등이 해안으로부터 1킬로미터 이내에 건축되는 경우만 해당한다)
2. 건축물 대테러 설계 계획[폐쇄회로텔레비전(CCTV) 등 대테러 시설 및 장비 설치계획을 포함한다]
3. 관계지역 대지 경사 및 주변 현황
4. 관계지역 전기, 통신, 가스 및 상하수도 시설 등의 매설 현황

[제목개정 2025. 2. 11.]

제12조(재난예방 및 피해경감계획의 수립ㆍ시행 등) ① 초고층 건축물등의 관리주체는 법 제9조제1항에 따라 해당 초고층 건축물등에 대한 재난을 예방하고 피해를 경감하기 위한 계획(이하 “ 재난예방 및 피해경감계획 ” 이라 한다)을 계획 시행 전년도 12월 15일까지 매년 수립하여 시행하고, 특별자치시장ㆍ특별자치도지사(관할 구역 안에 지방자치단체인 시ㆍ군이 있는 특별자치도의 도지사는 제외한다. 이하 이 조, 제13조, 제13조의2 및 제13조의3에서 같다) 또는 시장ㆍ군수ㆍ구청장에게 제출해야 한다. 다만, 초고층 건축물등의 설치등을 하거나 건축물 또는 시설물이 증축 또는 용도변경으로 초고층 건축물등이 되는 경우에는 「건축법」 제19조제2항에 따른 용도변경 허가, 같은 법 제22조에 따른 사용승인 또는 「주택법」 제49조에 따른 사용검사 등을 받은 날부터 30일 이내에 재난예방 및 피해경감계획을 수립ㆍ시행하고, 특별자치시장ㆍ특별자치도지사 또는 시장ㆍ군수ㆍ구청장에게 제출해야 한다. <개정 2016. 11. 22., 2025. 2. 11.>

② 법 제9조제2항제12호에서 “ 대통령령으로 정하는 사항 ” 이란 다음 각 호의 사항을 말한다.<개정 2025. 2. 11.>

1. 초고층 건축물등의 층별ㆍ용도별 거주밀도(별표 1에 따른 거주밀도를 말한다. 이하 같다) 및 거주인원
2. 재난예방 및 재난발생 시 안전한 대피를 위한 홍보계획
3. 재난 유형별 대응ㆍ상호응원 및 비상전파 계획
4. 시설물의 유지관리계획
5. 건축물의 기본현황 및 이용계획

③ 소방청장은 필요하다고 인정하는 경우 재난예방 및 피해경감계획의 수립ㆍ시행에 필요한 지침을 작성하여 배포할 수 있다.<개정 2014. 11. 19., 2017. 7. 26.>

제13조(재난예방 및 피해경감계획의 통보 등) ① 삭제 <2025. 2. 11.>

② 특별자치시장ㆍ특별자치도지사 또는 시장ㆍ군수ㆍ구청장은 법 제10조제1항에 따라 재난예방 및 피해경감계획을 받은 날부터 3일 이내에 초고층 건축물등의 소재지를 관할하는 소방

서장에게 재난예방 및 피해경감계획을 보내야 한다.<개정 2025. 2. 11.>

③ 소방서장은 제2항에 따라 재난예방 및 피해경감계획을 받은 날부터 15일 이내에 재난예방 및 피해경감계획에 대한 검토 의견을 특별자치시장ㆍ특별자치도지사 또는 시장ㆍ군수ㆍ구청장에게 보내야 한다.<개정 2025. 2. 11.>

④ 특별자치시장ㆍ특별자치도지사 또는 시장ㆍ군수ㆍ구청장은 재난예방 및 피해경감계획을 수정하거나 보완할 필요가 있다고 인정한 경우에는 그 내용을 관리주체에게 통보해야 하며, 관리주체는 통보받은 날부터 10일 이내에 재난예방 및 피해경감계획을 수정하거나 보완하여 특별자치시장ㆍ특별자치도지사 또는 시장ㆍ군수ㆍ구청장에게 제출해야 한다. 이 경우 수정되거나 보완된 재난예방 및 피해경감계획의 송부 등에 관하여는 제2항과 제3항을 따른다.<개정 2025. 2. 11.>

[제목개정 2025. 2. 11.]

제13조의2(재난예방 및 피해경감계획의 이행 여부 확인) ① 특별자치시장ㆍ특별자치도지사 또는 시장ㆍ군수ㆍ구청장은 법 제10조제4항에 따라 관리주체가 수립한 재난예방 및 피해경감계획의 이행 여부를 연 1회 이상 확인해야 한다.

② 특별자치시장ㆍ특별자치도지사 또는 시장ㆍ군수ㆍ구청장은 제1항에 따른 이행 여부 확인을 위하여 필요한 경우 관련 자료의 제출을 요구할 수 있다.

③ 제1항에 따라 이행 여부를 확인한 시장ㆍ군수ㆍ구청장은 이행 여부의 확인 결과를 시ㆍ도지사에게 통보해야 한다.

[본조신설 2025. 2. 11.]

제13조의3(총괄재난관리자의 자격 등) ① 법 제12조제1항에 따른 총괄재난관리자(이하 "총괄재난관리자"라 한다)는 다음 각 호의 어느 하나에 해당하는 사람이어야 한다.

1. 「건축사법」 제2조제1호에 따른 건축사의 자격을 취득한 사람
2. 「국가기술자격법」에 따른 건축ㆍ기계ㆍ전기ㆍ토목 또는 안전관리 분야 기술사의 자격을 취득한 사람
3. 「화재의 예방 및 관리에 관한 법률 시행령」 별표 4 제1호에 따라 특급 소방안전관리대상물의 소방안전관리자로 선임될 수 있는 자격을 갖춘 사람
4. 「국가기술자격법」에 따른 건축ㆍ기계ㆍ전기ㆍ토목 또는 안전관리 분야 기사 또는 기능장의 자격을 취득한 후 재난 및 안전관리에 관한 실무경력이 5년 이상인 사람
5. 「국가기술자격법」에 따른 건축ㆍ기계ㆍ전기ㆍ토목 또는 안전관리 분야 산업기사의 자격을 취득한 후 재난 및 안전관리에 관한 실무경력이 7년 이상인 사람
6. 「공동주택관리법」 제67조제2항에 따른 주택관리사의 자격을 취득한 후 재난 및 안전관리에 관한 실무경력이 5년 이상인 사람

② 초고층 건축물등의 관리주체는 다음 각 호의 구분에 따른 날부터 30일 이내에 총괄재난관리자를 선임해야 한다.

1. 초고층 건축물등을 신축ㆍ증축ㆍ개축ㆍ재축ㆍ이전 또는 대수선한 경우: 「건축법」 제22조에 따른 사용승인 또는 「주택법」 제49조에 따른 사용검사 등을 받은 날
2. 건축물 또는 시설물이 증축 또는 용도변경으로 인하여 초고층 건축물등이 된 경우: 「건축법」 제22조에 따른 사용승인이나 「주택법」 제49조에 따른 사용검사 등을 받은 날 또는 용도변경 사실을 건축물대장에 기록한 날
3. 초고층 건축물등을 양수하거나 「민사집행법」에 따른 경매, 「채무자 회생 및 파산에 관한 법률」에 따른 환가, 「국세징수법」ㆍ「관세법」 또는 「지방세징수법」에 따른 압류재산의 매각, 그 밖에 이에 준하는 절차에 따라 초고층 건축물등을 인수한 경우: 양수 또는 인수한 날
4. 총괄재난관리자를 해임하였거나 총괄재난관리자가 퇴직한 경우: 해임 또는 퇴직한 날

③ 초고층 건축물등의 관리주체는 제2항에 따라 총괄재난관리자를 선임한 경우 해당 총괄재난관리자를 선임한 날부터 14일 이내에 행정안전부령으로 정하는 바에 따라 특별자치시장ㆍ특별자치도지사 또는 시장ㆍ군수ㆍ구청장에게 등록해야 한다.

④ 초고층 건축물등의 관리주체는 법 제12조제2항에 따라 해당 초고층건축물등의 시설ㆍ전기ㆍ가스ㆍ방화 등의 재난ㆍ안전관리 업무 종사자 중에서 총괄재난관리자와 협의하여 미리 지명한 사람을 총괄재난관리자의 대리자로 지정해야 한다. 이 경우 총괄재난관리자의 업무를 대행하는 기간은 30일을 초과할 수 없다.

⑤ 시ㆍ도지사 또는 시장ㆍ군수ㆍ구청장은 법 제12조제5항에 따라 총괄재난관리자의 업무 정지를 명할 때에는 그 사실을 시ㆍ도 또는 시ㆍ군ㆍ구의 공보에 공고하고, 소방청장에게 통보해야 한다.

[본조신설 2025. 2. 11.]

제14조(피난안전구역 설치기준 등) ① 초고층 건축물등의 관리주체는 법 제18조제1항에 따라 다음 각 호의 구분에 따른 피난안전구역을 설치하여야 한다. <개정 2016. 11. 22., 2025. 2. 11.>

1. 초고층 건축물: 「건축법 시행령」 제34조제3항에 따른 피난안전구역을 설치할 것

1의2. 30층 이상 49층 이하인 지하연계 복합건축물: 「건축법 시행령」 제34조제4항에 따른 피난안전구역을 설치할 것

2. 16층 이상 29층 이하인 지하연계 복합건축물: 지상층별 거주밀도가 제곱미터당 1.5명을 초과하는 층은 해당 층의 사용형태별 면적의 합의 10분의 1에 해당하는 면적을 피난안전구역으로 설치할 것
3. 초고층 건축물등의 지하층이 법 제2조제2호나목의 용도로 사용되는 경우: 해당 지하층에 별표 2의 피난안전구역 면적 산정기준에 따라 피난안전구역을 설치할 것. 다만, 해당 지하층이 다음 각 목의 어느 하나에 해당하는 경우에는 피난안전구역을 설치하지 않을 수 있다.
   가. 선큰(지표 아래에 있고 바깥 공기에 개방된 공간으로서 건축물 사용자 등의 보행ㆍ휴식 및 피난 등에 제공되는 공간을 말한다. 이하 같다)이 설치된 경우
   나. 「소방시설 설치 및 관리에 관한 법률 시행령」 제2조제2호에 따른 피난층에 해당하는 경우로서 건축물의 출입구가 지상과 직접 연결된 경우

② 제1항에 따라 설치하는 피난안전구역은 「건축법 시행령」 제34조제5항에 따른 피난안전구역의 규모와 설치기준에 맞게 설치하여야 하며, 다음 각 호의 소방시설(「소방시설 설치 및 관리에 관한 법률 시행령」 별표 1에 따른 소방시설을 말한다)을 모두 갖추어야 한다. 이 경우 소방시설은 「소방시설 설치 및 관리에 관한 법률」 제12조제1항에 따른 화재안전기준에 맞는 것이어야 한다.<개정 2016. 11. 22., 2022. 11. 29.>

1. 소화설비 중 소화기구(소화기 및 간이소화용구만 해당한다), 옥내소화전설비 및 스프링클러설비
2. 경보설비 중 자동화재탐지설비
3. 피난설비 중 방열복, 공기호흡기(보조마스크를 포함한다), 인공소생기, 피난유도선(피난안전구역으로 통하는 직통계단 및 특별피난계단을 포함한다), 피난안전구역으로 피난을 유도하기 위한 유도등ㆍ유도표지, 비상조명등 및 휴대용비상조명등
4. 소화활동설비 중 제연설비, 무선통신보조설비

③ 제1항제3호가목에 따른 선큰은 다음 각 호의 기준에 맞게 설치해야 한다.<개정 2015. 4. 14., 2016. 11. 22., 2021. 1. 5., 2022. 11. 29., 2025. 2. 11.>

1. 다음 각 목의 구분에 따라 용도(「건축법 시행령」 별표 1에 따른 용도를 말한다)별로 산정한 면적을 합산한 면적 이상으로 설치할 것
   가. 문화 및 집회시설 중 공연장, 집회장 및 관람장은 해당 면적의 7퍼센트 이상
   나. 판매시설 중 소매시장은 해당 면적의 7퍼센트 이상
   다. 그 밖의 용도는 해당 면적의 3퍼센트 이상
2. 다음 각 목의 기준에 맞게 설치할 것
   가. 지상 또는 피난층(직접 지상으로 통하는 출입구가 있는 층 및 제1항에 따른 피난안전구역을 말한다)으로 통하는 너비 1.8미터 이상의 직통계단을 설치하거나, 너비 1.8미터 이상 및 경사도 12.5퍼센트 이하의 경사로를 설치할 것
   나. 거실(건축물 안에서 거주, 집무, 작업, 집회, 오락, 그 밖에 이와 유사한 목적을 위하여 사용되는 방을 말한다. 이하 같다) 바닥면적 100제곱미터마다 0.6미터 이상을 거실에 접하도록 하고, 선큰과 거실을 연결하는 출입문의 너비는 거실 바닥면적 100제곱미터마다 0.3미터로 산정한 값 이상으로 할 것
3. 다음 각 목의 기준에 맞는 설비를 갖출 것
   가. 빗물에 의한 침수 방지를 위하여 차수판(遮水板), 집수정(물저장고), 역류방지기를 설치할 것
   나. 선큰과 거실이 접하는 부분에 제연설비[드렌처(수막)설비 또는 공기조화설비와 별도로 운용하는 제연설비를 말한다]를 설치할 것. 다만, 선큰과 거실이 접하는 부분에 설치된 공기조화설비가 「소방시설 설치 및 관리에 관한 법률」 제12조제1항에 따른 화재안전기준에 맞게 설치되어 있고, 화재발생 시 제연설비 기능으로 자동 전환되는 경우에는 제연설비를 설치하지 않을 수 있다.

④ 초고층 건축물등의 관리주체는 피난안전구역에 제1항부터 제3항까지에서 규정한 사항 외에 재난의 예방·대응 및 지원을 위하여 행정안전부령으로 정하는 설비 등을 갖추어야 한다. <개정 2013. 3. 23., 2014. 11. 19., 2017. 7. 26.>

제3장 보칙

제15조(권한의 위임) 시·도지사는 법 제28조제1항에 따라 법 제13조제1항에 따른 통합안전점검에 관한 업무를 시장·군수·구청장에게 위임한다. <개정 2025. 2. 11.>

제15조의2(규제의 재검토) 소방청장은 제14조 및 별표 2에 따른 피난안전구역 설치기준 등에 대하여 2017년 1월 1일을 기준으로 3년마다(매 3년이 되는 해의 1월 1일 전까지를 말한다) 그 타당성을 검토하여 개선 등의 조치를 해야 한다.
[전문개정 2026. 3. 24.]

제4장 벌칙

제16조(과태료의 부과기준) 법 제33조 및 제34조에 따른 과태료의 부과기준은 별표 3과 같다.

부칙 <제23653호,2012. 3. 9.>

제1조(시행일) 이 영은 2012년 3월 9일부터 시행한다.

제2조(다른 법령의 인용에 따른 경과조치) 2012년 3월 17일까지는 제14조제2항 각 호 외의 부분 전단 중 “「건축법 시행령」 제34조제5항”은 “「건축법 시행령」 제34조제4항”으로 본다.

부칙 <제24417호,2013. 3. 23.>(소방방재청과 그 소속기관 직제)

제1조(시행일) 이 영은 공포한 날부터 시행한다. <단서 생략>

제2조 생략

제3조(다른 법령의 개정) ①부터2! 까지 생략

2@ 초고층 및 지하연계 복합건축물 재난관리에 관한 특별법 시행령 일부를 다음과 같이 개정한다.

제14조제4항 중 “행정안전부령”을 “안전행정부령”으로 한다.

2# 생략

부칙 <제25753호,2014. 11. 19.>(국민안전처와 그 소속기관 직제)

제1조(시행일) 이 영은 공포한 날부터 시행한다. 다만, 부칙 제7조에 따라 개정되는 대통령령 중 이 영 시행 전에 공포되었으나 시행일이 도래하지 아니한 대통령령을 개정한 부분은 각각 해당 대통령령의 시행일부터 시행한다.

제2조부터 제6조까지 생략

제7조(다른 법령의 개정) ①부터2^ 까지 생략

2& 초고층 및 지하연계 복합건축물 재난관리에 관한 특별법 시행령 일부를 다음과 같이 개정한다.

제12조제3항 중 " 소방방재청장 " 을 " 국민안전처장관 " 으로 한다.

제14조제4항 중 " 안전행정부령 " 을 " 총리령 " 으로 한다.

2* 부터3# 까지 생략

부칙 <제25836호,2014. 12. 9.>(화학물질관리법 시행령)

제1조(시행일) 이 영은 2015년 1월 1일부터 시행한다.

제2조부터 제4조까지 생략

제5조(다른 법령의 개정) ①부터 ⑫까지 생략

⑬ 초고층 및 지하연계 복합건축물 재난관리에 관한 특별법 시행령 일부를 다음과 같이 개정한다.

제4조제1호를 다음과 같이 한다.

1. 「화학물질관리법」 제2조제2호부터 제6호까지의 규정에 따른 유독물질, 허가물질, 제한물질, 금지물질 및 사고대비물질

⑭부터1(까지 생략

제6조 생략

부칙 <제25840호,2014. 12. 9.>(규제 재검토기한 설정 등 규제정비를 위한 건축법 시행령 등 일부개정령)

제1조(시행일) 이 영은 2015년 1월 1일부터 시행한다.

제2조부터 제16조까지 생략

부칙 <제26198호,2015. 4. 14.>

이 영은 공포한 날부터 시행한다.

부칙 <제27444호,2016. 8. 11.>(주택법 시행령)

제1조(시행일) 이 영은 2016년 8월 12일부터 시행한다.

제2조부터 제6조까지 생략

제7조제7조(다른 법령의 개정) ①부터 <65>까지 생략

<66> 초고층 및 지하연계 복합건축물 재난관리에 관한 특별법 시행령 일부를 다음과 같이 한다.

제13조제1항 중 “ 「주택법」 제29조 ”를 “ 「주택법」 제49조 ”로 한다.

<67>부터 <75>까지 생략

제8조 생략

부칙 <제27605호,2016. 11. 22.>

이 영은 공포한 날부터 시행한다. 다만, 별표 3 제2호다목 및 마목부터 사목까지의 개정규정은 2017년 1월 28일부터 시행한다.

부칙 <제27751호,2016. 12. 30.>(규제 재검토기한 설정 등을 위한 가맹사업거래의 공정화에 관한 법률 시행령 등 일부개정령)

제1조(시행일) 이 영은 2017년 1월 1일부터 시행한다. <단서 생략>

제2조부터 제12조까지 생략

부칙 <제28216호,2017. 7. 26.>(소방청과 그 소속기관 직제)

제1조(시행일) 이 영은 공포한 날부터 시행한다. 다만, 부칙 제3조에 따라 개정되는 대통령령 중 이 영 시행 전에 공포되었으나 시행일이 도래하지 아니한 대통령령을 개정한 부분은 각각 해당 대통령령의 시행일부터 시행한다.

제2조 생략

제3조(다른 법령의 개정) ①부터 ⑭까지 생략

⑮ 초고층 및 지하연계 복합건축물 재난관리에 관한 특별법 시행령 일부를 다음과 같이 개정한다.

제12조제3항 및 제15조의2 각 호 외의 부분 중 “ 국민안전처장관 ”을 각각 “ 소방청장 ”으로 한다.

제14조제4항 중 “ 총리령 ”을 “ 행정안전부령 ”으로 한다.

1^ 생략

부칙 <제30256호,2019. 12. 24.>(산업안전보건법 시행령)

제1조(시행일) 이 영은 2020년 1월 16일부터 시행한다. <단서 생략>

제2조부터 제31조까지 생략

제32조(다른 법령의 개정) ①부터3% 까지 생략

3^ 초고층 및 지하연계 복합건축물 재난관리에 관한 특별법 시행령 일부를 다음과 같이 개정한다.

제4조제4호 중 “ 「산업안전보건법」 제38조 ”를 “ 「산업안전보건법」 제118조 ”로 한다.

3& 부터4) 까지 생략

제33조 생략

부칙 <제31380호,2021. 1. 5.>(어려운 법령용어 정비를 위한 473개 법령의 일부개정에 관한 대통령령)

이 영은 공포한 날부터 시행한다. <단서 생략>

부칙 <제33004호,2022. 11. 29.>(소방시설 설치 및 관리에 관한 법률 시행령)

제1조(시행일) 이 영은 2022년 12월 1일부터 시행한다. <단서 생략>

제2조부터 제15조까지 생략

제16조(다른 법령의 개정) ①부터3@ 까지 생략

3# 초고층 및 지하연계 복합건축물 재난관리에 관한 특별법 시행령 일부를 다음과 같이 개정한다.

제14조제2항 각 호 외의 부분 전단 중 “ 「화재예방, 소방시설 설치ㆍ유지 및 안전관리에 관한 법률 시행령」 ”을 “ 「소방시설 설치 및 관리에 관한 법률 시행령」 ”으로 하고, 같은 항 각 호 외의 부분 후단 및 같은 조 제3항제3호나목 단서 중 “ 「화재예방, 소방시설 설치ㆍ유지 및 안전관리에 관한 법률」 제9조제1항 ”을 각각 “ 「소방시설 설치 및 관리에 관한 법률」 제12조제1항 ”으로 한다.

3$ 부터3(까지 생략

제17조 생략

부칙 <제35256호,2025. 2. 11.>

제1조(시행일) 이 영은 2025년 2월 14일부터 시행한다.

제2조(사전재난영향평가위원회 위원의 제척ㆍ기피ㆍ회피에 관한 적용례) 제9조의 개정규정은 이 영 시행 이후 사전재난영향평가위원회의 회의를 소집하는 경우부터 적용한다.

제3조(관계지역 지정ㆍ고시에 관한 경과조치) 이 영 시행 전에 종전의 제3조제1항제2호에 따라 「재난 및 안전관리 기본법」 제16조에 따른 시ㆍ군ㆍ구재난안전대책본부의 본부장, 시ㆍ도

재난안전대책본부의 본부장 또는 같은 법 제14조에 따른 중앙재난안전대책본부의 본부장이 지정ㆍ고시한 관계지역은 제3조제1항제2호의 개정규정에 따라 시ㆍ도지사, 시장ㆍ군수ㆍ구청장 또는 소방청장이 지정ㆍ고시한 관계지역으로 본다.

부칙 <제35696호,2025. 8. 5.>(화학물질관리법 시행령)

제1조(시행일) 이 영은 2025년 8월 7일부터 시행한다.

제2조(다른 법령의 개정) ①부터1& 까지 생략

1* 초고층 및 지하연계 복합건축물 재난관리에 관한 특별법 시행령 일부를 다음과 같이 개정한다.

제4조제1호를 다음과 같이 한다.

1. 「화학물질관리법」 제2조제3호부터 제5호까지 및 제7호에 따른 허가물질, 제한물질, 금지물질 및 유해화학물질

1(부터2# 까지 생략

부칙 <제35716호,2025. 8. 26.>(관광진흥법 시행령)

제1조(시행일) 이 영은 2025년 8월 28일부터 시행한다.

제2조(다른 법령의 개정) ①부터2& 까지 생략

2* 초고층 및 지하연계 복합건축물 재난관리에 관한 특별법 시행령 일부를 다음과 같이 개정한다.

별표 1 제6호 중 “ 종합유원시설업, 일반유원시설업, 기타유원시설업 ”을 “ 종합테마파크업, 일반테마파크업, 기타테마파크업 ”으로 한다.

2(및3) 생략

부칙 <제36220호,2026. 3. 24.>(규제 재검토기한 정비를 위한 136개 법령의 일부개정에 관한 대통령령)

이 영은 공포한 날부터 시행한다.

부칙 <제36432호,2026. 6. 23.>(통합특별시 신설에 따른 소방청 소관 21개 법령의 일부개정에 관한 대통령령)

이 영은 2026년 7월 1일부터 시행한다.

■ 초고층 및 지하연계 복합건축물 재난관리에 관한 특별법 시행령 [별표 1] <개정 2025. 8. 26.>

거주밀도(제2조제2항 본문, 제12조제2항제1호 및 제14조제1항제2호 관련)

용도	사용형태	거주밀도 (명/㎡)
1. 문화·집회	가. 좌석이 있는 극장·회의장·전시장[로비·홀·전실(前室)을 포함한다] 및 그 밖에 이와 비슷한 것	
	1) 고정식 좌석	n
	2) 이동식 좌석	1.30
	3) 입석식	2.60
	나. 좌석이 없는 극장·회의장·전시장(로비·홀·전실을 포함한다) 및 그 밖에 이와 비슷한 것	1.80
	다. 회의실	1.50
	라. 무대	0.70
	마. 게임제공업	1.00
	바. 나이트클럽	1.70
	사. 전시장(산업전시장)	0.70
2. 판매	가. 매장	0.50
	나. 연속식 점포	
	1) 매장	0.50
	2) 통로	0.25
	다. 창고 및 배송공간	0.37
	라. 음식점(레스토랑)·바·카페	1.00
3. 운수	여객터미널, 철도시설, 공항시설, 항만시설, 그 밖에 이와 비슷한 운수시설	0.37
4. 업무	가. 사무실이 높이 60m 초과하는 부분에 위치	1.25
	나. 사무실이 높이 60m 이하 부분에 위치	0.25
5. 숙박	가. 공동주택	R+1
	나. 호텔, 숙박시설	0.05
6. 유원	「관광진흥법 시행령」 제2조제5호에 따른 종합테마파크업, 일반테마파크업, 기타테마파크업	0.50
7. 교육	가. 도서관	
	1) 서고·통로	0.10
	2) 열람실	0.21
	나. 학교	
	1) 교실	0.52
	2) 그 밖의 시설	0.21
8. 운동	운동시설	0.21
9. 의료	가. 입원치료구역	0.04
	나. 수면구역(숙소 등)	0.09

10. 보육	보호시설(아동 관련 시설, 노인복지시설 등)	0.30

비고

1. 둘 이상의 용도·사용형태로 사용되는 층의 거주밀도는 용도·사용형태별 거주밀도에 해당 용도·사용형태의 면적이 해당 층에서 차지하는 비율을 반영하여 각각 산정한 값을 더하여 산정한다.
2. "n"은 좌석 수를 말한다.
3. 위 표 제2호나목의 "연속식 점포"란 벽체를 연속으로 맞대거나 복도를 공유하고 있는 점포 수가 둘 이상인 경우를 말한다.
4. "R"은 세대별 방의 개수를 말한다.
5. 위 표의 사용형태에 해당하는 「건축법 시행령」 별표 1에 따른 용도별 건축물의 종류는 소방청장이 정하여 고시한다.

■ 초고층 및 지하연계 복합건축물 재난관리에 관한 특별법 시행령 [별표 2] <개정 2025. 2. 11.>

피난안전구역 면적 산정기준(제14조제1항제3호 관련)

1. 지하층이 하나의 용도로 사용되는 경우
   피난안전구역 면적 = (수용인원 × 0.1) × 0.28㎡
2. 지하층이 둘 이상의 용도로 사용되는 경우
   피난안전구역 면적 = (용도 · 사용형태별 수용인원의 합 × 0.1) × 0.28㎡

비고: 수용인원은 용도 · 사용형태별 면적과 별표 1에 따른 거주밀도를 곱한 값을 말한다.

■ 초고층 및 지하연계 복합건축물 재난관리에 관한 특별법 시행령 [별표 3] <개정 2025. 2. 11.>

과태료의 부과기준(제16조 관련)

1. 일반기준

가. 위반행위의 횟수에 따른 과태료의 부과기준은 최근 1년간 같은 위반행위로 과태료를 부과받은 경우에 적용한다. 이 경우 위반행위에 대하여 과태료 부과처분을 한 날과 다시 같은 위반행위를 적발한 날을 기준으로 하여 위반횟수를 계산한다.

나. 과태료 부과권자는 다음의 어느 하나의 경우에 제2호에 따른 과태료 금액의 2분의 1의 범위에서 그 금액을 줄여 부과할 수 있다. 다만, 과태료를 체납하고 있는 위반행위자에 대해서는 그러하지 아니하다.

1) 위반행위자가 「질서위반행위규제법 시행령」 제2조의2제1항 각 호의 어느 하나에 해당하는 경우

2) 위반행위자가 처음 위반행위를 한 경우로서 3년 이상 해당 초고층 건축물등을 법 또는 이 영에 따라 모범적으로 운영한 사실이 인정되는 경우

3) 위반행위자가 재난으로 인하여 심각한 재산상 손실을 입었거나 사업 여건이 악화되어 사업이 중대한 위기에 처하는 등의 사정이 있는 경우

4) 위반행위가 사소한 부주의나 오류 등 과실로 인한 것으로 인정되는 경우

5) 위반행위자가 같은 위반행위로 다른 법령에 따라 과태료·벌금 및 영업정지 등의 처분을 받은 경우

6) 위반행위자가 위반행위로 인한 결과를 시정하였거나 해소한 경우

7) 그 밖에 위반행위의 정도, 위반행위의 동기와 그 결과 등을 고려하여 과태료를 줄일 필요가 있다고 인정되는 경우

2. 개별기준

위반행위	근거 법조문	과태료 금액		
		1차 위반	2차 위반	3차 위반
가. 법 제10조제1항을 위반하여	법 제33조			

재난예방 및 피해경감계획을 제출하지 않은 경우 1) 제출 지연기간이 1개월 이상 3개월 미만인 경우 2) 제출 지연기간이 3개월 이상 6개월 미만인 경우 3) 제출 지연기간이 6개월 이상인 경우	제1호	300만원 400만원 500만원		
나. 법 제11조제1항을 위반하여 재난 및 안전관리협의회를 구성 또는 운영하지 않은 경우	법 제33조 제2호	500만원		
다. 법 제12조제1항 각 호 외의 부분 후단을 위반하여 다른 법령에 따른 안전관리자를 겸직한 경우	법 제33조 제2호의2	300만원	400만원	500만원
라. 법 제12조제2항을 위반하여 총괄재난관리자의 대리자를 지정하지 않은 경우	법 제34조 제1호	100만원	200만원	300만원
마. 법 제12조의2제1항을 위반하여 법령 위반 사항을 발견하였음에도 필요한 조치를 요구하지 않은 경우	법 제34조 제2호	100만원	200만원	300만원
바. 법 제12조의2제2항을 위반하여 총괄재난관리자의 조치요구에 대하여 필요한 조치를 하지 않은 경우	법 제34조 제3호	100만원	200만원	300만원
사. 법 제12조의2제3항을 위반하여 조치요구를 이유로 총괄재난관리자를 해임하거나 보수의 지급을 거부하는 등 불이익한 처우를 한 경우	법 제33조 제2호의3	300만원	400만원	500만원
아. 법 제12조의2제4항을 위반하여 그 사실을 알리지 않은 경우	법 제34조 제4호	100만원	200만원	300만원
자. 법 제14조제1항을 위반하여 교육 또는 훈련을 실시하지 않은 경우 1) 관계인 또는 거주자를 대상	법 제34조 제5호	100만원		

으로 교육 또는 훈련을 실시하지 않은 경우 2) 상시근무자를 대상으로 교육 또는 훈련을 실시하지 않은 경우 3) 1)과 2)에 모두 해당하는 경우		200만원 300만원		
차. 법 제19조제3항을 위반하여 신고하지 않은 경우	법 제34조 제6호	100만원	200만원	300만원
카. 법 제22조제1항을 위반하여 초기대응대를 구성 또는 운영하지 않은 경우	법 제33조 제3호	500만원		

초고층 및 지하연계 복합건축물 재난관리에 관한 특별법 시행규칙

[시행 2026. 7. 1.] [행정안전부령 제628호, 2026. 7. 1., 타법개정]

소방청 (예방정책과) 044 - 205 - 7446

제1장 총칙

제1조(목적) 이 규칙은 「초고층 및 지하연계 복합건축물 재난관리에 관한 특별법」 및 같은 법 시행령에서 위임된 사항과 그 시행에 필요한 사항을 규정함을 목적으로 한다.

제1조의2(지하연계 복합건축물) 「초고층 및 지하연계 복합건축물 재난관리에 관한 특별법 시행령」(이하 "영"이라 한다) 제2조제2항 단서에 따른 건축물의 지상층에 대한 재실자 수 산정방법에 관하여는 「건축물의 피난·방화구조 등의 기준에 관한 규칙」 별표 1의2 제1호가목 및 나목에 따른 재실자 수 산정방법을 준용한다.
[본조신설 2025. 2. 14.]

제2장 예방 및 대비

제1조의3(사전재난영향평가 신청 및 통보) ① 영 제5조제2항에서 "행정안전부령으로 정하는 평가 신청서"란 별지 제1호서식의 사전재난영향평가 신청서를 말한다.
② 특별시장·통합특별시장·광역시장·특별자치시장·도지사 또는 특별자치도지사(이하 "시·도지사"라 한다)는 「초고층 및 지하연계 복합건축물 재난관리에 관한 특별법」(이하 "법"이라 한다) 제6조제3항에 따라 사전재난영향평가 결과를 통보하는 경우에는 별지 제1호의2서식의 사전재난영향평가 결과 통보서에 따른다.<개정 2026. 7. 1.>
[본조신설 2025. 2. 14.]

제1조의4(재평가 신청 및 통보) ① 영 제5조의2제1항에서 "행정안전부령으로 정하는 재평가 신청서"란 별지 제1호의3서식의 사전재난영향평가 재평가 신청서를 말한다.
② 시·도지사는 영 제5조의2제2항에 따라 재평가 결과를 통보하는 경우에는 별지 제1호의2서식의 사전재난영향평가 재평가 결과 통보서에 따른다.
[본조신설 2025. 2. 14.]

제2조(총괄재난관리자의 업무) 법 제12조제1항제10호에서 "행정안전부령으로 정하는 사항"이란 다음 각 호의 사항을 말한다.
1. 법 제3조에 따른 건축물 및 시설물(이하 "초고층 건축물등"이라 한다)의 유지·관리 및 점검, 보수 등에 관한 사항

2. 법 제13조에 따른 통합안전점검 실시에 관한 사항
3. 법 제15조에 따른 홍보계획의 수립ㆍ시행에 관한 사항
4. 방범, 보안, 테러 대비ㆍ대응 계획의 수립 및 시행에 관한 사항
[전문개정 2025. 2. 14.]

제3조(총괄재난관리자의 선임 및 등록) ① 영 제13조의3제3항에 따라 총괄재난관리자 선임 등록을 하려는 초고층 건축물등의 관리주체는 별지 제1호의4서식의 총괄재난관리자 선임 등록 신청서에 다음 각 호의 구분에 따른 서류를 첨부하여 특별자치시장ㆍ특별자치도지사(관할 구역 안에 지방자치단체인 시ㆍ군이 있는 특별자치도의 도지사는 제외한다. 이하 제2항 및 제3항에서 같다) 또는 시장ㆍ군수ㆍ구청장(자치구의 구청장을 말한다. 이하 같다)에게 제출해야 한다.

1. 선임한 총괄재난관리자가 영 제13조의3제1항제1호에 해당하는 경우: 건축사 자격증 사본
2. 선임한 총괄재난관리자가 영 제13조의3제1항제3호에 해당하는 경우: 소방시설관리사증 사본, 소방안전관리자 자격수첩 또는 해당 경력을 증명할 수 있는 서류
3. 선임한 총괄재난관리자가 영 제13조의3제1항제4호 또는 제5호에 해당하는 경우: 재난 및 안전관리에 관한 실무경력을 증명할 수 있는 서류
4. 선임한 총괄재난관리자가 영 제13조의3제1항제6호에 해당하는 경우: 주택관리사 자격증 사본, 재난 및 안전관리에 관한 실무경력을 증명할 수 있는 서류

② 제1항에 따라 신청을 받은 특별자치시장ㆍ특별자치도지사 또는 시장ㆍ군수ㆍ구청장은 선임한 총괄재난관리자가 다음 각 호의 어느 하나에 해당하는 경우 「전자정부법」 제36조제1항에 따른 행정정보의 공동이용을 통하여 선임된 총괄재난관리자의 국가기술자격증을 확인해야 한다. 다만, 신청인이 확인에 동의하지 않는 경우에는 그 사본을 제출하게 해야 한다.

1. 영 제13조의3제1항제2호에 해당하는 경우
2. 영 제13조의3제1항제3호에 해당하는 사람 중 「화재의 예방 및 안전관리에 관한 법률 시행령」 별표 4 제1호나목1)(소방기술사의 자격이 있는 사람만 해당한다)ㆍ2)ㆍ3)에 해당하는 경우
3. 영 제13조의3제1항제4호 또는 제5호에 해당하는 경우

③ 제1항에 따라 신청을 받은 특별자치시장ㆍ특별자치도지사 또는 시장ㆍ군수ㆍ구청장은 선임된 총괄재난관리자가 영 제13조의3제1항 각 호의 어느 하나에 해당하는 자격을 갖추었다고 인정하는 경우에는 별지 제2호서식의 총괄재난관리자 선임 등록증을 발급해야 한다.

④ 특별자치시장ㆍ특별자치도지사(관할 구역 안에 지방자치단체인 시ㆍ군이 있는 특별자치도의 도지사는 제외한다) 또는 시장ㆍ군수ㆍ구청장은 제3항에 따라 총괄재난관리자 선임 등록증을 발급하였을 때에는 그 사실을 별지 제3호서식의 총괄재난관리자 선임 등록대장에 기록ㆍ관리해야 하며, 총괄재난관리자 선임에 관한 내용을 「재난 및 안전관리 기본법」 제3조제7호에 따른 긴급구조기관(해양경찰청ㆍ지방해양경찰청 및 해양경찰서는 제외하며, 이하 제12조제2항제5호에서 "긴급구조기관"이라 한다) 및 특별시장ㆍ통합특별시장ㆍ광역시장ㆍ도지사ㆍ특별자치도지사에게 통보해야 한다.<개정 2026. 7. 1.>

[전문개정 2025. 2. 14.]

제4조(총괄재난관리자에 대한 교육) ① 총괄재난관리자는 총괄재난관리자로 선임된 날부터 6개월 이내에 다음 각 호의 사항을 포함하는 교육을 받아야 하며, 그 후 2년마다 1회 이상 보수교육(補修敎育)을 받아야 한다. <개정 2014. 11. 19., 2017. 7. 26., 2025. 2. 14.>

1. 재난관리 일반
2. 법 및 하위법령의 주요 내용
3. 재난예방 및 피해경감계획 수립에 관한 사항
4. 관계인, 상시근무자 및 거주자에 대하여 실시하는 재난 및 테러 등에 대한 교육ㆍ훈련에 관한 사항
5. 종합방재실의 설치ㆍ운영에 관한 사항
6. 종합재난관리체제의 구축에 관한 사항
7. 피난안전구역의 설치ㆍ운영에 관한 사항
8. 유해ㆍ위험물질의 관리 등에 관한 사항
9. 그 밖에 소방청장이 필요하다고 인정하는 사항

② 제1항에 따른 교육은 소방청장이 실시하거나 소방청장이 지정하는 기관이 실시한다.<개정 2014. 11. 19., 2017. 7. 26.>

③ 제1항에 따른 교육의 일정, 내용 및 방법 등에 관하여 필요한 세부 사항은 소방청장이 정하여 고시한다. 이 경우 소방청장은 그 내용(변경되는 고시 내용을 포함한다)을 초고층 건축물 등의 관리주체에게 통보하여야 한다.<개정 2014. 11. 19., 2017. 7. 26.>

제4조의2 삭제 <2025. 2. 14.>

제5조(통합안전점검의 실시 등) ① 초고층 건축물등의 관리주체는 법 제13조제1항에 따라 통합안전점검을 요청하려면 통합안전점검을 희망하는 날 30일 전까지 별지 제4호서식의 초고층 및 지하연계 복합건축물 통합안전점검 신청서를 시ㆍ도지사 또는 시장ㆍ군수ㆍ구청장에게 제출해야 한다. <개정 2025. 2. 14.>

② 제1항에 따른 신청을 받은 시ㆍ도지사 또는 시장ㆍ군수ㆍ구청장은 관계 기관과 통합안전점검 시기 등을 협의하여 신청을 받은 날부터 14일 이내에 통합안전점검 실시 여부를 신청인에게 통보해야 한다.<개정 2025. 2. 14.>

③ 제2항에 따라 시ㆍ도지사 또는 시장ㆍ군수ㆍ구청장으로부터 통합안전점검에 관한 협의를 요청받은 관계 기관은 통합안전점검에 응할 수 없는 경우에는 시ㆍ도지사 또는 시장ㆍ군수ㆍ구청장에게 그 사유를 제출해야 한다.<개정 2025. 2. 14.>

제6조(교육 및 훈련 등) ① 초고층 건축물등의 관리주체는 법 제14조제1항에 따라 관계인, 상시근무자 및 거주자에 대하여 다음 각 호의 구분에 따른 교육 및 훈련을 하여야 한다.

1. 관계인 및 상시근무자에 대한 교육 및 훈련

가. 재난 발생 상황 보고ㆍ신고 및 전파에 관한 사항
나. 입점자, 이용자 및 거주자 등(장애인 및 노약자를 포함한다)의 대피 유도에 관한 사항
다. 현장 통제와 재난의 대응 및 수습에 관한 사항
라. 재난 발생 시 임무, 재난 유형별 대처 및 행동 요령에 관한 사항
마. 2차 피해 방지 및 저감(低減)에 관한 사항
바. 외부기관 출동 관련 상황 인계에 관한 사항
사. 테러 예방 및 대응 활동에 관한 사항

2. 거주자 등에 대한 교육 및 훈련
가. 피난안전구역의 위치에 관한 사항
나. 피난층(직접 지상으로 통하는 출입구가 있는 층 및 피난안전구역을 말한다. 이하 같다)으로의 대피요령 등에 관한 사항
다. 피해 저감을 위한 사항
라. 테러 예방 및 대응 활동에 관한 사항(입점자의 경우만 해당한다)

② 초고층 건축물등의 관리주체는 제1항에 따른 교육 및 훈련을 매년 1회 이상 하여야 한다.

③ 초고층 건축물등의 관리주체는 제1항에 따른 교육 및 훈련의 종류ㆍ내용ㆍ시기ㆍ횟수 및 참여 대상 등을 주요 내용으로 하는 다음 연도 교육 및 훈련계획(이하 "상시근무자등 교육훈련계획"이라 한다)을 수립하여 매년 12월 15일까지 특별자치시장ㆍ특별자치도지사(관할 구역 안에 지방자치단체인 시ㆍ군이 있는 특별자치도의 도지사는 제외한다. 이하 제6항 및 제7항에서 같다) 또는 시장ㆍ군수ㆍ구청장에게 제출해야 하고, 시장ㆍ군수ㆍ구청장은 그 상시근무자등 교육훈련계획을 같은 해 12월 30일까지 특별시장ㆍ통합특별시장ㆍ광역시장ㆍ도지사ㆍ특별자치도지사에게 제출해야 한다.<개정 2025. 2. 14., 2026. 7. 1.>

④ 시ㆍ도지사는 제3항에 따라 제출받은 상시근무자등 교육훈련계획을 다음 해 1월 10일까지 소방청장에게 제출해야 한다.<신설 2025. 2. 14.>

⑤ 초고층 건축물등의 관리주체는 상시근무자등 교육훈련계획에 법 제14조제1항 후단에 따른 소화ㆍ피난 등의 훈련과 소방안전관리상 필요한 교육이 포함되어 있는 경우에는 교육 및 훈련 예정일 14일 전까지 관할 소방서장과 교육 및 훈련의 내용ㆍ시기ㆍ방법 및 대상 등에 대하여 협의해야 한다.<개정 2025. 2. 14.>

⑥ 초고층 건축물등의 관리주체는 제1항에 따른 교육 및 훈련을 하였을 때에는 교육 및 훈련을 한 날부터 10일 이내에 별지 제4호의2서식의 재난 및 테러 등에 대한 교육ㆍ훈련 실시 결과서를 특별자치시장ㆍ특별자치도지사 또는 시장ㆍ군수ㆍ구청장에게 제출하고, 이를 1년간 보관해야 한다.<개정 2015. 6. 1., 2025. 2. 14.>

⑦ 특별자치시장ㆍ특별자치도지사 또는 시장ㆍ군수ㆍ구청장은 제6항에 따라 관리주체로부터 재난 및 테러 등에 대한 교육ㆍ훈련 실시 결과서를 제출받은 날부터 10일 이내에 이를 관할 소방서장에게 통보해야 한다.<개정 2015. 6. 1., 2025. 2. 14.>

⑧ 소방청장이나 시ㆍ도지사는 초고층 건축물등의 관리주체가 제1항에 따른 교육 및 훈련을 실시하는 데에 필요한 지원을 할 수 있다.<개정 2014. 11. 19., 2017. 7. 26., 2025. 2. 14.>

⑨ 초고층 건축물등의 관리주체는 제1항에 따른 교육 및 훈련에 필요한 장비 및 교재 등을 갖추어야 한다.<개정 2025. 2. 14.>

제7조(종합방재실의 설치기준) ① 초고층 건축물등의 관리주체는 법 제16조제1항에 따라 다음 각 호의 기준에 맞는 종합방재실을 설치ㆍ운영하여야 한다. <개정 2016. 10. 6.>

1. 종합방재실의 개수: 1개. 다만, 100층 이상인 초고층 건축물등[「건축법」 제2조제2항제2호에 따른 공동주택(같은 법 제11조에 따른 건축허가를 받아 주택 외의 시설과 주택을 동일 건축물로 건축하는 경우는 제외한다. 이하 "공동주택"이라 한다)은 제외한다]의 관리주체는 종합방재실이 그 기능을 상실하는 경우에 대비하여 종합방재실을 추가로 설치하거나, 관계지역 내 다른 종합방재실에 보조종합재난관리체제를 구축하여 재난관리 업무가 중단되지 아니하도록 하여야 한다.
2. 종합방재실의 위치
   가. 1층 또는 피난층. 다만, 초고층 건축물등에 「건축법 시행령」 제35조에 따른 특별피난계단(이하 "특별피난계단"이라 한다)이 설치되어 있고, 특별피난계단 출입구로부터 5미터 이내에 종합방재실을 설치하려는 경우에는 2층 또는 지하 1층에 설치할 수 있으며, 공동주택의 경우에는 관리사무소 내에 설치할 수 있다.
   나. 비상용 승강장, 피난 전용 승강장 및 특별피난계단으로 이동하기 쉬운 곳
   다. 재난정보 수집 및 제공, 방재 활동의 거점(據點) 역할을 할 수 있는 곳
   라. 소방대(消防隊)가 쉽게 도달할 수 있는 곳
   마. 화재 및 침수 등으로 인하여 피해를 입을 우려가 적은 곳
3. 종합방재실의 구조 및 면적
   가. 다른 부분과 방화구획(防火區劃)으로 설치할 것. 다만, 다른 제어실 등의 감시를 위하여 두께 7밀리미터 이상의 망입(網入)유리(두께 16.3밀리미터 이상의 접합유리 또는 두께 28밀리미터 이상의 복층유리를 포함한다)로 된 4제곱미터 미만의 붙박이창을 설치할 수 있다.
   나. 제2항에 따른 인력의 대기 및 휴식 등을 위하여 종합방재실과 방화구획된 부속실(附屬室)을 설치할 것
   다. 면적은 20제곱미터 이상으로 할 것
   라. 재난 및 안전관리, 방범 및 보안, 테러 예방을 위하여 필요한 시설ㆍ장비의 설치와 근무 인력의 재난 및 안전관리 활동, 재난 발생 시 소방대원의 지휘 활동에 지장이 없도록 설치할 것
   마. 출입문에는 출입 제한 및 통제 장치를 갖출 것
4. 종합방재실의 설비 등
   가. 조명설비(예비전원을 포함한다) 및 급수ㆍ배수설비
   나. 상용전원(常用電源)과 예비전원의 공급을 자동 또는 수동으로 전환하는 설비
   다. 급기(給氣)ㆍ배기(排氣) 설비 및 냉방ㆍ난방 설비

라. 전력 공급 상황 확인 시스템
마. 공기조화ㆍ냉난방ㆍ소방ㆍ승강기 설비의 감시 및 제어시스템
바. 자료 저장 시스템
사. 지진계 및 풍향ㆍ풍속계(초고층 건축물에 한정한다)
아. 소화 장비 보관함 및 무정전(無停電) 전원공급장치
자. 피난안전구역, 피난용 승강기 승강장 및 테러 등의 감시와 방범ㆍ보안을 위한 폐쇄회로 텔레비전(CCTV)

② 초고층 건축물등의 관리주체는 종합방재실에 재난 및 안전관리에 필요한 인력을 3명 이상 상주(常住)하도록 하여야 한다.

③ 초고층 건축물등의 관리주체는 종합방재실의 기능이 항상 정상적으로 작동되도록 종합방재실의 시설 및 장비 등을 수시로 점검하고, 그 결과를 보관하여야 한다.

제8조(피난안전구역의 설비 등) 영 제14조제4항에서 “ 행정안전부령으로 정하는 설비 등 ” 이란 다음 각 호의 장비를 말한다. <개정 2013. 3. 23., 2014. 11. 19., 2017. 7. 26., 2021. 7. 13., 2025. 2. 14.>

1. 자동심장충격기 등 심폐소생술을 할 수 있는 응급장비
2. 다음 각 목의 구분에 따른 수량의 방독면
   가. 초고층 건축물에 설치된 피난안전구역: 피난안전구역 위층의 재실자 수(「건축물의 피난ㆍ방화구조 등의 기준에 관한 규칙」 별표 1의2에 따라 산정된 재실자 수를 말한다)의 10분의 1 이상
   나. 지하연계 복합건축물에 설치된 피난안전구역: 피난안전구역이 설치된 층의 수용인원(영 별표 2 비고에 따라 산정된 수용인원을 말한다)의 10분의 1 이상

제9조(유해ㆍ위험물질의 관리 등) ① 초고층 건축물등의 관리주체는 그 건축물등에 유해ㆍ위험물질이 반출ㆍ반입되었을 때에는 다음 각 호의 사항을 별지 제5호서식의 유해ㆍ위험물질 관리대장에 기록하고 관리하여야 한다.

1. 반출ㆍ반입 목적
2. 유해ㆍ위험물질의 종류, 수량, 용도 및 구입처
3. 유해ㆍ위험물질 운반자 및 관리책임자
4. 유해ㆍ위험물질 운반차량 종류

② 초고층 건축물등의 관리주체는 제1항에 따른 유해ㆍ위험물질의 반출ㆍ반입 정보에 대한 데이터베이스를 구축하고 운영하여야 한다.

③ 초고층 건축물등의 관리주체는 유해ㆍ위험물질의 효율적인 관리를 위하여 유해ㆍ위험물질 운반 차량을 위한 별도의 진입로 및 출입로를 설치하거나 진입 및 출입 시간을 통제하여야 한다.

제10조(설계도서의 비치 등) 법 제20조에서 “ 행정안전부령으로 정하는 설계도서 ” 란 다음 각 호의 설계도서를 말한다. <개정 2013. 3. 23., 2014. 11. 19., 2017. 2. 10., 2017. 7. 26., 2022. 12.

1.>

1. 「건축법 시행규칙」 별표 2의 설계도서[건축계획서 및 시방서(示方書)는 제외한다]
2. 「소방시설 설치 및 관리에 관한 법률 시행규칙」 제3조제2항제2호 각 목의 설계도서

제10조의2(조치명령) ① 소방청장, 시ㆍ도지사 또는 시장ㆍ군수ㆍ구청장은 법 제20조의2제1항에 따라 조치명령을 할 때에는 보완 또는 수리ㆍ개조 등이 필요한 사항, 명령이행기간 등을 적은 서면으로 해야 한다.

② 소방청장, 시ㆍ도지사 또는 시장ㆍ군수ㆍ구청장은 제1항에 따라 명령이행기간을 정할 때에는 보완 또는 수리ㆍ개조 기간 등을 고려하여 1년의 범위에서 정해야 한다.

③ 제1항에 따라 명령이행기간이 60일 이상인 조치명령을 받은 관리주체는 그 명령을 받은 날부터 30일 이내에 개선계획서를 작성하여 소방청장, 시ㆍ도지사 또는 시장ㆍ군수ㆍ구청장에게 제출해야 한다.

④ 제1항에 따라 조치명령을 받은 관리주체는 천재지변이나 그 밖에 부득이한 사유로 명령이행기간 이내에 조치명령을 이행할 수 없을 때에는 그 기간이 끝나기 5일 전까지 별지 제6호서식의 조치명령이행기간 연장 신청서에 연장 사유를 소명할 수 있는 서류를 첨부하여 소방청장, 시ㆍ도지사 또는 시장ㆍ군수ㆍ구청장에게 명령이행기간의 연장을 신청할 수 있다.

⑤ 제4항에 따라 명령이행기간의 연장을 신청받은 소방청장, 시ㆍ도지사 또는 시장ㆍ군수ㆍ구청장은 연장 승인 여부를 결정하고 그 결과를 별지 제7호서식에 따라 관리주체에게 통보해야 한다.

[본조신설 2025. 2. 14.]

제3장 재난대응 및 지원

제11조(재난대응 및 지원체계의 구축ㆍ운영) ① 시ㆍ도지사 및 시장ㆍ군수ㆍ구청장은 법 제21조제1항에 따라 다음 각 호의 내용이 포함된 재난대응 및 지원체계를 구축ㆍ운영하여야 한다. <개정 2025. 2. 14.>

1. 초고층 건축물등의 재난예방 및 피해경감대책
2. 초고층 건축물등의 총괄재난관리자ㆍ종합방재실, 소방관서, 유관기관, 법 제22조제1항에 따른 초기대응대(이하 “초기대응대”라 한다) 등과의 비상연락망체계
3. 피난안전구역의 위치 및 비치 장비 목록 등 현황
4. 초고층 건축물등의 건축물대장 및 제10조 각 호의 설계도서
5. 초고층 건축물등의 층별 용도, 거주인원 및 위험요인
6. 초기대응대의 구성ㆍ운영 현황
7. 긴급구조ㆍ화재진압 등을 위한 소방관서와의 직통전화 구축
8. 그 밖에 시ㆍ도지사 및 시장ㆍ군수ㆍ구청장이 필요하다고 인정하는 사항

② 시ㆍ도지사 및 시장ㆍ군수ㆍ구청장은 반기별 1회 이상 제1항 각 호의 현황을 점검하고, 그 변동사항을 관리하여야 한다.<개정 2025. 2. 14.>

③ 소방청장은 매년 1회 이상 제1항에 따른 재난대응 및 지원체계의 적정성 등을 점검하고, 초고층 건축물등의 관리주체 및 관련 기관 등을 지도하여야 한다.<개정 2014. 11. 19., 2017. 7. 26.>

제12조(초기대응대의 구성ㆍ운영 등) ① 초기대응대는 해당 초고층 건축물등에 상주하는 5명 이상의 관계인으로 구성한다. 다만, 공동주택은 3명 이상의 관계인으로 구성할 수 있다.

② 초기대응대는 다음 각 호의 역할을 수행한다.

1. 재난 발생 장소 등 현황 파악, 신고 및 관계지역에 대한 전파
2. 거주자 및 입점자 등의 대피 및 피난 유도
3. 재난 초기 대응
4. 구조 및 응급조치
5. 긴급구조기관에 대한 재난정보 제공
6. 그 밖에 재난예방 및 피해경감을 위하여 필요한 사항

③ 총괄재난관리자는 초기대응대에 대하여 다음 각 호의 내용을 포함한 교육 및 훈련을 매년 1회 이상 하여야 한다. 이 경우 초기대응대에 대한 교육 및 훈련은 제6조제1항에 따른 교육 및 훈련과 함께 할 수 있다.

1. 재난 발생 장소 확인 방법
2. 재난의 신고 및 관계지역 전파 등의 방법
3. 초기 대응 및 신체 방호 방법
4. 층별 거주자 및 입점자 등의 피난 유도 방법
5. 응급구호 방법
6. 소방 및 피난 시설 작동 방법
7. 불을 사용하는 설비 및 기구 등의 열원(熱源) 차단 방법
8. 위험물품 응급조치 방법
9. 소방대 도착 시 현장 유도 및 정보 제공 등
10. 안전 방호 방법
11. 그 밖에 재난 초기 대응에 필요한 사항

④ 초기대응대는 거주자 등의 피난 유도, 구조 및 응급조치, 불을 사용하는 설비 및 기구 등의 열원 차단 등에 필요한 장비를 갖추어야 한다.

부칙 <제286호,2012. 3. 9.>

제1조(시행일) 이 규칙은 2012년 3월 9일부터 시행한다. 다만, 제8조제2호가목은 2012년 3월 17일부터 시행한다.

제2조(기존 초고층 건축물등의 종합방재실 설치 기준에 관한 특례) 이 규칙 시행 당시 건축물의 사용승인 또는 사용검사 등을 받았거나 사용승인 또는 사용검사 등을 신청 중인 초고층 건축물등에 대해서는 제7조제1항에도 불구하고 종합방재실로 이용되는 장소에 같은 조 제1항제

4호에 따른 설비 등을 갖추는 경우 같은 항에 따른 종합방재실의 설치기준에 맞게 설치된 것으로 본다.

제3조(기존 초고층 건축물등의 총괄재난관리자 지정에 관한 경과조치) 초고층 건축물등의 관리주체는 이 규칙 시행 당시 건축물의 사용승인 또는 사용검사 등을 받은 기존의 초고층 건축물등에 대해서는 제3조제1항에도 불구하고 이 규칙 시행일부터 30일 이내에 총괄재난관리자를 지정하여야 한다.

부칙 <제3호,2013. 3. 23.>(소방방재청과 그 소속기관 직제 시행규칙)

제1조(시행일) 이 규칙은 공포한 날부터 시행한다.

제2조 생략

제3조(다른 법령의 개정) ①부터 ⑪까지 생략

⑫ 초고층 및 지하연계 복합건축물 재난관리에 관한 특별법 시행규칙 일부를 다음과 같이 개정한다.

제2조제1항 각 호 외의 부분, 제8조 각 호 외의 부분 및 제10조 각 호 외의 부분 중 "행정안전부령"을 각각 "안전행정부령"으로 한다.

부칙 <제1105호,2014. 11. 19.>(국민안전처와 그 소속기관 직제 시행규칙)

제1조(시행일) 이 규칙은 공포한 날부터 시행한다. 다만, 부칙 제6조에 따라 개정되는 부령 중 이 규칙 시행 전에 공포되었으나 시행일이 도래하지 아니한 총리령 또는 부령을 개정한 부분은 각각 해당 총리령 또는 부령의 시행일부터 시행한다.

제2조부터 제5조까지 생략

제6조(다른 법령의 개정) ①부터3! 까지 생략

3@ 초고층 및 지하연계 복합건축물 재난관리에 관한 특별법 시행규칙 일부를 다음과 같이 개정한다.

제2조제1항 각 호 외의 부분, 제8조 각 호 외의 부분 및 제10조 각 호 외의 부분 중 "안전행정부령"을 각각 "총리령"으로 한다.

제4조제1항제9호, 같은 조 제2항, 같은 조 제3항 전단·후단, 제6조제3항·제7항 및 제11조제3항 중 "소방방재청장"을 각각 "국민안전처장관"으로 한다.

3# 부터4! 까지 생략

부칙 <제1166호,2015. 6. 1.>

이 규칙은 공포한 날부터 시행한다.

부칙 <제1324호,2016. 10. 6.>

이 규칙은 공포한 날부터 시행한다. 다만, 제4조의2의 개정규정은 2017년 1월 28일부터 시행한다.

부칙 <제1369호,2017. 2. 10.>(화재예방, 소방시설 설치ㆍ유지 및 안전관리에 관한 법률 시행규칙)

제1조(시행일) 이 규칙은 공포한 날부터 시행한다.

제2조 및 제3조 생략

제4조(다른 법령의 개정) 초고층 및 지하연계 복합건축물 재난관리에 관한 특별법 시행규칙 일부를 다음과 같이 개정한다.

제10조제2호 중 "「소방시설 설치ㆍ유지 및 안전관리에 관한 법률 시행규칙」"을 "「화재예방, 소방시설 설치ㆍ유지 및 안전관리에 관한 법률 시행규칙」"으로 한다.

부칙 <제2호,2017. 7. 26.>(소방청과 그 소속기관 직제 시행규칙)

제1조(시행일) 이 규칙은 공포한 날부터 시행한다. 다만, 부칙 제3조에 따라 개정되는 총리령 중 이 영 시행 전에 공포되었으나 시행일이 도래하지 아니한 총리령을 개정한 부분은 각각 해당 총리령의 시행일부터 시행한다.

제2조 생략

제3조(다른 법령의 개정) ①부터 ⑮까지 생략

1^ 초고층 및 지하연계 복합건축물 재난관리에 관한 특별법 시행규칙 일부를 다음과 같이 개정한다.

제2조제1항 각 호 외의 부분, 제8조 각 호 외의 부분 및 제10조 각 호 외의 부분 중 "총리령"을 각각 "행정안전부령"으로 한다.

제4조제1항제9호, 같은 조 제2항, 같은 조 제3항 전단ㆍ후단, 제6조제3항ㆍ제7항 및 제11조제3항 중 "국민안전처장관"을 각각 "소방청장"으로 한다.

1& 생략

부칙 <제268호,2021. 7. 13.>(어려운 법령용어 정비를 위한 13개 법령의 일부개정에 관한 행정안전부령)

이 규칙은 공포한 날부터 시행한다.

부칙 <제360호,2022. 12. 1.>(소방시설 설치 및 관리에 관한 법률 시행규칙)

제1조(시행일) 이 규칙은 공포한 날부터 시행한다. <단서 생략>

제2조부터 제5조까지 생략

제6조(다른 법령의 개정) ①부터 ⑤까지 생략

⑥ 초고층 및 지하연계 복합건축물 재난관리에 관한 특별법 시행규칙 일부를 다음과 같이 개정한다.

제10조제2호 중 "「화재예방, 소방시설 설치·유지 및 안전관리에 관한 법률 시행규칙」 제4조제2항제2호"를 "「소방시설 설치 및 관리에 관한 법률 시행규칙」 제3조제2항제2호"로 한다.

제7조 생략

부칙 <제361호,2022. 12. 1.>(화재의 예방 및 안전관리에 관한 법률 시행규칙)

제1조(시행일) 이 규칙은 공포한 날부터 시행한다.

제2조부터 제7조까지 생략

제8조(다른 법령의 개정) ①부터 ⑧까지 생략

⑨ 초고층 및 지하연계 복합건축물 재난관리에 관한 특별법 시행규칙 일부를 다음과 같이 개정한다.

제2조제2항제2호 중 "「소방시설 설치·유지 및 안전관리에 관한 법률 시행령」 제23조제1항"을 "「화재의 예방 및 안전관리에 관한 법률 시행령」별표 4 제1호"로 한다.

제3조제3항 중 "「소방시설 설치·유지 및 안전관리에 관한 법률 시행령」 제23조제1항제1호(소방시설관리사는 제외한다)·제2호·제3호"를 "「화재의 예방 및 안전관리에 관한 법률 시행령」 별표 4 제1호나목1)(소방시설관리사는 제외한다)·2)·3)"으로 한다.

제9조 생략

부칙 <제547호,2025. 2. 14.>

이 규칙은 2025년 2월 14일부터 시행한다.

부칙 <제628호,2026. 7. 1.>(통합특별시 신설에 따른 소방청 소관 22개 법령의 일부개정에 관한 행정안전부령)

이 규칙은 2026년 7월 1일부터 시행한다.

■ 초고층 및 지하연계 복합건축물 재난관리에 관한 특별법 시행규칙 [별지 제1호서식] <신설 2025. 2. 14.>

사전재난영향평가 신청서

※ 색상이 어두운 칸은 신청인이 작성하지 않으며, [ ]에는 해당되는 곳에 √표를 합니다.

접수번호	접수일시	처리기간 30일

초고층 및 지하연계 복합건축물 현황	건축물 구 분	[ ] 초고층 건축물 [ ] 지하연계 복합건축물	
	설치등 구분	[ ] 신축 [ ] 증축 [ ] 개축 [ ] 재축 [ ] 이전 [ ] 대수선 [ ] 용도변경	
	건축물 명칭		준공일
	건축주	성 명	연 락 처
		주 소	
	대지 현황	대지 지번	대지면적 ㎡
	건축물 현 황	면적 연면적 ㎡, 건축면적 ㎡	용 도
		층수 지상 층, 지하 층	수용인원 명
		지하역사 명칭	
		지하도상가 명칭	

신 청 일	0000. 00. 00.
신청 사유	

「초고층 및 지하연계 복합건축물 재난관리에 관한 특별법」 제6조제1항, 같은 법 시행령 제5조제2항 및 같은 법 시행규칙 제1조의3제1항에 따라 사전재난영향평가를 신청합니다.

년 월 일

신청인 (서명 또는 인)

시·도지사 귀하

첨부서류	1. 법 제7조제1항제1호부터 제10호까지의 사항을 확인할 수 있는 계획서 및 관련서류 2. 「건축법」 제11조제2항에 따른 건축계획서와 건축물의 용도, 규모 및 형태가 표시된 기본설계도서 3. 그 밖에 시·도지사가 사전재난영향평가에 필요하다고 인정하여 제출을 요구한 자료	수수료 없 음

처 리 절 차

신청서 작성	→	신청서 접수 및 심의 요청	→	심의	→	통보
신청인		시·도		사전재난영향평가위원회		시·도

■ 초고층 및 지하연계 복합건축물 재난관리에 관한 특별법 시행규칙 [별지 제1호의2서식] <신설 2025. 2. 14.>

사전재난영향평가(재평가) 결과 통보서

사전재난영향평가 통보번호		제 호	
초고층 및 지하연계 복합건축물 현황	건축물 구분	[ ] 초고층 건축물 [ ] 지하연계 복합건축물	
	설치등 구분	[ ] 신축 [ ] 증축 [ ] 개축 [ ] 재축 [ ] 이전 [ ] 대수선 [ ] 용도변경	
	건축물 명칭		준공일
	건축주	성 명	연 락 처
		주 소	
	건축물 현 황	면적 연면적 ㎡, 건축면적 ㎡	용 도
		층수 지상 층, 지하 층	수용인원 명
		지하역사 명칭	
		지하도상가 명칭	
사전재난영향평가 통보일 (재평가 결과 통보 시 기재)		0000. 00. 00. ※ 사전재난영향평가 최초 통보일 기재	
평가(재평가) 결과		[ ] 적합 [ ] 부적합(보완)	
부적합 사유 및 보완사항			

「초고층 및 지하연계 복합건축물 재난관리에 관한 특별법」 제6조제3항(제6조제4항), 같은 법 시행령 제5조제3항(제5조의2제2항) 및 같은 법 시행규칙 제1조의3제2항(제1조의4제2항)에 따라 초고층 건축물 등의 사전재난영향평가(재평가) 결과를 통보합니다.

년 월 일

시 · 도지사 직인

유의사항	사전재난영향평가 결과에 이의가 있는 경우에는 「초고층 및 지하연계 복합건축물 재난관리에 관한 특별법」 제6조제4항에 따라 그 결과를 통보받은 날부터 1개월 이내에 시 · 도지사에게 재평가를 신청할 수 있습니다.

■ 초고층 및 지하연계 복합건축물 재난관리에 관한 특별법 시행규칙 [별지 제1호의3서식] <신설 2025. 2. 14.>

사전재난영향평가 재평가 신청서

※ 색상이 어두운 칸은 신청인이 작성하지 않으며, [ ]에는 해당되는 곳에 √표를 합니다.

접수번호	접수일시	처리기간 30일

초고층 및 지하연계 복합건축물 현황	건축물 구분	[ ] 초고층 건축물 [ ] 지하연계 복합건축물	
	설치등 구분	[ ] 신축 [ ] 증축 [ ] 개축 [ ] 재축 [ ] 이전 [ ] 대수선 [ ] 용도변경	
	건축물 명칭		준공일
	건축주	성명	연락처
		주소	
	대지 현황	대지 지번	대지면적 ㎡
	건축물 현황	면적 연면적 ㎡, 건축면적 ㎡	용도
		층수 지상 층, 지하 층	수용인원 명
		지하역사 명칭	
		지하도상가 명칭	

사전재난영향평가 결과를 통보받은 날	0000. 00. 00. ※ 사전재난영향평가 최초 통보일 기재
재평가 신청 사유	

「초고층 및 지하연계 복합건축물 재난관리에 관한 특별법」 제6조제4항, 같은 법 시행령 제5조의2제1항 및 같은 법 시행규칙 제1조의4제1항에 따라 사전재난영향평가 재평가를 신청합니다.

년 월 일

신청인 (서명 또는 인)

시·도지사 귀하

첨부서류	재평가 신청 사유를 소명할 수 있는 자료	수수료 없 음

처 리 절 차

신청서 작성	→	신청서 접수 및 심의 요청	→	심의	→	통보
신청인		시·도		사전재난영향평가위원회		시·도

■ 초고층 및 지하연계 복합건축물 재난관리에 관한 특별법 시행규칙 [별지 제1호의4서식] <개정 2025. 2. 14.>

총괄재난관리자 선임 등록 신청서

※ 색상이 어두운 칸은 신청인이 작성하지 않으며, [ ]에는 해당되는 곳에 √표를 합니다.

(앞쪽)

접수번호	접수일	처리기간 즉시

초고층 및 지하연계 복합건축물 현황	구 분		[ ] 초고층 건축물 [ ] 지하연계 복합건축물		
	건축물 명칭				준공일
	건 축 주		성 명		연 락 처
			주 소		
	대 지 현 황	대지 지번			대지면적 ㎡
	건축물 현 황	면 적	연면적 ㎡, 건축면적 ㎡		용 도
		층 수	지상 층, 지하 층		수용인원 명
		지하역사 명칭		기타 (설계·시공·감리업체명 등)	
		지하도상가 명칭			

총괄 재난 관리자	선임된 사람	인 적 사 항	성 명			생년월일
			주 소 (전자우편 주소)			전화번호 (휴대전화)
			직 위			선임일
		자 격 사 항	자격수첩 번호 및 발급일	제 호, 년 월 일		자격구분
			경 력			선임기간
	해임되거나 퇴직한 사람	성 명				생년월일
		주 소				전화번호
		해임일 또는 퇴직일		년 월 일	□ 해임 □ 퇴직 사유	

「초고층 및 지하연계 복합건축물 재난관리에 관한 특별법」 제12조제1항, 같은 법 시행령 제13조의3제3항 및 같은 법 시행규칙 제3조제1항에 따라 총괄재난관리자 선임 등록을 신청합니다.

년 월 일

신청인 (서명 또는 인)

특별자치시장·특별자치도지사
시장·군수·구청장 귀하

첨부서류	뒤쪽 참조	수수료 없 음

210㎜×297㎜[백상지 80g/㎡]

(뒤쪽)

신청인 제출서류	1. 선임한 총괄재난관리자가 「건축사법」 제2조제1호에 따른 건축사의 자격을 취득한 사람인 경우: 건축사자격증 사본 2. 선임한 총괄재난관리자가 「화재의 예방 및 관리에 관한 법률 시행령」 별표 4 제1호에 따라 특급 소방안전관리대상물의 소방안전관리자로 선임될 수 있는 자격을 갖춘 사람인 경우: 소방시설관리사증 사본, 소방안전관리자 자격수첩 또는 해당 경력을 증명할 수 있는 서류 3. 선임한 총괄재난관리자가 「국가기술자격법」에 따른 건축·기계·전기·토목 또는 안전관리 분야 기사, 기능장 또는 산업기사의 자격을 취득한 사람인 경우: 재난 및 안전관리에 관한 실무경력을 증명할 수 있는 서류 4. 선임한 총괄재난관리자가 「공동주택관리법」 제67조제2항에 따른 주택관리사의 자격을 취득한 사람인 경우: 주택관리사 자격증 사본, 재난 및 안전관리에 관한 실무경력을 증명할 수 있는 서류	수수료 없음
담당 공무원 확인사항	선임한 총괄재난관리자가 다음 각 호의 어느 하나에 해당하는 경우 총괄재난관리자의 국가기술자격증. 다만, 담당 공무원의 확인에 동의하지 않는 경우에는 국가기술자격증의 사본을 첨부해야 합니다. 1. 「국가기술자격법」에 따른 건축·기계·전기·토목 또는 안전관리 분야 기술사의 자격을 취득한 사람에 해당하는 경우 2. 「화재의 예방 및 관리에 관한 법률 시행령」 별표 4 제1호에 따라 특급 소방안전관리대상물의 소방안전관리자로 선임될 수 있는 자격을 갖춘 사람 중에서 「화재의 예방 및 관리에 관한 법률 시행령」 별표 4 제1호나목1)(소방기술사의 자격이 있는 사람만 해당합니다)·2)·3)에 해당하는 경우 3. 「국가기술자격법」에 따른 건축·기계·전기·토목 또는 안전관리 분야 기사, 기능장 또는 산업기사의 자격을 취득한 사람인 경우	

행정정보 공동이용 동의서

본인은 이 건 업무처리와 관련하여 「전자정부법」 제36조제1항에 따른 행정정보의 공동이용을 통하여 담당 공무원이 위의 담당 공무원 확인사항을 확인하는 것에 동의합니다.

신청인 (서명 또는 인)

210㎜× 297㎜[백상지 80g/㎡]

■ 초고층 및 지하연계 복합건축물 재난관리에 관한 특별법 시행규칙 [별지 제2호서식] <개정 2025. 2. 14.>

총괄재난관리자 선임 등록증

초고층 및 지하연계 복합건축물 현황	구 분	[ ] 초고층 건축물 [ ] 지하연계 복합건축물	
	건축물 명칭		준공일
	건축주	성 명	연 락 처
		주 소	
	대 지 현 황	대지 지번	대지면적 ㎡
	건축물 현 황	면 적 연면적 ㎡, 건축면적 ㎡	용 도
		층 수 지상 층, 지하 층	수용인원 명
		지하역사 명칭	
		지하도상가 명칭	
총괄재난 관리자	인 적 사 항	성 명	생년월일
		주 소 (전자우편 주소)	전화번호 (휴대전화)
		직 위	지정일
	자 격 사 항	자격수첩 번호 및 발급일 제 호, 년 월 일	자격구분
		경 력	선임기간
기 타			

「초고층 및 지하연계 복합건축물 재난관리에 관한 특별법」 제12조제1항 및 같은 법 시행규칙 제3조제3항에 따라 총괄재난관리자 선임 등록증을 발급합니다.

년 월 일

특별자치시장 · 특별자치도지사
시장 · 군수 · 구청장 직인

210㎜×297㎜[백상지 80g/㎡]

■ 초고층 및 지하연계 복합건축물 재난관리에 관한 특별법 시행규칙 [별지 제3호서식] <개정 2025. 2. 14.>

총괄재난관리자 선임 등록대장

일련번호	신청일	건축물 현황				총괄재난관리자 현황						총괄재난관리자 연락처		
		건물명칭	건축주 성명	대지면적	층수	성명	생년월일	주 소	자격구분 수첩번호	선임일	해임일 또는 퇴직일	전화번호 (휴대전화)	사무실	전자우편 주소

297㎜× 210㎜[백상지 80g/㎡]

■ 초고층 및 지하연계 복합건축물 재난관리에 관한 특별법 시행규칙[별지 제4호서식] <개정 2025. 2. 14.>

초고층 및 지하연계 복합건축물 통합안전점검 신청서

※ [ ]에는 해당되는 곳에 √표를 합니다. (앞쪽)

접수번호	접수일	처리기간 14일

초고층 및 지하연계 복합건축물 현황	구 분	[ ] 초고층 건축물 [ ] 지하연계 복합건축물	
	건축물 명칭		준공일
	건축주	성 명	연 락 처
		주 소	
	대지 현황	대지 지번	대지면적 ㎡
	건축물 현 황	면적 연면적 ㎡, 건축면적 ㎡	용 도
		층수 지상 층, 지하 층	수용인원 명
		지하역사 명칭	
		지하도상가 명칭	
통합안전점검 요청 내용	관리 주체	성 명	생년월일
		직 위	전자우편 주소
		주 소	연 락 처 (휴대전화)
	요청 사항	통합안전점검 희망일:	
		[ ]「고압가스 안전관리법」 제16조의2에 따른 정기검사	
		[ ]「도시가스사업법」 제17조에 따른 정기검사	
		[ ]「전기사업법」 제65조에 따른 정기검사와 같은 법 제66조의2에 따른 전기안전점검	
		[ ]「승강기시설 안전관리법」 제13조에 따른 정기검사	
		[ ]「에너지이용 합리화법」 제39조에 따른 검사	
		[ ]「어린이놀이시설 안전관리법」 제12조제2항에 따른 정기시설검사	
기 타			

「초고층 및 지하연계 복합건축물 재난관리에 관한 특별법」 제13조제1항 및 같은 법 시행규칙 제5조제1항에 따라 통합안전점검을 신청합니다.

년 월 일

신청인 (서명 또는 인)

시·도지사 또는 시장·군수·구청장 귀하

210㎜×297㎜[백상지 80g/㎡]

(뒤쪽)

처 리 절 차

이 신청서는 아래와 같이 처리됩니다.

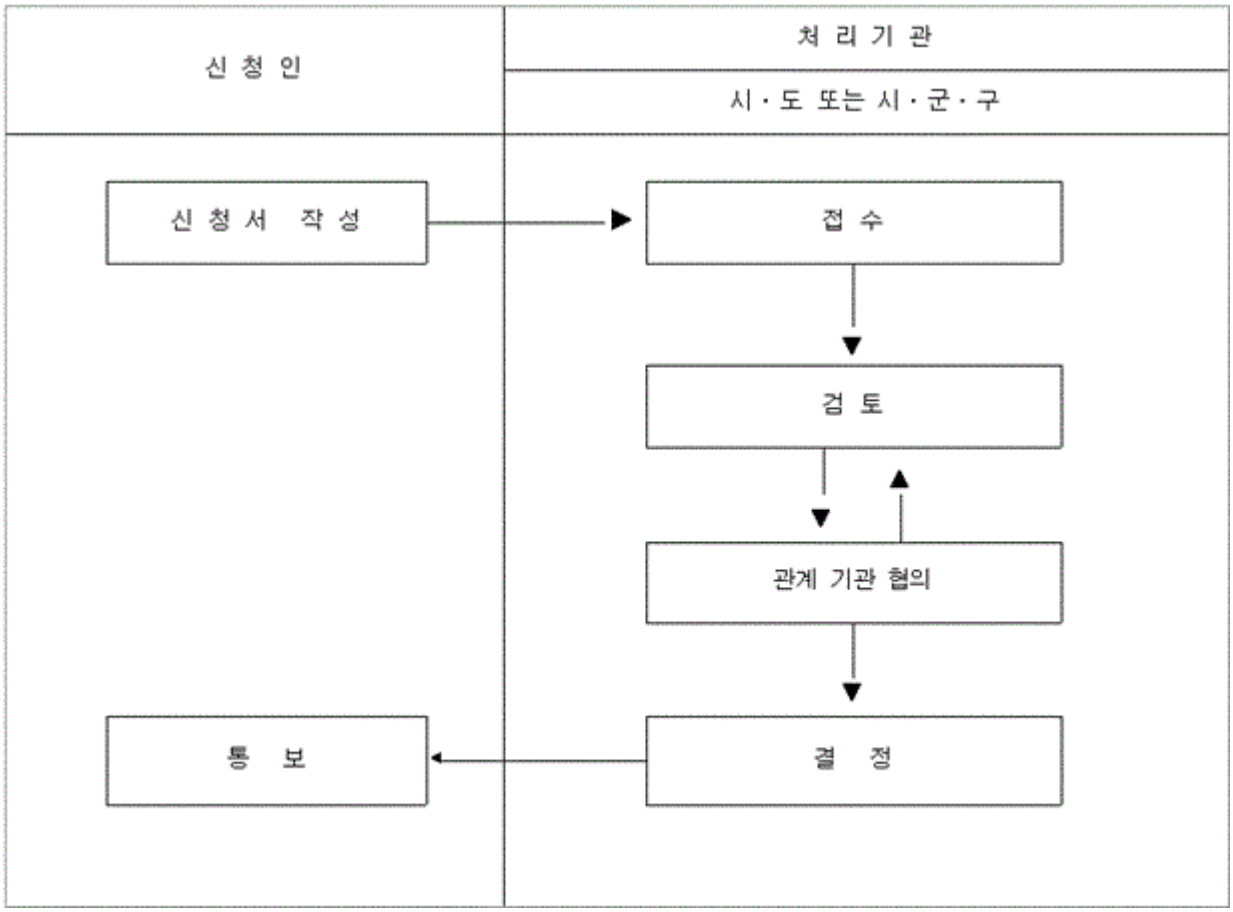

■ 초고층 및 지하연계 복합건축물 재난관리에 관한 특별법 시행규칙 [별지 제4호의2서식] <개정 2025. 2. 14.>

재난 및 테러 등에 대한 교육·훈련 실시 결과서

건축물현황	상호(명칭)			구분	[ ]초고층 [ ]지하연계
	소재지	(전화 :)			
	대지면적	㎡		연면적	㎡
	층수	지하 층, 지상 층		동 수	
	용도			거주인원	
	사용승인일			지하역사·지하도상가	
관리주체	성명(기관 또는 법인명)				
	주소				
총괄 재난관리자	성명			선임일자	
	직위			자격구분	
교육·훈련 실시 결과	일시				
	구분	[ ]자체훈련 [ ]합동훈련		교육구분	[ ]자체교육 [ ]그 밖의 교육
	참석인원	명		합동훈련기관	
	실시 여부	관계인 및 상시근무자 대상	재난 발생상황 보고·신고 및 전파에 관한 사항		[ ]
			입점자, 이용자 및 거주자 등(장애인 및 노약자를 포함합니다)의 대피유도에 관한 사항		[ ]
			현장통제와 재난의 대응 및 수습에 관한 사항		[ ]
			재난 발생 시 임무, 재난 유형별 대처 및 행동요령에 관한 사항		[ ]
			2차 피해 방지 및 저감에 관한 사항		[ ]
			외부기관 출동 관련 상황인계 관한 사항		[ ]
			테러 예방 및 대응활동에 관한 사항		[ ]
		거주자 등 대상	피난안전구역의 위치에 관한 사항		[ ]
			피난층(직접 지상으로 통하는 출입구가 있는 층 및 피난안전구역을 말합니다)으로의 대피요령 등에 관한 사항		[ ]
			피해 저감을 위한 사항		[ ]
			테러 예방 및 대응 활동에 관한 사항(입점자의 경우만 해당합니다)		[ ]
	세부 내용				

「초고층 및 지하연계 복합건축물 재난관리에 관한특별법」 제14조 제1항 및 같은 법 시행규칙 제6조제6항에 따라 교육 및 훈련 결과를 제출합니다.

년 월 일

관리주체 (서명또는인)

특별자치시장·특별자치도지사 또는 시장·군수·구청장 귀하

※ 작성요령

1. 교육·훈련을 실시한 경우 해당 란에 표시합니다.
2. 교육·훈련 실시 세부내용은 세부내용란에 적거나, 필요시 첨부문서로 제출할 수 있습니다.

210mm×297mm[백상지 80g/㎡(재활용품)]

■ 초고층 및 지하연계 복합건축물 재난관리에 관한 특별법 시행규칙 [별지 제5호서식]

유해·위험물질 관리대장

일련번호	구분(반출·반입)	반출·반입한 유해·위험물질 현황				구입처		유해·위험물질 운반자			운반차량 종류	용량	유해·위험물질 관리책임자		
		반출·반입 목적	종류	수량	용도	상호	연락처	소속	성명(생년월일)	연락처			성명	소속	연락처

297㎜×210㎜(백상지 80g/㎡)

■ 초고층 및 지하연계 복합건축물 재난관리에 관한 특별법 시행규칙 [별지 제6호서식] <신설 2025. 2. 14.>

조치명령이행기간 연장 신청서

※ 색상이 어두운 칸은 신청인이 작성하지 않으며, [ ]에는 해당되는 곳에 √표를 합니다.

접수번호	접수일시	처리기간 3일

초고층 및 지하연계 복합건축물 현황	건축물 구 분	[ ] 초고층 건축물 [ ] 지하연계 복합건축물	
	설치등 구분	[ ] 신축 [ ] 증축 [ ] 개축 [ ] 재축 [ ] 이전 [ ] 대수선 [ ] 용도변경	
	건축물 명칭		준공일
	건축주	성 명	연 락 처
		주 소	
	대지 현황	대지 지번	대지면적 ㎡
	건축물 현 황	면적 연면적 ㎡, 건축면적 ㎡	용 도
		층수 지상 층, 지하 층	수용인원 명
		지하역사 명칭	
		지하도상가 명칭	

조치명령이행기간	0000. 00. 00. ~ 0000. 00. 00
연장기간	(당초) 0000. 00. 00.~ 0000. 00. 00. (연장) 0000. 00. 00 ~ 0000. 00. 00.
조치명령이행기간 연장사유	

「초고층 및 지하연계 복합건축물 재난관리에 관한 특별법」 제20조의2 및 같은 법 시행규칙 제10조의2제4항에 따라 초고층건축물 등 조치명령이행기간에 대해 부득이한 사유로 그 기간을 연장 신청합니다.

년 월 일

신청인 (서명 또는 인)

소방청장
시·도지사 귀하
시장·군수·구청장

첨부서류	조치연장 사유를 소명할 수 있는 자료	수수료 없 음

처 리 절 차

신청서 작성	→	신청서 접수 및 심의 요청 (조치명령 기간만료 5일 전까지)	→	심의	→	통보
신청인		처리기관: 소방청, 시·도 또는 시·군·구				소방청, 시·도 또는 시·군·구

■ 초고층 및 지하연계 복합건축물 재난관리에 관한 특별법 시행규칙 [별지 제7호서식] <신설 2025. 2. 14.>

조치명령이행기간 연장 결과 통보서

초고층 및 지하연계 복합건축물 현황	건축물 구 분	[ ] 초고층 건축물 [ ] 지하연계 복합건축물	
	설치등 구분	[ ] 신축 [ ] 증축 [ ] 개축 [ ] 재축 [ ] 이전 [ ] 대수선 [ ] 용도변경	
	건축물 명칭		준공일
	건축주	성 명	연 락 처
		주 소	
	대지 현황	대지 지번	대지면적 ㎡
	건축물 현 황	면적 연면적 ㎡, 건축면적 ㎡	용 도
		층수 지상 층, 지하 층	수용인원 명
		지하역사 명칭	
		지하도상가 명칭	
처리 내용	승인여부	[ ] 승인 [ ] 불승인	
	연장이 승인된 경우	(당초) 0000. 00. 00.~ 0000. 00. 00. (연장) 0000. 00. 00 ~ 0000. 00. 00.	
		(권고사항)	
	연장이 불승인된 경우	(사유)	

「초고층 및 지하연계 복합건축물 재난관리에 관한 특별법」 제20조의2 및 같은 법 시행규칙 제10조의2제5항에 따라 조치명령이행기간의 연장 결과를 통보합니다.

년 월 일

소방청장
시・도지사
시장・군수・구청장

직인

건축자재등 품질인정 및 관리기준

[시행 2025. 9. 19.] [고시 제2025 - 508호, 2025. 9. 19., 일부개정]

국토교통부(건축안전과)044 - 201 - 4992, 4988

제1장 총 칙

제1조(목적) 이 기준은 화재 발생 시 건축물의 구조적 안전을 도모하고 화재 확산 및 유독가스 발생 등을 방지하는 등 인명과 재산을 보호하기 위하여 「건축법」 제52조의5 및 제52조의6에 따라 건축자재등의 인정 절차, 품질관리 등에 필요한 사항을 정하고, 「건축물의 피난ㆍ방화구조 등의 기준에 관한 규칙」제3조, 제5조, 제6조, 제7조, 제14조, 제24조, 제24조의7, 제24조의8, 제24조의9, 제26조에서 정한 기준에 따라 건축자재등의 시험방법 및 성능기준 등의 세부사항을 정함을 목적으로 한다.

제2조(정의) 이 기준에서 사용하는 용어의 정의는 다음과 같다.

1. "건축자재등"이란 「건축법 시행령」(이하 "영"이라 한다) 제63조의2에 따른 건축자재와 내화구조를 말한다.
2. "품질인정자재등"이란 제1호에 따른 건축자재등 중 「건축법」(이하 "법"이라 한다) 제52조의5 및 제52조의6에 따라 품질인정을 받은 건축자재등을 말한다.
3. "내화구조"란 화재에 견딜 수 있는 성능을 가진 구조로서 「건축물의 피난ㆍ방화구조 등의 기준에 관한 규칙」(이하 "규칙"이라 한다) 제3조에 따른 구조를 말한다.
4. "복합자재"란 강판과 단열재로 이루어진 자재로서 법 제56조의6제1항에 따라 품질인정 업무를 수행하는 기관으로 지정된 기관(이하 "건축자재등 품질인정기관"이라 한다)이 이 기준에 적합하다고 인정한 제품을 말한다.
5. "방화문"이란 화재의 확대, 연소를 방지하기 위해 방화구획의 개구부에 설치하는 문으로서 건축자재등 품질인정기관이 이 기준에 적합하다고 인정한 제품을 말한다.
6. "자동방화셔터"란 내화구조로 된 벽을 설치하지 못하는 경우 화재 시 연기 및 열을 감지하여 자동 폐쇄되는 셔터로서 건축자재등 품질인정기관이 이 기준에 적합하다고 인정한 제품을 말한다.
7. "내화채움구조"란 방화구획의 설비관통부 등 틈새를 통한 화재 확산을 방지하기 위해 설치하는 구조로서 건축자재등 품질인정기관이 이 기준에 적합하다고 인정한 제품을 말한다.

8. "품질시험"이란 건축자재등의 품질인정에 필요한 내화시험, 실물모형시험 및 부가시험을 말한다.
9. "제조업자"란 법 제52조의5 및 제52조의6에 따라 건축자재등의 품질인정을 받아야 하는 주요 재료ㆍ제품의 생산 및 제조를 업으로 하는 자를 말한다.
10. "시공자"란 법 제52조의5 및 제52조의6에 따라 품질인정을 받아야 하는 건축자재등을 사용하여 건축물을 건축하고자 하는 자로서 「건설산업기본법」 제9조의 규정에 따라 등록된 건설업을 영위하는 자(직영공사인 경우에는 건축주를 말한다)를 말한다.
11. "신청자"란 이 기준에 의하여 건축자재등의 품질인정을 받고자 신청하는 자를 말한다.
12. "인정업자"란 이 기준에 따라 건축자재등 품질인정기관으로 부터 구조 또는 제품을 인정받은 자를 말한다.
13. "품목"이란 건축자재를 구분하는데 있어 그 구성 제품의 종류에 따라 유사한 재료 성분 및 형태로 묶어 분류한 것을 말한다.
14. "방화댐퍼"란 환기ㆍ난방 또는 냉방시설의 풍도가 방화구획을 관통하는 경우 그 관통부분 또는 이에 근접한 부분에 설치하는 댐퍼를 말한다.
15. "하향식 피난구"란 아파트 대피공간 대체시설로 규칙 제14조제4항에 따른 구조를 갖추어 발코니 바닥에 설치하는 피난설비를 말한다.

제2장 건축자재등 품질인정 절차 및 일반사항

제3조(운영위원회의 구성ㆍ운영) ① 법 제52조의6에 따라 지정된 건축자재등 품질인정기관은 법 제52조의5 및 제52조의6에 따른 건축자재등 품질인정의 공정한 수행을 위해 운영위원회(이하 "위원회"라 한다)를 운영하여야 한다.

② 건축자재등 품질인정기관은 한국건설기술연구원, 관련학회 등의 전문가 15인 이상으로 위원회를 구성ㆍ운영한다.

③ 건축자재등 품질인정기관은 다음 각 호의 사항에 대하여 위원회의 심의를 받아야 한다.

1. 건축자재등 품질인정 업무 연간 운영계획
2. 제39조에 따라 국토교통부장관이 승인하는 품질인정 및 관리업무 세부운영지침에 관한 사항
3. 시험기관 위탁 업무에 관한 사항
4. 규칙 제27조에 따른 신제품에 대한 인정기준에 따른 인정 업무에 관한 사항
5. 그 밖에 건축자재등 품질인정기관이 인정업무를 운영함에 있어 필요하다고 판단하는 사항

④ 건축자재등 품질인정기관은 제3항제4호 및 제5호 관련 기술 자문이 필요할 경우에는 시험기관, 관련단체 및 산업계 등을 특별 자문위원으로 선정하여 위원회를 운영할 수 있다.

제4조(인정 신청) ① 법 제52조의5 및 영 제63조의2에 따라 건축자재등의 품질인정을 받고자 하는 경우, 신청자는 별지 제1호서식의 품질인정 신청서에 별표 1에서 정한 서류를 첨부하여 건축자재등 품질인정기관에게 신청하여야 한다.

② 제1항의 신청자는 인정 신청 시 별표 1에서 정한 첨부 서류 내용의 변경 요청을 할 수 있다. 다만, 품질관리 설명서의 내용 변경 신청은 1회에 한하며, 제6조제1항에 따른 건축자재등 품질인정기관이 보완 요청한 사항에 대한 내용 변경은 신청자 변경 요청 제한을 적용받지 아니한다.
③ 제1항의 신청자는 제조업자로 한다. 다만, 내화구조, 복합자재, 내화채움구조는 시공자도 품질인정을 신청할 수 있다.
④ 제3항 단서에 따라 시공자가 인정 신청을 하는 경우, 신청자는 인정을 받고자 하는 해당 건축공사 현장별로 내화구조 또는 복합자재 공사 착공 전에 인정을 신청하여야 한다.
⑤ 제1항의 신청자가 2인 이상인 경우 공동으로 신청(이하 "공동신청"이라 한다)할 수 있으며, 대표자를 선정하여 인정 신청을 진행하여야 한다. 이 경우, 각 신청자별로 공통 품질관리 설명서 등을 갖추어야 하며, 인정 신청구조 또는 제품이 동일한 재료로 제조되어 그 품질이 기준의 범위 내로 관리되고 있음을 증빙하는 서류를 첨부하여야 한다.
⑥ 둘 이상의 주요 재료가 복합된 제품 또는 주요 제품이 복합된 구조의 경우, 구성하는 주요 재료 또는 제품 중 신청자가 제조하지 않는 재료 또는 제품에 대해서는 신청자가 제15조제1항제1호부터 제3호까지에 따른 품질을 관리할 수 있도록 제조업자와 협약하는 경우에 한하여 인정 신청을 할 수 있다.
⑦ 건축자재등 품질인정기관이 인정하는 부득이한 경우에는 제조업자의 위임을 받은 자(이하 "대리신청인"이라 한다)가 대리 신청을 할 수 있다.
⑧ 건축자재등 품질인정기관은 제1항에 따른 제출서류 중 원재료 및 구성재료 배합비 등 신청자가 영업활동을 위해 비밀보장을 요구하는 서류에 대하여는 비밀을 유지하여야 한다.
⑨ 제1항의 신청자는 인정 절차를 진행 중인 구조 또는 제품의 인정이 완료되기 이전에 해당 구조 또는 제품을 판매하거나 시공할 수 없다.

제5조(인정 신청 등의 제한) ① 제4조제1항의 신청자는 인정 절차를 진행 중인 건축자재등과 동일 성능의 동일 품목에 대하여 새로이 신청할 경우 이전 품목의 신청일로부터 6개월이 지난 후에 신청할 수 있다. 다만, 인정받고자 하는 성능이 서로 다르거나 동일 성능 중 품목이 서로 다른 경우에는 연속으로 신청할 수 있다.
② 법 제52조의6제3항에 따라 품질인정이 취소된 자(해당 품질인정을 구성하는 재료의 생산ㆍ제조 공장을 포함한다)가 동일 성능의 동일 품목에 대하여 새로이 인정 신청하는 경우에는 인정 신청이 제한되며, 인정 취소 사유에 따른 신청 제한 기간은 별표 2에 따른다.
③ 별표 2의 인정 취소 사유 이외에 제6조제2항제2호의 사유로 인정 신청이 반려된 자(해당 품질인정을 구성하는 재료의 생산ㆍ제조 공장을 포함한다)가 동일 성능의 동일 품목에 대하여 인정 신청을 새로이 하는 경우에는 품질능력 확보 기간을 위하여 인정 신청이 반려된 날로부터 3개월 후, 제6조제2항제4호에 해당하는 경우에는 24개월이 지난 후에 하여야 한다.
④ 건축자재등 품질인정이 유효하거나 취소된 구조명 및 제품명은 사용할 수 없다.
⑤ 품질인정을 받은 자가 다음 각 호에 해당하는 경우, 동일 품목에 대하여 인정을 신청할 수 없다.

1. 제18조에 따른 제조현장의 품질관리상태 확인 점검 중인 경우(점검 개시일부터 결과 보고일까지로 하되, 제20조에 따른 개선요청의 경우 조치완료일까지로 한다)
2. 제18조 및 제19조에 따른 제조현장 및 건축공사장 확인결과 제20조에 따라 품질인정이 일시정지 중인 경우
3. 제13조에 따라 유효기간 연장을 위하여 품질시험을 실시 중인 경우(품질시험 개시일로부터 결과조치 완료일까지로 한다)

제6조(신청의 보완 및 반려) ① 건축자재등 품질인정기관은 다음 각 호에 해당되는 경우, 신청자에게 보완을 요청하여야 한다.

1. 신청자가 제4조제1항의 인정 신청 시 별표 1에 따라서 제출한 첨부서류의 내용이 부실하거나, 사실과 상이한 문서를 제출한 경우
2. 제8조에 의한 제조현장의 품질관리상태 확인 결과 제39조의 세부운영지침에 부합하지 않거나, 신청내용과 상이한 경우

② 건축자재등 품질인정기관은 다음 각 호에 해당되는 경우에는 신청을 반려하고, 반려 사실을 신청자에게 통보하여야 한다.

1. 신청자가 인정 신청 반려를 요청하는 경우
2. 건축자재등 품질인정기관이 제1항에 따라 보완 요청을 3회 이상 하였음에도 보완사항이 미흡하다고 판단되는 경우(1회당 30일 이내 보완, 총 90일 이내 보완 완료)
3. 제9조에 의한 품질시험 결과, 요구 성능이 확보되지 않는 경우
4. 제9조의 품질시험을 위하여 시험체를 제작 시 부정한 방법으로 신청내용과 상이하게 제작한 경우
5. 제7조제1항의 품질 인정절차에 따른 신청수수료 통보일로부터 30일 이내에 수수료를 납부하지 않는 경우
6. 제7조제1항의 품질인정절차에 따른 서류 검토 중 제4조 및 제5조 각 항의 신청자격 제한 사유를 확인한 경우

제7조(인정절차 및 처리기간) ① 건축자재등 품질인정기관은 별표 3의 인정 절차에 따라 건축자재등의 품질인정을 실시하며, 업무처리 기간은 별표 4에서 정한 기간에 따른다.

② 건축자재등 품질인정기관은 품질 인정 및 관리 업무 수행 상 불가피한 사유로 인하여 업무처리 기간이 연장되어야 할 경우에는 15일 이내의 범위에서 1회에 한하여 연장할 수 있으며, 신청자에게 그 사유를 통보하여야 한다.

제8조(제조현장의 품질관리상태 확인 및 시료채취) ① 건축자재등 품질인정기관은 규칙 제24조의7제1호의 기준에 따라 제조현장에서 품질관리가 적합하게 실시되고 있는지를 확인하기 위해 규칙 제24조의7제1호가목 및 나목의 준수사항을 확인하여야 한다. 이 경우 제조현장 품질관리상태 확인 점검사항은 별표 5에 따른다.

② 건축자재등 품질인정기관은 인정 신청된 구조 또는 제품의 품질시험 실시 등을 위하여 제조현장 점검 중 「산업표준화법」 제5조의 규정에 따라 제정한 한국산업표준(이하 "한국산업

표준"이라 한다)이 정하는 바에 따라 시료 또는 시험편을 채취하고, 다음 각 호의 사항을 확인하여야 한다. 다만, 한국산업표준에서 시료채취방법을 따로 정하고 있지 아니하는 경우에는 건축자재등 품질인정기관이 정하는 기준에 따른다.

1. 원재료 품질규격 및 구성배합비 등
2. 제조공정 및 제품의 품질규격 등
3. 구조의 상세도면과의 동일 여부 등

제9조(품질시험) ① 건축자재등 품질인정기관은 규칙 제24조의7제2호의 품질기준을 충족하는지 확인하기 위하여 한국산업표준이 정하는 바에 따른 품질시험 결과를 확인하여야 한다. 다만, 한국산업표준에 따라 내화성능이 인정된 구조로 된 것은 품질시험을 생략할 수 있으며, 품질시험 방법을 별도로 정하고 있지 아니하는 경우에는 운영위원회의 심의를 거쳐 건축자재등 품질인정기관이 정하는 기준에 따른다.

② 제1항에 따른 품질시험은 법 제52조의4제2항에 따라 건축자재 성능 시험기관(이하 "시험기관"이라 한다)에서 실시하되, 신청자는 희망하는 시험기관 2곳 이상을 지정하여 요청할 수 있다. 이 경우 건축자재등 품질인정기관은 품질시험을 실시하는 시험기관의 장에게 신청자료 등을 제공하여야 한다.

③ 제2항에도 불구하고 신청자가 희망하는 시험기관에서 품질시험 수행이 불가능하거나 60일 이상의 대기가 필요할 경우 건축자재등 품질인정기관은 신청자와 재협의하여 시험기관을 결정할 수 있다.

④ 시험기관의 장은 제2항에 따른 품질시험을 실시하는 동안 다음 각 호에 해당하는 사실이 발생하여 품질인정 결과의 신뢰성에 영향을 미칠 것으로 판단되는 경우, 건축자재등 품질인정기관에 이를 즉시 알려야 한다.

1. 제8조제2항의 채취한 시료와 다른 재료를 사용하여 시험체를 제작한 경우
2. 측정센서에 이물질을 피복하는 등 제9조에 따른 품질시험을 방해하는 경우
3. 시험기관에서 확인한 시험체를 신청자 등이 임의로 수정한 경우
4. 영 제63조제2호 및 제3호에 해당하는 기관이 일시정지 및 취소 등 자격의 변경이 발생되었을 경우
5. 그 밖에 고의로 신청내용 또는 인정내용과 다르게 시험체를 제작한 경우

⑤ 건축자재등 품질인정기관은 규칙 제24조의9제1항에 따라 시험기관의 시험장소를 점검한 결과 다음 각 호에 해당할 경우 개선요청을 하여야 하며, 시험기관이 각 호의 사항을 30일 이내에 개선하지 못한 경우에는 건축자재등에 대한 품질시험을 일시정지 하여야 한다. 이 경우, 건축자재등 품질인정기관이 시험기관의 시험장소 점검에 필요한 세부절차 및 방법은 제39조에 따라 국토교통부장관이 승인한 세부운영지침에서 정한다.

1. 규칙 제24조의9제2항제1호에 따라 시험기관이 작성한 원시 데이터, 시험체 제작 및 확인 기록이 누락ㆍ오기 등 관리 상태가 미비한 경우
2. 제4항 각 호의 사항을 건축자재등 품질인정기관에 알리지 아니하여 품질인정 결과의 신뢰성에 영향을 미친 경우

⑥ 건축자재등 품질인정기관은 규칙 제24조의9제1항에 따른 시험기관의 시험장소 점검 결과 다음 각 호에 해당할 경우 운영위원회 심의를 통해 해당 시험기관을 품질인정 업무 수행을 위한 품질시험 기관에서 제외할 수 있다.

1. 규칙 제24조의9제1항에 따라 건축자재등 품질인정기관의 시험기관 점검을 고의로 방해하였을 경우
2. 규칙 제24조의9제1항에 따라 시험기관 품질관리상태를 확인하였을 시, 품질시험결과를 허위로 기재하거나 부정한 방법으로 품질시험결과를 제출하는 등 위법사실이 확인된 경우

⑦ 신청자는 본인 또는 「독점규제 및 공정거래에 관한 법률」 제4조에 따른 신청자의 계열회사에서 품질시험을 하여서는 아니 된다.

⑧ 제1항에 따른 품질시험을 법 제52조의4제2항 및 영 제63조에 따른 건축자재 성능 시험기관에서 수행하는 것이 곤란하다고 인정되는 경우에는 건축자재등 품질인정기관의 입회하에 신청자가 원하는 시험기관에서 실시할 수 있다.

⑨ 시험기관은 제1항에 따른 품질시험을 실시할 경우, 제8조제2항에 따라 채취한 시료로 인정 신청 시 제출한 구조 및 시공방법 등에 따라 시험체를 제작하도록 관리하여야 하며, 건축자재등 품질인정기관에 시험결과 통보 시 시험결과보고서, 시험체 확인기록과 제작 일지 등을 제출하여야 한다.

제10조(인정 심사) ① 건축자재등 품질인정기관은 인정 신청된 건축자재등에 대하여 규칙 제24조의7에 따라 다음 각 호의 기준에 적합한지를 심사하여 인정여부를 결정하여야 한다.

1. 신청된 건축자재등의 품질시험 방법ㆍ결과의 적정성
2. 신청된 건축자재등의 내구성 및 안전성
3. 신청된 건축자재등의 제조ㆍ품질관리, 시공의 적정성
4. 신청된 건축자재등의 상세 설명서(원재료, 부자재, 제품 포함), 시방서, 품질규격 및 현장품질관리의 적정성 등

② 제9조제1항 단서에 따라 품질시험이 생략되는 구조에 대해서는 제1항제1호 기준을 적용하지 않는다.

③ 건축자재등 품질인정기관은 현장시공오차 및 시공기술자의 숙련도 등을 고려하여 10%(시간일 경우 10분)이내의 범위에서 안전율을 적용하여 인정할 수 있으며, 품질인정자재별 안전율 적용 관련 세부 기준은 제39조에 따라 국토교통부장관이 승인한 세부운영지침에서 정한다.

④ 건축자재등 품질인정기관은 규칙 제14조제3항 또는 제26조에서 정하는 내화성능 보다 나은 성능을 확보한 방화문 또는 자동방화셔터에 대해서는 30분 단위로 추가하여 인정할 수 있다.

⑤ 건축자재등 품질인정기관은 규칙 제3조제9호가목의 내화구조 표준을 제외한 품질인정자재등에 대하여 국토교통부의 승인을 받아 표준으로 인정할 수 있으며, 인정절차 등 세부사항은 제39조에 따라 국토교통부장관이 승인한 세부운영지침에서 정한다.

제11조(인정 결과 등의 통보) ① 건축자재등 품질인정기관이 제4조에 따라 인정 신청된 건축자재등의 구조 또는 제품을 인정하는 경우와 제13조에 따라 유효기간을 연장하는 경우에는 다음 각 호에서 정하는 사항을 해당 업체에 통보하여야 한다. 다만, 시공자가 품질인정을 받은 경우에는 해당 건축공사에 한하여 인정함을 표시하여 통보하여야 한다.

1. 공고내용(상세도면, 시방서, 현장품질 검사 방법과 기준 등에 관한 세부내용)
2. 인정서(별지 제2호서식)
3. 제품품질관리 사항

② 건축자재등 품질인정기관은 제1항의 건축자재등 인정 및 유효기간을 연장하는 사항을 기관 홈페이지에 공고하여야 한다.

제3장 건축자재등 품질인정의 관리

제12조(인정의 표시) ① 품질인정을 받은 제조업자(이하 "인정업자"라 한다)는 규칙 제24조의9제2항제2호에 따라 건축자재등 품질인정기관이 인정 표시의 관리가 적합하게 실시되고 있는지 확인할 수 있도록 제품 표면 또는 포장에 별표 6에 따른 인정의 표시를 하여야 한다.

② 인정 표시의 모양, 색상, 재질 등은 재료의 특성을 고려하여 제39조 세부운영지침에 따라 건축자재등 품질인정기관이 달리 인정할 수 있다.

③ 인정되지 않은 제품 표면 또는 포장에 별표 6에 따른 인정 표시와 동일하거나 유사한 표시를 하여서는 아니 된다.

제13조(인정의 유효기간) ① 제10조의 인정심사를 거쳐 인정을 받은 건축자재등의 품질인정 유효기간은 인정 또는 연장 받은 날부터 별표 7에 따른 기간을 원칙으로 하되, 품질이 안정적이라고 판단되는 구조 및 품목에 한하여 제3조의 운영위원회 심의를 거쳐 유효기간을 조정할 수 있다. 다만, 시공자가 품질 인정을 받은 구조 또는 제품에 대해서는 유효기간을 적용하지 않는다.

② 인정업자가 유효기간의 연장을 받고자 할 경우에는 건축자재등 품질인정기관에 인정 연장 신청을 하여야 하며, 이 경우 건축자재등 품질인정기관은 제조현장 품질관리상태를 확인한 후 제조현장 생산 과정을 입회하여 시료를 채취하여야 한다.

③ 인정업자가 유효기간이 만료되기 12개월 전부터 6개월 전까지의 기간에 건축자재등 품질인정기관에 연장 의사를 통보하지 아니한 경우에는 인정 연장 의사가 없음으로 간주하고, 인정을 유효기간까지로 한다.

④ 한국산업표준의 품질시험 방법 변경 등으로 제9조제1항 단서 조항에 따라 품질시험을 생략한 건축자재등에 대하여 성능 확인이 필요하다고 판단되는 경우, 제8조제2항에 따른 시료채취 및 제9조의 품질시험을 실시하여 해당 구조 또는 제품의 유효기간을 연장할 수 있다.

⑤ 건축자재등 품질인정기관은 제4항의 시료 채취방법은 제39조에 따라 국토교통부장관이 승인한 세부운영지침에서 정한다.

⑥ 품질시험을 실시하는 시험기관의 장은 유효기간 연장을 위한 시험 신청을 받은 경우, 품질시험 결과를 건축자재등 품질인정기관에게 즉시 제출하여야 한다.
⑦ 제2항에도 불구하고 연장 대상 품질인정자재등이 제18조, 제19조의 제조현장 및 건축공사장 품질관리 점검결과로 일시정지 중인 경우 유효기간 연장신청을 할 수 없다.

제14조(인정변경 및 양도ㆍ양수) 인정업자는 다음 각 호에 해당하는 변경 사유가 발생한 경우, 변경 내용을 상세히 작성한 서류를 첨부하여 건축자재등 품질인정기관에게 인정 변경 신청을 하고 확인을 받아야 한다. 이 경우, 인정 변경 신청은 변경 사유가 발생한 날부터 60일 이내에 하여야 하고, 요구 성능에 영향을 미치는 사항에 대해서는 변경을 신청할 수 없으며, 품질인정자재별 요구 성능에 영향을 미치는 사항은 제39조에 따라 국토교통부장관이 승인한 세부운영지침에서 정한다.
1. 업체명 또는 대표자의 변경(양도ㆍ양수, 상속 등 재산권 변동사항을 포함한다)
2. 제조현장의 이전 또는 주요시설의 변경
3. 성능에 영향을 미치지 않는 경미한 세부인정 내용의 변경

제15조(인정업자 등의 자체품질관리) ① 인정업자는 품질 인정을 받은 내용과 동일한 생산ㆍ제조를 위하여 자체 품질관리를 다음 각 호에 따라 실시하고, 그 결과를 기록ㆍ보존하여야 한다. 다만, 제4조제7항에 따른 대리 신청인은 제조업자의 위임을 받아 자체 품질관리 결과를 보전ㆍ관리할 수 있다.
1. 구성재료ㆍ원재료 등의 검사
2. 제조공정에 있어서의 중간검사 및 공정관리
3. 제품검사 및 제조설비의 유지관리
4. 제품생산, 판매실적 및 제품을 판매한 건축공사장 등에 대한 상세 내역 등
② 인정업자는 품질인정자재등의 건축공사장 반입 및 시공, 현장 품질관리 등을 위해 영제62조제2항의 품질관리서와 건축공사장의 점검시 확인하는 규칙 제24조의9제2항제4호가목 및 나목의 서류를 건축자재유통업자나 공사시공자에게 제출하여야 한다.

제16조(생산 ·판매실적 관리 및 제출) ① 인정업자(제4조제7항에 의한 대리신청인을 포함한다)는 영 제63조의5제1호부터 제4호까지에 따른 품질인정자재등의 생산 및 판매실적, 시공실적, 품질관리서 등을 관리하여야 하며, 매 분기별로 다음 월 10일까지 건축자재등 품질인정기관에게 제출하여야 한다.
② 품질인정을 받은 자가 시공자일 경우 시공 종료일 이후에는 공사 현장품질관리 확인점검을 생략할 수 있다.

제4장 건축자재등 품질인정기관의 품질관리 확인점검

제17조(품질인정업무 운영) 영 제63조의3의 건축자재등 품질인정기관은 품질인정업무를 수행하기 위하여 별표 8과 같은 인력을 편성하여 운영하여야 한다.

제18조(제조현장 품질관리 확인점검) ① 건축자재등 품질인정기관은 규칙 제24조의9제1항에 따라 품질인정자재등의 제조현장에 대하여 제12조부터 제16조까지의 사항이 적합하게 품질관리를 실시하고 있는지를 확인하기 위하여 제8조제1항을 준용하여 제조현장을 점검하되, 인정업자에게 사전 통보 없이 점검을 실시할 수 있다. 다만, 확인점검일 기준으로 최근 1년 이내에 제4조에 따른 인정신청 및 제13조에 따른 유효기간 신청으로 인하여 제조현장 품질관리 확인점검 실적이 있는 경우에는 해당 제조현장의 동일품목에 대한 확인점검을 생략할 수 있다.

② 건축자재등 품질인정기관은 다음 각 호에 해당하는 경우, 제조현장에 대한 점검을 추가로 실시할 수 있다.

1. 점검일 기준으로 최근 5년 동안 2회 이상 제20조 및 제21조의 일시정지 및 인정 취소의 위반 사항이 발견된 경우 또는 품질 관리의 개선이 필요하다고 판단되는 경우
2. 국가 또는 지방자치단체의 장이 제조현장의 품질관리 상태 확인을 요청할 경우

③ 인정업자는 건축자재등 품질인정기관이 제조현장 품질관리 상태를 확인하는 경우에는 시료채취ㆍ시험체 제작 등 품질인정의 품질관리상태 확인 업무에 협조하여야 한다.

④ 건축자재등 품질인정기관은 필요 시 시험기관과 협의하여 제조현장 품질관리 상태 점검 업무 일부를 지원받을 수 있으며, 이 때 시험기관은 영 제63조의 건축자재성능 시험기관으로 영 제63조의2의 건축자재와 내화구조 품질시험 시험 경력이 5년 이상인 비영리 기관이어야 한다.

제19조(건축공사장 품질관리 확인점검) ① 건축자재등 품질인정기관은 규칙 제24조의9제1항에 따라 유통장소 및 건축공사장 등의 품질 관리상태 확인 점검을 하여야 하며, 같은 조 제3항의 세부절차 및 방법은 제39조에 따라 국토교통부장관이 승인한 세부운영지침에서 정한다.

② 건축자재등 품질인정기관은 다음 각 호에 해당하는 경우, 건축공사장에 대한 점검을 추가로 실시할 수 있다.

1. 제20조 및 제21조의 개선요청, 일시정지 및 인정취소의 위반사항이 연속으로 3회이상 발견된 경우
2. 국가 또는 지방자치단체의 장이 건축공사장의 품질관리상태 확인을 요청할 경우

③ 유통업자, 건축관계자등 및 인정업자는 제1항 및 제2항에 따라 건축자재등 품질인정기관이 유통장소, 건축공사장 등을 점검하는 경우에는 시료채취ㆍ시험체 제작 등 품질관리 상태 확인 업무에 협조하여야 한다.

④ 건축자재등 품질인정기관은 필요 시 시험기관과 협의하여 유통장소, 건축공사장 등의 품질관리 상태 점검 업무 일부를 지원받을 수 있으며, 이 때 시험기관은 영 제63조의 건축자재성능 시험기관으로 영 제63조의2의 건축자재와 내화구조 품질시험 경력이 5년 이상인 비영리 기관이어야 한다.

제5장 건축자재등 품질인정의 개선 및 취소 등

제20조(인정의 개선요청 및 일시정지) ① 건축자재등 품질인정기관은 별표 2에 따라 인정업자에게 개선요청 또는 품질인정의 일시정지를 할 수 있다.

② 제1항에 따라 개선요청을 받은 자는 요청을 받은 날로부터 30일 이내에 개선요청 사항을 이행하고 그 사실을 건축자재등 품질인정기관에게 확인 받아야 한다.

③ 제1항에 따라 품질인정의 일시정지를 받은 자는 일시정지일부터 30일 이내에 일시정지 사유를 해소하고, 그 결과를 건축자재등 품질인정기관에게 제출하여야 한다.

④ 인정이 일시 정지된 품질인정자재등은 일시정지된 날부터 정지가 해제된 날까지 판매 및 시공을 할 수 없다.

⑤ 건축자재등 품질인정기관은 제2항의 개선요청 또는 제3항의 일시정지의 시정조치 결과의 적정성을 서면 또는 제조현장ㆍ유통현장ㆍ건축공사장 점검 등으로 이를 확인하여야 하며, 인정의 일시정지 사유가 해소된 때에는 즉시 일시정지를 해제하여야 한다.

제21조(인정의 취소) ① 건축자재등 품질인정기관은 별표 2에 따라 인정의 취소사유에 해당되거나 제11조에 따라 품질인정을 받은 자가 인정취소를 요구하는 경우에는 인정을 취소할 수 있다.

② 인정업자는 다음 각 호에 해당하는 경우에는 인정 취소를 요구할 수 없다.

1. 제13조에 따른 유효기간 연장을 위한 시료채취가 이루어진 경우
2. 제18조 또는 제19조의 품질관리 상태 확인 점검 중인 경우

③ 인정이 취소된 건축자재등은 취소된 날부터 판매 및 시공을 할 수 없다.

제22조(인정 조치 등의 통보) ① 건축자재등 품질인정기관은 제20조 및 제21조에 따라 품질인정의 일시정지 또는 일시정지 사유가 해소 및 인정을 취소하는 경우에는 품질인정자재등의 구조명 또는 제품명, 일시정지 또는 취소 사유 등을 해당업체에 통보하고, 이를 공고하여야 한다.

② 건축자재등 품질인정기관은 제1항의 품질인정자재등의 일시정지 또는 인정 취소를 하는 경우에는 기관 홈페이지에 공고하여야 한다.

제6장 건축물 마감재료의 성능기준 및 화재 확산 방지구조

제23조(불연재료의 성능기준) 규칙 제6조제2호에 따른 불연재료는 다음 각 호의 성능시험 결과를 만족하여야 한다.

1. 한국산업표준 KS F ISO 1182(건축 재료의 불연성 시험 방법)에 따른 시험 결과, 제28조제1항제1호에 따른 모든 시험에 있어 다음 각 목을 모두 만족하여야 한다.
   가. 가열시험 개시 후 20분간 가열로 내의 최고온도가 최종평형온도를 20K 초과 상승하지 않을 것(단, 20분 동안 평형에 도달하지 않으면 최종 1분간 평균온도를 최종평형온도로 한다)

나. 가열종료 후 시험체의 질량 감소율이 30% 이하일 것

2. 한국산업표준 KS F 2271(건축물의 내장 재료 및 구조의 난연성 시험방법) 중 가스유해성 시험 결과, 제28조제3항제2호에 따른 모든 시험에 있어 실험용 쥐의 평균행동정지 시간이 9분 이상이어야 한다.

3. 강판과 심재로 이루어진 복합자재의 경우, 강판과 강판을 제거한 심재는 규칙 제24조제11항제2호 및 제3호에 따른 기준에 적합하여야 하며, 규칙 제24조제11항제1호에 따른 실물모형시험을 실시한 결과 제26조에서 정하는 기준에 적합하여야 한다.

4. 규칙 제24조제6항 및 제7항에 따른 외벽 마감재료 또는 단열재가 둘 이상의 재료로 제작된 경우, 규칙 제24조제8항제2호에 따라 각각의 재료는 제1호 및 제2호에 따른 시험 결과를 만족하여야 하며, 규칙 제24조제8항제1호에 따른 실물모형시험을 실시한 결과 제27조에서 정하는 기준에 적합하여야 한다.

제24조(준불연재료의 성능기준) 규칙 제7조에 따른 준불연재료는 다음 각 호의 성능시험 결과를 만족하여야 한다.

1. 한국산업표준 KS F ISO 5660 - 1[연소성능시험 - 열 방출, 연기 발생, 질량 감소율 - 제1부 : 열 방출률(콘칼로리미터법)]에 따른 가열시험 결과, 제28조제2항제1호에 따른 모든 시험에 있어 다음 각 목을 모두 만족하여야 한다.

가. 가열 개시 후 10분간 총방출열량이 8MJ/㎡ 이하일 것

나. 10분간 최대 열방출률이 10초 이상 연속으로 200kW/㎡ 를 초과하지 않을 것

다. 10분간 가열 후 시험체를 관통하는 방화상 유해한 균열(시험체가 갈라져 바닥면이 보이는 변형을 말한다), 구멍(시험체 표면으로부터 바닥면이 보이는 변형을 말한다) 및 용융(시험체가 녹아서 바닥면이 보이는 경우를 말한다) 등이 없어야 하며, 시험체 두께의 20%를 초과하는 일부 용융 및 수축이 없어야 한다.

2. 한국산업표준 KS F 2271(건축물의 내장 재료 및 구조의 난연성 시험방법) 중 가스유해성 시험 결과, 제28조제3항제2호에 따른 모든 시험에 있어 실험용 쥐의 평균행동정지 시간이 9분 이상이어야 한다.

3. 강판과 심재로 이루어진 복합자재의 경우, 강판과 강판을 제거한 심재는 규칙 제24조제11항제2호 및 제3호에 따른 기준에 적합하여야 하며, 규칙 제24조제11항제1호에 따른 실물모형시험을 실시한 결과 제26조에서 정하는 기준에 적합하여야 한다. 다만, 한국산업표준 KS L 9102(인조광물섬유 단열재)에서 정하는 바에 따른 그라스울 보온판, 미네랄울 보온판으로서 제2호에 따른 시험 결과를 만족하는 경우 제1호에 따른 시험을 실시하지 아니할 수 있다.

4. 규칙 제24조제6항 및 제7항에 따른 외벽 마감재료 또는 단열재가 둘 이상의 재료로 제작된 경우, 규칙 제24조제8항제2호에 따라 각각의 재료는 제1호 및 제2호에 따른 시험 결과를 만족하여야 하며, 규칙 제24조제8항제1호에 따른 실물모형시험을 실시한 결과 제27조에서 정하는 기준에 적합하여야 한다.

제25조(난연재료의 성능기준) 규칙 제5조에 따른 난연재료는 다음 각 호의 성능시험 결과를 만족하여야 한다.

1. 한국산업표준 KS F ISO 5660 - 1[연소성능시험 - 열 방출, 연기 발생, 질량 감소율 - 제1부 : 열 방출률(콘칼로리미터법)]에 따른 가열시험 결과, 제28조제2항제1호에 따른 모든 시험에 있어 다음 각 목을 모두 만족하여야 한다.
   가. 가열 개시 후 5분간 총방출열량이 8MJ/㎡ 이하일 것
   나. 5분간 최대 열방출률이 10초 이상 연속으로 200kW/㎡ 를 초과하지 않을 것
   다. 5분간 가열 후 시험체를 관통하는 방화상 유해한 균열(시험체가 갈라져 바닥면이 보이는 변형을 말한다), 구멍(시험체 표면으로부터 바닥면이 보이는 변형을 말한다) 및 용융(시험체가 녹아서 바닥면이 보이는 경우를 말한다) 등이 없어야 하며, 시험체 두께의 20%를 초과하는 일부 용융 및 수축이 없어야 한다.
2. 한국산업표준 KS F 2271(건축물의 내장 재료 및 구조의 난연성 시험방법) 중 가스유해성 시험 결과, 제28조제3항제2호에 따른 모든 시험에 있어 실험용 쥐의 평균행동정지 시간이 9분 이상이어야 한다.
3. 규칙 제24조제6항 및 제7항에 따른 외벽 마감재료 또는 단열재가 둘 이상의 재료로 제작된 경우, 규칙 제24조제8항제2호에 따라 각각의 재료는 제1호 및 제2호에 따른 시험 결과를 만족하여야 하며, 규칙 제24조제8항제1호에 따른 실물모형시험을 실시한 결과 제27조에서 정하는 기준에 적합하여야 한다.

제26조(복합자재의 실물모형시험) 강판과 심재로 이루어진 복합자재는 한국산업표준 KS F ISO 13784 - 1(건축용 샌드위치패널 구조에 대한 화재 연소 시험방법)에 따른 실물모형시험 결과, 다음 각 호의 요건을 모두 만족하여야 한다. 다만, 복합자재를 구성하는 강판과 심재가 모두 규칙 제6조에 해당하는 불연재료인 경우에는 실물모형시험을 제외한다.

1. 시험체 개구부 외 결합부 등에서 외부로 불꽃이 발생하지 않을 것
2. 시험체 상부 천정의 평균 온도가 650℃를 초과하지 않을 것
3. 시험체 바닥에 복사 열량계의 열량이 25㎾/㎡를 초과하지 않을 것
4. 시험체 바닥의 신문지 뭉치가 발화하지 않을 것
5. 화재 성장 단계에서 개구부로 화염이 분출되지 않을 것

제27조(외벽 복합 마감재료의 실물모형시험) 외벽 마감재료 또는 단열재가 둘 이상의 재료로 제작된 경우 마감재료와 단열재 등을 포함한 전체 구성을 하나로 보아 한국산업표준 KS F 8414(건축물 외부 마감 시스템의 화재 안전 성능 시험방법)에 따라 시험한 결과, 다음의 각 호에 적합하여야 한다. 다만, 외벽 마감재료 또는 단열재를 구성하는 재료가 모두 규칙 제6조에 해당하는 불연재료인 경우에는 실물모형시험을 제외한다.

1. 외부 화재 확산 성능 평가 : 시험체 온도는 시작 시간을 기준으로 15분 이내에 레벨 2(시험체 개구부 상부로부터 위로 5m 떨어진 위치)의 외부 열전대 어느 한 지점에서 30초 동안 600℃를 초과하지 않을 것

2. 내부 화재 확산 성능 평가 : 시험체 온도는 시작 시간을 기준으로 15분 이내에 레벨 2(시험체 개구부 상부로부터 위로 5m 떨어진 위치)의 내부 열전대 어느 한 지점에서 30초 동안 600℃를 초과하지 않을 것

제28조(시험체 및 시험횟수 등) ① 제23조의 규정에 의하여 한국산업표준 KS F ISO 1182에 따라 시험을 하는 경우에 다음 각 호에 따른다.

1. 시험체는 총 3개이며, 각각의 시험체에 대하여 1회씩 총 3회의 시험을 실시하여야 한다.
2. 복합자재의 경우, 강판을 제거한 심재를 대상으로 시험하여야 하며, 심재가 둘 이상의 재료로 구성된 경우에는 각 재료에 대해서 시험하여야 한다.
3. 액상 재료(도료, 접착제 등)인 경우에는 지름 45㎜, 두께 1㎜ 이하의 강판에 사용두께 만큼 도장 후 적층하여 높이 (50±3)㎜가 되도록 시험체를 제작하여야 하며, 상세 사항을 제품명에 포함하도록 한다.

② 제24조 및 제25조에 따라 한국산업표준 KS F ISO 5660 - 1의 시험을 하는 경우에는 다음 각 호에 따라야 한다.

1. 시험은 시험체가 내부마감재료의 경우에는 실내에 접하는 면에 대하여 3회 실시하며, 외벽 마감재료의 경우에는 앞면, 뒷면, 측면 1면에 대하여 각 3회 실시한다. 다만, 다음 각 목에 해당하는 외벽 마감재료는 각 목에 따라야 한다.
   가. 단일재료로 이루어진 경우 : 한면에 대해서만 실시
   나. 각 측면의 재질 등이 달라 성능이 다른 경우 : 앞면, 뒷면, 각 측면에 대하여 각 3회씩 실시
2. 복합자재의 경우, 강판을 제거한 심재를 대상으로 시험하여야 하며, 심재가 둘 이상의 재료로 구성된 경우에는 각 재료에 대해서 시험하여야 한다.
3. 가열강도는 50kW/㎡ 로 한다.

③ 제23조부터 제25조까지에 따라 한국산업표준 KS F 2271 중 가스유해성 시험을 하는 경우에는 다음 각 호에 따라야 한다.

1. 시험은 시험체가 내부마감재료인 경우에는 실내에 접하는 면에 대하여 2회 실시하며, 외벽 마감재료인 경우에는 외기(外氣)에 접하는 면에 대하여 2회 실시한다.
2. 시험은 시험체가 실내에 접하는 면에 대하여 2회 실시한다.
3. 복합자재의 경우, 강판을 제거한 심재를 대상으로 시험하여야 하며, 심재가 둘 이상의 재료로 구성된 경우에는 각 재료에 대해서 시험하여야 한다.

제29조(단일재료 시험성적서) ① 시험기관은 의뢰인이 제시한 시험시료의 재질, 주요성분 및 시험체 가열면 등 세부적인 내용을 확인하여 시험성적서에 명확히 기록하여야 하며, 시험의뢰인은 필요한 자료를 제공하여야 한다.

② 시험성적서 갑지는 다음 각 호의 사항을 포함하여 발급한다. 이 경우 시험성적서 표준서식은 제39조에 따라 국토교통부장관이 승인한 세부운영지침에서 정하며, 각 호의 사항 중 시험대상품, 시험규격, 시험결과, 유효기간은 굵은 글씨로 표기하여야 한다.

1. 신청자 : 회사명, 주소, 접수일자
2. 시험대상품 : 시료명, 모델명, 제품번호
3. 시험규격 : 국토교통부 고시에 의한 시험임을 명확히 기록
4. 성적서 용도
5. 시험기간
6. 시험환경
7. 시험결과 : 불연, 준불연, 난연, 불합격에 해당하는지를 명확히 기록. 다만, 이와 별도로 불연, 준불연, 난연 등 시험결과는 기울기 315(45), HY 견명조 사이즈 22, 회색투명도 50%로 제39조에 따라 국토교통부장관이 승인한 세부운영지침에서 정하는 시험성적서 표준서식에 따라 표시
8. 시험성적서 진위 여부 확인을 위한 QR 코드, 문서 위변조 방지 장치, 진위 확인을 위한 홈페이지 주소

③ 시험성적서 을지는 다음 각 호의 사항을 포함하여 발급한다.

1. 제품의 주요성분, 두께, 가열면 등이 표기된 구성도
2. 재질 및 규격, 제조사, 모델명 등이 포함된 제품 및 시스템의 구성 목록
3. 시험체의 밀도(복합자재의 경우 심재의 밀도를 측정)

④ 시험성적서는 발급일로부터 3년간 유효한 것으로 한다.

⑤ 성능시험을 실시하는 시험기관의 장은 시험체 및 시험에 관한 기록을 유지ㆍ관리하여야 한다.

제30조(복합재료 실물모형시험 성적서) ① 외벽 복합 마감재료의 실물모형시험 성적서 갑지는 다음 각 호의 사항을 포함하여 발급한다. 이 경우 시험성적서 표준서식은 제39조에 따라 국토교통부장관이 승인한 세부운영지침에서 정하며, 각 호의 사항 중 시험대상품, 시험규격, 시험결과, 유효기간은 굵은 글씨로 표기하여야 한다.

1. 신청자 : 회사명, 주소, 접수일자
2. 시험대상품 : 시료명, 모델명, 제품번호, 시스템명(표준명이 있을 경우 표기)
3. 시험체 : 설치에 이용된 재료, 부품, 고정 상태 포함된 시험체 설명 및 시스템의 설치 및 고정 방법(시방)의 설명 및 설계도서
4. 시험규격 : 국토교통부 고시에 의한 시험임을 명확히 기록
5. 성적서 용도
6. 시험기간
7. 시험환경
8. 시험결과 : 각 레벨에서 측정한 온도와 내부 및 외부에서의 화재 확산 성능이 불합격에 해당하는지 명확히 기록. 단, 이와 별도로 화염, 기계적 반응을 포함한 시험 진행 동안의 육안 관찰 및 사진 기록
9. 시험성적서 진위 여부 확인을 위한 QR 코드, 문서 위변조 방지 장치, 진위 확인을 위한 홈페이지 주소

② 실물모형시험 성적서 을지는 다음 각 호의 사항을 포함하여 발급한다.

1. 시스템에 사용된 각 제품의 주요성분, 두께, 밀도(단열재), 중공층 두께 등이 표기된 구성도
2. 재질 및 규격, 제조사, 모델명 등이 포함된 제품 및 시스템의 구성 목록 및 난연성능 시험성적서(필요 시)
3. 시험체의 밀도(복합자재의 경우 심재의 밀도를 측정) 및 난연성능 성능 및 시험성적서 첨부

③ 외벽 복합 마감재료의 실물모형 시험성적서는 발급일로부터 3년간 유효한 것으로 한다.

제31조(화재 확산 방지구조) ① 규칙 제24조제6항에서 "국토교통부장관이 정하여 고시하는 화재 확산 방지구조"는 수직 화재확산 방지를 위하여 외벽마감재와 외벽마감재 지지구조 사이의 공간(별표 9에서 "화재확산방지재료" 부분)을 다음 각 호 중 하나에 해당하는 재료로 매 층마다 최소 높이 400㎜ 이상 밀실하게 채운 것을 말한다.

1. 한국산업표준 KS F 3504(석고 보드 제품)에서 정하는 12.5mm 이상의 방화 석고 보드
2. 한국산업표준 KS L 5509(석고 시멘트판)에서 정하는 석고 시멘트판 6mm 이상인 것 또는 KS L 5114(섬유강화 시멘트판)에서 정하는 6mm 이상의 평형 시멘트판인 것
3. 한국산업표준 KS L 9102(인조 광물섬유 단열재)에서 정하는 미네랄울 보온판 2호 이상인 것
4. 한국산업표준 KS F 2257 - 8(건축 부재의 내화 시험 방법－수직 비내력 구획 부재의 성능 조건)에 따라 내화성능 시험한 결과 15분의 차염성능 및 이면온도가 120K 이상 상승하지 않는 재료

② 제1항에도 불구하고 영 제61조제2항제1호 및 제3호에 해당하는 건축물로서 5층 이하이면서 높이 22미터 미만인 건축물의 경우에는 화재확산방지구조를 매 두 개 층마다 설치할 수 있다.

제32조(단열재 표면 정보 표시) ① 단열재 제조ㆍ유통업자는 다음 각 호의 순서대로 단열재의 성능과 관련된 정보를 일반인이 쉽게 식별할 수 있도록 단열재 표면에 표시하여야 한다.

1. 제조업자 : 한글 또는 영문
2. 제품명, 단 제품명이 없는 경우에는 단열재의 종류
3. 밀도 : 단위 K
4. 난연성능 : 불연, 준불연, 난연
5. 로트번호 : 생산일자 등 포함

② 제1항의 정보는 시공현장에 공급하는 최소 포장 단위별로 1회 이상 표기하되, 단열재의 성능에 영향을 미치지 않은 표면에 표기하여야 하며, 표기하는 글자의 크기는 2.0㎝ 이상이어야 한다.

③ 단열재의 성능정보는 반영구적으로 표기될 수 있도록 인쇄, 등사, 낙인, 날인의 방법으로 표기하여야 한다.(라벨, 스티커, 꼬리표, 박음질 등 외부 환경에 영향을 받아 지워지거나, 떨어질 수 있는 표기방식은 제외한다)

제7장 방화문 및 자동방화셔터의 성능 기준

제33조(방화문 성능기준 및 구성) ① 건축물 방화구획을 위해 설치하는 방화문은 건축물의 용도 등 구분에 따라 화재 시의 가열에 규칙 제14조제3항 또는 제26조에서 정하는 시간 이상을 견딜 수 있어야 한다. 화재감지기가 설치되는 경우에는 「자동화재탐지설비 및 시각경보장치의 화재안전기준(NFSC 203)」제7조의 기준에 적합하여야 한다.

② 차연성능, 개폐성능 등 방화문이 갖추어야 하는 세부 성능에 대해서는 제39조에 따라 국토교통부장관이 승인한 세부운영지침에서 정한다.

③ 방화문은 항상 닫혀있는 구조 또는 화재발생시 불꽃, 연기 및 열에 의하여 자동으로 닫힐 수 있는 구조이어야 한다.

제34조(자동방화셔터 성능기준 및 구성) ① 건축물 방화구획을 위해 설치하는 자동방화셔터는 건축물의 용도 등 구분에 따라 화재 시의 가열에 규칙 제14조제3항에서 정하는 성능 이상을 견딜 수 있어야 한다.

② 차연성능, 개폐성능 등 자동방화셔터가 갖추어야 하는 세부 성능에 대해서는 제39조에 따라 국토교통부장관이 승인한 세부운영지침에서 정한다.

③ 자동방화셔터는 규칙 제14조제2항제4호에 따른 구조를 가진 것이어야 하나, 수직방향으로 폐쇄되는 구조가 아닌 경우는 불꽃, 연기 및 열감지에 의해 완전폐쇄가 될 수 있는 구조여야 한다. 이 경우 화재감지기는 「자동화재탐지설비 및 시각경보장치의 화재안전기준(NFSC 203)」제7조의 기준에 적합하여야 한다.

④ 자동방화셔터의 상부는 상층 바닥에 직접 닿도록 하여야 하며, 그렇지 않은 경우 방화구획 처리를 하여 연기와 화염의 이동통로가 되지 않도록 하여야 한다.

제8장 그 밖에 건축자재등의 성능기준

제35조(방화댐퍼 성능기준 및 구성) ① 규칙 제14조제2항제3호에 따라 방화댐퍼는 다음 각 호의 성능을 확보하여야 하며, 성능 확인을 위한 시험은 영 제63조에 따른 건축자재 성능 시험기관에서 할 수 있다.

1. 별표 10에 따른 내화성능시험 결과 비차열 1시간 이상의 성능
2. KS F 2822(방화 댐퍼의 방연 시험 방법)에서 규정한 방연성능

② 제1항의 방화댐퍼의 성능 시험은 다음의 기준을 따라야 한다.

1. 시험체는 날개, 프레임, 각종 부속품 등을 포함하여 실제의 것과 동일한 구성ㆍ재료 및 크기의 것으로 하되, 실제의 크기가 3미터 곱하기 3미터의 가열로 크기보다 큰 경우에는 시험체 크기를 가열로에 설치할 수 있는 최대크기로 한다.
2. 내화시험 및 방연시험은 시험체 양면에 대하여 각 1회씩 실시한다. 다만, 수평부재에 설치되는 방화댐퍼의 경우 내화시험은 화재노출면에 대해 2회 실시한다.

3. 내화성능 시험체와 방연성능 시험체는 동일한 구성ㆍ재료로 제작되어야 하며, 내화성능 시험체는 가장 큰 크기로, 방연성능 시험체는 가장 작은 크기로 제작되어야 한다.

③ 시험성적서는 2년간 유효하다. 다만, 시험성적서와 동일한 구성 및 재질로서 내화성능 시험체 크기와 방연성능 시험체 크기 사이의 것인 경우에는 이미 발급된 성적서로 그 성능을 갈음할 수 있다.

④ 방화댐퍼는 다음 각 호에 적합하게 설치되어야 한다.

1. 미끄럼부는 열팽창, 녹, 먼지 등에 의해 작동이 저해받지 않는 구조일 것
2. 방화댐퍼의 주기적인 작동상태, 점검, 청소 및 수리 등 유지ㆍ관리를 위하여 검사구ㆍ점검구는 방화댐퍼에 인접하여 설치할 것
3. 부착 방법은 구조체에 견고하게 부착시키는 공법으로 화재시 덕트가 탈락, 낙하해도 손상되지 않을 것
4. 배연기의 압력에 의해 방재상 해로운 진동 및 간격이 생기지 않는 구조일 것

제36조(하향식 피난구 성능시험 및 성능 기준) ① 규칙 제14조제4항에 따른 하향식 피난구는 다음 각 호의 성능을 확보하여야 하며, 성능 확인을 위한 시험은 영 제63조에 따른 건축자재 성능 시험기관에서 할 수 있다.

1. KS F 2257-1(건축부재의 내화시험방법-일반요구사항)에 적합한 수평가열로에서 시험한 결과 KS F 2268-1(방화문의 내화시험방법)에서 정한 비차열 1시간 이상의 내화성능이 있을 것. 다만, 하향식 피난구로서 사다리가 피난구에 포함된 일체형인 경우에는 모두를 하나로 보아 성능을 확보하여야 한다.
2. 사다리는 「소방시설설치유지 및 안전관리에 관한 법률 시행령」 제37조에 따른 ‘피난사다리의 형식승인 및 제품검사의 기술기준’의 재료기준 및 작동시험기준에 적합할 것
3. 덮개는 장변 중앙부에 637N/0.2㎡의 등분포하중을 가했을 때 중앙부 처짐량이 15밀리미터 이하일 것

② 시험성적서는 3년간 유효하다.

제37조(창호 성능시험 기준) ① 규칙 제24조제12항에 따른 방화유리창의 성능 확인을 위한 시험은 영 제63조에 따른 건축자재 성능 시험기관에서 할 수 있으며, 차연성능, 개폐성능 등 방화유리창이 갖추어야 하는 세부 성능에 대해서는 제39조에 따라 국토교통부장관이 승인한 세부운영지침에서 정한다.

② 시험성적서는 3년간 유효하다

제9장 기타

제38조(연간 운영계획 보고) 건축자재등 품질인정기관은 인정 업무를 수행하기 위해 다음 각 호의 사항을 포함한 연간 운영계획을 매년 초 운영위원회 검토 후 국토교통부에 보고하여야 한다.

1. 전년도 제조현장 및 건축공사장 품질관리 상태 확인점검 결과
2. 해당연도 제조현장 및 건축공사장 품질관리 상태 확인점검 계획 등

제39조(세부운영지침) ① 건축자재등 품질인정기관은 품질인정과 관련하여 다음의 내용이 포함된 세부운영지침을 작성하여야 하며, 세부운영지침은 각 품질인정자재등에 대해 별도로 정할 수 있다.

1. 인정업무 품목, 처리문서, 기간, 절차, 기준, 구비서류, 서식, 규칙 제 24조의8제5항의 수수료관련 세부사항, 시료채취방법, 품질시험방법 및 세부기재사항
2. 제조현장 품질관리 및 건축공사장 관리 확인 점검의 기준, 서식, 점검방법, 점검 결과 판정 등 점검에 대한 세부사항
3. 제품의 원재료 및 구성재료 배합비 관리절차 등 그 밖의 필요한 사항
4. 시험기관 확인점검에 필요한 점검 기준, 방법 및 결과에 따른 조치 등 그 밖에 필요한 사항

② 제1항에 따른 세부운영지침의 제ㆍ개정 시에는 국토교통부장관의 승인을 득하여야 한다.

제40조(건축자재 품질관리정보 구축기관 지정) 「건축사법」 제31조에 따라 설립된 건축사협회는 제23조, 제24조 및 제25조에 따라 불연, 준불연, 난연 성능을 갖추어야 하는 건축물의 마감재료, 제33조 및 제34조에 따른 성능을 갖추어야 하는 방화문, 자동방화셔터, 규칙 제14조제2항제2호에 따른 내화채움구조 및 제35조에 따른 방화댐퍼의 품질관리에 필요한 정보를 홈페이지 등에 게시하여 일반인이 알 수 있도록 하여야 한다.

제41조(건축모니터링 전문기관 운영) 법 제68조의3 및 영 제92조에 따라 건축물의 구조 및 재료 등의 분야에 대한 건축모니터링 전문기관이 지정된 경우, 전문기관은 이 고시 관련 기준ㆍ설계ㆍ현장 등 모니터링의 범위, 모니터링 위원회 구성 등 운영 지침을 정하여 국토교통부장관의 승인을 득하여야 한다.

제42조(규제의 재검토) 국토교통부장관은 제26조 및 제27조에 따른 복합자재의 실물모형시험에 대하여 2022년 2월 11일을 기준으로 2년이 되는 시점(매 2년이 되는 해의 2월 11일 전까지를 말한다)마다 그 타당성을 검토하여 개선 등의 조치를 하여야 한다.

제43조(재검토기한) 국토교통부장관은 이 고시에 대하여 「훈령ㆍ예규 등의 발령 및 관리에 관한 규정」에 따라 2022년 1월 1일 기준으로 3년이 되는 시점(매 3년이 되는 해의 12월 31일까지를 말한다)마다 그 타당성을 검토하여 개선 등의 조치를 하여야 한다.

부칙 <제2022 - 84호,2022. 2. 11.>

제1조(시행일) 이 고시는 발령한 날부터 시행한다.

제2조(다른 고시의 폐지) 다음 각 호의 고시는 각각 폐지한다.

1. 「내화구조의 인정 및 관리기준」

2. 「건축물 마감재료의 난연성능 및 화재 확산 방지구조 기준」
3. 「방화문 및 자동방화셔터의 인정 및 관리기준」

제3조(품질인정자재등에 관한 경과조치) ① 국토교통부령 제931호의 시행일인 2021년 12월 23일 전에 「내화구조의 인정 및 관리기준」의 내화채움구조와 「건축물 마감재료의 난연성능 및 화재 확산 방지구조 기준」의 마감재료 중 품질인정 대상 자재가 각 기준의 성능을 만족하여 시험성적서를 발급 받아 유효기간이 도래하지 않은 경우에는, 제3조부터 제22조까지의 개정규정에도 불구하고 해당 시험성적서의 유효기간까지 종전의 규정에 따른다.

② 국토교통부령 제931호의 시행일인 2021년 12월 23일 전에 법 제11조에 따른 건축허가 또는 대수선허가의 신청(건축허가 또는 대수선허가를 신청하기 위하여 법 제4조의2제1항에 따라 건축위원회에 심의를 신청하는 경우를 포함한다) 및 법 제14조에 따른 건축신고 또는 법 제19조에 따른 용도변경 허가(같은 조에 따른 용도변경 신고 또는 건축물대장 기재내용의 변경신청을 포함한다)의 신청을 한 건축물에 적용하는 「내화구조의 인정 및 관리기준」의 내화채움구조와 「건축물 마감재료의 난연성능 및 화재 확산 방지구조 기준」의 마감재료 중 품질인정 대상 자재에 대하여는 제3조부터 제22조까지의 개정규정에도 불구하고 종전의 규정에 따른다.

③ 국토교통부고시 제2021 - 1009호의 시행일인 2021년 8월 7일 전에 법 제11조에 따른 건축허가 또는 대수선허가의 신청(건축허가 또는 대수선허가를 신청하기 위하여 법 제4조의2제1항에 따라 건축위원회에 심의를 신청하는 경우를 포함한다) 및 법 제14조에 따른 건축신고를 한 건축물에 적용하는 방화문 및 자동방화셔터의 대하여는 제3조부터 제22조까지의 개정규정에도 불구하고 종전의 규정에 따른다.

제4조(마감재료 시험성적서에 관한 경과조치) 둘 이상의 재료로 제작된 마감재료(강판과 심재로 이루어진 복합자재는 포함하지 않는다) 또는 단열재가 이 고시 발령 전에 「건축물 마감재료의 난연성능 및 화재 확산 방지구조 기준」에 따라 시험성적서를 발급 받아 유효기간이 도래하지 않은 경우에는, 제23조부터 제25조까지 및 제27조부터 제30조까지의 개정규정에도 불구하고 해당 시험성적서의 유효기간까지 종전의 규정에 따른다.

제5조(종전의 고시에 따른 처분 및 계속 중인 행위에 관한 경과조치) 이 고시 시행 전 종전의 「내화구조의 인정 및 관리기준」, 「건축물 마감재료의 난연성능 및 화재 확산 방지구조 기준」 및 「방화문 및 자동방화셔터의 인정 및 관리기준」에 따라 행정기관이 행한 행정처분 및 그 밖의 행위와 행정기관에 대하여 행한 신청 및 그 밖의 행위는 그에 해당하는 이 고시에 따라 행한 행정기관의 행위 또는 행정기관에 대한 행위로 본다.

부칙 <제2023 - 24호,2023. 1. 9.>

제1조(시행일) 이 고시는 발령한 날부터 시행한다.

부칙 <제2025 - 508호,2025. 9. 19.>

이 고시는 발령한 날부터 시행한다.

[별표 1]

건축자재등 품질인정 신청 첨부서류

신 청 도 서	기 재 사 항
1. 설계도서	ㅇ 구조설명도(구조의 형상, 크기, 구성도 등) ㅇ 구성재료 설명서 ㅇ 시방서
2. 품질관리 설명서	ㅇ 제품 및 원재료 품질관리항목 및 품질기준(배합비 포함) ㅇ 공정 및 제품관리에 관한 사항 ㅇ 제조·검사설비 목록(주요설비 표시) ㅇ 시공 및 현장품질관리에 관한 사항(검사기준 포함)
3. 신청자의 사업개요	ㅇ 연혁, 공장주소 및 생산·판매실적 ㅇ 품질관리자(품질관리 전담인력의 자격증, 경력증명서 및 품질교육 이수 증빙자료)
4. 기타자료	ㅇ 법인등기부등본, 사업자등록증, 공장등록증명서 ㅇ 제조설비를 갖추고 제품을 생산할 수 있는 능력을 보유하고 있음을 증명할 수 있는 서류 ㅇ 제품 및 원재료 시험성적서 (KS제품인 경우 생략가능) ㅇ 사내규정 목차(규격번호 및 개정번호 포함) ㅇ 품질시험 희망 기관
5. 대리신청인의 경우	ㅇ 대리신청자 연혁 ㅇ 신청자와의 관계를 증명하는 서류 ㅇ 기타 필요한 서류
6. 신청자가 시공자인 경우	ㅇ 대지현황 : 대지위치, 대치면적, 지역·지구 ㅇ 규모 : 용도, 규모, 구조, 건축면적, 건폐율, 연면적, 용적율, 높이 ㅇ 건축공사장 책임자의 동의서 ㅇ 설계도면

[별표 2]

품질인정의 취소, 일시정지, 개선요청에 관한 세부기준

행 위	관련 규정	1차 제재조치 (기한)	2차 제재조치 (기한)	3차 제재조치 이상	취소후 신청제한 기간
1. 인정업체의 부정행위 및 연장시 성능 미확보가 확인된 경우 : 즉시 취소					
1-1. 신청 또는 인정 내용과 상이하게 시험체를 제작하여 품질시험을 합격한 후 인정받은 것이 확인된 경우 #	제9조	인정취소	-	-	24개월
1-2. 세부 인정내용의 원재료의 품질기준과 상이한 원재료로 만들어진 인정제품으로 판매한 경우 #	제15조	인정취소	-	-	24개월
1-3. 인정받지 않은 일반제품을 인정제품으로 판매하는 경우 #	제15조	인정취소	-	-	24개월
1-4. 인정내용의 배합비와 상이한 배합비로 만들어진 제품을 인정제품으로 판매한 경우 #	제15조	인정취소	-	-	24개월
1-5. 일시정지 중인 제품을 인정제품으로 판매한 경우 #	제15조 제18조 제21조	인정취소	-	-	12개월
1-6. 유효기간의 연장을 위한 품질시험 결과 성능이 확보되지 않는 경우	제13조	인정취소	-	-	6개월
2. 인정업체 자체 품질관리를 허위로 하거나 품질점검을 방해 또는 거부하는 경우 : 일시정지					
2-1. 자체 품질관리의 실시 결과를 허위기재 또는 누락하는 경우	제15조	일시정지 (30일)	인정취소	-	12개월
2-2. 인정제품에 인정 표시를 허위기재 또는 누락하는 경우	제12조	일시정지 (30일)	인정취소	-	12개월
2-3. 공장 또는 건축공사장 품질관리 확인점검을 방해 또는 거부하는 경우	제18조 제19조	일시정지 (30일)	인정취소	-	12개월
3. 인정업체의 품질관리 개선 등 경미한 사항이 확인된 경우 : 개선요청					
3-1. 공장 또는 건축공사장 품질관리 확인점검결과 품질개선이 필요하다고 인정되는 경우	제18조 제19조	개선요청 (30일)	일시정지 (30일)	인정취소	6개월
3-2. 인정 변경 등에 대한 확인신청을 하지 않는 경우	제14조	개선요청 (30일)	일시정지 (30일)	인정취소	6개월
3-3. 현장품질관리를 위한 생산 및 판매 실적을 제출하지 않는 경우	제16조	개선요청 (30일)	일시정지 (30일)	인정취소	6개월

※ # 표시의 경우는 제3조 운영위원회에서 결정

※ 위반 횟수는 해당 위반행위에 대하여 개선조치 등이 기간내에 이루어지지 않는 경우, 추가조치를 의미함

예) 3-1 사항을 위반한 경우 1차 개선요청, 30일 이내에 개선요청 사항을 해소하지 않는 경우 2차 일시정지, 30일 이내에 일시정지 사항을 해소하지 않는 경우 3차 인정취소

[별표 3]

건축자재등 품질인정업무 절차

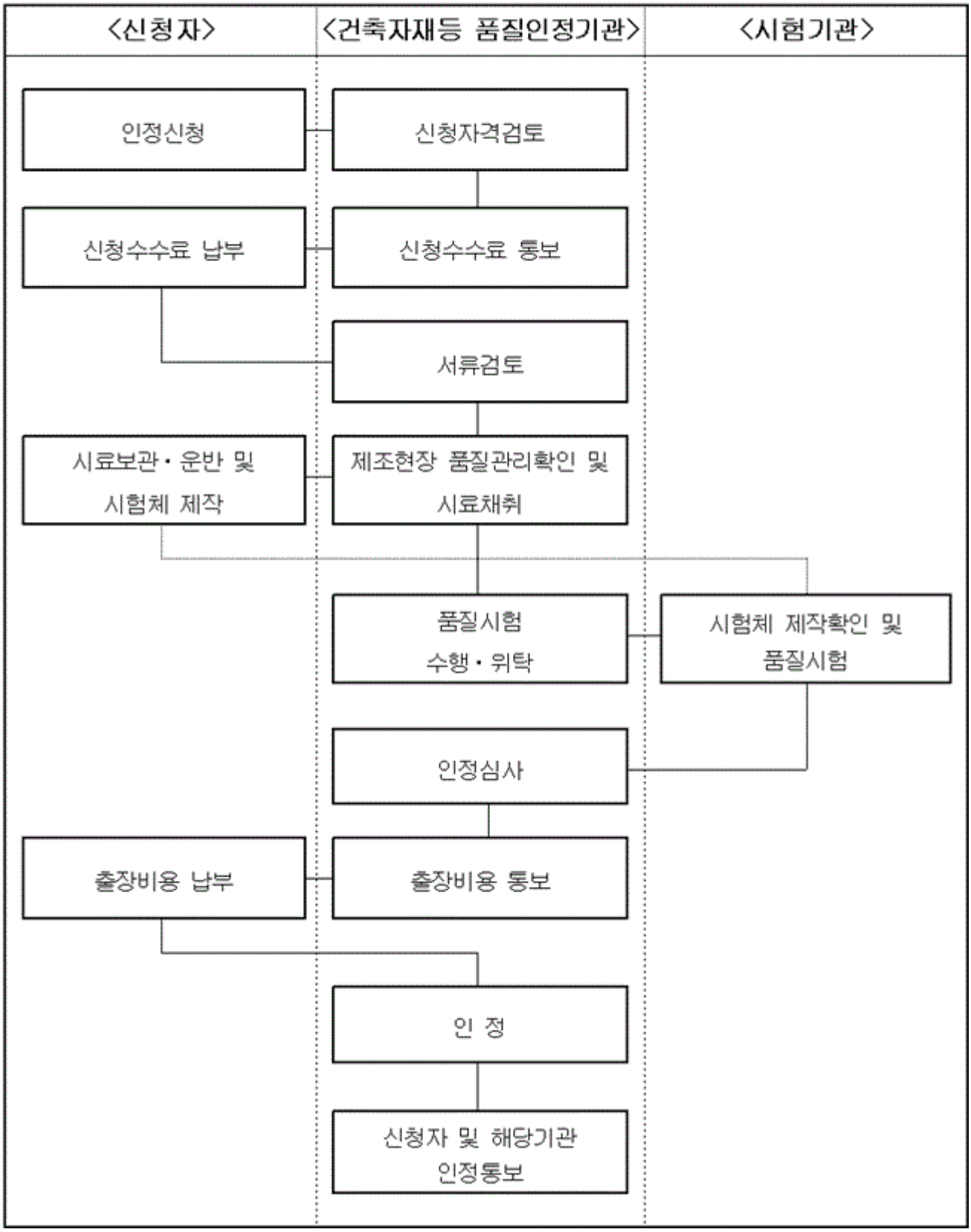

[별표 4]

품질인정 업무 및 처리기간

순번	업 무 명	처 리 내 용
1	신청자격검토	• 신청자격 및 제한조건 검토
2	수수료통보	• 수수료납부요청
3	신청서류 검토	• 인정신청시 첨부도서내용 확인 및 검토 • 운영위원회 실시여부 결정
4	제조현장 품질관리 확인 및 시료채취	• 제조현장 품질관리상태확인 및 시료채취 • 심사결과 정리 및 보고
5	품질시험성적서 검토	• 품질시험성적서 검토 • 인정심사표 작성
6	인정 및 공고	• 인정서 및 세부인정내용 작성 • 인정 공고안 작성 • 신청업체에 인정서 발급 • 관련기관 통보
처리기간		25일

※ 1개 구조 또는 1개 공장이 추가마다 처리기간은 7일씩 증가

※ 위원회를 실시하는 경우 민원기간 10일 증가

※ 다음 각 호에 해당하는 기간은 처리기간으로 산입하지 아니한다.

1. 신청자가 업무진행의 보류 요청에 따라 업무가 진행되지 않은 기간
2. 천재지변 등 불가피한 사유가 발생하여 업무가 진행되지 않은 기간
3. 수수료 통보에서 납부에 소요되는 기간
4. 제17조의 규정에 의한 보완 등에 소요되는 기간
5. 공장이 해외에 위치하여 공장품질관리확인 및 시료채취를 위한 비자 또는 여권발급 소요되는 기간
6. 시료채취이후부터 시험성적서 제출일까지의 기간

[별표 5]

제조현장 품질관리상태 확인 점검표

신 청 자		신청(인정) 업 체	
주 소		전 화	
신청일자		확인일자	
확 인 자			
점 검 자 종합의견			
점 검 자	소속 : 직급 : 성명 : (인) 소속 : 직급 : 성명 : (인)		
신청(인정) 업 체	소속 : 직급 : 성명 : (인)		

※ 신청자가 시공자인 경우, 제3항(제품 품질관리) 및 제5항(검사 설비 관리) 확인

1. 원재료 품질관리

구 분	점검 확인 내용
원재료 품질항목 및 기준	2.1 각 원재료에 대한 품질항목, 기준 및 시험방법이 사규 등 문서로 명시되어 있으며, 신청서(또는 인정) 내용과 일치하는가
원 재 료 수입검사	2.2 원재료 수입검사에 대한 검사가 이루어지고 있으며, 외부기관성적서, 수입검사성적서, 제조처성적서를 관리하고 있는가
원 재 료 자재관리	2.3 재료 수불대장을 관리하고 있으며, 수입량 · 사용량 · 잔량이 확인 가능한가

2. 제조공정 품질관리

구 분	점검 확인 내용
제조공정 기록관리	3.1 제조공정에 대한 제조절차/관리방법 등이 사규 등 문서로 명시되어 있으며 신청서 (또는 인정) 내용과 일치하는가
	3.2 공정관리일지 등 제조공정기록(배합관리, 원재료 투입량 및 로트 포함)을 작성 및 유지 관리하는가
부적합품 및 불만처리	3.3 원재료/공정/제품의 품질관리에 따라 발생하는 부적합품에 대한 관리방안(반품 등)이 사규 또는 문서로 명시되어 있고, 이를 관리하고 있는가
	3.4 소비자 불만 처리에 관한 내용이 사규 등 문서에 명시되어 있으며 이에 대한 조치를 실시하고 있는가

3. 제품 품질관리

구 분	점검 확인 내용
제품의 품질항목 및 기준	3.1 제품에 대한 품질항목, 기준 및 시험방법이 사규 등 문서로 명시되어 있으며 신청서 내용과 일치하는가
제품검사	3.2 제품검사에 대한 검사항목별 주기(시기), 로트 크기 등 검사방법이 사규 등 문서로 명시되어 있으며, 이에 따라 제품 성적서를 작성 및 관리하고 있는가
제품관리	3.3 제품의 출하대장 등 판매기록에 대하여 발주처/시공현장명/주소/시공량/제품 로트번호 등을 관리 및 유지를 하고 있는가

4. 제조설비 관리

구 분	점검내용 및 확인내용
제조설비 관리절차	4.1 제조설비 목록이 사규 등 문서에 명시되어 있으며, 신청서 내용과 일치하는가
설비점검	4.2 제조설비별 이력이 작성 및 유지 관리되고 있는가
교정관리	4.3 제조설비 중 교정설비 구분, 교정주기를 문서로 명시하고 교정을 실시하였는가

5. 검사설비 관리

구 분	점검 확인 내용
검사설비 관리절차	5.1 검사설비 목록 및 관리방법이 사규 등 문서에 명시되어 있으며, 신청서 내용과 일치하는가
설비점검	5.2 검사 설비별 이력이 작성 및 유지 관리되고 있는가
교정관리	5.3 검사설비 중 교정설비 구분, 교정주기가 문서로 명시하고 교정을 실시하였는가

6. 로트번호 부여 및 인정관리

구 분	점검 확인 내용
로트관리	6.1 제품 및 원재료의 로트부여/관리에 대한 내용이 사규 등 문서로 명시되어 있는가
	6.2 제16조에 따른 품질인정자재등의 생산· 판매실적을 분기별로 원장에게 제출하는가
	6.3 품질인정자재등의 판매된 실적에 대하여 로트추적이 가능한가 (구조별로 1개 현장 이상씩 확인, 1년이내에 확인실적이 있을 경우 생략)
	6.4 품질인정자재등에 대해 [별표2]의 1호의 부정행위(1-1 ~ 1-5)를 한 경우가 있는가
인정표시	6.5 업체명 또는 대표자의 변경, 제조현장 주소변경, 주요시설의 변경의 변경내용에 대하여 적정하게 변경신청을 하였는가
	6.7 인정표시의 내용이 「건축자재등 품질 인정 및 관리기준」 제12조에 따른 [별표6]와 일치하는가

[별표 6]

건축자재등 품질인정 표시

인정제품 표면에 인정마크, 인정번호, 사용부위, 내화성능시간, 인정업체명, 제조현장주소를 기재하여야 함.

	한국건설기술연구원장 인정
	(인정번호)
	(사용부위)[1]
	(내화성능시간)[2]
	(회 사 명)
	(제조현장주소)

1) 사용부위는 인정받은 구조 또는 제품이 사용되는 부위를 말한다.

2) 내화성능시간은 성능이 확보된 시간을 표시하고, 방화문의 경우 추가로 차열 또는 비차열을 표시한다.

[별표 7]

품질인정자재등 인정 유효기간

내화구조	방화문	자동방화셔터	내화채움구조	복합자재
5년	5년	5년	5년	3년

[별표 8]

건축자재등 품질인정업무 담당자의 자격기준

구 분	자 격 기 준 (각호 중 하나에 해당되는 자)	인원수
가. 관 리 책 임 자	1) 건축, 토목, 기계, 안전 또는 화학 분야 기술사의 자격을 취득한 자 2) 건축, 토목, 기계, 안전 또는 화학 분야 기사의 자격을 취득한 자로서 인정분야 7년 이상의 경력을 가진 자 3) 건축, 토목, 기계, 안전 또는 화학 분야 학사 이상의 학위를 취득하고 인정분야 10년 이상의 경력을 가진 자	1명 이상
나. 인 정 담 당 자	1) 건축, 토목, 기계, 안전 또는 화학 분야 기사의 자격을 취득한 자로서 인정분야 4년 이상의 경력을 가진 자 2) 건축, 토목, 기계, 안전 또는 화학 분야 산업기사의 자격을 취득한 자로서 인정분야 7년 이상의 경력을 가진 자 3) 건축, 토목, 기계, 안전 또는 화학 분야 학사 이상의 학위를 취득하고 인정분야 4년 이상의 경력을 가진 자	5명 이상
다. 인 정 보 조 자	1) 건축, 토목, 기계, 안전 또는 화학 분야 학사이거나 산업기사 이상의 자격을 취득한 자로서 인정분야 2년 이상의 경력을 가진 자 2) 학사이상의 학위를 취득하고, 인정분야 업무 수행 능력을 판단하여 관리책임자가 승인한 자	5명 이상

[별표 9]

화재 확산 방지구조의 예 (제31조 관련)

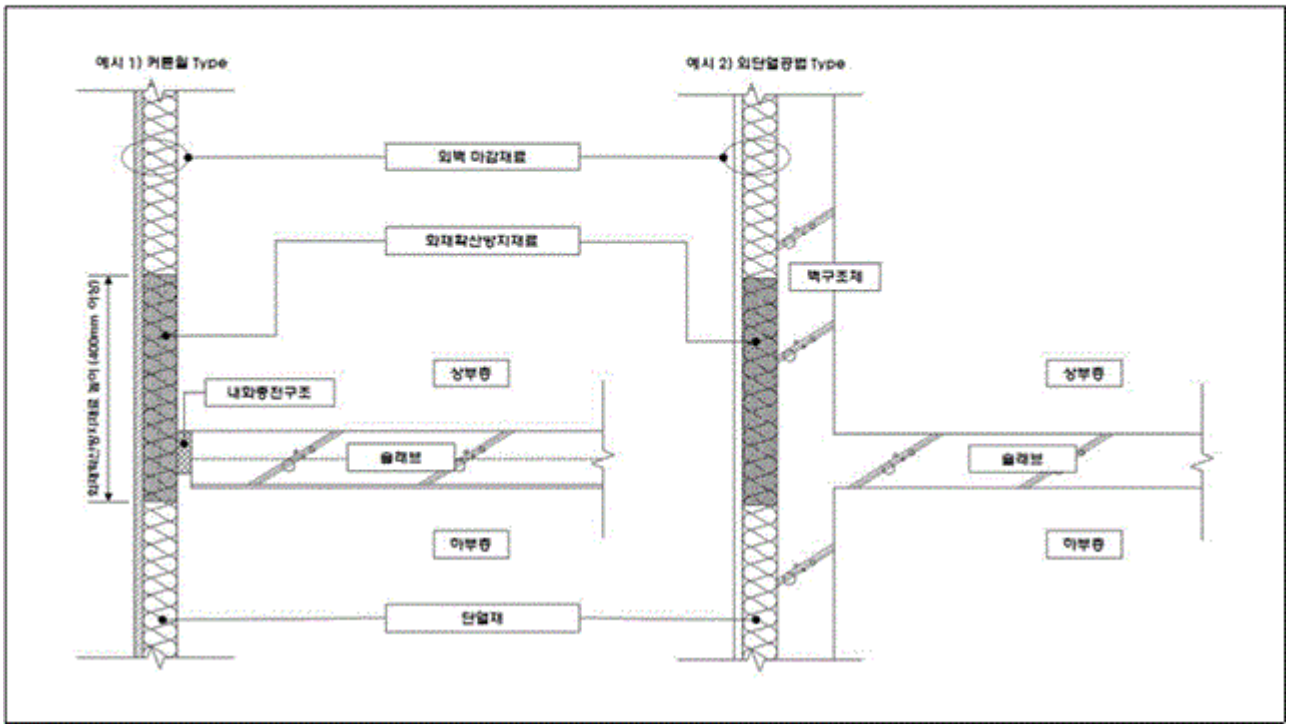

[별표 10]

방화댐퍼의 내화시험 방법 (제35조제1항 관련)

1. 개 요

1.1 목 적

이 방화댐퍼의 내화시험방법(이하 "내화시험방법"이라 한다)은 제35조제1항의 내화성능 확인을 위한 시험방법을 정하는 것을 목적으로 한다.

1.2 적용범위

이 내화시험방법은 「산업표준화법」에 따른 한국산업표준(KS)에 우선하여 적용하며, 이 내화시험방법에서 정하지 않은 사항은 한국산업표준(KS)에 따른다. 단, 이 내화시험방법에서 적용하는 한국산업표준은 최신 표준을 적용하여야 한다.

2. 용어의 정의

이 내화시험방법에서 사용하는 용어는 한국산업표준에서 정한 정의를 적용한다.

3. 시험 방법

3.1 시험체 제작

3.1.1 시험체는 연결되는 덕트 등을 제외한 방화댐퍼 본체만을 대상으로 하며, 시험체 제작은 한국산업표준 KS F 2257-1(건축 부재의 내화 시험방법 - 일반 요구사항) 및 시험신청내용에 따라 가능한 현장 시공조건과 동일하게 제작하여야 한다.

3.1.2 시험체의 크기 등 시험체 제작과 관련된 사항은 한국산업표준 KS F 2257-1에 따른다.

3.2 시험체 양생

시험체의 양생은 일반적인 사용 조건 및 한국산업표준 KS F 2257-1에 따른다.

3.3 내화시험

3.3.1 시험조건

가) 로내열전대 및 가열로의 압력

로내열전대 및 가열로의 압력조건은 KS F 2257-1에 따른다.

나) 시험환경

시험환경 조건은 KS F 2257-1에 따른다.

다) 시험의 실시 등

시험의 실시, 측정 및 관측사항 등 시험조건에 관한 기타의 사항에 대하여는 한국산업표준 KS F 2257-1에 따른다.

3.3.2 시험체수

방화댐퍼의 내화시험은 2회를 실시한다. 수직부재에 설치되는 방화댐퍼의 경우 양면에 대해 각 1회씩 시험하며 수평부재에 설치되는 방화댐퍼의 경우 화재노출면에 대해 2회 시험한다.

3.3.3 내화시험방법

내화시험 전 주위 온도에서 방화댐퍼의 작동장치(모터 등)를 사용하여 10번 개폐하여 작동에 이상이 없는지를 확인한 후, 방화댐퍼를 폐쇄 상태로 하여 한국산업표준 KS F 2257-1의 표준 시간-가열온도 곡선에 따라 가열하면서 차염성을 측정한다.

3.4 판정기준

내화성능은 한국산업표준 KS F 2257-1의 차염성 성능기준에 의하여 결정되어야 한다. 단, 면 패드는 적용하지 않는다.

4. 시험결과의 표현

시험성적서에는 신청 내화등급을 표시하고 합·부 표기를 하여야 한다. 기타 시험결과의 표현 및 시험성적서에 명시되어야 할 사항으로서 고시에서 정하지 않은 사항은 한국산업표준 KS F 2257-1에 따른다.

■ 건축자재등 품질인정 및 관리기준 [별지 제1호서식]

건축자재등 품질 인정 신청서

※ 뒤쪽의 신청 안내를 참고하시기 바라며, 색상이 어두운 란은 신청인이 적지 않습니다.

(앞 쪽)

접수번호	접수일	발급일	처리기간

신청인	상호(명칭)	사업자등록번호
	대표자	전화번호
	공장소재지(등록 주소)	전자우편주소

신청내용	[ ]내화구조 [ ]복합자재 [ ]방화문 [ ]자동방화셔터 [ ]내화채움구조
	상품명
	구조·제품명
	사용부위
	내화성능시간

「건축법」 제52조의5제1항에 따라 건축자재등의 품질인정을 신청합니다.

년 월 일

신청인 성명 (서명 또는 인)

(건축자재등 품질인정기관명) 귀하

210㎜×297㎜[백상지(80g/㎡) 또는 중질지(80g/㎡)]

(뒤 쪽)

신청인 제출서류	1. 설계도서 가. 구조설명도(구조의 형상, 크기, 구성도 등) 나. 구성재료 설명서 다. 시방서 2. 품질관리 설명서 가. 제품 및 원재료 품질관리항목 및 품질기준(배합비 포함) 나. 공정 및 제품관리에 관한 사항 다. 제조·검사설비 목록(주요설비 표시) 라. 시공 및 현장품질관리에 관한 사항(검사기준 포함) 3. 신청자의 사업개요 가. 연혁, 공장주소 및 생산·판매실적 나. 품질관리자(품질관리 전담인력의 자격증, 경력증명서 및 품질 교육 이수 증빙자료) 4. 기타자료 가. 법인등기부등본, 사업자등록증, 공장등록증명서 나. 제조설비를 갖추고 제품을 생산할 수 있는 능력을 보유 하고 있음을 증명할 수 있는 서류 다. 제품 및 원재료 시험성적서 (KS제품인 경우 생략가능) 라. 사내규정 목차(규격번호 및 개정번호 포함) 마. 품질시험 희망 기관(2곳 이상) 5. 대리신청인의 경우 가. 대리신청자 연혁 나. 신청자와의 관계를 증명하는 서류 다. 기타 필요한 서류 6. 신청자가 시공자인 경우 가. 대지현황 : 대지위치, 대지면적, 지역·지구 나. 규모 : 용도, 규모, 구조, 건축면적, 건폐율, 연면적, 용적률, 높이 다. 건축공사장 책임자의 동의서 라. 설계도면

처리절차

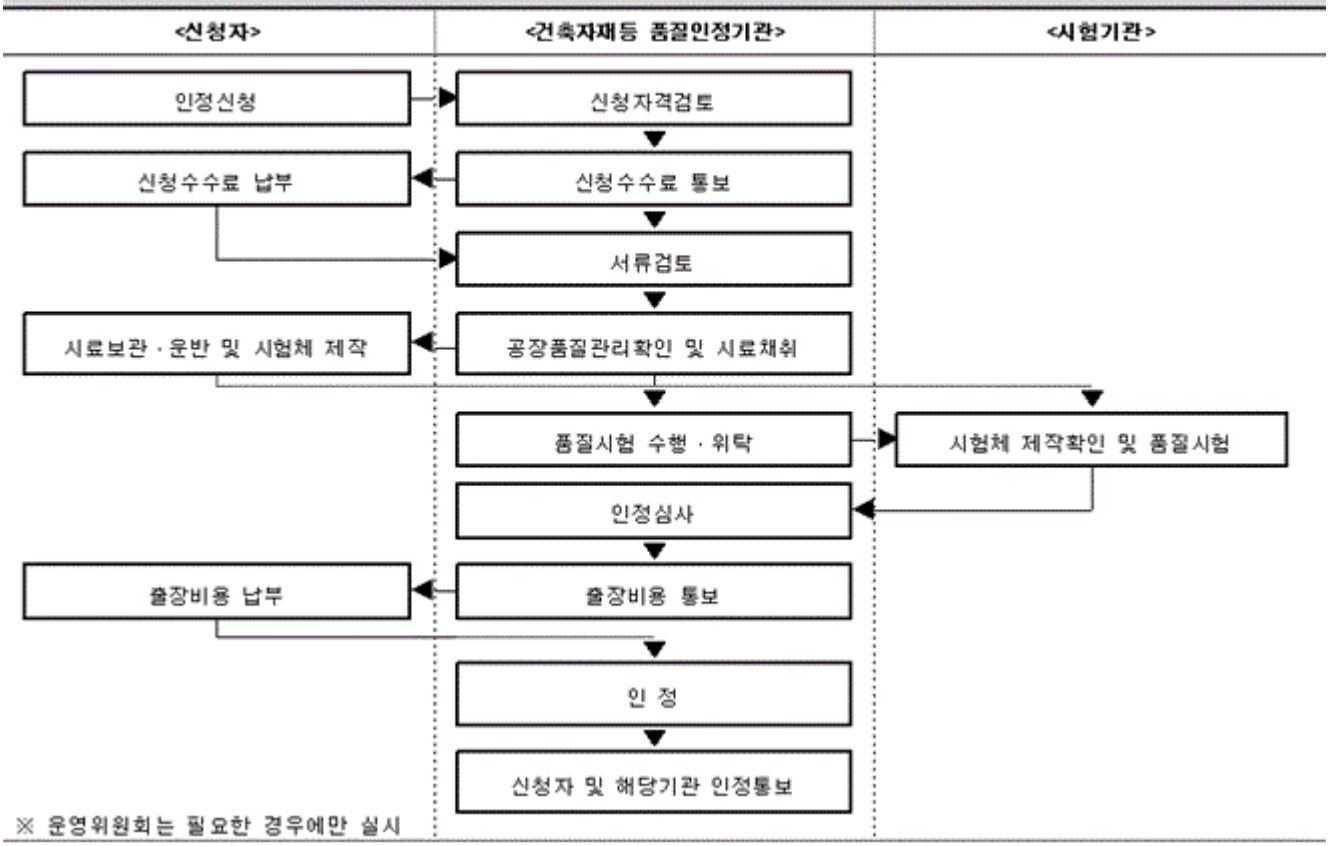

※ 운영위원회는 필요한 경우에만 실시

210㎜×297㎜[백상지(80g/㎡) 또는 중질지(60g/㎡)]

■ 건축자재등 품질인정 및 관리기준 [별지 제2호서식]

건축자재등 품질 인정서

(□내화구조 □복합자재 □방화문 □자동방화셔터 □내화채움구조)

1. 인정번호 :

2. 상 품 명 :

3. 구조명 또는 제품명 :

4. 사용부위 :

5. 인정 내용 :

6. 인정 업체 :

7. 공장소재지 :

8. 첨부서류 :

9. 유효기간 : 년 월 일 까지

「건축법」 제52조의5에 의하여 위와 같이 품질인정자재등으로 인정합니다.

년 월 일

(건축자재등 품질인정기관명)

[건축자재등 품질인정기관 주소]

210㎜×297㎜[백상지(80g/㎡) 또는 중질지(80g/㎡)]

발코니 등의 구조변경절차 및 설치기준

[시행 2018. 12. 7.] [고시 제2018 - 775호, 2018. 12. 7., 일부개정]

국토교통부(건축정책과)044 - 201 - 3763
국토교통부(건축안전과 - 피난방화, 구조)044 - 201 - 4992, 4991

제1조(목적) 이 기준은 「건축법 시행령」 제2조제14호 및 제46조제4항제4호의 규정에 따라 주택의 발코니 및 대피공간의 구조변경절차 및 설치기준을 정함을 목적으로 한다.

제2조(단독주택의 발코니 구조변경 범위) 단독주택(다가구주택 및 다중주택은 제외한다)의 발코니는 외벽 중 2면 이내의 발코니에 대하여 변경할 수 있다.

제3조(대피공간의 구조) ① 건축법 시행령 제46조제4항의 규정에 따라 설치되는 대피공간은 채광방향과 관계없이 거실 각 부분에서 접근이 용이하고 외부에서 신속하고 원활한 구조활동을 할 수 있는 장소에 설치하여야 하며, 출입구에 설치하는 갑종방화문은 거실쪽에서만 열 수 있는 구조(대피공간임을 알 수 있는 표지판을 설치할 것)로서 대피공간을 향해 열리는 밖여닫이로 하여야 한다.

② 대피공간은 1시간 이상의 내화성능을 갖는 내화구조의 벽으로 구획되어야 하며, 벽ㆍ천장 및 바닥의 내부마감재료는 준불연재료 또는 불연재료를 사용하여야 한다.

③ 대피공간은 외기에 개방되어야 한다. 다만, 창호를 설치하는 경우에는 폭 0.7미터 이상, 높이 1.0미터 이상(구조체에 고정되는 창틀 부분은 제외한다)은 반드시 외기에 개방될 수 있어야 하며, 비상시 외부의 도움을 받는 경우 피난에 장애가 없는 구조로 설치하여야 한다.

④ 대피공간에는 정전에 대비해 휴대용 손전등을 비치하거나 비상전원이 연결된 조명설비가 설치되어야 한다.

⑤ 대피공간은 대피에 지장이 없도록 시공ㆍ유지관리되어야 하며, 대피공간을 보일러실 또는 창고 등 대피에 장애가 되는 공간으로 사용하여서는 아니된다. 다만, 에어컨 실외기 등 냉방설비의 배기장치를 대피공간에 설치하는 경우에는 다음 각 호의 기준에 적합하여야 한다.

1. 냉방설비의 배기장치를 불연재료로 구획할 것
2. 제1호에 따라 구획된 면적은 건축법 시행령 제46조제4항제3호에 따른 대피공간 바닥면적 산정시 제외할 것

제4조(방화판 또는 방화유리창의 구조) ① 아파트 2층 이상의 층에서 스프링클러의 살수범위에 포함되지 않는 발코니를 구조변경하는 경우에는 발코니 끝부분에 바닥판 두께를 포함하여 높이가 90센티미터 이상의 방화판 또는 방화유리창을 설치하여야 한다.

② 제1항의 규정에 의하여 설치하는 방화판과 방화유리창은 창호와 일체 또는 분리하여 설치할 수 있다. 다만, 난간은 별도로 설치하여야 한다.
③ 방화판은 「건축물의 피난ㆍ방화구조 등의 기준에 관한 규칙」제6조의 규정에서 규정하고 있는 불연재료를 사용할 수 있다. 다만, 방화판으로 유리를 사용하는 경우에는 제5항의 규정에 따른 방화유리를 사용하여야 한다.
④ 제1항부터 제3항까지에 따라 설치하는 방화판은 화재시 아래층에서 발생한 화염을 차단할 수 있도록 발코니 바닥과의 사이에 틈새가 없이 고정되어야 하며, 틈새가 있는 경우에는 「건축물의 피난ㆍ방화구조 등의 기준에 관한 규칙」 제14조제2항제2호에서 정한 재료로 틈새를 메워야 한다.
⑤ 방화유리창에서 방화유리(창호 등을 포함한다)는 한국산업표준 KS F 2845(유리구획부분의 내화시험방법)에서 규정하고 있는 시험방법에 따라 시험한 결과 비차 열 30분 이상의 성능을 가져야 한다.
⑥ 입주자 및 사용자는 관리규약을 통해 방화판 또는 방화유리창 중 하나를 선택할 수 있다.

제5조(발코니 창호 및 난간등의 구조) ① 발코니를 거실등으로 사용하는 경우 난간의 높이는 1.2미터 이상이어야 하며 난간에 난간살이 있는 경우에는 난간살 사이의 간격을 10센티미터 이하의 간격으로 설치하는 등 안전에 필요한 조치를 하여야 한다.
② 발코니를 거실등으로 사용하는 경우 발코니에 설치하는 창호 등은 「건축법 시행령」 제91조제3항에 따른 「건축물의 에너지절약 설계기준」 및「건축물의 구조기준 등에 관한 규칙」제3조에 따른「건축구조기준」에 적합하여야 한다.
③ 제4조에 따라 방화유리창을 설치하는 경우에는 추락 등의 방지를 위하여 필요한 조치를 하여야 한다. 다만, 방화유리창의 방화유리가 난간높이 이상으로 설치되는 경우는 그러하지 아니하다.

제6조(발코니 내부마감재료 등) 스프링클러의 살수범위에 포함되지 않는 발코니를 구조변경하여 거실등으로 사용하는 경우 발코니에 자동화재탐지기를 설치(단독주택은 제외한다)하고 내부마감재료는 「건축물의 피난ㆍ방화구조 등의 기준에 관한 규칙」제24조의 규정에 적합하여야 한다.

제7조(발코니 구조변경에 따른 소요비용) ① 주택법 제2조제7호의 규정에 따른 사업주체(이하 "사업주체"라 한다)는 발코니를 거실등으로 사용하고자 하는 경우에는 다음 각 호에 해당하는 일체의 비용을 「주택법」 제38조에 따른 주택공급 승인을 신청하는 때에 분양가와 별도로 제출하여야 한다.
1. 단열창 설치 및 발코니 구조변경에 소요되는 부위별 개조비용
2. 구조변경을 하지 않는 경우 발코니 창호공사 및 마감공사비용으로서 분양가에 이미 포함된 비용
② 사업주체는 주택의 공급을 위한 모집공고를 하는 때에 제1항의 규정에 따라 신청 및 승인된 비용 일체를 공개하여야 한다.

제8조(건축허가시 도면) 건축주(주택법 제2조제7호에 따른 사업주체를 포함한다. 이하 같다)는 건축법 제11조에 따른 건축허가(주택법 제16조의 규정에 의한 사업계획승인신청을 포함한다)시 제출하는 평면도에 발코니 부분을 명시하여야 하며, 동법 제22조의 건축물의 사용승인(주택법 제29조에 따른 사용검사를 포함한다. 이하 "사용승인"이라 한다)시 제출하는 도면에도 발코니를 명시하여 제출하여야 한다.

제9조(건축물대장 작성방법) 시장ㆍ군수 또는 구청장은 건축허가(설계가 변경된 경우 변경허가를 포함한다)시 제출되는 허가도서(발코니 부분이 명시된 도서를 말한다)대로 건축물대장을 작성하여야 한다. 이 경우 도면상 발코니는 거실과 구분되도록 표시하고 구조변경여부를 별도로 표시한다. 이 경우 발코니 구조변경으로 인한 주거전용면적은 주택법령에 따라 당초 외벽의 내부선을 기준으로 산정한 면적으로 한다.

제10조(준공전 변경) 건축주는 사용승인을 하기 전에 발코니를 거실등으로 변경하고자 하는 경우 주택의 소유자(주택법 제38조의 규정에 의한 세대별 입주예정자를 포함한다)의 동의를 얻어야 한다.

제11조(사용승인) 사용승인권자는 사용승인을 하는 때에 제2조부터 제8조까지의 규정에 위반여부를 확인하여야 한다.

제12조(준공후 변경) ① 건축주는 발코니를 구조변경 하고자 하는 경우 제2조부터 제6조까지 및 제8조의 규정에 대하여 건축사의 확인을 받아 허가권자에게 신고하여야 한다.
② 제1항의 규정에 의하여 건축사의 확인을 받아 신고하는 경우의 신고서 양식은 건축법시행규칙 제12조의 규정에 의한 별지 제6호 서식에 의하되, 동조 각호의 규정에 의한 첨부서류의 제출은 생략한다.
③ 제1항 및 제2항의 규정에 불구하고 주택법 적용대상인 주택의 발코니를 구조변경하고자 하는 경우 주택법 제42조의 규정에 따라야 한다.

제13조(재검토기한) 국토교통부장관은 「훈령ㆍ예규 등의 발령 및 관리에 관한 규정」(대통령훈령 334호)에 따라 이 고시에 대하여 2019년 1월 1일 기준으로 매3년이 되는 시점(매 3년째의 12월 31일까지를 말한다)마다 그 타당성을 검토하여 개선 등의 조치를 하여야 한다.

부칙 <제2010 - 622호,2010. 9. 10.>

제1조(시행일) 이 기준은 고시한 날부터 시행한다.

제2조(일반적 경과조치) 이 고시 시행 당시 건축허가를 신청(건축위원회의 심의를 신청한 것을 포함한다)한 경우와 건축허가를 받거나 건축신고를 하고 건축중인 경우에는 종전의 기준에 따른다. 다만, 종전의 규정이 개정규정에 비하여 건축주ㆍ시공자 또는 공사감리자에게 불리한 경우에는 개정규정에 따른다.

부칙 <제2012 - 553호,2012. 8. 22.>

제1조(시행일) 이 고시는 발령한 날부터 시행한다.

부칙 <제2012 - 745호,2012. 11. 5.>

제1조(시행일) 이 기준은 고시한 날부터 시행한다.

부칙 <제2015 - 845호,2015. 11. 25.>

제1조(시행일) 이 기준은 고시한 날부터 시행한다.

부칙 <제2018 - 775호,2018. 12. 7.>

이 고시는 발령한 날부터 시행한다.

도로터널 방재 · 환기시설 설치 및 관리지침

[시행 2026. 4. 30.] [예규 제461호, 2026. 4. 30., 일부개정]

국토교통부(도로시설안전과)044 - 201 - 3890

제 1 편 : 방재편

제 1 장 통 칙

1.1 목적

이 지침은 「도로법」 제50조, 제76조,「도로법 시행령」제78조, 「도로의 구조ㆍ시설에 관한 규칙」 제42조제2항, 제43조2제3호 및 제48조에 따라 도로터널 방재시설의 계획, 설계, 시공 및 관리 및 지하차도의 긴급 통행제한 시 적용해야 할 최소한의 기술기준을 규정함을 목적으로 한다.

1.2 적용범위

(1) 본 지침은 「도로법」 제10조에서 규정하고 있는 고속국도, 일반국도, 특별시도, 광역시도, 지방도, 시도, 군도, 구도의 터널에 적용함을 원칙으로 한다.

(2) 본 지침의 적용대상인 ‘ 도로터널 ’ 은 자동차의 통행을 목적으로 지반을 굴착하여 지하에 건설한 구조물, 개착공법으로 지중에 건설한 구조물(BOX형 지하차도), 기타 특수공법(침매공법 등)으로 하저에 건설한 구조물(침매터널 등)과 지상에 건설한 터널형 방음시설(방음터널)을 말한다.

(3) 본 지침의 적용대상 도로터널은 전차종이 통과하는 일반 도로터널과 소형자동차만 통과하는 소형차 전용터널을 말한다.

(4) 본 지침은 터널 내 차로수가 2차로인 터널을 기본으로 하며, 3차로 이상의 대단면 터널에 대해서도 터널의 제원 및 위험도를 고려하여 준용한다.

(5) 내공단면적 및 시설한계가 표준단면과 현저한 차이가 있는 특수공법의 터널은 본 지침의 적용을 예외로 할 수 있다. 다만, 본 지침에서 정하는 방재시설(소화설비, 경보설비, 피난대피설비, 소화활동설비, 비상전원설비)의 설치를 계획하여야 하며, 시설별 설치여부 및 시설별 세부설치기준은 개별 터널별로 수치해석, 모형실험, 정량적 위험도평가 등을 수행하여 계획한다.

1.3 정의

(1) 가압운전모드 : 쌍굴터널, 피난대피터널 및 격벽분리형 대피통로 등의 안전지역 압력을 화재터널보다 높게 유지하여 화재터널에서 발생한 연기가 대피(상대)터널로 침입하는 것을 방지하기 위한 환기기 운전모드를 말한다.

(2) 가요성 금속피 케이블 : 전선 또는 케이블을 선심으로 인터록 금속(알루미늄, 스틸) 테이프 외장이나 평활 또는 주름진 금속 시스로 외장한 배관ㆍ배선 일체화 케이블을 말한다.

(3) 개구부 : 터널 상부 또는 측벽에 공기의 유입 또는 유출이 가능한 열린 공간을 의미한다.
(4) 갱구부 : 터널의 갱구부는 터널의 입구부와 출구부를 말한다.
(5) 경보 : 사고 발생 시 터널관리자나 관련기관에 터널 내의 이상 상황을 전달하고, 터널 내 사용자들이 적절한 행동을 취하도록 통보하는 행위를 말한다.
(6) 개방형 프로토콜(open protocol) : 서로 다른 특성을 갖는 설비나 정보통신기기들 상호간의 통신을 위한 인터페이스 방식을 말하며, 개방형이란 특정 설비만 적용되는 방식이 아닌 범용으로 사용되는 방식을 말한다.
(7) 고속도로 : 「도로법」제10조 및「도로교통법」제2조제3항 및 시행규칙 제19조에 따른 도로로서 중앙분리대에 의하여 양방향이 분리되고 입체교차를 원칙으로 하는 도로를 말하며, 차량의 운행속도가 최저속도는 50km/h, 최고속도는 80~120km/h로 출입이 제한된 도로를 말한다.
(8) 곡선터널 : 터널의 선형이 직선이 아닌 굽어진 터널을 말하며, 평면선형의 굴곡도는 도로가 평면상 굴곡된 정도를 나타내는 지표로 단위길이에 대한 교각의 변화나 곡선반경으로 정의한다.
(9) 교통환기력 : 터널을 운행하는 차량의 항력에 의한 피스톤효과에 의해서 발생하는 환기력을 말한다.
(10) 구간배연 : 터널연장이 긴 경우에 터널을 다수의 구간으로 나누어 배연하는 방식을 말한다.
(11) 구조물 : 교량, 터널, 댐 등과 같이 천연 또는 인공재료를 사용하여 하중을 기초에 전달하고 그 사용목적에 유익하도록 건조된 공작물을 총칭한다.
(12) 균일배기방식 : 터널내에 덕트를 시설하고 일정 간격으로 배기구를 설치하여 단위 길이당 배기풍량이 균일하도록 배기하는 방식으로 횡류환기방식의 일종을 말한다.
(13) 관리기관 : 도로관리청, 유로도로관리청, 유료도로관리권자(민자사업자)등 을 말한다.
(14) 기계환기 : 터널환기를 위해 필요로 하는 소정의 환기량을 교통환기력으로 충족할 수 없는 경우, 환기설비를 설치하여 강제적으로 환기를 수행하는 것을 말한다.
(15) 내조식 조명 : 표지판 내부에 조명을 설치하여 표지의 내용을 인식할 수 있도록 하는 조명방식을 말한다.
(16) 내진동형 : 구조물에서 전달되는 기계적 진동에 저항할 수 있는 형태의 구조를 말한다.
(17) 대단면 터널 : 3차로 이상의 차로수를 갖는 터널로 시설한계와 유지점검용 통로, 조명, 방재설비, 배수설비 등의 터널부속설비나 환기를 위한 덕트 설치공간 등의 여유 단면을 포함한 터널로 단면적이 일반터널 보다 큰 터널을 말한다.
(18) 대배기구방식 : 횡류환기방식의 일종으로 배기구에 개방/폐쇄가 가능한 전동댐퍼를 설치하여 화재 시 화재지점 부근의 배기구를 개방하여 집중적으로 배연할 수 있는 제연방식을 말한다.
(19) 대피 소요시간 : 터널화재 시 화재를 감지하고 안전지역까지 대피하는 데 필요한 시간으로 화재 감지시간, 반응/결정시간과 이동시간을 포함한다.
(20) 대형차혼입률 : 설계 연도의 연평균일교통량의 차종별 구성비 중 대형버스, 중형트럭, 대형트럭 및 특수트럭에 대한 구성비의 합을 말한다.
(21) 데이터 수집장치 : TC계(차종별 교통량 계측장치), VI(매연투과율)측정계, CO/NOx측정계 및 풍향풍속계 등 터널 내 교통량 및 환경정보를 획득하기 위한 계측장비와 데이터 저장장치 등을

말한다.
(22) 망입유리 : 유리액을 롤러로 제판하여 그 사이에 철, 황동, 알루미늄 등의 금속망을 삽입하고 압착하여 성형한 유리를 말한다.
(23) 무전기 : 통신설비에서 무선으로 전파를 전송하는 장비를 말하며, 터널 내부에 안테나를 설치하여, 발신 혹은 수신하며 이동자기(마이크로폰이나 호출자기)로 송수신을 행한다.
(24) 물분무소화설비 : 소화수를 헤드 또는 노즐을 통해 고압, 중압, 저압으로 분사하는 시설로, 펌프, 밸브, 배관, 헤드 또는 노즐로 구성된다.
(25) 물분무 헤드 또는 노즐 : 물분무소화설비의 말단에 부착하여 직선류 또는 나선류의 물을 충돌시켜 분무하기 위한 기구이다.
(26) 본선터널 : 차량운행에 상용되는 주된 차로를 말하며, 차량이 주행하는 터널을 말한다.
(27) 분기터널 : 본선터널에서 차선의 분류나 합류가 발생할 경우, 본선터널과 교차각이 예각 또는 직각으로 연결된 터널을 말한다.
(28) 배기구 : 터널 환기 시 오염공기를 배기하거나 화재 발생 시 화재연기를 배연하기 위한 개구부를 말한다.
(29) 배연 : 화재 시 발생하는 연기 및 열기류를 화재지점으로 부터 외부로 배기하는 것을` 말한다.
(30) 배연구역 : 터널 천장부에 설치된 덕트를 통해 화재에서 발생하는 연기를 배연하기 위해서 배기구를 개방하는 등의 방법을 적용하는 일정한 범위의 지역을 말한다.
(31) 반횡류방식 : 터널에 급기 또는 배기덕트를 시설하여 급기 또는 배기만을 수행하는 횡류환기 방식을 말한다.
(32) 방수압력 : 옥내소화전의 노즐, 물분무소화 헤드 또는 노즐의 선단에서 소화수의 압력(MPa)을 말한다.
(33) 방수 : 방수제 및 방수포를 사용하여 물이나 습기의 투과에 대한 저항을 크게 하는 것을 말한다.
(34) 방호시설 : 낙석, 붕괴, 파랑 등으로 인하여 교통에 지장을 주거나 도로구조에 손상을 줄 우려가 있는 부분에 설치하는 울타리, 옹벽, 기타 설치물을 말한다.
(35) 변전소 : 고압의 전기를 수전하여 이를 변성(전압을 올리거나 내리는 것, 또는 전기의 성질을 변경시키는 것을 말한다)하여 부하기기의 사용전압에 적합하게 바꾸기 위한 변압기, 차단기, 배전반, 단로기, 계측기 등을 설치하기 위한 장소를 말한다.
(36) 변전실 : 고압 이상의 전기를 수전하여 부하기기의 사용전압에 적합하게 변성하기 위한 변압기, 차단기, 배전반, 단로기, 계측기 등을 설치하기 위한 공간을 말한다.
(37) 부압 : 기준압력인 대기압 보다 낮은 압력을 말한다.
(38) 분배기 : 전파의 전송선로 도중에 삽입하여 전파를 균등하게 배분하는 기구를 말한다.
(39) ABC급 화재 : 일반적으로 A급화재는 연소 후 재를 남기는 화재로써 나무, 종이 섬유 등의 가연물에 의한 화재, B급화재는 연소 후 재를 남기지 않는 화재로써 유류, 가스 등의 가연성 액체나 기체 등에 의한 화재, C급화재는 전기설비 등에서 발생하는 화재로써 수변전 설비, 전선로(電

線路) 등의 화재를 말한다.
(40) 비상전원 : 사고나 고장에 의해 상용전원이 공급되지 못할 경우에 대비한 무정전전원설비나 비상발전설비에 의한 전력공급원을 말한다.
(41) 사각지대 : 화재 및 재해 발생 시 각종 감시장치 및 비상설비의 영향력이 미치지 못하여 상황의 감시가 불가능한 지역을 말한다.
(42) 사갱 : 터널 굴착 시 버력이나 재료의 운반을 위하여 굴착하는 것으로 일정한 경사를 가진 갱을 말하며, 환기용 갱으로 활용되기도 한다.
(43) 상용전원 : 정상적인 상태에서 한국전력공사 등 외부의 전력회사로 부터 전력을 공급받아 사용하는 전력공급원을 말한다.
(44) 상대터널 : 쌍굴터널에서 화재가 발생하지 않은 인접터널을 말한다.
(45) 도로의 설계서비스수준 : 도로를 계획하거나 설계할 때의 통행속도, 교통량과 교통용량의 비율, 교통밀도와 교통량 등에 따른 도로운행 상태의 질을 말한다.
(46) 설계속도 : 차량의 주행에 영향을 미치는 도로의 기하구조를 설계하기 위하여 정하는 속도로써, 도로설계 요소의 기능이 충분히 발휘될 수 있는 조건에서 보통의 운전 기술을 가진 운전자가 도로의 어느 구간에서도 쾌적성을 잃지 않고 안전하게 주행할 수 있는 속도(km/h)이다.
(47) 설계화재강도 : 방재시설 설계 시 시설의 용량산정을 위해 적용하는 차량화재에 따른 발생열량(MW)을 말한다.
(48) 성층화 : 화재연기가 온도차에 의한 부력에 의해 터널 상층부에서 연기층을 형성하는 현상을 말한다.
(49) 소방용품 : 「화재예방, 소방시설 설치、유지 및 안전관리에 관한 법률」(이하 "「소방시설법」"이라 한다)에서 규정하는 소방시설 등을 구성하거나 소방용으로 사용되는 제품 또는 기기를 말한다.
(50) 소실 : 화재로 인해 구조물 및 제반시설이 연소하여 파괴되는 현상을 말한다.
(51) 소화능력 : 단위 소화기의 소화능력을 표시하는 것으로 소화기마다 검정시험을 거쳐 합격하여야 당해 능력단위를 인정하게 되는데, 이러한 검정시험은 A급화재, B급화재에 대해서 실시한다.
(52) 소화약제 : 소화기에 사용되는 소화성능이 있는 분말상, 액상 또는 기상의 물질을 말한다.
(53) 소화용수 : 소화에 필요한 옥내소화전설비, 물분무소화설비 등 소화설비에 공급을 위하여 수조에 저장하는 용수를 말한다.
(54) 소형자동차 : 「자동차관리법 시행규칙」제2조<별표 1>에 따른 승용자동차와 승합자동차、화물자동차、특수자동차 중 경형(輕型)과 소형을 말한다.
(55) 소형차 전용도로 : 도로법에 따른 도로 중 자동차관리법에서 정한 소형자동차만 이용이 가능한 도로를 말한다.
(56) 선형 : 도로 중심선에 의해서 입체적으로 묘사되는 형상을 말하며, 이중에서 횡단면으로 본 도로 중심선의 형상을 평면선형이라고 하고, 종단면으로 본 도로 중심선의 형상을 종단선형이라고 한다.

(57) 수직갱 : 터널공사 및 환기나 제연을 위하여 수직으로 굴착된 갱도를 말한다.
(58) 시설 관리자 : 시설물에 대한 물리적、기능적 결함 정도를 파악하고 시설물에 대한 조사、측정、분석을 통하여 각종 결함원인 및 시설물의 구조적 안전성을 평가하고 기능성 및 안정성 회복을 위한 보수、보강 방안을 제시하여 사전 재해 예방 및 효율적인 유지、관리、운영을 수행하는 자를 말한다.
(59) 신호발신구역 : 터널 내 설치된 비상신호(자동화재탐지설비, 비상경보, 긴급전화, 소화기, 소화전) 경보장치에서 신호가 발생한 지역을 말한다.
(60) 슬림형 제트팬 : 기존 제트팬의 정방향 성능은 현행과 동일하게 유지하고 역방향 성능은 정방향 대비 60% 이상을 유지할 수 있는 팬을 말한다.
(61) 쌍굴터널 : 상하행선을 분리하기 위해 인접하여 평행하게 건설한 2개의 튜브(갱)로 구성된 터널을 말한다.
(62) 안테나 : 무선통신 목적을 달성하기 위하여 공간에 전파를 방사하거나, 또는 전파에 의해 기전력을 유기(誘起)시키기 위하여 공중에 가설한 도선(導線)등의 장치를 말한다.
(63) 안전지역 : 터널 내 화재 및 재해발생 시 터널 이용자의 대피나 소방대원의 소화활동을 위한 공간으로, 화재로 인한 열과 연기로부터 보호되는 안전한 지역을 말한다.
(64) 야간점등회로 : 수광부에 광도전셀(Cds소자)을 이용하여 자연광의 밝기에 따라 터널 조명등을 점등하거나 또는 조명 제어반의 제어장치를 통해 야간에 점등되는 회로를 말한다.
(65) 역류 : 열기류가 부력에 의해서 차량흐름의 반대방향이나 화재 직전에 형성된 주기류의 반대방향으로 흐르는 현상을 말한다.
(66) 연기류 : 화재에 의해서 발생하는 연기의 흐름을 말한다.
(67) 연속터널 : 동일 노선상에서 2개 이상의 터널이 연속하여 시공된 터널로 교통사고나 화재사고시 사고의 영향이 전파될 가능성이 있는 터널을 말한다.
(68) 연평균일교통량 : 연평균일교통량(AADT : Average Annual Daily Traffic)은 1년 동안 도로의 한 지점 또는 일정 도로 구간을 지나는 양방향 교통량을 365일로 나눈 교통량을 말한다.
(69) 열기류 : 화재에서 발생하는 온도가 높은 공기흐름을 말한다.
(70) 긴급상황 : 터널내부 및 입、출구부 인근에서 화재, 교통사고, 위험물 누출, 침수 등의 사고가 발생되어 교통흐름의 제어가 필요하거나, 안전을 위한 조치가 요구되는 상황을 말한다.
(71) 유해가스 : 화재 시 인체나 주위환경에 유해한 작용을 일으키는 일산화탄소, 탄화수소, 질소산화물, 연기 등의 연소가스를 말한다.
(72) 위탁관리사업자 : 관리기관으로부터 터널 방재시설 운영 및 관리를 위임받은 사업자를 말한다.
(73) 위험물 : 「위험물안전관리법」 및 「화학물질관리법」에 따른 인화성 또는 발화성 등의 성질을 가지는 물품이나 유독물질, 허가물질, 제한물질 또는 금지물질, 사고대비물질, 그 밖에 유해성 또는 위해성이 있거나 그러할 우려가 있는 유해화학물질을 말한다.
(74) 위험물 차량 감시시스템: 위험물수송 차량에 대하여 터널 진입 전에 차량의 이상상태 검지나 화물(위험물)의 열화상 등의 스캐닝을 통해 차량의 터널 진입여부를 통제할 수 있는 시스템을 말

한다.
(75) 위험물 차량 유도시스템: 위험물수송 차량에 대하여 유도차량이나 관리자의 안내에 따라 터널 내에서 위험물 차량 간에 안전거리를 확보하면서 터널을 통과하도록 유도하는 시스템을 말한다.
(76) 원격관리 : 통합관리센터, 관리사무소 등에서 인근의 관리소 등의 터널설비에 대한 관리、계측 및 감시 장치를 원거리에서 조작하는 관리방식을 말한다.
(77) 원동기 : 에너지를 회전 또는 왕복운동 등과 같은 기계적인 일로 바꾸는 동력장치를 말하며, 수력원동기, 증기원동기, 내연기관 등이 있다.
(78) 임계풍속 : 화재 시 성층화를 유지하면서 열(연)기류의 역류현상을 억제하기 위한 최소한의 풍속을 말한다.
(79) 일반도로 : 도로법에 따른 도로로써 그 기능에 따라 주간선도로, 보조간선도로, 집산도로 및 국지도로로 구분되는 도로를 말한다.
(80) 임피던스 : 교류회로에 있어서 전류가 흐르기 어려운 정도를 나타내는 양을 말하며, 단위는 Ω, 기호는 Z가 쓰이며, 전압 E에 의해서 흐르는 전류를 I라고 하면 Z=E/I가 된다.
(81) 자기구조단계 : 터널 화재초기에 관리자나 소방대가 터널에 도착하기 전 단계로 대피자가 스스로 판단하여 대피 등 안전조치를 강구하여야 하는 단계를 말한다.
(82) 자동절체방식 : ATS(Automatic Transfer Switch) 방식으로 하나 이상의 부하를 한 전원에서 다른 전원으로 자동절체할 수 있는 장치를 말한다.
(83) 자동차 전용도로: 간선도로로써 「도로법」 제48조에 따라 지정된 도로를 말한다.
(84) 재방송안테나 : 터널 내 설치하는 재방송설비의 안테나로서 방송의 수신이 불가능한 터널 내에 전파를 유도하여 송수신할 목적으로 설치하는 장치를 말한다.
(85) 재방송설비 : 「방송통신발전 기본법」에 따라 방송수신 장애지역인 터널에 라디오방송 및 이동멀티미디어방송을 수신할 목적으로 신고하지 아니하고 개설할 수 있는 무선국용 무선설비를 말한다
(86) 제연 : 화재 시 발생하는 연기 및 열기류의 방향을 제어하거나 일정 구역에서 배기하는 것을 말하며, 전자를 제연, 후자를 배연으로 구분한다.
(87) 제연보조설비 : 화재발생시 터널상부에서 공기나 물 등의 유체 등을 일정한 각도로 분사하여 연기흐름을 차단하는 제연커튼이나 연기흐름을 지연하는 제연경계벽 등과 같이 연기의 확산을 제어 및 차단、지연하는 설비 시스템을 말한다.
(88) 전기인입 : 옥외 또는 옥측에서 부터 구내의 전기사용 장소로 전기를 수용하는 것을 말한다.
(89) 전광식 : 표지판의 한 방식으로 램프나 LED를 배열하고 각 램프나 LED를 점등하여 소정의 문자를 표시하는 방식을 말한다.
(90) 전파의 복사 : 음성, 신호, 데이터 등의 정보를 포함하는 반송파를 안테나를 통해 송출하는 것을 말한다.
(91) 전파의 전파 : 음성, 신호, 데이터 등의 정보를 포함하는 반송파가 안테나를 통해 공간으로 이동하는 것을 말한다.

(92) 전환스위치 : 두 개 이상의 회로를 전환하는 제어스위치를 말한다.
(93) 정보표지판 : 터널 내부에서 비상사태가 발생하는 경우, 터널로 진입하려는 주행차량에게 터널 안의 이상 상황을 신속하게 통보하여 진입을 정지시키거나 터널 진입전 차량에게 터널 내 상황을 인식시켜 사고의 확대를 방지하는 설비로 전광식, 자막식, 신호식 등이 있다.
(94) 정전 : 전기의 공급이 사고 등으로 정지되는 것을 말한다.
(95) 접지전극 : 피접지물과 대지를 전기적으로 접속하기 위하여 지중에 매설한 도체를 말한다.
(96) 접지판 : 접지전극의 하나로 두께가 1.4mm 이상이고, 면적이 0.35㎡ 이상인 구리판을 말한다.
(97) 종단저항 : 터널 내 화재감지설비의 신호회로에 대한 도통시험을 하기 위해 회로의 말단에 설치하는 저항을 말한다.
(98) 종류환기방식 : 터널입구 또는 수직갱, 사갱 등으로부터 신선공기를 유입하여 종방향 기류를 형성하여 터널 출구 또는 수직갱, 사갱 등으로 오염된 공기 또는 화재 연기를 배출하는 방식을 말한다.
(99) 주행속도 : 도로의 일정 구간을 차량이 주행할 때, 구간의 길이를 주행한 시간으로 나눈 값을 말한다.
(100) 주행차로 : 편도 2차로 이상의 도로에서 가장 우측차로를 말한다.
(101) 지지금구 : 설비 및 기기, 배관 등의 본체를 구조체 등에 부착하기 위한 금속재, 자기재, 합성수지 등의 지지철물을 말한다.
(102) 질식ㆍ냉각작용 : 화재 주위에 산소공급을 차단하여 화재를 진화하는 작용(질식), 화재주위에 분사된 물이 증발하면서 주위로부터 연소열을 흡열하여 온도를 낮추는 작용(냉각)을 말한다.
(103) 침매터널 : 하저 또는 해저에 미리 터널에 맞게 지반을 형성한 후에 육상에서 이미 만들어진 터널을 수중에서 침설하여 터널을 구축하는 공법으로 건설된 터널을 말한다.
(104) 측벽 : 터널의 우측 또는 좌측의 콘크리트면을 말한다.
(105) 축전지 : 화학반응에 의해서 충전과 방전을 반복할 수 있는 전지를 말하며, 2개의 전극과 전해액으로 구성된다.
(106) 터널 관리소 : 터널 내 방재시설 등을 유지관리 및 운전제어를 목적으로 무인관리를 위한 최소한의 관리시스템이 설치된 장소를 말한다.
(107) 터널 관리사무소 : 터널 내 방재시설 등을 유지관리 및 운전제어를 목적으로 관리자에 의해 상시 터널 내 상황을 감시할 수 있도록 관련시설(전기실, 변전실, 비상발전기실, 중앙제어실 등)과 관리시스템을 설치한 장소를 말한다.
(108) 터널관리자 : 도로관리청 등 관리기관 및 터널 위탁관리사업자에 소속되어 터널 방재시설 등을 효율적으로 유지ㆍ관리ㆍ운영하는 자를 말한다.
(109) 터널 통합관리센터 : 인근 터널 관리소나 관리사무소 등을 통합하여 2개 이상의 터널 내 방재시설 등을 감시ㆍ제어하고, 관리인원이 상주하여 개별 터널들을 통합적으로 운영ㆍ관리할 수 있도록 관련시설 및 관리시스템 등을 설치한 장소를 말한다.

(110) 터널등급 : 터널에 방재시설 설치를 위한 터널 분류 등급으로 연장등급과 위험도지수 평가에 의한 방재등급으로 구분한다.
(111) 터널형 방음시설(방음터널) : 교통소음을 흡음 또는 차단하여 도로주변의 교통소음을 저감하기 위한 시설 중 터널과 형상이 유사한 구조의 방음시설을 말한다.
(112) 통보 : 사고 당사자 등이 터널 내의 사고 상황을 다른 도로 이용자나 도로 관리자에게 전달하는 것을 말한다.
(113) 프로토콜 : 시스템간의 원활한 상호작용을 위해 기종간의 인터페이스 방법을 말한다.
(114) 피스톤효과 : 터널을 운행하는 차량의 공기저항에 의해서 기류가 형성되는 효과로 교통환기력을 발생시키는 역할을 한다.
(115) 비상방송 : 화재 등 비상상황 발생 시 터널내부 및 입구부에 설치된 스피커를 통하여 자체방송을 하여 터널 이용자에게 비상상황을 전달하는 것을 말한다.
(116) 화재확산시간 : 터널화재 시 화재지점에서 화재연기가 터널 종방향으로 확산되어 화재지점에서부터 피난연결통로, 피난대피터널, 격벽분리형 피난대피통로 등의 안전한 대피공간으로 탈출 가능한 위치까지 화재연기가 도달되는 시간을 말한다.
(117) 할입방송 : 화재 등 긴급 상황 발생 시 터널 이용자에게 공용주파수를 이용한 라디오방송 및 지상파 멀티미디어 방송을 하여 긴급상황에 대한 정보를 제공하는 것을 말한다.
(118) 환기설비 : 터널 내 차량으로부터 배출되는 오염물질을 희석 또는 배기하기 위하여 신선공기를 급기하거나 오염공기를 배기하기 위한 설비를 말한다.
(119) 횡류환기방식 : 터널에 설치된 급、배기 덕트를 통해서 급기와 배기를 동시에 수행하는 방식으로 평상시에는 신선공기를 급기하고 차량에서 배출되는 오염된 공기를 배기하며, 화재 시에는 화재로 인해 발생하는 연기를 배기하는 방식을 말한다.
(120) 휘도 : 발광면상의 어느 한 점에서 주어진 방향으로의 휘도는 그 점을 포함하는 미소면적의 주어진 방향의 광도를 미소면적의 그 방향에서 본 겉보기 면적으로 나눈 값을 말한다.
(121) IGBT (Insulated Gate Bipolar Transistor) : 입력부(gate)의 임피던스는 무한대에 가깝고 출력 C - E 간은 트랜지스터의 특성을 갖는 전력용 반도체 소자를 말한다.
(122) RTU (Remote Terminal Unit) : 원격제어반은 논리 연산부, 제어부, 입、출력모듈, 통신모듈, 전원모듈 등으로 구성된다. 유、무선 통신설비를 이용하여 중앙조정실에서 원격 주요 지점에 대한 감시제어 및 통계、기록업무가 수행되어야 하고, 전체 설비의 효율적 관리를 위하여 설비간에 유선 또는 무선을 통한 상호 데이터 통신이 가능하도록 해야 한다.
(123) 열분해온도 : 무산소 또는 저산소 상태에서 물체가 고온으로 인해 가스, 타르 및 탄소 등으로 분해되어 질량감소율이 최대가 되는 온도를 말한다.
(124) 지하고속국도 : 「도로법」제11조에 따라 지정、고시하는 고속국도 중 지하에 건설되는 도로를 말한다.

제 2 장 도로터널 방재시설

2.1 일반사항

(1) 터널방재시설은 사고예방, 초기대응, 피난대피, 소화 및 구조 활동, 사고확대방지를 기본목적으로 한다.

(2) 터널방재시설은 사고에 대한 예방적인 조치 및 사후조치 전반에 걸쳐서 방재시설의 역할을 정확하게 인식하고, 시설간 연계성과 설치목적을 고려하여 관리운용을 명확하게 계획하여야 한다.

(3) 터널방재시설은 관리체계에 영향을 주게 되므로 관리체계와의 관계를 고려하여 계획되어야 한다.

(4) 터널화재의 발전단계는 화재초기 도로 이용자가 스스로 상황을 판단하여 피난대피나 소화 등 대응조치를 취해야 하는 자기구조단계와 도로 관리자와 경찰, 소방대원 등의 관계기관의 관련자가 현장에 도착하여 본격적으로 소화나 구조 활동을 수행하는 소화 및 구조단계로 구분된다. 따라서 방재시설을 계획、설치하거나 운영계획을 수립할 때에는 이와 같은 단계를 고려하여 화재의 시간적 경과에 따른 대응책을 마련하여야 한다.

(5) 터널방재시설 중 환기방식별 제연설비의 규모, 배치, 운영 등의 계획은 실험적인 방법이나 수치해석적인 방법을 통해서 신뢰성을 검증하여 설치목적에 부합되도록 계획하여야 한다.

(6) 터널간의 이격 거리가 짧은 연속터널 구간은 화재 등 비상 상황 시 사고의 영향범위 분석을 통해 연속터널 여부를 검토하고 터널방재시설의 설치를 계획하여야 한다.

(7) 침매터널이나 하저、해저터널은 구조적인 측면과 방재측면에서의 안전성을 우선순위로 고려하여 방재시설을 변경하여 설치할 수 있다.

(8) 터널에 설치되는 방재시설 중 소방용품은 본 지침의 기기사양을 만족하고, 「소방시설법」에서 정하는 형식승인제품을 사용하여야 한다.

(9) 터널형 방음시설(방음터널)에는 본 지침에서 정하는 방재시설을 설치함을 원칙으로 하며, 시설별 세부 설치기준은 터널형 방음시설(방음터널)의 특수성을 고려하여 변경、적용할 수 있다.

(10) 소형차 전용터널은 지역, 통과차종, 토목구조 등의 특성을 고려하여 터널방재시설의 설치를 계획하여야 한다.

(11) 본선터널과 연결되는 분기터널의 방재시설은 본선터널과 동일한 수준 또는 동등 이상으로 계획하여야 한다.

2.1.1 사고예방계획

(1) 사고예방은 터널방재시설을 계획함에 있어서 중요한 요소로 인식하여야 한다. 이를 위해 터널의 구조적인 측면과 교통시스템 등 예방을 위한 시설의 확보뿐만 아니라 이들의 운용 및 법적인 규제와 이를 준수하도록 하는 대책 등을 계획하여야 한다.

(2) 터널의 구조적인 측면에서의 사고 예방대책은 도로의 적정 설계속도의 계획 및 이에 따른 도로의 선형 및 구조, 비상주차대나 비상차로 등이다.

(3) 교통통제시스템은 각종 법적규제에 대한 준수조치 등 사고예방을 위한 각종 교통표지판과 터널입구의 정보표시판, 차로이용규제신호등 등 안전운전을 위한 시설 등이 있다.

(4) 이외에 터널 내 차량사고의 대부분이 운전자의 과실에 의해서 비롯되며, 시설의 부적절한 운용이 사고확대의 큰 원인이 된다는 점을 고려하여, 시설관리자의 배치 및 운영기술에 대한 교육훈

련과 이용자의 안전의식 및 터널의 잠재적인 위험성을 인식시키기 위한 홍보계획을 수립하여야 한다.

(5) 과속 등에 의한 교통사고 발생빈도가 높고 사고 시 대형피해가 예상되는 터널은 사고예방을 위하여 무인 교통단속용 장비를 설치ㆍ관리기관과 협의하여 설치할 수 있다.

2.1.2 초기대응계획

(1) 초기대응 수단으로 비상경보설비 및 감시체계, 대피유도 및 피난ㆍ대피시설, 초기소화설비, 제연설비 등이 있다.

(2) 초기대응 수단은 화재초기 자기구조단계에서 위험상황에 처한 인명의 손상을 최소화하기 위한 수단이란 측면에서 신속한 대피 및 대피유도에 중요성을 두어 계획하여야 한다.

(3) 자기구조단계에서는 터널 이용자의 판단 및 대피를 도울 수 있는 경보설비 및 피난유도설비의 효율적인 운영이 인명피해에 가장 큰 영향을 미치게 되므로 초기대응 시설 및 운영에 신중을 기하여 계획하여야 한다.

(4) 차량 화재 시 최대화재강도에 도달하는 시간은 일반적으로 10분 정도로 비교적 짧으므로 통보, 경보, 초기소화 등의 초기대응은 한정된 시간 내에 주로 사고 당사자 또는 현장을 통행중인 도로 이용자 등에 의하여 수행될 가능성이 높다. 따라서 터널 이용자가 연기에 노출되지 않도록 하기 위한 적정용량의 제연시설의 설치, 운용의 중요성을 강조하여 계획하여야 한다.

(5) 화재의 초기진화에 가장 효과적인 것으로 알려진 소화기 등은 일반도로 이용자가 시설에 쉽게 접근할 수 있도록 접근성 및 시인성을 고려하여 계획하여야 한다.

(6) 또한 화재초기단계에 터널 내로 차량 진입을 금지하여 피난대상을 최소한으로 억제하여야 하고 피난 시 혼란을 피하기 위한 통보 및 경보설비는 도로 이용자 등이 쉽게 인지할 수 있도록 계획하여야 한다.

(7) 차량화재사고와 초기대응 방법이 상이한 위험물 수송차량의 적재물 유출 또는 화재 등이 발생한 경우에는 신속하게 유관기관에게 사고 상황을 전파하고, 대응계획을 접수받아 조치할 수 있도록 비상연락망을 계획하여야 한다.

2.1.3 소화 및 구조 활동 계획

(1) 소화 및 구조 활동 시설은 사고의 확대방지를 위해서 소방대의 접근성을 우선적으로 고려하여 계획하여야 하며, 터널의 구조적 특성과 지역 교통상황 등을 반영하여 소화 및 구조 활동을 신속하고 원활하게 수행할 수 있도록 적절한 배치 및 운영계획이 수립되어야 한다.

(2) 화재의 확대로 인한 구조물의 손상으로 터널이 장시간 폐쇄되는 경우, 막대한 경제적 손실을 초래하게 되므로 특히, 차량의 통행량이 많은 터널의 경우에는 적극적인 소화 및 소화활동을 위한 방재시설의 설치 및 운영계획을 수립하여야 한다.

(3) 터널 방재대책은 제반시설과 이를 운용하는 능력과 시스템의 유기적인 연계성이 중요하므로 전체적으로 통합이 이루어질 수 있도록 계획하여야 한다.

(4) 터널 방재대책 수립 시 시설관리자 뿐만 아니라 소방서, 경찰서, 구조대 등 관계기관과의 유기적인 협력체계를 구축하고, 관계기관 사이의 충분한 조정과 정기적인 종합훈련을 의무화하며 이에 대한 계획을 수립하여야 한다.

(5) 주변 관계기관(인근 소방서, 경찰서, 구조대 등)과의 협력체계에도 불구하고 접근동선 및 출동시간이 용이하지 않은 장대터널을 계획、운영하는 경우에는 필요시 별도의 ‘간이 소방서’를 조직하여 운영할 것을 권장한다. 단, 간이 소방서는 터널 내 신속한 진입 및 소화、구조 활동이 용이한 장소로 계획、운영하여야 한다.

2.1.4 피난、대피시설의 계획

(1) 피난대피는 화재 및 기타 재해 등의 비상시 생명을 보존하기 위해 안전지역으로 이동하는 행위이며, 터널의 경우에는 기본적으로 도로 이용자가 현장 상황을 스스로 판단하여 대피 여부를 결정해야 하는 경우가 많다는 점을 인식하여 피난유도시설 및 피난、대피시설을 적절히 계획하여야 한다.

(2) 피난환경은 화재의 종류, 화재성장특성, 터널단면적 등에 따라 큰 차이가 있으므로 방재시설의 주된 목적인 피난대피환경을 확보하기 위해서는 일정시간동안 대피가 가능한 환경을 유지할 필요가 있다. 이를 위해 터널의 특성을 고려하여 제연시설을 계획하여야 한다.

(3) 피난、대피시설은 대피자가 쉽게 인지할 수 있어야 하며, 대피방향 등 혼란을 야기하지 않도록 명확하게 하여야 한다.

(4) 피난、대피시설은 피난연결통로 및 피난대피터널, 격벽분리형 피난대피통로가 효과적이며, 이에 대한 시설 계획은 대피인원, 대피소요시간, 화재확산시간 등을 면밀히 검토하여 설치한다.

(5) 분기터널은 터널단면적의 급격한 변화에 따른 영향을 고려하여 피난유도시설 및 피난、대피시설과 제연시설을 계획하여야 한다.

2.1.5 방재시설 운용계획

(1) 방재시설의 운용은 방재시설의 규모 및 종류에 따라 상시 감시체제를 요구하는 시설과 그렇지 않은 시설로 구분하여 계획하여야 한다.

(2) 제연설비의 경우에는 자동운전이 가능하나 관리자가 상황을 파악한 후에 수동운전을 하는 것을 기본으로 한다. 대피환경을 유지하기 위해서 필요로 하는 정보를 적절하게 수집하지 못하면, 설치목적에 따른 효과를 발휘하기가 어려울 뿐만 아니라 역효과가 발생할 가능성도 있다. 따라서 이와 같은 방재시설에 대한 계획 시 운용에 필요한 터널 내 상황정보를 얻기 위한 데이터 수집장치 및 감시장치를 고려하여 계획하여야 한다.

(3) 물분무소화설비는 방수구역내의 대피자가 대피한 후에 작동하는 것을 원칙으로 한다. 이와 같이 관리자가 대피환경을 확인한 후에 조작하여야 하는 방재시설이 설치되는 터널은 상시 관리체계의 구축을 계획하여야 한다.

(4) 방재시설은 시설간의 연동관계나 관리체계 및 운용체계 등을 충분히 고려하는 동시에 각 방재시설의 기능 한도에 유의하여 운영시설의 규모 및 효율적인 관리체계가 구축될 수 있도록 계획하여야 한다.

(5) 관리기관 및 위탁관리사업자는 터널 화재 시 대응능력을 향상하고 방재시설을 효과적으로 운영할 수 있도록 터널관리자에 대한 터널 재난대비훈련 및 교육을 실시하여야 한다.

2.1.6 화재 시 대응계획

(1) 터널 화재 시 초기대응 대책이 인명의 보호 및 사후 피해 정도에 미치는 영향이 가장 크기 때문에 본 지침에서 화재 시 적정한 대응을 위해서 다음과 같은 기본사항을 제시한다.
(2) 화재감지는 자동화재탐지설비에 의해서 수행되는 것을 기본으로 하지만, 초기감시능력의 강화를 위해 소화전함 문의 개방감지, CCTV, 자동사고감지설비 및 주행속도 감지기, 환경계측기(매연, CO 계측기 등)에 의해서도 이상상황을 감지할 수 있도록 감시체계를 구축한다.
(3) 자동화재탐지설비 등의 이상신호가 수신반에 수신되면, 비상경보설비에 의해서 자동으로 경보를 발하고, 신호발신구역의 CCTV가 연동하여 집중감시가 될 수 있도록 구성한다.
(4) 비상경보는 관리자가 상주하는 터널에서는 관리자에 의해서 확인할 수 있도록 하며, 원격관리를 수행하는 경우에는 해당 통합관리센터 또는 관리기관에 자동으로 통보될 수 있도록 한다.
(5) 관리자는 터널 내 비상상황이 인지되면 터널진입차단설비나 입구정보 표지판에 의해서 차량의 진입을 차단하고 재방송설비, 비상방송설비, 차로이용규제신호등의 통보수단을 이용하여 터널 내 이상상황을 통보하며, 전원이 정상적으로 공급되고 있는 상황에서는 터널 내 조명을 모두 점등하여 최대한의 조도를 확보할 수 있도록 한다.
(6) 관리자가 상주하는 터널의 경우에는 관리자가 제연설비를 화재발생 시나리오에 의해서 수동조작 하도록 하며, 관리자가 상주하지 않는 터널의 경우에는 제연운전모드에 의해서 우선적으로 자동운전 되도록 제어로직을 구성하고, 관리자에 의해서 후 조치하도록 한다.
(7) 소형차 전용터널 특성에 의해 별도의 소화 및 구조활동 운영을 계획한 경우에는 터널관리자가 상주할 수 있는 관련시설을 계획하여야 한다.
(8) 소형차 전용터널의 대응계획 수립 시에는 소방대가 원활하게 터널에 진입할 수 있는 방안을 마련하여야 하며, 특히 화재가 발생할 가능성이 높은 정체상황에서 소방대의 터널 진입 방안을 반드시 제시하여야 한다.

2.1.7 침수 시 대응계획

(1) 도로관리청은 침수에 취약한 지하차도에 침수사고 방지를 위한 체계적인 대응계획 수립과 통제기준을 마련하여 지하차도 이용자의 인명피해를 예방하여야 한다.
(2) 도로관리청은 관심 - 주의 - 경계 - 심각단계로 구분하여 각 단계별로 점검사항을 수립하고, 지하차도 이용자의 안전을 위해 합리적인 대응계획을 수립하여야 한다.
(3) 도로관리청은 지하차도 침수에 대비하여 유관기관(경찰, 소방 등)과 긴밀한 협조체계를 구축하고, 기관별 역할을 정하여야 한다.
(4) 도로관리청은 지하차도 통제에 대비하여 도로이용자 불편이 없도록 사전에 우회도로 지정 등 필요한 조치를 하여야 한다.
(5) 도로관리청은 지하차도의 침수이력, 홍수위험지도, 침수예상도, 하천 등 주변 인접지역에서 유입사항을 고려하여 지하차도 침수사고에 대비하여야 한다.
(6) 도로관리청은 지하차도별로 2명 이상의 담당자(도로관리청 소속 지원이 아닌 자 포함)를 중복되지 않도록 지정(상、하행 각 1명)하여 각 단계별로 업무를 정하여야 한다. 다만, 500m 미만의 거리에 지하차도가 연속한 경우 등 현장 여건을 고려하여 담당자를 중복 지정할 수 있다.

(7) 도로관리청은 지하차도별로 침수심, 주변 하천 수위, 시우량 등을 고려하여 침수통제 기준을 마련하여야 하며, 최대침수심은 15cm 이하로 한다. 다만, 다음 각 호의 어느 하나에 해당하는 지하차도에 대하여는 최대침수심을 5cm 이하로 하되, 동 지침에 따라 지하차도별로 지정된 담당자가 현장에 배치되어 침수 속도 등 현장 여건을 종합적으로 확인하여 도로관리청이 침수 확대 우려가 없다고 판단하는 경우에는 최대침수심을 15cm 이하로 운영할 수 있다.

① 4.9.3 (9) 설치지침 제1호 또는 제2호에 해당하는 경우

② 차량 침수 등의 안전사고 발생 또는 침수로 지하차도가 통제된 이력이 있는 경우

③ 지하차도가 지형상 주변의 우수 등이 집수되는 위치에 설치되어 있는 등 단시간 내 침수 우려가 있다고 도로관리청이 판단하는 경우

(8) 도로관리청은 다음의 어느 하나에 해당하는 경우에는 진입차단설비를 작동하거나 인력을 활용하여 즉시 도로를 통제하여야 한다. 도로관리청은 지하차도 통제를 위해 라바콘 등을 사전에 준비하고, VMS 전광판에 교통 통제 및 우회 안내 등 필요한 조치를 취하여야 한다.

① 배수펌프가 미작동하거나, 처리용량을 초과하여 지하차도 내에 물이 고이거나, 증가하는 경우 (수위계, CCTV, 현장 확인 등)

② 홍수특보(주의보, 경보) 발령 등으로 홍수통제소, 하천관리청 등으로부터 하천범람 우려가 있다고 통보된 경우

③ 해당 지자체, 경찰, 기상청 등 관계기관으로부터 지하차도 통제가 필요하다고 통보된 경우

④ 호우특보(예비특보 포함) 상황 등에서 지하차도 내에 수위가 최대침수심 이하에서도 하천이나 인근 배수로의 범람, 집중 호우 등에 따라 급격한 수위 증가로 단기간 내에 최대침수심에 도달될 것으로 예상되는 경우

⑤ 지하차도 배수시설 용량 이상으로 우수가 유입되어 침수가 예상되는 경우

⑥ 기타 도로관리청이 지하차도 통제가 필요하다고 판단하는 경우

(9) 도로관리청은 지하차도 진입차단설비 등 전기설비가 정상작동될 수 있도록 관리하고, 호우예비특보(호우주의보, 호의경보) 또는 호우특보 발령 시에는 정상작동여부 등을 즉시 점검하여야 한다.

(10) 도로관리청은 도로이용자들에게 지하차도 침수 통제기준 등 안내를 위해 필요하다고 판단되는 경우 교통 안전에 저해가 되지 않는 범위 내에서 통제기준 알림 표지판을 설치할 수 있다.

2.1.8 터널관리자 교육

(1) 관리기관 및 위탁관리사업자는 터널관리자에 대해 화재안전 관련 안전교육기관으로 지정받은 교육기관 또는 단체(이하 "도로터널 방재교육기관"이라 한다.)에서 시행하는 교육을 수료하도록 하여야 한다.

(2) 도로터널 방재교육기관은 교육에 필요한 교재, 프로그램, 인력, 교육장소, 터널방재시설의 운영 및 대응요령을 실습할 수 있는 시설(소화, 경보, 제연 및 피난대피설비, 원격제어시설 등)과 교육수료자에 대한 관리인력 및 체계를 갖추어야 한다.

(3) 도로터널 방재교육기관은 교육계획수립에 필요한 인원을 파악하기 위해 교육 대상자 현황을 관리기관 및 위탁관리사업자에게 요청할 수 있다.

(4) 도로터널 방재교육기관은 교육수료자에게 유효기간 등을 포함한 교육수료증을 교부하여야 하며, 교육실적을 관리기관 및 위탁관리사업자에게 통보하여야 한다.
(5) 도로터널 방재교육기관은 연간 교육계획 및 교육주기、내용、시간、수료기준 등 교육 운영에 관한 세부사항은 별도로 정하여 공지하여야 한다.

2.2 방재시설의 분류

2.2.1 소화설비

도로터널 내 소화설비는 차량 화재 시 화재의 진압、소화를 위한 설비로 소화기, 소화전, 물분무소화설비(미분무소화설비 포함), 원격제어살수설비(소형차전용터널, 방음터널)가 있으며, 작동방식에 따라 수동식과 자동식 소화설비로 구분한다.

(1) 소화기구

① 소규모 화재의 초기소화를 목적으로 사람이 직접 조작하여 소화약제를 방출하는 기구이다.
② 사용대상이 터널 이용자라는 점을 고려하여 운반 및 취급이 용이하도록 선정하고 접근성이 용이한 위치에 설치한다.

(2) 옥내소화전설비

① 화재에 대한 주체적인 소화설비이며, 호스 및 방수노즐을 이용하여 소화용수를 방출하는 소화설비로 터널 내 소화전은 호스연결식 옥내소화전을 말한다.

(3) 물분무소화설비(미분무소화설비 포함)

① 물분무소화설비(미분무소화설비 포함)는 고압, 중압, 저압의 소방용수를 물분무 헤드 또는 노즐에 의해서 입자상으로 방출하여 질식、냉각작용에 의해 화재의 연소 및 확대를 억제하여 대피자 보호, 소화활동 지원, 구조물 보호를 위한 소화설비이다.

(4) 원격제어살수설비

① 원격제어살수설비는 소형차 전용터널 및 방음터널에서 화재발생 초기에 터널관리자가 원격제어하여 신속하게 화재를 진압하기 위한 소화설비이다.

2.2.2 경보설비

경보설비는 화재、사고 또는 침수 등의 긴급상황을 도로 관리자 및 소방대 또는 경찰에게 전달하는 동시에 도로 이용자 등에게 사고의 발생을 통보하기 위한 설비이다. 사고 발생을 관리자에게 알려주는 비상경보설비(발신기), 긴급전화 및 자동화재탐지설비와 관리자가 상황을 접수 후에 이를 터널 이용자에게 알려주는 비상경보설비(비상경종), 비상방송설비, 정보표시판, 재방송설비가 있다.

(1) 비상경보설비

① 사고 당사자 또는 발견자가 수동 조작하여 사고를 통보하여 사고발생 위치를 인식할 수 있도록 하며, 터널 내에 경보를 발하여 터널 부근 및 터널 내의 도로 이용자에게 사고발생을 신속하게 통보하기 위한 설비로 발신기(누름 버튼)와 비상벨로 구성된다.

(2) 자동화재 탐지설비

① 화재로부터 발생하는 열, 연기, 빛 등을 자동 감지하여 화재 발생 위치를 수신반을 통해 관리사무소나 통합관리센터의 관리자에게 알리기 위한 설비이다.

(3) 비상방송설비

① 긴급상황시에 차량에서 탈출한 터널 이용자 등에게 스피커를 통해 비상상황을 전파하고 대피 안내 등 적절한 정보를 제공하기 위한 확성방송설비이다.

(4) 긴급전화

① 사고 당사자 또는 발견자가 사고 발생을 도로 관리자 등에게 연락하기 위한 전용전화이다.

(5) CCTV(감시용 텔레비전 설비)

① 터널 내 재해 발생 시 상황을 파악하고 사고발생 유무를 감시하기 위한 설비이다.

② 대피시설과 터널에 일정 간격으로 설치하여 터널 전체를 사각지대 없이 감시할 수 있도록 설치하며, 화재차량의 규모나 위치를 확인하여 제연설비의 운전 및 대피를 유도하기 위한 설비이다.

③ 평상시에는 터널 내의 교통흐름 감시에 활용할 수 있으며, 향후 터널 내의 교통정보를 입수할 수 있는 설비로 활용할 수 있다.

④ 향후, 영상유고감지설비의 도입을 고려하여 제원 및 설치방법을 변경하여 계획할 수 있다.

(6) 자동사고감지설비

① 터널에 설치된 CCTV의 영상정보 또는 주파수 등을 이용하여 수신된 검지데이터를 실시간으로 분석하여 설정된 긴급상황 발생 시 자동으로 관리시스템으로 알리기 위한 설비이다.

② 터널 내 CCTV와 연동이 가능하며, 터널통합관리시스템과 연동할 수 있어야 한다.

(7) 재방송 설비

① 재방송설비는 라디오방송 및 지상파 멀티미디어방송의 수신이 불가능한 터널 내에 누설동축케이블 또는 안테나 등을 설치하여 방송파를 수신、증폭하여 터널내부 또는 입출구부로 송신하여 방송을 수신할 수 있는 설비이다.

② 또한 긴급 상황에서는 할입방송(노측방송)을 수행하여 긴급 상황을 전파하기 위한 설비이다.

(8) 정보표지판

① 정보표지판은 터널 내 화재 등의 긴급상황과 유지、관리、공사 등의 이상 상황을 터널 내、외의 차량운전자에 전달하기 위한 설비로 터널입구 정보표지판과 차로이용규제신호등, 진입차단표지판 등이 있다.

(9) 터널진입차단설비

① 터널 내 화재사고 등의 긴급상황시 사고 상황을 터널로 진입하는 차량에게 알리고 진입을 차단하여 2차 사고를 예방하기 위해 터널 입구부 전방에 설치하는 설비이다.

2.2.3 피난대피설비

터널 내에서 화재 및 기타 사고에 직면한 도로 이용자 등을 안전지역으로 대피를 유도하기 위한 설비 및 안전한 공간 등을 말하며, 대피를 직접적으로 지원하는 대피시설과 간접적으로 지원하는 비상조명등, 유도등으로 분류된다.

(1) 비상조명등

① 터널 상용전원의 사용 불능 시 안전확보를 위하여 비상발전설비나 무정전 전원설비에 의해서 점등되는 최소한의 조명이다.

(2) 유도등

① 터널 이용자에게 터널 입、출구, 피난연결통로 등 방재설비의 거리와 방향 정보를 표시하여 터널 이용자를 안전지역으로 유도하기 위한 설비이다.

(3) 피난、대피시설

① 피난、대피시설은 대피자의 안전 확보를 확실히 할 수 있다는 점에서 방재시설의 전반적인 신뢰성을 향상할 수 있는 가장 필수적인 수단이다.

② 피난、대피시설은 피난연결통로, 피난대피터널, 격벽분리형 피난대피통로, 비상주차대, 배면대피통로가 있다.

③ 피난연결통로는 쌍굴터널을 연결하는 통로 또는 본선과 평행하게 건설된 피난대피터널을 연결하는 통로이다.

④ 피난대피터널은 본선터널과는 별도로 설치하여 화재 시 대피자를 안전지역으로 유도하기 위한 터널로써, 일반적으로 건설에 막대한 비용을 필요로 하기 때문에 경제성을 검토하여 설치하도록 한다.

2.2.4 소화활동설비

소화활동설비는 화재를 진압하거나 인명구조 활동을 위해서 소방대나 관리자가 사용하는 설비이며, 제연설비, 무선통신보조설비, 연결송수관설비, 비상콘센트설비, 제연보조설비가 있다.

(1) 제연설비

① 터널 화재 발생 시 연기의 이동방향을 제어하거나 화재지역에서 연기를 배연하여 대피환경을 확보하고, 피난활동 및 소화활동을 용이하게 하고, 화재 진화 후에 터널 내 연기를 터널 외부로 강제적으로 배출하기 위한 설비이다.

② 터널에 설치되는 제연설비는 화재 시 환기방식의 특성상 제연(制煙, smoke control)을 목적으로 하는 경우와 배연(排煙, smoke exhaust)을 목적으로 하는 경우로 구분될 수 있다. 즉, 전자는 종류환기방식의 화재 시 대응 개념으로 화재지점으로 부터 대피자가 없는 지역으로 기류를 형성하여, 연기류의 방향을 대피반대방향으로 제어함으로서 대피자의 안전을 확보할 수 있도록 하는 것이며, 후자는 횡류 또는 반횡류 환기방식의 화재 시 대응개념으로 덕트를 통해서 연기를 화재지역으로부터 배기하여 안전을 확보할 수 있도록 하는 것이다.

③ 기계환기를 수행하는 터널에서는 환기설비를 제연설비로 병용한다. 따라서, 환기설비 계획 시 제연을 위한 용량을 고려하여 계획한다.

(2) 무선통신 보조설비

① 무선통신 보조설비는 구조 및 소화활동 수행 시 소방대원 상호간에 통신을 하기 위한 설비로 누설동축케이블 또는 안테나 등의 부수장비로 구성한다.

② 이외에 터널의 입、출구 부근에 설치하여 터널의 내、외부와 연락하기 위한 설비로 평상시에는 유지관리에 이용하며, 화재발생시 소방대가 이용할 수 있도록 구축한다.

③ 무선통신보조설비의 무전기 접속단자는 관리소 및 관리사무소, 터널의 입구 및 출구, 피난연결통로에 설치하여야 한다. 다만, 안테나 방식일 경우는 생략할 수 있다.

(3) 연결송수관설비

① 소방대의 본격적인 소화 작업 수행을 위한 소화용수의 공급을 목적으로 한다.

② 터널의 외부에서 화재장소 부근의 옥내소화전이나 소방차의 소방용수를 공급할 수 있도록 설치하는 설비로 배관, 송수구, 방수구 등으로 구성된다.

(4) 비상콘센트 설비

① 화재장소에서 소화활동 및 인명구조장비 등에 비상전원을 공급할 수 있도록 설치하는 콘센트 설비이다.

(5) 제연보조설비

① 터널 화재 발생 시 화재연기의 확산을 제어, 차단, 지연함으로써 피난환경 및 피난시간 확보를 위한 설비로 터널 본선이나 피난연결통로 등에 설치할 수 있다.

② (반)횡류 환기방식 혹은 대배기구 방식에서 배연효율의 증대를 목적으로 배기구 주변에 설치하여 화재연기의 원활한 배출을 보조할 수 있다.

③ 다만, 제연보조설비 설치로 인한 평상시 환기류의 저항증대를 고려하여 환기시스템을 계획하여야 한다.

2.2.5 비상전원설비

비상전원설비는 터널 내 정전 상황에서 비상조명설비 등의 기능을 유지하거나 소화펌프와 같은 비상설비에 필요한 전원을 공급하기 위한 설비이다.

(1) 무정전 전원설비

① 정전 직후부터 전원공급이 재개되는 시간동안 비상조명등, 유도등 등 방재시설의 기능을 유지하기 위한 비상전원설비이다.

(2) 비상발전설비

① 원동기에 의해서 발전기를 구동하여 발전하는 설비로 장시간 동안 방재시설의 기능을 유지하기 위하여 비상전원을 공급하는 것을 목적으로 한다.

2.2.6 소형차 전용터널의 소화ㆍ구조활동 시설

(1) 구조 및 교통특성을 고려하여 긴급상황 시 신속하게 소화 및 구조 활동을 위한 간이소방서와 비상차로가 있다.

(2) 간이소방서 및 비상차로

① 간이소방서는 소형차 전용터널에 진입이 가능한 소화 및 구급차량을 비치하고 운영인력이 상주하는 곳을 말한다.

② 비상차로(갓길)는 간이소방서에서 운영되는 구호 및 소방차가 터널 화재지점까지 교통상황에 영향을 받지 않고 신속히 도착할 수 있는 차로를 말한다,

③ 간이소방서 및 비상차로는 운영 및 경제성을 검토하여 설치할 수 있다.

2.3 방재시설 설치계획

2.3.1 터널 등급구분

(1) 방재시설 설치를 위한 터널등급은 터널연장(L)을 기준으로 하는 연장등급과 교통량 등 터널의 제반 위험인자를 고려한 위험도 지수(X)를 기준으로 하는 방재등급으로 구분하며, 등급별 범

위는 <표 1.2.1>과 같이 정한다.

(2) 터널의 방재등급은 개통 후, 매 5년 단위로 실측교통량 및 주변 도로여건 등을 조사하여 재평가하며, 이에 따라 방재시설의 조정을 검토할 수 있다.

<표 1.2.1> 연장등급 및 방재등급별 기준

등급	터널연장(L) 기준		위험도지수 (X)기준
	일반도로터널 및 소형차전용터널	방음터널	
1	3,000m 이상 (L ≧ 3,000 m)	3,000m 이상 (L ≧ 3,000 m)	X > 29
2	1,000m 이상, 3,000m 미만 (1,000 ≦ L < 3,000m)	1,000m 이상, 3,000m 미만 (1,000 ≦ L < 3,000m)	19 < X ≦ 29
3	500m이상, 1,000m 미만 (500 ≦ L < 1,000m)	250m이상, 1,000m 미만 (250 ≦ L < 1,000m)	14 < X ≦ 19
4	연장 500m 미만 (L < 500)	연장 250m 미만 (L < 250)	X ≦ 14

2.3.2 터널 위험도지수 산정기준

(1) 터널 위험도지수는 주행거리계(터널연장×교통량), 터널제원(종단경사, 터널높이, 곡선반경), 대형차 혼입률, 위험물의 수송에 대한 법적규제(대형차 통과대수, 위험물 수송차량에 대한 감시시스템, 위험물 수송차량에 대한 유도시스템), 정체정도(터널 내 합류/분류, 터널전방 교차로(IC, JCT/신호등/TG), 통행방식(대면통행, 일방통행)을 잠재적인 위험인자로 하여 산정한다.

(2) 방재등급은 일방통행의 경우, 터널 튜브별로 산정하여 상위등급으로 터널의 방재등급을 정한다. 다만, 상ㆍ하행 터널이 완전히 분리된 경우(피난연결통로 설치불가)에는 튜브별로 각각 방재등급을 산정한다.

(3) 각 위험인자별 위험도지수 산정 세부기준은 <표 1.2.2(a)> 및 <표 1.2.2(b)>와 같이 정하며, 산정방법은 다음과 같다. 다만, 방음터널의 경우에는 <표 1.2.2(c)>의 위험인자별 위험도지수를 추가로 고려하여 산정한다.

① 주행거리계는 교통량과 터널연장을 곱한 값이며, 교통량은 목표 연도(터널 준공 후 20년 후)에 예상되는 연평균일교통량을 기준으로 하며 튜브당 교통량을 적용한다. 단, 중방향계수는 고려하지 않는다.

② 표고차는 입ㆍ출구 표고와 터널의 최저지점과의 높이차로 터널의 구간별 경사도와 연장을 곱하여 이의 총합으로 구한다. 다만, V자형(지하차도형) 경사터널의 경우에는 위험도지수를 2로 하고, 연장이 1km 이상인 역 V자형(산악터널형)은 +/- 변곡점으로부터 입구와 출구까지의 거리가 모두 500m 이상인 경우에 위험도 지수를 2로 한다

③ 진입부 경사도는 터널 전방 1,000m 구간에 대해서 거리가중평균으로 구한다. 다만, 경사도는 모두 양의 값으로 환산하여 가중평균을 구한다.

④ 터널높이는 노면에서 부터 터널 천장의 최대높이로 하며, (반)횡류식 및 대배기구 환기방식처럼 상부덕트가 있는 경우에는 덕트 내부 공간의 높이를 포함하여 터널높이로 산정한다.

⑤ 대형차 혼입률은 도로설계 시 적용하는 대형차 혼입률로 전체 차종에 대한 대형버스, 중형트럭, 대형트럭, 특수트럭의 합계 구성비를 지칭한다. 다만, 소형차 전용터널의 경우에는 고려하지 않는다.

⑥ 대형차 주행거리계 산정을 위한 대형차의 기준은 중형트럭, 대형트럭, 특수트럭을 말하며, 연평균일교통량을 기준으로 하여 튜브 당 대형차통과 대수를 산정하고 여기에 터널연장을 곱하여 구한다. 다만, 소형차 전용터널의 경우에는 소형트럭을 기준으로 산정한 소형 화물차 주행거리계를 고려한다.
⑦ 위험물수송차량에 대한 감시시스템 및 유도시스템은 위험물 통과를 규제하거나 선도차량의 유도에 의해서 통과하는 시스템을 말한다. 다만, 소형차 전용터널의 경우에는 고려하지 않는다.
⑧ 터널진출부의 교차로(IC, JCT 포함)/신호등/TG 여부는 터널진출부에서 1,000m 이내의 거리를 기준으로 한다.
⑨ 갓길(길어깨)은 최소폭원이 2.0m 이상인 경우에 한하여 갓길(길어깨)이 있는 것으로 한다.
⑩ 소형차 전용터널은 터널진입이 가능한 구호、구급차 1대 및소방차 2대 이상 보유한 간이소방서를 설치 할 수 있다.
⑪ 방음터널의 방음판 재료의 구분 및 성능기준은 2.5.3 방화성능기준과 「방음시설의 성능 및 설치기준」을 따르며, 방음터널의 방음판의 재료가 복합재료로 시공된 경우에는 그중 성능기준이 가장 열악한 재료를 기준으로 한다. 다만, 방음터널 천장부의 방음판을 유리재료로 하는 경우, 화재시 비산 등으로 인한 2차 사고를 고려하여 난연재료에 해당하는 위험도지수를 적용한다.
⑫방음터널의 중앙분리벽은 화재가 반대방향의 터널로 확산되는 것을 방지하기 위한 시설로 중앙분리벽 재료의 성능기준은 준불연 이상의 성능을 확보하여야 한다.
⑬ 화재확산 방지구역은 화재가 터널의 종방향으로 확산하는 것을 방지하기 위하여 재료의 성능기준이 준불연 이상의 재료로 확산방지구간을 시공하여 구획하는 것을 말하며, 확산방지구간의 종방향 길이는 5m로 하며, 방지구역간 거리는 50m 이내로 한다. 다만, 터널의 방음판 재료의 성능기준이 준불연 이상인 경우에는 화재확산 방지구역과 관련된 위험도지수를 적용하지 아니한다.
⑭ 민가와 이격거리는 방음터널의 측벽과 최근접 이격거리로 한다. 다만, 방음판 재료의 성능기준이 준불연 이상인 경우에는 민가와 이격거리에 관련된 위험도지수를 적용하지 아니한다.
(4) 방재등급은 연장등급에 대해서 다음과 같이 상향 또는 하향하여 적용한다.
① 연장등급이 3등급 이상인 터널의 방재등급이 연장등급보다 1단계 이상 높으면 1단계 상위등급으로 적용하고 1단계 이상 낮으면 1단계 하위등급을 적용한다. 다만, 방음터널의 경우 연장4등급인 경우에도 방재등급이 연장등급 보다 1단계 이상 높으면 1단계상위등급으로 적용한다.
② ①항에 따라 방재등급이 연장등급보다 하위등급이 되는 경우에는 정량적 위험도 평가를 실시하여 터널의 안전성이 확보가 되는 경우에 1단계 하위등급으로 적용할 수 있다.
③ 연장등급이 4등급인 터널은 위험도지수와 관계없이 방재등급을 4등급으로 적용한다. 단, 방음터널은 모든 터널에 대해서 위험도지수에 의한 방재등급을 산정한다.
2.3.3 연장등급、방재등급별 설치계획
(1) 터널방재시설은 연장등급에 의해서 설치하는 시설과 방재등급에 의해서 설치하는 시설로 구분하며, 방재시설의 설치기준은 <표 1.2.3(a)>, <표 1.2.3(b)> 및 <표 1.2.3(c)>를 적용한다.
① 「소방시설법」에 따른 설치대상 방재시설 및 피난연결통로(●로 표시)는 연장등급에 의해서 설치한다.

② ①항에서 정의한 시설 외의 방재시설(○로 표시)은 방재등급에 의해서 설치한다.

(2) 각 방재시설의 터널내 설치위치 및 설치간격은 <표 1.2.4(a)>, <표 1.2.4(b)> 및 <표 1.2.4(c)>를 적용한다.

<표 1.2.2(a)> 터널 위험도지수(X) 평가기준(일반 도로터널)

세부평가항목			범위	위험도지수
사고확률	주행거리계 (교통량×연장) (Veh · km/tube · day)		8,000미만	1.5
			8,000이상~16,000미만	2.5
			16,000이상~32,000미만	5.0
			32,000이상~64,000미만	7.5
			64,000이상	10.0
터널특성	표고차 및 경사도	입·출구 표고차(m)	10미만	0.5
			10이상~20미만	1.0
			20이상~30미만	1.5
			30이상	2.0
		진입부 경사도(%)	3.0미만	0.5
			3.0이상	1.0
	터널높이 (m)		7.5이상	1.0
			5.0이상~7.5미만	2.0
			5.0미만	3.0
	터널곡선반경 (m)		1,800이상	0.5
			1,800미만	1.0
대형차량	위험물수송 관련	대형차 혼입률 (%)	10미만	0.5
			10이상~17.5미만	1.0
			17.5이상~25미만	1.5
			25이상	2.0
		대형차 주행거리계 (대km/tube-day)	500 미만	0.5
			500이상~1,000미만	1
			1,000이상~2,500미만	2
			2,500이상~5,000미만	4
			5,000이상	6
		감시 시스템	있음	0
			없음	1
		유도 시스템	있음	0
			없음	1
정체정도	서비스수준		LOS A~LOSC	1
			LOS D	2
			LOS E~LOS F	3

세부평가항목		범위	위험도지수
		대면통행	3
	터널내 합류/분류	없음	0
		있음	2
	교차로/신호등/TG 등	없음	0
		있음	2
통행 방식	구분	갓길(길어깨)	-
	일방통행	○	1
		×	2
	대면통행	○	5
		×	6

<표 1.2.2(b)> 터널 위험도지수(X) 평가기준(소형차 전용터널)

세부평가항목			범위	위험도지수
사고 확률	주행거리계 (교통량×연장) (Veh·km/tube·day)		8,000미만	1.5
			8,000이상~16,000미만	2.5
			16,000이상~32,000미만	5.0
			32,000이상~64,000미만	7.5
			64,000이상~128,000미만	10.0
			128,000이상~256,000미만	12.5
			256,000이상	15.0
터널 특성	표고차 및 경사도	입출구 표고차(m)	10미만	0.5
			10이상~20미만	1.0
			20이상~30미만	1.5
			30이상~40미만	2.0
			40이상~50미만	2.5
			50이상	3.0
		진입부 경사도(%)	3.0미만	0.5
			3.0이상	1.0
	터널높이 (m)		7.5이상	1.0
			6.0이상~7.5미만	2.0
			4.5이상~6.0미만	3.0
			3.0이상~4.5미만	4.0
			3.0미만	5.0

세부평가항목		범위		위험도지수
	터널곡선반경 (m)	1,800이상		0.5
		1,800미만		1.0
	배연구간(m)	없음		3.0
		배연구간(m)	500 미만	0.0
			500이상~3,000미만	1.0
			3,000 이상	2.0
	간이소방서	없음		2.0
		있음		0.0
소형 화물	소형화물 주행거리계 (대.km/tube·day)	1,000 미만		0.5
		1,000이상~5,000미만		1.0
		5,000이상~10,000미만		1.5
		10,000이상		2.0
정체 정도	서비스수준	LOS A~LOSC		1.0
		LOS D		2.0
		LOS E~LOS F		3.0
		대면통행		3.0
	터널내 합류/분류	없음		0.0
		합류/분류개소	1개소	2.0
			2개소	2.5
			3개소	3.0
			4개소	3.5
			5개소 이상	4.0
	교차로/신호등/TG 등	없음		0.0
		있음		2.0
통행 방식	구분	갓길(길어깨)		-
	일방통행	○		1.0
		×		2.0
	대면통행	○		5.0
		×		6.0

㈜ 소형화물차 주행거리계는 소형트럭 대수를 기준으로 계산함
㈜ 배연시스템은 화재시 연기를 배출할 수 있는 시스템을 의미하며, 배연구간은 최대 배연거리를 기준함
㈜ 터널내 합류/분류가 있는 경우는 합류 또는 분류 구간의 개수를 합산하여 계산함

<표 1.2.2(c)> 터널 위험도지수(X) 평가기준(방음터널)

세부평가항목		범위		위험도지수
터널특성	방음판 재료의 성능기준[1]	불연재료		0.0
		준불연재료		0.5
		난연재료		1.0
		기타재료의 열분해온도	450℃ 이상	2.0
			그 외	4.0
	중앙분리벽	설치		0.0
		미설치		2.0
	화재확산 방지구역	있음		0.0
		없음		1.0
	인접민가와 이격거리[2]	50m 이상		0.0
		30m 이상 50m 미만		1.0
		10m 이상 30m 미만		1.5
		10m 미만		2.0

(1) 방음판의 재질 및 성능은 "2.5.3 방화성능기준"과 「방음시설의 성능 및 설치기준」을 준용한다.
(2) 인접민가란 방음터널 주변에의 상가나 거주용 건축물 말함.

<표 1.2.3(a)> 등급별 방재시설 설치기준(일반 도로터널)

방재시설 \ 터널등급			1등급	2등급	3등급	4등급	비 고
소화설비	소화기구		●	●	●	●	
	옥내소화전설비		●○	●○			연장등급, 방재등급 병행
	물분무설비		○				
경보설비	비상경보설비		●	●	●		
	자동화재탐지설비		●	●			
	비상방송설비		○	○	○	△(5)	
	긴급전화		○	○	○		
	CCTV		○	○	○	△	△: 200m 이상 터널 또는 진입차단설비가 설치되는 BOX형 지하차도
	자동사고감지설비		△	△	△		
	재방송설비		○	○	○	△	△: 200m 이상 터널
	정보표지판		○	○	△(5)	△(5)	
	진입차단설비		○	○	○(5)	○(5)	
피난대피설비	비상조명등		●	●	●	△	△: 200m 이상 터널
	유도등		○	○	○	○(4)	대피시설이 설치되는 연장4등급터널(4)
	대피시설	피난연결통로	●	●	●	●(4)	250m초과하는 연장4등급 터널(4)
		피난대피터널(1)	●	△			1등급:피난대피터널을 우선 적용 2등급: 격벽분리형 피난대피통로를 우선 적용 250m초과하는 연장4등급 터널(4)
		격벽분리형 피난대피통로(1)	△	●	●	●(4)	
		피난대피소(1)	삭제				
		비상주차대	○	○			
소화활동설비	제연설비		○	○	◎	◎	<삭 제>
	무선통신보조설비		●	●	●	△(2)	
	연결송수관설비		●○	●○			연장등급, 방재등급 병행
	(비상)콘센트설비		●	●	●		
비상전원설비	무정전전원설비		●	●	●	△(3)	
	비상발전설비		●○	●○	△		연장등급, 방재등급 병행

● 기본시설 : 연장등급에 의함 ○ 기본시설 : 방재등급에 의함
△ 권장시설 : 설치의 필요성 검토에 의함
◎ 보강설비 : 운영중 연장3등급 및 연장4등급 중 250m 초과하고 대피시설이 미흡한 터널
(1) 피난연결통로의 설치가 불가능한 터널에 설치
(2) 4등급 터널의 경우, 재방송설비가 설치되는 경우에 병용하여 설치함
(3) 4등급 터널은 방재시설이 설치되는 경우에 시설별로 설치함
(4) 연장4등급 중 250m를 초과하는 경우 정량적 위험도 평가결과에 따라 설치함
(5) 4.9.3 설치지침 (9)에 따라 3등급 및 4등급 BOX형 지하차도에 적용함

〈표 1.2.3(b)〉 등급별 방재시설 설치기준(소형차 전용터널)

방재시설 \ 터널등급			1등급	2등급	3등급	4등급	비 고
소화설비	소화기구		●	●	●	●	
	옥내소화전설비		●○	●○			연장등급, 방재등급 병행
	원격제어살수설비			△			2등급 이상, 3,000m 이상
	물분무설비		○				
경보설비	비상경보설비		●	●	●		
	자동화재탐지설비		●	●			
	비상방송설비		○	○	○	△(5)	
	긴급전화		○	○	○		
	CCTV		○	○	○	△	△: 200m 이상 터널 또는 진입차단설비가 설치되는 BOX형 지하차도
	자동사고감지설비		△	△	△		
	재방송설비		○	○	○	△	△: 200m 이상 터널
	정보표지판		○	○	△(5)	△(5)	
	진입차단설비		○	○	○(5)	○(5)	
피난대피설비	비상조명등		●	●	●	△	△: 200m 이상 터널
	유도등		○	○	○	○(4)	대피시설이 설치되는 연장4등급터널(4)
	대피시설	피난연결통로	●	●	●	●(4)	250m 초과하는 연장4등급 터널(4)
		피난대피터널(1)	●	△			1등급:피난대피터널을 우선 적용 2등급: 격벽분리형 피난대피통로를 우선 적용 250m 초과하는 연장4등급 터널(4)
		격벽분리형 피난대피통로(1)	△	●	●	●(4)	
		비상주차대	○	○			
소화활동설비	제연설비		○	○			
	무선통신보조설비		●	●	●	△(2)	
	연결송수관설비		●○	●○			연장등급, 방재등급 병행
	(비상)콘센트설비		●	●	●		
비상전원설비	무정전전원설비		●	●	●	△(3)	
	비상발전설비		●○	●○	△		연장등급, 방재등급 병행

● 기본시설 : 연장등급에 의함 ○ 기본시설 : 방재등급에 의함

△ 권장시설 : 설치의 필요성 검토에 의함

(1) 피난연결통로의 설치가 불가능한 터널에 설치

(2) 4등급 터널의 경우, 재방송설비가 설치되는 경우에 병용하여 설치함

(3) 4등급 터널은 방재시설이 설치되는 경우에 시설별로 설치함

(4) 연장4등급 중 250m를 초과하는 경우 정량적 위험도 평가결과에 따라 설치함

(5) 4.9.3 설치지침 (9)에 따라 3등급 및 4등급 BOX형 지하차도에 적용함

<표 1.2.3(c)> 등급별 방재시설 설치기준(방음터널)

방재시설 \ 터널등급		1등급	2등급	3등급	4등급	비 고
소화설비	소화기구	●	●	●	●	
	옥내소화전설비	●○	●○	△		연장등급, 방재등급 병행
	원격제어살수설비		△			
	물분무설비	○				
경보설비	비상경보설비	●	●	●		
	자동화재탐지설비	●	●			
	비상방송설비	○	○	○		
	긴급전화	○	○	○		
	CCTV	○	○	○	△	
	자동사고감지설비	△	△	△		
	재방송설비	○	○	○	△	
	정보표지판	○	○			
	진입차단설비	○	○	△		
피난대피설비	비상조명등[1]	△	△	△	△	
	유도등	○	○	○	○	
	대피시설	● ○	● ○	● ○	△	연장 250m 이상: 필수설치, 250m 미만: 권장설치
소화활동설비	제연설비[2]	○	○	△		
	무선보조통신설비	●	●	●	△[3]	
	연결송수관설비	●○	●○	△		연장등급, 방재등급 병행
	(비상)콘센트설비	●	●	●		
비상전원설비	무정전전원설비	●	●	●	△[4]	
	비상발전설비	●○	●○	△		연장등급, 방재등급 병행

●기본시설 : 연장등급에 의함 ○ 기본시설 : 방재등급에 의함 △ 권장시설 : 설치의 필요성 검토에 의함

(1) 터널형 방음시설(방음터널)의 내부에서 주간시 채광에 의한 조도 확보가 불가능하거나, 야간시 '도로의 구조·시설 기준에 관한 규칙'에 의한 조도를 유지하는 조명시설이 없는 경우 비상조명등을 설치함.

(2) 제연설비는 제트팬 종류식, 천장부 배연방식, 부분배연(천장 또는 개폐형방식), (반)횡류식, 제연보조설비 등을 말함.

(3) 재방송설비가 설치되는 경우에 병용하여 설치.

(4) 방재시설이 설치되는 경우에 시설별로 설치.

<표 1.2.4(a)> 방재시설 설치위치 및 설치간격(일반 도로터널)

방 재 시 설			설치위치와 설치방법	설치간격
소화설비	수동식 소화기		일방통행터널 : 4차로 미만의 일방통행 터널은 주행차로 우측 측벽, 4차로 이상의 터널은 양측벽에 설치 대면통행터널 : 양쪽 측벽에 교차 하여 설치, 격납상자를 설치하고 내부에 2개 1조로 비치	50m 이내
	옥내소화전 설비		4차로 미만의 일방통행 터널은 주행차로 우측 측벽 편도 2차로 미만의 대면통행 터널은 한쪽 측벽 4차로 이상 일방통행 터널 및 편도 2차로 이상의 대면통행 터널은 양측벽	50m 이내
	물분무소화설비		측벽설치(도로면 전체에 균일하게 방수되도록 한다)	방수구역 : 25~50m
경보설비	비상경보설비		수동식 소화기 또는 옥내소화전함에 병설	50m 이내
	자동화재 탐지설비		최적성능을 확보할 수 있는 위치	환기방식별 필요인식 범위
	비상방송설비		터널내 측벽에 설치(교통통제 및 상황전파 목적으로 터널 입구 전방 에도 설치함)	50m 이내
	긴급전화		터널입구와 출구부, 터널측벽과 피난·대피시설(피난대피터널, 격벽분리형 피난대피통로, 비상주차대)에 설치	250m 이내
	CCTV		터널측벽설치(피난·대피시설 출입부 및 터널 전 구간 감시가 가능하도록 설치함.)	터널내: 200~400m 간격 터널외부: 500m 이내
	자동사고감지설비		터널 전 구간 감시 가능하도록 설치	영상사고감지: 100m 내외 물분무방식: 터널폭방향
	재방송설비		터널 구간에서 청취(시청)가능하도록 설치	
	정보표지판	터널입구 정보표지판	터널전방 500m 이내	
		터널 진입 차단설비	터널전방 500m 이내	
		차로이용 규제신호등	터널외부는 터널입구정보표시판과 터널진입차단설비사이에 설치	터널내 400~500m 간격 터널외부: 500m 이내
피난대피설비 및 시설	비상조명등		야간 점등회로를 병용하여 설치	
	유도등	A	대피시설 부근	
		B	대피시설이 설치된 측벽설치	약 50m 간격
	피난	피난연결	쌍굴터널, 피난대피터널, 격벽분리형	250~300m 이내

방 재 시 설			설치위치와 설치방법	설치간격
	대피 시설	통로	피난대피통로 (차단문 설치)	
		피난대피 터널	본선터널과 평행하게 설치하는 것을 원칙으로 함.	
		격벽분리형 피난대피통로	본선 터널내 측벽에 설치	
		피난대피소	삭제	
		비상주차대	주행차선 갓길(길어깨), 대면통행 터널은 양측벽	750m 이내
소화 활동 설비	제연설비		환기설비와 병용	
	무선통신보조 설비		재방송설비와 병용할 수 있음	터널내: 피난연결통로 (250m 이내) 터널외부: 10m 이내 터널관리소: 10m 이내
	연결송수관설비		송수구 : 터널입출구부 방수구 : 옥내소화전설비와 병설	50 m이내
	비상콘센트설비		소화전함에 병설	50 m이내
비상 전원 설비	무정전 전원설비		시설별 설치	시설별
	비상발전설비		별도로 구획된 실내 또는 함체에 설치	

<표 1.2.4(b)> 방재시설 설치위치 및 설치간격 (소형차 전용터널)

방 재 시 설			설치위치와 설치방법	설치간격
소화 설비	수동식 소화기		ㅇ 일방통행터널 : 3차로 이하 일방통행 터널은 한쪽 측벽, 4차로 이상의 터널은 양측벽에 설치 ㅇ 대면통행터널 : 양쪽측벽에교차하여 설치, 격납상자를 설치하고 내부에 2개 1조로 비치	50m 이내
	옥내소화전 설비		ㅇ 3차로 이하의 일방통행터널은 한쪽 측벽, 소화용수 공급용 주배관은 상하행 공동으로 사용가능 ㅇ 4차로 이상 일방통행 터널 및 편도 2차로 이상의 대면통행 터널은 양측벽 ㅇ 편도 2차로 미만의 대면통행 터널은 한쪽 측벽	50m 이내
	원격제어살수설비			
	물분무소화설비		ㅇ 도로면 전체에 균일하게 방수할 수 있도록 설치 ㅇ 소화용수 공급용 주배관은 상하행 공동으로 사용가능	방수구역 : 25~50 m
경보 설비	비상경보설비		ㅇ 수동식 소화기 또는 옥내소화전함에 병설	50m 이내
	자동화재 탐지설비		ㅇ 최적성능을 확보할 수 있는 위치	환기방식별 필요인식 범위
	비상방송설비		ㅇ 터널내 측벽에 설치(교통통제 및 상황전파 목적으로 터널입구 전방에도 설치)	50m 이내
	긴급전화		ㅇ 터널입구와 출구부, 터널측벽과 피난·대피시설(피난대피터널, 격벽분리형 피난대피통로, 비상주차대)에 설치	250m 이내
	CCTV		ㅇ 터널측벽설치를 원칙으로 하나 터널의 천정부에 설치가능 ㅇ 피난·대피시설 출입부 및 터널 전구간 감시가 가능하도록 설치	터널내 : 100~200m 이내 터널외부 : 500m 이내
	자동사고감지설비		ㅇ 터널 전 구간 감시 가능하도록 설치	영상사고감지 : 100 m내외 물분상황감지 : 터널특성반영
	재방송설비		ㅇ 터널 구간에서 청취(시청) 가능 하도록 설치	
	정보 표지판	터널입구 정보표지판	ㅇ 터널 전방 500m 이내	
		터널 진입 차단설비	ㅇ 터널 전방 500m 이내 ㅇ 합류되는 분기터널 100m 이내	
		차로이용	ㅇ 터널외부는 터널입구정보표시판과	터널내 : Module크기에 따

방 재 시 설			설치위치와 설치방법	설치간격
		규제신호등	터널진입차단설비 사이에 설치	큰 시야확보 범위(200m 이내)
피난대피설비 및 시설	비상조명등		ㅇ 야간 점등회로를 병용하여 설치	
	유도등	A	ㅇ 대피시설 부근	
		B	ㅇ 대피시설이 설치된 측벽설치	약 50m 간격
	피난대피시설	피난연결통로	ㅇ 쌍굴터널, 피난대피터널, 격벽분리형 피난대피통로(차단문 설치)	200m 이내 (1,200m 이하 터널은 300m 이내)
		피난대피터널	ㅇ 본선터널과 평행하게 설치하는 것을 원칙으로 하나 환기탑과 영업소와 연결할 수 있음.	
		격벽분리형 피난대피통로	ㅇ 본선 터널 및 분기터널 측벽에 설치	
		비상주차대	ㅇ 주행차선 갓길(길어깨), 대면통행 터널은 양측벽	750m 이내
소화활동설비	제연설비		환기설비와 병용	
	무선통신보조설비		ㅇ 재방송설비와 병용할 수 있음	터널내 : 피난연결통로 터널외부: 10m 이내 터널관리소 : 10m 이내
	연결송수관설비		ㅇ 송수구 : 터널입출구부 ㅇ 방수구: 옥내소화전설비와 병설 ㅇ 소화용수 공급용 주배관은 상수행 공동으로 사용가능	50m 이내
	(비상)콘센트설비		ㅇ 소화전함에 병설	50m 이내
비상전원설비	무정전 전원설비		ㅇ 시설별 설치	시설별
	비상발전설비		ㅇ 별도로 구획된 실내 또는 함체에 설치	

<표 1.2.4(c)> 방재시설 설치위치 및 설치간격 (방음터널)

방 재 시 설			설치위치와 설치방법	설치간격
피난대피설비 및 시설	대피시설	피난연결통로	ㅇ 중앙분리벽에 의해 분리된 방음터널, 피난대피터널에 설치 ㅇ 피난연결통로문은 피난연결통로의 차단문에서 제시하는 동등 이상의 규격 및 성능기준으로 설치함	피난연결통로문 간격 : 100m 이내
		격벽분리형 피난대피통로	ㅇ 본선 터널 및 분기터널의 한쪽 측벽에 설치 ㅇ 피난대피통로문은 피난연결통로의 차단문에서 제시하는 동등 이상의 규격 및 성능기준으로 설치함	피난대피통로문 간격 : 100m 이내
		배연대피통로	ㅇ 본선 터널 및 분기터널 주행차로의 측벽에 설치 ㅇ 터널의 외부와 직접 연결될 수 있도록 설치 ㅇ 배연대피통로문은 피난연결통로의 차단문에서 제시하는 규격기준을 만족하여야 함.	배연대피통로문 간격 : 100m 이내
		비상주차대	ㅇ 주행차선 갓길(길어깨), 대면통행 터널은 양측벽	750m 이내

ㅇ 피난대피설비및시설중 비상조명등과 유도등(A,B)와 소화설비, 경보설비, 소화활동설비, 비상전원설비는 일반도로터널 및 소형차전용터널 준용
ㅇ 다만, 소화설비중 수동식소화기, 옥내소화전, 원격제어살수설비의 경우 총6차로 이상의 방음터널은 양측벽 및 중앙분리대에 각각 설치함.

2.4 연속터널

2.4.1 일반사항

(1) 연속터널은 전방터널과 후방터널이 동일 노선상에서 2개 이상의 터널이 연속하여 시공된 터널로 교통사고나 화재사고시 사고의 영향이 전파될 가능성이 있는 터널을 말한다.

(2) ‘ 전방터널 ’ 이라 함은 연속되는 터널 중 차량의 진행방향으로 선행하여 통과하는 터널(제1터널)을 말한다.

(3) ‘ 후방터널 ’ 이라 함은 연속되는 터널 중 최전방 터널(제1터널)을 제외한 터널을 말한다.

(4) <삭제>

(5) <삭제>

(6) <삭제>

2.4.2 설치기준

(1) 전방터널의 출구와 후방터널의 입구간의 이격거리가 500m 미만인 경우를 연속터널로 한다.

(2) 연속터널의 등급산정 및 방재시설의 설치는 전방터널(제1터널)의 출구와 후방터널의 입구간의 이격거리에 따라 다음과 같이 산정한다.

① 이격거리가 30m 미만이거나 모형실험 또는 수치시뮬레이션에 의해 전방터널의 화재연기가 후방터널로 유입할 가능성이 있는 경우에는 연속터널을 1개의 터널로 간주하여 연장등급 및 방재등급을 산정하여 방재시설을 설치한다.

② ① 항에 해당하지 않는 연속터널은 각 터널별로 연장등급과 방재등급을 산정하여 방재시설을 설치한다. 다만, 정보표지판과 터널 진입차단설비는 연속터널을 1개의 터널로 간주하여 방재등급을 산정하고 설치대상이 되는 경우에 전방터널(제1터널)에 대해서만 설치한다.

(3) <삭제>

(4) <삭제>

2.5 터널형 방음시설(방음터널)

2.5.1 일반사항

(1) 터널형 방음시설(방음터널)은 교통소음의 저감을 목적으로 흡음 또는 차단효과를 얻을 수 있도록 설치하는 방음시설 중 형상이 터널과 동일하거나 유사한 구조를 갖는 방음시설을 의미한다.

(2) 일반터널과 같이 반밀폐된 터널형 방음시설(방음터널)에서는 화재시 연기의 배출이 제한되어 인명피해가 예상되므로 방재시설의 설치를 검토하여야 한다.

(3) 터널형 방음시설(방음터널)의 방음판 재질 및 성능은 “ 2.5.3 방화성능기준 ”과 「방음시설의 성능 및 설치기준」을 준용한다.

2.5.2 설치기준

(1) 터널형 방음시설(방음터널)은 ‘ 2.3 방재시설 설치계획 ’에 따라서 방재시설을 계획하고 설치한다. 다만, 다음의 경우에는 예외로 한다.

① 직상부가 시설 폭원의 1/2 이상 개방된 경우나, 한쪽 이상의 측벽부가 최대 시설 높이만큼 개방된 경우

② <삭제>

③ <삭제>

(2) 터널형 방음시설(방음터널)에는 본 지침에서 정하는 시설을 설치하여야 한다. 다만, <표 1.2.5>에 정하는 방재시설은 설치하지 않을 수 있다.

(3) 터널형 방음시설(방음터널)이 특수성으로 인하여 <표1.2.4(c)> 의 방재시설별 설치기준을 적용하기 어려운 경우에는 수치시뮬레이션 등을 통한 안전성 검토와「건설기술진흥법」에 따른 설계심의를 거쳐 다르게 적용할 수 있다.

<표 1.2.5> 터널형 방음시설(방음터널)의 방재시설 면제기준

설치가 면제되는 방재시설	설치면제기준	비 고
재방송설비	터널형 방음시설(방음터널)의 내부에서 라디오 및 지상파멀티미디어 방송수신이 가능한 경우	
비상조명등	터널형 방음시설(방음터널)의 내부에서 주간시 채광에 의한 조도확보가 가능하고, 야간시 '도로의 구조·시설 기준에 관한 규칙'에 의한 조도를 유지하는 조명시설을 설치한 경우 (단, 지역 특성상 적설에 의해 조도확보가 어려운 경우는 주간에도 조명시설을 운영하여야 한다.)	
무선통신보조설비	터널형 방음시설(방음터널)의 내부에서 외부와의 무선통신이 가능한 경우	
긴급전화	터널형 방음시설(방음터널)의 내부에서 운전자의 이동통신 단말기 송수신이 가능한 경우	

2.5.3 방화성능기준<신설>

(1) 반사형 방음판은 KS M ISO 11358 - 2에 따른 시험결과 열분해온도가 450℃이상이거나, 「건축자재등 품질인정 및 관리기준」에 따른 난연재료 이상의 성능기준을 충족하여야 한다.

(2) 흡음형 방음판은 다음 각 호의 성능기준을 모두 충족하여야 한다.

① 외장판(전、후면판) : 「건축자재등 품질인정 및 관리기준」에 따른 난연재료 이상의 성능기준을 충족할 것

② 흡음재 : 「건축자재등 품질인정 및 관리기준」에 따른 준불연재료 이상의 성능기준을 충족할 것

제 3 장 소화설비

3.1 소화기구

3.1.1 일반사항

(1) 소화기구는 화재 초기의 자기 구조단계에 사용하는 수동식 소화기로 소화 성능 및 적응성을 고려하여 적절한 종류를 선정해야 한다.

(2) 소화기는 터널 화재 시 사용빈도가 가장 높으므로 일반터널 이용자가 사용하기에 적절한 위치, 크기, 무게, 탈착 가능한 구조로 설치되어야 한다.

(3) ' 소화기 ' 라 함은 고체, 액체, 기체 소화약제를 가압 또는 축압하여 방사하는 기구로써 사람이 직접 조작하여 소화하는 기구이다.

(4) 본 지침에 언급되지 않은 사항은 소화기구의 화재안전(성능, 기술)기준(NFPC 101, NFTC 101) 및 도로터널화재안전(성능, 기술)기준(NFPC 603, NFTC 603)을 준용한다.

3.1.2 기기 사양

(1) 터널 내 소화기는 다음과 같은 조건을 고려하여 선정한다.

① 터널 내 소화기는 소화기구의 화재안전(성능, 기술)기준에서 정한 분말소화기로 소화능력이 A급 3단위, B급 5단위 이상이고, C급 화재에 적응성이 있는 것으로 한다.
② 격납, 운반, 소화 조작이 용이한 것으로 한다.
③ 온도, 습도의 변화에 의해 소화약제가 변질되지 않고 장기간 보존되며, 유지ㆍ관리가 쉬운 것으로 한다.
(2) 소화기함
① 소화기함의 내ㆍ외함은 스테인리스 재질로 제작한다.
② 외함의 망입유리는 차량의 운행에 의한 파손될 우려가 있으므로 설치하지 않는다.
③ 외함의 개폐장치는 한 번의 동작으로 개폐가 가능하고, 손쉽게 파손되지 않는 구조로 한다. 누름 손잡이형은 긴급상황에서 신속한 동작이 원활하지 않으므로 적용하지 않음을 원칙으로 한다.
3.1.3 설치지침
(1) 소화기구
① 소화기구는 50m 이상의 터널에 설치한다.
② 소화기구의 설치간격은 50m 이하로 하고, 주행차로의 측벽(우측 측벽)에 설치하는 것을 원칙으로 하나, 구조적인 특성 등 현장조건에 따라 변경할 수 있다.
③ 대면통행터널 및 4차로 이상의 일방통행터널은 양쪽 측벽에 50m이하의 간격으로 설치하며, 지그재그(교차)로 설치한다. 다만, 총차로수가 6차로 이상인 방음터널은 양쪽 측벽 및 중앙분리대에 각각 설치한다.
④ 2개 1조로 소화기구함에 설치하며, 소화기구함은 ‘ 소화기 ’ 라고 조명식 표지판을 부착하여 사용자가 쉽게 인지할 수 있도록 한다.
(2) 소화기구함
① 소화기구함의 설치는 벽체에 매립하여 설치함을 표준으로 한다. 단, 기존 터널에 설치하는 경우에는 노출하여 설치할 수 있다.
② 비상경보설비 및 비상콘센트, 옥내소화전과 함께 설치되는 경우에는 일체형으로 설치한다.
③ 화재사실의 통보, 분실방지 및 유지관리를 목적으로 소화기 탈착 시 자동으로 이상신호가 관리사무소 또는 통합관리센터로 통보되도록 설치할 것을 권장한다. 다만, 연장이 500m 이하로 경보설비가 설치되지 않는 터널에서는 제외할 수 있다
④ CCTV나 자동사고감지설비가 설치되는 터널에는 이들 설비와 연동하여 경보발생구역에 대한 집중감시가 이루어지도록 한다.
3.2 옥내소화전설비
3.2.1 일반사항
(1) 화재 발생 초기에 터널 이용자 및 터널관리자에 의하여 신속하게 화재를 진압할 수 있도록 구조물 내에 설치하는 고정식 수동소화설비이다.
(2) 소화용 수원, 가압송수장치, 배관, 옥내소화전함, 전원(상용전원, 비상전원), 방수구, 소방용 호스, 노즐 등으로 구성된다.

(3) 본 지침에 언급되지 않은 사항은 옥내소화전의 화재안전(성능, 기술)기준(NFPC 102, NFTC 102) 및 도로터널화재안전(성능, 기술)기준(NFPC 603, NFTC 603)을 준용한다.

3.2.2 기기 사양

(1) 터널에 설치되는 옥내소화전설비의 사양은 다음과 같다.

① 방수구는 구경 40mm의 단구형으로 한다.

② 노즐선단의 방수압력은 0.35MPa 이상으로 하며, 방수량은 190ℓ/min 이상으로 한다.

③ 방수구, 소방호스 및 노즐은 소화전함에 비치하며, 소방호스의 총연장은 45m 이상으로 한다.

④ 비상전원은 가압송수장치를 40분 이상 작동할 수 있어야 한다.

⑤ 옥내소화전의 수원은 소화전용으로 설치한다.

(2) 소형차 전용터널에는 호스릴 옥내소화전설비를 설치할 수 있으며, 사양은 다음과 같다.

① 호스릴의 호스구경은 32mm로 한다.

② 노즐선단의 방수압력은 0.20MPa 이상으로 하며, 방수량은 190ℓ/min 이상으로 한다.

3.2.3 설치지침

(1) 옥내소화전의 배치

① 연장등급이 2등급 이상이거나 방재등급이 2등급 이상인 터널에 설치한다. 다만, 방음터널은 방재등급 3등급인 터널에 설치를 권장한다.

② 통행방식에 관계없이 터널 내 차로수가 3차로 이하 터널은 한쪽 측벽에 설치하되, 일방통행터널은 주행차로 우측 측벽에 설치하는 것을 원칙으로 한다. 단, 터널 구조상 우측 측벽 설치가 곤란한 경우에는 좌측 측벽에 설치할 수 있다.

③ 통행방식에 관계없이 터널 내 차로수가 4차로 이상인 터널은 양쪽 측벽에 지그재그로 설치함을 원칙으로 한다. 다만, 총차로수가 6차로 이상인 방음터널은 양쪽 측벽 및 중앙분리대에 각각 설치한다.

④ 설치간격은 50m 이내로 한다.

⑤ 소형차 전용터널과 중앙분리대가 설치된 방음터널에서는 소화용수 공급을 위한 주배관을 상하행 터널 공동으로 사용할 수 있다.

(2) 옥내소화전의 가압송수장치와 수원은 다음 조건을 만족하도록 산정한다.

① 동시사용 소화전의 개소는 2개소로 한다. 단, 4차로 이상의 터널은 3개소로 한다.

② 방수지속시간은 터널의 지역적인 특성상 소방차의 출동시간을 고려하여 산정하며, 최소 40분 이상으로 한다.

(3) 소화전함

① 소화전함은 스테인리스 강판으로 제작하며, 밸브의 조작, 호스의 수납 등에 충분한 여유 공간을 확보할 수 있도록 제작한다. 소화전함에는 ‘ 소화전 ’ 이라는 표시를 하여 인지할 수 있도록 한다.

② 소화전함의 설치는 터널 라이닝 벽체에 매립하여 설치함을 표준으로 하며, 기존 터널에 설치하는 경우에는 노출하여 설치할 수 있다.

③ 수동식 소화기, 비상경보설비 및 비상콘센트와 함께 설치되는 경우에는 일체형으로 설치한다.

④ 소화전함문의 개폐 시 자동으로 경보를 발생할 수 있도록 하며, 수신반과 연동되도록 구성한다.
⑤ 또한 CCTV가 설치되는 터널에서는 CCTV와 연동하여 경보발생구역에 대한 집중감시가 이루어질 수 있도록 한다. 이 경우, CCTV는 수동으로 연동을 해제할 수 있도록 한다.

3.3 물분무소화설비

3.3.1 일반사항

(1) 화재 시 소화용수를 노즐 또는 헤드를 통해 분사하여 화재를 진압함과 동시에 화재 시 발생하는 열에 의해서 터널시설이 손상되지 않도록 냉각 보호하고 복사열을 차단하여 화재의 확산을 방지하는 자동소화설비로 미분무소화설비를 포함한다.

(2) ‘ 물분무소화 헤드 또는 노즐 ’ 이라 함은 화재 시 직선류 또는 나선류의 물을 미립상태로 분무하기 위한 기구를 말한다.

(3) ‘ 급수배관 ’ 이라 함은 수원 및 옥외송수구로부터 물분무헤드에 급수하는 배관을 말한다.

(4) ‘ 일제개방밸브 ’ 라 함은 화재 발생 시 자동 또는 수동식 기동장치에 의해 개방되는 밸브를 말하며, 방수구역을 선택적으로 변경할 수 있는 밸브폐쇄 기능도 있어야 한다.

(5) 본 설치지침에서 언급되지 않은 사항은 물분무소화설비의 화재안전(성능, 기술)기준(NFPC 104, NFTC 104) 및 미분무소화설비의 화재안전(성능, 기술)기준(NFPC 104A, NFTC 104A)을 준용한다.

3.3.2 기기사양

(1) 물분무소화설비의 헤드는 도로면(비상주차대, 길어깨(갓길) 포함)에 1㎡당 6ℓ/min 이상의 수량을 방수할 수 있도록 제원 및 설치간격을 선정한다. 단, 미분무소화설비는 별도로 한다.

(2) 미분무설비의 노즐은 미분무소화설비의 화재안전(성능, 기술)기준(NFPC 104A, NFTC 104A)을 따라 제원 및 설치간격을 선정한다.

3.3.3 설치지침

(1) 물분무소화설비(미분무소화설비 포함)는 방재등급이 1등급 이상인 터널에 설치한다.

(2) 물분무소화설비(미분무소화설비 포함)의 작동은 관리자가 CCTV에 의해서 방수구역에 대피자가 없는 것을 확인하고 방수함을 원칙으로 한다. 다만, 급격한 화재의 확산으로 조기에 방수하는 경우에는 3회 경고방송을 시행한 후에 방수할 수 있다.

(3) 물분무소화설비(미분무소화설비 포함)의 방수구역은 25m~50m로 하며, 2~3구역(75m 이상)을 동시에 40분 이상 방수할 수 있는 소화용수를 확보한다.

(4) 물분무소화설비(미분무소화설비 포함)의 비상전원은 40분 이상 기능을 유지할 수 있도록 한다.

(5) 소형자 전용터널 및 중앙분리대가 설치된 방음터널에서는 소화용수 공급을 위한 주배관은 상하행 터널 공동으로 사용할 수 있다.

3.4 원격제어살수설비(소형차 전용터널 및 방음터널)

3.4.1 일반사항

(1) 소형차 전용터널에서 화재 발생 초기에 터널관리자에 의하여 신속하게 화재를 진압할 수 있도록 구조물 내에 설치하는 자동소화설비이다.

(2) 소화용 수원, 가압송수장치, 배관, 전원(상용전원, 비상전원), 분사헤드, 구동 및 제어장치 등으로 구성된다.
(3) 본 지침에 언급되지 않은 사항은 옥내소화전의 화재안전(성능, 기술)기준(NFPC 102, NFTC 102) 을 준용한다.

3.4.2 기기사양

(1) 노즐선단의 방수압력은 0.35MPa 이상으로 하며, 방수량은 190ℓ/min 이상으로 한다.
(2) 비상전원은 가압송수장치를 40분 이상 작동할 수 있어야 한다.
(3) 수원은 소화전용으로 설치하며, 옥내소화전 수원과 병용하여 사용할 수 있다.

3.4.3 설치지침

(1) 원격제어살수설비의 배치
① 방재등급이 2등급 이상이고 터널연장이 3,000m 이상인 터널에 설치를 권장한다. 다만, 방음터널은 방재등급이 2등급이고 터널연장이 1,000m 이상이고 3,000m 미만인 터널에 설치를 권장한다.
② 설치위치와 소화용수 공급을 위한 주배관은 3.2.3의 내용을 따른다.
(2) 원격제어살수설비의 가압송수장치와 수원은 다음 조건을 만족하도록 산정한다.
① 소화용수의 용량은 동시사용 개소를 총 2개소로 하여 산정한다.
② 방수지속시간은 터널의 지역적인 특성상 소방차의 출동시간을 고려하여 산정하며, 최소 40분 이상으로 한다.
(3) 원격제어 노즐
① 터널내 환경을 고려하여 노즐 부식이 발생되지 않도록, 구동 및 제어장치는 적절한 방수ㆍ방습등급을 선정하여 원활히 작동되도록 제작하여야 한다.
② 방수중 구동 및 제어장치 등에 의해 관리자가 방수량 및 분사각도를 조정할 수 있어야 한다.
(4) CCTV가 설치되는 터널에서는 CCTV와 연동하여 경보발생구역에 대한 집중감시가 이루어질 수 있도록 한다. 이 경우, CCTV는 수동으로 연동을 해제할 수 있도록 한다.
(5) 원격제어살수설비의 작동은 관리자가 CCTV에 의해서 방수구역에 대피자가 없는 것을 확인하고 방수하는 것을 원칙으로 한다.

제 4 장 경보설비

4.1 비상경보설비

4.1.1 일반사항

(1) 비상경보설비는 화재 발생 시 화재장소 또는 통합센터 및 관리사무소에 경보를 발령하여 화재를 통보할 수 있는 설비로써 비상벨, 발신기, 중계기 및 수신기 등으로 구성된다.
(2) ‘ 비상벨설비 ’ 라 함은 터널 내의 화재 발생상황을 경종으로 경보하는 설비를 말한다.
(3) ‘ 발신기 ’ 는 화재 발생신호를 수신기에 수동으로 발신하는 장치를 말한다.
(4) ‘ 수신기 ’ 는 발신기에서 발하는 화재신호를 직접 수신하는 장치를 말한다.

(5) 본 지침에 언급되지 않은 사항은 비상경보설비 및 단독경보형감지기의 화재안전(성능, 기술)기준(NFPC 201, NFTC 201) 및 도로터널화재안전(성능, 기술)기준(NFPC 603, NFTC 603)을 준용한다.

4.1.2 기기사양

(1) 발신기

① 발신기는 일반적으로 지구경종, 위치표시등과 일체형으로 하며, 패널형태의 단독형 또는 소화전함과 일체형으로 설치한다.

② 발신기의 위치를 표시하는 표시등은 부착면으로 부터 15° 이상의 범위 안에서 부착지점으로부터 10m 이내의 지점에서 식별이 가능하여야 한다.

(2) 음향장치

① 지구음향장치는 모터 구동형으로 하며, 음향장치의 음량은 음향장치의 중심으로부터 1m 떨어진 위치에서 90dB 이상이 되어야 한다.

② 음향장치는 정격전압의 80% 전압에서 음향을 발생할 수 있어야 한다.

(3) 수신기

① 발신기의 발신위치를 인식할 수 있는 것으로 한다.

② 발신기와 통신이 가능한 구조로 한다.

③ 수신기는 감지기, 중계기 또는 발신기가 작동하는 위치를 표시할 수 있는 기능을 갖도록 한다.

4.1.3 설치지침

(1) 공통사항

① 연장등급이 3등급 이상인 터널에 설치한다.

② 통행방식에 관계없이 터널 내 차로수가 3차로 이하의 터널은 한쪽 측벽에 설치하되, 일방통행 터널은 주행차로 우측 측벽에 설치하는 것을 원칙으로 한다. 단, 터널 구조상 우측 측벽 설치가 곤란한 경우에는 좌측 측벽에 설치할 수 있다.

③ 통행방식에 관계없이 터널 내 차로수가 4차로 이상인 터널은 양쪽 측벽에 지그재그로 설치함을 원칙으로 한다. 다만, 총차로수가 6차로 이상인 방음터널은 양쪽 측벽 및 중앙분리대에 각각 설치한다.

④ 설치간격은 50m 이내로 한다.

⑤ 비상경보설비에는 감시상태를 60분간 지속한 후 유효하게 10분 이상 경보할 수 있도록 비상전원설비를 갖추어야 한다.

⑥ 전원회로의 배선은 옥내소화전설비의 화재안전(성능, 기술)기준(NFPC 102, NFTC 102)에 준하여 내화배선으로 한다.

(2) 발신기 및 음향장치

① 발신기는 소화기함이나 소화전함 상부에 수평으로 설치하며, 발신기, 음향장치(경종), 음향공(158mm Bell), 위치표시등과 병설하여 설치한다.

② 발신기의 조작스위치는 점검로 바닥으로부터 0.8m 이상 1.5m 이하의 높이에 설치한다.

(3) 수신기

① 수신기는 관리자가 화재경보를 인지하기에 용이한 장소에 설치하여야 한다.

② 긴급전화에 의해서 비상상황이나 화재상황이 통보되는 경우 관리자가 수동으로 비상벨을 경보할 수 있도록 한다.

③ 2개소 이상에서 수신기를 운영하는 경우에는 반드시 상호통신이 가능한 시설을 갖춘다.

④ 수신기를 옥외에 설치할 경우에는 온도 및 습도에 대한 보호대책을 강구하여야 한다.

⑤ 관리자가 없는 터널인 경우에는 119 속보기능을 내장하여 관할 소방서 또는 터널통합관리사무소(유지관리사무소 포함)로 연계하여야 한다.

4.2 자동화재탐지설비

4.2.1 일반사항

(1) 화재 시 발생하는 열, 연기, 불꽃 또는 연소생성물을 화재 발생 초기에 자동적으로 감지하여 화재사실을 관리자에게 자동 통보하는 설비이다.

(2) 화재 발생장소를 알리는 수신기, 열 또는 연기, 화염 등을 감지하기 위한 탐지기, 화재신호를 발신하는 발신기, 중계기, 음향장치 등으로 구성한다.

(3) 자동화재탐지설비의 수신기, 발신기, 음향장치 등은 ‘ 4.1 비상경보설비 ’ 항목을 준용한다.

(4) 본 설치지침에 언급되지 않은 사항은 자동화재탐지설비 및 시각경보장치의 화재안전(성능, 기술)기준(NFPC 203, NFTC 203) 및 도로터널화재안전(성능, 기술)기준(NFPC 603, NFTC 603)을 준용한다.

4.2.2 기기사양

(1) 터널에 설치되는 탐지기는 자동화재탐지설비 및 시각경보장치의 화재안전(성능, 기술)기준(NFPC 203, NFTC 203)에 제시되어 있는 자동화재탐지기 중 감지범위 및 감지능력은 다음 조건을 만족하여야 한다.

① 자동화재탐지기 성능은 화재강도가 1.5MW의 화재 시 터널 내 종방향의 풍속이 3m/s인 상황에서 화재 발생 후 1분 이내에 화재를 탐지할 수 있는 능력의 것을 표준으로 한다.

② 자동화재탐지기의 경계구역은 자동화재탐지 및 시각경보장치설비의 화재안전(성능, 기술)기준(NFPC 203, NFTC 203)을 준용하나 물분무소화설비가 설치되는 경우는 당해 소화설비의 방수구역과 동일하거나 짧아야 한다.

③ 화재지점에 대한 인지능력은 환기방식에 따라서 고려한다. 즉, 종류환기방식에서는 화재부근의 제트팬의 가동은 연기의 성층화를 교란하여 대피에 악영향을 주게 되므로 제트팬의 가동에 필요한 범위 내에서 화재지점을 인지할 수 있는 능력을 갖추어야 한다.

④ 또한 (반)횡류 환기방식을 적용하는 터널에서 배연을 위한 구역을 구분하는 경우에는 구역제어를 위해서 필요한 범위에서 화재지점을 인지할 수 있도록 한다.

⑤ 대배기구방식을 적용하는 경우에는 화재지점의 원격제어 댐퍼의 개폐 조작을 위해서 댐퍼의 설치간격 이내로 화재지점을 인지할 수 있는 감지능력이 있어야 한다.

⑥ 자동화재탐지설비는 자동차의 배기가스에 의한 열기류 및 입출구부의 태양광에 의한 온도상승에 따라 영향을 받지 않아야 한다.

4.2.3 설치지침

(1) 자동화재탐지설비의 설치대상 터널 및 설치는 다음과 같다.

① 연장등급이 2등급 이상의 터널에 설치함을 원칙으로 한다.

② 터널 내 자동화재탐지기는 화재 발생을 가장 신속하게 감지할 수 있는 위치에 설치한다.

③ 터널 위험도 및 터널폐쇄로 인한 경제적인 손실 등을 고려하여 2,000m 이상의 터널에서는 사전경보 및 관리자의 상황 판단을 위해서 가시도 측정장치와 병용하거나 CCTV 및 자동사고감지설비를 화재감시시스템으로 병용하는 것을 권장한다.

④ 자동화재탐지설비가 작동하면 CCTV와 연동하여 CCTV에 의해서 화재구역에 대한 감시가 자동적으로 이루어질 수 있도록 한다.

(2) 연장등급이 3등급인 터널에 방재등급에 따라 제연설비를 설치하는 경우에는 자동화재탐지설비를 CCTV나 자동사고감지설비로 대체할 수 있다.

(3) 연장등급이 2등급이지만 방재등급이 3등급인 터널은 연장등급에 따라 자동화재탐지설비의 설치가 의무적이나, 이 경우 관할소방서와 협의하여 CCTV 또는 자동사고감지설비로 자동화재탐지설비를 대체할 수 있다.

4.3 비상방송설비

4.3.1 일반사항

(1) 터널 내 사고 발생 시 관리사무소 또는 통합관리센터에서 터널에 설치된 스피커를 통하여 터널 내부에 비상방송을 하기 위한 설비를 말하며, 차량의 진입통제 및 상황전파를 목적으로 터널입구 전방에도 설치할 수 있다.

(2) 화재 시 화재수신기와 연동하여 자동으로 비상방송이 가능하도록 하여야 한다.

(3) 비상방송설비는 60분 이상 기능을 유지할 수 있도록 무정전전원을 공급한다.

(4) 본 지침에서 언급하지 않은 사항은 비상방송설비에 대한 화재안전(성능, 기술)기준(NFPC 202, NFTC 202)을 준용한다.

4.3.2 기기사양

(1) 비상방송설비는 Power Amp, Tunner, CD Player, Tape Recorder, Emergency 유니트, Matrix Logic 유니트 등으로 구성한다.

(2) 비상방송설비와 재방송설비는 상호 연동하여 비상시 터널 내 라디오방송 채널, DMB 방송에서도 비상방송이 동시에 송출되도록 구성한다.

4.3.3 설치지침

(1) 방재등급이 3등급 이상으로 제연설비나 피난ㆍ대피시설이 설치되는 터널내부 및 터널입구 전방에 설치한다.

(2) 터널 내 소음을 고려 스피커 음압은 90dB/W/m 이상으로 한다.

(3) 스피커는 유선 또는 무선스피커를 사용할 수 있으며, 검사원통로 또는 주행차로 측벽 상부에 설치한다.

(4) 피난ㆍ대피시설(비상주차대, 피난대피터널)에는 비상방송설비를 설치한다.

(5) 스피커는 습도 및 먼지 등의 영향이 많은 터널 특성을 고려하여 방수용 옥외설치형을 기본으로 한다.
(6) 터널의 비상방송용 스피커는 터널내 전구간에서 음성명료도(STI)가 0.42 이상이어야 한다.
(7) 마이크를 통해서 직접 방송하거나, 녹음된 내용을 방송할 수 있도록 한다.
(8) 스피커는 구역별로 작동할 수 있도록 한다.
(9) 터널입구 전방에 설치되는 스피커는 정차한 차량의 운전자가 창문을 열고 알아들을 수 있도록 터널입구에서 부터 전방 200m 까지 50m 이내의 간격으로 설치하며, 옥외 가로등 시설 등 과 병설하여 설치할 수 있다.

4.4 긴급전화

4.4.1 일반사항

(1) 긴급전화는 터널 내부에 설치되는 긴급전화기 및 관리실에 설치되는 긴급전화 주장치, 접수대로 구성된다.
(2) ‘ 긴급전화 ’ 라 함은 이용자가 별도의 다이얼 조작 없이 관리자와 직접 통화가 가능한 전화를 말한다.
(3) ‘ 긴급전화 주장치 ’ 란 현장의 긴급전화기와 접수대를 연결하여 통신할 수 있도록 하는 장치를 말한다.
(4) ‘ 접수대 ’ 라 함은 터널 내부의 긴급전화기로부터 송신되는 신호를 수신하여 긴급전화 이용자와 통화를 하며, 해당 위치를 파악할 수 있는 장비를 말한다.
(5) 긴급전화는 비상시 60분 이상 기능을 유지할 수 있는 무정전전원을 공급한다.

4.4.2 기기사양

(1) 긴급전화기

① 긴급전화기는 송수화기와 긴급전화 표시등이 있는 구조로 한다.
② 송수화기를 들면 전화 연결음이 들려야 하며 송수화기로 접수자의 음성을 확인할 수 있어야 하고 접수대에서는 송신 중인 긴급전화기의 위치를 파악할 수 있어야 한다.
③ 일정시간 동안 관리자가 응답하지 않는 경우에는 또 다른 관리체계에 자동으로 연결될 수 있도록 한다.

(2) 긴급전화 주장치

① 함체의 전면에는 도어를 장착하여 내부의 장비를 보호할 수 있도록 한다.
② 주장치는 전원공급장치, 통신모듈을 포함하며, 긴급전화의 위치를 파악할 수 있는 기능이 있어야 한다.

(3) 접수대

① 접수대에는 호출응답에 따른 긴급전화기의 위치를 표시하는 기능이 있어야 한다.
② 비상시 관리자가 송수화기로 통화할 경우, 통화 내용이 자동으로 녹음되도록 하며, 주장치에는 통화기록(위치명, 시작 및 종료시간, 통화시간 등)을 기록 및 저장할 수 있어야 한다.
③ 주장치에는 긴급전화기의 고장 여부를 알 수 있도록 자가진단 기능이 있어야 한다.

4.4.3 설치지침

(1) 방재등급이 3등급 이상의 터널에 설치한다.

(2) 긴급전화의 설치는 대피시설(격벽분리형 피난대피통로, 비상주차대, 피난대피터널) 및 주행차로 측벽에 250m 이내의 간격으로 설치함을 원칙으로 한다.

(3) 긴급전화는 검사원 점검통로 바닥면으로 부터 1.0~1.5m 이하의 높이에 설치한다.

(4) 터널 측벽에 매립ㆍ설치하거나 방음을 위해 문이 달린 부스를 설치하여 소음을 차단할 수 있는 구조로 하는 것을 권장한다.

(5) 내조식 조명의 표지판에 ‘ 긴급전화 ’ 라고 표시하여 먼 곳에서도 식별이 가능하도록 한다.

4.5 CCTV (감시용 텔레비전 설비)

4.5.1 일반사항

(1) CCTV는 터널에 설치되는 카메라, 제어실에 설치되는 모니터 및 녹화장치로 구성된다.

(2) ‘ CCTV ’ 라 함은 카메라 및 모니터를 통하여 터널 입출구 및 터널 내부의 상황을 감시하고, 동시에 녹화할 수 있는 설비를 말한다.

(3) 터널 내의 교통상황을 실시간으로 감시할 수 있도록 구성되어야 하며, 필요시 특정 부분만을 확대하여 감시할 수 있는 기능을 보유할 수 있다.

(4) 관리사무소와 통합관리센터에서 CCTV 시스템에 대한 원격제어가 가능하여야 한다.

(5) CCTV는 비상상황 시 최소 1시간 이상 기능을 유지할 수 있도록 무정전전원설비에 의해 비상전원을 공급한다.

4.5.2 기기사양

(1) 카메라

① 터널 내부에 설치하는 카메라는 터널과 같은 저조도 환경에서 영상의 끊김이나 번짐현상을 최소화할 수 있는 기종을 적용한다.

② 카메라 하우징은 옥외설치용 카메라 하우징을 사용함을 표준으로 하며, 특히 터널내부의 경우, 각종 분진 및 차량매연으로부터 카메라를 보호할 수 있는 하우징을 사용한다.

(2) 모니터

① 20인치 이상의 모니터를 표준으로 한다.

(3) 녹화장치

① CCTV 영상을 저장하는 디지털방식인 DVR, NVR 또는 동등 이상의 방식으로 녹화가 가능하도록 한다.

4.5.3 설치지침

(1) 카메라

① 방재등급이 3등급 이상의 터널에 설치하며, 방재등급이 3등급 미만인 경우에는 현장여건을 고려하여 200m 이상의 터널 및 진입차단설비가 설치되는 BOX형 지하차도에 설치할 수 있다.

② 운영 중인 연장등급이 3등급인 터널로 피난대피시설이 본 지침의 기준에 미달하는 터널에 설치할 수 있다.

③ CCTV는 터널 입、출구 및 터널 내 가시거리의 확보가 용이한 장소에 설치한다.
④ 터널 내 설치간격은 200~400m(단, 소형차 전용터널은 100~200m)를 표준으로 하며, 터널의 선형 및 종단경사, 식별 가능한 화상의 크기, 렌즈의 초점거리를 고려하여 결정해야 한다. 단, CCTV를 자동사고감지설비의 카메라로 활용하거나 향후, 자동사고감지설비의 설치를 계획하는 경우에는 영상사고감지설비 설치기준을 적용한다.
⑤ 터널 외부는 터널 입、출구의 교통흐름을 확인할 수 있도록 터널 입、출구부 500m 이내의 지점에 설치함을 원칙으로 한다.
⑥ 감시용 CCTV는 터널에서 발생되는 모든 비상신호(자동화재탐지설비, 비상경보, 소화기, 소화전, 자동사고감지설비)와 연동하여 비상신호 발신구역의 카메라 및 모니터가 자동으로 활성화되어 집중감시가 이루어지도록 한다.
⑦ 터널 내 카메라의 설치높이는 3.5m 이상으로 설치하며, 조명 및 역광의 영향과 대형차량에 의한 시야 저해가 최소화될 수 있도록 한다.
⑧ 터널 외부카메라는 터널 입、출구부의 상、하행 차로의 교통흐름을 동시에 파악할 수 있는 높이에 설치하도록 한다.
⑨ 터널 내 CCTV 카메라는 시공성, 유지보수성 등을 감안하여 검사원통로가 설치되어 있는 측벽에 설치한다. 단, 소형차 전용터널은 천정에도 설치할 수 있다.
⑩ ①부터 ⑨까지에도 불구하고 4.9.3 (9)에 따라 진입차단설비가 설치된 지하차도 내에 CCTV를 설치할 경우 최대침수심 구간에 CCTV 및 수위계를 설치하여 수위를 확인할 수 있어야 한다. 또한, 저수조가 있는 경우 저수조 내 수위 확인에 적합한 위치에 CCTV(또는 원격으로 수위를 모니터링할 수 있는 시설)를 추가로 설치할 수 있다.

(2) 영상전송 및 저장

① 현장의 카메라와 터널에 설치되는 CCTV 제어장치간의 선명한 화상전송이 이루어 질 수 있도록 한다.
② 영상은 각종 정보를 제공할 수 있도록 48시간 이상의 영상저장을 원칙으로 하며, 최근 상황을 연속적으로 갱신할 수 있도록 한다. 단, 화재상황에서는 화재원인 및 대처상황 등의 기록을 위해서 자동갱신기능이 자동으로 해제될 수 있도록 한다.

4.6 자동사고감지설비

4.6.1 일반사항

(1) 자동사고감지설비는 터널 내 긴급상황을 도로터널에서 카메라가 실시간으로 제공하는 영상을 분석하는 영상사고감지설비와 주파수를 이용하여 수신된 검지데이터를 실시간으로 분석하는 돌발상황감지설비가 있으며, 자동으로 감지된 긴급상황을 운영자에게 경보하는 장치를 말한다.
(2) 자동사고감지설비는 터널 내 설치되는 카메라, 운영소프트웨어, 영상처리기와 사고감지분석서버 컴퓨터로 구성된다.
(3) 돌발상황검지설비는 터널 내 설치되는 센서부(레이더센서, 레이더제어기), 추적부와 운영소프트웨어, 사고감지분석서버용 컴퓨터로 구성된다.

(4) 자동사고감지설비는 비상시 1시간 이상 성능을 유지할 수 있도록 무정전전원을 공급한다.

4.6.2 기기사양

(1) 영상사고감지설비의 카메라

① CCTV(감시용 텔레비전)설비의 기기사양을 준용하며, 영상의 끊김현상을 방지하기 위하여 최소 30 프레임/초 이상의 성능을 확보하여야 한다.

② 터널의 저조도 환경에서 차량의 불빛에 의한 번짐현상을 최소화할 수 있는 기종을 적용하여 오경보를 최소화할 수 있도록 한다.

(2) 돌발상황감지설비의 센서부 및 추적부

① 주파수는 도로정보감지용 혹은 국가에서 허가한 대역을 사용하여야 하며, 검지데이터 전송주기는 200ms 이하를 만족하여야 한다.

② 추적부인 CCTV는 돌발상황 발생 시 자동으로 최대 1,000m 이내 해당위치 영상지원이 가능할 수 있도록 회전형 광학줌 20배 이상의 성능을 확보하여야 한다.

(3) 자동사고감지 운영 소프트웨어

① 터널에서 발생할 수 있는 긴급상황(화재연기감지, 보행자, 사고 또는 정지차량, 역주행 차량 등)을 실시간으로 감지하여 터널관리자에게 실시간으로 통보함과 동시에 그 영상을 저장할 수 있어야 한다.

② 터널 내 환경변화에 따른 운영상 설정값을 임의로 변경 가능하도록 하여 오작동에 의한 오경보가 발생하지 않도록 한다.

③ 터널의 환경변화에 따른 오작동의 발생을 차단하기 위하여 운영자가 원격지에서 자동사고감지설비의 성능시험을 할 수 있도록 한다.

(4) 자동사고감지 분석 서버 컴퓨터

① 긴급상황 발생 시 영상 또는 돌발상황검지 데이터를 자동저장 할 수 있도록 한다.

② 기록저장매체는 최근 한달(30일)간 자동사고감지 이벤트(동영상 포함)기록을 저장하며, 월별로 발생 이벤트를 기록、보관하여야 한다.

(5) 자동사고감지설비 선정 시 <표 1.4.1> 평가항목 및 가중치를 참고하여 선정할 수 있다.

<표 1.4.1> 평가항목 및 가중치

평가항목		가중치	비고
감지 능력	- 보행자, 정지차량, 역주행	0.15	
	- 화재감지	0.05	감시능력 항목별 가중치 0.05점
	- 정확성 및 신속성	0.1	
감지 범위	- 감지범위 최소 100m 이상	0.1	
경제성	- 초기투자비	0.2	시공 시 초기 설치비용
	- 유지관리비	0.2	소프트웨어 라이선스 연장 및 업그레이드 등을 포함한 유지비
유지보수성	- 카메라 또는 감지부 및 추적부 점검 주기	0.05	
	- 운영자의 편의성	0.1	
국산화	- HW/SW 국산화율	0.05	

4.6.3 설치지침

(1) 터널 내 긴급상황을 감지하기 위한 경보설비의 일환으로 방재등급이 3등급 이상인 터널에 설치를 권장할 수 있다.

(2) 터널에 설치되는 CCTV와 연동이 가능하여야 하며 터널의 교통상황을 실시간으로 감시한다.

(3) 향후, 터널통합관리시스템과 연동하여 긴급상황에 대한 정보를 제공할 수 있어야 한다.

(4) 자동사고감지설비는 현장 설치 후 현장여건에 적응하기 위한 반복적인 교정(calibration)과 세부조정(tuning) 등이 반드시 필요하기 때문에 발주기관의 장은 조정기간(약 6개월 이내)을 거쳐 성능검증보고서를 제출받아야 하다.

(5) 영상사고감지설비의 카메라

① 긴급상황감지를 목적으로 하는 CCTV의 설치간격은 영상사고감지시스템의 성능에 영향을 받으나 약 100m를 표준으로 하며, 터널의 선형 및 종단경사, 렌즈의 초점거리 등을 고려하여 결정한다. 다만, 기존에 설치되어 있는 CCTV와 병용하여 사용하는 경우 감시의 사각지역이 발생하지 않도록 필요시 카메라를 추가로 설치할 수 있다.

② 터널 내 카메라의 설치는 시공성 및 유지보수성을 감안하여 주행차로의 측벽에 설치하며, 설치높이는 3.5m 이상으로 한다.

③ 카메라는 대형차량에 의한 흔들림, 차량의 그림자, 옆차선 침범, 카메라 렌즈의 이물질 부착, 주야간의 조도 변경 및 외부환경 변화(우천, 안개) 등에 의한 오동작 및 감지성능 저하를 최소화할 수 있는 위치에 설치한다.

(6) 돌발상황감지설비의 센서부 및 추적부

① 돌발상황감지를 목적으로 하는 센서부의 설치간격은 터널의 선형 및 종단경사, 도로폭 등을 고려하여 감시의 사각지역이 발생하지 않도록 설치한다.

② 터널 내 센서부 및 추적부의 설치는 카메라 설치위치와 동일하게 한다.

③ 레이더센서의 방위각 및 고도각은 설치후 최종 확인하며, 레이더센서는 도로의 방향과 동일하게 설치하며 고도각은 도로와 수평을 유지하는 상태로 설정하여 검지성능 저하를 최소화할 수 있

는 위치에 설치한다.

(7) 자동사고감지설비 운영 소프트웨어 및 분석용 서버 컴퓨터

① 자동사고감지설비는 최적의 성능을 확보하기 위해서 시운전 시 터널의 조도 등 내부 환경에 적응하기 위한 반복적인 교정(calibration)과 세부 조정(tuning) 등을 수행하여야 한다.

② 터널 내 긴급상황 발생 시 경보 발생과 동시에 현장 화면이 감시모니터에 표출되어야 하며, 발생된 긴급상황은 운영자가 데이터베이스화하여 비상상황에 대한 검토가 용이하도록 별도의 로그파일과 사고영상이 저장되어야 한다.

③ 자동사고감지설비는 운영 중 최적 성능이 발휘할 있도록 설치 후 2년이 경과된 시점부터 매 6개월 마다 1회 이상 교정과 세부조정 등을 수행하여야 한다.

4.7 재방송설비

4.7.1 일반사항

(1) 터널 내 재난 발생 시 라디오긴급방송 및 라디오방송과 지상파 디지털 멀티미디어 공중파방송의 중계를 위한 설비로 방송기능을 포함한 중계 장치와 누설동축케이블 및 안테나 등의 부대설비로 구성한다.

(2) 「소방시설법」에서 요구하는 무선통신보조설비와 겸용하여 설치하며, 이 경우에 소방무선통신에 영향을 주지 않도록 설치하여야 한다.

(3) ‘ 재방송 중계 장치 ’ 라 함은 AM/FM 및 지상파 디지털 멀티미디어 공중파방송을 수신하여 터널 내 설치된 누설동축케이블 및 안테나 등을 통해 재송신하여 터널 내에서 공중파 방송의 청취가 가능하도록 함은 물론 터널 내 재난 발생 시 공중파 라디오 및 지상파 디지털 멀티미디어방송 주파수로 긴급방송을 하여 신속하게 대처할 수 있도록 유도하는 장치를 말한다.

(4) ‘ 누설동축케이블 ’ 이라 함은 동축케이블의 외부도체에 가느다란 홈을 만들어서 전파가 외부로 누설될 수 있도록 한 케이블을 말한다.

(5) ‘ 안테나 ’ 라 함은 AM/FM방송 및 지상파 디지털 멀티미디어 방송신호 등의 반송파를 터널 내에 복사하여 전파하기 위한 설비로서 소방무선통신주파수대역을 포함하여 소방무선통신설비와 겸용할 수 있다.

(6) ‘ 분배기 ’ 라 함은 신호 전송로가 분기되는 개소에 설치하는 것으로 신호 균등분배를 위해 사용하는 장치를 말한다.

(7) ‘ 증폭기 ’ 라 함은 신호전송 시 신호가 약해져서 수신이 불가능해지는 것을 방지하기 위해서 증폭하는 장치를 말한다.

(8) ‘ 소방합성기 ’ 라 함은 무선기기접속 단자함을 상호간섭 없이 임피던스 정합하여 누설동축케이블에 FM방송신호를 접속할 수 있도록 하는 장치를 말한다.

(9) 본 지침에 언급되지 않은 사항은 「방송통신발전기본법」,「전파법」,「무선설비규칙」,「신고하지 아니하고 개설할 수 있는 무선국용 무선설비 기술기준」을 준용한다.

4.7.2 기기사양

(1) 재방송 중계 장치

① 터널이 위치한 지역에서 수신이 가능한 AM/FM라디오방송과 지상파 멀티미디어방송의 공중파 주파수를 터널 내에 중계할 수 있도록 한다.
② 재난 발생 시 중계 가능한 라디오방송 및 지상파 멀티미디어방송 주파수로 긴급라디오방송을 할 수 있어야 한다.
③ 비상방송설비와 재방송설비는 상호 연동하여 긴급 할입방송(노측방송) 시 터널 내 스피커를 통하여 비상방송이 가능하도록 구성한다.
④ 무인 운영이 가능하여야 한다.
⑤ 재방송 중계 장치의 성능은「무선설비규칙」(미래창조과학부 고시)에서 정하는 특정소출력무선국용 무선설비의 기술기준에 따른다.
(2) 누설동축케이블 및 안테나
① 누설동축케이블 및 안테나는 불연 또는 난연성의 것으로써 무선통신보조설비와 겸용하여 사용한다.
② 누설동축케이블 또는 동축케이블 및 안테나의 임피던스는 50Ω으로 하고, 이에 접속하는 분배기 등의 장치는 당해 임피던스에 적합한 것으로 하여야 한다.
③ 누설동축케이블 및 안테나는 소방전용 무선통신보조설비 주파수 대역을 수용할 수 있어야 한다.
(3) 분배기, 분파기, 혼합기
① 먼지나 습기 및 부식 등에 의하여 기능에 이상이 발생하지 않도록 하여야 한다.
(4) 증폭기
① 비상시 무선통신보조설비는 60분 이상 작동할 수 있도록 무정전전원을 공급한다.
② 증폭기의 전면에는 주회로의 전원이 정상인지의 여부를 표시할 수 있는 표시등을 설치한다.
4.7.3 설치지침
(1) 공통사항
① 재방송설비는 방재등급이 3등급이상의 터널에 설치함을 원칙으로 하며, 터널 이용자에 대한 운전자 서비스 측면에서 200m 이상의 4등급 터널에 설치할 수 있다.
② 200m 미만 터널의 경우에는 지역적 특성과 교통량 등을 감안하여 재방송 중계 장치의 설치 여부를 검토할 수 있다.
③ 재방송설비의 수신범위는 터널내부를 원칙으로 한다. 다만, 긴급상황 발생빈도가 높은 방재2등급(연속터널 포함) 이상 터널은 터널 내부, 입구에서 정보표지판까지, 연속터널은 전방터널과 후방터널 사이 구간에 확대 적용할 수 있다.
(2) 재방송 중계 장치
① 점검이 편리하고 먼지, 습기 등으로 인한 피해의 우려가 없는 장소에 설치한다.
(3) 누설동축케이블 및 안테나
① 누설동축케이블 또는 안테나는 화재에 의하여 당해 케이블의 피복이 소실된 경우에 케이블 본체가 떨어지지 않도록 금속재, 자기재, 합성수지 등의 지지금구로 벽, 천장, 기둥 등에 견고하게 고정시켜야 한다.

② 누설동축케이블의 말단에는 무반사 종단저항을 견고하게 설치하여야 한다.
③ 터널이라는 특수성을 고려하여야 하며, 본선터널, 피난연결통로, 피난대피터널, 터널 내 기계실, 전기실 등에 상시 제공될 수 있도록 한다.
(4) 분배기, 분파기
① 점검이 편리하고 화재 등의 재해로 인한 피해의 우려가 적은 장소에 설치한다.
4.8 정보 표지판
4.8.1 일반사항
(1) 정보표지판은 비상시뿐만 아니라 유지관리, 보수공사 등 안전운행을 확보하기 위해 각종 정보를 운전자에 전달하는 시설을 말한다.
(2) 정보표지판은 터널입구정보표지판(VMS), 차로이용규제신호등(LCS), 진입차단표지판, 제어장치 및 전원공급장치로 구성되며, 차량의 운전자들에게 사고나 유지ㆍ관리 등의 요인으로 차선이 통제될 경우, 통제차선을 인식시켜 주며, 기타 외부 요인에 의한 사고 정보를 제공하여 운전자들이 적절한 행동으로 각종 상황에 대처하여 사고를 미리 예방할 수 있도록 하는 설비이다.
(3) 정보표지판은 시인성이 우수하고 정보 갱신이 용이한 전광식을 원칙으로 한다.
(4) ‘ 터널입구정보표지판 ’ 라 함은 터널 내부의 교통상황을 문자 또는 그래픽 형태로 표시하는 장치를 말한다.
(5) 터널입구정보표지판은 제한속도, 추월금지, 차선운영 상황, 재방송 채널정보 등 일반적인 사고예방을 위한 정보와 사고발생시 사고 상황을 알리고 진입금지를 지시하는 등 각종 지시사항을 표시할 수 있도록 한다.
(6) ‘ 차로이용규제신호등 ’ 은 터널 내부의 사고 또는 작업 시 차량의 진입 통제 및 운행가능 차선을 표시하는 장치를 말한다.
(7) ‘ 진입차단표지판 ’ 은 터널에서 긴급상황 발생시 터널진입을 차단하기 위한 진입금지 문자 등을 표출하는 장치를 말한다.
(8) ‘ 제어장치 ’ 는 정보표지판에 정보를 표출하는 신호를 보내거나 제어하는 장치를 말한다.
4.8.2 기기사양
(1) 터널입구 정보표지판(VMS : Variable Message Sign)
① 전광표지판은 옥외용 고휘도 LED Dot Matrix Module로 LED 소자는 직사광선하에서도 선명한 화면이 표출될 수 있어야 한다.
② 크기는 가로 10 × 세로 2 Module 이상을 표준으로 한다.
③ Module의 크기는 600×600mm 이상으로 제작하며, 16×16 Dot 이상의 Matrix로 구성함을 표준으로 한다.
(2) 차로이용규제신호등 (LCS : Lane - Use Control Signal)
① LCS 표시판은 옥외용 고휘도 LED Dot Matrix Module로 설치하며, 가로 1 × 세로 1 Module 이상을 표준으로 한다.
② Module의 크기는 600×600mm(소형차 전용터널은 300×300mm) 이상 으로 제작하며, 16×16 Dot 이상의 Matrix로 구성함을 표준으로 한다.

(3) 진입차단표지판

① 진입차단표시판은 옥외용 고휘도 LED Dot Matrix Module로 설치하며, 가로 1 × 세로 1 Module 이상을 표준으로 한다.

② Module의 사양은 LCS와 동일하게 한다.

(4) 제어장치

① 제어장치는 중앙장치(컴퓨터), 통신장치 및 제어기로 구성된다.

② 중앙장치(컴퓨터)는 VMS/LCS/진입차단표지판의 스케줄, 홍보 및 안내문안의 계획、편집, 휘도 조절, 통신장치 및 제어기의 기능감시, 전광판의 표출내용 감시기능 등을 갖추어야 한다.

③ 제어기는 중앙장치의 명령에 따라 각종 문자 및 그래픽 등을 전광판에 표현하고, 자체진단 결과를 중앙장치로 송출하는 기능을 갖추도록 한다.

4.8.3 설치지침

(1)터널입구 정보표지판(VMS: Variable Message Sign)

① 방재등급이 2등급 이상인 터널에 설치한다.

② 터널안내 전광판은 터널입구 전방 500m 정도에 설치함을 표준으로 한다. 다만, 시야가 확보되지 않는 경우에는 설치위치를 변경할 수 있으며, 회차로가 있는 경우에는 정차한 차량이 회차로를 이용할 수 있는 위치에 설치한다.

③ 연속터널의 경우에는 전방터널(제1터널)에만 설치한다.

④ 터널에서 화재가 발생하는 경우, 미리 준비된 메시지를 수동 또는 자동으로 표출할 수 있도록 한다.

(2) 차로이용규제신호등(LCS: Lane - use Control Sign)

① 방재등급이 2등급 이상인 터널에 설치한다.

② 차로이용규제신호등은 터널내부 및 터널입구 정보표지판과 터널입구 사이에 설치한다.

③ 터널 진입부에는 터널입구 정보표지판으로부터 후방 100m 정도에 설치하며, 터널 내부에는 400~500m 간격으로 설치한다. 다만, 곡선터널 또는 소형차 전용터널의 경우에는 시야확보 범위 이내로 간격을 축소하여 설치한다.

④ 연속터널은 전후방 터널에 모두 설치한다.

(3) 진입차단표지판

① 긴급상황 발생빈도가 높은 방재등급 2등급 이상인 터널 또는 방재등급 3등급 이상의 연속터널에 설치할 수 있다.

② 터널 입구 전방 200m 까지 50m 간격으로 설치한다. 단, 연속터널의 경우에는 전방터널 및 전방、 후방터널사이에 설치한다.

③ 터널에서 화재 등의 긴급상황 발생시 미리 준비된 메시지를 수동 또는 자동으로 표출할 수 있도록 한다.

(4) 제어기

① 제어기는 보호함에 설치하여야 하며, 보호함은 전광판 설치위치 근처에 설치한다.

② 보호함의 전、후면에는 문 및 시건장치를 설치하고, 방우、내진동형의 구조를 갖추어야 한다.
③ 보호함은 내부의 온도와 습도를 유지하고 먼지의 유입을 막을 수 있도록 제작한다.
④ 보호함의 내부에는 야간작업 및 유지보수를 위한 AC 전원 콘센트(2구)를 설치한다.
⑤ 보호함의 외부 모서리는 낙뢰 방지를 위하여 둥근형으로 하고, 접지봉 또는 접지판을 매설하여 외함을 직접 제3종 접지한다.
(5) 운영
① 터널입구 및 터널 내 정보표지판은 실시간으로 정보를 입력할 수 있도록 원격관리시스템의 도입을 원칙으로 한다.
② 원격감시시스템을 통하여 가변적 메시지를 관리자가 입력하여 표출하거나 사전에 준비된 표준 메시지를 선택하여 표출이 가능하도록 한다. 또한 실시간으로 전광판에 표출되는 메시지를 감시할 수 있도록 한다.
③ 제어기는 중앙제어장치의 명령에 따라 정형화된 경보 메시지 중 교통량 감지시스템 및 수동발신기에서 감지된 신호를 이용하여 자동으로 ‘ 차량정체 ’ 또는 ‘ 소통원활 ’ 등을 표시할 수 있으며, 이상신호 발생 시 관리자가 터널 상황을 확인하여 수동으로 ‘ 화재 발생 ’ 또는 ‘ 차량 사고 ’, ‘ 진입금지 “ 등의 경보 메시지를 표시할 수 있어야 한다.
4.9 터널진입차단설비
4.9.1 일반사항
(1) 터널진입차단설비는 터널 내 교통사고, 화재, 침수 등 긴급상황 시 터널로 진입하는 차량을 차단하여 2차 사고를 방지할 목적으로 설치한다.
(2) 진입차단설비는 사고 상황을 전파하고 효율적으로 차량의 진입을 차단하기 위한 표지(스크린 또는 기타 장치)와 제어장치로 구성된다.
4.9.2 기기사양
(1) 차량 진입 차단을 위한 표지에는 ‘ 터널사고 진입금지 ’ 등의 사고를 알리고 진입을 금지하기 위한 문구가 명확하게 표출되어야 한다.
(2) 차량 진입 차단을 위한 표지의 폭은 약 3.2m 정도로 하며, 표지가 완전히 전개된 상태에서 최하부의 높이는 도상위 2.2m로 한다.
(3) 소형차 전용터널의 표지의 폭은 1차로 도로폭 보다 0.4m 작게 하며, 표지가 완전히 전개된 상태에서 최하부의 높이는 도로 위 1.0m로 한다.
4.9.3 설치지침
(1) 방재등급이 2등급 이상인 터널(지하차도 제외)에 터널전방 100m 지점 정도에 설치하며, 회차로가 있는 경우에는 회차로 후방에 설치한다. 단, 100m 지점에 설치가 곤란한 경우 현장여건을 고려하여 500m 이내에서 설치위치를 조정할 수 있으며, 방음터널은 방재등급 3등급인 터널에 설치를 권장한다.
(2) 교통측면에서 연속터널의 경우에는 전방터널(제1터널)에 설치한다.
(3) 터널입구 차로이용규제신호등이 설치되는 경우에는 터널입구와 차로이용규제신호등 사이에 설치하는 것을 원칙으로 한다.

(4) 운영 중인 터널에 방재시설을 보강할 목적으로 설치하는 경우에는 차로이용규제신호등이나 정보표지판 등의 시설물과 혼합형으로 설치할 수 있다.
(5) 터널진입차단설비는 터널입구정보표시판 시설 및 차로이용규제신호등과 연계하여 순차적으로 작동하도록 한다.
(6) 표지가 전개되어 시설한계 이내로 들어오는 방식은 오동작 등에 의한 사고 우려가 있으므로 운전자 또는 관리자가 작동을 인지할 수 있도록 경보음을 발하게 한다.
(7) 제어기는 터널입구정보표지판의 제어기 설치방법과 동일하게 설치한다.
(8) 소형차 전용터널은 본선터널 입구와 합류되는 분기터널의 입구전방 100m 이내 지점에 설치한다.
(9) 방재등급이 2등급 이상인 지하차도 및 다음 어느 하나의 항목에 해당하는 방재등급이 3등급 또는 4등급인 지하차도(종단선형이 U자형인 경우에 한한다)의 경우에는 U - 타입(상부 개방구간) 시점부 전방에 진입차단설비를 설치하며, 지하차도 특성, 주변여건 및 상부회차로 유무 등을 고려하여 설치위치를 조정할 수 있다.
① 「지하공간 침수 방지를 위한 수방기준」(행안부고시) 제2조제2호 각 목의 지구 내에 지하차도가 위치한 경우
② 지하차도 시ㆍ종점부(U - 타입)에서 인근 하천구역(「하천법」에 따라 지정된 국가하천, 지방하천의 하천구역을 말한다) 경계까지의 최단거리가 500m 이내의 경우
③ 지하차도 주변의 지형 특성, 시설물 현황, 개발계획 등을 고려할 때 침수 피해 우려가 있다고 도로관리청이 판단하는 경우
(10) 지하차도 침수시 차량이 우회하기 힘든 곳은 지하차도 상부 또는 입ㆍ출구부 전방(중앙분리대 개구부 등)에 회차로 설치를 적극 검토한다.
(11) 진입차단설비를 스크린으로 설치하는 경우 스크린 하부에 모래주머니를 설치하는 등 스크린이 바람에 의해 날리는 것을 방지한다.

제 5 장 피난대피설비 및 시설

5.1 비상조명등

5.1.1 일반사항

(1) 터널은 사고나 화재로 인해서 정전이 되면 이차적인 사고를 유발할 위험성이 크며, 신속한 대피에 가장 크게 영향을 미치게 된다. 따라서 비상조명등은 정전 시 이차적인 사고를 방지하고 안전하고 원활한 피난대피활동을 할 수 있도록 조도를 확보하기 위한 설비이다.
(2) ‘ 비상조명등 ’ 은 점등회로를 이용하여 정전 시에도 안전하고 원활한 대피활동을 할 수 있도록 본선터널 및 대피시설 등에 설치하여 자동점등이 되는 조명등을 말한다.
(3) 터널 내 비상조명등은 무정전전원설비에 의해서 비상전원이 공급되는 조명등과 비상발전기에 의해서 전원이 공급되는 조명등이 있다.
(4) 본 설치지침에 언급되지 않은 사항은 비상조명등의 화재안전(성능, 기술)기준(NFPC 304, NFTC 304)을 준용한다.

5.1.2 기기사양

(1) 무정전 전원설비에 의해 전원이 공급되는 비상조명은 차도 및 보도의 바닥면의 기준 최저 10lx 이상의 조도를 확보한다.

(2) 비상발전기에 의해 점등되는 조명의 조도는 기본부 조명의 최저 1/2 이상을 확보한다.

(3) 전원공급은 내화, 난연 전선 또는 동급 이상을 사용하여야 하며, 노출간선 구간은 트레이 내 배선 또는 내화,난연 전선을 선심으로 한 금속관 배선, 가요성 금속피 케이블을 사용한다.

5.1.3 설치지침

(1) 연장등급이 3등급 이상인 터널에 설치하며, 연장 200m 이상의 터널은 필요시 설치할 수 있다.

(2) 예비전원을 내장하는 비상조명등을 설치하는 경우에는 평상시 점등 여부를 확인할 수 있도록 점검 스위치를 설치하고, 해당 조명등을 60분 이상 유효하게 작동시킬 수 있는 용량의 축전지와 예비전원 충전장치를 내장하여야 한다.

(3) 예비전원을 내장하지 않는 비상조명등을 설치하는 경우에는 옥내소화전설비의 화재안전(성능, 기술)기준(NFPC 102, NFTC 102)을 준용하여 비상전원을 설치하여야 한다.

(4) 무정전전원설비에 의한 비상조명등의 전원공급선로는 공동구 및 벽체매입 배관방식으로 시설하고 피난연결통로의 설치간격을 2개의 구역으로 나누어(구역당 길이 ; 약 125~150m) 구역별 분기차단기를 설치하여, 화재 등 사고로 인해 천정부 전원공급선이 단락, 지락 되는 경우에 해당구역의 차단기만 차단되어 사고구역 이외의 선로는 정상적으로 전원이 공급될 수 있도록 <그림 1.5.1>과 같이 전원공급선로를 구성한다.

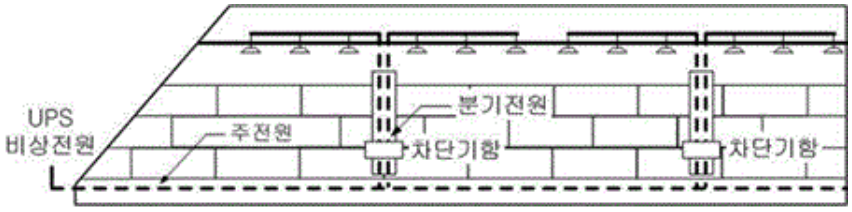

<그림 1.5.1> 비상조명등 설치 개념도

5.2 유도등

5.2.1 일반사항

(1) 유도등은 대피자를 피난ㆍ대피시설이나 안전지역으로 유도하기 위해 대피시설 및 터널의 출구까지의 거리와 방향, 위치 등의 정보를 제공하기 위한 내조식 표지판을 말한다.

(2) ‘ 유도등A ’ 는 피난ㆍ대피시설(피난연결통로, 피난대피터널, 격벽분리형 피난대피통로, 비상주차대, 배면대피통로)의 위치표시를 위한 유도등을 말한다.

(3) ‘ 유도등B ’ 는 터널 측벽에 일정간격으로 설치하여 피난ㆍ대피시설(피난연결통로 등)과 안전지역까지의 거리와 방향을 지시하는 유도등을 말한다.

(4) ‘ 유도등A ’ 는 용도에 따라 갱문형, 벽부형, 천정형으로 구분한다.

(5) 유도등은 비상시 60분 이상 기능을 유지할 수 있도록 비상전원시설을 갖춘다.

(6) 본 설치지침에 언급되지 않은 사항은 유도등 및 유도표지의 화재안전(성능, 기술)기준(NFPC 303, NFTC 303)을 준용한다.

5.2.2 기기사양

(1) 유도등A은 녹색바탕에 백색표지로 하며, 유도등B는 백색바탕에 녹색표지를 사용한다.

(2)유도등A의 갱문형은 250×250mm 이상(단면표시), 벽부형 350×740mm 이상(양면표시), 천정형은 1,300mm×600mm 이상 (양면표시)을 표준으로 한다. 다만, 통합형(벽부형+천정형)은 2,800mm×600mm 이상(양면표시)으로 할 수 있다.

(3) 유도등B는 1,300mm×700mm 이상으로 단면표시를 표준으로 한다.

5.2.3 설치지침

(1) 방재등급이 3등급 이상의 터널 및 피난、대피시설이 설치되는 터널에 설치한다.

(2) 유도등은 원거리에서 식별이 용이하도록 화재 시 연기류의 방향, 하강현상 및 유지관리를 고려하여 설치한다.

(3) 유도등A는 원거리에서 식별이 가능하도록 연기에 의해서 빛이 차단되지 않는 피난、대피시설의 근접한 지점에 돌출형으로 설치한다.

(4) 유도등B는 피난、대피시설의 방향 및 거리를 표시하여 근접한 안전지역으로 대피를 유도할 수 있도록 한다.

(5) 유도등B는 피난、대피시설이 설치되는 방향의 측벽에 설치함을 원칙으로 하며, 설치높이는 차도면에서 1.5m 정도로 한다.

(6) 유도등B는 피난、대피시설의 피난연결통로간에 50m 정도의 간격으로 설치하는 것을 표준으로 한다.

(7) 유도등은 경년변화가 적고 비상조명 조건에서 최대 30m의 거리에서 문자 및 색채를 식별할 수 있어야 한다.

5.3 피난、대피시설

5.3.1 일반사항

(1) 터널화재 시 터널 이용자의 대피를 위한 시설로 피난연결통로, 피난대피터널, 격벽분리형 피난대피통로, 비상주차대, 배면대피통로를 말한다.

(2) ‘ 피난연결통로 ’ 는 쌍굴터널에서 상대터널을 연결하는 통로, 본선터널과 피난대피터널을 연결하는 통로, 격벽분리형 피난대피통로와 본선터널을 연결하기 위한 통로(또는 문) 등을 말한다. 방음터널의 경우에는 중앙분리벽에 의해 분리된 상대터널을 연결하는 통로(또는 문)를 말한다.

(3) ‘ 피난대피터널 ’ 은 대면통행터널에서 화재 시 터널로부터 안전지역으로 대피자를 탈출시키기 위한 터널로 본 터널과 평행한 서비스 터널이나 사갱 및 수직갱 등을 의미한다.

(4) ‘ 격벽분리형 피난대피통로 ’ 는 본선 터널 내에 터널과 격벽에 의해서 분리하여 화재연기 및 열을 차단할 수 있는 통로를 말한다.

(5) ‘ 비상주차대 ’ 는 터널 내 고장 또는 사고차량이 2차 사고를 유발하지 않도록 정차하기 위한 지역을 말한다.

(6) ‘ 차단문 ’ 은 피난연결통로를 통한 연기의 유출입 방지 및 평상시 환기의 신뢰성 확보를 위해서 설치하는 문으로 방화문 역할을 수행할 수 있도록 하며, 정전 시에도 동작이 용이한 무동력 자동 닫힘 기능을 보유한 문을 말한다.

(7) ‘ 배면대피통로 ’ 는 방음터널에서 터널외부로 연결하는 통로(또는 문)을 말한다.

5.3.2 설치지침

(1) 피난연결통로(일반 도로터널)

① 피난연결통로의 설치대상 터널은 다음 각호로 정한다.

가. 연장등급이 3등급 이상의 터널

나. 최대피난거리가 250m를 초과하는 연장 4등급 터널로 정량적 위험도 평가결과, 위험도가 사회적 위험도 평가기준을 만족하지 못하는 터널

② 피난연결통로의 설치간격은 250m 이하로 하며, 750m 이하의 간격으로 구급차량이 통과할 수 있는 차량용 피난연결통로를 설치한다. 다만, 피난대피터널이나 격벽분리형 피난대피통로에는 차량용 피난연결통로를 생략할 수 있다.

③ 터널연장이 1,200m 이하의 터널에서는 정량적 위험도 평가에 의해서 안전성 확보가 가능한 경우에는 최대 설치간격을 300m로 할 수 있다.

④ 차량용 피난연결통로의 맞은편에는 차량의 회전 및 고장차량의 정차를 위해서 비상주차대를 시설하며, 단, 도로의 폭이 비상차량의 회전반경을 확보할 수 있는 경우에는 비상주차대를 생략할 수 있다.

⑤ 피난연결통로는 평상시 환기의 신뢰성과 화재 시 연기의 유입을 막기 위해서 차단문을 설치한다.

⑥ 피난연결통로에는 비상조명을 설치한다.

⑦ 피난연결통로에는 위치표시를 위한 유도등A를 설치하며, 본선터널의 측벽부에는 피난연결통로로 유도할 수 있도록 유도등B를 설치한다.

⑧ 대인용 피난연결통로의 차단문은 터널간에 차압이 작용하는 상태에서도 작은 조작력에 의해서 열릴 수 있도록 한다.

(2) 피난연결통로(소형차 전용터널)

① 피난연결통로의 설치대상 터널은 다음 각호로 정한다.

가. 연장등급이 3등급 이상의 터널

나. 최대피난거리가 250m를 초과하는 연장 4등급 터널로 정량적 위험도 평가결과, 위험도가 사회적 위험도 평가기준을 만족하지 못하는 터널

② 피난연결통로의 설치간격은 200m 이하로 하며, 매 3개소마다 차량용 피난연결통로를 설치한다.

③ 1,200m 이하의 터널은 최대설치간격을 300m 이하로 하며, 차량용은 최소 1개소 이상으로 한다. 다만, 600m 이하의 터널은 차량용 피난연결통로를 생략할 수 있다.

④ 피난연결통로의 상대 터널측 출구부가 주행차로와 직접연결되는 경우에는 주행중인 차량에 의한 2차 사고를 방지하기 위한 완충지대나 시설을 설치한다.

(3) 피난연결통로(방음터널)

① 대피통로는 피난문을 포함하여 피난연결통로를 우선 설치하며, 설치가 곤란할 경우 격벽분리형 또는 배면대피통로 설치한다.

② 피난연결통로는 연장등급 3등급 및 방재등급 3등급 이상인 터널에 기본시설로서 설치하며, 250m 미만에서는 설치를 권장한다.
③ 대인용 피난연결통로의 설치간격은 100m 이하로 하며, 차량용 피난연결통로는 생략할 수 있다.
④ 피난연결통로문(차단문)은 5.3.3 (4)항에서 제시하는 동등 이상의 규격 및 성능기준으로 한다.

(4) 피난대피터널
① 연장등급이 1등급인 터널로 피난연결통로 설치가 불가능한 터널에 설치하는 것을 원칙으로 하며, 경제성이나 토목기술상의 이유로 피난대피터널을 시설할 수 없는 경우에는 「건설기술진흥법」에 따른 설계심의를 절차를 거쳐서 격벽분리형 피난대피통로를 설치할 수 있다.
② 피난대피터널에는 5.3.2 (1) 또는 (2)항에 따라 피난연결통로를 설치한다. 단, 방음터널은 5.3.2 (3)항에 따라 피난연결통로를 설치한다.
③ 피난대피터널에는 비상조명을 설치하여 조도를 확보하고 사고시 자동점등 되도록 하며, 3시간 이상 점등이 가능하도록 비상전원을 확보한다.
④ 피난연결통로와 피난대피터널의 연결부에는 출구까지 방향과 거리를 표시한 유도등을 설치하여 대피를 유도한다.
⑤ 피난대피터널은 생명유지에 필요한 공기를 공급하며, 가압을 목적으로 가압설비를 시설하여 연기의 유입을 차단할 수 있도록 한다.
⑥ 피난대피터널을 연결하는 통로에는 연기의 유입을 차단하기 위해서 대인용 차단문 설치지침에 준해서 차단문을 설치한다.

(5) 격벽분리형 피난대피통로
① 격벽분리형 피난대피통로의 설치대상 터널은 다음 각호로 정한다.
가. 연장등급이 3등급 이상인 대면통행 터널 및 피난연결통로 설치가 불가능한 일방통행 터널, 다만 연장등급이 1등급인 터널은 피난대피터널을 우선적으로 검토한다.
나. 최대피난거리가 250m를 초과하는 연장 4등급 터널로 정량적 위험도 평가를 실시하여 사회적 위험도 평가기준을 만족하지 못하는 터널.
다. 다만, 연장 200m 이하 분기터널에는 생략할 수 있다.
② 격벽분리형 피난대피통로에는 5.3.2 (1) 또는 (2)항에 따라서 피난연결통로를 설치한다. 단, 방음터널은 5.3.2 (3)항에 따라 피난연결통로를 설치한다.
③ 피난대피통로에는 비상조명, 유도등, 가압설비를 피난대피터널에 준하여 설치한다.
④ 피난대피통로와 연결하는 비상구는 연기의 유입을 차단하기 위해서 차단문을 설치하여야 한다.
⑤ 피난대피통로에 진입이 용이하도록 고정식 또는 탈부착이 가능한 계단을 설치할 수 있다.
⑥ 운영 중인 터널 중 피난ㆍ대피시설이 현행지침을 준수하지 못하는 다음의 터널에 설치한다. 다만, 토목기술상의 이유로 격벽분리형 피난대피통로를 설치할 수 없는 경우에는 「건설기술진흥법」에 따른 설계심의를 거쳐서 예외로 할 수 있다.

가. 연장기준이 3등급 이상인 대면통행 터널
나. 일방향 터널 중 제연설비의 추가만으로 정량적 위험도평가에 의한 사회적 위험도가 허용한계를 초과하는 터널
다. 연장이 250m 이상이고 피난연결통로(또는 배면대피통로)를 설치하지 못하는 방음터널
(6) 비상주차대
① 방재등급이 2등급 이상인 터널에 차량용 피난연결통로 맞은편에 설치함을 표준으로 한다.
② 대면통행터널로 비상차로가 없는 경우에는 750m 이내의 간격으로 터널의 양측에 마주보게 설치하여 차량의 회전이 가능하도록 한다.
③ 비상차로가 있는 터널이나 일방향 3차로 이상의 터널은 생략할 수 있다.
④ 본 설치지침에 언급되지 않은 사항은 도로설계기준의 비상주차대 설치기준을 준용하여 설치한다.
(7) 배면대피통로
① 방음터널에 설치되는 배면대피통로는 본선 터널 및 분기터널의 측벽에 설치한다.
② 설치기준은 5.3.2 (3) ②항과 ③항에 따라서 설치하고, 차단문의 개구부 규격은 5.3.3 (4) ①항에 따른다.
③ 운영 중인 방음터널 중 피난ㆍ대피시설이 현행지침(피난연결통로 기준)을 준수하지 못하는 방음터널은 5.3.2 (5) ⑥항에 따라서 예외로 할 수 있다.
5.3.3 설치사양
(1) 피난연결통로
① 피난연결통로는 대인용과 차량용으로 구분하며, 피난연결통로의 시설한계는 대인용은 최소 2.5(폭)×2.5(높이)m 이상, 차량용 최소 4.7(폭)×3.5(높이)m 이상으로 한다. 다만, 소형차전용터널의 경우는 대인용 및 차량용 피난연결통로 시설한계 높이를 본선터널의 시설한계 높이로 할 수 있다.
(2) 피난대피터널
① 피난대피터널은 구급차량의 주행이 가능한 경우와 대인용으로 구분하며, 경제성 및 위험도를 고려하여 결정한다.
② 본선터널과 피난대피터널은 피난연결통로로 연결하며 피난대피터널의 경사도는 10%를 넘지 않도록 한다.
③ 대피자가 대피하기 위한 목적의 피난대피터널의 단면은 최소 2.5(폭)×2.5(높이)m 이상이어야 하며, 피난대피터널과 연결하는 피난연결통로의 차단문은 최소 1.35(폭)×2.0(높이)m 이상이 되도록 한다.
④ 구급차량의 주행이 가능한 피난대피터널의 단면은 최소 2.8(폭)×2.8(높이)m 이상이 되어야 하며, 피난대피터널과 연결하는 피난연결통로는 대인용을 기준으로 설치한다.
(3) 격벽분리형 피난대피통로
① 격벽은 불연재료를 사용하여 화재로 부터 안전한 대피공간을 확보하여야한다.

② 피난대피통로의 폭은 피난해석을 통하여 결정하며, 최소폭은 0.75m 이상, 높이는 2.0m 이상으로 한다. 다만, 병목현상 등을 해소하기 위해서 일정간격으로 대피로의 확폭부를 둘 수 있다.
③피난대피통로의 외부 출입구는 본선터널의 출입구와 이격하여 화재연기가 피난통로로 유입하지 않도록 조치한다. 다만, 이격거리의 적정성은 모형실험 또는 수치시뮬레이션을 통하여 검증하여야 한다.
(4) 피난、대피시설 차단문
① 차단문의 개구부는 대인용의 경우에는 최소 1.35(폭)×2.0(높이)m 이상을 확보하며, 차량용의 경우에는 구급차량이 통과할 수 있도록 3.2(폭)×3.5(높이)m 이상으로 한다. 다만, 격벽분리형 대피통로의 차단문은 확폭할 수 있고, 소형차전용터널의 경우 대인용 및 차량용 차단문의 높이는 본선터널의 시설한계 높이로 할 수 있다.
② 피난연결통로의 차단문은 대인용 65N 이하, 차량용 100N 이하의 조작력으로 열 수 있는 구조로 하며, 평상시에는 항시 닫혀 있는 구조로 한다. 다만, 차단문 양측에 걸리는 압력차가 큰 터널일 경우에는 조작력을 증대할 수 있다.
③ 차단문 양측 사이에 압력차가 발생할지라도 개폐가 용이하며, 개폐여부를 관리사무소 또는 통합관리센터에서 감시가 가능하며, 전원차단에 관계없이 자동 닫힘 기능을 보유하여야 한다.
④ 평상시 배기가스, 분진, 습기차단과 화재시 화재연기와 열기류에 노출을 고려하여 스테인리스 재질을 사용하고 기밀구조로 한다.
⑤ 차단문 및 고정용 구조물은 800Pa 이상의 압력차를 견딜 수 있도록 설치하여야 한다.
⑥ 차단문의 성능은 국토교통부 고시한 ‘ 자동방화셔터 및 방화문의 기준 ’ 의 갑종 방화문의 기준에 따른다.
5.4 지하차도 대피유도시설
5.4.1 일반사항
(1) 대피유도시설은 지하차도 침수사고 발생시 도로이용자들의 신속한 대피를 위해 설치하는 시설을 말한다.
(2) 대피유도시설은 수직방향으로 이동할 수 있는 비상사다리와 수평방향으로 이동할 수 있는 안전손잡이 등으로 구성한다.
① 비상사다리와 안전손잡이는 내구성이 확보된 재료를 사용하고, 긴급상황시 식별이 용이하도록 설치한다.
② 안전손잡이는 하향으로 500kg/m이상의 하중을 견딜 수 있도록 한다.
5.4.2 설치지침
(1) 지하차도(종단선형이 U자형 지하차도인 경우에 한한다) 중에서 다음 어느 하나의 항목에 해당하는 경우에는 침수발생시 신속한 대피를 위하여 대피유도시설을 설치한다.
① 「지하공간 침수 방지를 위한 수방기준(행안부고시)」 제2조제2호 각 목의 지구 내에 위치한 지하차도 중 박스구간(상부 폐쇄된 구간) 연장이 50m 이상인 경우
② 기타 주변 지형 특성, 홍수위험지도 등을 고려하여 도로관리청이 대피유도시설이 필요하다고 판단하는 경우

(2) 대피유도시설은 지하차도 시설한계 등을 고려하여 계획하고, 지하차도 주행차로의 우측 측벽에 설치한다.
(3) 비상사다리는 지하차도 박스구간 전、후방 양측 3m 이내에 설치하며, 사다리를 통해 안전구역으로 대피할 수 있도록 최상부 수평면에도 사다리와 연결될 수 있는 구조로 한다.
(4) 대피유도시설의 안전손잡이는 박스구간에 설치하되, 비상사다리가 있는 지점까지 연속되도록 설치한다.
① 첫번째 안전손잡이는 지하차도 바닥면에서 1.2m높이 이내에 설치하고, 두 번째 안전손잡이부터는 상부로 그 간격을 1m이내로 하며, 박스 최상단에서 0.3m 아래까지 설치한다.
② 박스구간 내에서 수직이동이 가능하도록 안전손잡이 수평간격 25m이내마다 보조사다리를 설치할 수 있다.
(5) 지하차도 내 보행로 안전난간이 있는 경우는 지하차도 특성을 고려하여 해당 시설을 활용하여 대피유도시설로 사용할 수 있다.
(6) 지하차도의 구조적 특성, 주변 여건 등을 고려하여 대피유도시설의 형태, 간격 등은 달리 적용할 수 있다.

제 6 장 소화활동설비

6.1 제연 설비

6.1.1 일반사항

(1) 제연설비는 화재지역으로부터 연기를 배기하거나 대피 반대방향으로 연기류의 이동을 제어하여 화재초기 자기구조(self rescue) 단계에서 이용자 스스로가 안전을 확보할 수 있도록 하는 가장 중요한 설비이다.
(2) 터널 내 화재 시 연기의 제연은 평상시 환기설비에 의해서 수행되며, 제연방식은 연기를 화재공간에서 완전히 제거하는 배연(smoke exhaust)을 목적으로 하는 횡류식 또는 반횡류식과 대피 반대방향으로 기류를 제어하여 대피안전을 확보하도록 하는 제연(smoke control) 개념의 종류식으로 구분된다.
(3) 본 지침에서는 배연(smoke exhaust)과 제연(smoke control)을 구분하지 않고 제연설비라 칭한다. 환기 방식별 일반적인 제연특성은 <표 1.6.1>과 같다.

<표 1.6.1> 횡류식 및 종류식의 일반사항

구 분	횡류식(또는 반횡류식)	종류식
연기의 제어개념	화재지역으로부터 연기를 배연(Exhaust Smoke)하는 방식으로 연기 및 열기류의 방향성 제어가 곤란하여 화재규모가 큰 경우에는 적용성이 떨어진다.	화재지역으로부터 일방향으로 연기 및 열기류를 제어(제연, Smoke Control)하는 방식으로 열기류의 유동방향 제어가 용이 하다.
환기팬의 운전제어	급기 반횡류식의 경우, 화재시 배연모드로 전환하기 위한 대기시간과 역전운전 후에 정상가동에 필요한 시간지연이 길다.	일반적으로 30초에서 1분 이내에 제트팬 정상운전속도에 도달하지만, 터널내 풍속이 정상상태에 도달하기 위해서 시간지연이 필요하다.
통행방식에 따른 적용	일방통행 터널의 경우에는 차량의 운행에 의해서 발생하는 피스톤효과에 의한 풍속이 상시 존재하므로 열기류의 방향성 제어가 곤란하며, 일방통행 터널보다는 대면통행 터널에 대한 적용성 우수하다.	대면통행 보다는 일방통행 터널에 대한 적용성 우수함 교통정체시에는 연기가 화재하류 지역의 차량이나 대피자를 덮칠 수 있다. 이와 같은 이유로 외국에서는 단순히 제트팬에 의한 종류식은 정체빈도가 높은 도시지역의 터널과 대면통행 터널에 대한 적용을 금지하는 경우도 있다.
배연을 위한 환기기 용량 산정	화재강도에 따른 연기발생량 및 연기의 확산을 억제할 수 있도록 최소한의 풍속을 얻기 위한 풍량에 의해서 배연량을 결정한다.	연기의 역류를 억제하기 위한 임계풍속을 유지할 수 있도록 제트팬 설치 대수 결정한다.
배연 또는 제연능력 향상을 위한 방안	대배기구 방식에 의해서 화재지점에서 집중적으로 연기를 배기할 수 있는 시스템 구축이 필요하다. 제어의 정확성이 요구되며 배기구의 개폐조절을 위한 전동댐퍼의 설치로 인하여 설치비용 및 유지관리 비용 이 증대한다.	연기가 전구간으로 확산되는 것을 억제하기 위해서 일정간격으로 수직갱 또는 배연용 덕트를 설치하여 구간배연을 통해 연기의 배기능력을 증대할 필요가 있다.
비상전원	배기 또는 급기목적의 대형 축류팬은 비상전원시설에 의한 가동이 가능하나 발전실 규모와 용량이 증대한다.	종류식의 주 제연설비인 제트팬은 비상발전기에 의해서 가동되도록 시설하고 있어, 정전등의 비상시 제연이 가능하다.

6.1.2 화재발생시 환기계획

(1) 화재단계

① 차량 화재 발생 시의 제연에 대한 요구사항은 화재단계에 따라 다음의 두 단계로 구분된다.

가. 제1단계 : 화재 발생 초기(약 10~15분)로 대피환경의 확보를 목표로 하여 제연설비를 운영하여야 하는 단계이다. 이 단계에서는 제연설비를 수동조작하여 대피자가 존재하지 않는 방향으로 연기류를 형성함을 원칙으로 한다. 이때 제연풍속은 임계풍속으로 하며, 자동으로 임계풍속을 유지할 수 있도록 제연팬에 대한 제어로직을 구성한다.

나. 제2단계 : 화재진압을 지원하기 위한 제연이 수행되어야 하는 단계로 제연설비는 소화활동을 지원하기 위한 운전을 수행하며, 제연설비를 가동하거나 정지시킬 때에는 현장 소방대와 긴밀하게 연락하도록 한다.

(2) 화재강도

① 제연설비용량은 설계화재강도와 임계풍속, 연기발생량에 따라 차이가 발생한다. 차종별 화재강도 및 이에 따른 연기발생량은 <표 1.6.2>에 나타낸 바와 같다.

② 본 지침에서는 설계화재강도를 20MW 이상으로 하며, 이때의 연기발생량은 80㎥/s로 할 것을 권장한다.

③ 위험물 수송차량의 통과대수가 많은 경우에는 설계화재강도를 증가할 수 있다.

<표 1.6.2> 설계화재 강도 및 연기발생량

적용차종	승용차	버스	트럭	탱크롤리
화재강도 (MW)	50이하	20	30	100
연기발생량 (㎥/s)	20	60~80	80	200

(3) 터널내 임계풍속

① 임계풍속은 다음의 식(1.6.1), 식(1.6.2)로 계산하며, 보정계수(β)는 설계자가 수치시뮬레이션 등을 수행하여 신뢰성을 검증한 후에 적용함을 원칙으로 한다.

$$V_{rc} = K_g \cdot F_{rc}^{-\frac{1}{3}} \left(\frac{gHQ}{\beta \rho_0 C_p A_r T_f} \right)^{\frac{1}{3}} \qquad (1.6.1)$$

$$T_f = \frac{Q}{\beta \rho_0 C_p A_r V_{rc}} + T_0 \qquad (1.6.2)$$

여기서, V_{rc}: 임계풍속(m/s), K_g: 터널경사 보정계수, Fr_c: 임계 Froude 수(=4.5), g: 중력가속도(=9.8㎧), H: 화점에서 터널 천장까지의 높이(혹은 대표직경), Q: 화재강도(MW), β: 보정계수, ρ_0: 초기 공기밀도 (kg/㎥), T_0: 초기 공기온도(K), C_p: 정압비열(J/kgK), A_r: 터널단면적(㎡), T_f: 화점온도(K) 이다.

② 터널경사 보정계수는 다음 식(1.6.3)으로 계산한다.

$$K_g = [1 + 0.014 \tan^{-1}(grade/100)] \qquad (1.6.3)$$

여기서, grade: 터널 종단경사(%) 이다.

(4) 제연설비 설치계획

① 방재등급 2등급 이상 터널의 본선과 분기터널에 설치한다. 다만, 연장 200m 이하 분기터널에는 생략할 수 있다.

② 제연방식은 화재 시 터널 내 대피자의 분포특성을 고려하여 터널의 연장 및 교통특성에 따라 결정하며, <표 1.6.3>에 제시한 제연방식의 적용을 권장한다.

③ 대면통행터널 및 정체빈도가 높을 것으로 예상되는 일방통행터널은 횡류(또는 반횡류)식을 적용하는 것을 권장하며, 종류식의 적용은 정량적 위험도 평가를 수행하여 안전성을 검증한 후에 적용함을 원칙으로 한다.

④ 제1항부터 제3항까지에도 불구하고 연장등급 또는 방재등급이 1등급인 지하고속국도(산지에 위치한 경우는 제외)는 대배기구 방식의 횡류방식 또는 반횡류식 제연방식의 적용을 원칙으로 하며, 연장등급과 방재등급이 모두 2등급 이하인 지하고속국도는 횡류방식 또는 반횡류식 제연방식 적용을 권장한다.

⑤ 제4항에도 불구하고 노선특성 등을 고려하여 횡류방식 또는 반횡류식 제연방식의 적용이 불가능하거나 불리한 노선(또는 노선의 일부)에 대해서는 정량적 위험도 평가와 함께 실험적인 방법이나 수치해석 등을 통해 안전성이 검증된 다른 방식을 적용할 수 있다.

⑥ 본선터널과 합류하는 분기터널에는 화재연기가 본선으로 최대한 유입하지 않도록 배연시스템을 설치할 것을 권장한다.

(5) 피난、대피시설이 미흡한 터널의 제연설비 설치계획

① 피난연결통로(5.3.2 (1), (2), (3)) 및 격벽분리형 피난대피통로(5.3.2 (5)) 시설이 미흡한 터널은 피난대피환경 보완계획을 수립하고, 제연설비 또는 제연보조설비를 추가한다.

② 제연설비 보강 계획 수립 시 우선순위는 다음과 같이 정한다.

가.방재등급이 2등급 이상인 터널

나. 피난、 대피환경이 미흡한 전터널

다.정량적 위험도평가에 의한 사회적 위험도가 허용한계를 초과하는 터널

③ 제연설비를 추가하는 경우에는 다음과 같이 한다.

가. 제트팬 또는 슬림형 제트팬을 적용할 수 있으며, 예비용 제트팬은 설치하지 않을 수 있다. 다만, 방재등급이 2등급 이상 터널은 제외한다.

나. 제연보조설비의 설치개소 및 간격은 제작사 사양 기준에 의한다. 다만, 시뮬레이션이나 모형실험 및 정량적 위험도평가에 의해서 피난 안전성 확보 결과를 제시하여야 한다.

다. 제연보조설비의 터널 내 설치부품은 250℃의 온도에서 40분 이상 내열성능을 확보하여야 한다.

라. 제연보조설비의 작동은 화재감지기와 연동 또는 관리자에 의한 수동운전도 가능하여야 한다.

마. 제연보조설비 설치로 인해 평상시 환기류의 저항이 증가할 우려가 있으므로 환기시스템에 대한 검토를 수행한다.

<표 1.6.3> 터널특성별 권장 제연방식

지역 및 통행방식	터널길이	화재시 적용 제연방식 및 방법
대면통행 및 도시지역	500 m 미만	• 자연환기에 의한 제연
	500~1,000 m 미만	• 방재등급 2등급 이상의 터널은 기계환기방식
	1,000 m 이상	• 방재등급 1등급 이상의 터널은 대배기구방식의 횡류방식 또는 반횡류식
지방지역의 일방통행	500 m 미만	• 자연환기에 의한 제연
	500~3,000 m 미만	• 방재등급이 2등급 이상인 터널은 기계환기방식
	3,000 m 이상	• 수직구, 집중배기, 대배기구 방식 등 배연능력을 향상하기 위한 구간배연시스템 권장

6.1.3 제연용 환기기 용량 설계

(1) 횡류식

① 횡류식은 천장에 설치된 덕트를 통해 배연을 수행하는 방식으로 배기구에 대한 개폐가 불가능하여 국소배연이 불가능한 균일배기방식과 배기구에 전동댐퍼를 설치하여 화재 시 배연구간을 선택적으로 선정하여 국소배연을 수행할 수 있는 대배기구방식으로 대별된다.

② 배연풍량(Q_E)은 연기발생량과 배기구 주변공기의 유입 및 종향 기류제어를 위한 부가풍량을 고려하여 식(1.6.4)로 산정한다.

$$Q_E = Q_S + A_r \cdot V_r \qquad (1.6.4)$$

여기서, Q_S는 연기발생량으로 80㎥/s(설계화재강도 20MW 기준)으로 하며, $A_r \cdot V_r$은 주변공기의 유입 및 종방향 기류제어를 위한 부가풍량으로 V_r은 종방향 기류를 제어하기 위한 풍속개념에서 도입된 것이다.

③ 부가풍량은 고려한 배연풍량

가. 배연풍량은 설계 화재강도 하에서는 연기발생량이 동일하기 때문에 배연방식 및 화재 시 종방향 풍속과 배기구 형상, 터널제원 등에 영향을 받아 변하는 부가풍량에 의해서 결정한다.

나. 부가풍량을 결정하기 위한 Vr은 일반적으로 화재지점에서 예상되는 종방향 풍속 이상이 되도록 정하며, 모형실험이나 시뮬레이션을 통해서 신뢰성을 검토하여 산정한다.

다. 배연풍량은 연기의 확산거리를 화재 발생지점으로 부터 상、하류방향으로 각각 250m 이하로 제한할 수 있도록 정한다.

라. 연기의 확산거리는 예상되는 대피시간의 2배의 시간이 경과한 시점에서 CO가스(농도 100ppm)가 천정부를 타고 이동한 거리를 분석하여 산정한다.

④ (반)횡류식 및 대배기구방식은 다음과 같은 원칙을 적용하여 설계한다.

가. 터널 갱구부근에서의 배연은 일반적으로 효과적이지 못하다. 그러므로 터널 진출입부와 배기구 사이의 거리는 50~100m 정도 이격하여야 한다.

나. 배기구의 형상은 배연효율을 향상하기 위해서 종횡비를 정한다.

다. 배기 덕트 내 풍속은 20m/s 이하로 한다.

라. 대배기구 방식에서 댐퍼는 개별적으로 개폐가 가능해야 한다.

마. 대배기구 방식에서 배기구 설치간격은 50~100m 정도로 하며, 터널 특성에 따라서 조정한다.

바. 대배기구 방식에서 댐퍼는 충분한 밀폐성이 확보되어야 하며, 배연팬 용량 산정 시 댐퍼 및 덕트의 누기를 고려하여야 한다.

⑤ 종방향 풍속제어

가. 배기구를 통한 배연은 종방향 풍속이 작을수록 효과적이다. 따라서, 터널연장이 2,000m 이상인 터널에서는 종방향 풍속을 제어하기 위한 조치를 강구할 것을 권장한다.

나.종방향 풍속제어 방법으로 구간 풍량 제어, 제트팬, 제연보조설비(연기확산을 차단、지연 설비) 등을 적용할 수 있다.

다. 종방향 풍속제어 방법의 적정성 여부는 시뮬레이션이나 모형실험을 통해서 검증하여야 한다.

(2) 종류식

① 화원부근의 연기가 역류하는 것을 방지하기 위한 최소풍속인 임계풍속을 유지할 수 있도록 시스템을 계획한다. 임계풍속은 수치시뮬레이션 등의 수단으로 신뢰성을 검토하여 적용한다.

② 화재 시 제연용 제트팬 대수 산정

가. 화재 시 제트팬 대수는 터널제원, 터널 내 정체차량에 의한 환기저항, 자연풍에 의한 환기저항, 열부력에 의한 환기저항 등을 고려하여 임계풍속을 만족할 수 있도록 선정한다.

나. 제트팬의 승압효율 확보를 위한 제트팬 설치기준은 변경하여 적용할 수 있으며, 승압효율의 저하가 예상되는 경우에는 이를 고려하여 제트팬 대수를 산정한다.

다. 화재 시 터널 내 정체차량 수는 화재위치를 출구로 하고 터널차단에 소요되는 시간을 3분으로 고려하여 다음 식(1.6.5)로 계산한다.

$$n = \frac{N \cdot L_r}{V_t} + N \cdot \frac{3}{60} \qquad (1.6.5)$$

여기서, N: 시간교통량(대/hr), V_t: 화재전 차량의 주행속도(km/h), L_r: 터널연장(km)이다.

라. 위의 다.에서 화재전의 차량주행속도(V_t)는 도로의 특성을 고려하여 선정한다.

마. 정체차량수에 따른 정체길이가 터널의 연장을 초과하는 경우에는 초과하는 지역의 차량수는 제외한다.

③ 화재 시 터널 내 정체길이 산정

가. 화재 시 터널 내 정체길이는 차량평균길이와 차간간격의 합으로 나타낼 수 있으며, 터널 내 총 정체차량 대수를 고려한 정체길이(L_S)는 식(1.6.6)로 산정한다.

$$L_S = (CL_{avg} + GL_{TH}) \cdot \frac{n}{Lane} \qquad (1.6.6)$$

여기서, CL_{avg}: 차량의 평균길이(m), GL_{TH}: 차간간격(선행차량 후미부에서 후행차량 전두부)(m), n: 정체시 터널내 총 차량대수, Lane: 차로수 이다.

나. 차량의 길이는 도로설계편람(617. 환기시설)의 차종별 차량제원을 참고할 수 있으며, 차량의 평균길이는 식(1.6.7)로 계산한다.

$$CL_{avg} = \sum_{i=1}^{차종} (CL_i \cdot \phi_i) \qquad (1.6.7)$$

여기서, CL_i: 차종(i)별 차량길이(m), ϕ_i: 차종(i)별 혼입률(%) 이다.

다. 차간간격은 식(1.6.8)로 계산한다.

$$GL_{TH} = \frac{1,000}{D_0} - CL_{PC} \qquad (1.6.8)$$

여기서, D_0: 정체시 밀도(pc/km · lane), CL_{PC}: 승용차의 길이(m)(=4.34m) 이다.

④ 화재 시 제트팬으로 유입하는 공기온도상승에 의한 제트팬의 승압력 감소현상과 열부력에 의한 저항이 발생하므로 모형실험 또는 수치시뮬레이션을 통해 제트팬 대수의 적정성을 검증한다.

⑤화재 시 제트팬의 소손을 고려하여 예비용 제트팬을 고려한다.

⑥ 방재용 제트팬의 설치

가. 방재용 제트팬은 화재 시 가압 및 화재 안전성을 위해서 터널의 입출구부에 분산하여 설치함을 원칙으로 한다.

나. 분산설치가 곤란한 경우에는 성층화 교란방지 및 제트팬의 소손을 최소화할 수 있도록 설치위치를 정하며, 이를 검증한 후에 설치할 것을 권장한다.

6.1.4 화재 시 환기기의 운용

(1) 일반사항

① 제연설비가 설치되는 터널은 관리소 또는 관리사무소의 설치를 원칙으로 한다.

② 제연설비의 운전을 위해서 자동화재 탐지설비와 CCTV 등 교통량 감지설비, 터널 내 풍속계의 설치를 권장한다.

③ 제연방식 및 터널의 특성을 고려하여 제연설비 운영매뉴얼을 화재발생 시나리오(화재의 위치, 화재차량의 종류)에 따라서 작성하고 제연설비 조작반에 비치한다.

④ 제연설비는 화재경보와 연동하여 자동으로 가동될 수 있도록 제어로직을 구성함을 원칙으로 한다.

⑤ 제연설비의 운영은 24시간 감시체계가 구축되어 있는 터널에서는 수동조작을 원칙으로 하고, 감시체계가 구축되어 있지 않은 터널에서는 우선 자동으로 가동한 후, 관리자에 의해서 운전될 수 있도록 원격제어설비를 구성한다.

⑥ 관리사무소가 없는 경우에는 터널의 입구 또는 출구에 제어반을 설치할 수 있다.

⑦ 제연설비의 조작은 수동조작에 우선권을 부여한다.

⑧ 비상사태 시 제연설비는 운전명령에 최대한 신속하게 작동될 수 있도록 하여야 하며, 급기 반횡류식의 경우에는 화재시 배연을 위해 역전운전이 요구되므로 신속한 배연운전이 되도록 조치를 강구한다.

⑨ 제연설비는 비상시 60분 이상 기능을 유지할 수 있도록 비상발전설비에 의한 비상전원설비를 갖춘다.

(2) 종류식의 제연팬 운영

① 일방통행 터널(비정체시)

가. 화재초기에는 차량주행방향으로 임계풍속을 유지할 수 있도록 제연설비를 운전한다.

나. 터널 내 풍속제어를 위해서 풍속제어로직을 구성한다.

다. 화재위치, 화재발생 차종에 따른 제연팬 운전모드를 작성하여 비치ㆍ운영한다.

라. 상대터널의 제트팬 또는 환기시설은 피난연결통로로 연기유입을 방지하기 위해서 가압운전모드로 운전한다.

마. 화재터널의 제트팬이 터널 입구 및 터널 출구부에 분산 설치된 경우에는 터널출구의 제트팬을 가동하여 화재터널의 압력이 부압이 되도록 운전하는 것이 바람직하다.

바. 화재에 근접한 제트팬의 가동은 연기의 성층화를 교란하게 되므로 가동하지 않는다.

② 대면통행 터널 및 일방통행 터널(정체시)

가. 교통이 정체된 경우, 초기단계에는 화재 전후방에 대피자가 존재하게 되므로 최대한 낮은 풍속을 유지할 수 있도록 제트팬의 가동을 정지하여, 성층화를 교란하지 않도록 한다.

나. 대피자가 안전한 장소에 대피한 것이 확인된 후에는 형성된 기류의 방향으로 소화 및 구조 활동을 위한 운전을 수행한다.

(3) 횡류식의 운영

① 균일배기방식의 (반)횡류식을 적용하는 경우, 배기구는 시운전 및 조정을 통해서 환기효율이 저하할지라도 배기시 배연구간에서 균일한 풍량이 발생할 수 있도록 급기구의 개도를 조정하여 운영한다.

② 일방통행 터널에서 비정체시에 화재가 발생하는 경우에는 구역제어 또는 대배기구에 의한 선택배기를 하는 경우, 차량의 주행방향으로 기류가 형성될 수 있도록 배연계획을 수립하고 운전한다.

③ 대면통행 터널 및 일방통행 터널(정체시)은차량의 정체에 의해서 화재 상、하류에 대피자가 존재할 가능성이 있으므로 화재지점 주변의 풍속을 최대한 낮게 유지할 수 있도록 환기기 운전계획을 수립하여 운전한다.

6.1.5 환기시설의 온도저항

(1) 연기를 주행공간으로부터 직접 배출시키는 제연용 제트팬은 250℃의 온도에서 60분 이상의 정상가동 상태를 유지할 수 있어야 한다.

(2) 화재에 간접 노출되는 횡류식(또는 반횡류식) 및 대배기구방식의 배연용 팬은 덕트의 길이 등에 따라서 노출온도가 차이가 있으므로 수치해석 등을 통해서 내열온도 등을 검토한 후에 필요시 냉각설비를 적용한다.

(3) 대배기구의 개폐용 전동모터는 250℃ 이상의 온도에서 60분 이상 정상 가동되어야 하며, 정전 등 전원이 차단되는 경우에도 조작된 상태를 유지할 수 있어야 한다.

(4) 주행 공간 내의 전원 공급라인과 제트팬과 전원연결장치들은 250℃의 온도에서 60분 이상 운전 상태를 유지할 수 있도록 한다.

6.1.6 제연설비의 성능검증

(1) ‘ 제연설비의 성능검증 ’ 이라 함은 유지관리 시 작동기능 등을 점검하는 일상점검(정밀점검 포함)을 의미하는 것이 아니라, 화재시 설계된 임계풍속 혹은 배연풍량 이상으로 제연설비의 성능이 발휘되는지 여부를 검증하는 것을 말한다.

(2) 공용 중 터널 내에서 환기설비 겸용으로 운전되는 제연설비는 환기、방재특성을 고려하여야 하며, 비상시 제연성능 확보를 위해 다음과 같이 정기적인 성능검증을 수행한다.

① 성능검증의 수행주기

가. 제연설비가 설치된 공용중 터널은 개통 후 매 4년마다 1회 이상 수행을 원칙으로 하고, 그 결과를 유지 및 보관하여야 한다.

나. 다만, 제연설비(댐퍼 포함) 및 동력공급선(케이블) 등을 교체하는 규모의 화재가 발생한 터널은 화재 발생 후 1년 이내에 성능검증을 수행함을 원칙으로 한다.

② 성능검증의 수행조건

가. 수행자의 자격요건은 도로터널 제연설비(환기설비포함)에 대한 설계, 시험、 조정、 평가(TAB), 연구용역 중 1개 이상의 실적이 있는 자로 한다.

나. 최초로 제연성능을 검증하는 터널의 경우, 수행자는 제연설비의 용량의 적정성을 검증하기 위하여 성능검증 시 측정된 제연설비의 성능을 반영하여 열부력 및 전 터널연장을 고려한 화재 시뮬

레이션을 병행하여야 한다.

다. 수행자는 성능검증 시 평가대상 터널의 일반제원 및 제연설비 제원, 교통량, 주행속도, 풍속 측정결과, 평가결과 등을 포함하는 성능검증의 결과보고서를 발주기관에게 제출한다.

라. 발주기관은 필요시 터널 환기ㆍ방재 전문가(5인 이상)로 구성되는 자문단을 구성하여 운영한다.

(3) 제트팬에 의한 제연성능 검증을 위한 측정방법 및 검증기준은 다음과 같다.

① 측정방법

가. 터널 내 차량의 평균주행속도(Vt)를 측정한다.

나. 풍속 계측기를 사용하여 제트팬 가동 전(V0, 15분), 가동 유지상태(V1, 15분), 정지 후(V2, 15분)동안의 측정을 수행하며, 각 단계별 획득된 풍속의 평균값(V0, V1, V2)을 검증기준에 사용한다.

② 검증기준

가. 제트팬 가동 전 평균풍속(V0)과 제트팬 가동유지상태의 평균풍속(V1)하에서 1대당 제트팬 승압력(실측 제트팬 승압력)을 산정한다.

나. 제트팬 가동유지상태의 평균풍속(V1)하에서 설계이론에 따른 1대당 이론 제트팬 승압력을 산정한다.

다. 실측 제트팬 승압력이 이론 제트팬 승압력 보다 높은 경우에 제연설비(제트팬)은 제연성능을 확보한 것이라 판단한다.

③ 검증 시 다음 조건에 해당하는 경우에는 재측정을 수행한다.

가. 제트팬 가동 전 평균풍속(V0)과 제트팬 정지 후 평균풍속(V2)의 차이가 1m/s 초과할 경우

나. 제트팬 가동 전 평균풍속(V0)과 제트팬 정지 후 평균풍속(V2)의 차이에 따른 압력 변동값이 제트팬 가동 후 평균풍속(V1)에 의한 1대당 이론 제트팬 승압력을 초과할 경우

④ 수행 방법 예시

가. 풍속 측정 예시

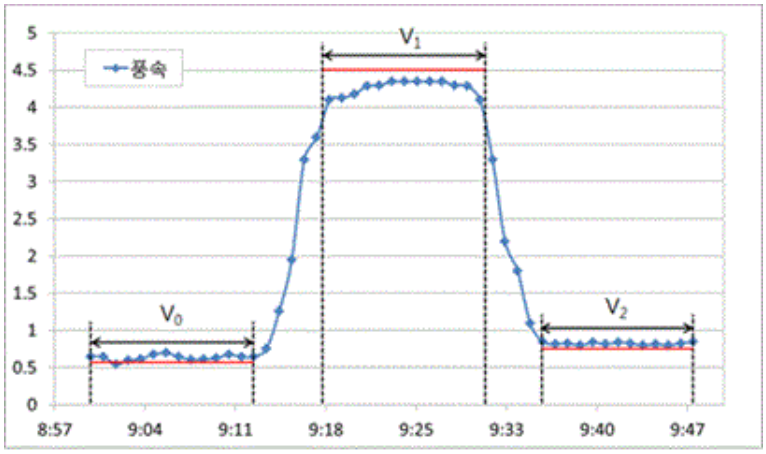

<그림 1.6.2> 풍속 측정방법(예)

나. 성능검증 수행 흐름도

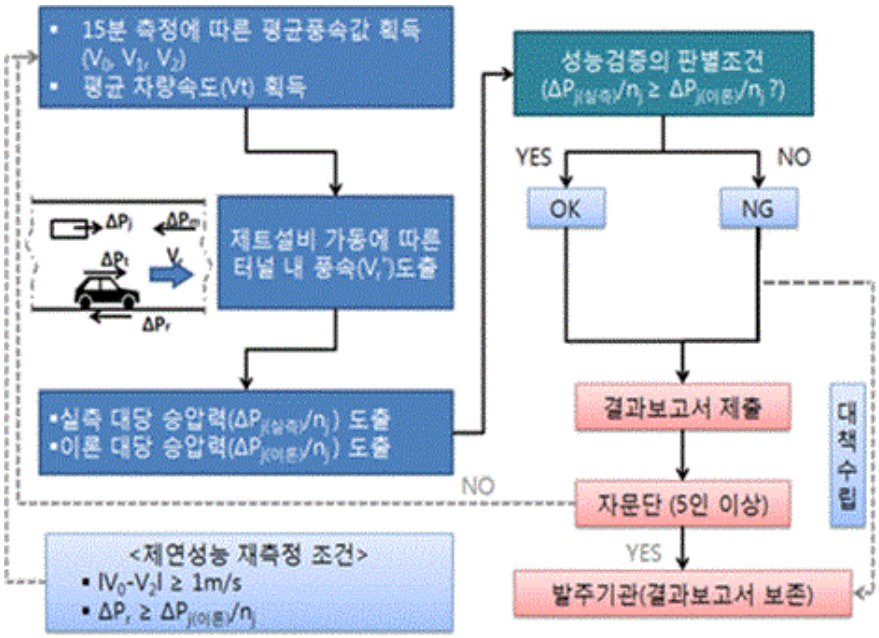

<그림 1.6.3> 수행 흐름도(예)

(4) (반)횡류 방식 및 대배기구 방식의 배연팬(축류팬)에 대한 제연 성능검증을 위한 측정방법 및 검증기준은 다음과 같다.

① 측정방법

가. 화재 시 구역별 배기구 운영모드에서 팬풍량을 TAB의 측정기준에 의해서 측정한다.

나. 균일배기 횡류식에서는 배기 포트별 풍량을 측정한다.

② 검증기준

가. 구역별 배연풍량이 설계배연풍량 이상이 되는 경우는 배연능력을 확보한 것으로 판단한다.

나. 균일배기 횡류식에서는 배기포트별 풍량이 균일한지 여부를 추가적으로 확인、검증한다.

(5) 제연성능이 미달된 터널은 제연성능을 확보하여야 한다.

6.1.7 소형차 전용터널의 제연설비 설치기준

(1) 소형차 전용터널의 제연설비의 설치는 다음사항을 고려하여 계획한다.

① 제연설비 설계를 위한 설계화재강도는 15MW 이상으로 하며, 이때의 연기발생량은 60㎥/s로 할 것을 권장한다.

② 횡류환기방식 및 대배기구방식을 적용하는 경우에 배연풍량은 연기의 확산거리를 화재 발생지점으로 부터 상、하류방향으로 각각 200m 이하로 제한할 수 있도록 정한다.

③ 연장이 3,000m 이상인 터널에 종류환기방식을 적용하는 경우에는 매 2,000m 구간내에서 집중배연할 수 있는 시설을 구축한다.

④ 본선터널과 합류하는 분기터널은 유、출입구간에서 발생한 연기가 본선으로 최대한 유입하지 않도록 배연시스템을 설치할 것을 권장한다.

(2) (1)에서 정하지 않은 사항은 본 지침의 6.1 제연설비를 따른다.

6.1.8 방음터널의 제연설비 설치기준

(1) 방음터널의 제연설비의 설치는 다음사항을 고려하여 계획한다.

① 방음터널에 설치되는 제연설비는 제트팬, 배연팬, 천장부 또는 측벽부의 부분 개방 또는 개폐식 창호(배연구), 제연보조설비 등을 포함한다.
② 제연설비의 설치계획은 6.1.2 (4)항 및 6.1.7 (1)항에 따라 설치하되, 방재등급 3등급에는 설치를 권장한다.
(2) (1)에서 정하지 않은 사항은 본 지침의 6.1 제연설비를 따른다.
6.2 무선통신보조 설비
6.2.1 일반사항
(1) 터널 내 구조 활동 및 소화 활동 시 터널 내、외부간의 무선통신을 위한 설비이다.
(2) 무선통신보조설비는 누설동축케이블과 무선기기 접속단자함 및 증폭기 등으로 구성하며 재방송설비와 겸용하여 설치할 수 있다.
(3) “누설동축케이블”이라 함은 동축케이블의 외부도체에 가느다란 홈을 만들어서 전파가 외부로 새어나갈 수 있도록 한 케이블을 말한다.
(4) “증폭기”라 함은 신호 전송 시 신호가 약해져서 수신이 불가능해지는 것을 방지하기 위해서 증폭하는 장치를 말한다.
(5) 본 지침에 언급되지 않은 사항은 무선통신보조설비의 화재안전(성능, 기술)기준(NFPC 505, NFTC 505)을 준용한다.
6.2.2 기기사양
(1)누설동축케이블
① 누설동축케이블은 불연 또는 난연성의 것으로서 습기에 의하여 전기적인 특성이 변질되지 않아야 한다.
② 누설동축케이블 또는 동축케이블의 임피던스는 50Ω 으로 하고, 이에 접속하는 안테나、분배기 등 기타의 장치는 당해 임피던스에 적합한 것으로 하여야 한다.
③ 누설동축케이블은 소방전용 무선통신보조설비 주파수 대역을 수용할 수 있어야 한다.
④ 누설동축케이블은 재방송설비와 겸용하여 설치할 수 있다.
(2) 무선기기접속단자함
① 단자를 보호하기 위하여 보호함을 설치하고, 먼지、습기 및 부식 등에 의해서 영향을 받지 않도록 하여야 한다.
② 무선기기를 쉽게 접속할 수 있도록 5m 이상 길이의 연장케이블을 포함하여야 한다.
③ 여러 가지 형태의 무선기기 출력단자와 연결할 수 있도록 시중에 통용되는 형태의 연결용 커넥터를 갖추어야 한다.
④ 안테나 방식의 경우는 생략할 수 있다.
(3) 증폭기
① 무선통신보조설비를 60분 이상 유효하게 작동할 수 있도록 무정전전원설비에 의한 비상전원을 갖춘다.
② 증폭기의 전면에는 주회로의 전원이 정상인지의 여부를 표시할 수 있는 표시등을 설치한다.

6.2.3 설치지침

(1) 공통사항

① 연장등급이 3등급 이상인 터널에 설치하는 것을 원칙으로 하며, 3등급 미만의 터널에서 재방송 설비가 설치되는 경우에는 이를 겸용하여 설치할 수 있다.

② 누설동축케이블은 소방전용 주파수대에서 전파의 전송 또는 복사에 적합한 것으로 소방대 상호간에 무선연락에 지장이 없도록 설치한다.

③ 누설동축케이블은 말단에는 무반사 종단저항을 설치하여야 한다.

④ 성능저하를 발생하지 않는 범위에서 화재의 영향을 가장 적게 받는 위치에 설치한다.

⑤ 차도터널, 피난연결통로, 격벽분리형 대피통로, 피난대피터널, 터널 내 기계실, 전기실 등에 상시 제공될 수 있도록 한다.

⑥ 터널 내 무선통신보조설비는 소방전용 채널을 운용한다, 다만, 필요에 따라 무선통신 설비에 간섭을 주지 않는 범위 내에서 경찰전용 및 유지관리자 전용의 주파수 대역을 이용할 수 있다.

⑦ 누설동축케이블의 시점에는 관리용 무선기와의 공용기를 접속하고, 터널내 휴대용 무선기와 상호연락이 가능한 기능을 갖도록 한다.

(2) 누설동축케이블

① 누설동축케이블은 화재에 의하여 케이블의 피복이 소실된 경우에 케이블 본체가 떨어지지 않도록 4m 이내마다 금속재, 자기재, 합성수지 등의 지지금구로 벽、천장、기둥 등에 견고하게 고정시켜야 한다.

(3) 무선기기 접속단자

① 단자는 한국산업규격에 적합한 것으로 하며, 바닥으로부터 높이 0.8m 이상 1.5m 이하의 위치에 설치한다.

② 터널관리소 또는 터널 관리사무소와 터널 입구 및 출구 10m 이내에 각각 설치하여야 한다.

③ 단자 보호함 표면은 적색으로 도색하고 “ 무선기 접속단자 ” 라고 표시한 표지를 한다.

6.3 연결송수관설비

6.3.1 일반사항

(1) 연결송수관설비는 소화용수를 공급하기 위한 배관으로 송수구 및 방수구와 배관으로 구성된다.

(2) ‘ 송수구 ’ 라 함은 소화설비에 소화용수를 보급하기 위하여 건물 외벽 또는 구조물의 외벽에 설치하는 관을 말한다.

(3) ‘ 방수구 ’ 라 함은 소화설비로부터 소화용수를 방수하기 위하여 건물내벽 또는 구조물의 외벽에 설치하는 관을 말한다.

(4) 본 기준에서 언급되지 않은 사항은 연결송수관설비의 화재안전(성능, 기술)기준(NFPC 502, NFTC 502)을 준용한다.

6.3.2 설치지침

(1) 송수구

① 연장등급 및 방재등급이 2등급 이상의 터널에 설치함을 표준으로 한다. 다만, 유、출입구간 거리가 200m 이하인 분기터널은 생략할 수 있다.
② 송수구는 터널의 입、출구부에 소방차의 접근이 용이한 지점에 설치한다.
(2) 방수구
① 연장등급 및 방재등급이 2등급 이상의 터널에 설치함을 표준으로 한다.
② 방수구는 50m 이하의 간격으로 옥내소화전함에 병설한다.
6.4 비상콘센트설비
6.4.1 일반사항
(1) ‘ 인입개폐기 ’ 라 함은 전기설비기술기준의 규정에 의한 것을 말한다.
(2) ‘ 변전소 ’ 라 함은 전기설비기술기준의 규정에 의한 것을 말한다.
(3) 본 설치지침에 언급되지 않은 사항은 비상콘센트설비의 화재안전(성능, 기술)기준(NFPC 504, NFTC 504) 및 도로터널의 화재안전(성능, 기술)기준(NFPC 603, NFTC 603)을 준용한다.
6.4.2 기기사양
(1) 터널에 설치되는 비상콘센트설비는 구조 활동이나 소화활동을 위해 필요한 전원을 공급할 목적으로 시설하며, 단상교류 220V인 것으로서 공급용량은 1.5kVA 이상으로 한다.
(2) 콘센트마다 배선용 차단기를 설치하여야 하며, 충전부가 노출되지 않도록 한다.
(3) 비상콘센트설비의 전원부와 외함 사이의 절연저항은 500V 절연저항체로 측정할 때 20MΩ 이상이어야 한다.
6.4.3 설치지침
(1) 연장등급이 3등급 이상의 터널에 설치한다.
(2) 설치간격은 50m 이내로 하며, 소화기 또는 소화전함에 병설하고, 피난연결통로, 비상주차대에 설치한다.
(3) 비상콘센트는 보호함에 내장하여 설치하여야 하며, 소화기함이나 소화전함에 일체형으로 병설한다.
(4) 1개의 전용회로에 설치할 수 있는 비상콘센트의 수는 동시 사용률을 고려하여 결정한다.
(5) 전압강하 계산 시 부하는 비상콘센트 3개를 합한 용량(1Φ 220V 4.5kVA)으로 하며, 배전거리는 말단 3개의 콘센트에 부하가 연결된 것으로 한다.
(6) 허용전압강하는 내선규정(대한전기협회 제정)을 준용한다.

제 7 장 비상전원설비
7.1 무정전전원(UPS)설비
7.1.1 일반사항
(1) 무정전전원설비는 터널 내 화재 등 비상사태로 인하여 터널 내 정전상황이 발생하는 경우에 비상발전기의 전원공급 개시 전 및 비상발전기 가동 정지 후 일정시간 동안 방재설비에 대하여 비상전원을 공급하기 위한 시설이다.

(2) 본 설계지침에 언급되지 않은 사항은 옥내소화전설비의 화재안전(성능, 기술)기준(NFPC 102, NFTC 102)을 준용하여 설치한다.
(3) ‘ 무정전전원설비 ’ 라 함은 UPS(Uninterruptible Power Supply System)라고 부르며, 상용전원의 정전 등에 대비하여 안정된 전원을 부하에 공급하기 위한 장치로 컨버터, 인버터, 축전지, 전환스위치 등으로 구성된다.
7.1.2 기기사양
(1)UPS의 동작방식은 인버터 및 컨버터에 IGBT(Insulated Gate Bipolar Transistor)반도체를 채용한 ON - LINE Type이어야 한다.
(2) UPS용 축전지는 2V 또는 12V의 무보수 밀폐형을 사용하여 큐비클 내부에 내장하여 설치할 수 있어야 한다.
7.1.3 설치지침
(1) 터널연장이 200m 이상인 터널에 본 지침에서 정하는 방재시설이 설치되는 경우, 비상전원 공급용으로 설치한다.
(2) 무정전 전원설비는 비상조명 및 유도등 등 방재설비에 대하여 전원을 공급할 수 있는 적정한 용량으로 선정하여야 한다.
(3) 무정전 전원설비는 침수의 위험이 없는 곳에 설치하여야 하며, 옥외설치 시에는 단열 및 냉난방 시설을 갖춘 큐비클 내부에 설치하여야 한다.
(4) 무정전 전원설비는 일반적으로 소방서와 원거리에 위치한다는 점에서 접근성 등을 고려하여 60분 이상 비상전원을 공급할 수 있도록 시설한다.
7.2 비상발전기 설비
7.2.1 일반사항
(1) 비상발전기설비는 터널 내 화재 등 비상사태로 인해서 터널 내 정전상황이 발생하는 경우 옥내소화전설비, 제연설비 등의 방재설비에 비상전원을 공급하기 위한 시설이다.
(2) 본 설계지침에 언급되지 않은 사항은 옥내소화전설비의 화재안전(성능, 기술)기준(NFPC 102, NFTC 102)을 준용한다.
(3) ‘ 비상발전설비 ’ 라 함은 상시전원이 차단 또는 정전된 경우에 원동기와 발전기에 의해서 전력을 생산하기 위한 장비로 원동기, 발전기, 제어장치 및 부속장치 등으로 구성된다.
7.2.2 기기사양
(1) 비상발전기는 연료 종류에 따라 디젤 발전기, 가솔린 발전기, 가스터빈 발전기, 스팀터빈 발전기 등이 있으나, 디젤 발전기의 사용을 표준으로 한다.
(2) 비상발전기의 운전은 정전 시 자동으로 가동하여야 한다.
(3) 옥외에 설치하는 비상발전기는 소음을 최대로 줄일 수 있는 형식을 사용한다.
7.2.3 설치지침
(1) 연장등급 및 방재등급이 2등급 이상인 터널에 설치하는 것을 원칙으로 하며, 방재등급이 3등급인 터널에는 설치를 권장한다. 다만, 다른 하나의 변전소(전력공급사업자)로부터 전력공급이 중단되면 자동으로 다른 변전소(전력공급사업자)로부터 전원을 공급받아 해당 전력시설물에 상용

전원을 공급할 수 있도록 계통을 구성한 경우에는 비상발전기 설치를 생략할 수 있다.
(2) 비상발전설비는 터널 내 설치되는 방재시설을 충분히 가동할 수 있는 용량으로서 화재안전기준에서 요구하는 비상전원 공급시간을 고려한 비상출력용량으로 시설하여야 한다.
(3) 비상발전기는 침수의 위험이 없는 곳에 설치하여야 하며, 옥외 설치 시에는 발전기 및 원동기 내부에 수분, 먼지 등 유해한 물질이 들어가지 않도록 방호시설을 설치하여야 한다.
(4) 발전기 운전은 정전을 검출할 수 있는 계전기에 의하여 한국전력공사(이하 "한전"이라 한다)측과 발전측으로 자동절체가 가능하도록 제어회로를 구성한다.
(5) 한전측 전원과 발전기측과의 절체는 자동절체(ATS)방식으로 인터록을 구성한다.

제 8 장 관리시스템 설치지침

8.1 일반사항

(1) 본 장은 터널 내 화재 등 사고 시 신속한 대응 및 통제체계의 구축과 터널 내 설치되는 환기, 소방, 교통관련 각종 방재시설의 효율적인 유지ㆍ관리 및 점검을 위해서 설치하여야 할 관리시스템에 대한 최소한의 일반적, 기술적인 지침을 정함을 목적으로 한다.
(2) 관리시스템은 터널에 설치되는 방재시설에 따라 무인관리사무소(이하 "관리소"라 한다.)와 관리인이 상주하는 관리사무소, 관리소와 관리사무소를 통합하여 운영하는 통합관리센터로 구분한다.
(3) '관리소'는 무인관리를 목적으로 터널의 방재시설 및 환기시설의 유지관리 및 운전제어를 위한 최소한의 시설을 갖추도록 하며, 전기실, 변전실, 비상발전기실 등의 실(공간)을 갖춘 건축물을 말한다. 다만, 옥외 전기실을 포함할 수 있다.
(4) '관리사무소'는 터널의 방재시설 및 환기시설의 유지관리 및 운전제어를 위한 전기실, 변전실, 비상발전기실, 중앙제어실 등을 갖추고 있으며, 관리자에 의해서 상시 터널 내 상황을 감시할 수 있도록 시설을 갖추어야 한다.
(5) '통합관리센터'는 인근 관리소나 관리사무소로 부터 터널상황을 감시 및 제어하고 터널 내 방재시설 및 환기시설에 대한 운영ㆍ관리를 위한 인원이 상주하는 관리사무소를 말한다.

8.2 관리시스템 계획

(1) 관리소, 관리사무소, 통합관리센터는 터널 규모 및 관리자의 효율적인 관리를 고려하여 설치ㆍ운영한다. 관리소 및 관리사무소에 설치되는 시설은 <표 1.8.1>과 <표 1.8.2>를 참조하여 결정한다.
(2) 관리시스템은 주변의 노선현황과 개별터널의 통합범위를 고려하여 선정하며, 단기, 중기, 장기계획을 고려하여 관리소, 관리사무소, 통합관리센터를 계획한다.
(3) 관리시스템의 구성은 통합감시/제어시스템/방범시스템/관리시스템 등으로 기능적인 측면을 고려하고, 각종 장애에 의한 업무의 중단이 최소화될 수 있도록 구성한다.
(4) 관리시스템은 통합관리시스템, 개별관리시스템 등 계층구조를 가지고 있어서 계층 간 제어의 충돌문제가 발생할 수 있으므로 제어계층을 고려하여 유고발생시 각 시스템별 운영자 측면에서 처리해야 하는 부분으로 업무를 분장하고 이에 대한 대응방안을 정의하여야 한다.

(5) 관리시스템의 인터페이스 방안은 RTU에 의한 방법을 원칙으로 하며 개방형 프로토콜을 채택한다.

8.3 설치지침

(1) 관리소

① 관리소는 방재등급이 3등급 이하인 터널에 설치함을 원칙으로 한다.

② 관리소는 터널 입구나 출구에 공간을 확보하여 설치함을 원칙으로 하며, 관리소 자체의 화재에 대비하여 소방차의 접근이 용이하도록 하여야 한다. 다만, 터널 내부에 설치할 경우에는 자체화재로 인해 발생하는 연기가 터널 내로 유입하지 않도록 별도의 시설을 갖추어야 한다.

(2) 관리사무소

① 관리사무소는 방재등급이 2등급 이상의 터널에 설치한다.

② 향후, 터널통합관리 시스템의 도입에 따른 무인화를 고려하여 설계하며, 주변의 관리소를 통합하여 운영할 수 있도록 계획한다.

③ 관리사무소를 계획하는 경우에는 60분 이내에 출동 가능한 지역 및 반경 50km 정도에 있는 관리소를 통합 운영할 수 있도록 계획한다. 단, 유관기관(소방서, 경찰서 등)에서 60분 이내에 출동 가능한 지역은 거리와 시간을 제한하지 않는다.

④ 정기점검에 필요한 각종시설 및 보고서 등을 비치하여야 한다. 또한 비상시를 고려하여 공기호흡기(산소소생기), 휴대용 마스크(피해자 구호용), 연기투시용 랜턴, 들것, 구급 약품함 등을 비치할 수 있다.

⑤ 관리소를 통합하여 운영하는 경우에는 통합 운영하는 관리소에 전용의 상황감시 모니터 및 비상방송, 재방송설비, 화재경보설비 등을 전용으로 또는 관리사무소 관리시스템에서 원격운영 할 수 있도록 한다.

⑥ 관리사무소는 주변지역의 통합관리센터로 운영될 수 있다.

⑦ 통합 운영되는 관리사무소는 소화설비, 경보설비, 제연시설, 비상전원설비 등을 원격 운영할 수 있도록 한다.

(3) 통합관리센터

① 통합관리센터는 관리소 및 관리사무소를 군(그룹) 관리하기 위한 시설로 60분 이내에 출동할 수 있는 지역 및 반경 50km 정도의 지역에 터널현황 등을 고려하여 계획한다. 다만, 유관기관(소방서, 경찰서 등)에서 60분 이내에 출동 가능한 지역은 거리와 시간에 제한을 두지 않는다.

② 통합관리센터 운영 시 CCTV 모니터 및 경보설비는 터널별로 전용으로 원격운영할 수 있도록 한다.

③ 터널 내 경보신호 및 방재시설로부터 경보신호를 수신하는 경우, 해당 터널을 정확하게 파악할 수 있도록 통합 상황판을 구성하여 운영한다.

④ 제연시설은 원격제어가 될 수 있도록 시스템을 구성한다.

⑤ 상기 ①에 따른 출동시간 및 관리구간은 발주기관의 장이 터널 사고 시 신속한 초등대응 등이 필요하다고 판단될 경우 30분 이내에 출동할 수 있도록 통합관리센터를 계획할 수 있다.

<표 1.8.1> 관리사무소 기능실 별 기능 및 설치예

실구분	실면적 (㎡)	시 설 물		기 능	관리소	관리사무소	통합관리센터
전기실	233 (71)	수변전 설비		·한전전기인입(특고압→저압)	○	○	
		UPS 설비		·방재시설별 축전기에 의한 무정전전원설비(60분)	○	○	○
		분전반		·각종설비 동력 분배	○	○	○
제어실	82 (25)	화재수신반		·터널내 화재감시		△	○
		긴급전화 설비	주장치	·비상시 관리사무소, 통합관리센타 통화시설		○	○
			전화기	·터널내 긴급전화기	○	○	○
		비상방송설비 제어반		·터널내 비상시 방송 송출	○	○	○
		재방송 설비 제어반	FM/DMB 송수신기	·터널내 상황을 라디오 등을 통한 송출	○	○	
			무선통신 중계기		○	○	
			긴급방송 유니트		○	○	
			제어반		△	△	○
		원격감시 및 제어설비	RTU	·터널내 각종설비 감시제어	○	○	△
			모니터			○	○
			Op. Station		△	△	○
		CCTV	제어판넬	·터널내 · 외부상황 감시 녹화 ·개별터널 각종설비 감시제어	△	△	○
			모니터		△	○	○
		통합상황판		·터널내 사고상황 집중감시		△	○
		통합관련설비		·개별터널 각종설비의 감시제어 요소를 통합센타에 중계	○	○	○
		통합방범설비		·무인운영 관리동감시(CCTV, ACU)	△	△	○
발전기실	77 (24)	비상발전기설비		·정전시 비상전원 공급	△	○	○ (자체)
		유류탱크실		·비상발전기 연료공급	△	○	○ (자체)
기계실	67 (21)	소화전 펌프		·소화용수 가압공급(펌프등)설비		○	
		히팅케이블 제어반		·소화배관 동파방지 설비		○	
		분전반		·각종설비의 동력공급용		○	○
		급수설비		·화장실, 항온 항습기, 급수용 시설 및 물탱크		○	○
CO_2등	41	CO2 저장용기		·전기실,발전기실 등의 화재진압	△	○	○

실구분	실면적 (㎡)	시 설 물	기 능	관리소	관리사무소	통합관리센터
청정 소화 약제실	(13)	(청정소화약제 포함)				(자체)
저수조	21 (7)	소화용수 저장탱크	·터널내 소화전설비 용수 저장		○	
창 고	10 (4)	-	·각종설비 예비부품,공구류보관		△	○
기 타	54 (17)	계단실외 각종	-		△	○
		화장실,복도, 홀등	-		△	○

△ : 개별 또는 통합관리를 고려 선택적으로 설치

<표 1.8.2> 관리소, 관리사무소, 통합관리센터 계획 예

구분	관리소	관리사무소	통합관리센터
개 요	무인관리를 목적으로 방재시설 및 환기시설의 유지관리 및 운전제어를 위한 최소한의 시설을 갖추도록 하며, 전기실, 변전실 등의 실을 갖춘다.	상주관리자에 의해서 상시 터널내 상황을 감시할 수 있도록 하기 위한 시설을 갖추고 있으며, 주변 관리소의 상황파악을 하기 위한 통합관리센터로 운영될 수 있다.	주변 관리소나 관리사무소의 통합운영을 목적으로 터널내 방재시설 및 환기시설에 대한 운영관리를 위한 인원이 상주하는 사무소이며, 별도의 통합관리소 설치와 관리사무소에 통합기능을 추가하는 경우로 구분된다.
건물규모	자연환기 : 옥외형 기계환기 : 지상1층	지하1층, 지상1층	별도: 지하1층,지상1층 통합: 지하1층,지상1층
건축면적	자연환기 : 30평 내외 기계환기 : 40평 내외	180평 내외	별도 : 180평 내외 통합 : 200평 내외

제 9 장 정량적 위험도 평가지침

9.1 일반사항

(1) 본 장은 도로터널의 정량적 위험도 평가를 위한 세부수행지침을 정함을 목적으로 한다.

(2) 정량적 위험도 평가는 도로터널의 위험도를 정량적으로 분석하고 수치화함으로서 방재시설의 설치 또는 적정성 여부를 판단하기 위한 기준을 제시하여 도로터널의 방재시설에 대한 성능설계를 수행하기 위한 자료로 활용함을 목적으로 한다.

(3) 도로터널의 위험은 추돌 및 충돌 등 일반사고, 붕괴, 수해, 화재 등 다양한 사고를 포함하나 정량적 위험도 평가는 화재사고에 한하여 실시한다.

(4) 도로터널의 위험도에 대한 평가는 시나리오별 사상자수(fatalities) 및 해당 사상자가 발생하는 누적빈도(frequency)에 대한 분석을 수행하여 사망자 - 누적빈도선도(F/N curve)를 그래프화하여 이를 사회적 위험도(Societal Risk) 기준과 비교함으로서 방재시설의 규모나 적정성 여부를 판단한다.

(5) 터널방재설비의 성능위주설계를 위해서 터널방재설비를 계획하는 경우에 정량적 위험도 평가를 수행할 것을 권고하며, 다음의 경우에는 반드시 수행하도록 한다.

① 1.2 (3) 에 따른 예외적인 터널에 대하여 개별 방재시설을 계획하는 경우
② 2.3.2 (4) ② 에 따른 터널 방재등급이 연장등급보다 1단계 하위등급을 적용하는 경우
③ 5.3.2 (1) ③ 에 따른 터널연장이 1,200m 이하의 터널에서 피난연결통로를 300m 로 계획하는 경우
④ 5.3.2 (4) ⑥ 나. 에 따른 운영 중인 터널 중 격벽분리형 피난대피통로를 계획할 경우
⑤ 6.1.2. (4) ③ 에 따른 대면통행 터널 및 정체빈도가 높을 것으로 예상되는 일방통행 터널에 종류식을 적용하는 경우
⑥ 6.1.2. (5) ② 다. 에 해당하는 터널에 제연설비를 설치하여야 하는 우선순위 결정시
⑦ 6.1.2. (5) ③ 나. 에 해당하는 터널에 제연보조설비를 설치하는 경우
⑧ 5.3.2 (1) ① 또는 (2) ① 또는 (4) ①에 따른 최대피난거리가 250m를 초과하는 연장 500m 미만 터널을 계획하는 경우
⑨ 5.3.2 (2)의 피난연결통로 간격 및 6.1.7 의 제연설비 용량의 적정성을 검증하는 경우

9.2 정량적 위험도 평가절차

(1) 도로터널의 위험도에 대한 정량적 평가를 위해서는 화재발생 시나리오의 작성 및 시나리오별 사고발생률의 산정, 화재해석, 차량정체 및 대피해석, 유해가스가 인체에 미치는 영향의 정량화, 사상자수의 추정, 위험도 평가기준에 의한 위험수준에 대한 분석이 필요하다.

(2) 정량적 위험도 평가는 일반적으로 다음과 같은 단계로 수행하며, 각각에 대해서 명확한 근거 및 결과를 제시함을 원칙으로 한다.

① 화재사고 시나리오의 작성
② 화재해석
③ 대피해석
④ 사상자수의 추정
⑤ 사상자수에 따른 누적빈도 선도
⑥ 사회적 위험도평가 기준에 의한 위험도 평가

(3) 화재발생 시나리오 작성기준

① 도로터널에서의 화재사고 발생률(건/108 Veh · km)은 국가 통계자료나 관계기관의 통계자료를 인용하여 산정하며, 최근 5년간의 평균값을 적용한다.
② 도로터널 화재 시 사고의 영향은 차량 및 적재물에 따른 화재강도에 영향을 받으므로 화재발생 차종을 승용차, 버스 및 화물차량으로 구분하여 각각에 대한 사고발생률을 산정하여 작성한다.
③ 승용차의 화재강도는 5MW로 산정함을 원칙으로 하며, 단독화재 및 2대 연속화재로 구분하여 시나리오를 구성할 수 있다.
④ 버스 및 화물차량은 화재강도(20, 30, 100MW)별로 재분류하며 화재확대확률을 고려하여 시나리오를 작성한다. 다만, 소형차 전용터널은 터널을 통과할 수 있는 차량(승용차, 소형버스, 소형화물트럭)을 고려하여 소형버스와 소형트럭의 화재강도는 각각 15, 20MW로 한다.
⑤ 화재 시 교통상황은 제연팬 운전 및 화재에 따른 대피자의 분포 및 대피특성, 피해정도에 지대한 영향을 미치므로 교통량 분석을 통해 정체정도를 확률로 분석하여 적용한다.

⑥ 제연설비가 설치되는 경우에는 제연설비 운전의 성공/실패를 고려하며, 성공/실패 확률은 기술 데이터를 활용하거나 통계적인 방법에 의해서 신뢰성이 확보된 자료를 적용한다.
⑦ 피난연결통로의 설치간격 및 화재위치에 따른 영향을 고려할 수 있도록 작성한다.
⑧ 소화설비의 작동 여부는 Fault Tree 기법에 의해서 시나리오에 반영할 수 있으며, 소화설비의 성공/실패 확률은 기술 데이터를 활용하거나 통계적인 방법에 의해서 신뢰성을 확보한 자료를 적용한다.
⑨ 화재 시 자연풍의 크기 및 방향은 터널 내 풍속에 영향을 미쳐 사고결과에 큰 영향을 미치므로 자연풍의 방향 및 크기를 고려하여 화재시나리오를 작성한다.
(4) 화재해석 일반사항
① 시나리오별 화재해석 결과는 사상자수 추정에 영향을 미치므로 기술적、통계적인 방법에 의해서 신뢰성을 확보한 기술 자료를 적용한다.
② 화재해석은 온도 및 연소생성물에 대해서 수행하며, 연소로 인해 발생되는 유해가스의 종류는 위험도 평가의 신뢰성을 확보할 수 있도록 연소이론에 근거하여 정한다.
③ 화재강도에 따른 연소생성물의 발생량은 화재 해석 툴에 따라서 상이한 입력 데이터를 요구할 수 있으므로 일반적으로 제시되는 값을 변환하여 사용할 수 있다.
(5) 대피해석 일반사항
① 대피해석을 위해서는 화재로 인한 정체차량의 정체길이, 정체차량 수, 차두간격 등 차량정체 특성의 분석 및 차량정체로 인한 터널 내 대피자 수의 산정이 필요하며, 다음 항과 같이 반영한다.
② 터널 내 진입 차량 수는 화재 발생 3분 이내에 차량의 진입이 차단되는 것으로 하여 산정한다.
③ 정체길이를 산정하는 경우, 정체시 차량밀도는 150~165pc/km、lane, 차종별 혼입률은 목표연도의 일평균교통량의 구성비를 적용하며, 차종별 차량의 길이는 도로설계기준에 제시된 기준을 적용한다.
④ 대피시간은 감지시간, 반응/결정시간, 안전지역으로 이동시간을 포함하며, 감지시간 및 반응/결정시간은 터널에 설치되는 화재탐지설비 및 경보설비의 성능 또는 신속성을 반영하여 결정할 수 있다.
⑤ 대피자의 이동속도(walking speed)는 대피자 밀도, 전방 대피자와의 거리, 가시거리에 의한 보행속도의 저하를 고려하여 산정하는 것을 원칙으로 한다.
(6) 사상자수의 추정을 위한 일반사항
① 대피자가 열환경 및 유해가스에 노출되어 이들로부터 받는 인체의 영향 정도는 유해가스에 대한 유효복용분량(FED : Fractional Effective Dose)에 의한 평가기법 및 유효안전피난시간(ASET : Available Safe Egress Time)과 필요안전피난시간(RSET : Required Safe Egress Time)에 대한 분석기법 등 통계적인 기법에 의해서 평가할 수 있다.
② 유효복용분량이 소정의 값을 초과하는 경우에 사상자로 판정하며, 화재영향의 경중에 따라서 등가사망자수로 고려하여 산정할 수 있다.
9.3 위험의 평가 기준

(1) 추정사상자수 - 사고발생빈도 선도(F/N 선도)

① 추정사상자수와 추정사상자수 이상이 사망자가 발생할 수 있는 빈도(사고발생 누적빈도)를 각각 로그좌표계의 x축과 y축에 표시한 것으로 추정사상자수 - 사고발생누적빈도 선도(Frequency(F) / Fatalities(N))라 한다.

② 정량적 위험도는 각 시나리오별로 사상자수를 추정하여 추정사상자수와 사고발생 누적빈도를 분석하고 이를 사회적 위험도(societal risk) 평가 기준과 비교하여 적정수준의 여부를 판정한다.

(2) 위험도 평가기준

① 정량적 위험도 평가결과는 총체적 위험도와 사상자수 - 사고발생 누적빈도(F/N) 선도에 의한다.

② 총체적 위험도는 시나리오별 사고발생 확률과 사망자 수의 곱을 구하고 이를 누적한 결과로 나타낸다.

③ 사회적 위험도의 평가는 ALARP 영역의 High Level 기준을 N=10, F=10 - 4으로 Low Level 기준을 N=10, F=10 - 6으로 할 것을 권장한다.

9.4 위험도 평가예

(1) 본 정량적 위험도 평가예는 실제 위험도평가에 적용할 수 있는 기술 데이터를 예시한 것으로 위험도 평가 시 기술적인 자료가 없는 경우에는 예시된 자료를 인용하여 적용할 수 있다.

(2) 연도별 사고발생률은 <표 1.9.1>과 같이 제시한다.

① 표에서 주행거리계는 교통안전관리공단의 보고서를 인용하여 작성한 것이다.

② 터널 내 차종별 화재사고 발생률은 국가안전처의 차량 화재발생 통계자료를 근거하여 주차장 등 공지에서 발생한 화재건수를 제외하고 재분석한 결과이다.

③ 목표연도의 사고 발생률은 사고발생건수가 감소하는 추세에 있기 때문에 차종별 화재사고 발생률은 최근 5년간의 통계 데이터를 활용하여 재산정하여 적용할 수 있다.

(3) 일반도로터널의 사고발생시나리오는 <그림 1.9.1)>과 같으며, 화재강도의 적용 및 분기비는 다음과 같다.

① 차종별 화재강도의 적용

가. 승용차의 경우에는 화재강도를 5MW로 하며, 2대 연속 화재의 경우에는 10MW로 고려하고 분기비는 5% 이하로 적용하였다.

나. 화재강도별 버스 및 화물차량의 구성은 다음과 같이 적용하였다.

(가) 20MW : 버스(소형+대형)+소형트럭

(나) 30MW : 트럭중형+트럭(대형+특수) ×(1 - 탱크롤리 및 위험물 수송차량 구성비)

(다) 100MW : 트럭(대형+특수)×탱크롤리 및 위험물 수송차량 구성비

다. 탱크롤리 차량의 구성비는 5% (2009~2013년 화물차대수 분석결과, 평균 4.8%)로 적용하였다.

② 화재확대확률 : 각 차종의 화재 시 화재가 확대될 확률은 다음과 같이 적용하였다.

가. 승용차의 경우에는 60%로 적용하였다.

나. 화물차량 및 버스의 경우에는 한국도로공사의 통계데이터를 분석하여 15%(최대 14.8%)를 적용하였다.
다. 30MW와 100MW급 화재의 경우에 경미한 화재발생건수는 한 단계 낮은 단계의 화재의 발생건수에 추가하는 것으로 하였다.
③ 교통상황에 따른 화재발생 시나리오는 화재전 교통상황에 대해 정상소통을 98%, 정체상태를 2%로 산정한 결과이다.
④ 화재 시 제연성공여부는 제연팬 고장 및 운전모드에 따라 분기하였으며, 제트팬 고장확률은 10% 이내로 적용하였다.
⑤ 제트팬 고장 시 자연풍의 조건은 순풍 : 미풍 : 역풍으로 고려하며, 각각의 분기비는 균등하게 적용하였다.

<표 1.9.1> 사고발생률 분석

구분	년도	승용차	버스	화물차	계
화재발생건수 (건/년)	2009	1940	386	1391	3717
	2010	1849	389	1386	3624
	2011	1787	355	1379	3521
	2012	1739	351	1392	3482
	2013	1,622	320	1,374	3316
	2014	1,477	300	1,401	3,178
	2015	1,539	268	1,485	3,292
	2016	1,529	281	1,415	3,225
	2014년(5년간)	8,937	1,801	6,922	17,660
	2017년(5년간)	7,906	1,520	7,067	16,493
주행거리계 (10^6Veh·km)	2009	186,325	25,213	57,644	269,182
	2010	184,631	22,741	58,647	266,020
	2011	183,853	21,882	55,895	261,629
	2012	194,705	18,355	59,682	272,742
	2013	194,281	21,564	61,570	277,415
	2014	205,518	20,737	60,472	286,727
	2015	212,721	19,818	62,372	294,911
	2016	224,024	19,857	63,688	307,569
	2014년(5년간)	943,795	109,755	293,438	1,346,988
	2017년(5년간)	1,031,249	100,331	307,784	1,439,364
차종별 사고발생률 (건/억km.Veh)	2009	1.04	1.53	2.41	1.38
	2010	1.00	1.71	2.36	1.36
	2011	0.97	1.62	2.47	1.35
	2012	0.89	1.91	2.33	1.28
	2013	0.83	1.48	2.23	1.2
	2014	0.72	1.45	2.32	1.11
	2015	0.72	1.35	2.38	1.12
	2016	0.68	1.42	2.22	1.05
	2014년(5년간)	0.95	1.64	2.36	1.31
	2017년(5년간)	0.77	1.52	2.30	1.15

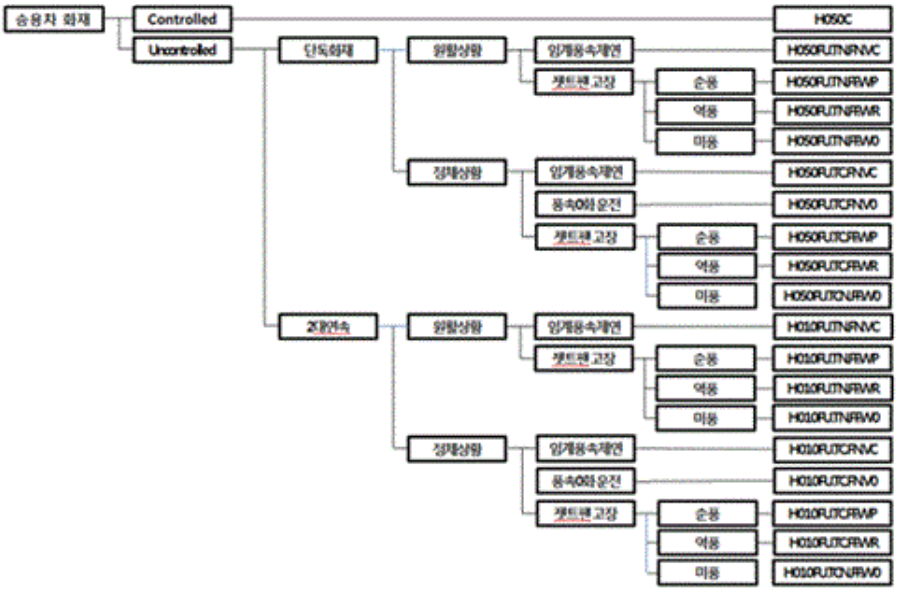

(a) 승용차

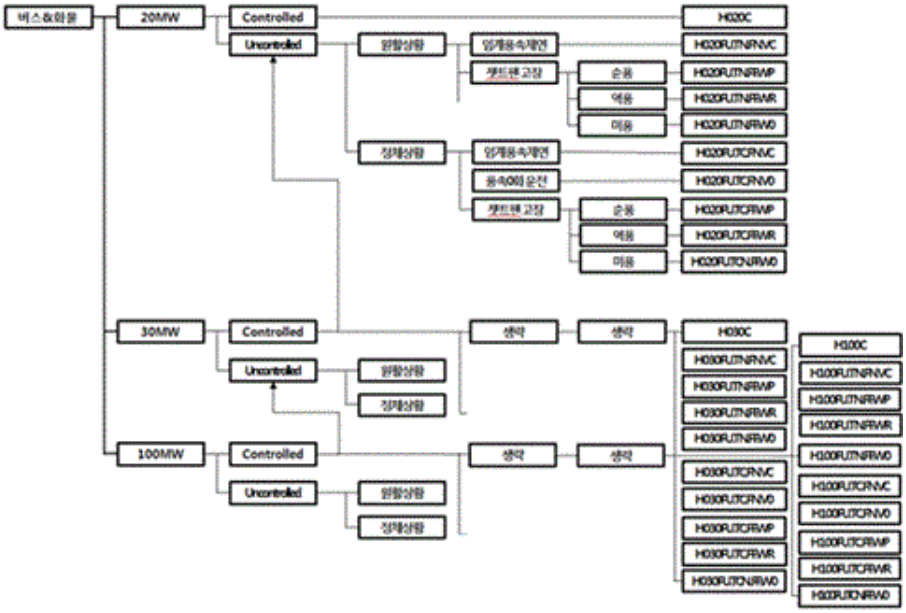

(b) 화물차

<그림 1.9.1> 일반도로터널 화재발생 시나리오

(4) 소형차 전용 터널의 사고발생시나리오는 <그림 1.9.2)>와 같으며, 화재강도 및 및 분기비는 다음과 같다.

① 승용차의 경우에는 화재강도를 5MW로 하며, 2대 연속 화재의 경우에는 10MW로 고려하고 분기비는 5% 이하로 적용하였다.

② 소형버스의 화재강도는 15MW를 적용하며, 화재확산확률은 15%를 적용한다.

③ 소형트럭의 화재강도는 20MW를 적용하며, 화재확산확률은 15%를 적용한다.

④ 화재전 교통상황에 대한 정체빈도는 서울시 도로에 대한 한시간 평균 주행속도가 10km/h 미만인 빈도수에 대한 확률을 적용할수 있으며, 2017년 11월의 통계 데이터 분석에 근거하여 2.5%를 적용하였다.

⑤ 화재시 제연성공여부는 제연팬 고장 및 운전모드에 따라 분기하였으며, 제트팬 고장확률은 10% 이내로 적용하였다.

⑥ 자연풍은 순풍, 미풍, 역풍으로 구분하여 적용하며, 도심지 터널이므로 미풍은 80%로 고려하였다.

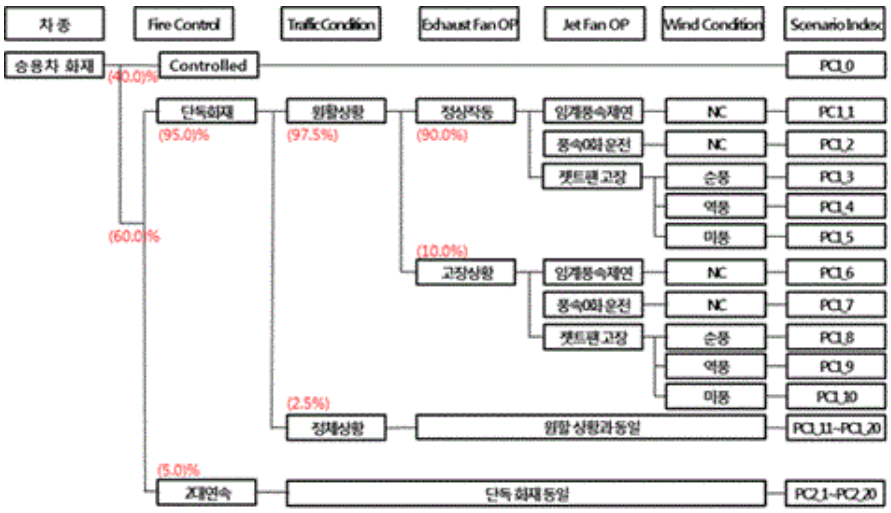

(a) 승용차

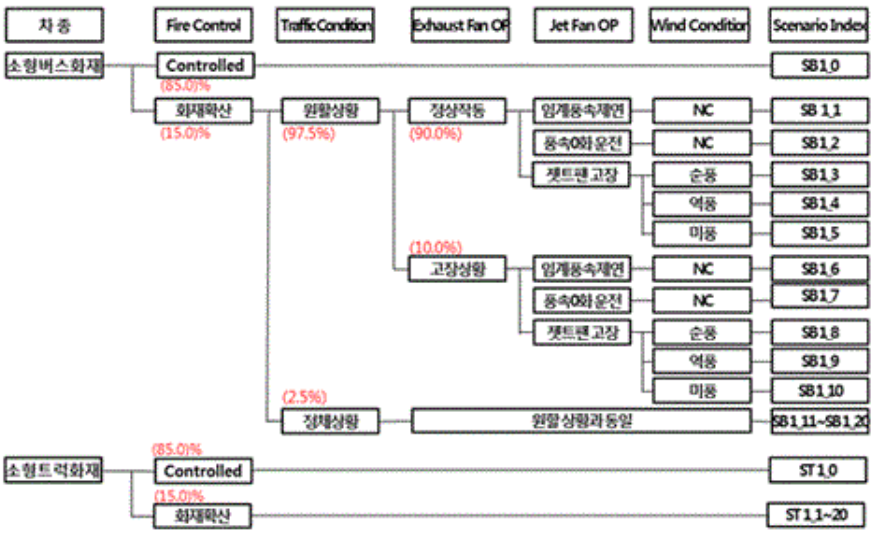

(b) 소형버스 및 소형트럭

<그림 1.9.2> 소형차 전용터널 화재시나리오

(5) 대피시간 산정을 위한 적용기준

① 도로터널 화재 시 대피시간은 다음과 같이 예시하며, 기술적인 데이터가 없는 경우에는 이를 적용할 수 있다.

② 대피시간은 감지시간, 반응/결정시간, 이동시간으로 구분하여 이들의 합을 대피시간으로 한다.

③ 화재감지시간은 자동화재탐지설비의 감지성능을 1분 이내에 화재를 감지할 수 있는 것을 요구하고 있기 때문에 감지가 성공하는 경우에는 1분 이내로 설정한다.

④ 대피결정시간은 차량을 버리는 시간과 대피를 결정하는 시간으로 구분하며, 이에 대한 정확한 기술 자료는 없으나, 본 지침에서는 외국의 연구자료를 인용하여 <표 1.9.2>에 제시한 시간대별

대피자의 행동특성 및 이에 따른 확률분포를 적용할 것을 권장한다.

⑤ 대피속도는 대피자 밀도, 전방 대피자와의 거리, 연기농도에 의한 가시도에 영향을 받으며, 식(1.9.1) 및 식(1.9.2)와 <그림 1.9.3>에 의해서 각 대피자에 대한 대피속도를 구하고 이중에 가장 작은 값을 적용할 것을 권장한다.

가. 전방의 대피자의 거리에 따른 대피속도

$$W_{spd} = V_u \cdot \mathrm{Sin}\left(\frac{90}{180}\pi \cdot \frac{D_p - b}{T_D - b}\right), \quad b \le D_p \le T_D$$

$$W_{spd} = V_u, \quad D_p > T_d \qquad (1.9.1)$$

여기서, V_u는 방해물이 없는 경우에 보행속도로

V_u = 1.4m/s, D_p는 앞사람과의 거리, T_D = 1.6m, b : body depth 이다.

<표 1.9.2> 대피특성에 따른 확률분포

그룹	반응시간			결정시간
	비율(%)		확률분포식	확률분포식
I	18.4	51	Norm(41.6, 17.1)	8% (지체없이 대피하는 비율) 0.08+(1−0.08)Norm(151.8)
II		49	Gumb(28.8, 155)	
II	81.6		GEV(−0.22,19.81, 33.08)	28% (지체없이 대피하는 비율) 0.28+(1−0.28)GEV(−0.44,13,8.42)
누적분포	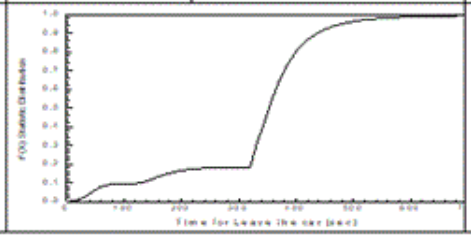			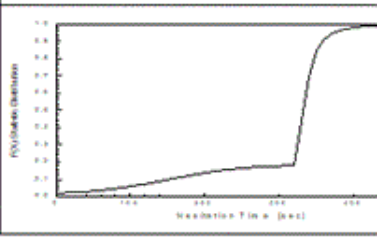

주) $\mathrm{Norm}(x;\mu,\sigma) = \frac{1}{\sigma\sqrt{2\pi}}\mathrm{Exp}\left(-\frac{1}{2}\left(\frac{X-\mu}{\sigma}\right)^2\right)$,

$\mathrm{GEV}(x;k,\mu,\sigma) = \mathrm{Exp}\left(\frac{1}{(1-k(x-\mu)/\sigma)^{1/k}}\right)$, $\mathrm{Gumb}(x;a,b) = \mathrm{Exp}\left(\frac{1}{\mathrm{Exp}\left(-\frac{(x-b)}{a}\right)}\right)$

나. 대피자 밀도에 따른 대피속도

$$W_{spd} = k - a \cdot k \cdot D, \quad D_H > 0.55 \ \text{person/m}^2$$

$$W_{spd} = 0.85k \qquad (1.9.2)$$

여기서, a=0.266 m^2/person, D_H : 거주밀도, k는 상수로 램프, 복도, 출입구의 경우에는 1.4 m/s 이다.

다. 가시도에 따른 대피속도

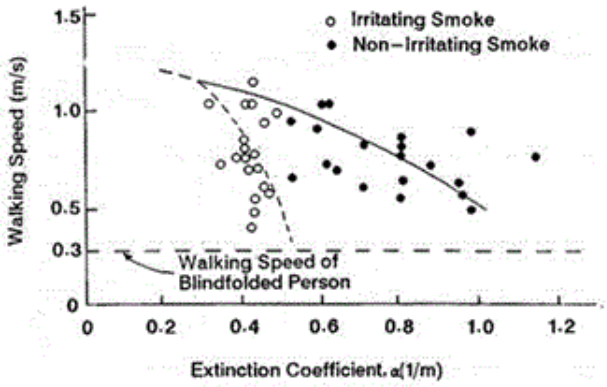

<그림 1.9.4> 가시도와 대피속도의 관계

⑥ 교통약자의 대피속도는 최대 0.6m/s를 기준으로 한다.

(6) 사상자수 추정기준

① 화재시 인체에 영향을 미치는 유해가스는 일산화탄소, 이산화탄소, HCN, 산소저감율 등이 있으나, 유효복용분량(FED)평가에 의해 사상자수를 추정하는 경우에 적용대상 가스는 현 시점의 기술적인 수준을 반영하여 결정할 수 있으며, 가장 대표적인 일산화탄소는 포함하여야 한다.

② 유해가스에 따른 유효복용분량 산정식은 식(1.9.3)~식(1.9.5)을 적용할 수 있다.

$$F_{ICO} = \frac{\%COHb}{D} = \frac{8.2925 \times 10^{-4}(ppmCO)^{1.036}t}{D} \qquad (1.9.3)$$

$$F_{IO_2} = \frac{t}{e^{8.13-0.54(20.9-\%O_2)}} \qquad (1.9.4)$$

$$F_{ICO_2} = \frac{t}{e^{(6.1623-0.5189\%CO_2)}} \qquad (1.9.5)$$

여기서, D : 의식불명에 이르게 하는 COHb%농도(%)로 30%를 적용한다. t : 시간(min), %O2 : 산소농도(%), %CO2 : 일산화탄소 농도이다.

③ 열환경에 대한 평가는 온도, 복사열을 포함할 수 있으며, 각각에 대해 노출되어 발생하는 위험분율(이하 유효복용분량으로 표현한다)은 식(1.9.6)와 식(1.9.7)을 적용할 것을 권장하며, 온도는 반드시 포함할 것을 권장한다.

$$F_{IHEAT} = \frac{t}{e^{5.1849-0.0273T}} \qquad (1.9.6)$$

$$F_{IRAD} = \frac{q''^{1.33}}{1.33}t \qquad (1.9.7)$$

여기서, T : 온도(℃), q" : 복사강도(radiative intensity : kW/㎡)이다.

④ 화재 시 유해가스 및 열환경이 인체에 미치는 영향은 복합적으로 나타나므로 각각에 대한 유효복용분량의 총합으로 인체에 미치는 영향 정도를 평가한다. 즉, 사상여부를 추정하기 위한 유효복용분량은 식(1.9.8)로 구할 수 있다.

$$FED_I = F_{ICO} \times V_{CO_2} + F_{ICO_2} + F_{IO} + F_{IHeat} + F_{IRAD} \qquad (1.9.8)$$

⑤ 일반적으로 식(1.9.8)에 의해 계산되는 유효복용분량(FED1)이 0.3 이상인 경우에는 사상자로 판단하며, 그 이하인 경우에는 경상자로 등가사상자수 산정기준에 의해서 평가할 수 있다.

(7) 사회적 위험도 평가 기준

① 사회적 위험도 평가기준은 경제협력개발기구(OECD)와 국제상설도로협회(WRA, 구 PIARC)및 다수의 국가에서 제시하고 있으며, 본 지침에서는 <그림 1.9.5>로 제시한다.

② 그림에서 Unacceptable 영역은 사회적으로 위험수준을 받아들일 수 없는 영역을 의미한다.

③ Acceptable 영역은 사회적으로 받아들이기에 충분히 낮은 위험영역을 의미한다.

④ ALARP 영역은 경제성을 고려하여 적극적인 노력에 의해서 위험수준을 낮춰야 하는 영역으로 정의된다.

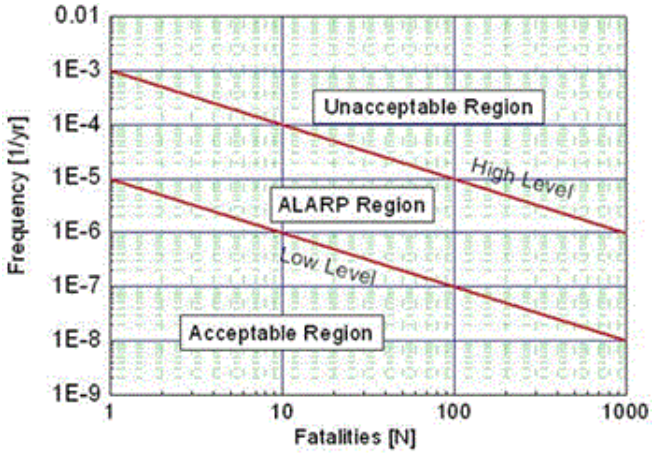

<그림 1.9.5> 사회적 위험도 평가기준

제 2 편 : 환기편

제 1 장 통 칙

1.1 목적

본 지침은 「도로법」 제10조, 제50조와「도로의 구조、시설에 관한 규칙」 제42조(터널의 환기시설 등)에 따라 도로터널 내 공기질을 유지하고, 터널 외부로 배출되는 오염물질을 제어하기 위하여 환기시설의 설계에 관한 사항을 규정함을 목적으로 한다.

1.2 적용범위

(1) 본 지침은 「도로법」 10조에서 규정하고 있는 고속국도, 일반국도, 특별시도, 광역시도, 지방도, 시도, 군도, 구도의 터널에 적용함을 표준으로 한다.

(2) 또한 「도로의 구조、시설에 관한 규칙」 제42조 ①항에 규정된 ‘ 환기시설 ’ 에 대하여 ③항 이외의 보다 세부적인 기술사항을 규정하며, 제1편 방재시설에 기술된 ‘ 도로터널 ‘ 에 적용한다.

1.3 용어정의

(1) 가스상물질 : 차량으로부터 배출되는 배출가스 중 일산화탄소(CO) 및 질소산화물(NOx)을 말한다.

(2) 갱구부 : 터널의 갱구부는 터널의 종단의 시점부와 종점부를 말한다.

(3) 교통밀도 : 도로의 성격에 따라 도로용량을 기준으로 주행속도별로 단위 길이당 주행차로에 있는 승용차량의 대수(pcu/km、lane)로 표현한 교통량를 말한다.

(4) 교통환기력 : 터널을 주행하는 차량의 피스톤 효과에 의하여 발생하는 환기력을 말한다.

(5) 경정기압 : 터널의 입、출구의 압력차이가 단순한 고도차에 의한 차이인 경우, 고도차 및 온도차에 의한 영향을 제거하기 위하여 관측된 기압(대기압)을 터널의 평균고도 기준점으로 환산한 기압을 말한다.

(6) 기계환기 : 터널환기를 위해 필요로 하는 소요환기량을 교통환기력으로 충족할 수 없는 경우, 환기설비를 설치하여 강제적으로 환기를 수행하는 것을 말한다.

(7) 기준배출량 : 차량으로부터 배출되는 질량단위 배출량(g/km or g/kW、hr)을 도로터널의 소요환기량 산정을 위하여 입자상물질은 ㎡/h, 가스상 물질인 CO, NOx는 ㎥/h로 단위 환산한 배출

량을 말한다.
(8) 기압장벽고 : 터널의 입ㆍ출구 주변 지형을 이용하여 풍압계수를 결정하는 장애벽면 크기를 정량화 한 것을 말한다.
(9) 도로터널 : 자동차의 통행을 목적으로 지반을 굴착하여 지하에 건설한 구조물, 개착공법으로 지중에 건설한 구조물(BOX형 지하차도), 기타 특수공법(침매공법 등)으로 하저에 건설한 구조물(침매터널 등)과 지상에 건설한 터널형 방음시설(방음터널)을 말한다.
(10) 도시지역 : 시가지를 형성하고 있는 지역이나 그 지역의 발전추세로 보아 시가지로 형성될 가능성이 높은 지역을 말한다.
(11) 등가저항면적() : 교통환기력을 계산하기 위해 터널 내공단면적에 따른 소형차량과 대형차량의 전면투영면적을 혼입률에 따라 보정하여 나타낸 등가면적을 말한다.
(12) 대면통행 : 하나의 도로에서 둘 이상의 차량이 서로 마주보며 반대방향으로 이동하는 통행방식을 말한다.
(13) 대배기구 방식 : 횡류환기방식의 일종으로 배기구에 개방/폐쇄가 가능한 전동댐퍼를 설치하여 화재시 화재지점 부근의 배기구를 개방하여 집중적으로 배연할 수 있는 제연방식을 말한다.
(14) 대형차 혼입률 : 설계연도의 연평균 일교통량의 차종별구성비 중 대형버스, 중형트럭, 대형트럭 및 특수트럭에 대한 구성비의 합을 말한다.
(15) 반횡류방식 : 터널에 급기 또는 배기덕트를 시설하여 급기 또는 배기만을 수행하는 횡류환기방식을 말한다.
(16) 본선터널 : 차량운행에 상용되는 주된 차로를 말하며 차량이 주행하는 터널을 말한다.
(17) 비엔진 입자상물질 : 차량의 엔진으로부터 배출되는 입자상물질이 아닌 차량의 타이어 및 브레이크 마모에 의해서 발생하는 입자상물질, 도로표면 마모 입자상물질, 재부유 입자상물질 등의 입자상물질을 말한다.
(18) 배기구 : 터널 환기시 오염공기를 배기하거나 화재발생시 화재연기를 배연하기 위한 개구부를 말한다.
(19) 배출가스 : 차량으로부터 배출되는 입자상 물질과 가스상 물질을 총칭한다.
(20) 배연(Smoke exhaust) : 화재시 발생하는 연기 및 열기류를 화재지점으로부터 외부로 배출하는 것을 말한다.
(21) 사갱(경사갱) : 터널굴착시 버력이나 재료의 운반을 위하여 굴착하는 것으로 일정한 경사를 가진갱을 말하며, 환기용갱으로 활용되기도 한다.
(22) 설계속도 : 차량의 주행에 영향을 미치는 도로의 기하구조를 설계하기 위하여 정하는 속도로써, 도로설계요소의 기능이 충분히 발휘될 수 있는 조건에서 보통의 운전기술을 가진 운전자가 도로의 어느 구간에서도 쾌적성을 잃지 않고 안전하게 주행할 수 있는 속도(km/h)이다.
(23) 수직갱(연직갱) : 터널공사 및 환기나 배연을 위하여 수직으로 굴착된 갱도를 말한다.
(24) 슬립스트리밍(Slip streaming) 효과 : 앞차의 후미에서 발생하는 난류오 인하여 뒤차의 차량항력이 감소하는 효과를 말한다.

(25) 소요환기량 : 터널 환기시설 용량결정을 위해 주행속도별로 차량으로 배출되는 오염물질을 처리하기 위해 필요한 단위 시간당 환기풍량(㎥/s)을 말한다.
(26) 승용차 환산계수(PCE) : 승용차 이외의 차종(트럭, 버스 등의 중차량) 1대와 대체될 수 있는 승용차 대수의 계수비를 말한다.
(27) 유해가스 : 화재시 인체나 주위환경에 유해한 작용을 일으키는 일산화탄소, 탄화수소, 질소산화물, 연기 등의 연소가스를 말한다.
(28) 일산화탄소(CO) : 차량의 엔진내에서 연료의 연소시 불완전 연소에 의해 생성되는 물질을 말한다.
(29) 연평균교통량(AADT) : Average Annual Daily Traffic으로 년평균 일교통량으로 교통량의 정도를 나타내며, 1년 동안 도로의 한 지점 또는 일정도로 구간을 지나는 양방향 교통량을 365일로 나눈 교통량을 말한다.
(30) 입자상물질 : 차량으로 부터 배출되는 배출가스 중 입자상물질(Smoke 또는 PM(Particulate matter))을 지칭한다.
(31) 임계자연풍속 : 대면통행시 소요환기량에 따른 처리풍속(Vreq=Qreq/Ar)과 터널내 실제풍속(Vr*)을 비교하여 자연환기 또는 기계환기 여부를 결정할 때, 환기방식을 구별하는 임계점에서의 자연풍 크기를 임계자연풍(Vn*)이라 한다.
(32) 자연환기 : 터널환기를 위해 필요로 하는 소요환기량을 교통환기력으로 충족할 수 있는 경우에 별도의 환기설비 없이 환기를 수행하는 것을 말한다.
(33) 조합환기방식 : 도로터널의 환기방식 중 종류환기방식과 (반)횡류환기방식식을 결합한 환기방식을 말한다.
(34) 주행속도 : 도로의 일정 구간을 차량이 주행할 때, 구간의 길이를 주행한 시간으로 나눈 값을 말한다.
(35) 종류환기방식 : 터널입구 또는 연직갱, 경사갱 등으로 부터 신선공기를 유입하여 환기기의 승압효과에 의해서 터널내에 종방향 기류를 형성하여 터널출구 또는 연직갱, 경사갱 등으로 오염된 공기나 화재연기를 배출하는 방식을 말한다.
(36) 중방향계수(D) : 양방향 교통량에 대한 중방향 교통량의 비율을 나타내는 계수를 말한다.
(37) 질소산화물(NOx) : 차량의 엔진내에서 연료의 연소시 고온에 의하여 공기중의 질소와 산소가 열반응하여 생성되는 물질을 말한다.
(38) 제연(Smoke control) : 화재시 연기 및 열기류의 흐름방향을 제어하는 것을 말한다.
(39) 제작차 허용배출기준 : 제작차 허용배출량 기준(Emission standards)으로 환경부의 대기환경보전법 시행규칙의 ‘ 별첨17, 제작차배출 허용기준 ’ 을 말한다.
(40) 차도 : 자동차의 통행에 사용되며 차로로 구성된 도로의 부분을 말한다.
(41) 차등차속 : 대면통행시 방향별로 서로 다른 교통량에 의해 형성되는 주행차속의 차이를 말한다.
(42) 차로 : 자동차가 도로의 정해진 부분을 한줄로 통행할 수 있도록 차선에 의하여 구분되는 차도의 부분을 말한다.

(43) 차로수 : 양방향 차로(오르막차로, 회전차로, 변속차로 및 양보차로는 제외)의 수를 합한 것을 말한다.
(44) 차선 : 차로와 차로를 구분하기 위하여 그 경계지점에 표시하는 선을 말한다.
(45) 피스톤 효과 : 터널을 운행하는 차량의 공기저항에 의해서 기류가 형성되는 효과로 교통환기력을 발생시키는 역할을 한다.
(46) 한계풍속 : 터널 내 환기시설 등에 의해 형성되는 기류속도의 최대값을 규정해 놓은 한계치를 말한다.
(47) 환기시설 : 터널내 차량으로부터 배출되는 오염물질을 희석, 배기 또는 정화하기 위하여 신선공기를 급기하거나 오염공기를 배출하거나 공기정화시설로 유입하기 위한 설비를 말한다.
(48) 환기특성도 : 터널연장과 종단경사에 따른 소요환기량의 관계를 나타낸 그래프로, 내공단면적과 소요환기량의 관계를 통해 종단경사에 따른 특정 종류식 환기방식의 한계연장을 나타낸다.
(49) 환산교통량 : 일반차량(대)를 승용차량(PCU)로 환산한 교통량을 말한다.
(50) 횡류환기방식 : 터널에 설치된 급、배기 덕트를 통해서 급기와 배기를 동시에 수행하는 방식으로 평상시에는 신선공기를 급기하고 차량에서 배출되는 오염된 공기를 배기하며, 화재 시에는 화재로 인해 발생하는 연기를 배기하는 방식을 말한다.

제 2 장 도로터널 환기시설

2.1 일반사항

(1) 도로터널에서의 설계 소요환기량은 입자상물질(매연), 일산화탄소, 질소산화물의 오염물질을 대상으로 산출한다.
(2) 오염물질에 대한 환기량 산정을 위한 차종별 기준배출량은 환경부의 ‘ 대기환경보전법 시행규칙 ’ 에서 정한 오염물질별 ‘ 제작차 배출량 허용기준 ’ 적용을 표준으로 한다.
(3) 터널 내 환기대상 오염물질별 허용농도기준은 제3장에서 기술한 터널 내 허용농도 기준을 만족하여야 한다.
(4) 터널 내 풍속기준은 ‘ 제3장 소요환기량 산정기준 ’ 내 ‘ 3.8 터널내 한계풍속 ’ 에서 기술한 터널 내 한계풍속 기준을 만족하여야 한다.
(5) 추정교통량이 현저하게 적은 터널이나 지방부 터널과 같이 주행속도가 높고, 지、정체 발생확률이 낮은 터널일 경우에는 환기검토 제외속도를 적용하여 환기시스템을 설계할 수 있다.
(6) 환기방식 선정시에는 교통조건, 주변 환경조건, 내공단면적, 대표직경과 같은 터널조건, 경사도, 표고(계획고), 외부자연풍과 같은 지형 및 기상조건, 화재 시 피난 안전성, 유지관리, 경제성, 기타 단계건설 및 관련법규를 종합적으로 검토하여야 한다.
(7) 환기시설은 화재 발생 시, 제연이나 배연시설로 운영되므로 환기방식의 선정 단계부터 비상시 안전성에 대하여 고려하여야 한다.
(8) 기타 본 지침에서 기술하지 않은 사항에 대하여 환기시설을 계획할 경우는 모형실험이나 수치해석 등을 통하여 환기시설의 적정성 검증하여 신뢰성을 확보하여야 한다.

2.2 환기시설 계획 및 조사

2.2.1 환기시설 계획

(1) 환기시설은 터널의 단면적 및 단면형상 등과 같은 터널 본체 구조 결정과 노선선정 등 전체 터널 설계 계획에 영향을 미치기 때문에 면밀하게 계획하여야 한다.

(2) 도로터널의 환기시스템 계획 및 설계는 일반적으로 <그림 2.2.1>에 따른 단계로 검토한다.

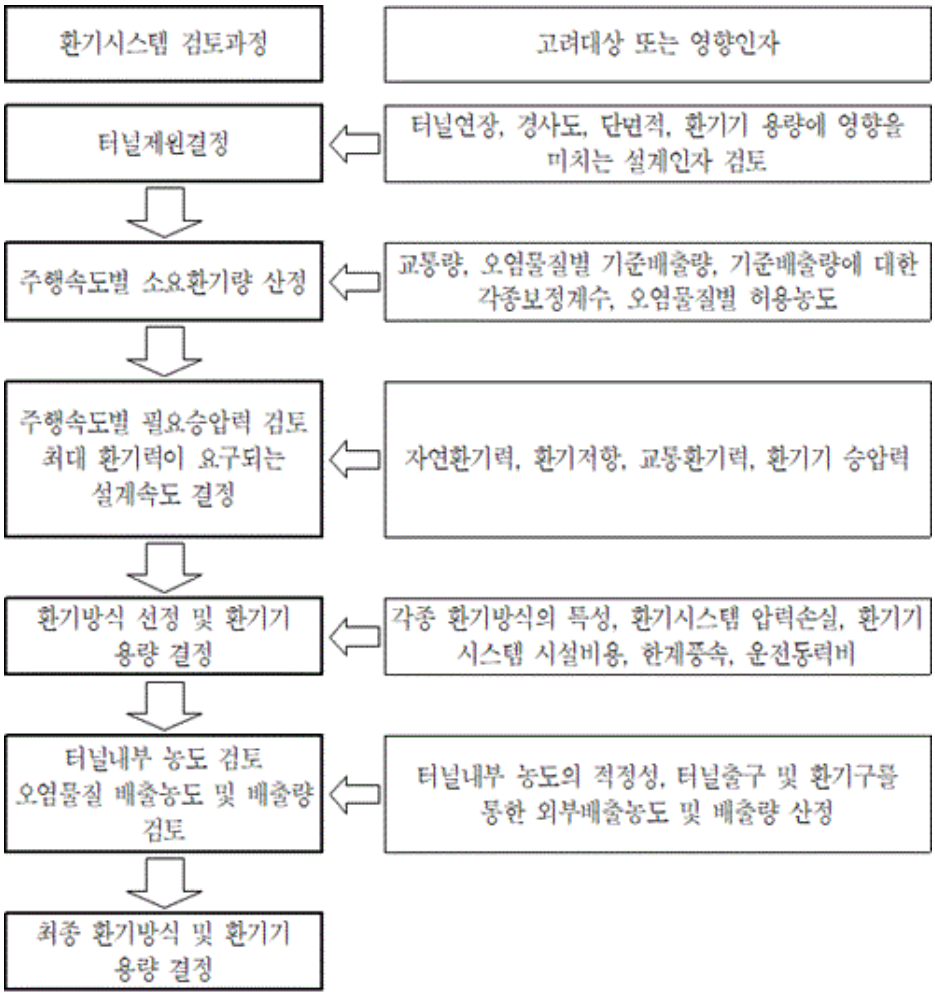

<그림 2.2.1> 도로터널 환기시스템 검토단계 및 영향인자

(3) 환기설계 목표년도는 공용개시 후 20년 후를 표준으로 한다. 다만, 교통량의 급격한 변화가 예상되는 경우에는 5년 단위로 교통량 변동을 고려하여 단계건설을 계획할 수 있다.

(4) 환기시설은 화재 발생 시에 제연이나 배연시설로 운영되므로 환기방식의 선정 단계부터 비상시 안전성을 고려하여야 한다. 제연이나 배연시설 용량이 평상시 환기시설 용량을 초과하는 경우에는 제ㆍ배연용량으로 환기시설 용량을 결정하여야 한다.

(5) 도로터널 내부의 공기는 터널을 운행하는 자동차의 배출가스 등에 의하여 오염된다. 따라서, 터널 이용자의 건강과 안전을 위해서 오염물질의 농도를 소정의 수준이하로 유지하기 위한 환기가 필요하다.

(6) 터널 환기시설 계획시 검토대상 오염물질은 이용자의 안전운행에 직접적이고 단시간에 영향을 미치는 가스상물질(일산화탄소와 질소산화물)과 입자상물질로 한다.

(7) 도로터널에서 발생하는 오염물질은 터널 출구, 환기소 등을 통해서 집중적으로 배출되므로, 터널출구 및 환기소가 도시지역에 설치되는 경우에는 오염물질의 배출을 최소화할 수 있는 방식을 적용하여 설계한다. 또한, 환기소 설치를 최소화하는 방안 및 터널 출구부에 오염물질 배출량을 최소화하는 방안을 검토하여 설계한다.
(8) 도로터널의 환기는 교통환기력 만으로 요구되는 수준의 환기가 가능한 경우에는 자연환기방식으로 환기하며, 그렇지 못한 경우에는 기계환기방식으로 환기한다.
(9) 기계환기방식의 선정시에는 터널의 본체시공과 연관하여 환기 및 방재시스템 설치계획, 주변환경에 미치는 영향 등을 고려하여 신뢰성과 경제성이 우수한 방식을 선정한다.
(10) 차량의 오염물질 배출량은 터널의 환기량 및 환기기 용량에 직접적으로 영향을 미치므로 차량의 오염물질 배출량 저감 추세 등을 고려하여 검토되어야 한다.
(11) 터널의 환기기 용량은 도로설계조건에서 최대 교통량을 반영하여 설계하는 것이 일반적이며, 연차별 평균 일교통량의 변동이 심한 경우나 장래에 터널의 증설 계획 등이 있는 경우에는 단계건설을 검토할 수 있다.
(12) 터널 내부에 보행자 도로 및 자전거 도로가 있는 경우에는 차량에서 배출되는 오염물질의 영향을 최소화할 수 있도록 해당 공간에 격벽 등을 설치하여 분리하거나 오염물질에 대한 허용농도 기준을 강화하여 적용한다.
2.2.2 환기시설 계획을 위한 조사
(1) 환기시설은 교통, 기상, 환경에 대하여 조사ㆍ분석을 통해 계획하며, 환기시설 조사ㆍ분석 자료는 환기시스템 설계를 위한 기초자료로 활용한다.
(2) 터널 운영 중에 배출되는 오염물질이 주변 환경에 미치는 영향에 대한 검토 시에도 활용한다.
(3) 교통관련 조사
① 환기를 위한 소요환기량은 도로의 설계교통량(최대용량)을 근거로 산정하므로 일평균교통량의 대소는 환기량에 큰 영향을 미치지는 않는다. 그러나 단계건설의 필요성을 검토하기 위해서 연차별 일평균교통량의 변화추세에 대한 검토가 필요하다.
② 차종별 구성비는 소요환기량 및 환기시스템 용량에 영향으로 미치므로 이에 대한 조사를 수행한다.
③ 사용연료에 따라 오염물질 배출특성이 상이하므로 디젤 차량과 가솔린 차량의 구성비에 대한 조사를 수행한다.
(4) 기상관련 조사
① 기상조사는 자연풍에 의한 환기저항 및 갱구부(터널의 입구부 또는 출구부) 또는 환기탑 주위에서 배출되는 오염물질의 확산, 터널 출구부의 결빙, 터널로 유입되는 공기의 조건 등을 검토하기 위해서 수행한다.
② 기상과 관련된 조사사항은 터널 입ㆍ출구부 및 환기소 부근의 온도, 풍속 및 풍향, 결빙일수, 강설량, 안개일수 등이며, 이들은 기상청의 자료를 근거로 하며 터널에 근접한 기상청 자료를 보정하여 사용할 수 있다.

(5) 환경관련 조사

① 환경에 대한 조사는 터널에서 배출되는 오염물질이 주변 환경에 미치는 영향과 터널로 유입되는 공기가 터널 내 오염물질 농도에 미치는 영향을 검토하기 위해서 수행한다.

② 환경에 미치는 영향을 예측하기 위해서는 터널 주변의 기상조건과 대기환경농도, 터널 출구 및 환기소에서 배출되는 오염물질별 배출량 및 풍량이 검토되어야 한다.

③ 환경영향 평가 시 필요한 터널 및 환기소에서 배출되는 오염물질별 배출량 및 풍량은 터널 환기설계 시 주행속도별로 산정하여 최대배출량 값을 적용한다.

(6) 관련법규

① 환기시설의 설치 및 유지관리 수행을 위해 「도로의 구조ㆍ시설에 관한 규칙」,「터널 환기, 조명, 방재시설(환기시설) (KDS 27 60 00)」 등 관련된 법규내용을 검토하여야 한다.

② 「대기질 환경기준」, 「환경정책기본법」등을 조사하여 환기시설이 공해방지 및 환경보전, 재해방지, 안전 등의 항목에 위배되지 않도록 하여야 한다.

제 3 장 소요환기량 산정기준

3.1 소요환기량 산정기준의 일반사항

(1) 터널 내 환기대상 오염물질은 일산화탄소(CO), 질소산화물(NOx), 입자상물질(매연)로 한다.

(2) 터널의 소요환기량은 주행속도별(10~80km/h 범위에서 10km/h 단계)로 산정한다.

(3) 각 오염물질에 대한 소요환기량은 터널을 운행하고 있는 차량에서 발생하는 오염물질 총 발생량(가스상물질은 ㎥/s, 입자상물질은 ㎡/s)을 산정하고 이를 허용농도와 대기농도의 차로 나누어 주행속도별로 산정한다.

3.2 소요환기량 산정을 위한 교통량 산정방법

3.2.1 차종 구분

(1) 소요환기량 산정을 위한 차종은 7개 차종으로 구분한다.

(2) 7개 차종은 승용차, 버스(소형, 보통), 트럭(소형, 보통, 대형, 특수)로 한다.

(3) 승용차는 사용연료에 따라 휘발유와 경유로 구분한다.

(4) 차종 구분 및 자동차의 제원은 <표 2.3.1>을 참고하여 적용한다.

<표 2.3.1> 차종별 차량제원

구 분		승용차		버 스		트 럭				
									특수	
		휘발유	경유	소형	보통	소형	보통	대형	세미 트레일러	풀 트레일러
단위중량당 마력(PS/톤)		68.6		33.6	18.6	33.5	17.8	13.5	7.4	8.6
무게 [톤]	차중량	1.08		1.48	9.49	1.41	3.25	8.30	13.83	14.45
	총중량	1.37		2.20	12.16	2.39	6.22	18.55	45.02	36.45
차체 규격 [cm]	길이	434		450	1,077	452	610	874	1,831	1,872
	너비	168		165	245	168	202	248	261	260
	높이	144		197	312	168	227	321	286	307
마력	[HP]	94		74	226	80	111	250	332	315
	[kW]	69.1		54.4	166.2	58.8	81.6	183.9	244.2	231.7

3.2.2 주행속도별 터널 내 차량수 산정

(1) 환기시스템 용량 결정을 위한 소요환기량 산정 시 교통량은 해당 도로의 최대설계교통량을 적용한다.

(2) 최대설계 교통량은 목표년도의 설계교통량을 기준으로 산정한다.

(3) 차종별 교통량은 주행속도별로 교통밀도를 산정하고 설계교통량을 근거로 하여 차종별 구성비를 반영하여 산정한다.

(4) 교통밀도는 식(2.3.1)으로 산정하며, 터널의 입지조건 및 설계조건에 따른 최대교통량 및 주행속도 0km/hr 에서 정체교통량을 고려하여 구한다.

$$D_t = \frac{D_o \times M_{max}}{[D_o \times V + M_{max} \times (1 - V/60)^2]} \qquad (2.3.1)$$

여기서, D_t : 교통밀도(pcu/km · lane), D_o : 정체시 교통량(속도 V=0 km/h 에서 150~165pcu/km · lane 적용), M_{max} : 최대가능교통량 또는 도로용량(pcu/h · lane), V : 주행속도(km/h) 이다.

(5) 교통밀도는 승용차 대수로 산정되므로 터널 입지 조건 및 설계조건에 따른 승용차 환산계수(PCE)는 <표 2.3.2>를 적용하여 차량수를 산정한다.

<표 2.3.2> 승용차 환산계수(PCE)

도로구분	승용차	소형버스	대형버스	소형트럭	중형트럭	대형트럭	특수트럭
고속도로	1	1	1.5	1	1.5	1.5	2
다차선	1	1	1.5	1	1.5	1.5	2
이차선	1	1	1.5	1	1.5	1.5	1.9

3.3 소요환기량 산정을 위한 기준배출량

(1) 소요환기량을 산정을 위한 차종별 기준배출량은 「대기환경보전법 시행규칙」의 ‘ 별첨 17. 제작차 배출허용기준 ’ 을 적용하여 산정하며, 차종별 오염물질별 기준배출량은 <표 2.3.3>과 같

이 제시한다. 다만, <표 2.3.3>은 2019년에 고시된 「대기환경보전법 시행규칙」의 ‘ 별첨 17. 제작차 배출허용기준 ’ 을 근거하여 산정된 것이다.

<표 2.3.3>도로터널 소요환기량 산정을 위한 기준배출량(㎥/h 또는 ㎥/h)

차 종	승용차		버 스		트 럭			
			소형	대형	소형	중형	대형	특수
연 료	휘발유	경유	경유	경유	경유	경유	경유	경유
입자상물질 (㎥/h)	0.0000	0.8712	0.8712	7.7917	0.8712	3.8269	8.6191	11.1532
CO (㎥/h)	0.0178	0.0172	0.0217	0.5541	0.0217	0.2721	0.6129	0.7931
NOx (㎥/h)	0.0000	0.0017	0.0022	0.0382	0.0022	0.0188	0.0423	0.0547

(2) 입자상물질의 배출량은 비엔진 입자상물질 발생량을 고려하여야 한다.

① 비엔진 발생 입자상물질은 타이어 및 브레이크 마모에 의한 입자상물질, 도로표면 마모에 의한 입자상물질, 재부유 입자상물질 등 을 의미하며, <표 2.3.4>를 참고하여 적용한다.

<표 2.3.4> 차속별 비엔진 입자상물질 발생량

차속[km/h]	승용차 [㎥/h]		대형차 [㎥/h]	
	양방향	일방향	양방향	일방향
0	0.0	0.0	0.0	0.0
10	1.1	0.7	5.1	4.4
20	2.2	1.3	10.1	8.8
30	3.4	2.0	15.2	13.3
40	4.5	2.6	20.2	17.7
50	5.6	3.3	25.3	22.1
60	6.7	3.9	30.3	26.5
70	7.8	4.6	35.4	30.9
80	9.0	5.3	40.4	35.3
90	10.1	5.9	45.5	39.8
100	11.2	6.6	50.6	44.2
110	12.3	7.2	-	-
120	13.4	7.9	-	-
130	14.6	8.6	-	-

3.4 소요환기량 산정을 위한 각종 보정계수

(1) 차량에서 배출되는 오염물질의 배출량은 주행속도, 경사도, 표고, 차령에 따라 다르기 때문에 이에 대해서 기준배출량을 보정하여 산정한다.

(2) 각종 보정계수 중 제시되지 않은 경사도에 대한 적용은 전 · 후 경사도의 값을 보간하여 적용할 수 있다.

3.4.1 속도 · 경사 보정계수

(1) 속도 · 경사 보정계수는 차종별로 <표 2.4.1>~<표 2.4.12>를 적용한다.

<표 2.4.1> 입자상물질에 대한 속도 · 경사보정계수
(차종 : 승용차, 사용연료 : 휘발유)

차속 (km/hr)	경사도(%)						
	-6	-4	-2	0	2	4	6
0	0.000	0.000	0.000	0.000	0.000	0.000	0.000
10	0.500	0.500	0.500	0.500	1.000	1.000	1.000
20	0.500	0.500	0.500	1.000	1.000	1.000	1.500
30	0.500	0.500	0.500	1.000	1.000	1.500	2.000
40	1.000	1.000	1.000	1.000	1.500	2.000	2.500
50	1.000	1.000	1.000	1.000	1.500	2.000	3.000
60	1.000	1.000	1.000	1.500	2.000	3.000	4.500
70	1.000	1.000	1.500	1.500	2.500	4.500	7.500
80	1.000	1.500	1.500	2.500	4.000	6.500	12.000
90	1.500	1.500	1.500	3.000	6.000	10.500	19.000
100	2.500	1.500	2.000	3.500	7.500	14.500	24.500
110	3.500	3.000	3.500	5.500	10.000	18.500	31.000
120	5.000	4.500	6.500	10.000	16.500	25.000	40.000
130	6.500	8.000	11.500	18.500	29.000	39.500	52.000

<표 2.4.2> 입자상물질에 대한 속도 · 경사보정계수
(차종 : 승용차, 사용연료 : 경유)

차속 (km/hr)	경사도(%)						
	-6	-4	-2	0	2	4	6
0	0.174	0.174	0.174	0.174	0.174	0.174	0.174
10	0.478	0.522	0.565	0.652	0.696	0.783	0.870
20	0.478	0.565	0.652	0.783	0.870	1.000	1.174
30	0.478	0.609	0.696	0.870	1.000	1.174	1.348
40	0.522	0.609	0.783	1.000	1.217	1.478	1.739
50	0.522	0.652	0.870	1.174	1.478	1.826	2.087
60	0.565	0.696	0.913	1.217	1.652	2.130	2.609
70	0.565	0.783	1.087	1.391	1.870	2.304	3.043
80	0.565	0.826	1.217	1.652	2.304	2.870	3.739
90	0.652	0.957	1.391	2.000	2.826	3.565	4.217
100	0.870	1.130	1.652	2.435	3.304	4.087	4.609
110	1.174	1.522	2.043	2.870	3.870	4.565	5.087
120	1.478	2.000	2.739	3.435	4.174	4.870	5.435
130	1.870	2.696	3.522	4.304	4.826	5.478	6.130

<표 2.4.3> 입자상물질에 대한 속도 · 경사보정계수

(차종 : 소형버스/소형트럭, 사용연료 : 경유)

차속 (km/hr)	경사도(%)						
	-6	-4	-2	0	2	4	6
0	0.143	0.143	0.143	0.143	0.143	0.143	0.143
10	0.429	0.476	0.524	0.619	0.690	0.786	0.857
20	0.476	0.548	0.667	0.786	0.905	1.095	1.310
30	0.476	0.548	0.690	0.833	1.119	1.405	1.667
40	0.500	0.667	0.786	1.000	1.286	1.714	2.024
50	0.476	0.643	0.881	1.143	1.452	2.095	2.238
60	0.548	0.714	1.000	1.405	1.714	2.500	2.833
70	0.595	0.786	1.095	1.643	2.333	2.905	3.405
80	0.929	1.095	1.524	2.167	2.929	3.524	4.119
90	1.357	1.595	1.976	2.690	3.476	4.143	4.857
100	1.833	2.167	2.619	3.167	3.929	4.714	5.405
110	2.190	2.643	3.143	3.810	4.524	5.310	5.976
120	2.571	3.143	3.690	4.286	5.119	5.905	6.405
130	2.857	3.500	4.095	4.881	5.762	6.357	6.571

<표 2.4.4> 입자상물질에 대한 속도 · 경사보정계수

(차종:대형버스/중형트럭/대형트럭/특수트럭, 사용연료:경유)

차속 (km/hr)	경사도(%)						
	-6	-4	-2	0	2	4	6
0	0.225	0.225	0.225	0.225	0.225	0.225	0.225
10	0.538	0.613	0.700	0.788	0.888	0.988	1.075
20	0.463	0.538	0.700	0.813	0.925	1.063	1.200
30	0.438	0.513	0.700	0.850	1.050	1.238	1.413
40	0.413	0.488	0.725	1.000	1.313	1.613	1.875
50	0.388	0.463	0.725	1.075	1.488	1.863	2.188
60	0.388	0.463	0.750	1.163	1.788	2.413	2.825
70	0.388	0.475	0.788	1.263	2.088	2.950	3.463
80	0.413	0.463	0.825	1.538	2.425	3.500	4.100
90	0.438	0.488	0.825	1.800	2.713	3.563	4.138
100	0.438	0.488	0.850	1.875	2.875	3.675	4.163

〈표 2.4.5〉 CO 속도 · 경사보정계수

(차종 : 승용차, 사용연료 : 휘발유)

차속 (km/hr)	경사도(%)						
	-6	-4	-2	0	2	4	6
0	0.394	0.394	0.394	0.394	0.394	0.394	0.394
10	0.562	0.642	0.708	0.803	0.876	1.029	1.212
20	0.613	0.745	0.920	1.131	1.657	2.584	3.664
30	0.562	0.679	0.810	1.000	1.263	1.664	2.270
40	0.606	0.752	0.942	1.197	1.628	2.423	3.569
50	0.650	0.861	1.022	1.328	1.737	2.416	3.409
60	0.620	0.832	0.971	1.328	1.847	2.759	4.321
70	0.723	0.971	1.307	1.869	2.657	4.409	7.956
80	0.912	1.182	1.540	2.263	3.635	6.504	12.131
90	0.854	1.146	1.657	2.599	4.927	10.664	19.292
100	1.131	1.526	2.307	3.679	6.270	15.285	30.343
110	1.949	2.423	3.460	5.701	10.847	23.810	57.752
120	3.445	4.007	5.409	9.540	18.964	44.117	109.942
130	6.226	7.752	10.380	17.270	36.810	96.255	187.496

〈표 2.4.6〉 CO 속도 · 경사보정계수

(차종 : 승용차, 사용연료 : 경유)

차속 (km/hr)	경사도(%)						
	-6	-4	-2	0	2	4	6
0	0.150	0.150	0.150	0.150	0.150	0.150	0.150
10	0.400	0.450	0.550	0.650	0.750	0.900	1.000
20	0.450	0.500	0.650	1.400	1.650	1.800	2.050
30	0.450	0.600	0.700	1.200	1.500	1.750	1.950
40	0.450	0.600	0.700	1.000	1.350	1.600	1.850
50	0.500	0.550	0.700	0.900	1.300	1.550	1.800
60	0.500	0.550	0.600	0.800	1.200	1.500	1.800
70	0.500	0.550	0.600	0.800	1.050	1.400	1.700
80	0.450	0.550	0.600	0.800	1.050	1.200	1.600
90	0.450	0.500	0.600	0.750	0.950	1.050	1.450
100	0.500	0.550	0.600	0.650	0.800	0.950	1.350
110	0.600	0.600	0.600	0.700	0.750	0.850	1.250
120	0.650	0.650	0.600	0.700	0.900	1.000	1.400
130	0.700	0.700	0.600	0.700	1.000	1.200	1.450

<표 2.4.7> CO 속도 · 경사보정계수

(차종 : 소형버스/소형트럭, 사용연료 : 경유)

차속 (km/hr)	경사도(%)						
	-6	-4	-2	0	2	4	6
0	0.200	0.200	0.200	0.200	0.200	0.200	0.200
10	0.450	0.500	0.600	0.750	0.800	0.900	1.050
20	0.500	0.600	0.750	0.900	0.950	1.050	1.150
30	0.500	0.650	0.800	1.000	1.100	1.200	1.300
40	0.550	0.650	0.850	1.000	1.150	1.250	1.450
50	0.550	0.700	0.850	1.050	1.250	1.400	1.500
60	0.500	0.700	0.850	1.050	1.350	1.500	1.700
70	0.550	0.800	0.900	1.150	1.500	1.650	1.900
80	0.700	0.850	0.950	1.250	1.650	1.800	2.100
90	0.850	1.000	1.050	1.300	1.750	1.950	2.550
100	1.000	1.150	1.100	1.400	1.950	2.300	2.850
110	1.200	1.300	1.250	1.500	2.200	2.700	3.100
120	1.400	1.500	1.700	2.100	2.700	3.000	3.300
130	1.450	1.800	2.100	2.550	3.000	3.200	3.400

<표 2.4.8> CO 속도 · 경사보정계수

(차종:대형버스/중형트럭/대형트럭/특수트럭, 사용연료:경유)

차속 (km/hr)	경사도(%)						
	-6	-4	-2	0	2	4	6
0	0.141	0.141	0.141	0.141	0.141	0.141	0.141
10	0.435	0.524	0.643	0.781	0.903	1.041	1.164
20	0.372	0.424	0.662	0.829	0.974	1.138	1.309
30	0.323	0.375	0.680	0.888	1.138	1.405	1.572
40	0.216	0.323	0.699	1.000	1.387	1.788	2.048
50	0.152	0.230	0.717	1.093	1.606	2.112	2.409
60	0.130	0.227	0.736	1.297	1.981	2.316	2.517
70	0.134	0.227	0.755	1.498	2.346	2.520	2.625
80	0.134	0.227	0.770	1.703	2.725	2.870	2.848
90	0.134	0.227	0.825	1.747	2.814	3.089	3.063
100	0.134	0.227	0.829	1.844	2.903	3.294	3.271

<표 2.4.9> NOx 속도 · 경사보정계수

(차종 : 승용차, 사용연료 : 휘발유)

차속 (km/hr)	경사도(%)						
	-6	-4	-2	0	2	4	6
0	0.074	0.074	0.074	0.074	0.074	0.074	0.074
10	0.444	0.481	0.593	0.667	0.778	0.852	0.963
20	0.481	0.593	0.741	0.889	1.074	1.259	1.556
30	0.481	0.593	0.778	1.000	1.259	1.593	2.000
40	0.519	0.667	0.889	1.148	1.519	1.889	2.296
50	0.481	0.630	0.852	1.185	1.593	2.037	2.630
60	0.481	0.667	0.926	1.333	1.889	2.556	3.185
70	0.481	0.704	1.000	1.481	2.185	3.074	3.741
80	0.519	0.778	1.185	1.926	2.741	3.630	4.556
90	0.593	0.889	1.370	2.370	3.667	4.370	5.407
100	0.704	1.111	1.630	2.852	4.481	5.667	6.593
110	0.963	1.407	2.222	3.407	5.148	6.778	8.333
120	1.259	1.852	3.037	4.519	6.037	8.037	9.778
130	1.630	2.667	4.815	6.630	7.333	9.148	11.000

<표 2.4.10> NOx 속도 · 경사보정계수

(차종 : 승용차, 사용연료 : 경유)

차속 (km/hr)	경사도(%)						
	-6	-4	-2	0	2	4	6
0	0.237	0.237	0.237	0.237	0.237	0.237	0.237
10	0.405	0.474	0.542	0.642	0.763	0.889	1.047
20	0.416	0.500	0.611	0.774	0.968	1.216	1.495
30	0.421	0.532	0.674	0.911	1.179	1.542	1.942
40	0.421	0.537	0.711	1.000	1.358	1.832	2.411
50	0.421	0.547	0.747	1.084	1.537	2.116	2.879
60	0.442	0.595	0.853	1.258	1.853	2.684	3.768
70	0.458	0.653	0.984	1.521	2.295	3.316	4.621
80	0.400	0.626	1.053	1.789	2.984	4.674	6.663
90	0.437	0.700	1.289	2.311	3.684	5.716	9.032
100	0.505	0.747	1.421	2.679	4.563	6.900	10.747
110	0.700	1.153	1.995	3.605	6.016	9.411	13.021
120	1.016	1.705	2.800	4.537	7.511	12.589	16.637
130	1.337	2.521	4.058	6.363	10.084	15.342	19.653

<표 2.4.11> NOx 속도 · 경사보정계수

(차종 : 소형버스/소형트럭, 사용연료 : 경유)

차속 (km/hr)	경사도(%)						
	-6	-4	-2	0	2	4	6
0	0.242	0.242	0.242	0.242	0.242	0.242	0.242
10	0.331	0.382	0.465	0.573	0.720	0.873	1.019
20	0.338	0.420	0.554	0.745	1.013	1.764	2.223
30	0.344	0.459	0.643	0.917	1.299	2.166	2.841
40	0.312	0.439	0.650	1.000	1.516	2.561	3.459
50	0.287	0.414	0.662	1.089	1.732	2.637	3.732
60	0.255	0.490	0.682	1.178	2.414	3.662	5.191
70	0.287	0.573	1.057	1.885	3.096	4.688	6.650
80	0.312	0.599	1.274	2.752	4.815	6.917	9.312
90	0.541	1.006	1.936	3.694	6.522	9.229	11.580
100	0.777	1.516	2.745	4.860	7.783	10.803	13.408
110	1.280	2.561	4.389	7.038	9.949	12.713	14.975
120	2.089	3.968	6.439	9.369	12.236	14.503	16.108
130	3.484	5.892	8.720	11.675	14.280	15.624	16.478

<표 2.4.12> NOx 속도 · 경사보정계수

(차종:대형버스/중형트럭/대형트럭/특수트럭, 사용연료:경유)

차속 (km/hr)	경사도(%)						
	-6	-4	-2	0	2	4	6
0	0.137	0.137	0.137	0.137	0.137	0.137	0.137
10	0.515	0.624	0.733	0.821	0.880	0.934	0.986
20	0.389	0.525	0.724	0.842	0.938	0.989	1.061
30	0.308	0.461	0.714	0.880	0.979	1.054	1.212
40	0.227	0.395	0.658	1.000	1.132	1.341	1.661
50	0.190	0.314	0.610	1.062	1.233	1.587	2.010
60	0.154	0.233	0.591	1.167	1.728	2.350	2.867
70	0.117	0.155	0.546	1.273	2.224	3.115	3.724
80	0.117	0.155	0.546	1.378	2.721	3.878	4.580
90	0.117	0.155	0.546	1.392	2.798	3.984	4.610
100	0.117	0.155	0.546	1.441	2.893	4.070	4.639

3.4.2 표고보정계수

(1) 오염물질 배출량은 표고에 따른 대기중 산소농도 및 압력에 영향을 받기 때문에 터널의 표고에 따른 보정이 필요하다.

(2) 표고보정계수는 <표 2.4.13>에 따라 적용한다. 표고 2,000m를 기준하고 있으며, 해수면에서 해발 1,000m 까지는 표고보정계수를 1.0으로 적용한다.

(3) 따라서 1,000~2,000m 사이값은 선형보간하여 적용한다.

<표 2.4.13> 표고보정계수(2,000m 기준)

fh	CO		NOx		가시도
	가솔린	디젤	가솔린	디젤	디젤
2025 이후	1.0	1.0	1.0	1.0	1.0

3.4.3 차령보정계수

(1) 차량은 촉매장치(catalytic converter)의 열노화(thermal ageing)로 인해 오염물질 배출량이 증가하는 경향이 있으며, 이를 위해 차령보정계수를 고려하여야 한다.

(2) 차령보정은 CO, NOx발생량 산정 시 적용하며, 5년 단위로 차령보정계수 및 상대 주행거리비(REM)를 평균하여 <표 2.4.14>를 적용한다.

<표 2.4.14> 차령에 따른 상대주행거리비 및 CO, NOx의 보정계수

차령(년)	0	1	2	3	4	5	6	7	8	9	10	11	12	13	14
	5년					5년					5년				
구성비 %	10	10	10	10	10	9.5	8.5	7.5	6.5	5.5	4.5	3.5	2.5	1.5	0.5
	10.0%					7.5%					2.5%				
상대주행거리비 (REM)%	101.3	101.3	101.3	101.3	101.3	101.3	101.3	101.3	101.3	101.3	99.7	98.6	97.4	96.3	95.2
	101.3					101.3					97.44				
차령보정계수 (CO)	1	1	1.1	1.155	1.21	1.315	1.42	1.52	1.62	1.725	1.83	1.83	1.83	1.83	1.83
	1.093					1.520					1.830				
차령보정계수 (NOx)	1	1	1.11	1.22	1.33	1.445	1.56	1.67	1.78	1.89	2	2	2	2	2
	1.132					1.669					2.000				

3.5 오염물질별 소요환기량 산정

(1) 오염물질별 환기량 산정은 식(2.3.2)~(2.3.4)으로 계산한다.

① 입자상물질

$$Q_{PM} = \left(\sum_{i=ncar} q_{PM,i} + \sum_{i=ncar2} q_{PMNV,i}\right) \times n_i \times \frac{1}{3600} \times \frac{1}{K_{lim} - K_{amb}} \qquad (2.3.2)$$

② CO

$$Q_{CO} = \sum_{i=ncar} q_{CO,i} \times n_i \times \frac{1}{3600} \times \frac{10^6}{CO_{lim} - CO_{amb}} \qquad (2.3.3)$$

③ NOx

$$Q_{NOx} = \sum_{i=ncar} q_{nox,i} \times n_i \times \frac{1}{3600} \times \frac{10^6}{NOx_{lim} - NOx_{amb}} \qquad (2.3.4)$$

여기서, Q_{PM}, Q_{co}, Q_{NOx} : 오염물질별 소요환기량(m^3/s), q_{PM}, q_{PMNV}, q_{CO}, q_{NOx}: 차종별 입자상물질, 비엔진 입자상물질 발생량 (m^2/h 대), CO, NOx 발생량(m^3/h 대), n : 차종별 차량대수(PCU:대), 첨자 lim : 설계농도(입자상물질 : m^{-1} , CO : ppm, NOx : ppm), 첨자 amb : 대기(터널유입)농도(입자상물질 : m^{-1}, CO : ppm, NOx : ppm) 이다.

(2) (1)항의 차종별 오염물질 배출량은 식(2.3.5)에 따라 계산한다.

$$q_{EM} = (q_0 \times f_{iv} \times f_h)_{EM} \times (\sum_{i=1}^{3} EPP_{ti} \times 5) \qquad (2.3.5)$$

여기서, q_0 : 차종별 오염물질 기준배출량(입자상물질 : m^2/h 대, CO 및 NOx : m^3/h 대), f_{iv} : 차종별 오염물질별 속도경사보정계수, f_h : 표고보정계수, i : 차령군(차령 0~14년까지를 5년씩 3개군으로 구분), EPP_{ti} : 차종별 및 차령군별 유효승용차 환산대당 점유비율(EPP), 첨자 EM : 오염물질을 나타내며, (1)항의 첨자 PM, NOx, CO를 의미한다.

① 유효 승용차 환산대당 점유비율(EPP, Effective PCU Percentage)

$$EPP = \frac{\phi}{E_{PCU}} \times 100(\%) \qquad (2.3.6)$$

여기서, 차종별 실주행 차종구성비(ϕ)는 식 (2.3.7)으로 계산한다.

$$\phi = \phi_{PCU} \times \phi_{YR} \times \phi_{VP} \qquad (2.3.7)$$

여기서, ϕ_{PCU} : 차종별 구성비(%), ϕ_{YR} : 5년 단위 차령 구성비(%), ϕ_{VP} : 5년 단위 주행거리비(%), E_{PCU} : 승용차환산대수(%) 이다.

3.6 도로터널 지·정체에 따른 환기검토 제외 속도

(1) 지·정체 발생확률이 매우 낮은 지방부 도로터널은 환기검토 제외 속도를 검토하여 지·정체 시는 설계속도에서 제외할 수 있다.

(2) 해당 터널의 일평균교통량(AADT)과 차로수를 고려하여, 왕복 4차로(편도 2차로) 기준으로 환산한 교통량이 39,000대/일(및 45,000pcu/일) 이하일 경우에는 환기검토 제외 속도식을 검토한다.

(3) 환기검토 제외 속도는 식(2.3.8)과 같이 산정한다.

$$U_{EV} = u_E \times (1 - V/C) \qquad (2.3.8)$$

여기서, U_{EV} : 환기검토 (최대)제외속도, V/C : 교통량과 도로용량과의 비율, u_E : (지체환기설비용량 결정 제외를 위한) 원활시 환기검토 제외속도로 설계속도 120km/hr 시 $u_E = 42.5km/hr$, 설계속도 100km/hr시 $u_E = 40km/hr$, 설계속도 80km/hr시 $u_E = 35km/hr$를 적용한다.

(4) 다만, 터널 출구 전방 1km 이내에 합·분류부(진·출입로, 톨게이트, 휴게소 등)가 있을 경우에는 환기검토 제외속도 식을 적용하지 않는다.

3.7 터널 내 허용농도 기준

(1) 환기시스템 설계를 위한 오염물질별 허용농도는 주행속도에 따라 <표 2.7.1>과 같이 주행속도 및 오염물질의 종류에 따라 정한다.

(2) 제1항에도 불구하고 터널 연장 및 예상 교통량 등을 고려하여 터널 내 장시간 체류가 예상되는 터널을 대상으로는 필요시 <표 2.7.1>의 허용농도 기준을 강화하여 적용할 수 있다.

<표 2.7.1> 오염물질별 터널 내 허용농도 기준

주행속도 / 오염물질	10 km/hr	20 km/hr	30 km/hr	40 km/hr	50 km/hr	60 km/hr	70 km/hr	80 km/hr
입자상물질 ($\times10^{-3}m^{-1}$)	9	7	7	7	5	5	5	5
CO (ppm)	70ppm							
NOx (ppm)	20ppm							

3.8 터널 내 한계풍속

(1) 1km 이상의 종류환기방식 터널은 최소 1.5m/s 이상의 환기 풍속을 확보하여야 한다.

(2) 터널의 차도 내 풍속은 일방향 터널인 경우에는 10m/s 이하로 하며, 국부적인 최대풍속은 12m/s를 초과하지 않도록 한다.

제 4 장 환기시스템 설치기준

4.1 일반사항

(1) 터널 환기방식은 자연환기방식과 기계환기방식으로 구분되며, 소요환기량 및 소요승압력을 고려하여 기계환기방식의 적용 여부를 검토하고 화재시 대응계획을 고려하여 환기방식을 결정한다.

(2) 터널 내 기류는 터널 내 공기에 작용하는 환기력과 유동저항력이 균형을 이루는 상태에서 결정된다.

(3) 터널 내 환기력은 차량의 통행에 의해서 자연적으로 발생하는 교통환기력과 환기시스템(제트팬, 삭칼드(Saccardo) 및 수직갱 등의 급기노즐)에 의한 승압력이 있으며, 유동저항력으로는 벽면마찰저항력과 자연풍에 의한 저항력이 있다.

(4) 소요환기량을 발생시키기 위해서 필요한 승압력이 교통환기력만으로 만족하지 못하는 경우와 방재등급상 제연시설을 설치하여야 하는 터널은 기계환기방식을 채택한다.

(5) 노선상에 다수의 터널을 건설하는 경우는 터널연장, 종단경사 등 터널제원에 따른 소요환기량의 관계를 나타낸 환기특성도를 작성하여 정량적으로 환기계획을 수립할 필요가 있으며, 경제적인 환기방식을 선정하여야 한다.

(6) 기계환기방식을 적용을 하는 경우에는 <표 2.4.1>를 참고한다.

<표 2.4.1> 환기방식의 특징(일방향 터널)

환기방식		종류식					반횡류식		횡류식
기본적 특징		터널에서 종방향의 기류가 형성되며, 교통환기력을 유효하게 이용할 수가 있다. 터널 내 덕트는 필요하지 않음.					터널의 종방향으로 설치된 덕트를 통해 신선공기를 급기하거나 오염공기를 배기하는 방식		덕트를 통한 급기와 배기를 동시에 하는 방식. 종방향 풍속은 교통환기력에 의해서 형성됨
형식		제트팬식	삭칼드식	집중배기식	수직갱방식	바이패스방식	급기반횡류	배기반횡류	
개요		제트팬에 의해서 환기량을 얻기 위한 승압력을 발생시키는 방식	터널의 입구부에 설치하는 급기노즐의 분류에 의해 승압력을 발생시키는 방식	집중적으로 배기하기 위한 배기구를 설치하여 배기하는 방식으로 출구에서 배출을 최소화함.	터널에 수직갱을 설치하여 오염공기는 배기하고 신선공기를 급기하는 방식	터널에 바이패스터널을 굴착하고 오염공기를 유입하여 정화한 후에 재급기하는 방식	급기덕트에 의해 신선공기를 급기하는 방식	배기 덕트에 의해 오염공기를 배기하는 방식	
개략도	환기계통도		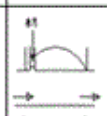	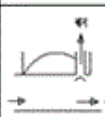		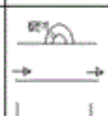		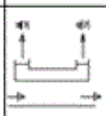	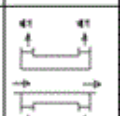
	차도내압			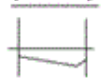	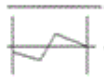				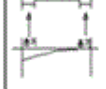
	차도내풍속	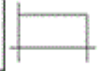			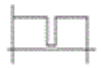				
	농도분포	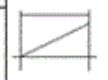				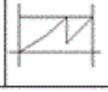		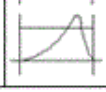	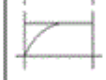
차도내 풍속		터널내 풍속은 급기구 및 바이패스터널 부근을 제외하고 터널전체에 걸쳐서 일정함. 한계풍속은 10m/s이하					중성점이 터널내부에서 발생할 가능성이 있으며, 한계풍속은 10m/s이하		일반적으로 차도내 풍속은 교통환기력에 의함
구조		천장에 제트팬 설치공간이 필요					덕트공간이 필요		급배기덕트 설치공간이 필요하므로 내공 단면적이 가장 큼
유지관리	설비동력	교통환기력을 이용할 수 있어 비교적 짧은 터널에서 경제적임	제연목적의 제트팬과 조합된 환기방식이 요구되며 교통환기력을 효과적으로 이용할 수 있음				배기 반횡류식에 비하여 덕트내 압력손실 감소	덕트내 압력손실이 증가하여 소요동력 증대	반횡류식에 비해서 고가임.
			급기노즐의 풍속증가로 상류측의 풍속이 저하하는 현상이 발생할 수 있으며, 이로 인해 농도가 증가할 가능성이 있음.	출구배출을 억제할 목적으로 하는 경우 풍량이 과도하게 증가할 수 있음	급배기팬이 각각 필요하며, 연직갱방식보다 동력비가 증가함	하나의 팬으로 급배기가 이루어지므로 연직갱방식보다 동력비 저렴			
	제어성	풍량 단계와 가동팬의 수는 비례하지 않음		교통특성 및 자연풍에 따라 제어가 곤란함.	조합환기 방식의 경우, 환기기 운전단계가 아주 많이 발생할 수 있고 동력과 환기량이 비례하지 않기 때문에 운전단계의 최적화가 필요함		교통량의 변동에 비례해서 제어됨		
오염물질의 배출		출구측 갱구로 전량 배출		오염물질의 일부 또는 전량이 배	환기탑 및 출구측 갱구로 배출	집진설비로 오염물질 처리, 적극	출구측 갱구로 오염물질이 전	갱구에서 오염공기를 배출하지	배기탑을 통해서 배출되나 일

		기탑으로 배출		적인 오염물질제거방식	량 배출	않고 배기구를 통해서 배출함	부는 터널 출구로 배출됨
자연풍의 영향	자연풍에 영향을 크게 받음				자연풍의 영향을 비교적 받지 않음		
설치의 곤란성	덕트를 필요로 하지 않기 때문에 터널의 개통 후에도 환기설비의 추가 설치가 가능. 단 오염물질 저감시설은 제외				차도공간과는 별도의 덕트를 필요로 하기 때문에 단면적이 증가하고 환기설비의 증설 변경은 곤란함		
설비비	횡류식보다 저렴				종류식 보다 고가임		

4.2 터널내 환기력 및 저항력

4.2.1 교통환기력(차량에 의한 승압력)

(1) 터널을 주행하는 자동차의 피스톤효과에 의해서 발생하는 것으로 차량의 주행속도가 U_t이고 터널내 풍속이 U_r인 조건에서 교통환기력(ΔP_t)은 식(2.4.1)으로 산정한다.

$$\Delta P_t = N_t^+ \frac{A_m}{A_r}\frac{\rho}{2}(U_t^+ - U_r)^2 - N_t^- \frac{A_m}{A_r}\frac{\rho}{2}(U_t^- + U_r)^2 \qquad (2.4.1)$$

① 터널 내 차량수(N_t)는 식(2.4.2)로 계산한다.

$$N_t = n \cdot L_r \cdot N_{Lane} = \frac{N_{veh} \cdot L_r}{U_t} \qquad (2.4.2)$$

여기서, n : 단위길이 당 교통량(대/km), L_r : 터널길이(km), N_{Lane} : 차선수, N_{veh} : 시간당 통과하는 교통량(대/hr)이다.

(2) 차량의 등가저항면적(A_m)은 식(2.4.3)에 의해 계산한다. 다만, 터널 단면적이 작은 경우, 등가저항면적이 증가하여 교통환기력이 증가하나 이는 고려하지 않는다.

$$A_m = 0.64 + \frac{8.84}{A_r} + (3.97 + \frac{107}{A_r}) \times \gamma_L \qquad (2.4.3)$$

여기서, Am : 차량의 전면투영면적(m2), Ar : 터널의 내공단면적(m2), γ_L : 대형차 혼입율이다.

(3) 저속(10km/h)에서는 슬립스트리밍(Slip streaming)효과를 고려하여 환기기 용량을 산정한다. 단, 교통환기력이 저항으로 작용 시에는 제외한다.

4.2.2 제트팬 승압력

(1) 터널내 제트팬의 분류에 의한 승압력은 식(2.4.4)에 의해 계산한다.

$$\Delta P_j = \rho \frac{A_j}{A_r} U_j^2 (1 - \frac{U_r}{U_j}) K \qquad (2.4.4)$$

여기서, K는 제트팬의 설치효율로 Z/D(Z : 팬의 중심선과 터널천장과의 거리, D : 제트팬의 직경) 및 차도풍속(Ur)이 변수이며, 설계시 K값은 시뮬레이션이나 「도로설계편람(617. 환기시설)」을 준용하여 적용한다.

4.2.3 급기노즐 및 배기구의 환기력

(1) 삭칼드 방식, 수직갱(연직갱) 급ㆍ배기방식, 바이패스방식에서는 급기노즐이나 배기구가 설치되며 이들에 의한 환기력은 식(2.4.5) 또는 식(2.4.6)으로 계산한다.

① 급기노즐의 환기력 (ΔP_b)

$$\Delta P_b = 2\left(\frac{Q_b}{Q_{r2}}\right)\left\{\left(\frac{U_b}{U_r}\right)K_b\cos\beta - 2 + \frac{Q_b}{Q_{r2}}\right\}\frac{1}{2}\rho U_r^2 \qquad (2.4.5)$$

② 배기구에 의한 환기력(ΔP_e)

$$\Delta P_e = 2\left(\frac{Q_e}{Q_{r1}}\right)\left\{K_e + \frac{Q_e}{Q_{r1}} - 2\right\}\frac{1}{2}\rho U_{r1}^2 \qquad (2.4.6)$$

(2) 급·배기 노즐의 승압력계수(K_b, K_e)는 급·배기노즐의 형상 및 유량에 관계되는 값으로 실험적으로 각각 0.85~1.15와 0.7~1.1의 범위로 알려져 있으며, 일반적으로 환기기 설계 시 1로 적용한다.

4.2.4 자연풍에 의한 저항력

(1) 자연풍은 자연풍의 방향에 따라 환기력 또는 환기저항력으로 적용할 수 있으나, 환기저항으로 고려하며, 식(2.4.7)로 계산한다.

$$\Delta P_{MTW} = \left(1 + \zeta_e + \lambda_r \frac{L_r}{D_r}\right)\frac{\rho}{2}U_n^2 \qquad (2.4.7)$$

여기서, U_n은 터널을 관통해서 부는 자연풍의 풍속(역풍)으로 터널외부에서 작용하는 풍속이 터널 내 풍속으로 유도되는 저항풍속을 의미한다.

(2) 설계 시 자연풍에 의한 환기저항력은 2.5m/s의 풍속으로 역풍이 작용하는 것으로 하여 산정한다. 다만, 도시지역의 터널에서는 자연풍의 풍속이 작기 때문에 기상조사자료를 분석하여 적용할 수 있다.

(3) 터널연장이 3km를 초과하는 경우에는 기압장벽고나 경정기압차에 대한 분석을 수행하여 자연풍에 의한 환기저항을 검토한다. 다만, 지형데이터나 기상청의 위치 관계상 기압장벽고 또는 경정기압차에 대한 신뢰성 있는 결과를 확보하는 것이 곤란한 경우에는 자연풍을 역풍 2.5m/s로 고려할 수 있다. 단, 자연풍 저항력은 최소 20Pa 이상을 적용하여야 하며, 500m 이하 단 터널에는 적용하지 아니한다.

① 기압장벽고에 의한 자연환기력 추정방법은 기압장벽고 1m당 풍압을 0.40~0.45Pa/m로 고려한다.

② 경정기압차에 의한 자연환기력 추정방법은 터널 입·출구의 부근에 대해 기상청에서 제공하는 해면기압자료를 근거로 하여 기압차를 입·출구 갱구의 압력차로 적용하는 방식이며, 터널 입·출구의 경정기압차는 식(2.4.8)로 산정한다.

$$P_r = P_0 \cdot \exp\left[\frac{g \cdot \Delta h}{R \cdot \left(273.15 + \frac{t + (t + T\Delta h)}{2} + \epsilon_m\right)}\right] \qquad (2.4.8)$$

여기서, P_r : 경정기압, P_0 : 원기압, Δh : 고도차, R : 건조공기의 기체상수, g : 중력가속도, t : 온도, T : 기온 저감율, ϵ_m : 수증기에 대한 보정치이다.

4.2.5 벽면마찰저항(유동저항)력

(1) 벽면마찰저항(유동저항)력은 터널의 벽면마찰 및 교통표시판 등 터널내 제반 시설물 등에 의해서 발생하는 유동저항으로 식 (2.4.9)로 계산한다.

$$\Delta P_r = (1 + \zeta_e + \lambda_r \frac{L_r}{d_r}) \frac{\rho}{2} U_r^2 \qquad (2.4.9)$$

(2) 벽면마찰계수(λ_r)는 도로터널의 벽면마찰계수로 Moody선도에서 구해지는 값이나, 터널 내 유동특성이 일반적인 터널에서의 유동특성과 현저히 다르지 않은 경우에는 0.020~0.025로 하며, 일반적인 산악터널에 대한 벽면마찰손실계수는 0.025를 적용한다.

4.3 종류식 환기시스템의 설계

4.3.1 일반사항

(1) 종류식 환기시스템은 교통조건, 주변 환경조건, 화재시 안전성, 유지관리, 경제성, 단계건설 등을 종합적으로 검토하여 설계해야 한다.

(2) 종류식 환기방식에서 차도내 풍속은 소요환기량에 의해서 결정되며, 차도 내 한계풍속은 유지관리자 및 차량고장 등으로 하차한 운전자가 위험에 노출될 경우를 고려하여 10m/s 이하를 표준으로 하며, 국부적으로 최대 12m/s를 초과하지 않도록 한다.

4.3.2 제트팬 방식

(1) 제트팬에서 토출되는 분류의 평균속도는 30m/s 이상으로 한다.

(2) 제트팬의 설치는 승압효율을 최대로 할 수 있도록 천장과의 이격거리를 0.5D(D는 제트팬 내경) 이상을 유지하는 것을 표준으로 한다.

(3) 터널 종방향으로 제트팬 간의 설치간격은 터널직경의 10배 또는 100m 이상을 이격하는 것을 표준으로 한다.

(4) 제트팬 필요대수는 터널내 소요환기량을 만족할 수 있도록 차도내 유동저항, 자연풍에 의한 환기저항, 교통환기력 및 제트팬 승압력이 압력평형을 이루는 상태에서 결정한다.

(5) 경제성 검토를 통해서 이격거리 및 간격을 조정할 수 있으며, 이 경우 시뮬레이션 등을 통해 승압효율을 검토하고 효율 감소 시 설치 대수를 증가한다.

4.3.3 삭칼드 방식

(1) 삭칼드 방식의 급기노즐은 터널에 중간지점에 설치하는 것도 가능하다. 그러나, 이 경우에는 노즐 상류측의 풍량이 감소하여 오염농도가 증가할 수 있으므로 유의하여야 한다.

(2) 급기노즐의 승압력(ΔP_b)은 식(2.4.5)로 계산하며, 일반적인 말발굽형 터널의 급기노즐에서 토출풍속은 30~35m/s, 분사각은 5~15°, 승압계수 K_b는 0.90~0.95 정도를 적용할 것을 권장한다. 다만, 단면형상 및 노즐형상에 따른 승압효율은 시뮬레이션이나 모형실험을 통해 신뢰성을 확보한 후에 적용한다.

(3) 환기(축류)팬에 대한 소요정압(ΔP_{total})은 유로에서 유동손실, 유로형상 변화에 따른 부차적 손실, 노즐의 정압손실의 합으로 계산하며, 팬정압 선정시 10%의 여유율를 고려한다.

4.3.4 수직갱(연직갱) 급、배기방식

(1) 일반사항

① 수직갱(연직갱) 방식은 급기 및 승압력을 발생하기 위한 급기노즐 및 급、배기를 수행하기 위한 수직갱(연직갱) 또는 사갱(경사갱)과 일반적으로 터널과 평행하게 굴착하는 바이패스 유로와 급、배기 팬으로 구성된다.

(2) 수직갱(연직갱) 풍량 및 설치위치 선정 시 고려사항

① 일반적으로 수직갱(연직갱) 방식에서 급、배기 풍량은 동일하게 선정하는 것을 원칙으로 하며, 풍량은 수직갱(연직갱)의 설치위치에 영향을 받기 때문에 이를 고려하여 최적화될 수 있도록 검토한다. 다만, 수직갱(연직갱) 배기구와 터널 출구부에서 처리대상물질의 농도가 허용농도가 되도록 설치하는 것이 가장 효율적이다.

② 수직갱(연직갱) 방식에서는 승압력은 급기노즐에 의한 승압력과 배기구에 의한 승압력이 있으나, 배기구에 의한 승압력은 작기 때문에 무시할 수 있다.

③ 급기노즐의 토출풍속은 승압력을 고려할 경우 30m/s 이상을 표준으로 한다.

④ 연직갱(수직갱)의 풍량이 터널입구에서 유입하는 풍량보다 작은 경우에는 수직갱 구간에서 단락류(short circuit)가 발생할 우려가 있으므로 풍량산정 및 풍량제어시 이를 고려하여야 한다.

(3) 기타 고려사항

① 기류유입 및 급기를 위한 풍도와 수직갱의 풍속은 25m/s 이하로 계획한다.

② 풍도 및 수직갱은 화재시 배연을 위해 사용할 수 있으며, 배연 시 풍속 및 내열한도는 본 지침 제1편 : 방재편(일반 도로터널) 내 ‘ 6.1.3 제연용 환기기 용량 설계 ’ 및 ‘ 6.1.5 환기시설의 온도저항 ’ 에 따른다.

③ 제연팬 용량 산정 시에 화재시나리오에 따라 수직갱의 승압력을 고려하여 결정할 수 있다.

④ 연직갱(수직갱)의 배기탑에서는 터널 내 오염공기가 집중적으로 배출되므로 주변환경에 미치는 영향을 검토하고, 필요시 오염물질 저감시설을 설치하여 오염공기를 정화한 후에 배출할 수 있다.

4.3.5 바이패스방식(집진 방식)

(1) 바이패스방식(집진 방식)은 터널내 오염된 공기를 구조물 또는 보조터널(바이패스 터널)을 시공하여 터널내 오염공기의 전체 또는 일부를 유인하여 정화처리한 후에 터널로 재유입시켜 터널내 공기질을 유지하는 방식으로 입자상물질을 제거하는 집진기(전기집진기 또는 제진필터 집진기)와 가스상물질(CO, NOx)을 제거하는 유해가스제거시설이 있다.

(2) 오염된 공기를 유인하는 구조물 또는 보조터널은 본선터널과 접합방식에 따라 횡형과 천정형으로 구분된다.

(3) 바이패스방식의 시설은 오염된 터널공기를 정화시키기 위한 구조물 또는 보조터널과 송풍기 및 오염물질 저감시설(집진기 및 유해가스 제거시설) 등으로 구성된다.

(4) 정화처리된 공기는 급기노즐을 통하여 고속으로 분사하여 분류에 의한 승압력을 환기력으로 이용할 수 있는 방식이다.

(5) 오염물질 저감시설의 오염물질 제거 효율

① 오염물질 정화시설의 제거효율은 유해가스를 제거하는 정화시설은 70% 이상, 입자상물질을 처리하는 집진설비는 80% 이상을 원칙으로 한다.

(6) 오염물질 저감방식의 처리풍량 및 설치위치 선정시 고려사항은 연직갱(수직갱)방식과 동일하다.

(7) 기타 고려사항

① 화재가 발생하는 경우에 오염물질 저감시설은 가동을 중지하는 것으로 계획、설계한다. 따라서, 바이패스방식을 화재시 집중배연을 위한 대책으로 활용하지 않도록 화재시 운영계획을 수립한다.

4.4 (반)횡류식 환기시스템의 설계

4.4.1 일반사항

(1) 터널내에 덕트와 급기 또는 배기구를 설치하여 신선공기를 급기하거나 오염된 공기를 배기하는 방식으로 급기 또는 배기만을 하는 경우에는 각각 급기 반횡류식, 배기 반횡류식이라 하며, 급、배기를 동시에 하는 경우에는 통상 횡류식이라 한다.

(2) 급기구 또는 배기구의 단면적이 작은 소형 급、배기구를 비교적 작은 간격으로 설치하는 균일 급、배기 방식과 단면적이 비교적 큰 급기 또는 배기구를 50m 이상의 간격으로 설치하고 급、배기구의 개폐를 제어할 수 있는 대배기구 방식이 있다.

4.4.2 균일 급、배기 방식

(1) 급기 또는 배기 반횡류식의 경우에는 터널 내 풍속이 0m/s가 되는 중성점이 존재할 가능성이 있으며 특히, 배기 반횡류식의 경우에는 중성점에서는 오염물질의 농도가 과도하게 높아지게 되므로 이에 대한 검토가 필요하다.

(2) 덕트내 풍속은 25m/s 이하로 한다. 단, 배연겸용인 경우에는 배연풍속은 본 지침 제1편 : 방재편(일반 도로터널) 내 ‘ 6.1.3 제연용 환기기 용량 설계 ’ 를 따른다.

(3) 급기방식의 경우, 급기구간의 간격은 5m를 표준으로 하며, 배기구의 간격은 급기구의 간격의 2배를 표준으로 한다.

(4) 급·배기팬의 소요전압은 덕트 시작부의 풍속 및 동압, 급기 덕트의 정압차, 연결유로의 압력손실(ΔP_{cn}), 소음장치나 집진설비 등의 압력손실을 고려해야 한다.

(5) 급배기구에서 균일풍량이 급기 또는 배기될 수 있도록 시뮬레이션을 통해 배기구 또는 급기구의 개도율을 검토하여야 한다.

4.4.3 대배기구 방식

(1) 대배기구 방식의 대배기구 간격은 50~100m로 하며, 화재시 배연을 목적으로 하는 배기구는 개폐가 원격으로 제어될 수 있도록 한다.

4.5 대면통행 터널의 환기시스템의 설계

4.5.1 일반사항

(1) 대면통행 터널에서는 대면 교통 환기력과 자연풍에 의한 환기력이 상쇄되는 경우, 터널내 기류의 풍속은 0m/s에 근접하게 된다. 이 경우, 터널내 농도는 급격하게 상승하게 되므로 대면통행 터널은 터널연장이 짧은 경우에도 기계환기시스템의 적용을 필요로 하는 경우가 있다.

(2) 그러나 방향별 터널내 차량대수 및 차속 등의 차이로 인해 차등적인 교통환기력이 발생할 수 있으며, 또한 자연풍의 작용방향에 따라 터널내 환기력은 서로 상쇄되지 않을 수 있으므로 이를 고려한 환기제어 방향을 고려할 필요성이 있다.

(3) 또한 교통환기력이 차속과 터널내 유속차의 제곱($dP_{Veh} \propto (V_t - V_r)^2$)에 비례하기 때문에 터널내 기류흐름에 대한 반대방향의 교통력이 주교통력으로 작용하게 되는 경우가 있으며, 이러한 교통환기력은 저항력으로 간주될 수 있다.

(4) 따라서 외부 자연풍이 작용하는 경우에는 어느 방향으로든 기류흐름이 형성되고 교통환기력의 차이가 발생하게 된다. 이때 소요환기량에 대한 소요승압력의 부족으로 기계환기 방식을 계획한다면, 교통환기력의 방향에 대한 순방향 혹은 역방향에 대한 2가지의 환기팬 운전모드가 형성된다.

4.5.2 대면통행 터널의 소요환기량 산정

(1) 가스상물질의 소요환기량 산정은 터널내 허용농도를 기준으로 방향별 소요환기량을 계산하고 이를 합산하여 주행속도별 총 소요환기량으로 산정한다.

(2) 반면, 차등차속을 적용한 입자상물질의 소요환기량 산정은, 주행방향별 고속과 저속의 차등차속 적용할 경우 양방향 모두 고속의 가시도 허용농도를 기준으로 소요환기량을 산정하여야 한다.

4.5.3 터널내 차량대수에 따른 차등차속 단계 산정

(1) 대면통행 터널에서는 방향별 주행속도가 다를 수 있으므로, 방향별 차등차속을 적용한다.

(2) 설계교통량은 양방향 최대 교통용량(도로용량)을 기준으로 하며, 교통밀도(식(2.3.1) 참조)에 따른 방향별 교통용량(Mmax)은 동일비율 적용을 표준으로 한다.

(3) 차등차속 적용에 의한 방향별 터널 내 차량대수비는 중방향계수(D)값을 넘지 않도록 차등차속 단계를 설정한다. 예를 들어 1단계의 차등차속의 범위가 설정되면, 기준방향의 차속이 60km/h일 경우, 반대반향의 차속은 50km/h, 70km/h에 대한 환기검토(차등차속) 범위가 결정될 수 있다.

4.5.4 환기시설 용량산정 방법

(1) 차등차속의 범위(단계)가 설정되면, 자연풍은 저항력 또는 환기력으로 작용할 수 있으므로 해당 차등차속별로 자연풍의 풍속을 −2.5m/s에서 부터 +2.5m/s 까지 0.1m/s 단위로 자연풍의 영향을 검토한다.

(2) 소요환기량에 따른 처리풍속(Vreq=Qreq/Ar)과 터널내 실제 풍속(Vr*)을 비교하여 자연환기 또는 기계환기 여부를 결정한다. 이때 환기방식을 구별하는 임계점에서의 자연풍 크기를 임계자연풍(Vn*)이라 한다.

(3) 임계자연풍값을 기준으로 자연환기가 불가능한 경우는 기계환기방식을 계획하며, 교통력의 방향, 자연풍의 크기, 팬 환기력의 상대적인 크기에 따라 터널내 기류방향이 결정되므로, 이를 고려하여 환기시설의 용량을 산정한다.

(4) 특정 갱구부 방향으로 배출되는 오염물질의 확산을 제어할 필요가 있는 도시지역 터널의 경우에는 최대 환기시설 용량으로 환기계획을 수립할 필요가 있으나, 갱구부의 오염물질을 제어할 필요가 없는 산악지역 터널의 경우에는 환기시설 용량이 최소로 요구되는 방향으로 환기시설 용량을 계획할 수 있다.

4.6 환기방식별 소요동력 및 경제성 검토

(1) 환기검토에 따른 환기방식의 최종 선정에 앞서 소요동력 등에 대한 경제성 분석을 수행해야 한다.
(2) 터널연장이 길고 터널 내 풍속이 고속인 경우에는 제트팬 증가에 따른 풍량 증가가 미미할 수 있으므로, 환기의 경제성을 실현하기 위해서 바이패스방식이나 수직갱 방식을 검토한다.
(3) 조합환기방식(제트팬과 오염물질 저감방식 또는 제트팬과 수직갱 방식)에서는 환기기 운전조합에 따라서 발생 풍량이 동일할지라도 소비동력의 차이가 발생할 수 있으므로 반드시 소비동력을 최소로 할 수 있는 운전단계를 검토하고 이에 따른 환기기 제어 계획을 수립한다.

4.7 환기시설의 운영평가 수행

(1) 터널내 환기시설은 터널 준공 전에 설계에서 요구하는 능력을 만족하는지 여부에 대한 종합적인 TAB(시험、조정、평가) 또는 운영평가를 수행하여야 한다. 특히, (반)횡류식 환기시스템의 경우는 제시된 급、배기구의 개도율을 확인、조정하여야 한다. 다만, 덕트가 화재 시 배연덕트 겸용인 경우에는 배연 시에도 균일풍량을 얻을 수 있도록 조정한다.
(2) 환기시설의 운영평가는 환기시설에 대한 설계보고서, 설계계산서, 설계도면 및 설계에 참고된 자료를 활용하여 환기시스템의 적합성 여부(환기계통, 제연설비계통, 소음계통, 종합보고서 등)를 확인、검토하여야 한다.
(3) 운영중인 터널의 경우는 목표연도의 설계교통량 대비 운영중 실제교통량을 비교하여 4년 주기로 환기시설 운영평가를 실시하고, 필요할 경우 환기시설 용량의 증대 또는 감소수준을 검토하고 보완계획을 수립하여야 한다.
(4) 단계건설을 위한 검토 주기는 교통량 평가 및 환기시설 운영 평가에 의해서 변동될 수 있다.

제 5 장 환경계측기 설치기준

5.1 일반사항

(1) 터널에서는 안전운행을 위한 환경을 확보하기 위해 실시간으로 터널 내 환경을 모니터링하여 환기시스템을 제어할 수 있도록 하여야 한다.
(2) 터널 내 환경측정을 위해서 설치되는 계측기는 오염물질별 오염농도 계측기, 터널내부의 기류특성을 파악하기 위한 풍향、풍속계, 교통상황을 감지하기 위한 교통류 감지기 등이 있다.
(3) 터널 내부 환경 측정을 위한 계측기는 터널의 통행방식과 진、출입특성에 따라 적용 환기방식의 농도변화 특성을 고려하여 설치위치 및 측정대상 물질을 선정하여 설치한다.
(4) 터널 내 계측기는 터널 내 기류가 완전히 혼합되어 농도 및 풍속분포가 터널 내 농도 및 풍속을 대표할 수 있는 위치에 설치하는 것을 원칙으로 한다.
(5) 터널의 외부에는 기상조건을 감지하기 위한 풍향、풍속계, 기압계, 안개감지센서 등은 터널상황에 적합한 것으로 선정하며, 설치 필요성을 검토하여 설치한다.

5.2 오염물질 농도 계측기

5.2.1 측정범위

(1) 계측대상 오염물질은 입자상물질 및 가스상물질(CO, NOx)로 하며, 계측기는 터널의 특성을 고려하여 선택적으로 선정할 수 있다. 그 외의 물질에 대해서는 터널의 지리적 위치 및 특성을 고

려하여 설치할 수 있다.
(2) CO 계측기의 측정범위는 0~200ppm, NOx 계측기는 0~50ppm, 가시거리 계측기의 측정범위는 0~15×10 - 3m - 1 범위로 한다.
(3) NOx 농도계의 설치는 생략할 수 있으며, 이 경우에는 CO 농도에 의해서 NOx 농도를 유추할 수 있도록 조치한다.
(4) 입자상물질은 터널 내 운전자의 가시거리에 영향을 미치게 되므로 가시거리계를 설치한다. 다만, 오염물질이 배출되는 배출지점(터널출구와 환기탑 배기구)이나 공기정화시설의 전、후단에는 입자상물질의 농도를 표출하는 계측기를 설치할 수 있다.
5.2.2 설치위치 및 설치대수
(1) 환기구간을 1개로 볼 수 있는 제트팬에 의한 종류식 환기방식의 터널에서 오염물질의 농도는 이론적으로 터널 출구부에서 최대가 된다는 점을 고려하여 설치위치를 선정한다.
(2) 제트팬 방식을 적용한 종류환기방식의 터널 연장이 3,000m이상의 터널에서는 1개소 이상의 계측기를 추가적으로 설치할 수 있다.
(3) 환기구간이 다수의 구간으로 분할되는 수직갱이나 오염물질 저감방식의 터널에서는 각 환기구간에 최소한 1개소 이상에 계측기를 설치한다.
(4) (반)횡류 환기방식에서 급、배기 덕트에 의해서 환기존(환기구간)이 구분되는 경우에는 각 환기존(환기구간)에 1개소 이상의 위치에 계측기를 설치한다. 또한 (반)횡류 환기방식의 터널에서는 환기 시 터널 내 오염물질의 농도가 최대가 되는 위치가 교통량 및 주행속도에 따라서 달라질 수 있으므로 이론적으로 최대가 될 것으로 예측되는 지점을 포함하여야 한다.
(5) 대면통행 터널에서 환경 계측기는 터널의 시점과 종점부에 설치하는 것을 표준으로 하며, 환기특성을 고려하여 중앙부에 추가적으로 설치할 수 있다.
(6) 터널 입구부와 환기팬의 유입 또는 토출 측 및 급기노즐의 출구부와 같이 기류의 변동이 급격한 지역에서는 기류가 안정될 수 있도록 충분한 거리를 이격하여 설치할 수 있도록 한다.
5.3 풍향、풍속계
(1) 터널에 설치되는 풍향、풍속계의 측정범위는 0~20m/s로 한다.
(2) 제트팬 환기방식의 터널에서 풍향、풍속은 유지관리를 위해서 오염물질 계측기와 동일한 지점에 설치한다.
(3) 수직갱 환기방식과 같이 구간별 풍속이 달라질 수 있는 터널에서는 환기구간별로 최소 1개소에 설치한다.
(4) 대면통행 터널에서는 터널 입、출구부에 각각 1대씩 설치하는 것을 권장한다.
(5) 터널 단면상 계측기 설치높이는 터널 내 차량주행이 풍향、풍속에 미치는 영향을 감안하여 평균값 측정이 가능하고, 평상시 유지관리 용이성이 고려된 위치로 결정한다.
(6) 제트팬 종류환기방식이라도 터널 연장이 3,000m 이상이거나, 환기시설이 구간별 독립제어방식 등을 적용하여 터널 내 풍향、풍속이 달라지는 경우에는 추가적인 계측기 수량을 필요한 위치에 설치할 수 있다.

5.4 기타 터널 내、외부 계측기

(1) 종류식 환기방식의 대면통행 터널인 경우에는 터널 입구부에서 풍향、풍속을 측정하여 팬의 가동방향과 풍량을 제어할 필요가 있다.

(2) 자연풍에 의한 환기력이 터널 내 기류에 미치는 영향이 클 것으로 예상되는 터널에서는 외기의 풍향、풍속에 의한 환기팬 연동이 필요하며, 이와 같은 경우에 터널 양 갱구 부근에 풍향、풍속계 및 기압계의 설치를 고려한다.

(3) 안개 발생 빈도가 높은 지역에서는 갱구로 유입되는 안개에 의한 피해를 최소화하기 위하여 안개 센서의 설치를 검토하며, 설치위치는 갱구로부터 10m 이내로 한다.

(4) 터널내부에는 시설물관리 목적상 필요할 경우 온、습도계 설치를 고려할 수 있다.

제 3 편 : 행정사항

1. 재검토기한

국토교통부장관은 이 예규에 대하여 「훈령、예규 등의 발령 및 관리에 관한 규정」에 따라 2026년 7월 1일을 기준으로 매 3년이 되는 시점(매 3년째의 6월 30일까지를 말한다)마다 그 타당성을 검토하여 개선 등의 조치를 하여야 한다.

부칙 <제461호,2026. 4. 30.>

제1조(시행일) 이 예규는 발령한 날부터 시행한다.

제2조(경과조치) ① 설계 중이거나 착공 전 터널은 이 예규를 적용하여야 한다. 다만, 이 예규의 발령 전에 공사 중인 터널은 매몰 비용 및 잔여 공사기간 등을 종합적으로 고려하여 발주기관의 장이 필요하다고 인정하는 경우 종전의 규정을 사용할 수 있다.

② 이미 운영(본 예규 이전에 건설되어 공용) 중인 터널은 본 예규의 시행일로 부터 4년 이내의 유예기간을 두고 단계적인 대책수립을 통해 개선하여야 한다. 다만, 운영 중인 터널 중 본 예규를 적용하지 못하는 경우에는 ‘ 건설기술진흥법 ’ 에 따른 심의를 거친 후 그 결과에 따라 예외로 할 수 있다.

③ 종전 예규 시행일(2021.12.02.)을 기준으로 개통 이후 4년 이상 경과한 공용중인 터널은 제1편6.1.6.(2)①의 규정에 따라 최초 수행주기는 2024년 12월 31일까지 완료하여야 한다.

④ 종전 예규 시행일(2024.04.05.)의 개정에 따라 운영중인 지하차도에 대해서는 즉시 침수시 대응계획을 수립하고, 지하차도 진입차단설비를 설치하여야 한다.

⑤ 종전 예규 시행일(2025.03.05.)의 개정에 따라 설계, 시공 및 운영 중인 지하차도에 대하여는 진입차단설비 및 대피유도시설에 관한 개정사항을 즉시 적용하여야 한다.

⑥ 6.1.2 (4)의 개정규정은 이 예규 시행일 기준 실시설계 완료 이전 사업에 대해 적용한다.

⑦ 2.1.7 (6)부터 (10)까지 및 4.5.3 (1)의 개정규정은 이 예규 시행일 기준 설계, 시공 또는 운영 중인 지하차도에 대해 적용한다.

고강도 콘크리트 기둥 · 보의 내화성능 관리기준

[시행 2008. 7. 21.] [고시 제2008 - 334호, 2008. 7. 21., 제정]

국토교통부(건축안전과)044 - 201 - 4992, 4988

제1조(기준의 목적) 이 기준은 「건축법시행령」 제2조의 내화구조와 「건축물의 피난、방화구조 등의 기준에 관한 규칙」(이하 ‘ 규칙 ’ 이라 한다) 제3조의 규정에 의하여 설계기준강도 50MPa 이상의 콘크리트(이하 "관리대상 콘크리트"라 한다)를 사용한 기둥、보의 내화성능 확인기준과 방법 등을 정함을 목적으로 한다.

제2조(대상부재) 이 기준은 관리대상 콘크리트를 사용한 기둥 및 보를 대상으로 하며 내화성능 확인을 위한 시험체는 현장과 동일한 재료, 공법, 철근배근 및 피복두께 등을 반영한 기둥형 시험체로 제작、시험한다.

제3조(시험체의 구성) 관리대상 콘크리트 내화성능 시험체는 콘크리트와 철근, 철골 등으로 구성되며 기둥 또는 보에 내화성능 확보를 위한 재료 및 공법을 포함한 것으로 한다. 다만 수시로 변경 가능한 최종 마감재는 제외한다.

제4조(내화성능기준) 관리대상 콘크리트 기둥、보의 내화성능은 KSF2257 - 1(건축부재의 내화시험방법 일반요구사항)에서 제시하는 표준시간 - 가열온도곡선에 의하여 별표2의 규정에 의한 시험을 실시한 결과, 시험체 모두 내화구조 성능기준(국토해양부 고시 제2005 - 122호)에서 규정한 시간까지 주철근의 온도가 평균 538℃, 최고 649℃ 이하이어야 한다.

제5조(시험체의 제작 및 시험의뢰) 관리대상 콘크리트를 사용한 기둥형 시험체는 다음 각 호의 규정에 따라 제작한다.

① 관리대상 콘크리트 기둥 및 보의 내화성능을 확인하기 위한 시험체는 별표 1에 따라 기둥형 시험체 2개를 제작하여 시험하여야 한다.

② 시험체의 제작 및 시험의뢰는 다음 각호에 해당하는 자가 할 수 있으며 시험체 도면, 재료, 공법, 제작일, 양생온도, 양생기간 및 관련 사항을 별지 서식1호에 따라 작성、기록하여 시험의뢰시 제출하여야 한다.

1. 건설산업기본법 제9조의 규정에 따라 등록된 일반 건설업을 영위하는 자(직영공사인 경우에는 건축주를 말한다)
2. 콘크리트 또는 내화구조를 구성하는 주요재료、제품의 생산 및 제조자

3. 건설현장의 감리자

제6조(시험방법 및 시험성적서 등) 관리대상 콘크리트 기둥형 시험체의 내화성능을 평가하기 위한 시험방법은 수직부재용 가열로를 이용하는 경우 KSF2257 - 7의 시험방법에 의하되 비재하가열시험인 경우 수평부재용 가열로를 이용하며 이 경우 구체적인 시험방법 및 시험성적서 등은 별표 2에 따른다.

제7조(전문위원회 운영 등) ① 시험기관은 이 기준의 콘크리트 내화성능 관리를 위하여 콘크리트、재료、구조 등의 전문가로 구성된 전문위원회를 운영할 수 있다.

② 전문위원회에서는 다음 각 호의 사항을 심의、자문할 수 있다.

1. 관리대상 콘크리트의 표준내화공법
2. 기타 시험기관이 필요하다고 인정하는 사항 등

제8조(내화성능 관리) 관리대상 콘크리트를 사용한 기둥、보에 대한 내화성능은 다음과 같이 관리한다.

① 이 기준에 따라 국가표준기본법 제23조 제2항의 규정에 의하여 인정을 받은 시험기관에서 시험하여 제4조의 내화성능기준에 적합한 경우, 내화성능이 있는 것으로 본다.

다만, 관리대상 콘크리트중 설계기준강도 60MPa이하의 경우 제4조의 규정에 의한 내화성능기준에 적합하도록 구조보강을 하여 구조기술사가 이를 확인、서명한 경우에는 시험을 실시하지 않을 수 있다.

② KS F 2257 - 7 또는 ISO 834 - 7의 재하가열시험방법에 의하여 국외의 시험기관에서 성능이 확인된 경우, 해당구조의 내화성능이 있는 것으로 본다.

③ 이 기준에 의하여 관리대상 콘크리트 내화성능시험을 실시하여 내화성능이 있는 것으로 확인한 경우, 그 설계기준강도 이하의 콘크리트를 사용한 기둥 또는 보에 동일한 재료, 공법 등을 적용한 경우에는 별도의 시험을 실시하지 않을 수 있다. 다만, 기둥형 시험체의 단면적보다 작은 경우에는 적용에서 제외한다.

④ 관리대상 콘크리트의 내화시험 성적서 유효기간은 3년으로 하고, 동 콘크리트와 동일한 조건의 재료 또는 공법 등을 적용하는 관리대상 콘크리트는 내화시험을 실시하지 아니하고 유효기간 이내의 시험성적서로 갈음할 수 있다.

⑤ 감리자는 관리대상 콘크리트 부재의 내화성능 시험성적서 또는 제8조제1항 단서규정에 의한 확인서와 현장의 일치여부 등을 확인하여야 한다.

부칙 <제2008 - 334호,2008. 7. 21.>

제1조(시행일) 이 기준은 고시한 날로부터 시행한다.

제2조(일반적 경과규정) 이 기준 시행당시 건축허가를 신청중인 경우와 건축허가 및 건축신고를 받은 건축물의 경우에는 이 기준을 적용하지 아니한다.

[별표 1]

관리대상 콘크리트 내화성능 시험체 제작방법(안)

① 시험체 단면은 현장에서 관리대상 콘크리트를 사용하는 기둥의 단면 중 가장 작은 단면(단면적 기준)의 기둥과 동일하게 제작한다.

② 내화성능 시험용 기둥의 높이는 1.5m로 한다.

③ 시험체 제작시 콘크리트의 배합 및 철근의 배근량, 배근방법, 피복두께 및 내화성능 확보를 위한 재료, 공법 등은 시공현장과 동일하게 적용하여 제작한다. 단 수시로 변경 가능한 최종마감재 등은 제외한다.

④ 온도측정은 시험체의 1/2 높이에서 아래 그림위치의 주철근에서 측정하며, 온도측정용 열전대는 한국산업규격에서 정한 기둥의 내화시험방법의 규격에 준하여 콘크리트 타설 전에 피복방향의 주철근 표면에 고정을 위한 구멍을 뚫고 철근내부에 온도센서를 미리 삽입하여 설치한다.

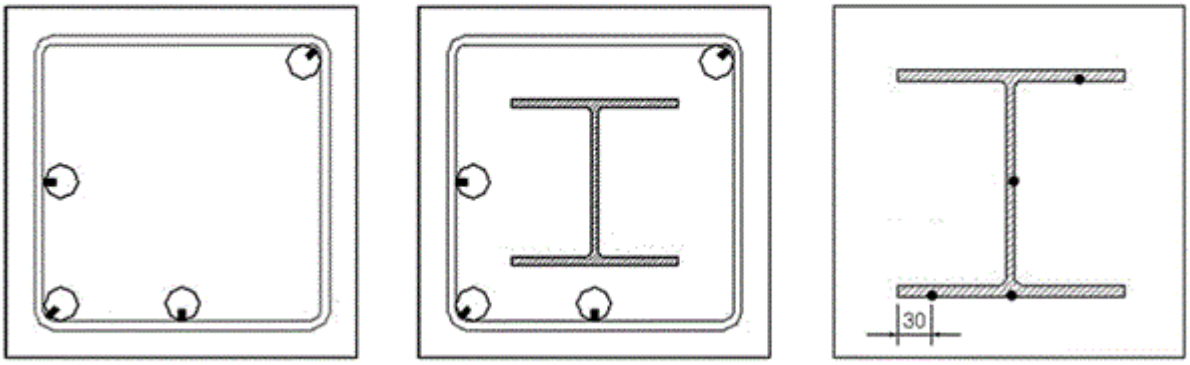

철근콘크리트 구조　　철골철근콘크리트 구조　　철골조

[열전도 설치 및 온도측정 위치]

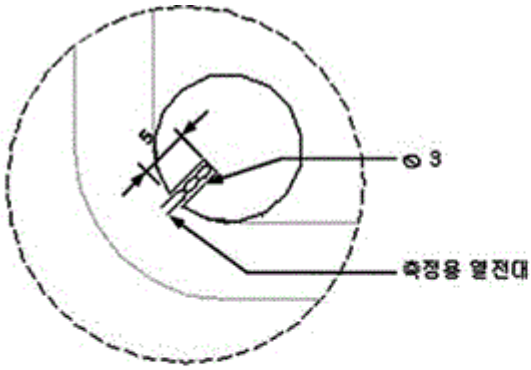

철근콘크리트 구조,
철골철근콘크리트 구조

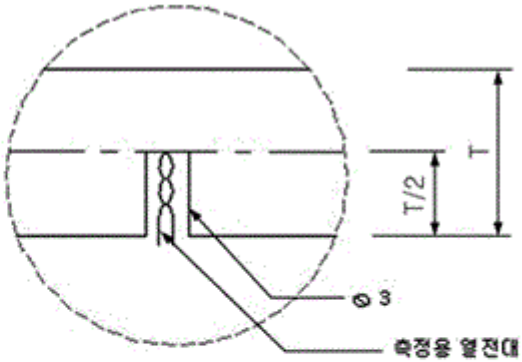

철골조 (관리대상 콘크리트 적용)

[열전도 설치 상세]

⑤ 철골철근콘크리트 기둥형 시험체의 경우, 외부의 주철근에 온도센서를 설치하며, 철골만 배치되는 경우에는 한국산업규격에서 정한 기둥의 내화시험방법의 열전대 위치를 따른다.

⑥ 시험체 제작시 콘크리트 타설방법은 수직타설을 원칙으로 한다.

⑦ 양생은 상온의 실내에서 실시하며, 양생기간은 3개월이상을 원칙으로 한다. 다만 의뢰자의 요청이 있는 경우 최소 28일이상으로 할 수 있다.

⑧ 시험체 제작시 압축강도 시험을 위한 별도의 시험체를 제작하여 동일한 방법으로 양생하며, 국가표준기본법 제23조 제2항의 규정에 의하여 인정을 받은 시험기관에서 발급한 압축강도 성적서 또는 시험체를 내화시험 의뢰시 제공하여야 한다.

[별표 2]

관리대상 콘크리트 내화성능 시험방법(안)

1. 시험체확인

1.1 제품 세부도면 확인

가) 시험체의 단면도, 입면도, 배근도 등

나) 시험체에 설치된 콘크리트, 철근, 철골 이외의 재료에 대한 설명서 등

1.2 구성재료 및 시험체의 확인

제출도면과 시험체에 사용된 재료의 동일 여부에 대한 확인서의 확인

1.3 시험체 구성재료 및 제작확인

가) 시험체에 사용된 콘크리트 재료(내화대책 포함시에 한한다) · 구조 · 공법 등에 의한 내화대책

나) 관리대상 콘크리트의 적용위치 · 부위 등

다) 시험에 사용된 관리대상 콘크리트의 슬럼프, 공기량, 굵은골재 최대치수

라) 시험체의 제작일 및 양생기간과 양생조건

마) 관리대상 콘크리트의 설계기준강도

바) 시방서

2. 시험절차

2.1 관리대상 콘크리트 부재의 내화시험은 91일 압축강도가 설계기준강도 이상임을 확인한 후 시험을 수행한다. 다만 의뢰자의 요청이 있는 경우 재령 28일 이상의 압축강도가 설계기준강도 이상이 되는 것을 확인한 후 시험을 수행할 수 있다.

2.2 관리대상 콘크리트 부재에 대한 시험체 제작 및 시험의뢰는 건설산업기본법 제9조의 규정에 따라 등록된 일반건설업을 영위하는 자(직영공사인 경우에는 건축주를 뜻한다) 또는 콘크리트, 내화구조를 구성하는 주요재료, 제품의 생산 및 제조자, 시공현장인 경우 감리자가 제출한 1.의 확인서를 통하여 적절한 제조 및 양생을 확인 후 내화시험을 실시한다.

2.3 시험은 동시에 제작된 2개의 시험체에 대하여 실시한다.

2.4 시험종료 후, 시험체를 파괴하여 제출된 1. 시험체 확인사항과 동일여부를 확인하여야 한다. 다만 제출된 내용과 시험체가 상이한 경우, 시험성적서를 발급하지 않는다.

3. 시험방법

3.1 시험체 설치

가) 시험은 수평가열로를 이용하여 시행한다.

나) 수평가열로 하부에 ALC패널 등을 이용하여 시험체 중앙이 화구의 높이에 맞도록 설치한다.

다) ALC등의 패널위에 세라믹울을 50㎜ 설치하여 시험체 하부로의 열전달을 막는다.

라) 시험체는 양측면의 화구로부터 등간격이 되도록 시험체의 중심과 로의 중심선이 일치하게 설치하며, 시험체간의 거리는 ALC등의 패널위에서 가능한 멀리 이격시킨다.

마) 시험체 상부에 세라믹울을 50㎜ 이상 덮어 상부로의 열전달을 차단하고, 철사 또는 벽돌 등으로 고정한다.

3.2 내화시험실시

가) 기둥형 시험체의 크기에 따라 2개 또는 1개의 시험체를 설치하고, 온도측정 부위별 열전대를 연결한다.

나) 내화시험은 KS F 2257-1(건축부재의 내화시험방법-일반요구사항)의 표준시간-가열온도곡선을 이용하여 해당성능의 시간까지 가열한다.

다) 시험중 시험체에 설치된 열전대를 이용하여 시험체 내부의 온도를 측정한다.

라) 시험중 시험체의 온도가 성능기준을 초과할 경우 그 직전을 내화성능으로 하며 성능기준을 초과하지 않을 경우, 종료시간을 내화성능으로 한다.

4. 시험성적서

4.1 시험성적서의 유효기간은 발급일로부터 3년으로 한다. 단, 구성재료 및 공법 등이 변경된 것은 성능이 확인된 것으로 볼 수 없다.

4.2 시험성적서에는 1. 시험체 확인의 도면 제반사항 등 성능에 영향이 있는 것은 모두 명기한다.

[별지 1호 서식]

관리대상 콘크리트 시험체 제출자료 확인 체크리스트

1. 신청개요

업체명(현장명)		의뢰내용	내화시험 분 회
시험체명		확인일자	년 월 일
접수번호		시험예정일	

2. 제출자료 확인

구분	검사항목	확인사항
신청자 서류점검	1. 시험체의 단면도, 입면도, 철근배근도 및 기타재료에 대한 설명서	
	2. 콘크리트에 적용된 재료 · 구조 및 내화공법 적용부위와 위치 등 내화대책 관련서류	
	3. 시험체에 사용된 고강도콘크리트의 슬럼프, 공기량, 굵은골재최대치수 등	
	4. 공인시험기관에서 발행한 압축강도 시험성적서 또는 시험의뢰용 압축강도 시험체	
	5. 시험체 제작 확인서(제작일, 양생기간 및 조건)	
기 타		

시험체 제작 및 제출자료 확인자		(성명) (인)	
의 뢰 자	(성명) (인)		
시 험 자	(성명) (인)	기술 책임자	(성명) (인)

고강도콘크리트 기둥·보의 내화성능 관리기준 Q&A

1. 관련규정

- 건축물의 피난 · 방화구조 등의 기준에 관한 규칙 일부개정령(국토해양부령 제36호, 08. 7. 21)
- 고강도콘크리트 기둥·보의 내화성능 관리기준(국토해양부고시 제2008-334호, 08. 7. 21)

2. 질의응답 (Q&A)

1) Q) 건설공사에서 기둥이나 보 중 하나에만 고강도콘크리트를 타설할 경우에도 내화성능을 확인해야 하는지 그리고 특히 "보"에만 타설하는 경우에도 "기둥"으로 시험을 실시해야 하는지?

A) 건설공사에서 기둥이나 보 중 하나의 부재에만 50MPa 이상의 고강도콘크리트를 사용하는 경우에도 내화성능을 확인하여야 하며, 특히 보에만 타설하는 경우에도 현장에서 적용되는 보의 단면적 중 가장 작은 단면적과 동일하게 기둥형으로 시험체를 만들어 내화성능을 확인하여야 합니다.
물론 기둥이나 보에 모두 고강도콘크리트를 적용하는 경우에는 기둥이나 보의 단면적 중 가장 작은 단면적으로 기둥형시험체를 제작하여 내화성능을 확인해야 합니다.

2) Q) 고강도콘크리트 내화성능 확인을 위한 시험체 제작시 타일 또는 도료 등 최종마감재를 시공한 후 시험을 실시해야 하는지?

A) 근본적으로 건설현장에서 시공완료 후 수시로 변경이 가능한 타일, 도료 등과 같은 최종마감재는 제외하고 시험을 실시하여야 합니다. 그러나 내화성능 보강용 보드 등을 부착하고 벽지를 바르는 경우에는 벽지만을 제외하고 시험을 실시할 수 있으며 이는 벽지를 최종마감재로 볼 수 있기 때문입니다. 따라서 공사완료 후에 수시로 변경가능한 최종마감재는 제외하여야 합니다.

3) Q) 50MPa 이상의 내화성능을 가진 고강도콘크리트에 대하여 콘크리트의 배합이 변경되거나 사용재료가 바뀌는 경우 에도 내화시험을 실시해야 하는지?

A) 먼저 고강도콘크리트의 배합과정에서 섬유 등을 사용하여 내화성능을 확보하고자 하는 경우에는 ① 섬유의 종류, 두께 및 길이, 사용량, ② 콘크리트 피복두께가 적어지는 경우 ③ 기타 콘크리트의 배합(시멘트의 종류 및 사용량, 단위수량, 골재의 종류 및 사용량, 혼화재료 중 실리카흄 등 콘크리트 강도증진을 위하여 사용된 재료의 종류와 사용량 등)이 변경되는 경우, 동일한 설계기준강도라도 내화시험의 실시를 통한 성능확인이 필요합니다.

또한 내화보드 부착이나 내화피복 등에 의한 내화성능을 확보하는 경우에는 ① 보드 또는 피복재료의 종류 및 두께, ② 콘크리트 피복두께가 적어지는 경우 등에 내화성능의 시험이 필요합니다. 아울러 콘크리트 배합과 피복 등을 동시에 내화대책으로 적용하는 경우에는 두 가지의 변경사항 중 어떠한 경우에 해당하더라도 시험을 실시하여 내화성능을 확인해야 합니다.

근본적으로 내화성능에 영향을 줄 수 있는 재료나 공법의 변경시에는 동일하거나 낮은 설계강도라도 시험을 실시하여 성능을 확인하여야 합니다.

4) Q) 건설공사 중 다양한 단면의 기둥 또는 보에 고강도콘크리트를 적용하는 경우, 시험체의 크기와 시험의 실시여부는?

A) 근본적으로 건설공사에 고강도콘크리트가 적용되는 기둥 또는 보 중 가장 작은 단면(단면적 기준)의 기둥형 시험체를 제작하여 시험을 실시하여야 합니다. 이때, 콘크리트 배합 또는 피복 등 동일한 내화공법이 적용된 경우에는 시험된 설계기준강도 이하의 현장은 동일한 공법과 내화시험성적서로서 모든 현장에 고강도콘크리트 내화공법의 적용이 가능합니다. 그러나 ① 시험된 설계기준강도 이상이거나 ② 단면이 더 작은 경우, ③ 기타 질의 3)의 경우에는 별도의 내화성능 시험실시를 통한 성능확인이 필요하고 감리자는 그 내용을 파악한 후 동일한 공법이 현장에 적용되었는지 자료를 첨부하여 확인하여야 합니다.

5) Q) 외국에서 실시하는 재하시험의 경우에 대하여 시험을 실시해야하는 경우와 그렇지 않은 경우란?

A) 재하시험의 경우에는 외국에서 실시한 시험성적서로서 확인이 가능하며 그 시험성적서에는 사용되는 ① 철근의 배근상태, 철근의 종류 및 직경, ② 띠근간격, ③ 피복두께 등 내화성능 확보를 위한 구조적 보강 및 조치에 대한 내용이 모두 확인가능 하여야 합니다. 아울러 동일한 설계강도수준에서 내화성능 확보를 위한 구조적 보강 및 조치할 사항에 대하여 구조기술사가 인정할 경우에는 별도의 시험은 필요없으나, 시험한 설계기준강도보다 높은 강도 또는 내화성능과 관련하여 구조적 보강에 대한 기술적 확인이 필요한 경우에는 별도의 시험성적서 또는 기술적 보고서 및 자료에 대한 구조기술사의 책임있는 확인을 통하여 고강도콘크리트의 적용이 가능합니다.

6) Q) 60MPa 이하의 고강도콘크리트를 사용하는 경우, 구조기술사가 확인, 서명한 경우에 시험을 실시하지 않을 수 있다는 규정은 구조기술사의 확인만 있으면 내화성능을 인정하는 것인지?

A) 60MPa 이하의 고강도콘크리트를 사용하는 경우 구조기술사의 확인, 서명 규정은 구조기술사가 고강도콘크리트 기둥, 보 등의 내화성능과 관련하여 동 관리기준 제4조(내화성능기준)에서 규정한 바와 같이 ① 주철근의 온도가 평균 538℃, 최고 649℃ 이하임을 확인하거나 또는 ② 이와 동등한 내화성능을 갖춘 구조적 보강에 대하여 외국에서의 재하시험성적서나 기타 기술보고서 등을 첨부하여 구조기술사의 책임하에 제4조의 규정과 동등한 수준의 내화성능이 확보됨을 확인할 수 있는 경우, 시험을 생략할 수 있다는 규정입니다. 따라서 아무런 대책과 확인자료 없이 구조기술사의 확인만으로 내화성능의 확인이 이루어지는 것은 아니며 첨부된 모든 자료를 바탕으로 구조기술사의 책임있는 확인과 감리자의 시공확인이 이루어져야 하는 것입니다.

7) Q) 시험체 제작시 열전대의 설치 등 주의사항은?

A) 시험체 제작시 열전대는 시험체의 1/2 높이에 외부 피복방향에서 주철근 표면에 고정을 위한 구멍을 내고 철근내부에 온도센서를 미리 삽입하여 설치하여야 하며 특히 열전대가 끊어지는 경우에 대비하여 시험체의 1/2 높이를 기준으로 상부 100mm 이내에 동일한 위치에 각 1개씩 총 4개의 예비 열전대를 추가 설치하여야 합니다. 또한, 열전대의 종류 및 규격은 직경 1.6mm 시스(Sheath) 열전대를 사용하시면 되겠습니다. 기타 열전대를 비롯한 구체적인 사항에 대해서는 한국건설기술연구원, 방재시험연구원 등 시험기관에 문의하시기 바랍니다.

8) Q) 감리자의 확인서 및 현장의 일치여부 확인 등의 절차와 방법은?

A) 감리자는 해당 공사와 관련하여 ① 고강도콘크리트 적용부재의 최소 단면적, ② 콘크리트의 배합을 비롯하여 사용된 재료 등의 내화공법((질의 3) 참조), ③ 고강도콘크리트 타설 및 내화공법 적용부위, ④ 내화시험성적서 등 관련 기술자료 등을 첨부하고, 당해현장에서 첨부된 서류와 같이 시공되었음을 확인하는 확인서를 작성하여 감리보고서에 기록하여야 할 것입니다.

9) Q) 고강도콘크리트를 사용한 기존 건축물이나 '08.7.21일 현재 기 허가를 신청하였거나 공사중인 건축물의 내화성능 확보가 가능한 대책은?

A) 근본적으로 기존 건축물에 고강도콘크리트를 사용한 경우에는 내화성능이 확인된 내화보드, 내화도료, 뿜칠 등을 기둥과 보에 부착, 설치, 피복하는 방법으로 내화성능을 보강할 수 있으며, 또한 공사중인 경우에도 내화보드 부착이나 피복공법 등의 공법적용이 가능합니다. 아울러 고강도콘크리트에 섬유 등을 보강하여 사용하는 경우에는 콘크리트의 내구성 등 제반품질에 대한 영향과 내화성능에 대한 자료를 성능시험기관 등에 자문 등을 통하여 보완이 가능합니다.

10) Q) 내화성능시험 신청시 제출해야할 서류나 관련 자료는?

A) 고강도 콘크리트 내화성능시험 신청인은 관리기준에서 요구하는 제작확인자료를 제출하는 것이 원칙이며, 관리기준에서 요구하는 자료는 시험기관에서 제출 요청하는 시험체 제작 확인서 내용에 모두 포함되어 있습니다.

내화성능시험 신청인은 시험기관에서 요청하는'고강도 콘크리트 시험체 제작확인서'및 관리기준 별지1호 서식(관리대상 콘크리트 시험체 제출자료 확인 체크리스트)의 관련 항목을 작성하신 후 시험 신청시 제출하시면 됩니다.

'고강도 콘크리트 시험체 제작확인서'는 시험신청과 더불어 한국건설기술연구원, 방재시험연구원 등 시험기관에 문의하시면 자세한 안내와 양식 등을 받아보실 수 있습니다.

11) Q) 고강도 콘크리트 기둥 및 보의 내화성능 표기 단위는?

A) 고강도 콘크리트 내화성능은 분 단위(예. 132분 내화성능) 또는 시간 단위(예. 3시간 내화성능)로 표시하는 방법이 있습니다. 현행 규정상 건축물의 기둥 및 보에 대한 내화구조 성능기준이 1, 2, 3시간

단위로 설명되어 있으므로 건설현장에 적용하는 데 있어 일관성을 유지하기 위하여 1~3 시간 까지의 시간단위로 시험성적서에 표기합니다.

12) Q) 고강도 콘크리트 내화성능 시험 후 시험체 제작사항 확인 방법은?

A) 내화성능시험 종료 후 시험체를 파괴하여 시험체 제작사항을 확인할 수도 있으나, 시험체의 조건 및 내화보강대책의 종류에 따라 시험 종료된 시험체의 파괴가 쉽지 않을 수 있습니다. 따라서 시험 신청 시 제출한 시험체 제작 확인서에 포함된 시험체 열전대 설치 사진(영상자료도 가능) 등 관련 자료를 제출한 경우 시험체 파괴를 통한 제작사항 확인 과정은 생략할 수도 있습니다.

13) Q) 고강도 콘크리트 시험체 압축강도는 언제 시험하여야 하는지?

A) 내화성능 시험을 위한 시험체 제작시 동일한 조건으로 압축강도용 시험체를 제작 및 양생하여 시험체 제작 이후 90일 경과 전에 압축강도를 확인한 시험성적서만 유효합니다.

14) Q) 내화성능 시험체의 상부 및 하부의 피복두께 및 기타 시험체 제작시 필요한 사항은?

A) 고강도 콘크리트의 내화성능을 평가하기 위하여 시험체 측면의 피복두께는 신청된 두께대로 제작되어야 하며, 시험체 상부 및 하부도 내화시험 중 열전달에 따른 시험체 영향을 방지하기 위하여 신청된 피복두께와 동일하게 제작하여야 합니다.

시험체의 양중을 위한 양중고리를 시험체 상부에 설치하며 이 양중고리는 시험 결과에 영향을 줄 수 있는 시험체 주근 및 늑근 등과 연결되지 않아야 합니다. 시험체가 중량이므로 양중고리는 충분한 강도를 확보한 것으로 하여야 하고 양중시 시험체와 분리되지 않도록 설치되어야 합니다.

NFPC 및 NFTC 그리고 소방관계법령

제작일자 : 2026. 10. 7

법제처 국가법령정보센터